УДК 672.836

Группа М54

ОТРАСЛЕВОЙ СТАНДАРТ

ОСТ 1 11039-73

ПРЯЖКА
Конструкция и размеры

На 3 страницах

Введен впервые

ОКП 75 9569 3251

Распоряжением Министерства от 24 мая 1973 г. № 087-16

дата введения 1 января 1974 г.

1. Конструкция и размеры пряжки должны соответствовать указанным на чертеже.

Инв. № дубликата 1171

Инв. № подлинника

Лит. изм. 1 2 3 4

№ изв. 8553 10216 12456 12643

Издание официальное ГР 2352 от 26.06.73 Перепечатка воспрещена

gost.e-ecolog.ru

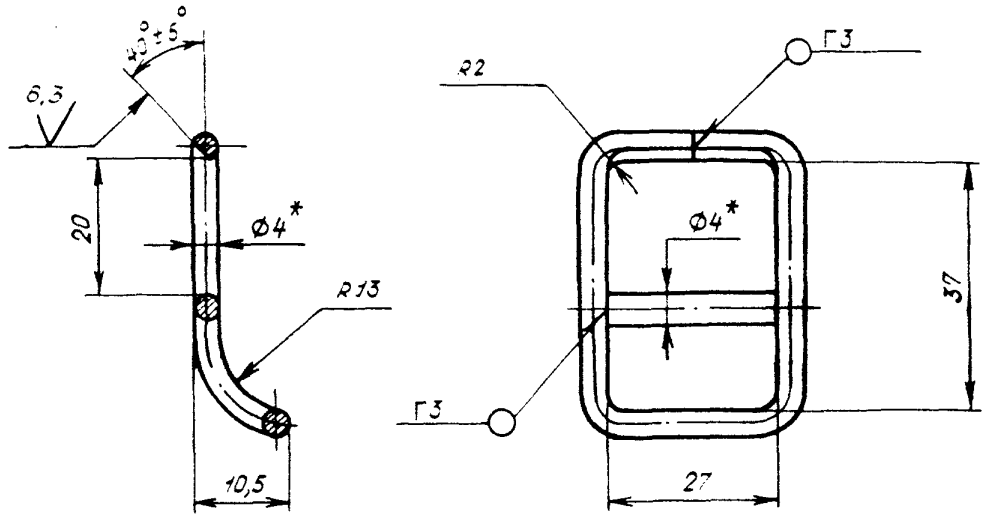

2. Материал: сталь 20 по ГОСТ 1051-73.

3. Неуказанные предельные отклонения размеров, формы и расположения поверхностей - по ОСТ 1 00022-80.

4. Покрытие: Кд15.хр**.

5. Маркировать обозначение и клеймить окончательную приемку на бирке.

6. Масса: 0,019 кг.

7. Общие технические условия - по ОСТ 1 00562-72.

Наименование и обозначение пряжки:

Пряжка ОСТ 1 11039-73

*Размеры для справок.

**По действующему отраслевому документу.

Инв. № дубликата 1171
Инв. № подлинника
Лит.изм. 1 2 3 4
№ изв. 8553 10216 12456 12643

ЛИСТ РЕГИСТРАЦИИ ИЗМЕНЕНИЙ

№ изм.	Номера страниц				Номер "Изв. об изм."	Подпись	Дата	Срок введения изменения
	измененных	замененных	новых	аннулированных				
Переиздан с учетом изменений № 1, 2, 3, 4.								

Инв. № дубликата

Инв. № подлинника

gost.e-ecolog.ru