О Т Р А С Л Е В Ы Е С Т А Н Д А Р Т Ы

ДЕТАЛИ И СБОРОЧНЫЕ ЕДИНИЦЫ ИЗ СТАЛЕЙ ПЕРЛИТНОГО КЛАССА ДЛЯ ТРУБОПРОВОДОВ АЭС $D_н$=16÷720 мм

ТИПЫ, КОНСТРУКЦИЯ И РАЗМЕРЫ

ОСТ 24.125.30—89 — ОСТ 24.125.57—89

Издание официальное

1991

gost.e-ecolog.ru

УТВЕРЖДЕН И ВВЕДЕН В ДЕЙСТВИЕ указанием Министерства тяжелого, энергетического и транспортного машиностроения СССР от 26.05.89 № ВА-002-1/4829

СОГЛАСОВАН с Главным научно-техническим управлением Минатомэнерго СССР

Государственным комитетом СССР по надзору за безопасным ведением работ в атомной энергетике (Госатомэнергонадзор СССР)

© Научно-производственное объединение по исследованию и проектированию энергетического оборудования им. И. И. Ползунова (НПО ЦКТИ), 1991.

УДК [621.311.25:621.039] : 621.643 Группа Ф68

ОТРАСЛЕВОЙ СТАНДАРТ

ШТУЦЕРЫ D_y МЕНЕЕ 50 мм ДЛЯ ТРУБОПРОВОДОВ АЭС

КОНСТРУКЦИЯ И РАЗМЕРЫ

ОКП 69 8717 0006

ОСТ 24.125.41—89

Дата введения 01.01.90

Несоблюдение стандарта преследуется по закону

1. Настоящий стандарт распространяется на штуцеры для трубопроводов АЭС на рабочее давление и температуру среды (водяной пар и горячая вода):

$p=11{,}77$ МПа (120 кгс/см^2), $t=250$°С;

$p=8{,}44$ МПа (86 кгс/см^2), $t=300$°С;

$p=5{,}89$ МПа (60 кгс/см^2), $t=275$°С;

$p=3{,}92$ МПа (40 кгс/см^2), $t=200$°С.

2. Конструкция, размеры и материал штуцеров и штуцерного соединения должны соответствовать указанным на черт. 1—4 и в табл. 1, 2.

Механическую обработку отверстий штуцеров на размер d следует производить после приварки к трубопроводу. Сварочные материалы — по ОСТ 24.125.31.

Масса штуцеров, указанная в таблице, — расчетная, приведена для справки.

3. Разность толщин стенок (разнотолщинность) кромки, обработанной под сварку, не должна превышать при $D_н \leqslant 28$ мм 0,4 мм, при $D_н > 28$ мм 0,6 мм.

4. Материал штуцеров — горячекатаная круглая сталь по ГОСТ 2590 марки 20 по ГОСТ 1050.

5. Остальные технические требования — по ОСТ 108.030.124.

6. Пример условного обозначения штуцера исполнения 02 $D_y=20$ мм на параметры среды $p=11{,}77$ МПа (120 кгс/см^2), $t=250$°С:

ШТУЦЕР 02 ОСТ 24.125.41.

7. Пример маркировки: 02 ОСТ 24.125.41 | Товарный знак |

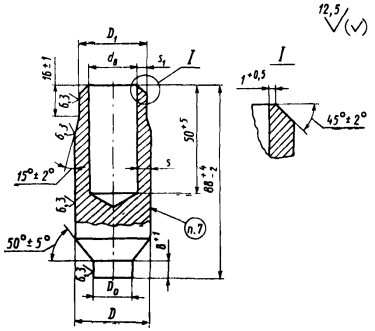

Черт. 1

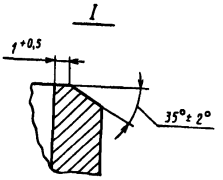

Черт. 2

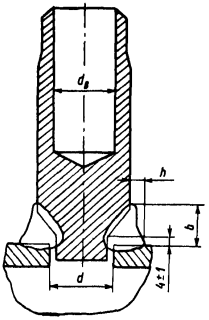

Черт. 3

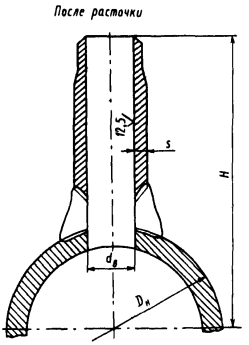

Черт. 4

Размеры, мм

Таблица 1

Исполнение	Условный проход D_y	Размеры труб, присоединяемых к штуцеру $D_н \times s'$	Подготовка кромок по черт.	D_1 +0,5	D_0		D +1	$d_в$		d +0,3	s	s_1	b +4	h		Масса, кг
					Номин.	Пред. откл.		Номин.	Пред. откл.		не менее			Номин.	Пред. откл.	
01	10	16×2	1	17	8,0	−0,05 −0,15	21	12	+0,43	8	3,5	2	11	3	+1	0,17
02	20	28×3	2	30	18	−0,08	32	22	+0,52	18	4,5	3				0,32
03	25	32×3		34	22	−0,25	40	26		22	5,6			4	+3	0,45
04	32	38×3		40	28		47	32	+0,62	28	6,7		15	5	+2	0,67

Таблица 2

Исполнение	Размеры основного трубопровода $D_н \times s$, мм	H, мм
p=11,77 МПа (120 кгс/см²), t=250°С		
01, 02, 03, 04	108×8	138
p=11,77 МПа (120 кгс/см²), t=250°С, p=8,44 МПа (86 кгс/см²), t=300°С		
01, 02	57×4	112
01, 02, 03, 04	89×6	129
	133×8	153
	159×9	164
	219×13	194
	273×16	221
	325×19	247
	426×24	297
	530×28	349
p=8,44 МПа (86 кгс/см²), t=300°С		
01, 02, 03, 04	108×6	138
	630×25	399
p=5,89 МПа (60 кгс/см²), t=275°С		
01, 02, 03, 04	89×6	129
p=5,89 МПа (60 кгс/см²), t=275°С, p=3,92 МПа (40 кгс/см²), t=200°С		
01, 02, 03, 04	57×4	112
	76×4	122
	108×6	138
	133×6,5	153
	159×7	164
	219×9	194
	273×10	221
	325×13	247
	377×13	273
	426×14	297
	465×16	317
p=3,92 МПа (40 кгс/см²), t=200°С		
01, 02, 03, 04	89×4	129
	630×17	399
	720×22	494

ИНФОРМАЦИОННЫЕ ДАННЫЕ

1. **УТВЕРЖДЕН И ВВЕДЕН В ДЕЙСТВИЕ УКАЗАНИЕМ** Министерства тяжелого, энергетического и транспортного машиностроения СССР от 26.05.89 № ВА-002-1/4829

2. **ИСПОЛНИТЕЛИ**

К. И. Бояджи; Л. Н. Жылюк; Ф. А. Гловач; В. Ф. Логвиненко (руководители темы); В. Я. Шейфель; А. З. Гармаш; Е. И. Фукшанский; И. Ю. Чудакова

3. **ЗАРЕГИСТРИРОВАН** Центральным государственным фондом стандартов и технических условий за № 8428227 от 27.10.89

4. **ВЗАМЕН ОСТ 24.462.27—74**

5. **ССЫЛОЧНЫЕ НОРМАТИВНО-ТЕХНИЧЕСКИЕ ДОКУМЕНТЫ**

Обозначение НТД, на который дана ссылка	Номер пункта, подпункта, перечисления, приложения
ГОСТ 1050—88	4
ГОСТ 2590—88	4
ОСТ 24.125.31—89	2
ОСТ 108.030.124—85А	5

gost.e-ecolog.ru