О Т Р А С Л Е В Ы Е С Т А Н Д А Р Т Ы

ДЕТАЛИ И СБОРОЧНЫЕ ЕДИНИЦЫ ИЗ СТАЛЕЙ АУСТЕНИТНОГО КЛАССА ДЛЯ ТРУБОПРОВОДОВ АЭС $D_н = 14 \div 325$ мм

ТИПЫ, КОНСТРУКЦИЯ И РАЗМЕРЫ

ОСТ 24.125.01—89—ОСТ 24.125.26—89

Издание официальное

1991

gost.e-ecolog.ru

УТВЕРЖДЕН И ВВЕДЕН В ДЕЙСТВИЕ указанием Министерства тяжелого, энергетического и транспортного машиностроения СССР от 26.05.89 № ВА-002-1/4829

СОГЛАСОВАН с Главным научно-техническим управлением Минатомэнерго СССР

Государственным комитетом СССР по надзору за безопасным ведением работ в атомной энергетике (Госатомэнергонадзор СССР)

© Научно-производственное объединение по исследованию и проектированию энергетического оборудования им. И. И. Ползунова (НПО ЦКТИ), 1991.

УДК [621.311.25:621.039]:621.643 Группа Ф68

ОТРАСЛЕВОЙ СТАНДАРТ

ШТУЦЕРЫ D_y МЕНЕЕ 50 мм ДЛЯ ТРУБОПРОВОДОВ АЭС

КОНСТРУКЦИЯ И РАЗМЕРЫ

ОСТ 24.125.11—89

ОКП 69 3717 0006

Дата введения 01.01.90

Несоблюдение стандарта преследуется по закону

1. Настоящий стандарт распространяется на штуцеры из коррозионно-стойкой стали аустенитного класса для трубопроводов АЭС на рабочее давление и температуру среды (водяной пар и горячая вода):

$p=10{,}79$ МПа (110 кгс/см²), $t=55$°С;
$p=10{,}10$ МПа (103 кгс/см²), $t=170$°С;
$p=19{,}62$ МПа (200 кгс/см²), $t=290$°С;
$p=7{,}55$ МПа (77 кгс/см²), $t=290$°С;
$p=17{,}66$ МПа (180 кгс/см²), $t=360$°С;
$p=13{,}73$ МПа (140 кгс/см²), $t=335$°С;
$p=9{,}02$ МПа (92 кгс/см²), $t=290$°С;
$p=5{,}40$ МПа (55 кгс/см²), $t=60$°С;
$p=3{,}92$ МПа (40 кгс/см²), $t=290$°С;
$p=3{,}92$ МПа (40 кгс/см²), $t=200$°С.

2. Конструкция и размеры штуцеров и штуцерных соединений должны соответствовать указанным на черт. 1, 2 и в табл. 1, 2.

Масса штуцеров, указанная в табл. 1, — расчетная, приведена для справки.

Механическую обработку отверстий штуцеров на размер $d_в$ следует производить после приварки к трубопроводу. Сварочные материалы — по ОСТ 24.125.02.

3. Разность толщин стенок (разнотолщинность) кромки, обработанной под сварку, не должна превышать при $D_н \leqslant 28$ мм 0,4 мм, при $D_н > 28$ мм 0,6 мм.

4. Материал штуцеров — круглая сталь марки 08Х18Н10Т по ГОСТ 5949 с $R_m \geqslant 334$ МПа (34 кгс/мм²) и $R_{p0,2} \geqslant 157$ МПа (16 кгс/мм²) при $t=350$°С.

5. Остальные технические требования — по ОСТ 108.030.123.

6. Пример условного обозначения штуцера исполнения 03 $D_y=20$ мм на параметры среды $p=19{,}62$ МПа (200 кгс/см²), $t=290$°С:

ШТУЦЕР 03 ОСТ 24.125.11.

Пример маркировки: 03 ОСТ 24.125.11 | Товарный знак |

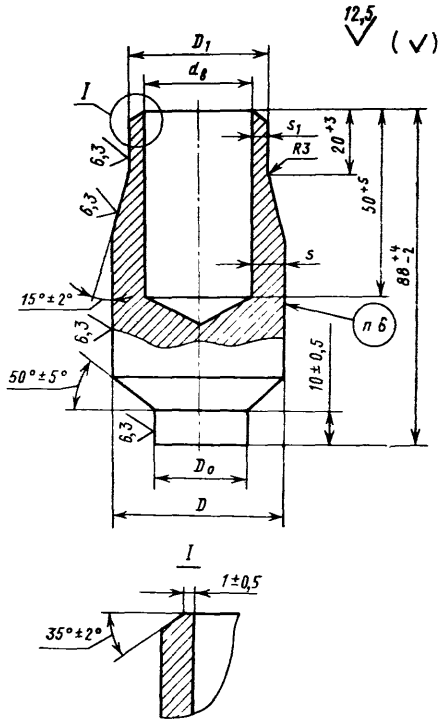
12,5
(√)
D_1
$d_в$
I
6,3
6,3
s_1
R3
20^{+3}
50^{+5}
88^{+4}_{-2}
s
15°±2°
6,3
п 6
50°±5°
10±0,5
6,3
D_0
D
I
1±0,5
35°±2°

Черт. 1

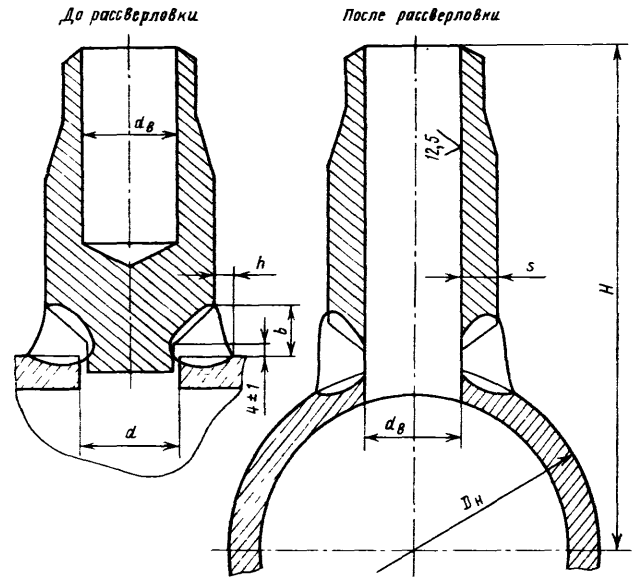
До рассверловки
После рассверловки
$d_в$
h
b
4±1
d
12,5
s
H
$d_в$
$D_н$

Черт. 2

Таблица 1

Размеры, мм

Исполнение	Условный проход D_y	Размеры труб, присоединяемых к штуцеру	D +1	D_0		D_1 +0,5	$d_в$		d		s	s_1	b	h	Масса, кг
				Номин.	Пред. откл.		Номин.	Пред. откл.	Номин.	Пред. откл.	не менее				
01	10	14×2	21	5	−0,04 −0,12	15	10	+0,3	5	+0,08	4,5	2,0	13	6	0,13
02	15	18×2,5	25	8	−0,05 −0,15	19	13		8	+0,1	5	2,5	14	7	0,20
03	20	25×3	32	14	−0,06 −0,18	26	19		14	+0,12		3,0	14	7	0,25
04	25	32×3,5	40	18	−0,08 −0,25	33	25		18	+0,14	6,7	3,5	14	7	0,30
05	32	38×3,5	46	25	−0,08 −0,25	40	31	+0,5	25	+0,14	7		16	8	0,42

Таблица 2

Размеры, мм

Исполнение	Размеры основного трубопровода $D_н \times s$	H
p=19,62 МПа (200 кгс/см²), t=290°С; p=17,66 МПа (180 кгс/см²), t=360°С		
01, 02, 03, 04, 05	108×12	136
	133×14	149
	159×17	162
p=17,66 МПа (180 кгс/см²), t=360°С		
01, 02	57×5,5	111
	76×7,0	120
01, 02, 03, 04	89×8,0	127
p=13,73 МПа (140 кгс/см²), t=335°С		
01, 02	57×5,5	111
	76×7,0	120
01, 02, 03, 04	89×8,0	127
01, 02, 03, 04, 05	108×9,0	136
	133×11,0	149
	159×13	162
	245×19	205
	273×20	219
p=10,79 МПа (110 кгс/см²), t=55°С; p=10,10 МПа (103 кгс/см²), t=170°С; p=9,02 МПа (92 кгс/см²), t=290°С; p=7,55 МПа (77 кгс/см²), t=290°С		
01, 02	57×4	111
01, 02, 03 *	76×4,5	120
p=10,79 МПа (110 кгс/см²), t=55°С; p=10,10 МПа (103 кгс/см²), t=170°С; p=9,02 МПа (92 кгс/см²), t=290°С; p=7,55 МПа (77 кгс/см²), t=290°С		
01, 02, 03, 04, 05	89×5	127
	108×7	136
	133×8	149
	159×9	162
	219×12	192
	325×16	245
p=5,40 МПа (55 кгс/см²), t=60°С; p=3,92 МПа (40 кгс/см²), t=290°С; p=3,92 МПа (40 кгс/см²), t=200°С		
01, 02	57×4,0	111
01, 02, 03	76×4,5	120
01, 02, 03, 04, 05	89×5,0	127
	108×5,0	136
	133×6,0	149
	159×6,5	162
	220×8,0	193
	273×11,0	219
	325×12	245

* На параметры p=10,79 МПа (110 кгс/см²), t=55°С для соединения с трубой диаметром 76×4,5 используются только штуцеры исполнения 01 и 02.

ИНФОРМАЦИОННЫЕ ДАННЫЕ

1. **УТВЕРЖДЕН И ВВЕДЕН В ДЕЙСТВИЕ УКАЗАНИЕМ Министерства тяжелого, энергетического и транспортного машиностроения СССР от 26.05.89 № ВА-002-1/4829**

2. **ИСПОЛНИТЕЛИ**

   К. И. Бояджи; Д. В. Колпакова; Ф. А. Глович; В. Ф. Логвиненко (руководители темы); **А. М. Рейнов; Н. В. Москаленко; В. Я. Шейфель; А. З. Гармаш; Л. М. Рачко; И. Ю. Чудакова**

3. **ЗАРЕГИСТРИРОВАН Центральным государственным фондом стандартов и технических условий за № 8427965 от 27.10.89**

4. **ВЗАМЕН ОСТ 108.462.104—83**

5. **ССЫЛОЧНЫЕ НОРМАТИВНО-ТЕХНИЧЕСКИЕ ДОКУМЕНТЫ**

Обозначение НТД, на который дана ссылка	Номер пункта, подпункта, перечисления, приложения
ГОСТ 5949—75	4
ОСТ 24 125.02—89	2
ОСТ 108.030.123—85А	5

gost.e-ecolog.ru