Типовые конструкции, изделия и узлы зданий и сооружений

Серия 01.036-1

# Защитно-герметические и герметические двери и ставни для убежищ

Выпуск 11

## Ставень герметический СУ-IV-1

Рабочие чертежи

gost.e-ecolog.ru

Типовая проектная документация
защитных сооружений гражданской обороны

Серия 01.036-1

# Защитно-герметические и герметические двери и ставни для убежищ

## Выпуск 11

## Ставень герметический
## СУ-IV-1

Разработан
институтом Моспромпроект
Главный инженер
института /Козлов/
Главный инженер
проекта /Ухорская/

Утверждено
Управлением НГО СССР
от 8 июля 1982 г.
письмо N 235/11/1827
Введен в действие
институтом Моспромпроект
приказ N 156 от 19.12.86г.

# Содержание альбома

| Обозначение | Наименование | |
|---|---|---|
| 8-83.00.00 000 | Ставень СУ-IV-1 | 3 |
| 8-83.00.00.001 | Полоса | |
| 8-83.01.00.000 | Полотно в сборе лист 1,2 | |
| 8-83.00.00.000СБ | Ставень СУ-IV-1 | 4 |
| | Сборочный чертеж | |
| 8-83.01.00.000СБ | Полотно в сборе | 5 |
| | Сборочный чертеж лист 1 | |
| 8-83.01.00 000СБ | Полотно в сборе | 6 |
| | Сборочный чертеж лист 2 | |
| 8-83.01.00.001 | Диск | 7 |
| 8-83 01.00.002 | Втулка | |
| 8-83.01.00.003 | Шайба | |
| 8-83.01.00.004 | Клин | 8 |
| 8-83.01.00.005 | Тяга | |
| 8-83.01.00 006 | Муфта | |
| 8-83.01.00.007 | Вилка | 9 |
| 8-83.01.00.008 | Палец | |
| 8-83.01.00.008-01 | Палец | |
| 8-83.01.00.008-02 | Палец | |
| 8-83 01.00.010 | Кольцо | |
| 8-83.01.00 011 | Шайба торцевая | |
| 8-83.01.00.012 | Планка стопорная | 10 |
| 8-83.01.00.013 | Оседержатель | |
| 8-83.01.00.014 | Ось | |
| 8-83.01.00.015 | Втулка | |
| 8-83.01.01.000 | Полотно | 11 |
| 8-83.01.01.001 | Лист | |
| 8-83.01.01.002 | Полупетля | |
| 8-83.01.01.003 | Направляющая | |
| 8-83 01.01.000СБ | Полотно | 12 |
| | Сборочный чертеж лист 1 | |
| 8-83.01.01.000СБ | Полотно | 13 |
| | Сборочный чертеж лист 2 | |
| 8-83.01.01 004 | Основание | 14 |
| 8-83.01 01.005 | Кольцо | |
| 8-83.01.01.006 | Ручка | |
| 8-83.01.01.007 | Бобышка | 15 |
| 8-85.01.01.008 | Швеллер | |
| 8-83.01.01.009 | Уголок | |
| 8-83.01.01.010 | Уголок | |
| 8-83 01.00.016 | Ось | |

Продолжение

| | | |
|---|---|---|
| 8-83.01.02.000 | Штурвал в сборе | 16 |
| 8-83.01.02.100 | Штурвал | |
| 8-83.01.02.001 | Ручка | |
| 8-83.02.00.003 | Крышка | |
| 8-83.01.02.000СБ | Штурвал в сборе | 17 |
| | Сборочный чертеж | |
| 8-83.01.02.100СБ | Штурвал | |
| | Сборочный чертеж | |
| 8-83.01.02.002 | Пружина | 18 |
| 8-83.01.02.101 | Рычаг | |
| 8-83.01.02.102 | Втулка | |
| 8-83.01.02.103 | Вилка | |
| 8-83.02.00.000 | Коробка в сборе | 19 |
| 8-83.02.01.000 | Коробка | |
| 8-83.02.00.001 | Основание | |
| 8-83.02.00.002 | Сухарь | |
| 8-83.02.00 000СБ | Коробка в сборе | 20 |
| | Сборочный чертеж | |
| 8-83.02.01.000СБ | Коробка | 21 |
| | Сборочный чертеж | |
| 8-83.02.01.001 | Уголок | 22 |
| 8-83.02.01.002 | Уголок | |
| 8-83.02 01.003 | Полоса | |
| 8-83 02.01.004 | Полоса | |
| 8-83.02.01.005 | Кронштейн | 23 |
| 8-83.02.01.006 | Полупетля | |
| 8-83.02.01.007 | Косынка | |
| 8-83.02.01.000 | Основание | |

Серия 8.1.036-1 Выпуск 11

Инв. № подл. | Подп. и дата | Взам. инв. № | Инв. № дубл. | Подп. и дата

| Формат | Зона | Поз. | Обозначение | Наименование | Кол. | Примечание |
|---|---|---|---|---|---|---|
| | | | | Стандартные изделия | | |
| | | | | Болт ГОСТ7798-70 | | |
| | | 19 | | М8-6g×14.58.01 | 4 | |
| | | 20 | | М8-6g×25.58.01 | 2 | |
| | | 21 | | М12-6g×20.58.01 | 2 | |
| | | 22 | | Винт 8.М3-6g×10.48.01 | | |
| | | | | ГОСТ1491-80 | 8 | |
| | | | | Гайка ГОСТ5915-70 | | |
| | | 23 | | М12.5 | 2 | |
| | | 24 | | М20.5 | 4 | |
| | | | | Шайба ГОСТ11371-78 | | |
| | | 25 | | 8.02.01 | 2 | |
| | | 26 | | 12.02.01 | 8 | |
| | | 27 | | Шайба 6.65Г.02.9 | | |
| | | | | ГОСТ 6402-70 | 4 | |
| | | 28 | | Шплинт 3×20.2.019 | | |
| | | | | ГОСТ 397-79 | 8 | |
| | | 29 | | Шпонка 10×8×90 | | |
| | | | | ГОСТ 8790-79 | 4 | |
| | | 30 | | Войлок ПС | | |
| | | | | ГОСТ 6308-71 | | |
| | | | | 37-24-5 | 4 | |

Подп. и дата | Инв. № подл. | Взам. инв. № | Инв. № дубл. | Подп. и дата

| Изм. | Лит. | № докум. | Подп. | Дата | 8-83.01.00.000 | Лист 2 |
|---|---|---|---|---|---|---|

Формат А4

| Формат | Зона | Поз. | Обозначение | Наименование | Кол. | Примечание |
|---|---|---|---|---|---|---|
| | | | | Документация | | |
| А2 | | | 8-83.01.00.000СБ | Сборочный чертеж | | |
| | | | | Сборочные единицы | | |
| А4 | | 1 | 8-83.01.01.000 | Полотно | 1 | |
| А4 | | 2 | 8-83.01.02.000 | Штурвал в сборе | 2 | |
| | | | | Детали | | |
| А4 | | 3 | 8-83.01.00.001 | Диск | 2 | |
| А4 | | 4 | 8-83.01.00.002 | Втулка | 2 | |
| А4 | | 5 | 8-83.01.00.003 | Шайба | 2 | |
| А3 | | 6 | 8-83.01.00.004 | Клин | 4 | |
| А4 | | 7 | 8-83.01.00.005 | Тяга | 4 | |
| А4 | | 8 | 8-83.01.00.006 | Муфта | 4 | |
| А4 | | 9 | 8-83.01.00.007 | Вилка | 4 | |
| А4 | | 10 | 8-83.01.00.008 | Палец | 4 | |
| | | 11 | -01 | Палец | 4 | |
| А4 | | 12 | 8-83.01.00.010 | Кольцо | 16 | |
| А4 | | 13 | 8-83.01.00.011 | Шайба торцевая | 2 | |
| А4 | | 14 | 8-83.01.00.012 | Планка стопорная | 2 | |
| А4 | | 15 | 8-83.01.00.013 | Оседержатель | 1 | |
| А4 | | 16 | 8-83.01.00.014 | Ось | 1 | |
| А4 | | 17 | 8-83.01.00.015 | Втулка | 1 | |
| А3 | | 18 | 8-83.01.00.016 | Ось | 1 | |

Подп. и дата | Инв. № подл. | Взам. инв. № | Инв. № дубл. | Подп. и дата

| Изм. | Лит. | № докум. | Подп. | Дата | 8-83.01.00.000 | | |
|---|---|---|---|---|---|---|---|
| Разраб. | | Воробьева | | | Полотно в сборе | Лит. | Лист 1 | Листов 2 |
| Пров. | | Маркова | | | | | | |
| Гл.инж.пр. | | Укорская | | | | Главпу Мосгорисполкома Моспромпроект Мастерская №6 | | |
| Н.контр. | | Укорская | | | | | | |

Формат А4

Серия 4.036-1 Выпуск 11

8-83.00.00.001

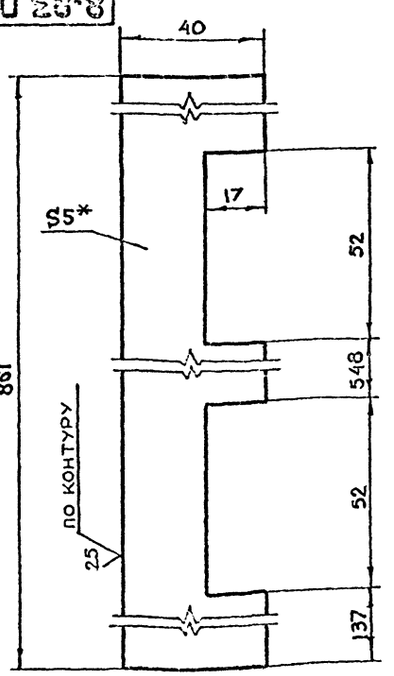


1. *Размер для справок
2. $+t_2, -t_2, \pm\frac{t_2}{2}$

| Изм. | Лит. | № докум. | Подп. | Дата | 8-83.00.00.001 | | | |
|---|---|---|---|---|---|---|---|---|
| Разраб. | | Воробьева | | | Полоса | Лит. | Масса 1.2 | Масштаб 1:1 |
| Пров. | | Маркова | | | | Лист | Листов 1 | |
| Гл.инж.пр. | | Укорская | | | | Главпу Мосгорисполкома Моспромпроект Мастерская №6 | | |
| Н.контр. | | Укорская | | | | | | |

Лист Бпн-5 ГОСТ19903-74 Ст3сп ГОСТ14637-79

Подп. и дата | Инв. № подл. | Взам. инв. № | Инв. № дубл. | Подп. и дата

| Формат | Зона | Поз. | Обозначение | Наименование | Кол. | Примечание |
|---|---|---|---|---|---|---|
| | | | | Документация | | |
| А2 | | | 8-83.00.00.000СБ | Сборочный чертеж | | |
| | | | Выпуск „0" | Технические условия на изготовление блоков А4,А3-7, А4-2-8, 1 А4-3,5, А3-8-6, А3,5-2, А4,А3 и стойки СУ-1-1, СУ-1-2 | | |
| | | | | Сборочные единицы | | |
| А4 | | 1 | 8-83.01.00.000 | Полотно в сборе | 1 | |
| А4 | | 2 | 8-83.02.00.000 | Коробка в сборе | 1 | |
| | | | | Детали | | |
| А4 | | 3 | 8-83.00.00.001 | Полоса | 1 | |
| Б4 | | 4 | 8-83.00.00.002 | Уплотнение | | |
| | | | | Резина губчатая | | |
| | | | | ТУ38-105 867-75 | | |
| | | | | (20×40×816) h14 | 4 | 1.2кг |
| Б4 | | 5 | 8-83.00.00.003 | Полоса | | |
| | | | | Лист Бпн-5 ГОСТ19903-74 Ст3сп ГОСТ14637-79 | | |
| | | | | (40×865) h14 | 3 | 4.1кг |

Подп. и дата | Инв. № подл. | Взам. инв. № | Инв. № дубл. | Подп. и дата

| Изм. | Лит. | № докум. | Подп. | Дата | 8-83.00.00.000 | | | |
|---|---|---|---|---|---|---|---|---|
| Разраб. | | Воробьева | | | Ставень СУ-IV-1 | Лит. | Лист | Листов 1 |
| Пров. | | Маркова | | | | | | |
| Гл.инж.пр. | | Укорская | | | | Главпу Мосгорисполкома Моспромпроект Мастерская №6 | | |
| Н.контр. | | Укорская | | | | | | |

8-83.00.00.000СБ

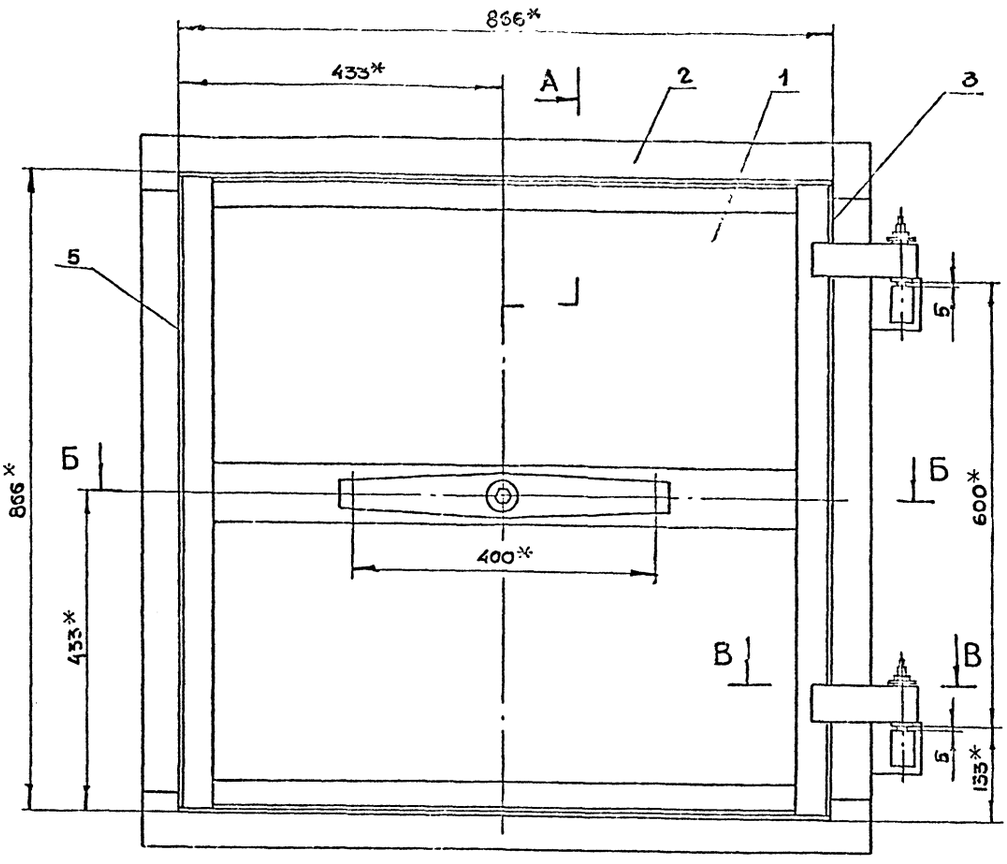


А-А

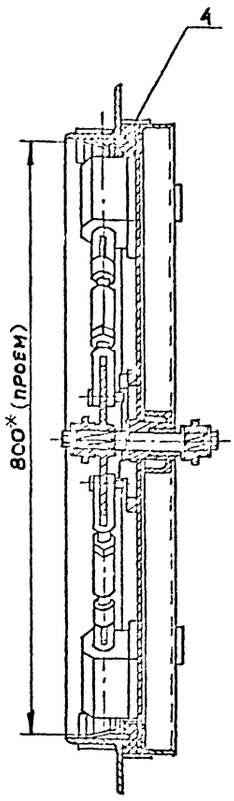


Б-Б

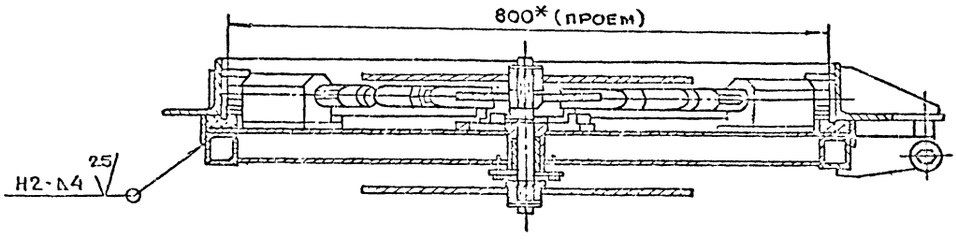


В-В
М1:1

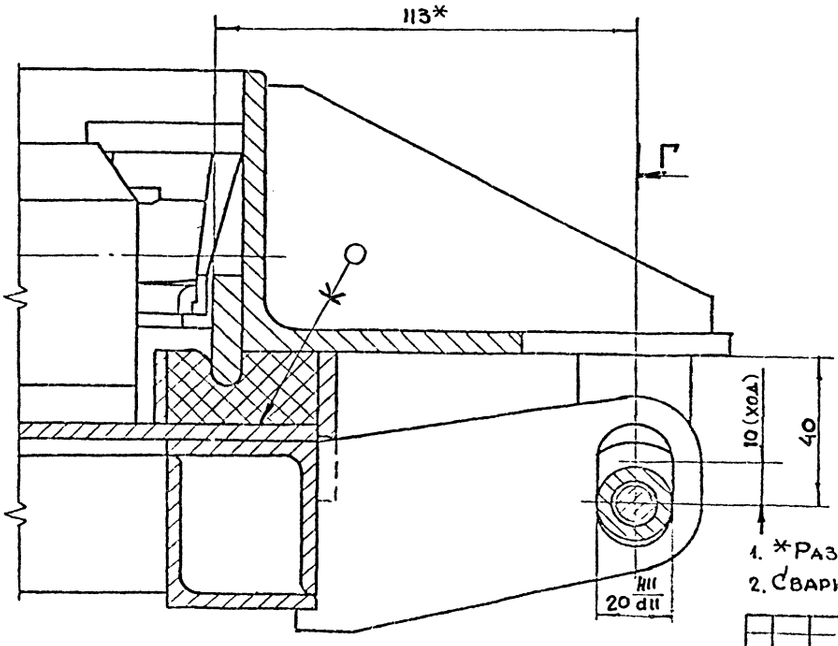


Г-Г

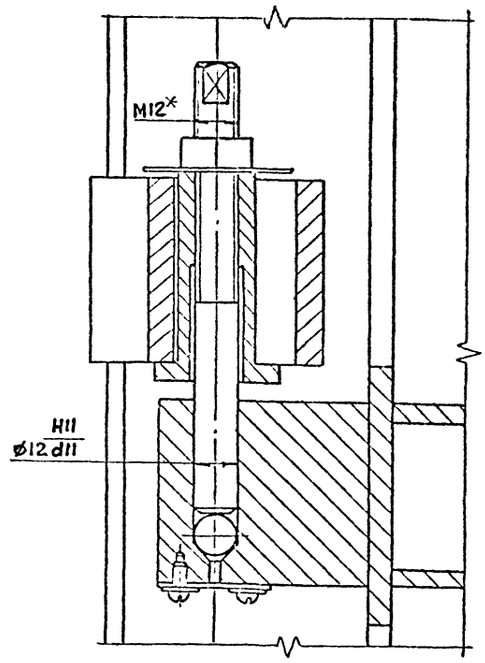


1. *Размеры для справок
2. Сварку производить по ГОСТ 5264-80

| | | | | | | | |
|---|---|---|---|---|---|---|---|
| Изм. | Лит | N докум. | Подп. | Дата | 8-83.00.00.000СБ | | |
| Разраб. | | Воробьев | | | Ставень СУ-IV-1 Сворочный чертеж | Лит | Масса | Масштаб |
| Пров. | | Маркова | | | | | 122 | 1:5 |
| Гл.инж.пр. | | Ухорская | | | | Лист | Листов 1 | |
| Н.контр. | | Ухорская | | | | Главпу Мосгорисполкома Моспромпроект мастерская №6 | | |
| Гл.констр. | | Григорьев | | | | | | |
| Гл.спец. | | Бычков | | | | | | |
| Нач.маст. | | Грибков | | | | | | |

Серия 1.036-1 Выпуск 11

Инв.N подл. | Подп. и дата | Взам.инв.N | Инв.N дубл. | Подп. и дата

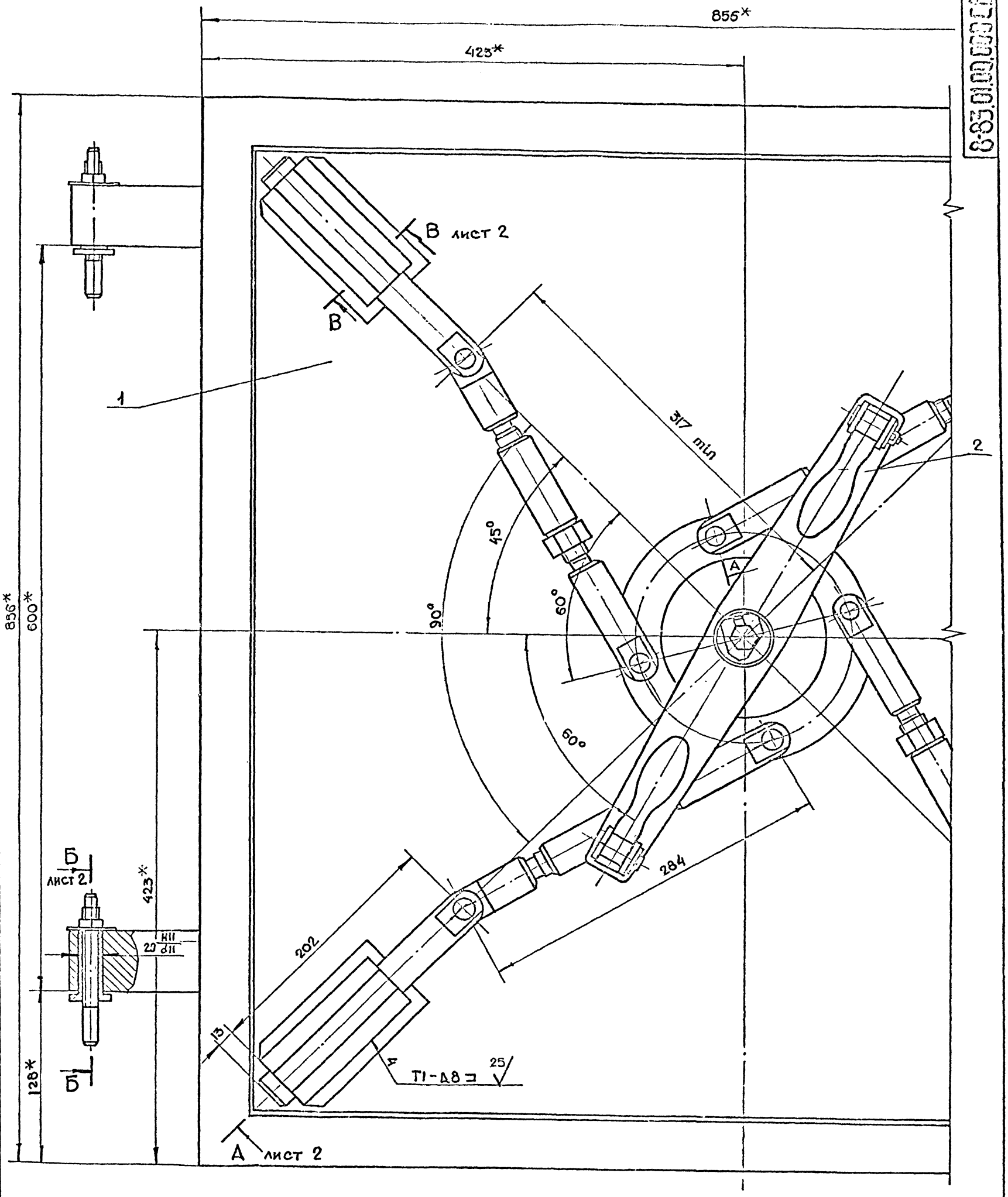


1. *Размеры для справок.
2. Сварку производить по ГОСТ 5264-80

| | | | | | | | | |
|---|---|---|---|---|---|---|---|---|
| Изм | Лит | N докум. | Подп. | Дата | 8-83.01.00.000СБ | | | |
| Разраб | | Воробьев | | | Полотно в сборе Сборочный чертеж | Лит | Масса | Масштаб |
| Пров. | | Маркова | | | | | 82. | 1:2 |
| Гл.инж.пр. | | Ухорская | | | | Лист 1 | Листов 2 | |
| Н.контр. | | Ухорская | | | | Главапу Мосгорисполкома Мосгорпромпроект Мастерская N6 | | |
| Гл.констр. | | Григорьев | | | | | | |
| Гл.спец. | | Бычков | | | | | | |
| Нач.мест. | | Грибов | | | | | | |

Серия 01.036-1 Выпуск 11

| Инв N подл | Подп. и дата | Взам инв N | Инв N дубл | Подп. и дата |
|---|---|---|---|---|
| | | | | |

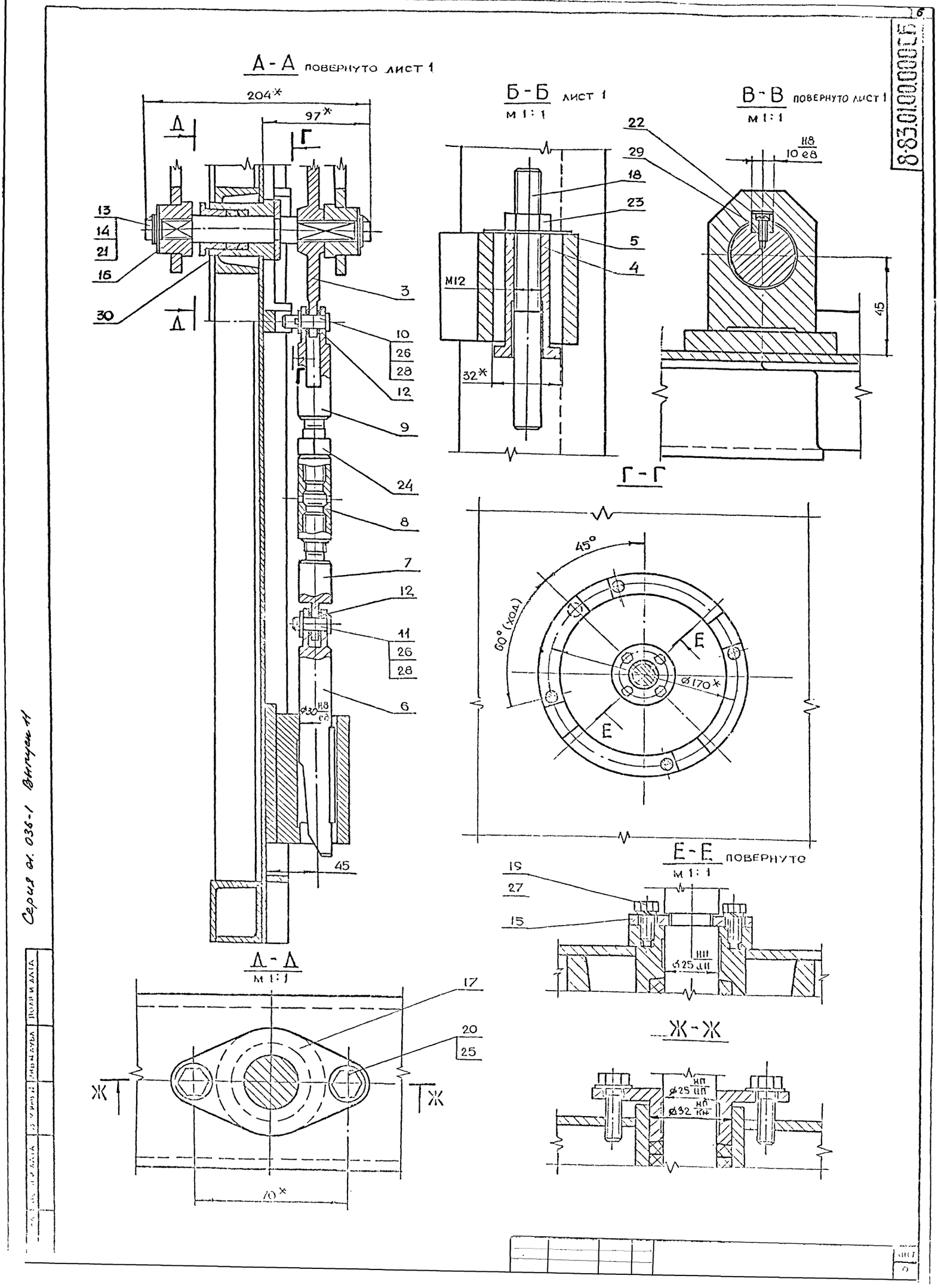

А - А повернуто лист 1
204*
97*
Д
Г
13
14
21
16
30
3
10
26
28
12
9
24
8
7
12
11
26
28
6
ø30 H8/e8
45
Б - Б лист 1
м 1:1
22
29
18
23
5
4
M12
32*
В - В повернуто лист 1
м 1:1
H8/e8
10
45
Г - Г
45°
60° (ход)
E
ø170*
E - E повернуто
м 1:1
19
27
15
ø25 H11/d11
Д - Д
м 1:1
17
20
25
Ж
70*
Ж - Ж
ø25 H11/h11
ø32 H11/k11
Серия 01.036-1 Выпуск 11
8-83.01.00.000 СБ

8-83.01.00.003

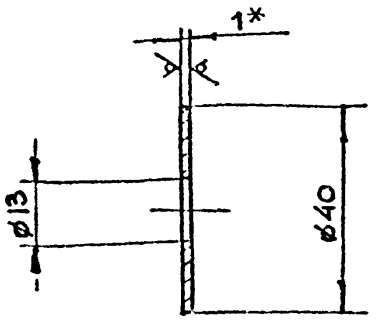


1. * Размер для справок
2. $+t_2, -t_2$

| Изм. | Лит. | N докум. | Подп. | 8-83.01.00.003 | | | |
|---|---|---|---|---|---|---|---|
| Разраб. | | Воробьева | | Шайба | Лит. | Масса 0.01 | Масштаб 1:1 |
| Пров. | | Маркова | | | Лист | Листов 1 | |
| Гл.инж.пр. | | Ухорская | | | | | |
| Н.контр. | | Ухорская | | | | | |

Лист Б-ПН-10 ГОСТ 19903-74 / 3-IV Ст3сп ГОСТ 16523-70

Главапу Мосгорисполкома Моспромпроект Мастерская N 6

Формат А4

8-83.01.00.002

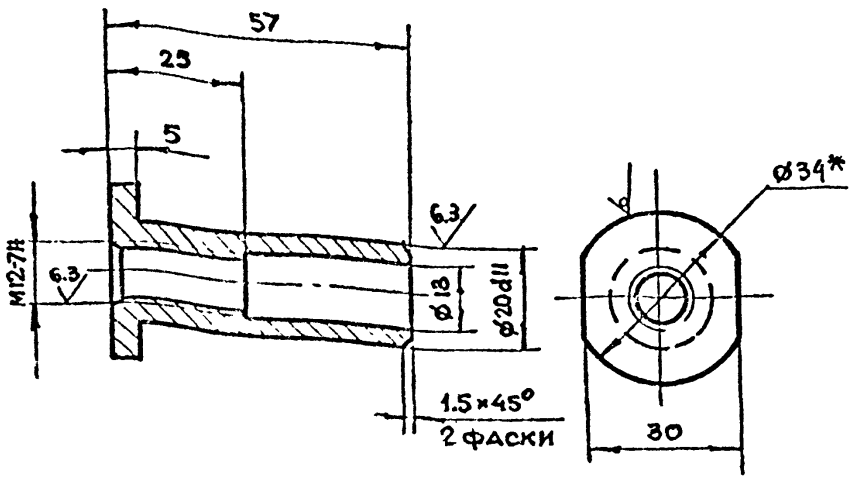


1. * Размер для справок.
2. $+t_2, -t_2, \pm \frac{t_2}{2}$

| Изм. | Лит. | N докум. | Подп. | Дата | 8-83.01.00.002 | | | |
|---|---|---|---|---|---|---|---|---|
| Разраб. | | Воробьева | | | Втулка | Лит. | Масса 0.1 | Масштаб 1:1 |
| Пров. | | Маркова | | | | Лист | Листов 1 | |
| Гл.инж.пр. | | Ухорская | | | | | | |
| Н.контр. | | Ухорская | | | | | | |

Круг В-34 ГОСТ 2590-71 / В Ст3сп-II-ГОСТ 535-79

Главапу Мосгорисполкома Моспромпроект Мастерская N 5

Формат А4

8-83.01.00.001

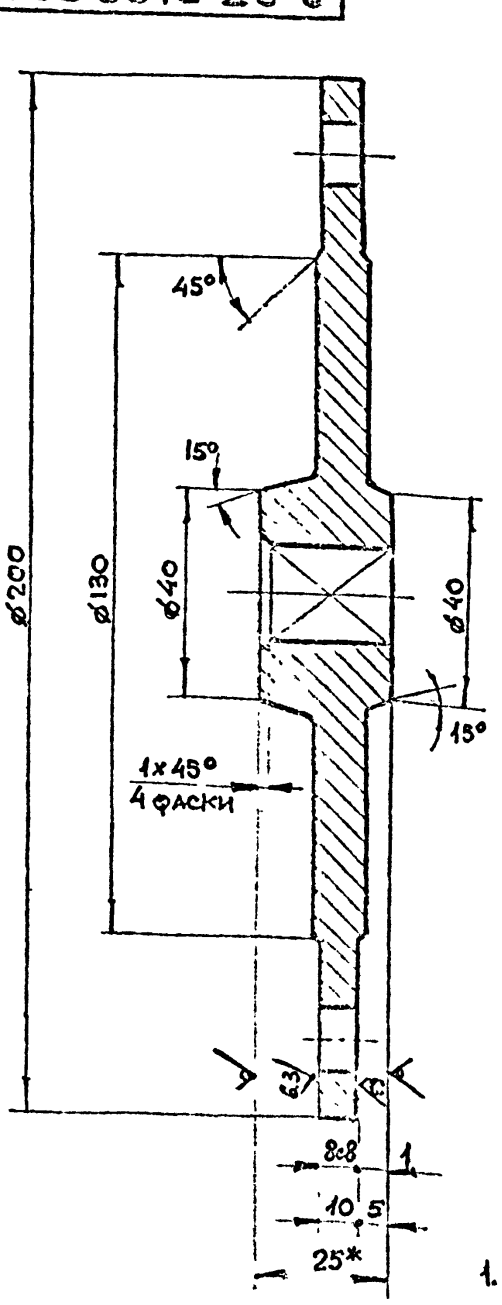


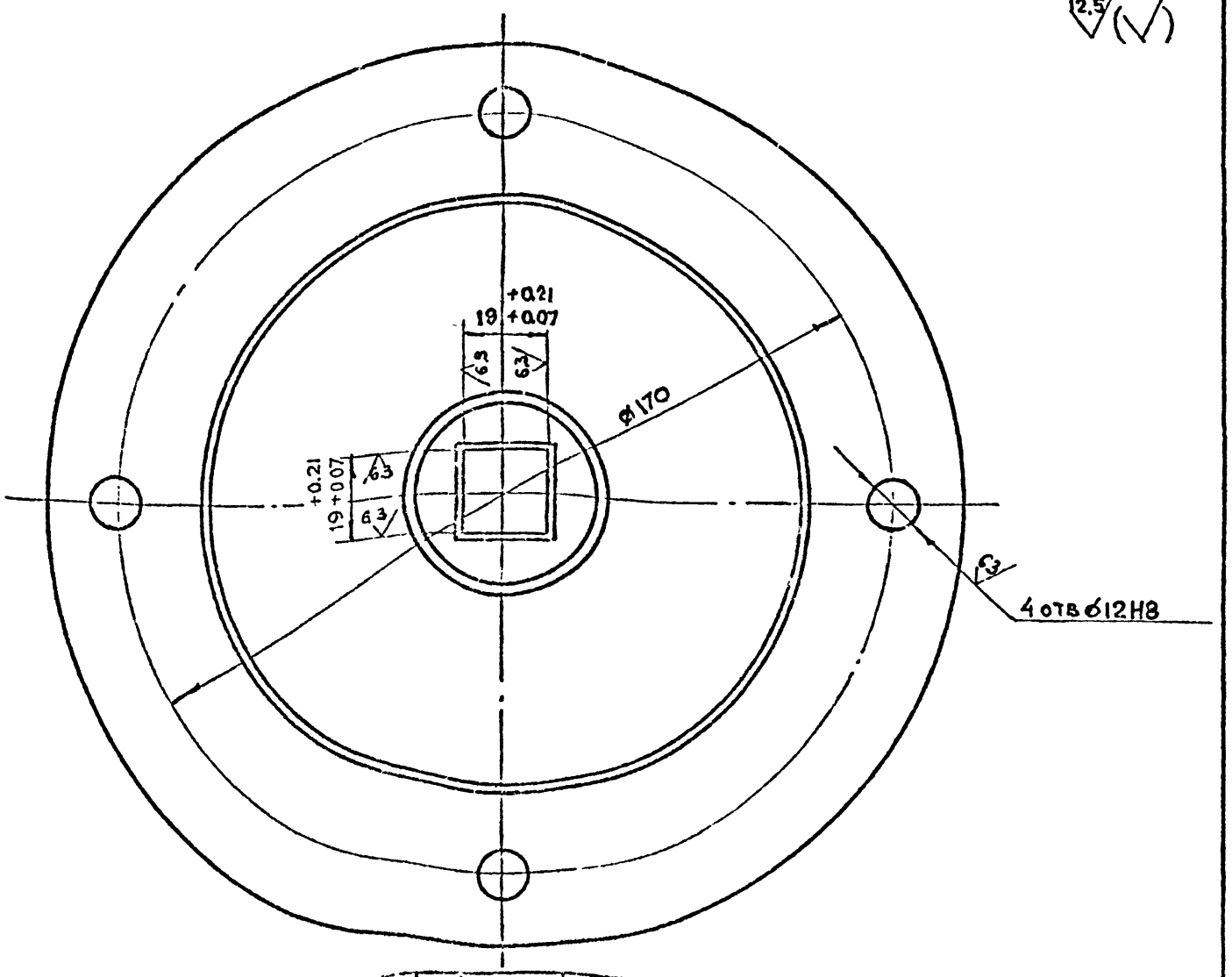


1. * Размер для справок
2. $+t_2, -t_2, \pm \frac{t_2}{2}$

| Изм. | Лит. | N докум. | Подп. | Дата | 8-83.01.00.001 | | | |
|---|---|---|---|---|---|---|---|---|
| Разраб. | | Воробьева | | | Диск | Лит. | Масса 2.5 | Масштаб 1:1 |
| Пров. | | Маркова | | | | Лист | Листов 1 | |
| Гл.инж.пр. | | Ухорская | | | | | | |
| Н.контр. | | Ухорская | | | | | | |
| Гл.конт. | | Григорьев | | | | | | |
| Гл.конт. | | Бычков | | | | | | |
| Гл.конт. | | Грицков | | | | | | |

Лист Б-ПН-25 ГОСТ 19903-74 / Ст3сп ГОСТ 14637-79

Серия 01.036-1 Выпуск 11

8-83.01.00.006

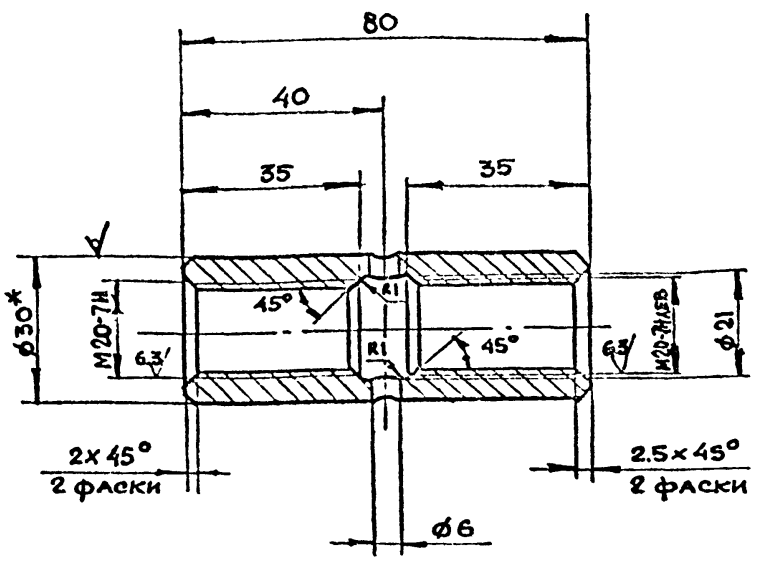


1. *Размер для справок

2. $+t_2, -t_2, \pm \frac{t_2}{2}$

| Изм. | Лит | N докум. | Подп. | Дата |
|---|---|---|---|---|
| Разраб. | | Воробьева | | |
| Пров. | | Маркова | | |
| Гл.инж.пр | | Ухорская | | |
| Н.контр. | | Ухорская | | |

8-83.01.00.006

Муфта

| Лит | Масса | Масштаб |
|---|---|---|
| | 0.25 | 1:1 |

Лист Листов 1

Круг В-30 ГОСТ 2590-71 / ВСт3сп-II-ГОСТ 535-79

ГлавАПУ Мосгорисполкома МОСПРОМПРОЕКТ Мастерская №6

Формат А4

Подл. и дата | Инв. N дубл. | Взам. инв. N | Подл. и дата | Инв. N подл.

8-83.01.00.005

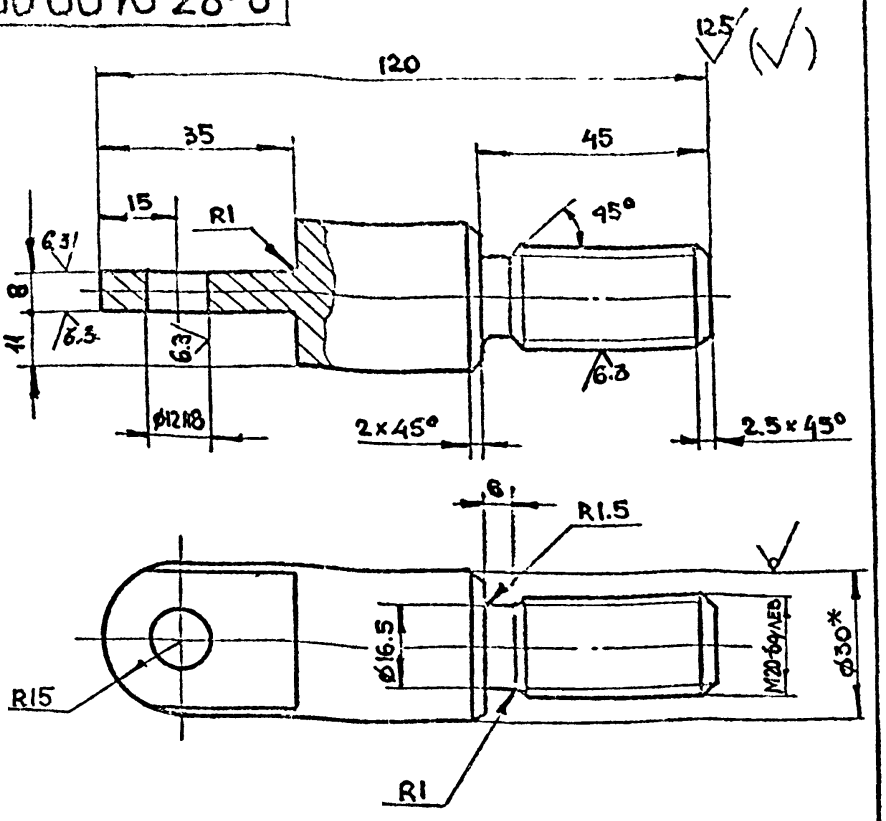


1. *Размер для справок

2. $+t_2, -t_2, \pm \frac{t_2}{2}$

| Изм. | Лит | N докум. | Подп. | Дата |
|---|---|---|---|---|
| Разраб. | | Воробьева | | |
| Пров. | | Маркова | | |
| Гл.инж.пр | | Ухорская | | |
| Н.контр. | | Ухорская | | |

8-83.01.00.005

Тяга

| Лит. | Масса | Масштаб |
|---|---|---|
| | 0.4 | 1:1 |

Лист Листов 1

Круг В-30 ГОСТ 2590-71 / ВСт3сп-II-ГОСТ 535-79

ГлавАПУ Мосгорисполкома МОСПРОМПРОЕКТ Мастерская №6

Формат А4

Подл. и дата | Инв. N дубл. | Взам. инв. N | Подл. и дата | Инв. N подл.

Серия 01.036-1. Выпуск 11

8-83.01.00.004

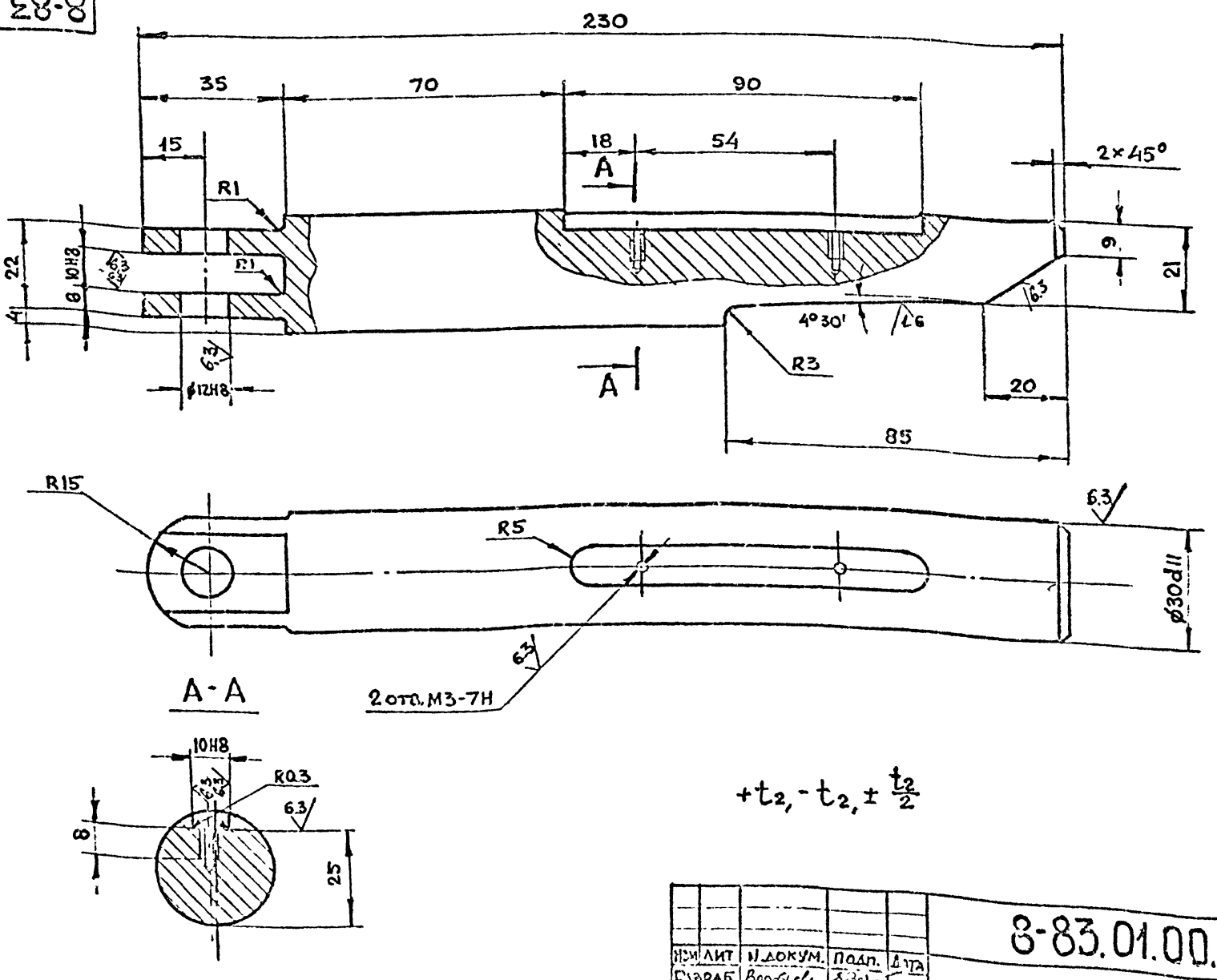


$+t_2, -t_2, \pm \frac{t_2}{2}$

| Изм. | Лит | N докум. | Подп. | Дата |
|---|---|---|---|---|
| Разраб. | | Воробьев | | |
| Пров. | | Маркова | | |
| Гл.инж.пр. | | Ухорская | | |
| Н.контр. | | Ухорская | | |
| Гл.констр. | | Григорьев | | |
| Гл.спец. | | Бычков | | |
| | | Гришков | | |

8-83.01.00.004

Клин

| Лит | Масса | Масштаб |
|---|---|---|
| | 1.2 | 1:1 |

Лист Листов 1

Круг В-32 ГОСТ 2590-71 / ВСт3сп-II-ГОСТ 535-79

ГлавАПУ Мосгорисполкома МОСПРОМПРОЕКТ Мастерская №6

8-83.01.00.011

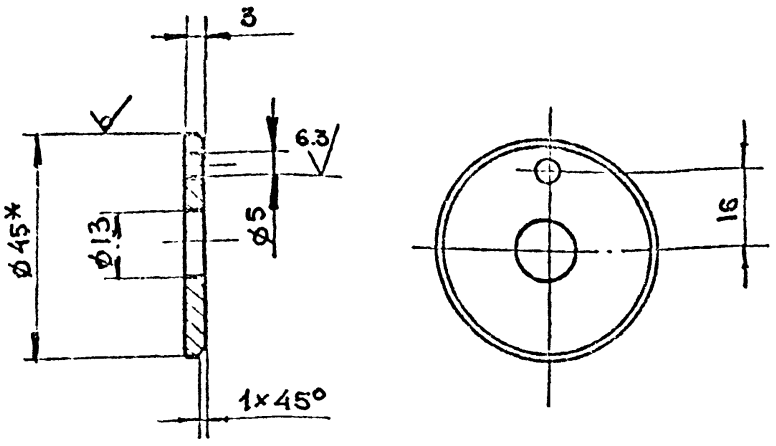


1. *Размер для справок.
2. $+t_2, -t_2, \pm\frac{t_2}{2}$

| Изм. | Лит. | N докум. | Подп. | Дата |
|---|---|---|---|---|
| Разраб. | Воробьева | | | |
| Пров. | Маркова | | | |
| Гл. инж. пр. | Ухорская | | | |
| Н. контр. | Ухорская | | | |

8-83.01.00.011

Шайба торцевая

| Лит. | Масса | Масштаб |
|---|---|---|
| | 0.05 | 1:1 |

Лист | Листов 1

Круг В-45 ГОСТ 2590-71 / ВСтЗсп-II-ГОСТ 535-79

Главапу Мосгорисполкома Моспромпроект Мастерская № 6

Формат А4

8-83.01.00.010

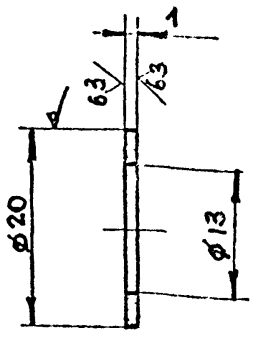


$+t_2, -t_2$

| Изм. | Лит. | N докум. | Подп. | Дата |
|---|---|---|---|---|
| Разраб. | Воробьева | | | |
| Пров. | Маркова | | | |
| Гл. инж. пр. | Ухорская | | | |
| Н. контр. | Ухорская | | | |

8-83.01.00.010

Кольцо

| Лит. | Масса | Масштаб |
|---|---|---|
| | 0.001 | 2:1 |

Лист | Листов 1

Бронза БрАж 9-4 ГОСТ 493-79

Главапу Мосгорисполкома Моспромпроект Мастерская № 6

Формат А4

8-83.01.00.008

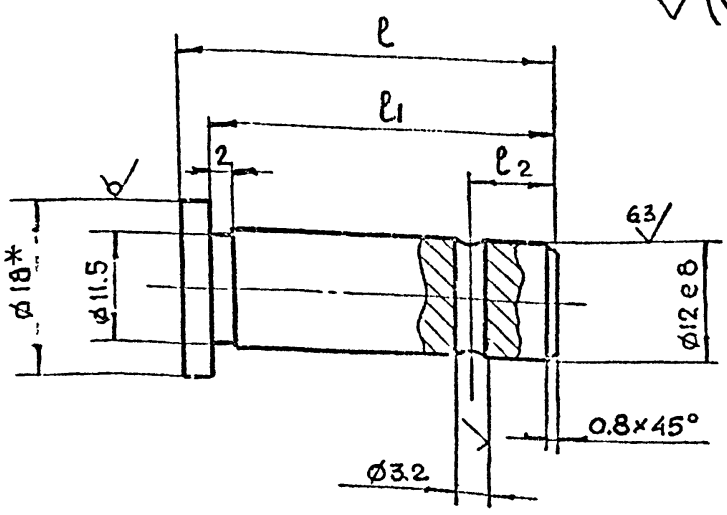


| Обозначение | Размеры в мм | | | Масса в кг |
|---|---|---|---|---|
| | l | l1 | l2 | |
| 8-83.01.00.008 | 42 | 39 | 13 | 0.04 |
| -01 | 33 | 30 | 4 | 0.04 |
| -02 | 40 | 38 | 4 | 0.04 |

1. *Размер для справок
2. $+t_2, -t_2, \pm\frac{t_2}{2}$

| Изм. | Лит. | N докум. | Подп. | Дата |
|---|---|---|---|---|
| Разраб. | Воробьева | | | |
| Пров. | Маркова | | | |
| Гл. инж. пр. | Ухорская | | | |
| Н. контр. | Ухорская | | | |

8-83.01.00.008

Палец

| Лит. | Масса | Масштаб |
|---|---|---|
| | 0.04 | 2:1 |

Лист | Листов 1

Круг В-18 ГОСТ 2590-71 / ВСтЗсп-II-ГОСТ 535-79

Главапу Мосгорисполкома Моспромпроект Мастерская № 6

8-83.01.00.007

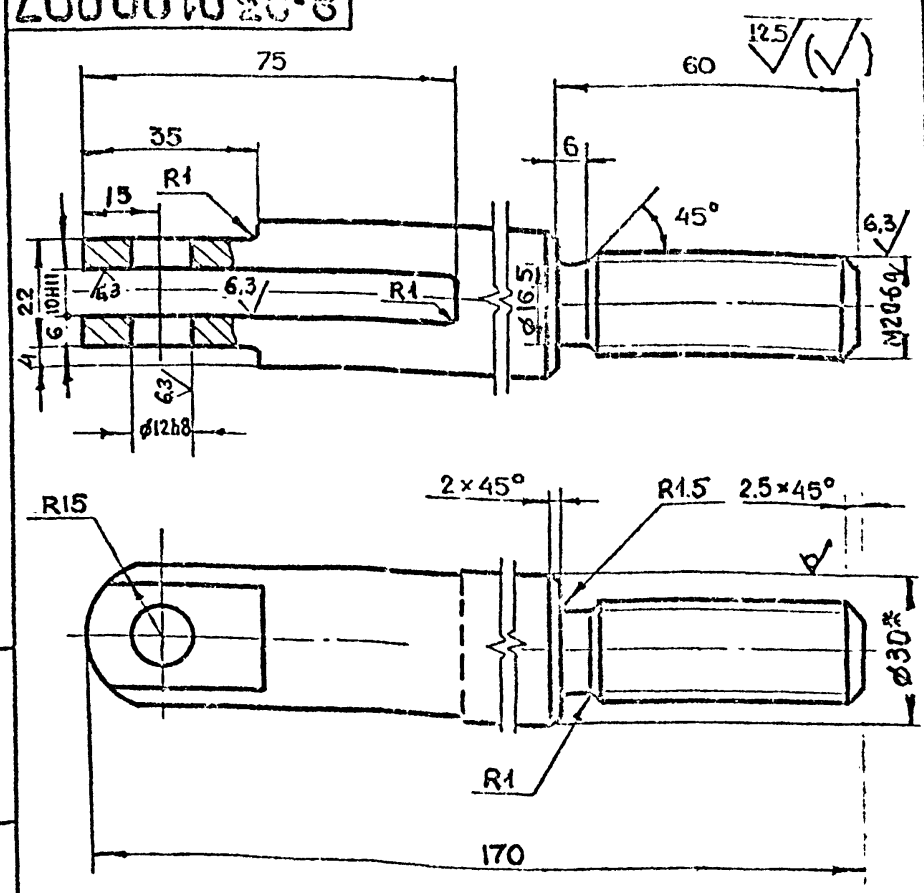


1. *Размер для справок
2. $+t_2, -t_2, \pm\frac{t_2}{2}$

| Изм. | Лит. | N докум. | Подп. | Дата |
|---|---|---|---|---|
| Разраб. | Воробьева | | | |
| Пров. | Маркова | | | |
| Гл. инж. пр. | Ухорская | | | |
| Н. контр. | Ухорская | | | |

8-83.01.00.007

Вилка

| Лит. | Масса | Масштаб |
|---|---|---|
| | 0.6 | 1:1 |

Лист | Листов 1

Круг В-30 ГОСТ 2590-71 / ВСтЗсп-II-ГОСТ 535-79

Главапу Мосгорисполкома Моспромпроект Мастерская № 6

Серия 01.036-1 Выпуск 11

## 8-83.01.00.015

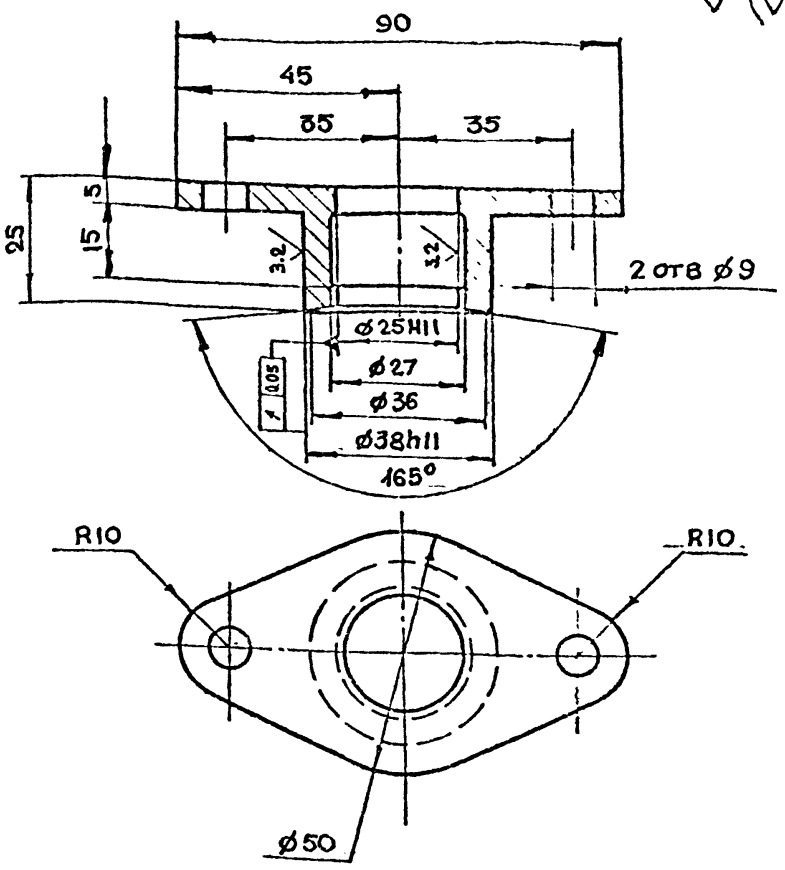


$+t_2, -t_2, \pm\frac{t_2}{2}$

| Изм | Лит | N докум. | Подп | Дата |
|---|---|---|---|---|
| Разраб | | Воробьева | | |
| Пров | | Маркова | | |
| Гл.инж.пр | | Ухорская | | |
| Н.контр. | | Ухорская | | |

**8-83.01.00.015**

Втулка

| Лит | Масса | Масштаб |
|---|---|---|
| | 0.2 | 1:1 |

Лист | Листов 1

Бронза БрА Ж9-4 ГОСТ 493-79

Главапу Мосгорисполкома МОСПРОМПРОЕКТ Мастерская №6

Формат А4

## 8-83.01.00.014

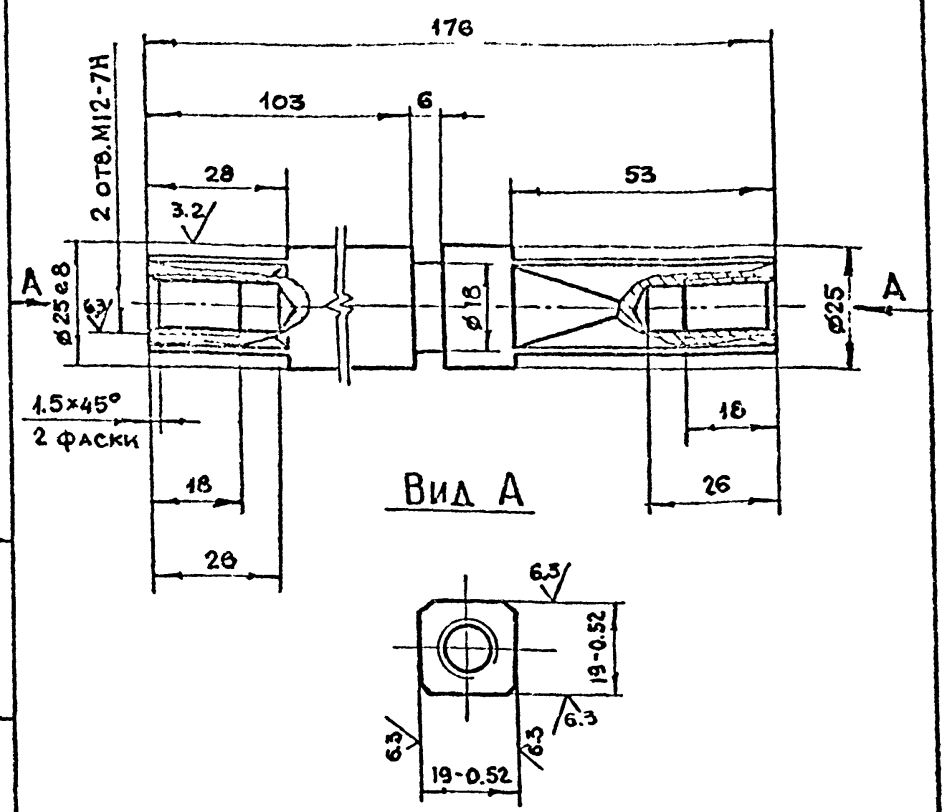


$+t_2, -t_2, \pm\frac{t_2}{2}$

| Изм | Лит | N докум | Подп | Дата |
|---|---|---|---|---|
| Разраб | | Воробьева | | |
| Пров | | Маркова | | |
| Гл.инж.пр | | Ухорская | | |
| Н.контр | | Ухорская | | |

**8-83.01.00.014**

Ось

| Лит | Масса | Масштаб |
|---|---|---|
| | 0.6 | 1:1 |

Лист | Листов 1

Круг В-26 ГОСТ 2590-71 / Вст3 сп-II-ГОСТ 535-79

Главапу Мосгорисполкома МОСПРОМПРОЕКТ Мастерская №6

Формат А4

## 8-83.01.00.013

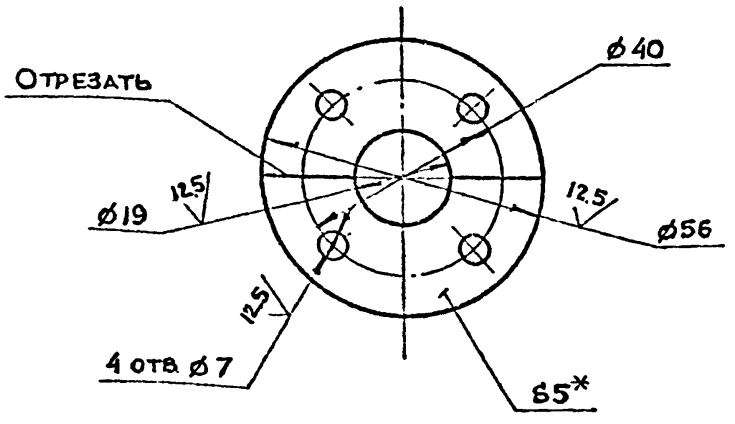


1. *Размер для справок

2. $+t_2, -t_2, \pm\frac{t_2}{2}$

| Изм | Лит | N докум. | Подп. | Дата |
|---|---|---|---|---|
| Разраб. | | Воробьева | | |
| Пров. | | Маркова | | |
| Гл.инж.пр. | | Ухорская | | |
| Н.контр. | | Ухорская | | |

**8-83.01.00.013**

Оседержатель

| Лит | Масса | Масштаб |
|---|---|---|
| | 0.1 | 1:1 |

Лист | Листов 1

Лист Б-ПН-5 ГОСТ 19903-74 / Ст3сп ГОСТ 14637-79

Главапу Мосгорисполкома МОСПРОМПРОЕКТ Мастерская №6

## 8-83.01.00.012

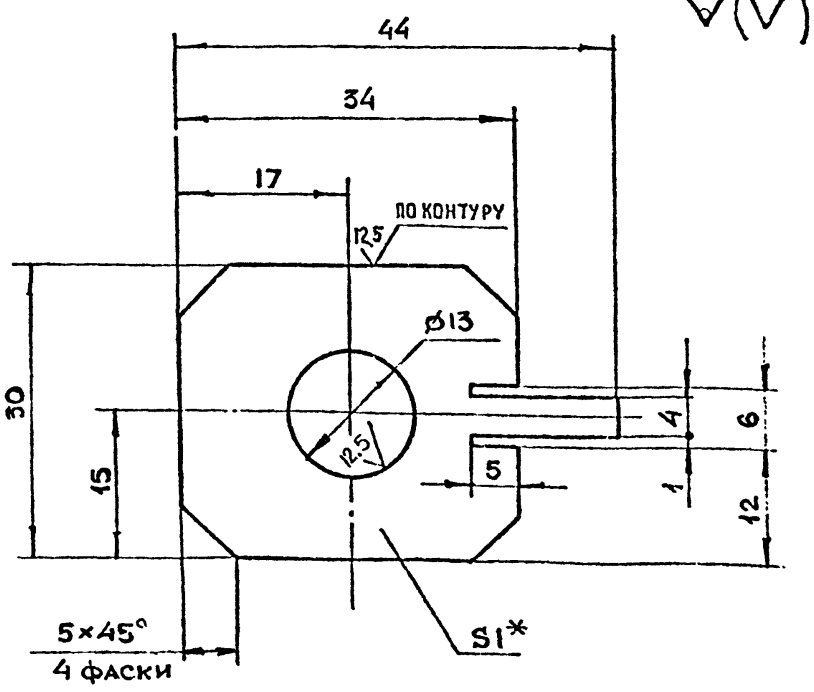


1. *Размер для справок

2. $+t_2, -t_2, \pm\frac{t_2}{2}$

| Изм | Лит | N докум | Подп | Дата |
|---|---|---|---|---|
| Разраб | | Воробьева | | |
| Пров. | | Маркова | | |
| Гл.инж.пр. | | Ухорская | | |
| Н.контр. | | Ухорская | | |
| Гл.констр. | | Григорьев | | |
| Гл.спец | | Быцков | | |
| Гл.конст | | Гришков | | |

**8-83.01.00.012.**

Планка стопорная

| Лит | Масса | Масштаб |
|---|---|---|
| | 0.008 | 2:1 |

Лист | Листов 1

Лист Б-ПН-1 ГОСТ 19903-74 / 3-IV-Ст3 сп ГОСТ 16523-70

Главапу Мосгорисполкома МОСПРОМПРОЕКТ Мастерская №6

Серия 01.036-1 Выпуск 11

8-83.01.01.003

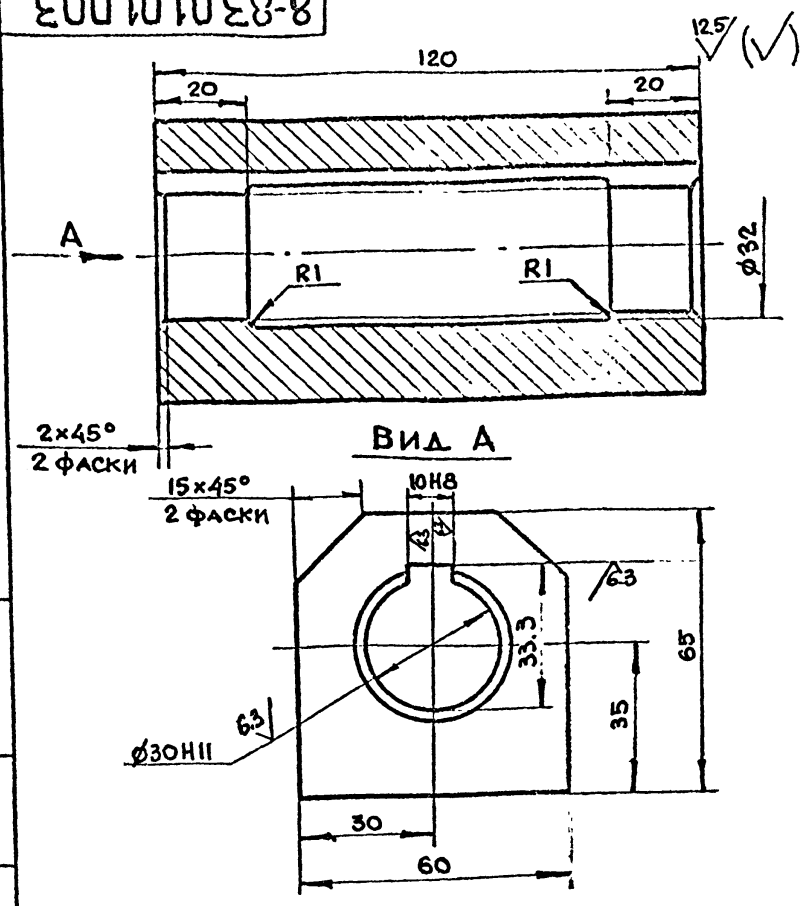


| Изм | Лист | N докум. | Подп. | Дата |
|---|---|---|---|---|
| Разраб | | Воробьева | | |
| Пров | | Маркова | | |
| Гл.инж.пр | | Ухорская | | |
| Н.контр | | Ухорская | | |

8-83.01.01.003

Направляющая

| Лит. | Масса | Масштаб |
|---|---|---|
| | 2.6 | 1:1 |

Лист | Листов 1

Ст3сп ГОСТ 380-71

ГлавАПУ Мосгорисполкома МОСПРОМПРОЕКТ Мастерская №6

Формат А4

Инв.N подл. | Подп. и дата | Взам.инв.N | Инв.N дубл. | Подп. и дата

8-83.01.01.002

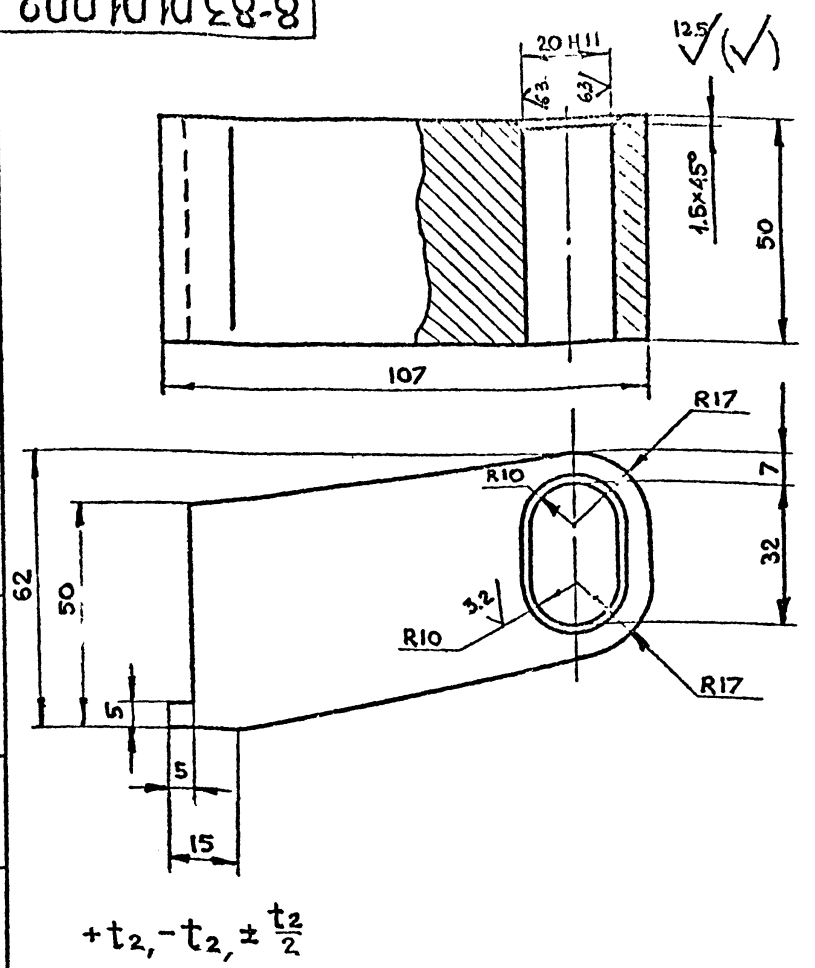


| Изм | Лист | N докум. | Подп. | Дата |
|---|---|---|---|---|
| Разраб | | Воробьева | | |
| Пров. | | Маркова | | |
| Гл.инж.пр. | | Ухорская | | |
| Н.контр. | | Ухорская | | |

8-83.01.01.002

Полупетля

| Лит | Масса | Масштаб |
|---|---|---|
| | 1.5 | 1:1 |

Лист | Листов 1

Ст3сп ГОСТ 380-71

ГлавАПУ Мосгорисполкома МОСПРОМПРОЕКТ Мастерская №6

Формат А4

Инв.N подл. | Подп. и дата | Взам.инв.N | Инв.N дубл. | Подп. и дата

Серия 01.036-1 Выпуск 11

8-83.01.01.001

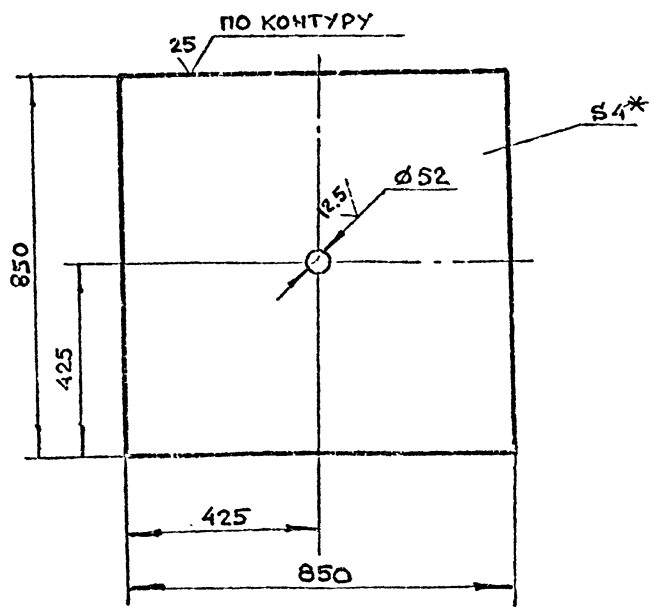


1 * Размер для справок

2. +t2, -t2, ± t2/2

| Изм | Лист | N докум. | Подп. | Дата |
|---|---|---|---|---|
| Разраб | | Воробьева | | |
| Пров. | | Маркова | | |
| Гл.инж.пр | | Ухорская | | |
| Н.контр. | | Ухорская | | |

8-83.01.01.001

Лист

| Лит | Масса | Масштаб |
|---|---|---|
| | 22.6 | 1:10 |

Лист | Листов 1

Лист Бт-4 ГОСТ 19903-74 Ст3сп ГОСТ 14637-79

ГлавАПУ Мосгорисполкома

Инв.N подл. | Подп. и дата | Взам.инв.N | Инв.N дубл. | Подп. и дата

| Формат | Зона | Поз. | Обозначение | Наименование | Кол | Примечание |
|---|---|---|---|---|---|---|
| | | | | Документация | | |
| А2 | | | 8-83.01.01.000СБ | Сборочный чертеж | | |
| | | | | Детали | | |
| А4 | | 1 | 8-83.01.01.001 | Лист | 1 | |
| А4 | | 2 | 8-83.01.01.002 | Полупетля | 2 | |
| А4 | | 3 | 8-83.01.01.003 | Направляющая | 4 | |
| А4 | | 4 | 8-83.01.01.004 | Основание | 4 | |
| А4 | | 5 | 8-83.01.01.005 | Кольцо | 1 | |
| А4 | | 6 | 8-83.01.01.006 | Ручка | 2 | |
| А4 | | 7 | 8-83.01.01.007 | Бобышка | 1 | |
| А4 | | 8 | 8-83.01.01.008 | Швеллер | 1 | |
| А4 | | 9 | 8-83.01.01.009 | Уголок | 2 | |
| А4 | | 10 | 8-83.01.01.010 | Уголок | 2 | |
| Бч | | 11 | 8-83.01.01.011 | Полоса | | |
| | | | | Лист Бт-3 ГОСТ 19903-74 / 3-Н-Ст3сп ГОСТ 16523-70 | | |
| | | | | (20×772) h14 | 4 | 1.6 кг |
| Бч | | 12 | 8-83.01.01.012 | Уголок | | |
| | | | | Уголок 10×10-Б ГОСТ 8509-72 / Ст3сп-2 ГОСТ 535-79 | | |
| | | | | l=856 h14 | 2 | 4.1 кг |
| Бч | | 13 | 8-83.01.01.013 | Уголок | | |
| | | | | Уголок 45×25×4-Б ГОСТ 8510-72 / Ст3сп-2 ГОСТ 535-79 | | |
| | | | | l=50 h14 | 1 | 0.1 кг |

| Изм | Лист | N докум. | Подп. | Дата |
|---|---|---|---|---|
| Разраб | | Воробьева | | |
| Пров. | | Маркова | | |
| Гл.инж.пр | | Ухорская | | |
| Н.контр. | | Ухорская | | |

8-83.01.01.000

Полотно

| Лит | Лист | Листов |
|---|---|---|
| | 1 | |

ГлавАПУ Мосгорисполкома МОСПРОМПРОЕКТ Мастерская №6

Инв.N подл. | Подп. и дата | Взам.инв.N | Инв.N дубл. | Подп. и дата

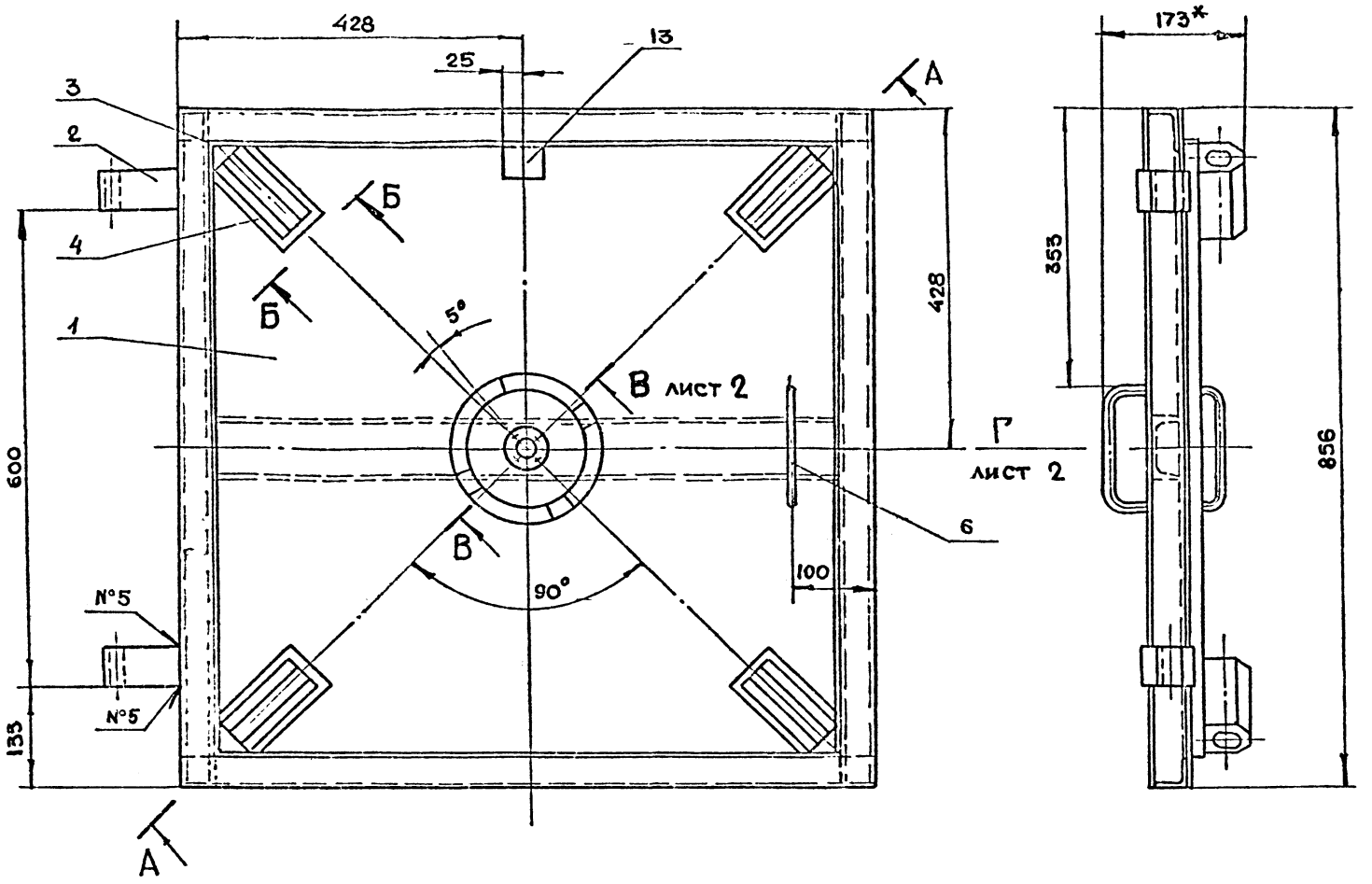


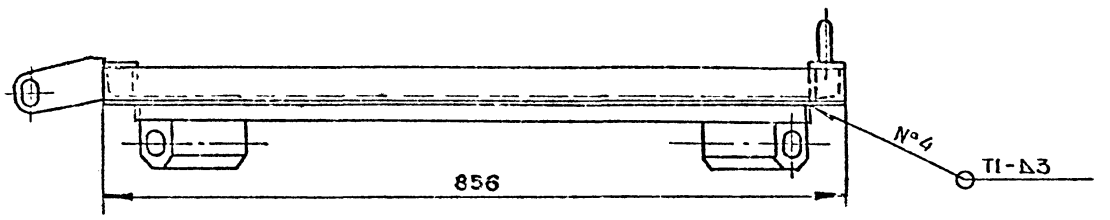


А - А повернуто

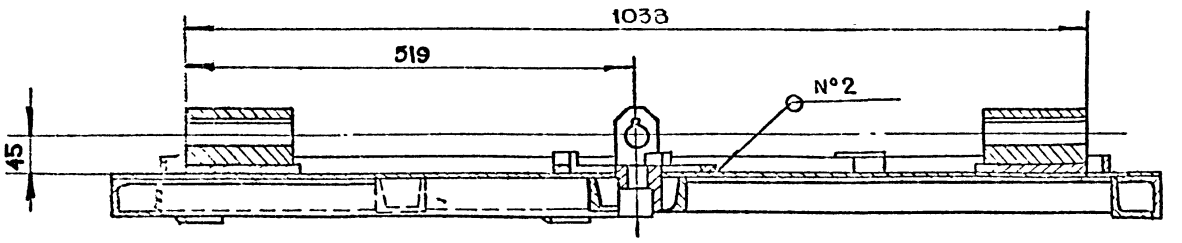


Б - Б повернуто

м 1:1

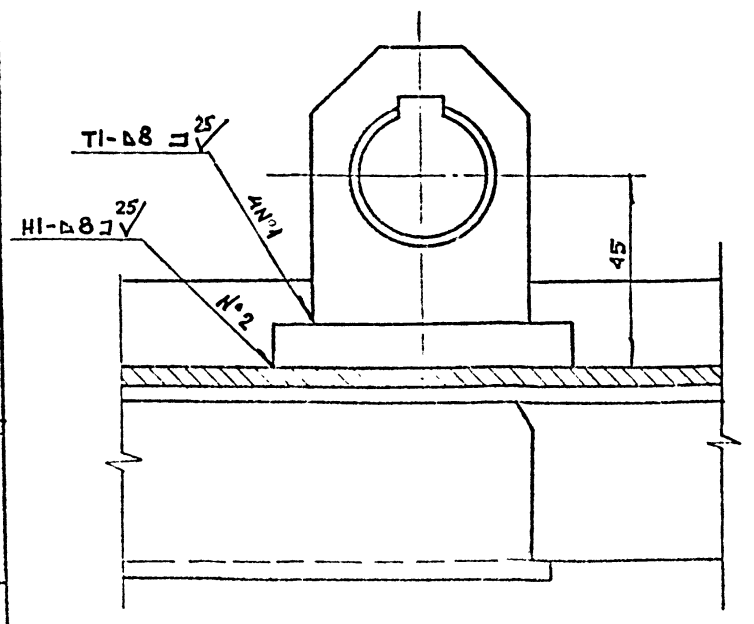


1. *Размеры для справок
2. $+t_2, -t_2, \pm \frac{t_2}{2}$
3. Сварку производить по ГОСТ 5264-80

| | | | | | |
|---|---|---|---|---|---|
| Изм. | Лист | № докум. | Подп. | Дата | 8-83.01.01.000СБ |
| Разраб. | | Воробьева | | | Полотно. Сборочный чертеж |
| Пров. | | Маркова | | | Лит. / Масса 60.4 / Масштаб 1:5 |
| Гл. инж. пр. | | Ухорская | | | Лист 1 / Листов 2 |
| Н. контр. | | Ухорская | | | Главмосстроя Мосгорпромпроект мастерская |
| Гл. констр. | | Григорьев | | | |
| Гл. спец. | | Бычков | | | |
| Нач. маст. | | Грибков | | | |

Серия 01.036-4 Выпуск 11

Инв. № подл. | Подп. и дата | Взам. инв. № | Инв. № дубл. | Подп. и дата

Вид Г лист 1

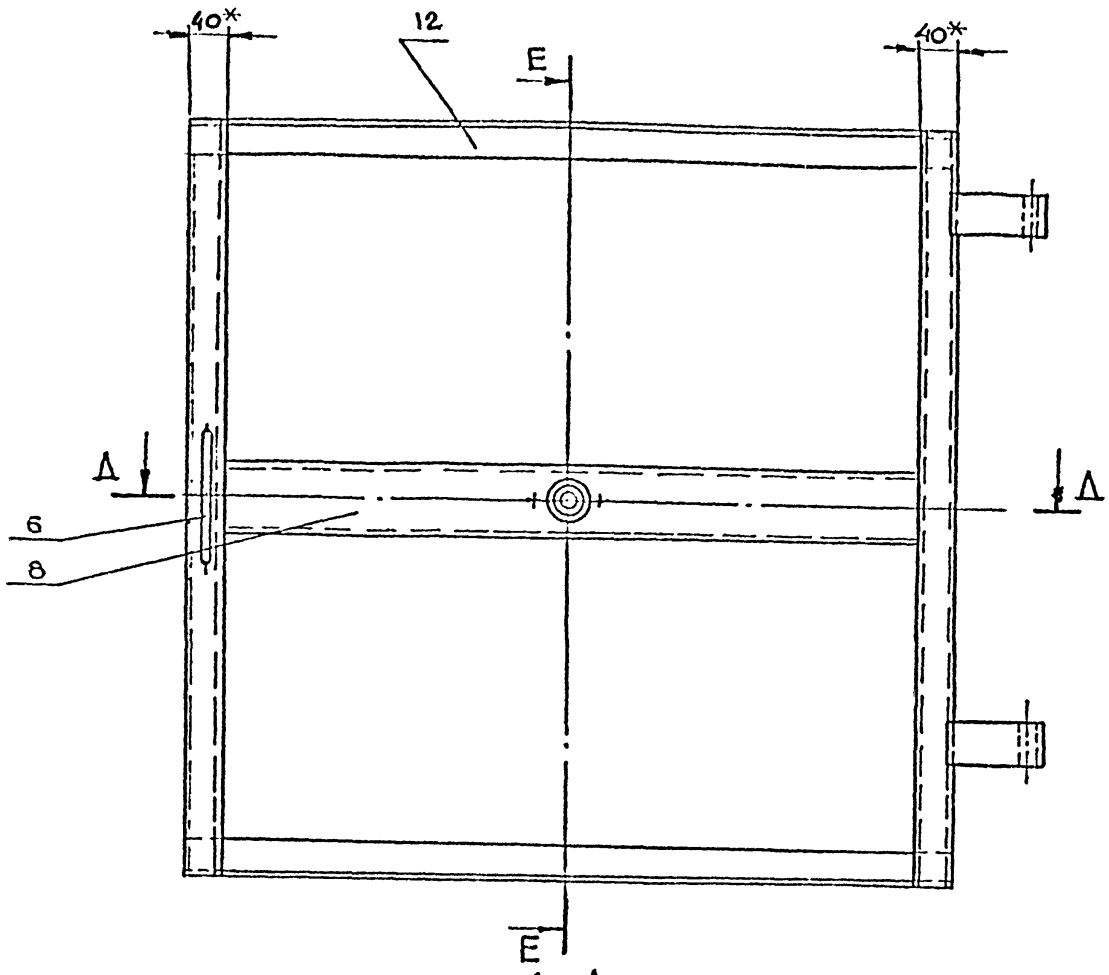


Е-Е

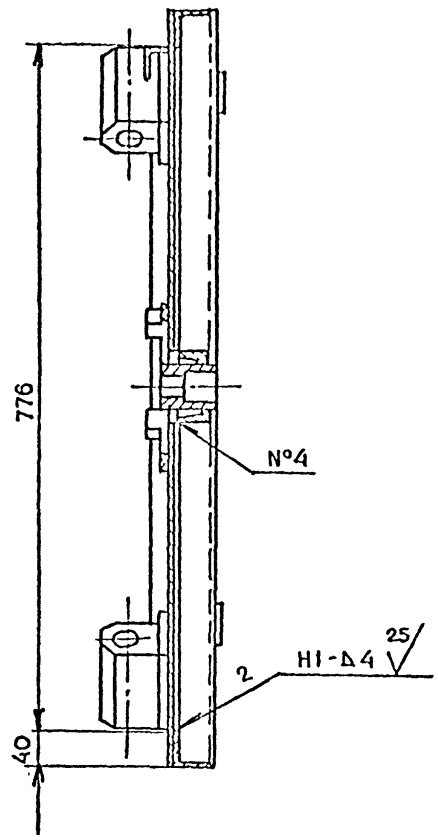


Д-Д

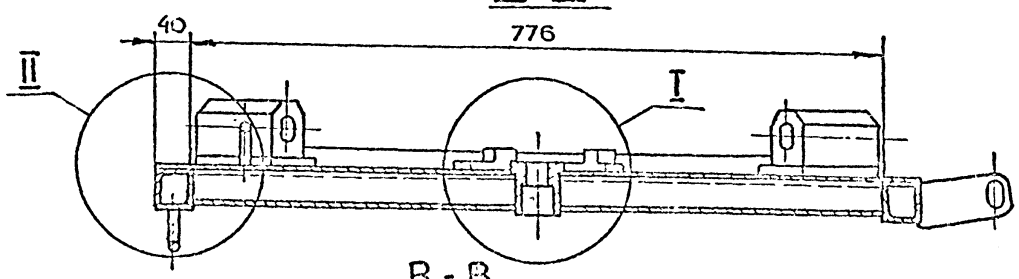


В-В повернуто лист 1
М 1:1

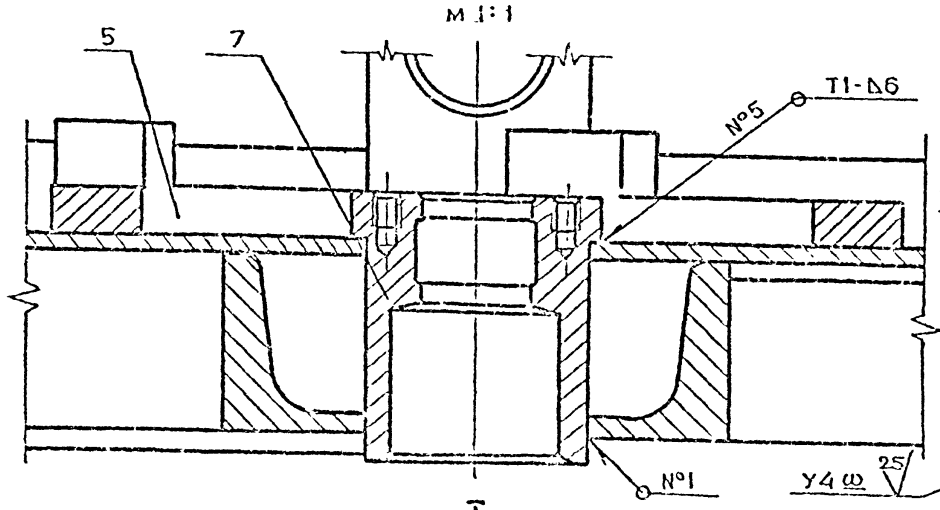


II
М 1:1

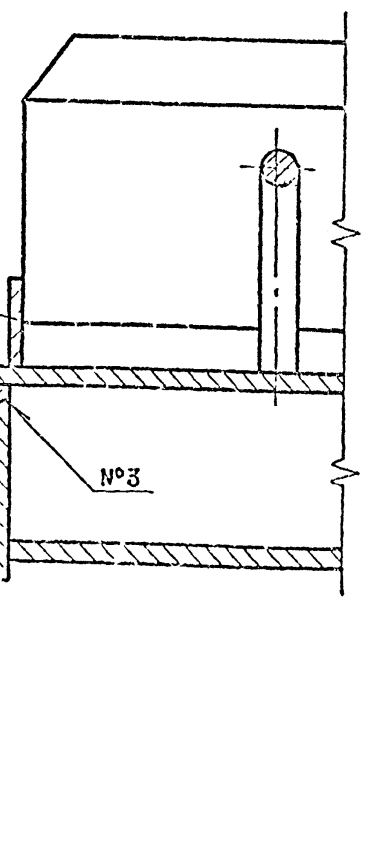


I
М 1:1

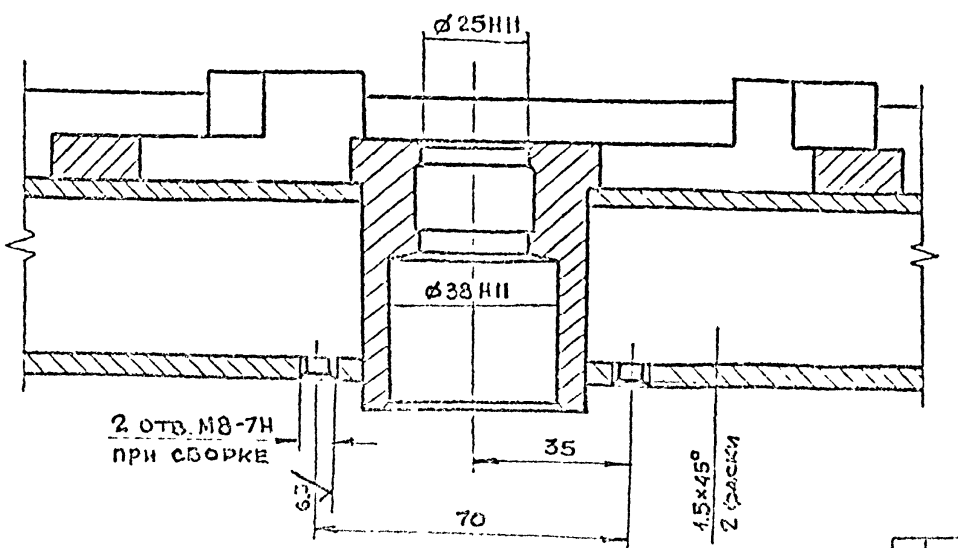


Серия 01.036-1 Выпуск 11

| Инв. № подл. | Подп. и дата | Взам. инв. № | Инв. № дубл. | Подп. и дата |
|---|---|---|---|---|
| | | | | |

## 8-83.01.01.007

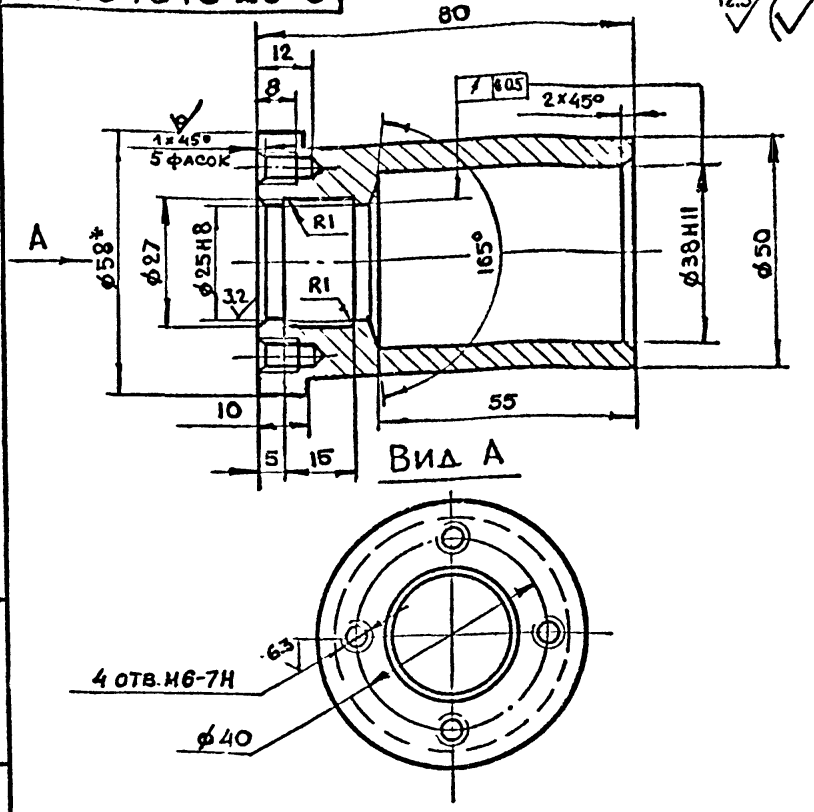


1. *Размер для справок
2. $+t_2, -t_2, \pm \frac{t_2}{2}$

| Изм. | Лит. | N докум. | Подп. | Дата | 8-83.01.01.007 | | | |
|---|---|---|---|---|---|---|---|---|
| Разраб. | | Воробьева | | | Бобышка | Лит. | Масса | Масштаб |
| Пров. | | Маркова | | | | | 0.6 | 1:1 |
| Гл. инж. пр. | | Ухорская | | | | Лист | Листов 1 | |
| Н. контр. | | Ухорская | | | | | | |
| | | | | | Круг 8-58 ГОСТ 2590-71 / Вст3сп-2-ГОСТ 535-79 | Главпу Мосгорисполкома Моспромпроект Мастерская №6 | | |

Подл. и дата | Инв. N дубл. | Взам. инв. N | Подл. и дата | Инв. N подл.

Формат А4

## 8-83.01.01.006

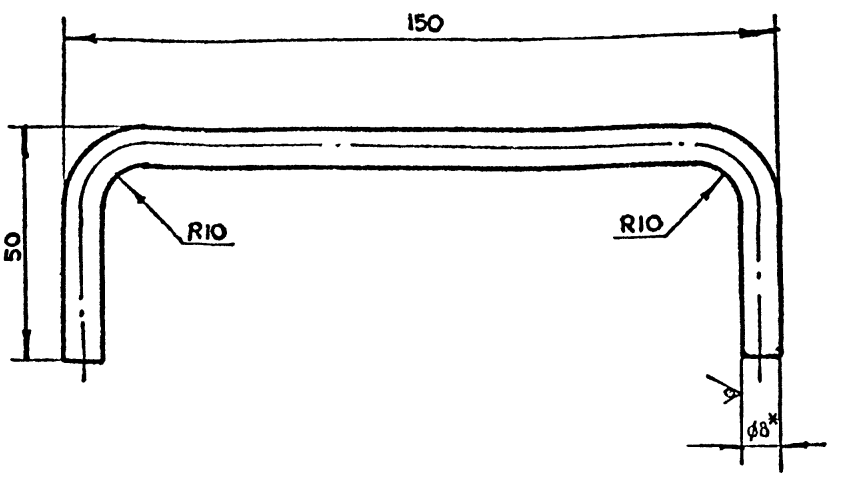


1. *Размер для справок
2. $-t_2, \pm \frac{t_2}{2}$
3. Длина развертки $\ell$ = 220 мм.

| Изм. | Лит. | N докум. | Подп. | Дата | 8-83.01.01.006 | | | |
|---|---|---|---|---|---|---|---|---|
| Разраб. | | Воробьева | | | Ручка | Лит. | Масса | Масштаб |
| Пров. | | Маркова | | | | | 0.1 | 1:1 |
| Гл. инж. пр. | | Ухорская | | | | Лист | Листов 1 | |
| Н. контр. | | Ухорская | | | | | | |
| | | | | | Круг 8-8 ГОСТ 2590-71 / Вст3сп-2-ГОСТ 535-79 | Главпу Мосгорисполкома Моспромпроект Мастерская №6 | | |

Подл. и дата | Инв. N дубл. | Взам. инв. N | Подл. и дата | Инв. N подл.

Формат А4

Серия 01.036-1 Выпуск 11

## 8-83.01.01.005

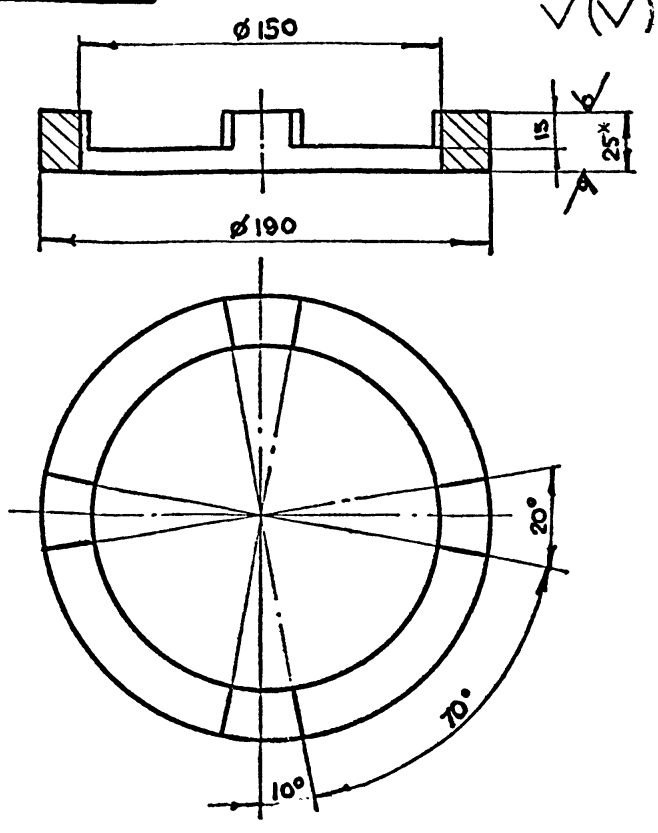


1. *Размер для справок
2. $+t_2, -t_2, \pm \frac{t_2}{2}$

| Изм. | Лит. | N докум. | Подп. | Дата | 8-83.01.01.005 | | | |
|---|---|---|---|---|---|---|---|---|
| Разраб. | | Воробьева | | | Кольцо | Лит. | Масса | Масштаб |
| Пров. | | Маркова | | | | | 1.1 | 1:2 |
| Гл. инж. пр. | | Ухорская | | | | Лист | Листов 1 | |
| Н. контр. | | Ухорская | | | | | | |
| | | | | | Лист Б-ПН-5 ГОСТ 19903-74 / Г3Сп ГОСТ 14637-79 | Главпу Мосгорисполкома Моспромпроект Мастерская №6 | | |

Подл. и дата | Инв. N дубл. | Взам. инв. N | Подл. и дата | Инв. N подл.

Формат А4

## 8-83.01.01.004

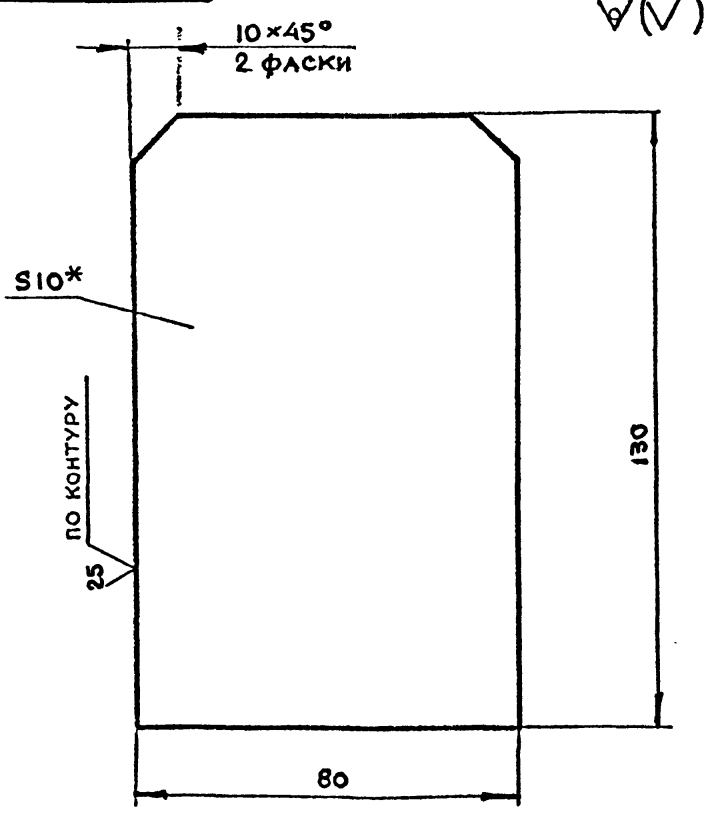


1. *Размер для справок.
2. $-t_2, \pm \frac{t_2}{2}$

| Изм. | Лит. | N докум. | Подп. | Дата | 8-83.01.01.004 | | | |
|---|---|---|---|---|---|---|---|---|
| Разраб. | | Воробьева | | | Основание | Лит. | Масса | Масштаб |
| Пров. | | Маркова | | | | | 0.8 | 1:1 |
| Гл. инж. пр. | | Ухорская | | | | Лист | Листов 1 | |
| Н. контр. | | Ухорская | | | | | | |
| Гл. констр. | | Григорьев | | | Лист Б-ПН-10 ГОСТ 19903-74 / Г3Сп ГОСТ 14637-79 | Главпу Мосгорисполкома Моспромпроект Мастерская №6 | | |
| Гл. спец. | | Бычков | | | | | | |
| Нач. маст. | | Грибков | | | | | | |

Подл. и дата | Инв. N дубл. | Взам. инв. N | Подл. и дата | Инв. N подл.

Формат А4

## 8-83.01.00.016

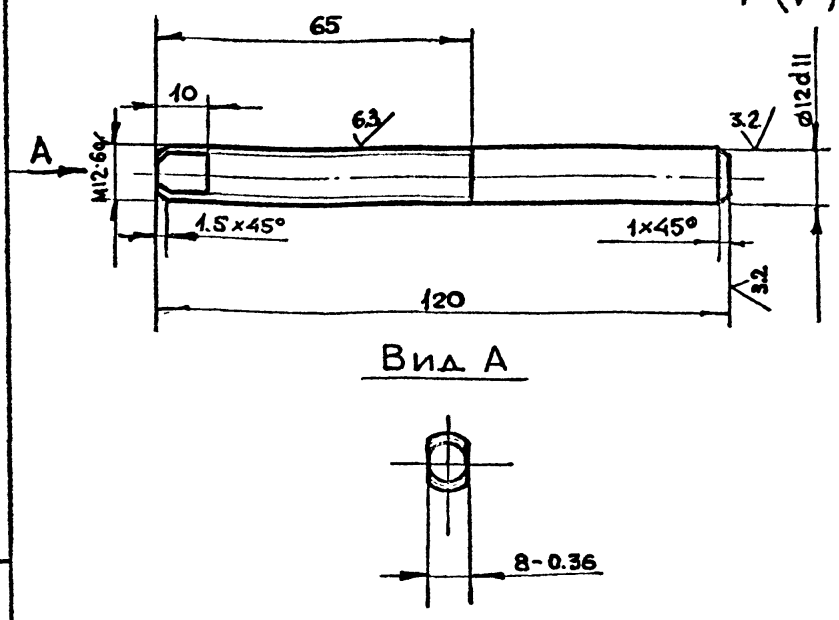


Вид А




$-t_2, \pm \frac{t_2}{2}$

| Изм. | Лит | N докум. | Подп. | Дата | 8-83.01.00.016 | | | |
|---|---|---|---|---|---|---|---|---|
| Разраб. | | Воробьева | | | Ось | Лит. | Масса | Масштаб |
| Пров. | | Маркова | | | | | 0.1 | 1:1 |
| Гл.инж.пр. | | Ухорская | | | | Лист | Листов 1 | |
| Н.контр. | | Ухорская | | | | | | |
| | | | | | Круг 8-14 ГОСТ 2590-71 / В-Ст3сп-II-ГОСТ 535-79 | ГлавАПУ Мосгорисполкома МОСПРОМПРОЕКТ Мастерская №6 | | |

Подл. и дата | Инв. N подл. | Взам. инв. N | Инв. N дубл. | Подп. и дата

Формат А4

## 8-83.01.01.010

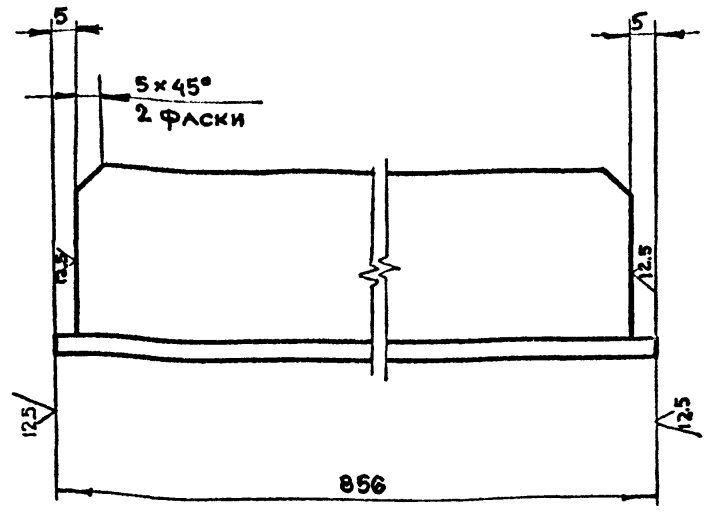


$-t_2, \pm \frac{t_2}{2}$

| Изм. | Лит | N докум. | Подп. | Дата | 8-83.01.01.010 | | | |
|---|---|---|---|---|---|---|---|---|
| Разраб. | | Воробьева | | | Уголок | Лит. | Масса | Масштаб |
| Пров. | | Маркова | | | | | 2.0 | 1:1 |
| Гл.инж.пр. | | Ухорская | | | | Лист | Листов 1 | |
| Н.контр. | | Ухорская | | | | | | |
| | | | | | Уголок 40×40×4-Б ГОСТ 8509-72 / Ст3сп-II-ГОСТ 535-79 | ГлавАПУ Мосгорисполкома МОСПРОМПРОЕКТ Мастерская №6 | | |

Подл. и дата | Инв. N подл. | Взам. инв. N | Инв. N дубл. | Подп. и дата

Формат А4

Серия 01.036-1 Выпуск 11

## 8-83.01.01.009

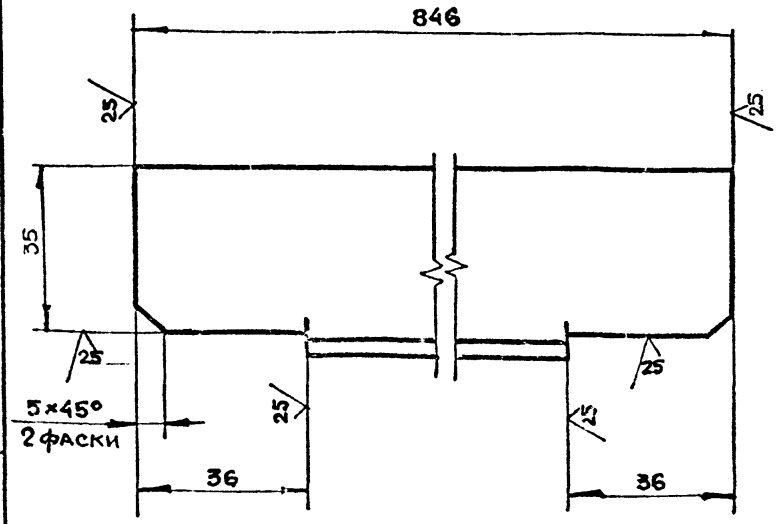


$-t_2, \pm \frac{t_2}{2}$

| Изм. | Лит | N докум. | Подп. | Дата | 8-83.01.01.009 | | | |
|---|---|---|---|---|---|---|---|---|
| Разраб. | | Воробьева | | | Уголок | Лит. | Масса | Масштаб |
| Провер. | | Маркова | | | | | 1.9 | 1:1 |
| Гл.инж.пр. | | Ухорская | | | | Лист | Листов 1 | |
| Н. контр. | | Ухорская | | | | | | |
| | | | | | Уголок 40×40×4-Б ГОСТ 8509-72 / Ст3сп-II-ГОСТ 535-79 | ГлавАПУ Мосгорисполкома МОСПРОМПРОЕКТ Мастерская №6 | | |

Подл. и дата | Инв. N подл. | Взам. инв. N | Инв. N дубл. | Подп. и дата

## 8-83.01.01.008

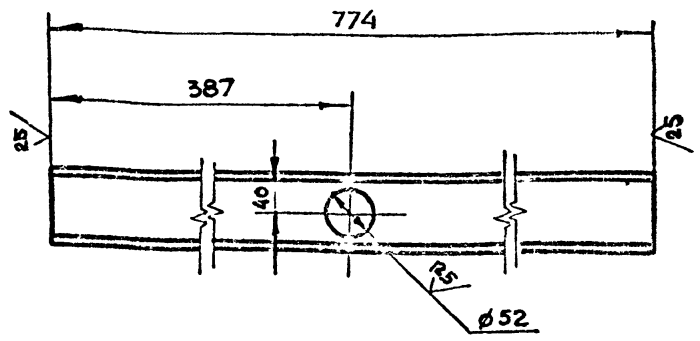


$+t_2, -t_2, \pm \frac{t_2}{2}$

| Изм. | Лит | N докум. | Подп. | Дата | 8-83.01.01.008 | | | |
|---|---|---|---|---|---|---|---|---|
| Разраб. | | Воробьева | | | Швеллер | Лит. | Масса | Масштаб |
| Провер. | | Маркова | | | | | 5.4 | 1:5 |
| Гл.инж.пр. | | Ухорская | | | | Лист | Листов 1 | |
| Н.контр. | | Ухорская | | | | | | |
| Гл.констр. | | Григорьев | | | | | | |
| Гл.спец. | | Бычков | | | Швеллер 80 ГОСТ 8240-72 / В Ст3сп-II-ГОСТ 535-79 | ГлавАПУ Мосгорисполкома МОСПРОМПРОЕКТ Мастерская №6 | | |
| Нач.маст. | | Грибков | | | | | | |

Подл. и дата | Инв. N подл. | Взам. инв. N | Инв. N дубл. | Подп. и дата

8-83.02.00.003

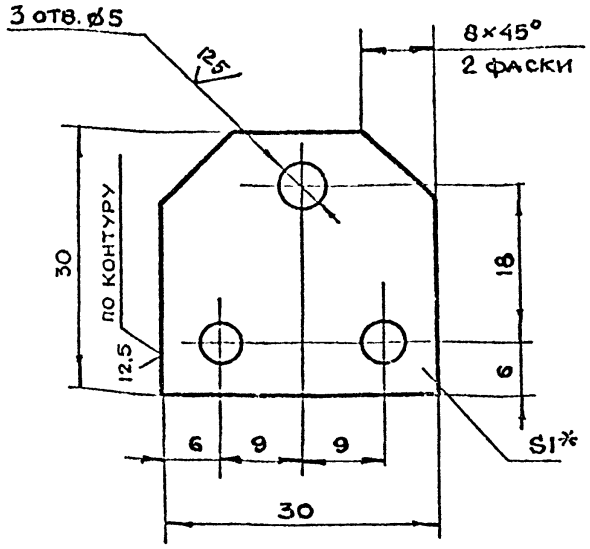


1. *Размер для справок
2. $+t_2, -t_2, \pm\frac{t_2}{2}$

| Изм. | Лит | N докум | Подп | Дата |
|---|---|---|---|---|
| Разраб | | Воробьева | | |
| Пров | | Маркова | | |
| Гл.инж.пр. | | Ухорская | | |
| Н.контр. | | Ухорская | | |

**8-83.02.00.003**

Крышка

| Лит | Масса | Масштаб |
|---|---|---|
| | 0.01 | 2:1 |

Лист | Листов 1

Лист 5-ПН-1.0 ГОСТ 19903-74
3-IV G3 СП ГОСТ 16523-70

Главапу Мосгорисполкома Моспромпроект Мастерская №6

Формат А4

| Формат | Зона | Поз | Обозначение | Наименование | Кол. | Примечание |
|---|---|---|---|---|---|---|
| | | | | Документация | | |
| А3 | | | 8-83.01.02.100СБ | Сборочный чертеж | | |
| | | | | Детали | | |
| А4 | | 1 | 8-83.01.02.101 | Рычаг | 1 | |
| А4 | | 2 | 8-83.01.02.102 | Втулка | 1 | |
| А4 | | 3 | 8-83.01.02.103 | Вилка | 2 | |

Серия 01.036-1 Выпуск 11

| Изм. | Лит | N докум. | Подп. | Дата |
|---|---|---|---|---|
| Разраб. | | Воробьева | | |
| Провер. | | Маркова | | |
| Гл.инж.пр. | | Ухорская | | |
| Н.контр. | | Ухорская | | |

**8-83.01.02.100**

Штурвал

| Лит | Лист | Листов |
|---|---|---|
| | | 1 |

Главапу Мосгорисполкома Моспромпроект Мастерская №6

12.5

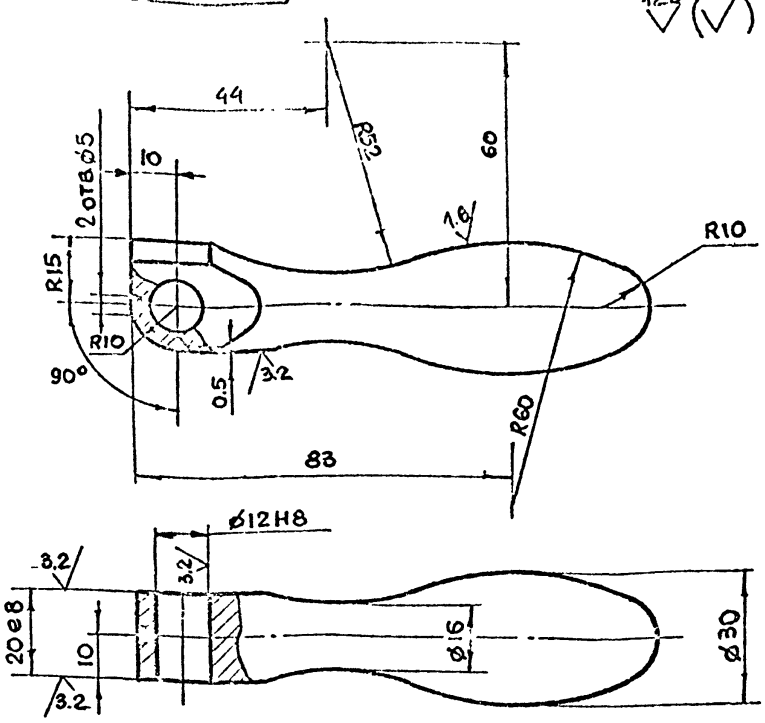


$+t_2, -t_2, \pm\frac{t_2}{2}$

| Изм. | Лит | N докум. | Подп | Дата |
|---|---|---|---|---|
| Разраб. | | Воробьева | | |
| Пров. | | Маркова | | |
| Гл.инж.пр. | | Ухорская | | |
| Н.контр. | | Ухорская | | |

**8-83.01.02.001**

Ручка

| Лит | Масса | Масштаб |
|---|---|---|
| | 0.4 | 1:1 |

Лист | Листов 1

Круг 8-30 ГОСТ 2590-71
45-2-5 ГОСТ 1050-74

Главапу Мосгорисполкома Моспромпроект Мастерская №6

Формат А4

| Формат | Зона | Поз. | Обозначение | Наименование | Кол. | Примечание |
|---|---|---|---|---|---|---|
| | | | | Документация | | |
| А3 | | | 8-83.01.02.000СБ | Сборочный чертеж | | |
| | | | | Сборочные единицы | | |
| А4 | | 1 | 8-83.01.02.100 | Штурвал | 1 | |
| | | | | Детали | | |
| А4 | | 2 | 8-83.01.02.001 | Ручка | 2 | |
| А4 | | 3 | 8-83.01.02.002 | Пружина | 2 | |
| А4 | | 4 | 8-83.01.00.008-02 | Палец | 2 | |
| | | | | Стандартные изделия | | |
| | | 5 | | Шайба 12.0201 ГОСТ 11371-68 | 2 | |
| | | 6 | | Шплинт 3×20.2.019 ГОСТ 397-79 | 2 | |
| | | 7 | | Шарик 5-10 ГОСТ 3722-81 | 2 | |

| Изм. | Лит | N докум. | Подп. | Дата |
|---|---|---|---|---|
| Разраб. | | Воробьева | | |
| Пров. | | Маркова | | |
| Гл.инж.пр. | | Ухорская | | |
| Н.контр. | | Ухорская | | |

**8-83.01.02.000**

Штурвал в сборе

| Лит. | Лист | Листов |
|---|---|---|
| | | 1 |

Главапу Мосгорисполкома Моспромпроект Мастерская №6

8-83.01.02.100СБ

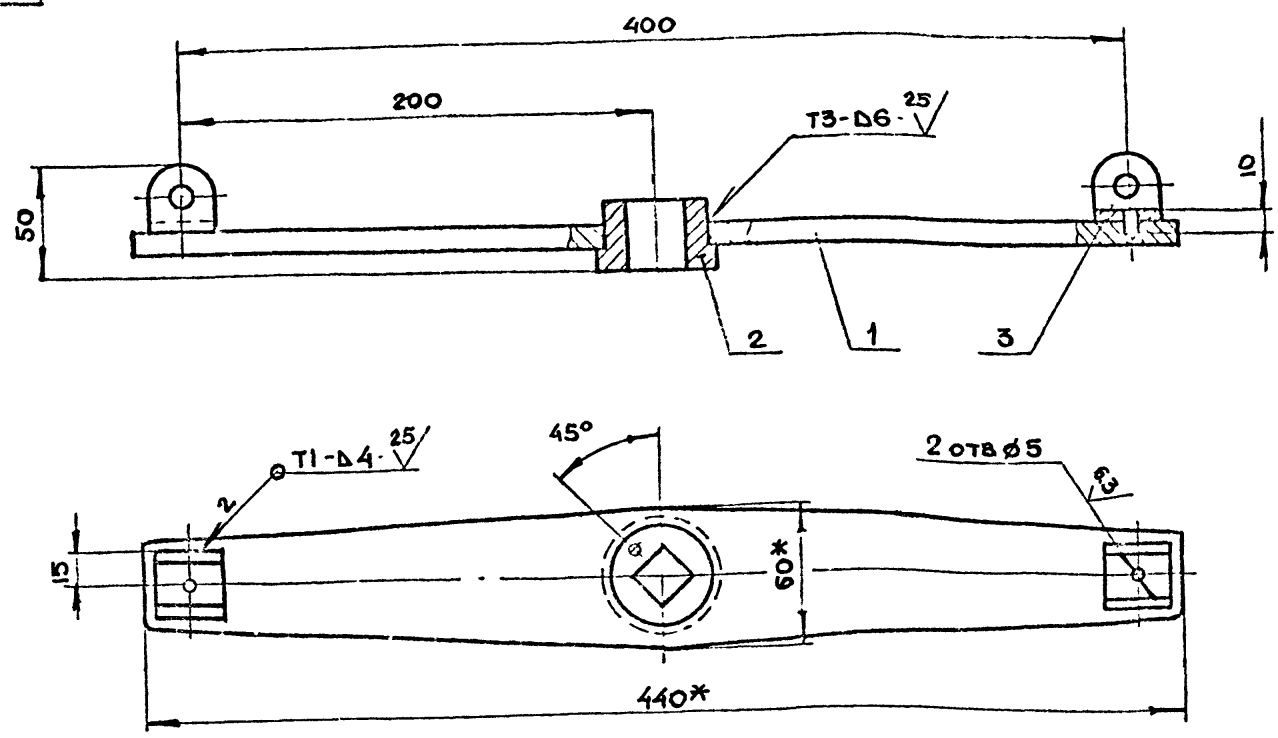


1. *Размер для справок
2. $+t_2, -t_2, \pm\frac{t_2}{2}$
3. Сварку производить по ГОСТ 5264-80

| | | | | | | | |
|---|---|---|---|---|---|---|---|
| Изм. Лит | N докум. | Подп | Дата | 8-83.01.02.100СБ | | | |
| Разраб | Воробьева | | | Штурвал. Сборочный чертеж | Лит | Масса 2.3 | Масштаб 1:2 |
| Пров | Маркова | | | | Лист | Листов 1 | |
| Гл. инж. пр. | Ухорская | | | | Главапу Мосгорисполкома МОСПРОМПРОЕКТ Мастерская N6 | | |
| Н. контр. | Ухорская | | | | | | |

Формат А3

Инв. N подл | Подп. и дата | Взам. инв. N | Инв. N дубл | Подп. и дата

Серия 01.036-1 Выпуск 11

8-83.01.02.000СБ

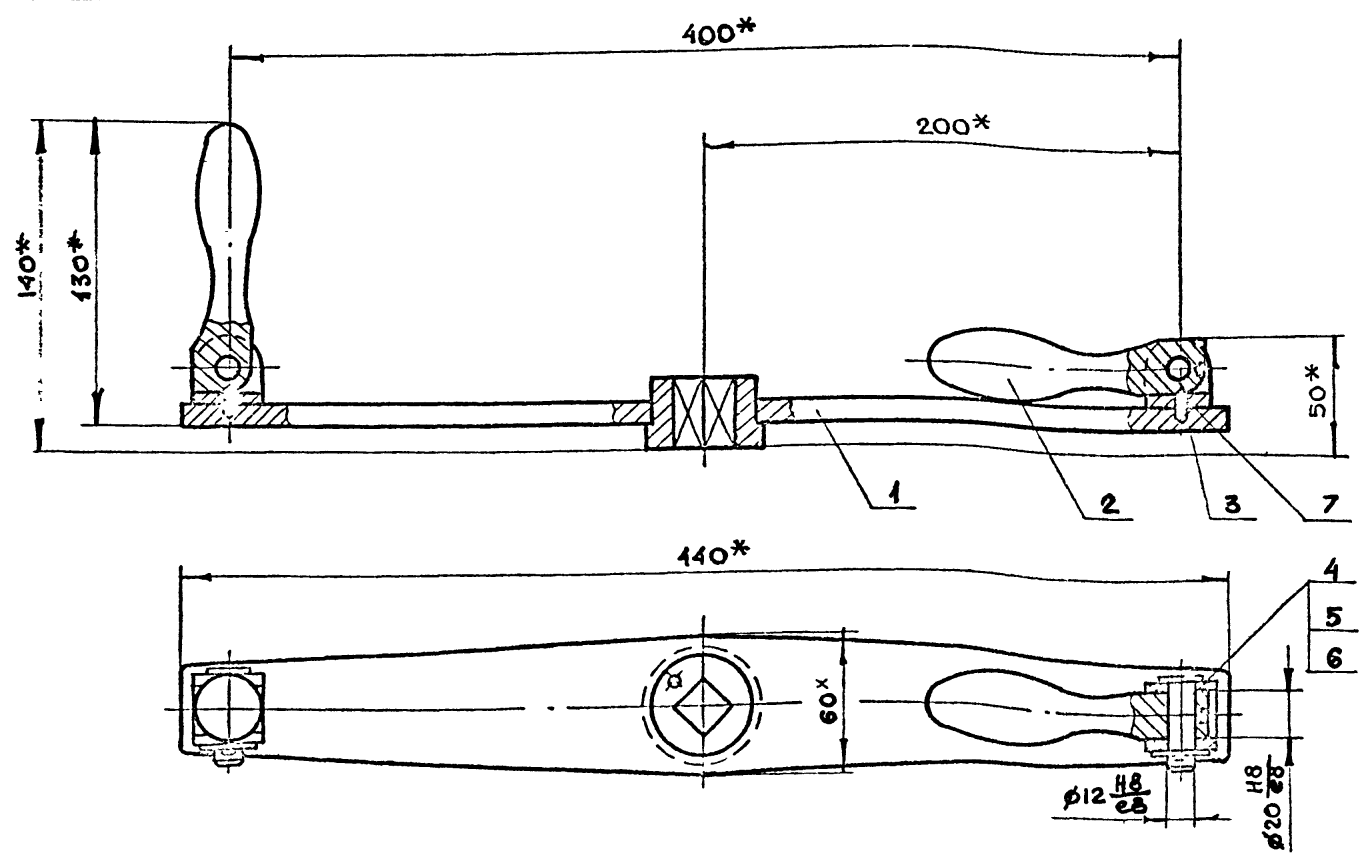


*Размеры для справок

| | | | | | | | |
|---|---|---|---|---|---|---|---|
| Изм. Лит | N докум. | Подп. | Дата | 8-83.01.02.000СБ | | | |
| Разраб | Воробьева | | | Штурвал в сборе Сборочный чертеж | Лит. | Масса 3.2 | Масштаб 1:2 |
| Пров. | Маркова | | | | Лист | Листов 1 | |
| Гл. инж. пр. | Ухорская | | | | Главапу Мосгорисполкома МОСПРОМПРОЕКТ Мастерская N6 | | |
| Н. контр. | Ухорская | | | | | | |
| Гл. констр. | Григорьев | | | | | | |
| Гл. спец. | Бычков | | | | | | |
| Нач. маст. | Грибков | | | | | | |

Инв. N подл | Подп. и дата | Взам. инв. N | Инв. N дубл | Подп. и дата

Копировал [signature] Формат А3

12.5 (√)

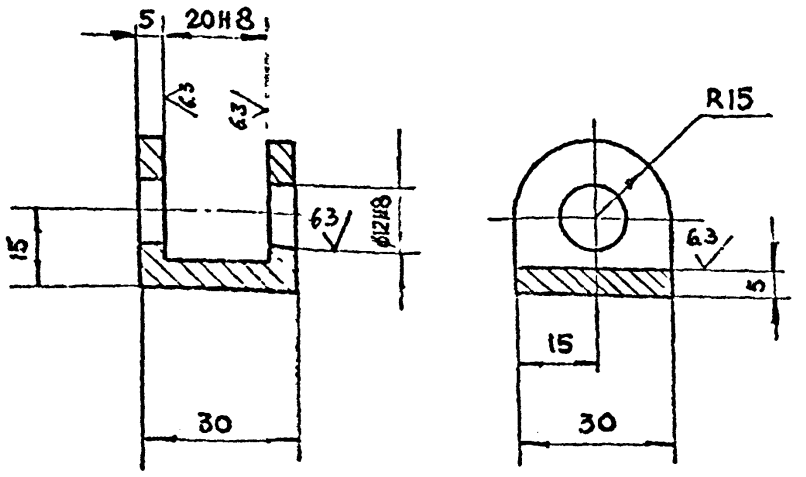


$+t_2, -t_2, \pm \frac{t_2}{2}$

| | | | | | |
|---|---|---|---|---|---|
| Изм | Лист | N докум. | Подп. | Дата | |
| Разраб. | | Воробьева | | | |
| Пров. | | Маркова | | | |
| Гл.инж.пр. | | Ухорская | | | |
| Н.контр. | | Ухорская | | | |

8-83.01.02.103

Вилка

| Лит | Масса | Масштаб |
|---|---|---|
| | 0.1 | 1:1 |
| Лист | Листов 1 | |

Сталь 35 ГОСТ 380-71

ГлавНПУ Мосгорисполкома МОСПРОМПРОЕКТ мастерская №6

Формат А4

12.5 (√)

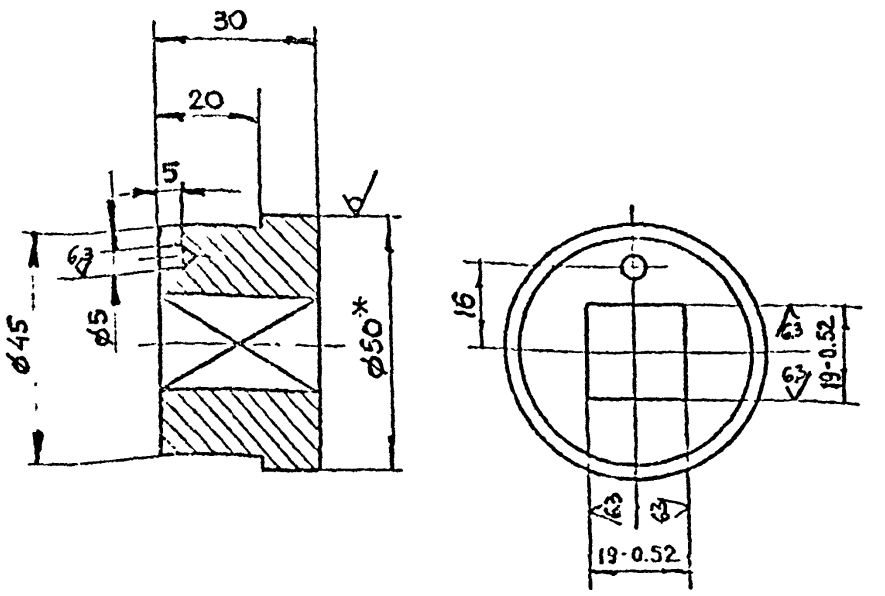


1 *Размер для справок

2 $+t_2, -t_2, \pm \frac{t_2}{2}$.

| | | | | | |
|---|---|---|---|---|---|
| Изм | Лист | N докум. | Подп. | Дата | |
| Разраб. | | Воробьева | | | |
| Пров. | | Маркова | | | |
| Гл.инж.пр. | | Ухорская | | | |
| Н.контр. | | Ухорская | | | |

8-83.01.02.102

Втулка

| Лит | Масса | Масштаб |
|---|---|---|
| | 0.4 | 1:1 |
| Лист | Листов 1 | |

Круг В-50 ГОСТ 2590-71 / Ст3сп-2 ГОСТ 535-79

ГлавНПУ Мосгорисполкома МОСПРОМПРОЕКТ мастерская №6

Формат А4

Серия 01.036-1 Выпуск 11

√ (√)

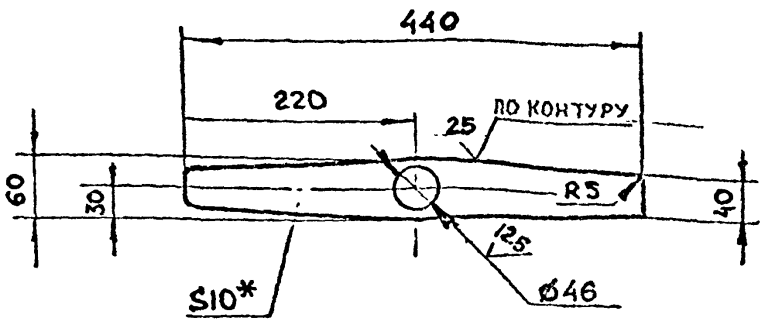


1. *Размер для справок

2. $+t_2, -t_2, \pm \frac{t_2}{2}$

| | | | | | |
|---|---|---|---|---|---|
| Изм | Лист | N докум. | Подп. | Дата | |
| Разраб. | | Воробьева | | | |
| Пров. | | Маркова | | | |
| Гл.инж.пр. | | Ухорская | | | |
| Н.контр. | | Ухорская | | | |

8-83.01.02.101

Рычаг

| Лит | Масса | Масштаб |
|---|---|---|
| | 1.7 | 1:5 |
| Лист | Листов 1 | |

Лист Б-ПН-10 ГОСТ 19903-74 / Ст3сп ГОСТ 14637-79

ГлавНПУ Мосгорисполкома МОСПРОМПРОЕКТ мастерская №6

Формат А4

√ (√)

| | | |
|---|---|---|
| Число рабочих витков | $n_1$ | 6 |
| Число витков полное | $n$ | 7.5 |
| Направление навивки пружины | — | правое |
| Диаметр по стержню | $D_c$ | 4.2 |
| Длина развертки | $L$ | 106 |

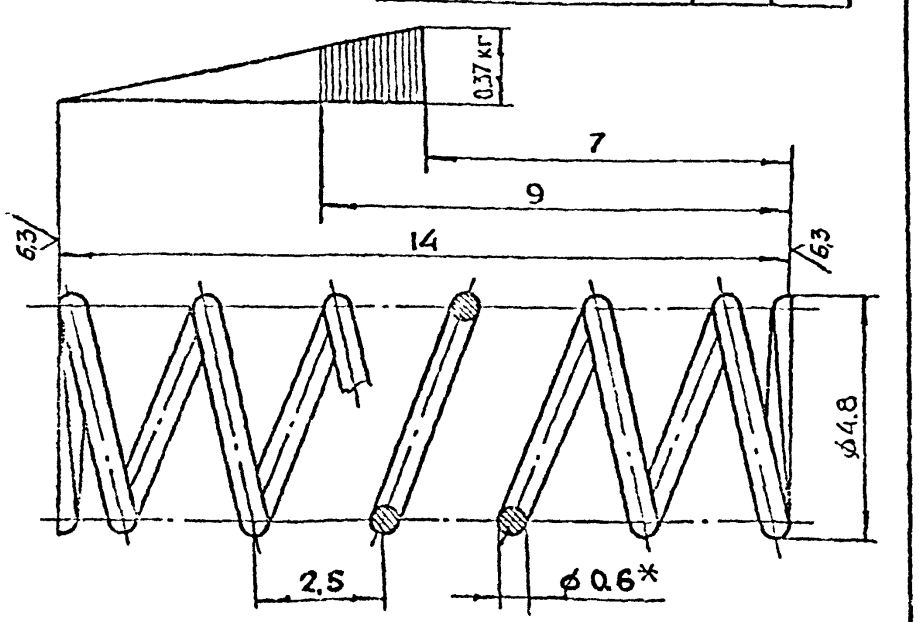


1. *Размер для справок

2. $-t_2, \pm \frac{t_2}{2}$

| | | | | | |
|---|---|---|---|---|---|
| Изм | Лист | N докум. | Подп. | Дата | |
| Разраб. | | Воробьева | | | |
| Пров. | | Маркова | | | |
| Гл.инж.пр. | | Ухорская | | | |
| Н.контр. | | Ухорская | | | |
| Гл.констр. | | Григорьев | | | |
| Гл.спец. | | Бычков | | | |
| Нач.маст. | | Прибков | | | |

8-83.01.02.002

Пружина

| Лит | Масса | Масштаб |
|---|---|---|
| | 0.003 | 10:1 |
| Лист | Листов 1 | |

Проволока Т-0.6 ГОСТ 9389-75

ГлавНПУ Мосгорисполкома МОСПРОМПРОЕКТ мастерская №6

8-83.02.00.002

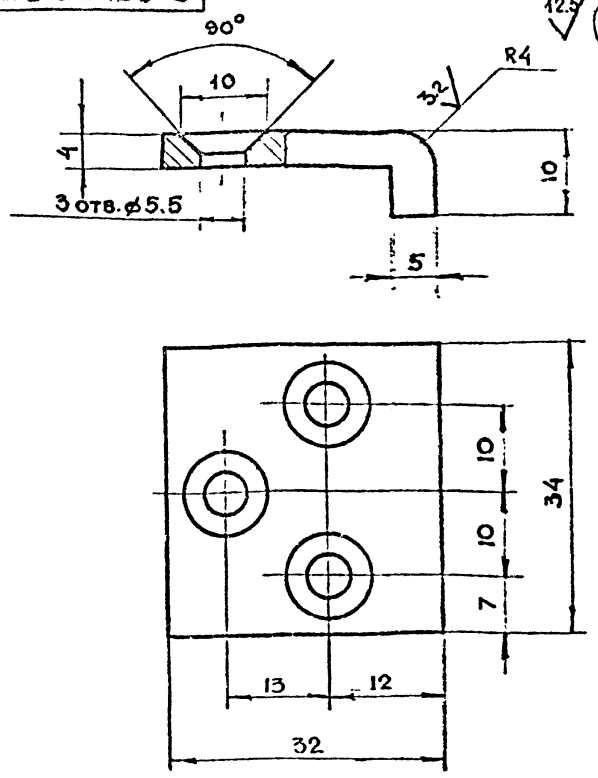


12.5 √(√)

$+t_2, -t_2, \pm \frac{t_2}{2}$

| Изм. | Лит | N докум. | Подп. | Дата |
|---|---|---|---|---|
| Разраб. | | Воробьева | | |
| Пров. | | Маркова | | |
| Гл. инж. пр. | | Ухорская | | |
| Н. контр. | | Ухорская | | |

# 8-83.02.00.002

Сухарь

| Лит | Масса | Масштаб |
|---|---|---|
| | 0.04 | 2:1 |

Лист | Листов 1

45-2-6 ГОСТ 1050-74

Главпу Мосгорисполкома МОСПРОМПРОЕКТ Мастерская №6

Формат А4

8-83.02.00.001

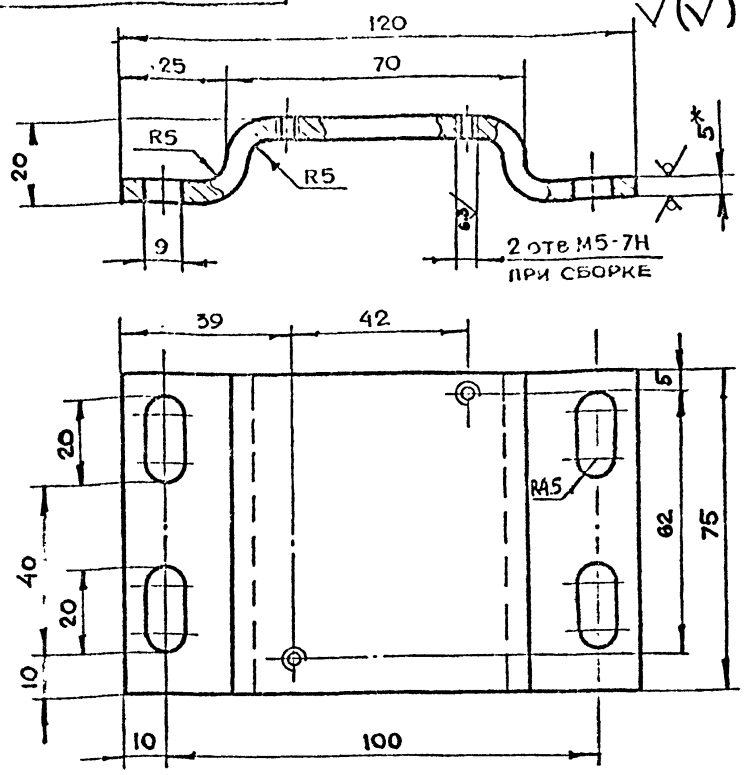


12.5 √(√)

1. *Размер для справок
2. $+t_2, -t_2, \pm \frac{t_2}{2}$
3. Длина развертки = 137 мм.

| Изм. | Лит | N докум. | Подп. | Дата |
|---|---|---|---|---|
| Разраб. | | Воробьева | | |
| Пров. | | Маркова | | |
| Гл. инж. пр. | | Ухорская | | |
| Н. контр. | | Ухорская | | |

# 8-83.02.00.001

Основание

| Лит | Масса | Масштаб |
|---|---|---|
| | 0.4 | 1:1 |

Лист | Листов 1

Лист Б-ПН-5 ГОСТ 19903-74
Сталь Ст3сп ГОСТ 14637-79

Главпу Мосгорисполкома МОСПРОМПРОЕКТ Мастерская №6

Формат А4

Серия 01.036-1 Выпуск 11

| Формат | Зона | Поз. | Обозначение | Наименование | Кол. | Примечание |
|---|---|---|---|---|---|---|
| | | | | Документация | | |
| А2 | | | 8-83.02.01.000СБ | Сборочный чертеж | | |
| | | | | Детали | | |
| А4 | | 1 | 8-83.02.01.001 | Уголок | 2 | |
| А4 | | 2 | 8-83.02.01.002 | Уголок | 2 | |
| А4 | | 3 | 8-83.02.01.003 | Полоса | 1 | |
| А4 | | 4 | 8-83.02.01.004 | Полоса | 3 | |
| А4 | | 5 | 8-83.02.01.005 | Кронштейн | 4 | |
| А4 | | 6 | 8-83.02.01.006 | Полупетля | 2 | |
| А4 | | 7 | 8-83.02.01.007 | Косынка | 4 | |
| А4 | | 8 | 8-83.02.01.008 | Основание | 1 | |
| БЧ | | 9 | 8-83.02.01.009 | Пластина | | |
| | | | | Лист Б-ПН-6 ГОСТ 19903-74 Сталь Ст3сп ГОСТ 14637-79 | | |
| | | | | (55×70) h14 | 2 | 0.4 кг |
| БУ | | 10 | 8-83.02.01.010 | Пластина | | |
| | | | | Лист Б-ПН-6 ГОСТ 19903-74 Сталь Ст3сп ГОСТ 14637-79 | | |
| | | | | (50×50) h14 | 4 | 0.4 кг |

| Изм. | Лит | N докум. | Подп. | Дата |
|---|---|---|---|---|
| Разраб. | | Воробьева | | |
| Пров. | | Маркова | | |
| Гл. инж. пр. | | Ухорская | | |
| Н. контр. | | Ухорская | | |

# 8-83.02.01.000

Коробка

| Лит | Лист | Листов |
|---|---|---|
| | | 1 |

Главпу Мосгорисполкома МОСПРОМПРОЕКТ Мастерская №6

| Формат | Зона | Поз. | Обозначение | Наименование | Кол. | Примечание |
|---|---|---|---|---|---|---|
| | | | | Документация | | |
| А2 | | | 8-83.02.00.000СБ | Сборочный чертеж | | |
| | | | | Сборочные единицы | | |
| А4 | | 1 | 8-83.02.01.000 | Коробка | 1 | |
| | | | | Детали | | |
| А4 | | 2 | 8-83.02.00.001 | Основание | 1 | |
| А4 | | 3 | 8-83.02.00.002 | Сухарь | 4 | |
| А4 | | 4 | 8-83.02.00.003 | Крышка | 2 | |
| | | | | Стандартные изделия | | |
| | | 5 | | Болт М8-6g×14.58.01 ГОСТ 7798-70 | 4 | |
| | | 6 | | Винт ГОСТ 17474-80 | | |
| | | | | В.М5-6g×8.48.01 | 12 | |
| | | 7 | | В.М4-6g×6.48.01 | 6 | |
| | | 8 | | В.М5-6g×45.48.01 | 2 | |
| | | | | Шайба ГОСТ 11371-78 | | |
| | | 9 | | 4.02.01 | 6 | |
| | | 10 | | 8.02.01 | 4 | |
| | | 11 | | Шарик 12-10 ГОСТ 3722-81 | 2 | |
| | | | | Прочие изделия | | |
| | | 12 | | Выключатель ВПК 2110 ТУ16-526.433-78 | 1 | |

| Изм. | Лит | N докум. | Подп. | Дата |
|---|---|---|---|---|
| Разраб. | | Воробьева | | |
| Пров. | | Маркова | | |
| Гл. инж. пр. | | Ухорская | | |
| Н. контр. | | Ухорская | | |

# 8-83.02.00.000

Коробка в сборе

| Лит | Лист | Листов |
|---|---|---|
| | | 1 |

Главпу Мосгорисполкома МОСПРОМПРОЕКТ Мастерская №6

8-83.02.00.000 СБ

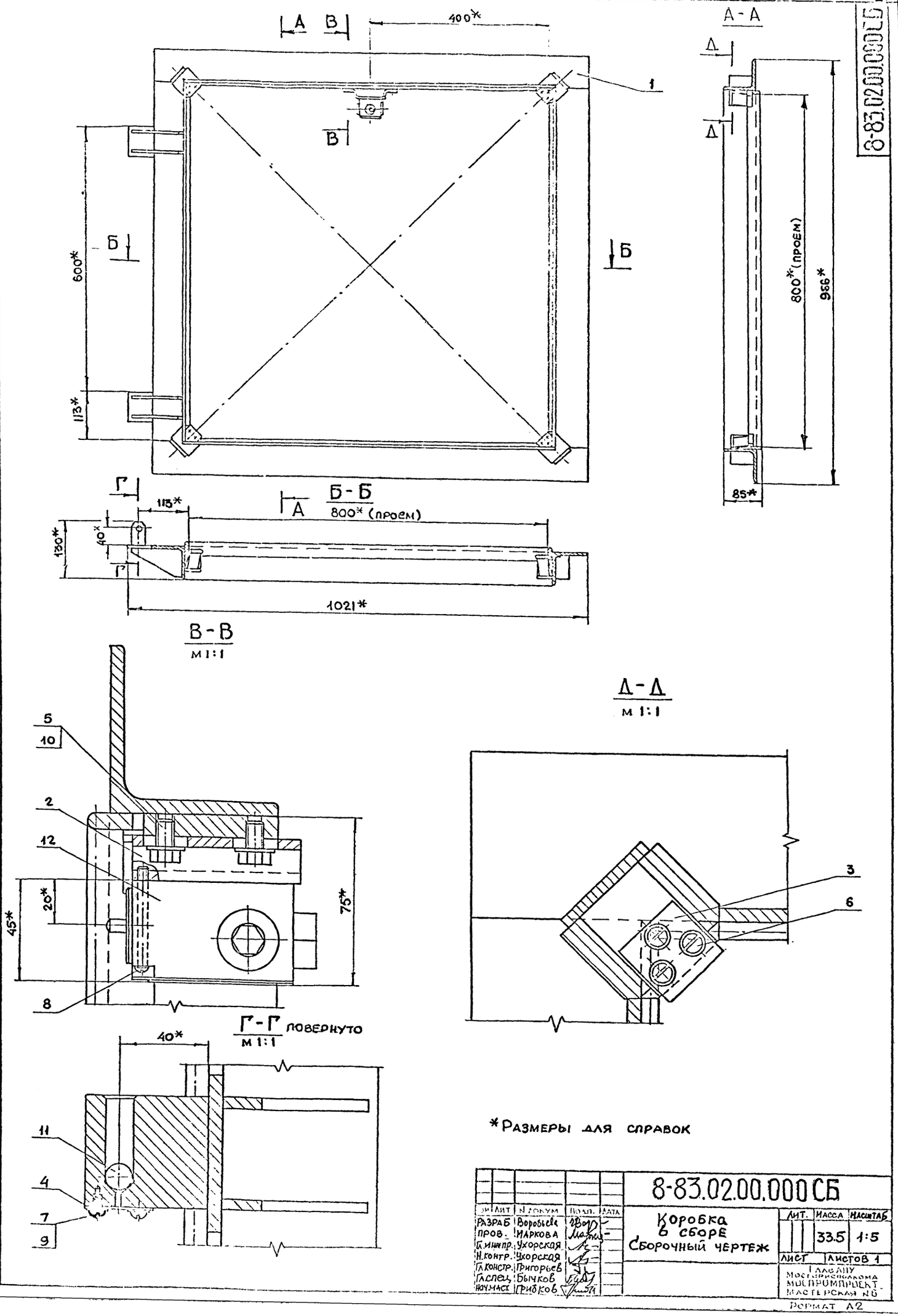


*Размеры для справок

| | | | | | | | | |
|---|---|---|---|---|---|---|---|---|
| | | | | | 8-83.02.00.000 СБ | | | |
| Изм. | Лит. | N докум. | Подп. | Дата | Коробка в сборе Сборочный чертеж | Лит. | Масса | Масштаб |
| Разраб. | | Воробьева | | | | | 33.5 | 1:5 |
| Пров. | | Маркова | | | | Лист | Листов 1 | |
| Гл. инж. пр. | | Ухорская | | | | Главану Мосгорисполкома Моспромпроект Мастерская № 6 | | |
| Н. контр. | | Ухорская | | | | | | |
| Гл. констр. | | Григорьев | | | | | | |
| Гл. спец. | | Бычков | | | | | | |
| Нач. маст. | | Грибков | | | | | | |

Серия 01.036-1 Выпуск 11

Инв. № подл. | Подп. и дата | Взам. инв. № | Инв. № дубл. | Подп. и дата

Формат А2

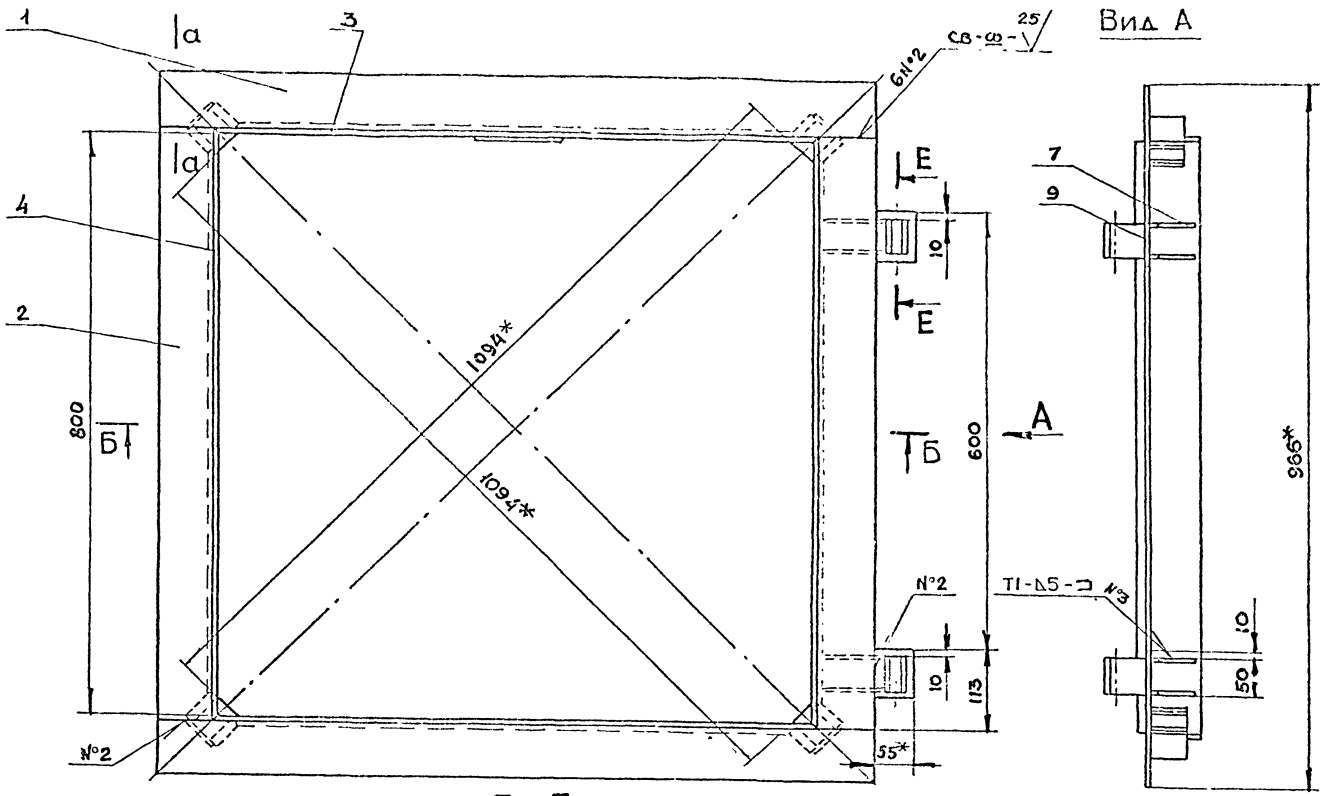


Б - Б

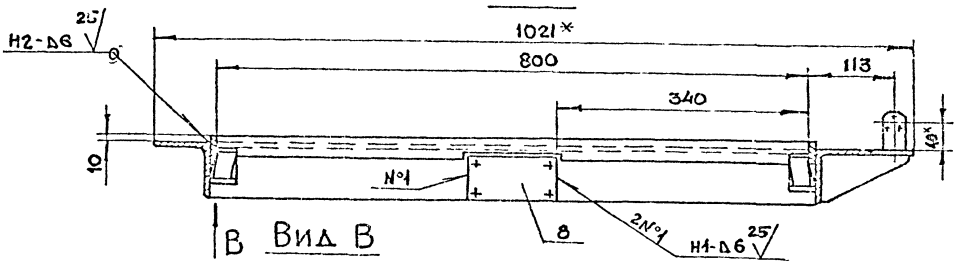


В Вид В
м 1:1

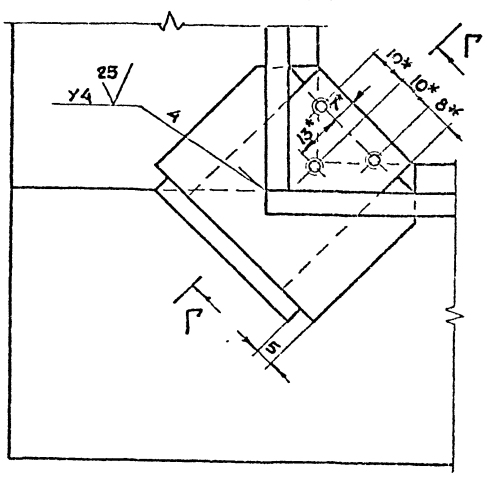


Г - Г повернуто

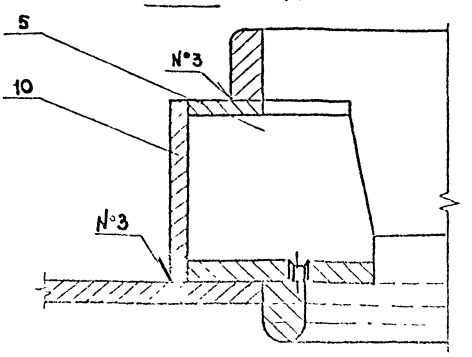


Е - Е
м 1:1

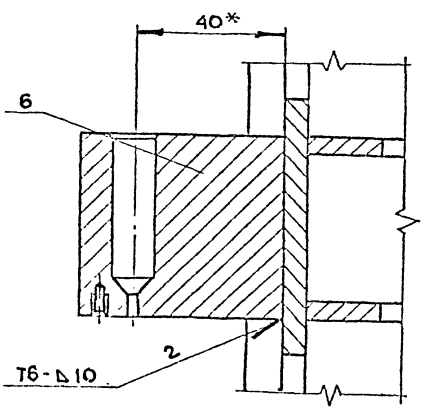


а - а повернуто
м 1:1

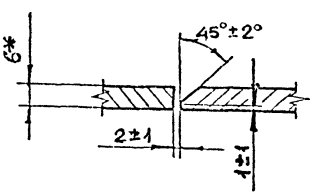


1. * Размеры для справок
2. $+t_2, -t_2, \pm \frac{t_2}{2}$
3. Сварку производить по ГОСТ 5264-80

| | | | | | | |
|---|---|---|---|---|---|---|
| | | | | 8-83.02.01.000СБ | | |
| Изм. | Лит. | N докум. | Подп. | Дата | | |
| Разраб. | | Воробьев | | | Коробка сборочный чертеж | Лит. / Масса 32.4 / Масштаб 1:5 |
| Пров. | | Маркова | | | | Лист / Листов 1 |
| Н. контр. | | Ухорская | | | | |
| Гл. конструктор | | Григорьев | | | | ГлавАПУ Мосгорисполкома МОСПЕОМПРОЕКТ Мастерская №6 |
| Гл. спец. | | Бычков | | | | |
| Нач. сект. | | Грибков | | | | |

Серия 01.036-1 Выпуск 11

Инв. N подл. | Подп. и дата | Взам. инв. N | Инв. N дубл. | Подп. и дата

8-83.02.01.004

12.5

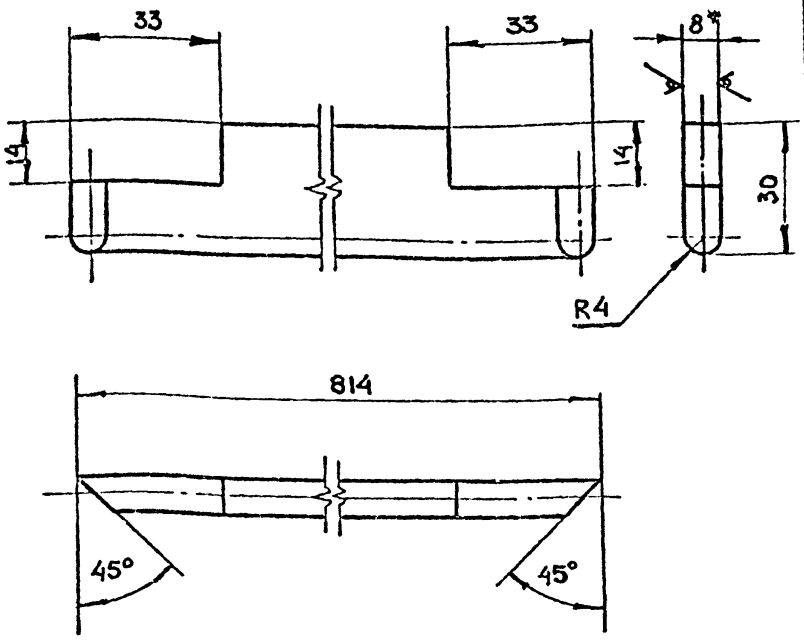





1. *Размер для справок
2. $+t_2, -t_2, \pm\frac{t_2}{2}$

| | | | | |
|---|---|---|---|---|
| Изм. | Лит. | N докум. | Подп. | Дата |
| Разраб. | | Воробьева | | |
| Пров. | | Маркова | | |
| Гл.инж.пр. | | Укорская | | |
| Н.контр. | | Укорская | | |

8-83.02.01.004

Полоса

| Лит. | Масса | Масштаб |
|---|---|---|
| | 1.4 | 1:1 |

Лист | Листов 1

Лист Б-ПН-8 ГОСТ 19903-74
Ст3сп ГОСТ 14637-79

ГлавАПУ Мосгорисполкома
МОСПРОМПРОЕКТ
Мастерская №6

Формат А4

Взам. инв. N | Инв. N дубл. | Подп. и дата | Инв. N подл.

8-83.02.01.003

12.5

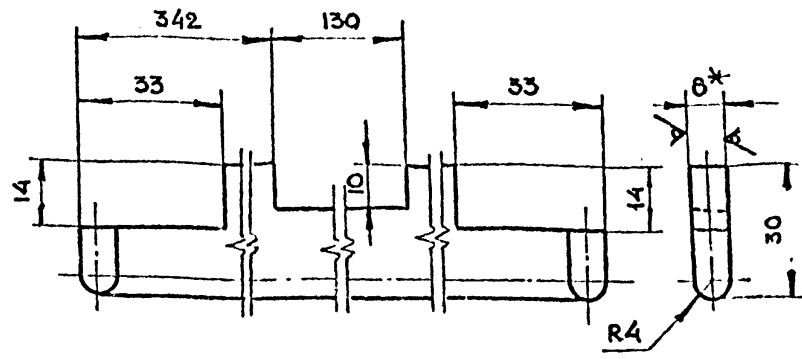


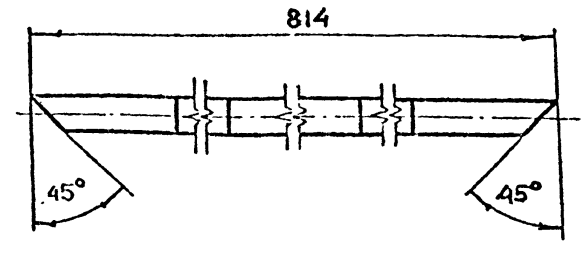


1. *Размер для справок
2. $+t_2, -t_2, \pm\frac{t_2}{2}$

| | | | | |
|---|---|---|---|---|
| Изм. | Лит. | N докум. | Подп. | Дата |
| Разраб. | | Воробьева | | |
| Пров. | | Маркова | | |
| Гл.инж.пр. | | Укорская | | |
| Н.контр. | | Укорская | | |

8-83.02.01.003

Полоса

| Лит. | Масса | Масштаб |
|---|---|---|
| | 1.3 | 1:1 |

Лист | Листов 1

Лист Б-ПН-8 ГОСТ 19903-74
Ст3сп ГОСТ 14637-79

ГлавАПУ Мосгорисполкома
МОСПРОМПРОЕКТ
Мастерская №6

Формат А4

Взам. инв. N | Инв. N дубл. | Подп. и дата | Инв. N подл.

Серия 01.036-4 Выпуск 11

8-83.02.01.002

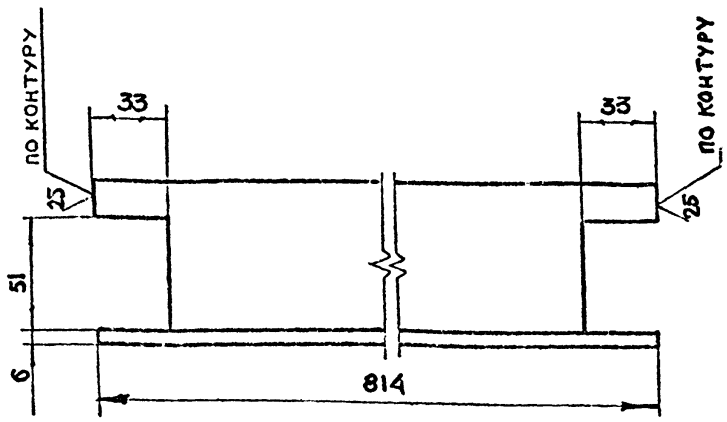


$+t_2, -t_2, \pm\frac{t_2}{2}$

| | | | | |
|---|---|---|---|---|
| Изм. | Лит. | N докум. | Подп. | Дата |
| Разраб. | | Воробьева | | |
| Пров. | | Маркова | | |
| Гл.инж.пр. | | Укорская | | |
| Н.контр. | | Укорская | | |

8-83.02.01.002

Уголок

| Лит. | Масса | Масштаб |
|---|---|---|
| | 5.0 | 1:2 |

Лист | Листов 1

Уголок 75×75×6-БГОСТ 8509-72
Ст3сп-II-ГОСТ 535-79

ГлавАПУ Мосгорисполкома
МОСПРОМПРОЕКТ
Мастерская №6

Взам. инв. N | Инв. N дубл. | Подп. и дата | Инв. N подл.

8-83.02.01.001

25

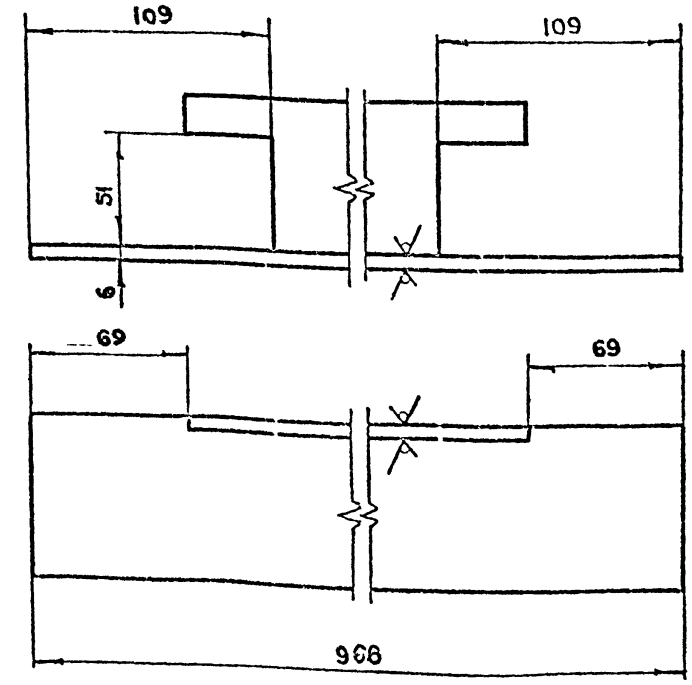


$+t_2, -t_2, \pm\frac{t_2}{2}$

| | | | | |
|---|---|---|---|---|
| Изм. | Лит. | N докум. | Подп. | Дата |
| Разраб. | | Воробьева | | |
| Пров. | | Маркова | | |
| Гл.инж.пр. | | Укорская | | |
| Н.контр. | | Укорская | | |
| Гл.констр. | | Григорьев | | |
| Гл.спец. | | Бычков | | |

8-83.02.01.001

Уголок

| Лит. | Масса | Масштаб |
|---|---|---|
| | 5.5 | 1:2 |

Лист | Листов 1

Уголок 75×75×6-Б-ГОСТ 8509-72
Ст3сп-II-ГОСТ 535-79

ГлавАПУ Мосгорисполкома
МОСПРОМПРОЕКТ
Мастерская №6

Взам. инв. N | Инв. N дубл. | Подп. и дата | Инв. N подл.

## 8-83.02.01.008

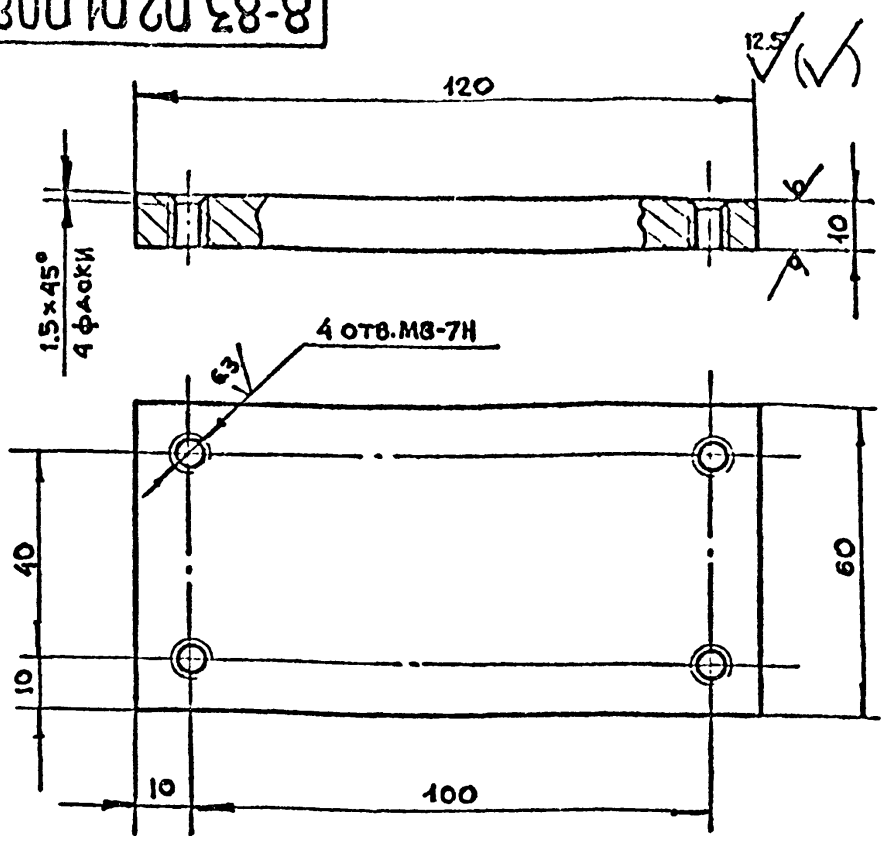


1. *Размер для справок
2. $+t_2, -t_2, \pm \frac{t_2}{2}$

| | | | | | | |
|---|---|---|---|---|---|---|
| Изм | Лист | N докум | Подп. | Дата | 8-83.02.01.008 | |
| Разраб | Воробьева | | | - | Основание | Лит. / Масса 0.5 / Масштаб 1:1 |
| Пров | Маркова | | | | | Лист / Листов 1 |
| Гл.инж.пр | Ухорская | | | | Лист 6-ПН-10 ГОСТ 19903-74 | Главпу Мосгорисполкома Моспромпроект Мастерская №6 |
| Н.контр | Ухорская | | | | Взсп ГОСТ 14637-79 | |

Инв.N подл. | Подп. и дата | Взам.инв.N | Инв.N дубл. | Подп. и дата

Формат А4

## 8-83.02.01.007

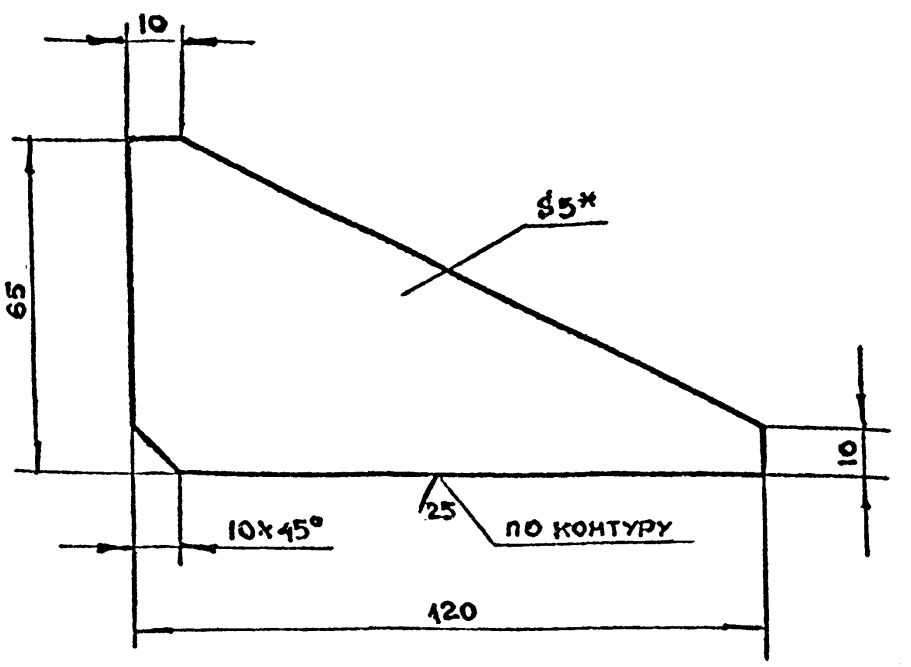


1. *Размер для справок
2. $-t_2, \pm \frac{t_2}{2}$

| | | | | | | |
|---|---|---|---|---|---|---|
| Изм | Лист | N докум | Подп. | Дата | 8-83.02.01.007 | |
| Разраб | Воробьева | | | - | Косынка | Лит. / Масса 0.3 / Масштаб 1:1 |
| Пров | Маркова | | | - | | Лист / Листов 1 |
| Гл.инж.пр | Ухорская | | | | Лист Б-ПН-6 ГОСТ 19903-74 | Главпу Мосгорисполкома Моспромпроект Мастерская №6 |
| Н.контр | Ухорская | | | | Взсп ГОСТ 14637-79 | |

Инв.N подл. | Подп. и дата | Взам.инв.N | Инв.N дубл. | Подп. и дата

Формат А4

Серия 01.036-1 Вып.11

## 8-83.02.01.006

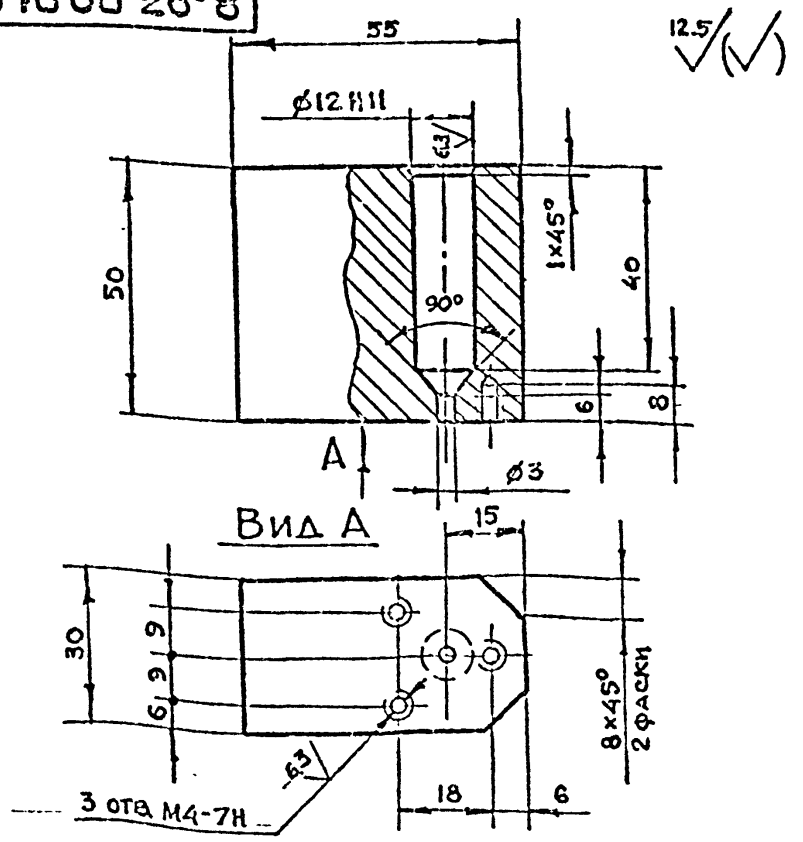


$+t_2, -t_2, \pm \frac{t_2}{2}$

| | | | | | | |
|---|---|---|---|---|---|---|
| Изм | Лист | N докум. | Подп. | Дата | 8-83.02.01.006 | |
| Разраб | Воробьева | | | - | Полупетля | Лит. / Масса 0.5 / Масштаб 1:1 |
| Пров | Маркова | | | | | Лист / Листов 1 |
| Гл.инж.пр. | Ухорская | | | | Ст3сп ГОСТ 380-71 | Главпу Мосгорисполкома Моспромпроект |
| Н.контр. | Ухорская | | | | | |

Инв.N подл. | Подп. и дата | Взам.инв.N | Инв.N дубл. | Подп. и дата

## 8-83.02.01.005

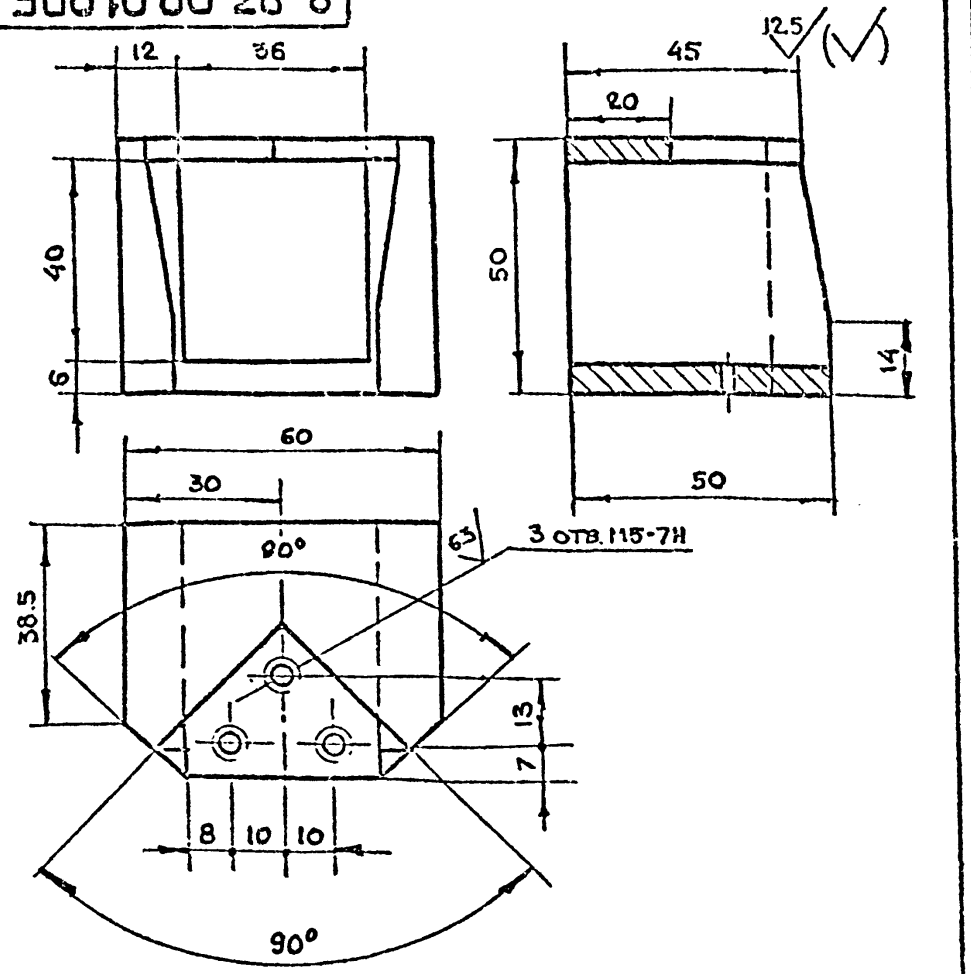


1. $+t_2, -t_2, \pm \frac{t_2}{2}$.
2. Разрешается сварной вариант.

| | | | | | | |
|---|---|---|---|---|---|---|
| Изм | Лист | N докум. | Подп. | Дата | 8-83.02.01.005 | |
| Разраб | Воробьева | | | - | Кронштейн | Лит. / Масса 0.6 / Масштаб 1:1 |
| Пров. | Маркова | | | - | | Лист / Листов 1 |
| Гл.инж.др. | Ухорская | | | | Ст3сп ГОСТ 380-71 | Главпу Мосгорисполкома Моспромпроект Мастерская №6 |
| Н.контр. | Ухорская | | | | | |
| Гл.констр. | Григорьев | | | | | |
| Гл.спец. | Бычков | | | | | |

Инв.N подл. | Подп. и дата | Взам.инв.N | Инв.N дубл. | Подп. и дата

gost.e-ecolog.ru