Типовые конструкции, изделия и узлы зданий и сооружений

Серия 01.036-1

Защитно-герметические и герметические двери и ставни для убежищ

Выпуск 10

Ставень защитно-герметический СУ-II-2

Рабочие чертежи

gost.e-ecolog.ru

Типовые конструкции, изделия и узлы зданий и сооружений

Серия 01.036-1

Защитно-герметические и герметические двери и ставни для убежищ

Выпуск 10

Ставень защитно-герметический СУ-III-2

Разработан
институтом Моспромпроект
Главный инженер института /Козлов/
Главный инженер проекта /Ухорская/

Утверждено
Управлением НГО СССР
от 8 июля 1982 г.
письмо N 235/11/1827
Введен в действие
институтом Моспромпроект
приказ N 156 от 19.12.86г.

Содержание альбома

Обозначение	Наименование	
9-83 00 00.000	Ставень СУ-III-2 лист 1,2	3
9-83.00.00.000СБ	Ставень СУ-III-2 Сборочный черт.	4
9-83.01.00 000	Полотно в сборе лист 1,2	5
9 83 01 00.013	Прокладка	
9 83 01 00 014	Шайба	
9-83.01.00 000СБ	Полотно в сборе	6
	Сборочный чертеж лист 1	
9-83.01.00.000СБ	Полотно в сборе	7
	Сборочный чертеж. Лист 2	
9 83.01.00.001	Уплотнение	8
9.83.01.00.001-01	Уплотнение	
9.63.01.00 003	Шайба торцевая	
9-83.01.00 004	Планка стопорная	
9-83.01.00.005	Втулка	
9. 83.01.00 006	Палец	9
9. 83 01 00. 006-01	Палец	
9-83.01 00.007	Вилка	
9-83 01. 00 008	муфта	
9-83 01. 00.009	Тяга	
9-83.01.00.011	Клин	10
9-83 01.00.012	Направляющая	
9-83.01 01.000	Полотно	11
9-83.01.02.000	Штурвал в сборе	
9-83.01.02.100	Штурвал	
9-83.01 01.000СБ	Полотно. Сборочный черт.	12
9-83.01 01.001	Бобышка	13
9-83.01.01.002	Уголок	
-01	Уголок	
9-83.01.01.004	Ребро	
9-83.01.01.005	Уголок	
9-83.01.01.006	Ребро	14
9-83.01.01.007	Основание	
9-83.01.01.008	Пластина	
9-83.01.01.009	Обшивка	
9-83.01.01.010	Ручка	15
9-83.01.01.011	Косынка	
9-83.01.01.012	Пластина	
9-83.01.01.013	Кольцо	
9-83.01.02.000СБ	Штурвал в сборе	16
	Сборочный чертеж	
9-83.01.02.001	Ручка	
9-83.01.02.002	Палец	
9-83.01.02.100СБ	Штурвал. Сборочный черт.	17
9-83.01.02.101	Рычаг	
9-83.01 02.102	Вилка	
9-83.01.02.103	Втулка	

Продолжение

9-83.01 03.000	Вал в сборе	18
9-83.01 03 001	Ось	
9-83 01 03 002	Диск	
9-83.01 02 003	Пружина	
9-83.02 00 000	Коробка в сборе	19
9-83.02 00 001	Планка	
9-83.02 00.002	Уголок	
9-83.02 00 003	Сухарь	
9-83.02.00 000СБ	Коробка в сборе	20
	Сборочный чертеж	
9-83.02.00.004	Полоса	21
9-83.02.00.005	Полоса	
9-83.02.00.006	Бобышка	
9-83.02.00.007	Основание	
9-83.03.00.000	Полупетля в сборе	22
9-83.03 01.000	Полупетля	
9-83.03.00.000СБ	Полупетля в сборе	
	Сборочный чертеж	
9-83.03.00 001	Ось	23
9-83.03.00.002	Втулка	
9-83.03.01.000СБ	Полупетля	
	Сборочный чертеж	
9-83.03.01.001	Стакан	24
9-83.03.01.002	Основание	
9-83.03.01.003.	Ребро	
9-83.03.01.004	Ребро	
9-83.04.00.000	Полупетля в сборе	25
9-83.03.00.003	Крышка	
9-83.04.00.000СБ	Полупетля в сборе	
	Сборочный чертеж	
9-83.05.00.000	Полупетля в сборе	26
9-83.05.01.000	Полупетля	
9-83.05.00.000СБ	Полупетля в сборе	
	Сборочный чертеж	
9-83.05.00.001	Крышка	
9-83.05.01.000СБ	Полупетля	27
	Сборочный чертеж	
9-83.05.01.001	Основание	
9-83.05.01.002	Полупетля	
9-83.06.00.000	Сигнализационное	28
	устройство	
9-83.06.00.001	Основание	
9-83.06.00.000СБ	Сигнализационное	
	устройство	
	Сборочный чертеж	

Серия 01.036-1 Выпуск 10.

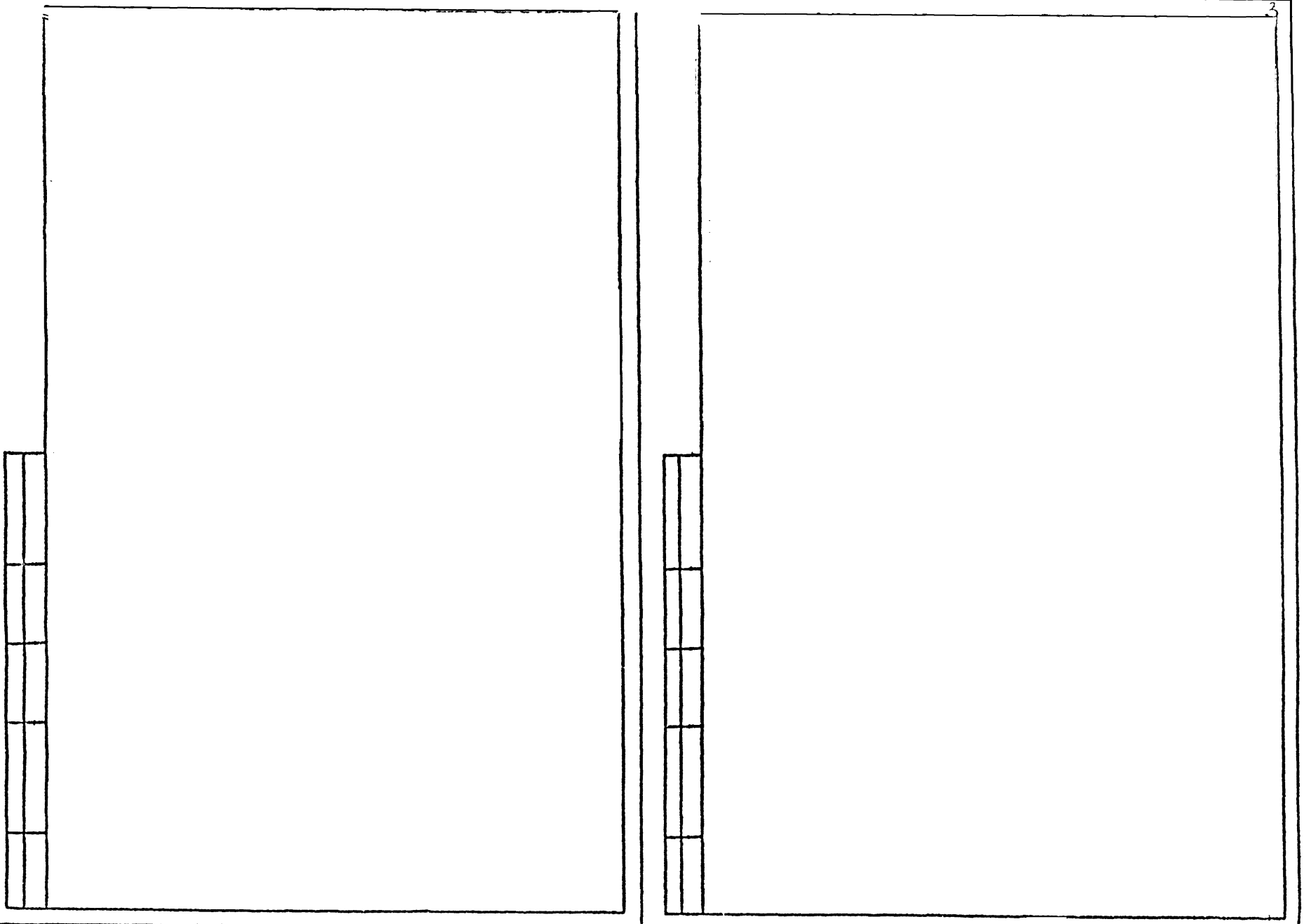

Формат	Зона	Поз.	Обозначение	Наименование	Кол.	Примечание
		11		Шайба 8.02.01		
				ГОСТ 11371-78	4	
		12		Шайба 12.65Г.02.9		
				ГОСТ 6402-70	16	

Серия 01.036-1 Выпуск 10

Подп. и дата | Инв. № дубл. | Взам. инв. № | Подп. и дата | Инв. № подл.

Изм.	Лит.	№ докум.	Подп.	Дата

9-83.00.00.000

Лист 2

Формат А4

Формат	Зона	Поз.	Обозначение	Наименование	Кол.	Примечание
				ДОКУМЕНТАЦИЯ		
А2			9-83.00.00.000СБ	Сборочный чертеж		
			Выпуск „0"	Технические условия на изготовление дверей ДУ-I-7, ДУ-I-8, ДУ-II-5, ДУ-II-6, ДУ-IV-2, ДУ-IV-3 и Ставни СУ-I-1, СУ-III-2, СУ-IV-1		
				СБОРОЧНЫЕ ЕДИНИЦЫ		
А4		1	9-83.01.00.000	Полотно в сборе	1	
А4		2	9-83.02.00.000	Коробка в сборе	1	
А4		3	9-83.03.00.000	Полупетля в сборе	1	
А4		4	9-83.04.00.000	Полупетля в сборе	1	
А4		5	9-83.05.00.000	Полупетля в сборе	2	
А4		6	9-83.06.00.000	Сигнализационное устройство	1	
				ДЕТАЛИ		
БЧ		7	9-83.00.00.001	Полоса		
				Лист БПЧ-4 ГОСТ 19903-74 / G3сп ГОСТ 14637-79		
				(20×880) h14	2	1,1 кг
БЧ		8	9-83.00.00.002	(20×872) h14	2	1,1 кг
				СТАНДАРТНЫЕ ИЗДЕЛИЯ		
				Болт ГОСТ 7798-70		
		9		М8-6q×16.58.01	4	
		10		М12-6q×30.58.01	16	

Подп. и дата | Инв. № дубл. | Взам. инв. № | Подп. и дата | Инв. № подл.

Изм.	Лит.	№ докум.	Подп.	Дата
Разраб.		Рачкова		
Пров.		Маркова		
Гл. инж. пр.		Черкасова		
Н. контр.		Черкасова		

9-83.00.00.000

Ставень СУ-III-2

Лит.	Лист	Листов
	1	2

Главапу Мосгорисполкома МОСПРОМПРОЕКТ Мастерская № 6

Копировал [signature] Формат А4

9-83.00.00.000СБ

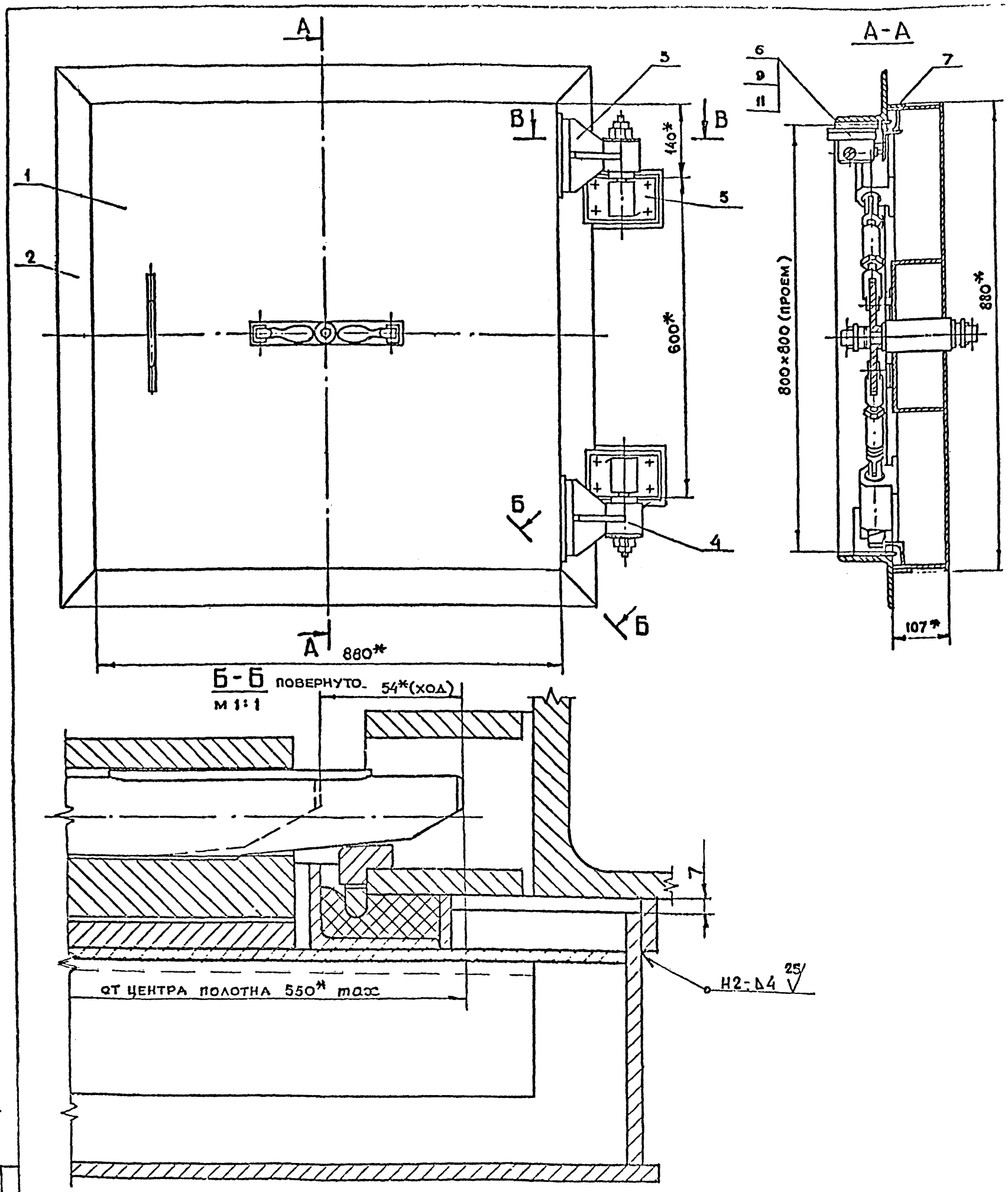

1. * Размеры для справок.
2. Сварку производить по ГОСТ 5264-80

Изм	Лист	N докум.	Подп.	Дата	9-83.00.00.000 СБ			
Разраб		Рачкова			Ставень СУ-III-2 Сборочный чертеж	Лит	Масса	Масштаб
Пров		Маркова					226	1:5
Гл инж пр		Ухорская				Лист	Листов 1	
Н контр		Ухорская				Главапу Мосгорисполкома МОСПРОМПРОЕКТ Мастерская №6		
Гл констр		Григорьев						
Гл спец		Бычков						
Нач маст		Григорьев						

Серия 01.036-1 Выпуск 10

Подп. и дата	Взам. инв. №	Инв. № дубл.	Подп. и дата

9-83.01.00.014

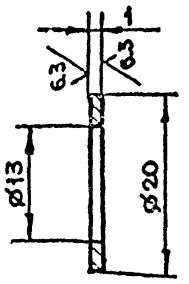

$+t_2, -t_2$

					9-83.01.00.014		
Изм	Лист	N докум.	Подп.	Дата	Шайба	Лит.	Масса	Масштаб
Разраб		Рачкова					0.001	2:1
Пров		Маркова				Лист	Листов 1
Гл.инж.пр		Ухорская			Броня БРАЖ9-4 ГОСТ 493-79	Главпу Мосгорисполкома Моспромпроект мастерская №6
Н.контр		Ухорская				

Формат А4

9-83.01.00.013

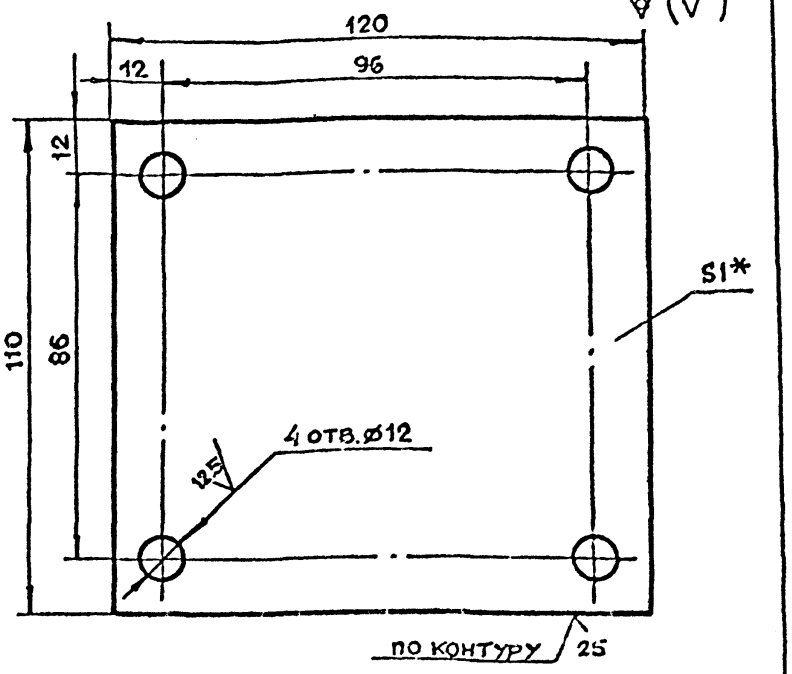

1. * Размер для справок
2. $+t_2, -t_2, \pm \frac{t_2}{2}$

					9-83.01.00.013			
Изм	Лист	N докум.	Подп.	Дата	Прокладка	Лит.	Масса	Масштаб
Разраб		Рачкова					0.1	1:1
Пров		Маркова				Лист	Листов 1
Гл.инж.пр		Ухорская			Лист Б-ПН-1,0 ГОСТ 19903-74 / 3-Н-Ст3Сп ГОСТ 16523-70	Главпу Мосгорисполкома Моспромпроект Мастерская №6
Н.контр		Ухорская				

Формат А4

Серия 01.036-1 Выпуск 10

Формат	Зона	Поз.	Обозначение	Наименование	Кол.	Примечание
				Стандартные изделия		
				Болт ГОСТ 7798-70		
		18		М10-6q×20.58.01	16	
		19		М12-6q×20.58.01	2	
		20		Винт В.М3-6q×10.48.01		
				ГОСТ 1491-80	8	
		21		Гайка М20-7Н.5.01		
				ГОСТ 5915-70	4	
		22		Шайба 12.02.01		
				ГОСТ 11371-78	8	
		23		Шайба 10.65Г.02.9		
				ГОСТ 6402-70	16	
		24		Шплинт 3×20.2.019		
				ГОСТ 397-79	8	
		25		Шпонка 10×8×90		
				ГОСТ 8790-79	4	
		26		Войлок ПС ГОСТ 6308-71		
				37-24-5	2	

					9-83.01.00.000	Лист 2
Изм	Лист	N докум.	Подп.	Дата		

Формат	Зона	Поз.	Обозначение	Наименование	Кол.	Примечание
				Документация		
А2			9-83.01.00.000 СБ	Сборочный чертеж		
А4		1	9-83.01.01.000	Полотно	1	
А4		2	9-83 01.02 000	Штурвал в сборе	2	
А4		3	9-83.01.03.000	Вал в сборе	1	
				Детали		
А4		4	9-83.01.00.001	Уплотнение	4	
		5	-01	Уплотнение	4	
А4		6	9-83.01.00.003	Шайба торцевая	2	
А4		7	9-83.01.00.004	Планка стопорная	2	
А4		8	9-83.01.00.005	Втулка	2	
А4		9	9-83.01.00.006	Палец	4	
			-01	Палец	4	
А4		10	9-83.01.00.007	Вилка	4	
А4		11	9-83.01.00.008	Муфта	4	
А4		12	9-83.01.00.009	Тяга	4	
А3		14	9-83.01.00.011	Клин	4	
А3		15	9-83.01.00.012	Направляющая	4	
А4		16	9-83.01.00.013	Прокладка	4	
А4		17	9-83.01.00.014	Шайба	16	

					9-83.01.00.000			
Изм	Лист	N докум.	Подп.	Дата	Полотно в сборе	Лит.	Лист 1	Листов 2
Разраб		Рачкова				Главпу Мосгорисполкома Моспромпроект Мастерская №6		
Пров		Маркова						
Гл.инж.пр		Ухорская						
Н.контр		Ухорская						

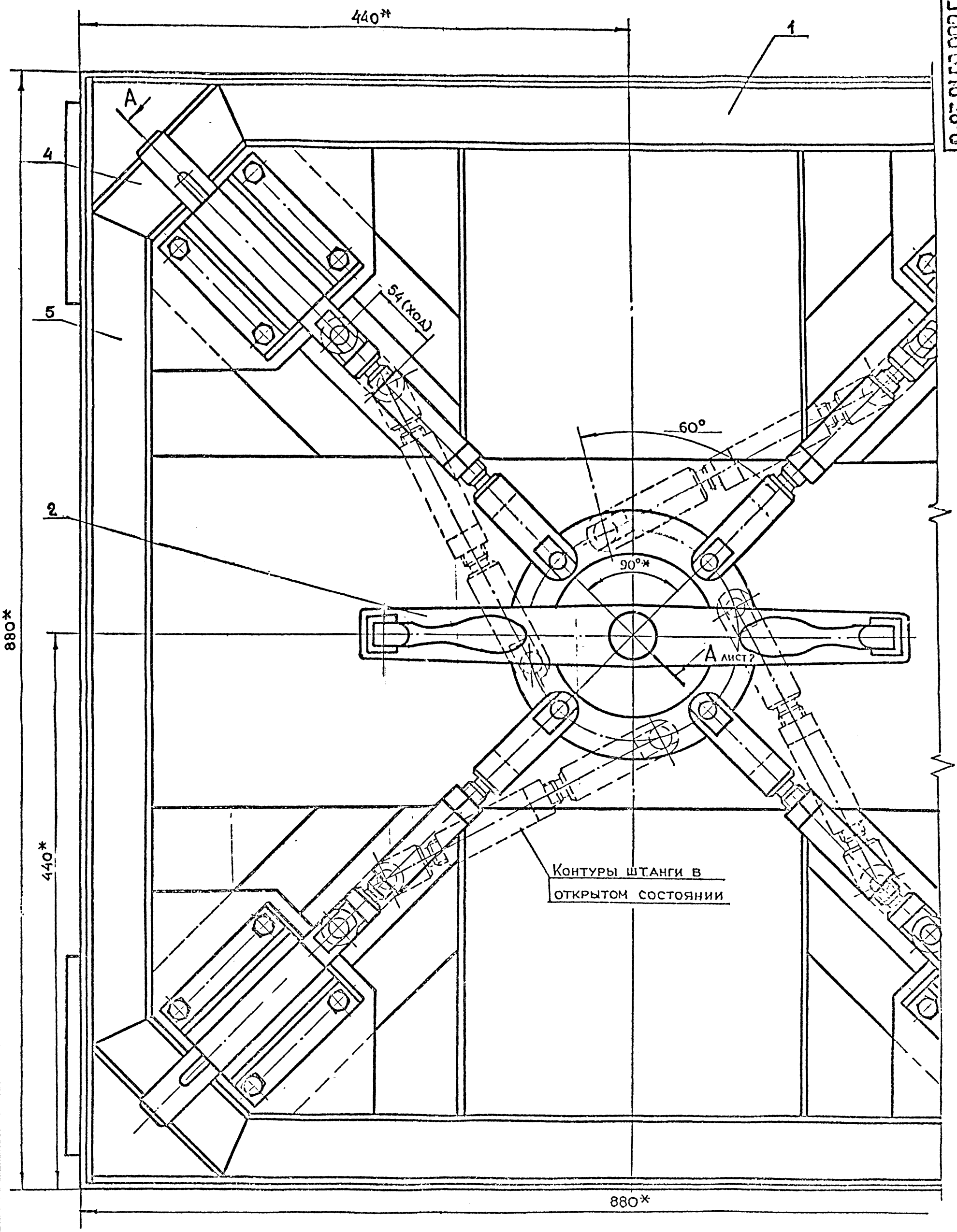

*Размеры для справок

					9-83.01.00.000 СБ			
Изм	Лит	N докум.	Подп	Дата	Полотно в сборе Сборочный чертеж	Лит	Масса	Масштаб
Разраб		Рачкова					132	1:2
Пров		Чаркова				Лист 1	Листов 2	
Гл.инж.пр		Ухорская				Главный Мосгорисполкома Мосгорпроект Мастерская №		
Н.контр		Ухорская						
Гл.констр		Григорьев						
Гл.спец		Бычков						
Гл.мастер		Грибков						

Серия 01.036-1 Выпуск 10

Подп и дата	Взам. инв. N	Инв. N дубл	Подп и дата

A - A ПОВЕРНУТО
М 1:1 ЛИСТ 1

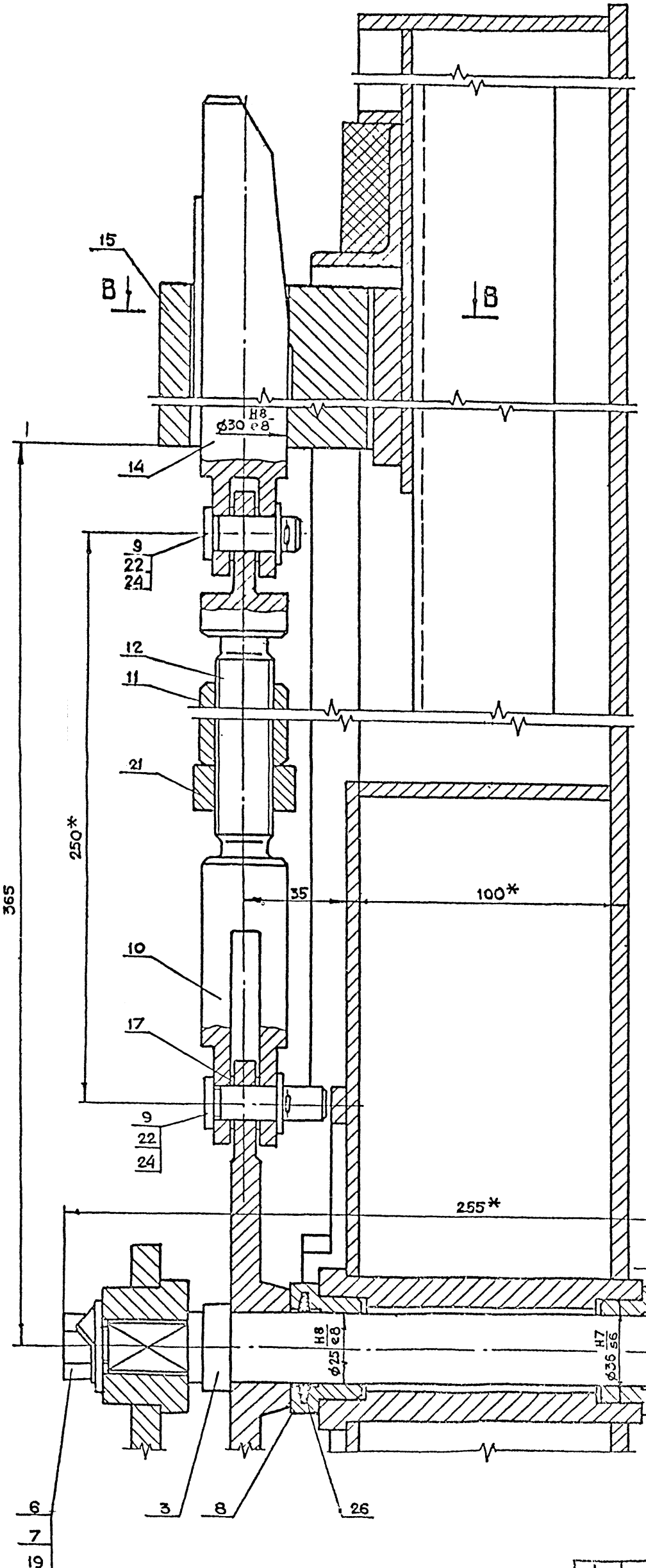

B - B

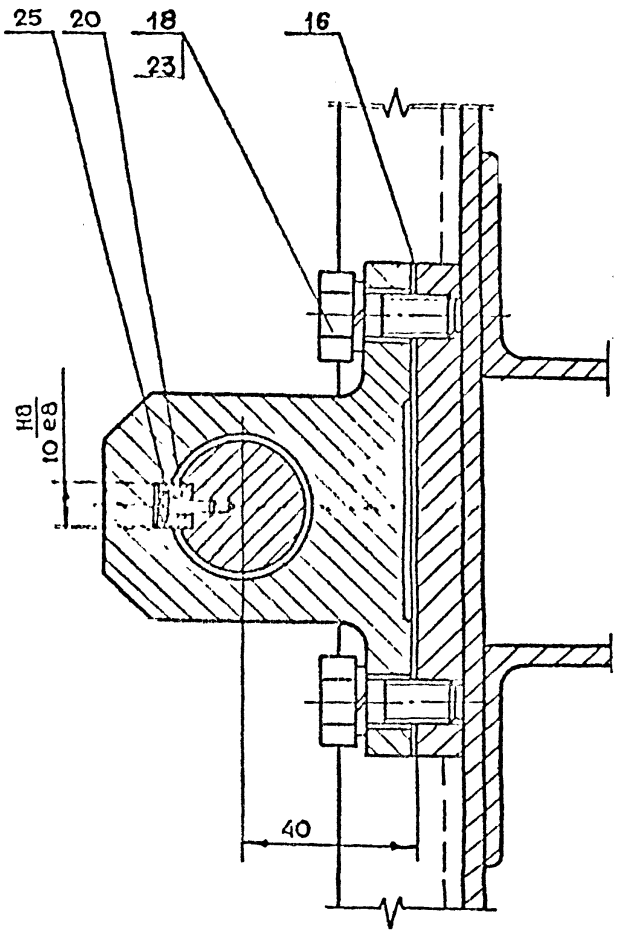

Серия 01.035-1 Выпуск 10

Инв.N подл.	Подп. и дата	Взам. инв.N	Инв.N дубл.	Подп. и дата

Изм.	Лист	N докум.	Подп.	Дата	9-83.01.00.000СБ	Лист 2

9-83.01.00.005

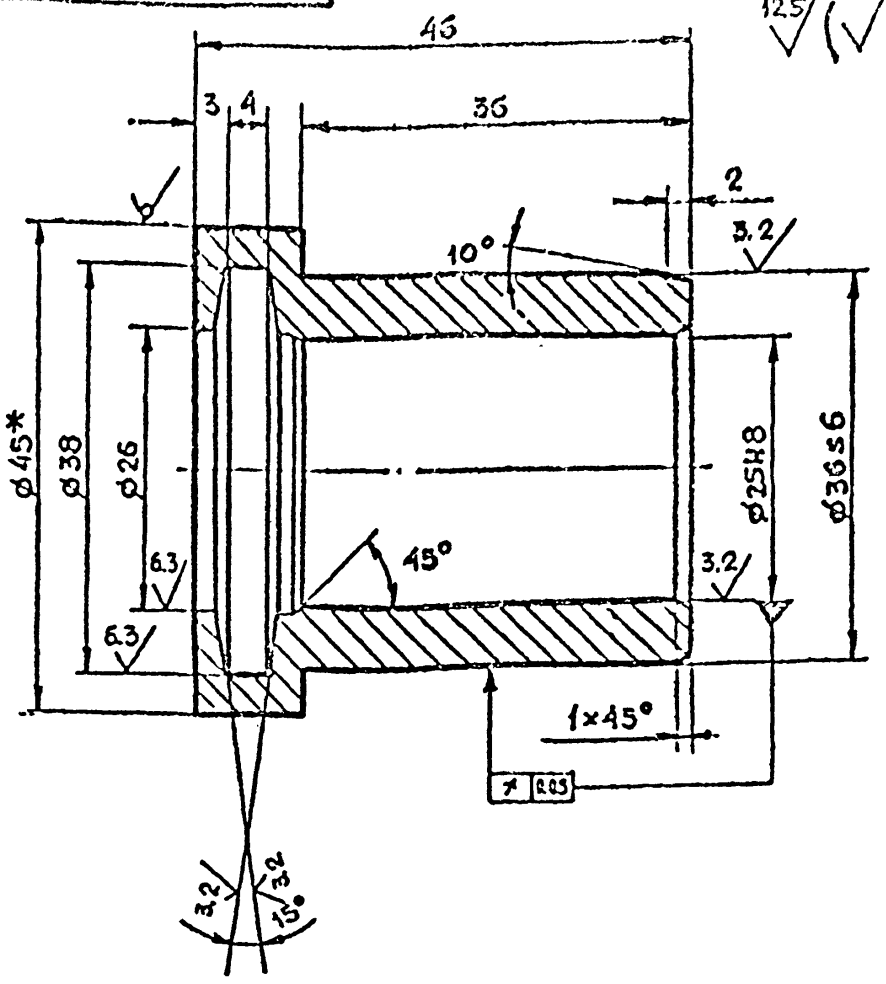

1. *Размер для справок
2. $+t_2, -t_2, \pm\frac{t_2}{2}$

Изм	Лист	N докум	Подп.	Дата	9-83.01.00.005	Лит	Масса	Масштаб
Разраб		Рачкова			Втулка		0.2	2:1
Пров.		Маркова				Лист	Листов 1	
Гл инж пр		Ухорская			Круг В-45 ГОСТ 2590-71 / 45-2-8 ГОСТ 1050-74	Главапу Мосгорисполкома МОСПРОМПРОЕКТ Мастерская №6		
Н контр		Ухорская						

Формат А4

9-83.01.00.004

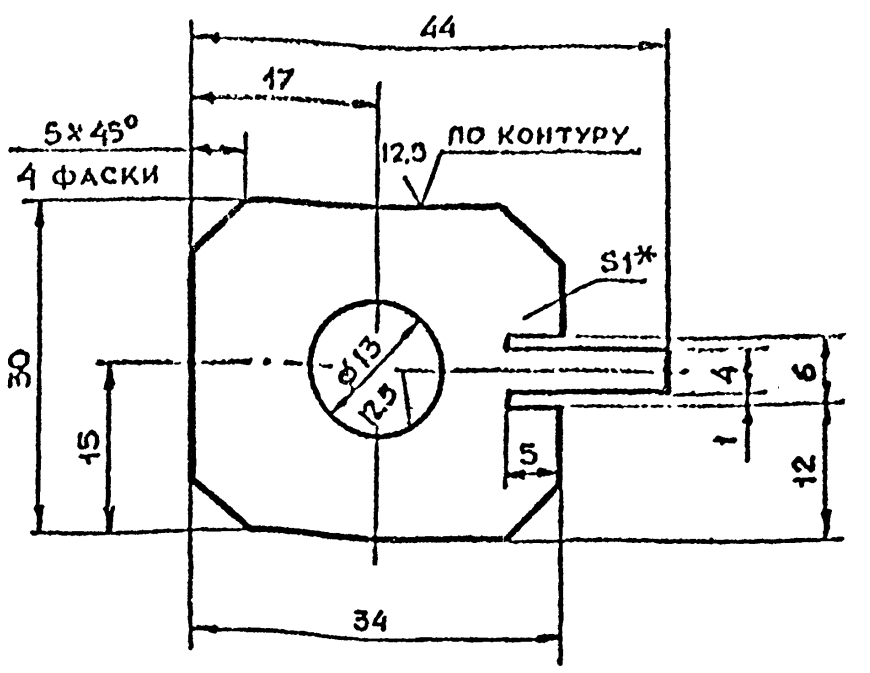

1. *Размер для справок
2. $+t_2, -t_2, \pm\frac{t_2}{2}$

Изм	Лист	N докум.	Подп.	Дата	9-83.01.00.004	Лит	Масса	Масштаб
Разраб		Рачкова			Планка стопорная		0.01	2:1
Пров		Маркова				Лист	Листов 1	
Гл инж пр		Ухорская			Лист Б-ПН-1.0 ГОСТ 19903-74 / 3-IV-Ст3Сп ГОСТ 16523-70	Главапу Мосгорисполкома МОСПРОМПРОЕКТ Мастерская №6		
Н контр		Ухорская						

Формат А4

9-83.01.00.003

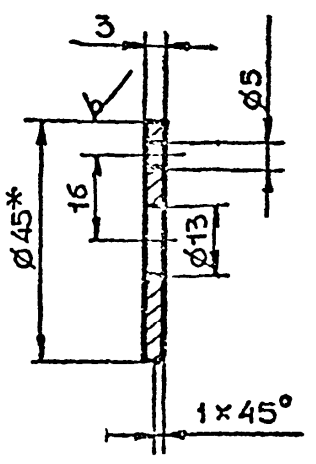

1. *Размер для справок
2. $+t_2, -t_2, \pm\frac{t_2}{2}$

Изм	Лист	N докум	Подп.	Дата	9-83.01.00.003	Лит	Масса	Масштаб
Разраб		Рачкова			Шайба торцевая		0.05	1:1
Пров		Маркова				Лист	Листов 1	
Гл инж пр		Ухорская			Круг В-45 ГОСТ 2590-71 / 6 Ст3Сп-II ГОСТ 535-79	Главапу Мосгорисполкома МОСПРОМПРОЕКТ Мастерская №6		
Н контр		Ухорская						

Формат А4

9-83.01.00.001

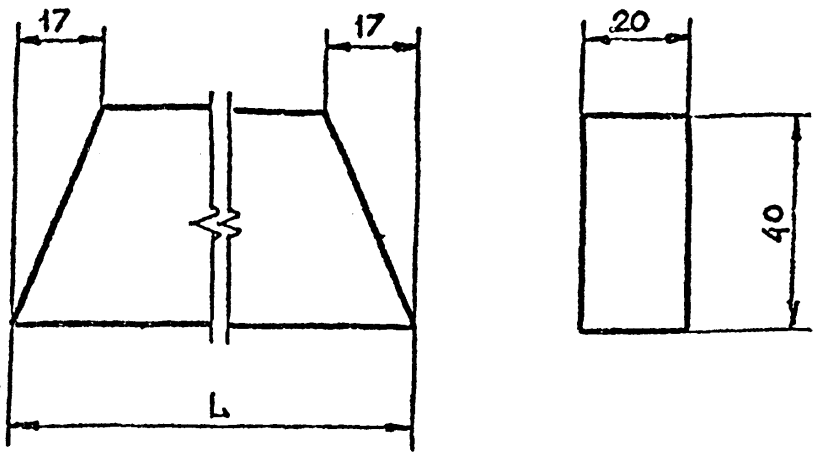

Обозначение	Размер L, мм	Масса, кг
9-83.01.00.001	148	0.04
-01	656	0.2

$-t_2, \pm\frac{t_2}{2}$

Изм	Лист	N докум.	Подп.	Дата	9-83.01.00.001	Лит.	Масса	Масштаб
Разраб		Рачкова			Уплотнение		0,04	1:1
Пров		Маркова				Лист	Листов 1	
Гл инж пр		Ухорская			Резина губчатая ТУ 38-105 867-75	Главапу Мосгорисполкома МОСПРОМПРОЕКТ Мастерская №6		
Н контр		Ухорская						
Гл констр		Григорьев						
Гл спец		Виноградов						
Нач маст		Грибков						

Копировал

Формат А4

Серия 01.036-1 Выпуск 10

9-83.01.00.009

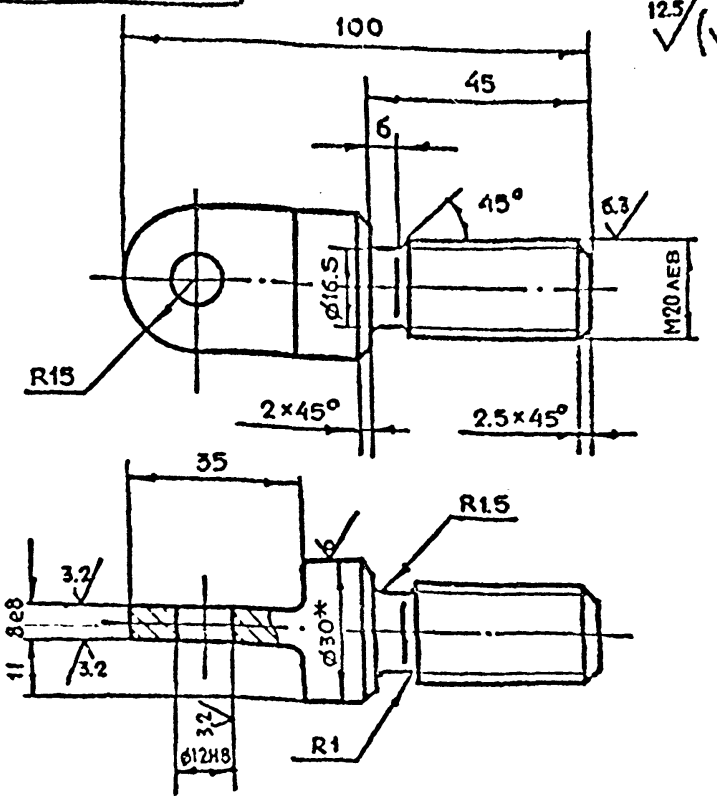

1. *Размер для справок
2. $+t_2, -t_2, \pm \frac{t_2}{2}$

Изм	Лист	№ докум.	Подп.	Дата	9-83.01.00.009			
Разраб.		Рачкова			Тяга	Лит	Масса	Масштаб
Пров.		Маркова					0.3	1:1
Гл.инж.пр.		Ухорская				Лист	Листов 1	
Н.контр.		Ухорская			Круг В-30 ГОСТ 2590-71 / Бст3Сп-II-ГОСТ1535-79	Главпу Мосгорисполкома МОСПРОМПРОЕКТ Мастерская №6		

Формат А4

9-83.01.00.008

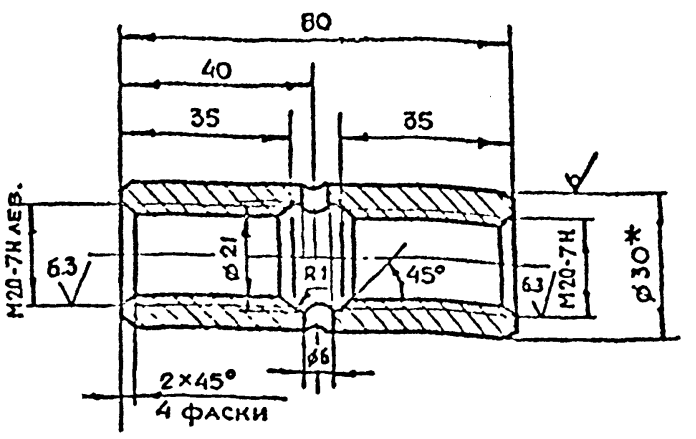

1. *Размер для справок
2. $+t_2, -t_2, \pm \frac{t_2}{2}$

Изм	Лист	№ докум.	Подп.	Дата	9-83.01.00.008			
Разраб.		Рачкова			Муфта	Лит	Масса	Масштаб
Пров.		Маркова					0.25	1:1
Гл.инж.пр.		Ухорская				Лист	Листов 1	
Н.контр.		Ухорская			Круг В-30 ГОСТ 2590-71 / Бст3Сп-II-ГОСТ1535-79	Главпу Мосгорисполкома МОСПРОМПРОЕКТ Мастерская №6		

Формат А4

Серия 9.036-1 Выпуск 10

9-83.01.00.007

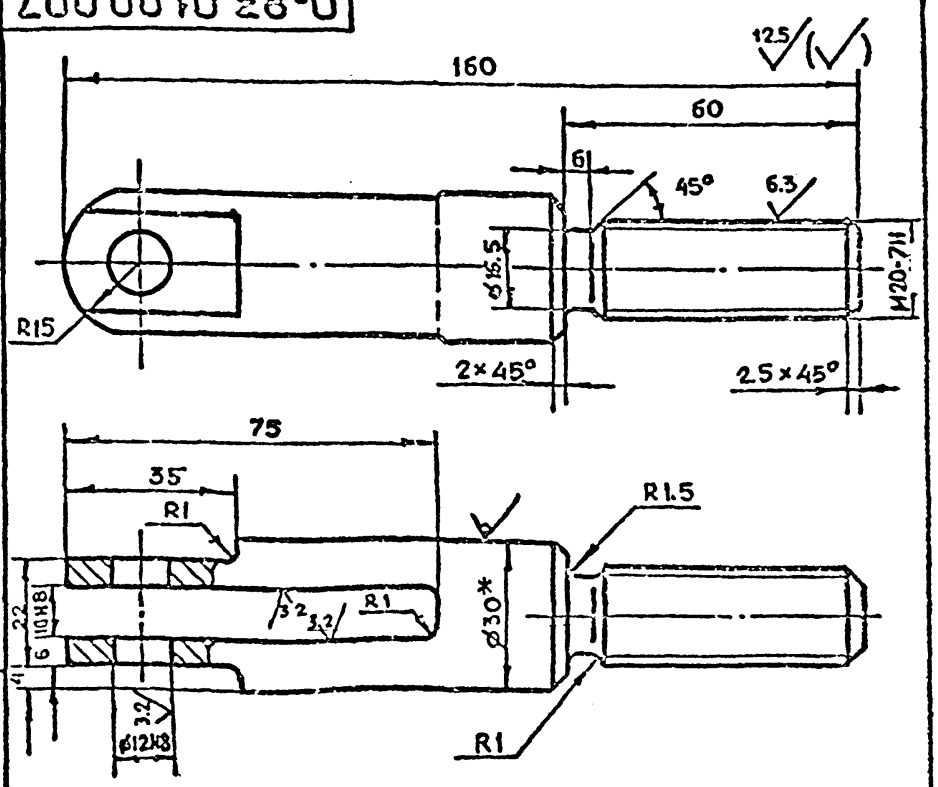

1. *Размер для справок
2. $+t_2, -t_2, \pm \frac{t_2}{2}$

Изм	Лист	№ докум.	Подп.	Дата	9-83.01.00.007			
Разраб.		Рачкова			Вилка	Лит	Масса	Масштаб
Пров.		Маркова					0.55	1:1
Гл.инж.пр.		Ухорская				Лист	Листов 1	
Н.контр.		Ухорская			Круг В-30 ГОСТ 2590-71 / Бст3Сп-II-ГОСТ1535-79	Главпу Мосгорисполкома МОСПРОМПРОЕКТ Мастерская №6		

9-83.01.00.006

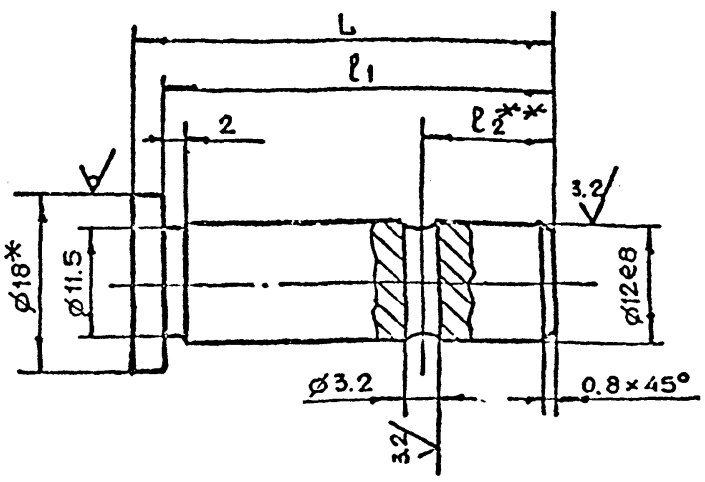

Обозначение	Размеры, мм			Масса, кг
	L	l1	l2	
9-83.01.00.006	42	39	13	0.05
-01	33	30	4	0.04

1. *Размер для справок
2. **Уточнить на монтаже
3. $+t_2, -t_2, \pm \frac{t_2}{2}$

Изм	Лист	№ докум.	Подп.	Дата	9-83.01.00.006			
Разраб.		Рачкова			Палец	Лит	Масса	Масштаб
Пров.		Маркова					0,05	2:1
Гл.инж.пр.		Ухорская				Лист	Листов 1	
Н.контр.		Ухорская			Круг В-18 ГОСТ 2590-71 / Бст3Сп-II-ГОСТ1535-79	Главпу Мосгорисполкома МОСПРОМПРОЕКТ Мастерская №6		

9-83.01.00.012

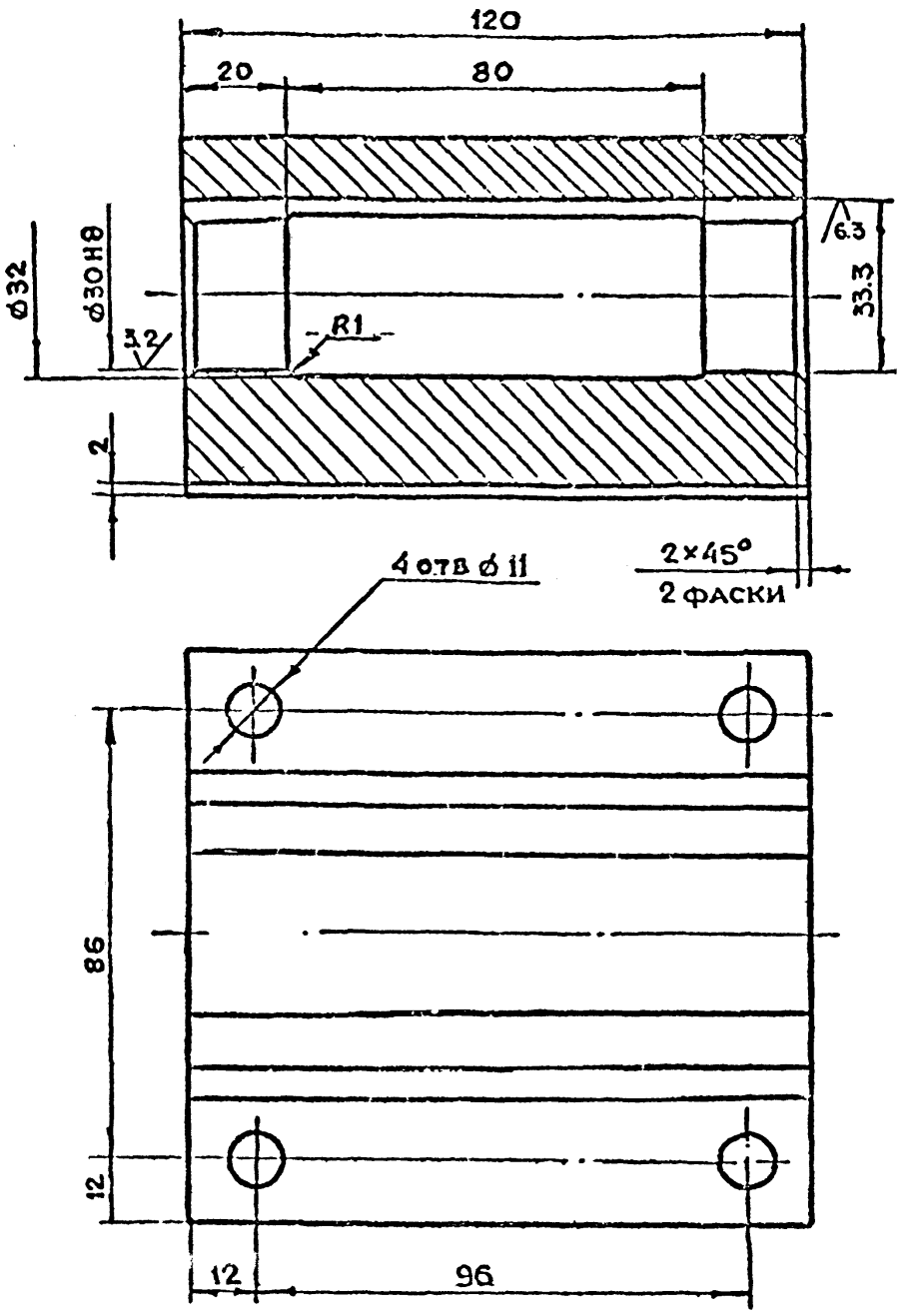

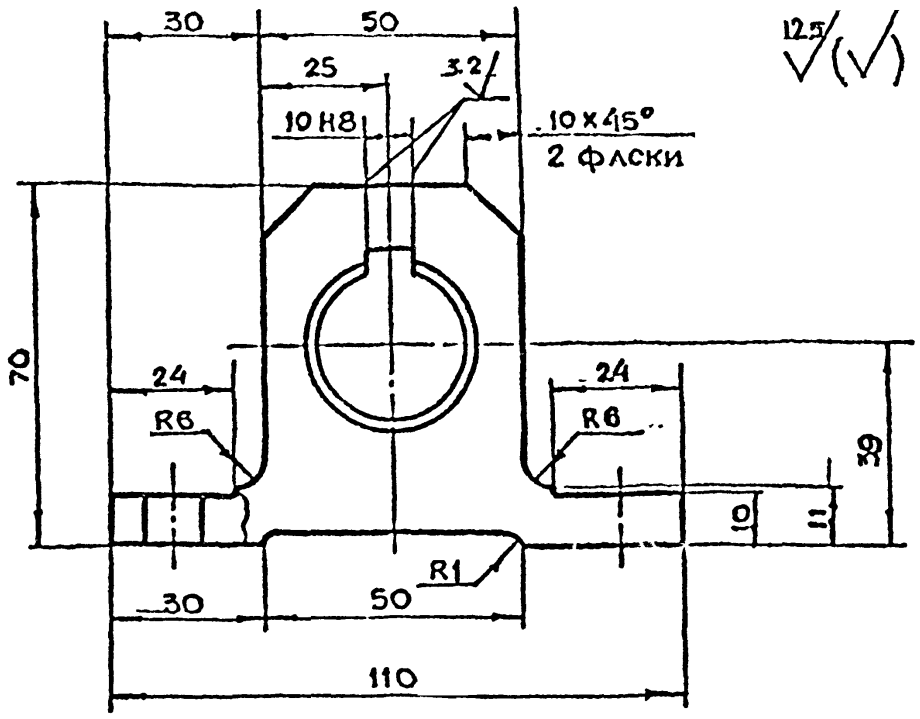

$+t_2, -t_2, \pm \frac{t_2}{2}$

					9·83.01.00.012			
Изм.	Лист	№ докум.	Подп.	Дата		Лит.	Масса	Масштаб
Разраб.		Понязкова			Направляющая		3.8	1:1
Пров.		Маркова				Лист	Листов 1	
Гл. инж. пр.		Укорская						
Н. контр.		Укорская			Сталь ГОСТ 380-71	Главпу Мосгорисполкома Моспромпроект мастерская ч 6		

Формат А3

Инв. № подл. | Подп. и дата | Взам. инв. № | Инв. № дубл. | Подп. и дата

Серия 01.256-1 Выпуск 10

9-83.01.00.011

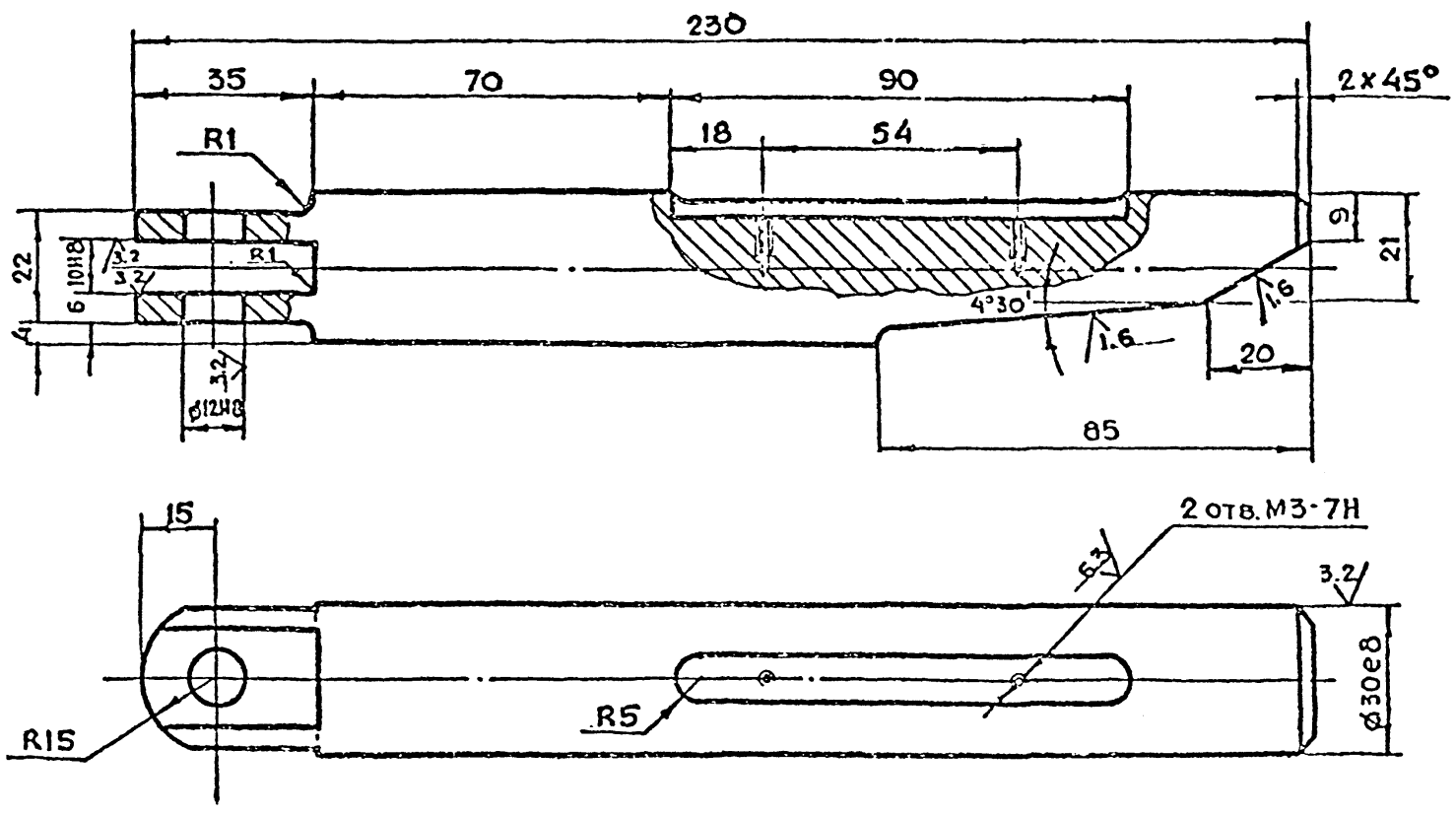

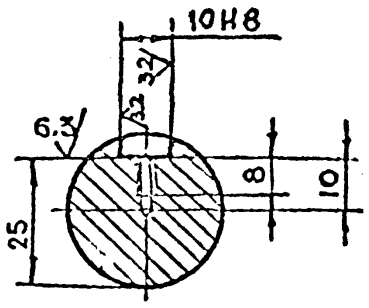

12.5

$+t_2, -t_2, \pm \frac{t_2}{2}$

					9-83.01.00.011			
Изм.	Лист	№ докум.	Подп.	Дата		Лит.	Масса	Масштаб
Разраб.		Понязкова			Клин		1.2	1:1
Пров.		Маркова				Лист	Листов 1	
Гл. инж. пр.		Укорская						
Н. контр.		Укорская						
Гл. конструктор		Григорьев						
Гл. спец.		Быкова			Круг В-32 ГОСТ 2590-71 / 45-2-3 ГОСТ 1050-74	Главпу Мосгорисполкома Моспромпроект мастерская ч 6		
Н. контр.		Григорьев						

Формат	Зона	Поз.	Обозначение	Наименование	Кол.	Примечание
				Документация		
А4			9-83.01.02.100СБ	Сборочный чертеж		
				Детали		
А4		1	9-83.01.02.101	Рычаг	1	
А4		2	9-83.01.02.102	Вилка	2	
А4		3	9-83.01.02.103	Втулка	1	

Подл. и дата | Инв. N дубл. | Взам. инв. N | Подл. и дата | Инв. N подл.

Изм.	Лист	N докум.	Подп.	Дата	9-83.01.02.100		
Разраб.		Рачкова			Штурвал	Лит.	Лист 1	Листов
Пров.		Маркова				Главпу Мосгорисполкома МОСПРОМПРОЕКТ Мастерская №6	
Гл.инж.пр.		Ухорская					
Н.контр.		Ухорская					

Формат А4

Формат	Зона	Поз.	Обозначение	Наименование	Кол.	Примечание
				Документация		
А3			9-83.01.02.000СБ	Сборочный чертеж		
				Сборочные единицы		
А4		1	9-83.01.02.100	Штурвал	1	
				Детали		
А4		2	9-83.01.02.001	Ручка	2	
А4		3	9-83.01.02.002	Палец	2	
А4		4	9-83.01.02.003	Пружина	2	
				Стандартные изделия		
		5		Шайба 12.02.01 ГОСТ 11371-78	2	
		6		Шплинт 3×20.2.019 ГОСТ 397-79	2	
		7		Шарик 5-10 ГОСТ 3722-81	2	

Подл. и дата | Инв. N дубл. | Взам. инв. N | Подл. и дата | Инв. N подл.

Изм.	Лист	N докум.	Подп.	Дата	9-83.01.02.000		
Разраб.		Рачкова			Штурвал в сборе	Лит.	Лист 1	Листов
Пров.		Маркова				Главпу Мосгорисполкома МОСПРОМПРОЕКТ Мастерская №6	
Гл.инж.пр.		Ухорская					
Н.контр.		Ухорская					

Формат А4

Серия 4.036-1 Выпуск 10

Формат	Зона	Поз.	Обозначение	Наименование	Кол.	Примечание
А4		17	9-83.01.01.017	Полоса Лист $\frac{Б\text{-}ПН\text{-}4\ ГОСТ\ 19903\text{-}74}{Ст3Сп\text{-}ГОСТ\ 14637\text{-}79}$ (15×290) h14	4	0.3 кг
А4		18	9-83.01.01.018	Упор Уголок $\frac{50\times32\text{-}4\text{-}Б\text{-}ГОСТ\ 8510\text{-}72}{Ст3Сп\text{-}II\ ГОСТ\ 535\text{-}79}$ ℓ = 50 h14	1	0.1 кг

Подл. и дата | Инв. N дубл. | Взам. инв. N | Подл. и дата | Инв. N подл.

Изм.	Лист	N докум.	Подп.	Дата	9-83.01.01.000	Лист 2

Формат А4

Формат	Зона	Поз.	Обозначение	Наименование	Кол.	Примечание
				Документация		
А3			9 83.01.01.000СБ	Сборочный чертеж		
				Детали		
А4		1	9-83.01.01.001	Бобышка	1	
А4		2	9-83 01.01.002	Уголок	4	
		3	9-83.01.01.002 -01	Уголок	4	
А4		4	9-83.01.01.004	Ребро	4	
А4		5	9-83.01.01.005	Уголок	8	
А4		6	9-83.01.01.006	Ребро	2	
А4		7	9-83.01.01.007	Основание	1	
А4		8	9-83.01.01.008	Пластина	2	
А4		9	9-83.01.01.009	Обшивка	1	
А4		10	9-83.01.01.010	Ручка	2	
А4		11	9-83.01.01.011	Косынка	4	
А4		12	9-83 01.01.012	Пластина	4	
А4		13	9-83.01.01.013	Кольцо	1	
54		14	9-83.01.01.014	Полоса Лист $\frac{Б\text{-}ПН\text{-}4\ ГОСТ\ 19903\text{-}74}{Ст3Сп\text{-}ГОСТ\ 14637\text{-}79}$ (94×862) h14	2	5.1 кг
54		15	9-83.01.01.015	(94×872) h14	2	5.2 кг
54		16	9-83.01.01.016	(90×290) h14	2	1.6 кг

Подл. и дата | Инв. N дубл. | Взам. инв. N | Подл. и дата | Инв. N подл.

Изм.	Лист	N докум.	Подп.	Дата	9-83.01.01.000		
Разраб.		Рачкова			Полотно	Лит.	Лист 1	Листов 2
Пров.		Маркова				Главпу Мосгорисполкома МОСПРОМПРОЕКТ Мастерская №6	
Гл.инж.пр.		Ухорская					
Н.контр.		Ухорская					

Копировал

Формат А4

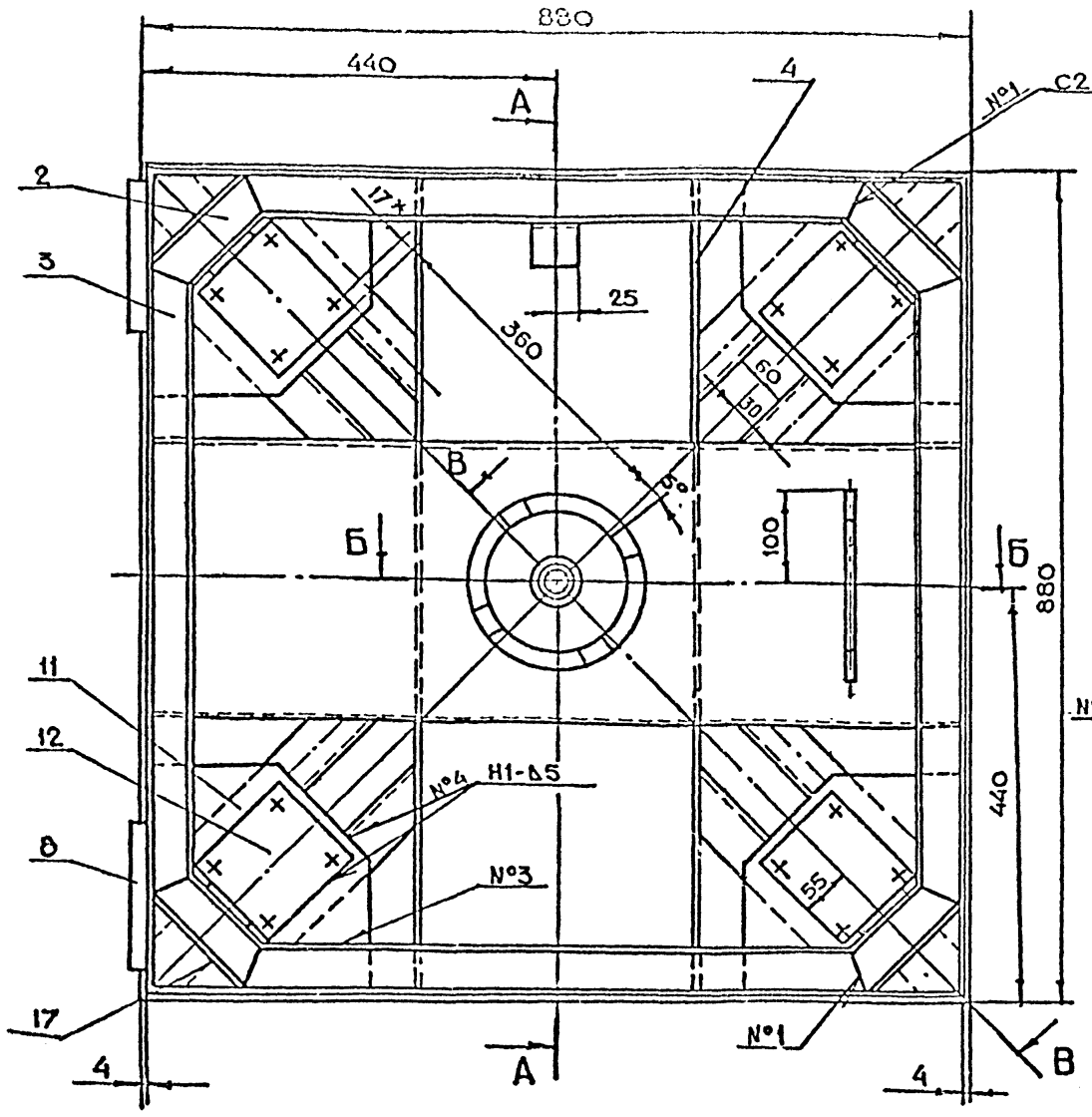

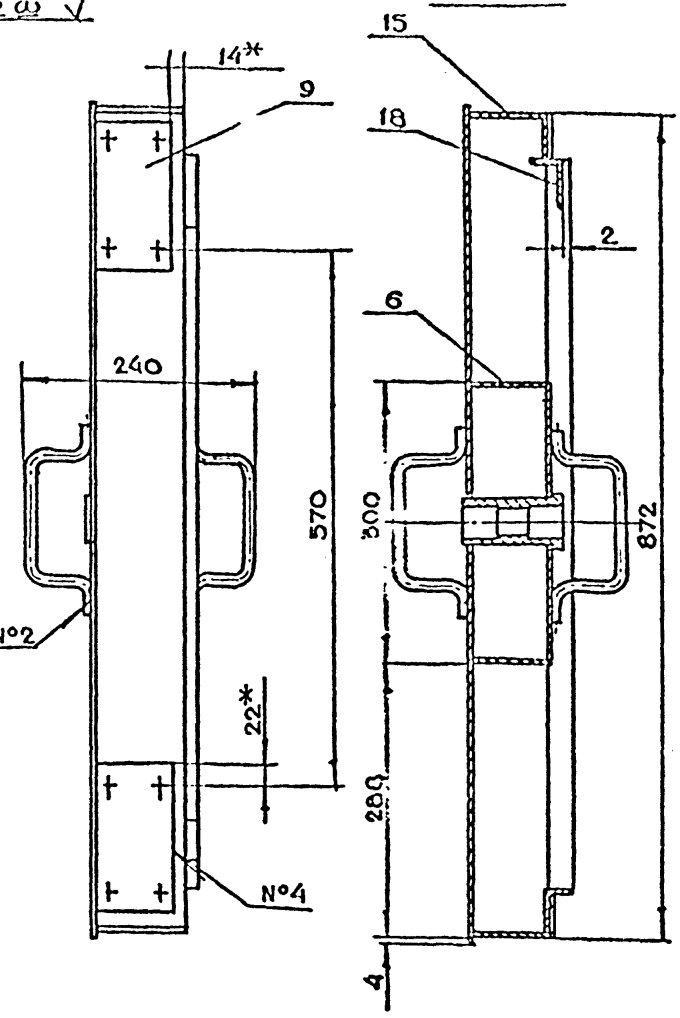

Б-Б
М 1:2

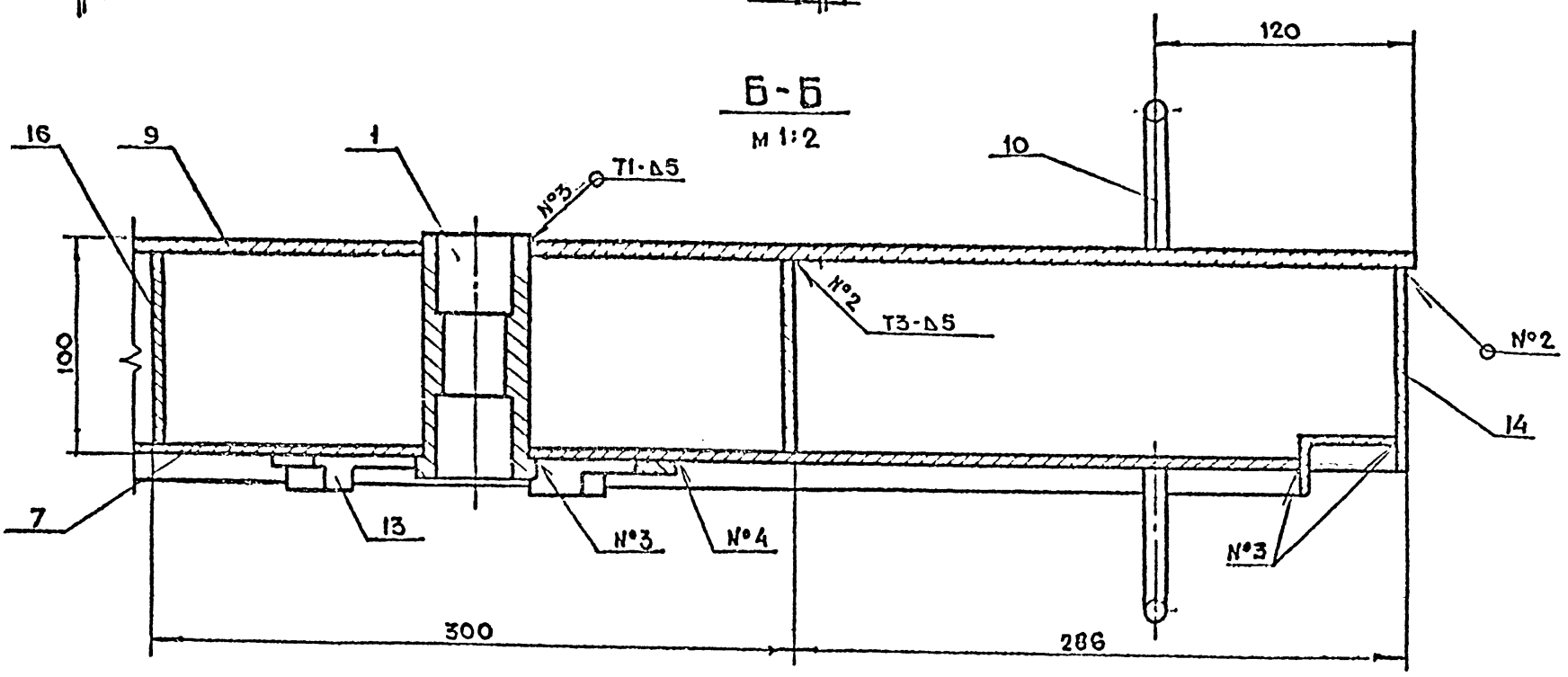

В-В повернуто
М 1:2

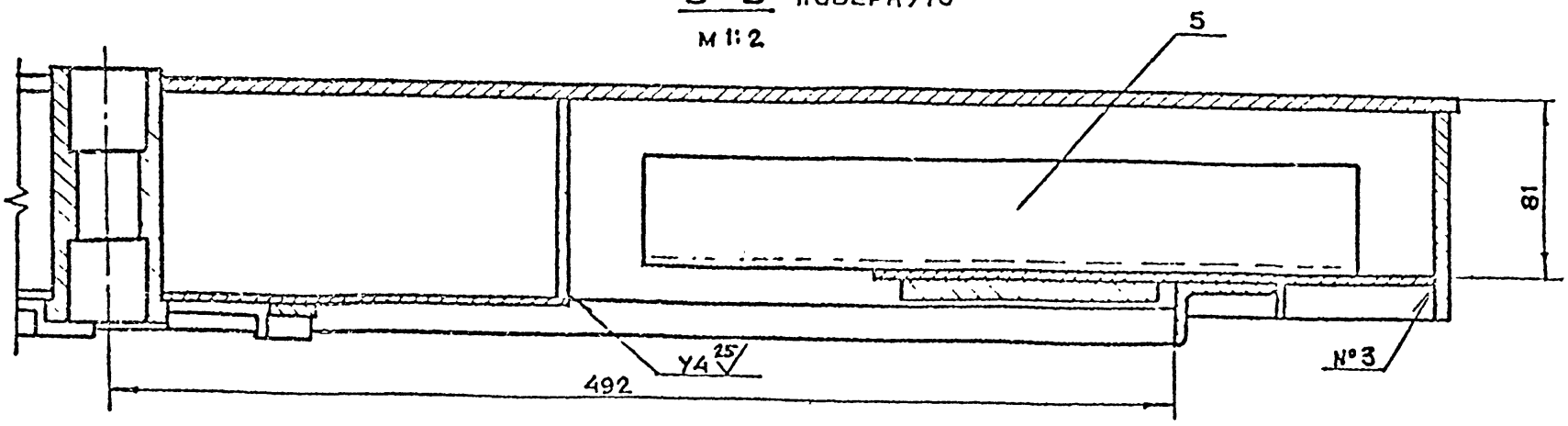

1. *Размеры для справок.
2. $+t_2, -t_2, \pm\frac{t_2}{2}$
3. Сварку производить по ГОСТ 5264-80

					9-83.01.01.000СБ	
Изм.	Лист	№ докум.	Подп.	Дата		
Разраб.		Рачкова			Полотно Сборочный чертеж	Лит. / Масса / Масш. 96 / 1:5
Пров.		Маркова				Лист / Листов 1
Гл.инж.пр.		Ухорская				Главпу Мосгорпромстроя, Моспромпроект, Мастерская №8
Н.контр.		Ухорская				
Гл.констр.		Григорьев				
Гл.спец.		Бычков				
Нач.маст.		Грибков				

Копировал Формат А2

Серия 01.036-1...Выпуск 10

Инв.№ подл. | Подп. и дата | Взам.инв.№ | Инв.№ дубл. | Подп. и дата

9-83.01.01.005

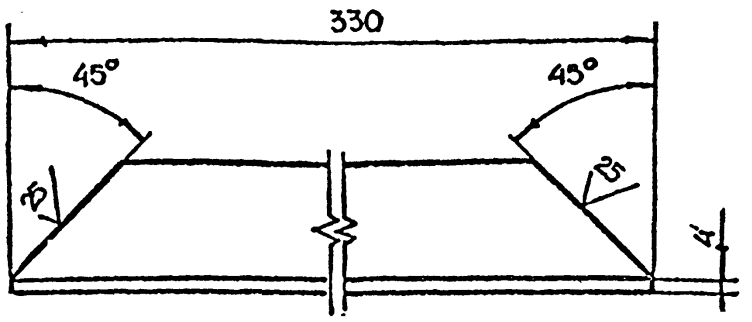

$-t_2, \pm \frac{t_2}{2}$

Изм.	Лист	N докум.	Подп.	Дата	9-83.01.01.005
Разраб.	Помазкова				Уголок
Пров.	Маркова				
Гл.инж.пр.	Ухорская				
Н.контр.	Ухорская				

Лит.	Масса	Масштаб
	0.95	1:2

Лист | Листов 1

Уголок 50×50×4-Б-ГОСТ 8509-72 / Ст3Сп-II-ГОСТ 535-79

Главапу Мосгорисполкома МОСПРОМПРОЕКТ Мастерская N6

Формат А4

9-83.01.01.004

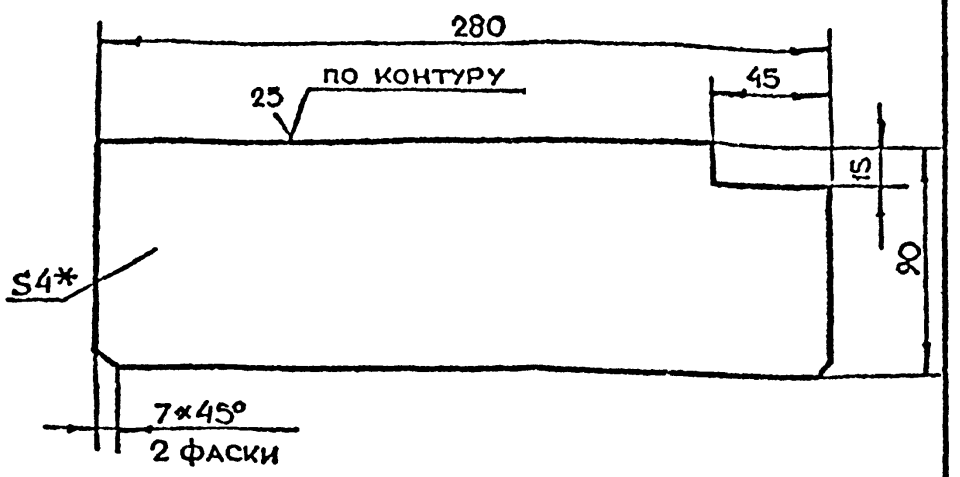

1. * Размер для справок.
2. $-t_2, \pm \frac{t_2}{2}$

Изм.	Лист	N докум.	Подп.	Дата	9-83.01.01.004
Разраб.	Помазкова				Ребро
Пров.	Маркова				
Гл.инж.пр.	Ухорская				
Н.контр.	Ухорская				

Лит.	Масса	Масштаб
	0.8	1:2

Лист | Листов 1

Лист Б-ПН-4 ГОСТ 19903-74 / Ст3Сп-ГОСТ 14637-79

Главапу Мосгорисполкома МОСПРОМПРОЕКТ Мастерская N6

Формат А4

9-83.01.01.002

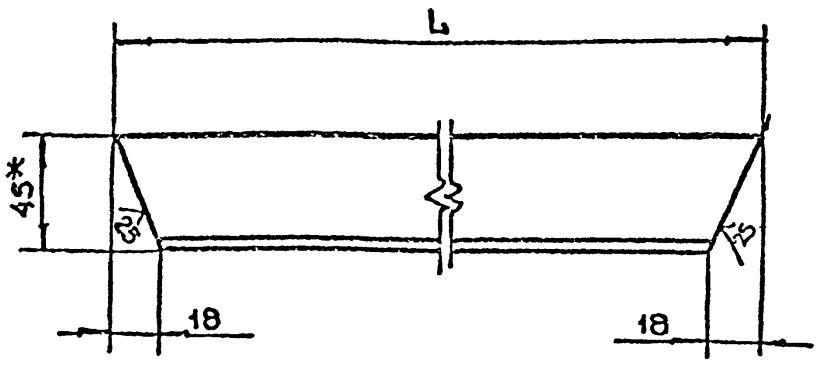

Обозначение	Размер L, мм	Масса, кг
9-83.01.01.002	146	0.8
-01	650	1.4

1. * Размер для справок
2. $-t_2, \pm \frac{t_2}{2}$

Изм.	Лист	N докум.	Подп.	Дата	9-83.01.01.002
Разраб.	Помазкова				Уголок
Пров.	Маркова				
Гл.инж.пр.	Ухорская				
Н.контр.	Ухорская				

Лит.	Масса	Масштаб
		1:2

Лист | Листов 1

Уголок 45×28×4-Б-ГОСТ 8510-72 / Ст3Сп-II-ГОСТ 535-79

Главапу Мосгорисполкома МОСПРОМПРОЕКТ Мастерская N6

9-83.01.01.001

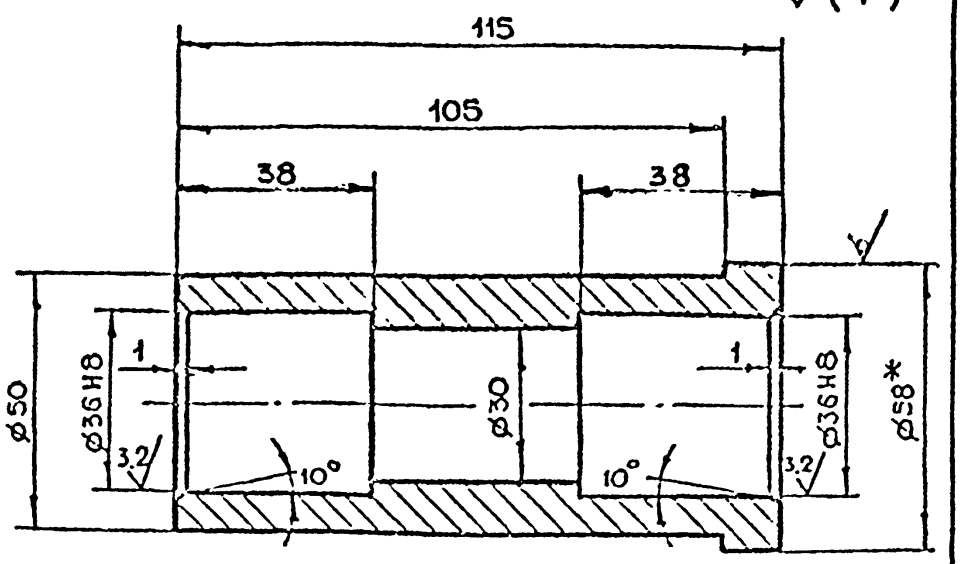

1. * Размер для справок
2. $+t_2, -t_2, \pm \frac{t_2}{2}$

Изм.	Лист	N докум.	Подп.	Дата	9-83.01.01.001
Разраб.	Помазкова				Бобышка
Пров.	Маркова				
Гл.инж.пр.	Ухорская				
Н.контр.	Ухорская				
Гл.констр.	Григорьев				
Гл.спец.	Виноградов				
Н.мастер.	Грибков				

Лит.	Масса	Масштаб
	10	1:1

Лист | Листов 1

Круг В-58 ГОСТ 2590-71 / Б Ст3Сп-II-ГОСТ 535-79

Главапу Мосгорисполкома МОСПРОМПРОЕКТ Мастерская N6

Серия 01.036-1 Выпуск 10

9-83.01.01.009

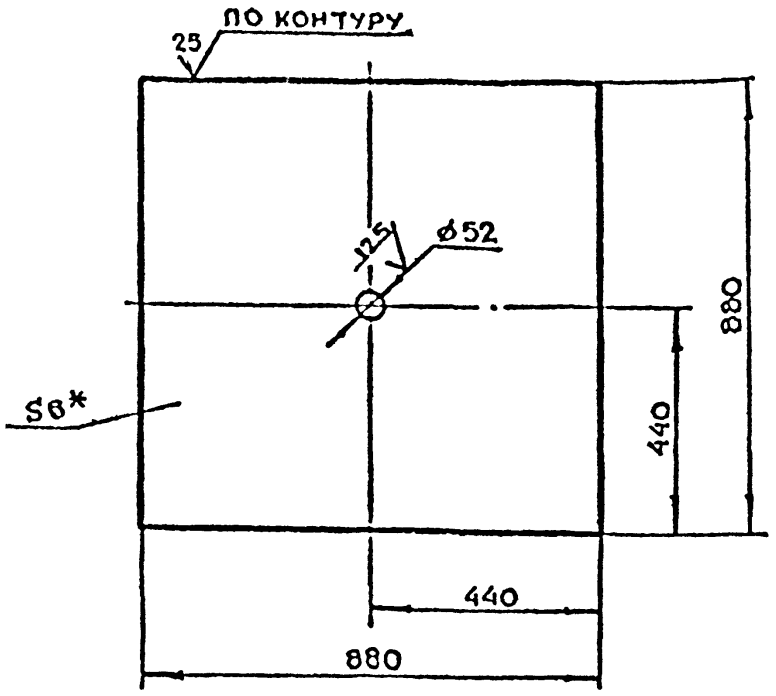

1. *Размер для справок
2. $+t_2, -t_2, \pm\frac{t_2}{2}$

Изм	Лит	N докум	Подп.	Дата	9-83.01.01.009			
Разраб		Понязкова			Обшивка	Лит.	Масса	Масштаб
Пров.		Маркова					36.4	1:10
Гл инж пр		Ухорская				Лист	Листов 1	
Н контр		Ухорская			Лист Б-ПН-6 ГОСТ 19903-74 / Ст3сп ГОСТ 14637-79	Главапу Мосгорисполкома МОСПРОМПРОЕКТ Мастерская N 6		

Формат А4

9-83.01.01.008

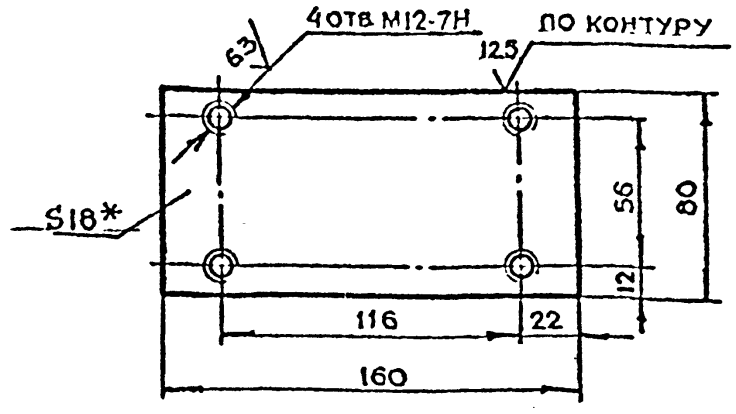

1. *Размер для справок
2. $+t_2, -t_2, \pm\frac{t_2}{2}$

Изм	Лит	N докум.	Подп.	Дата	9-83.01.01.008			
Разраб		Понязкова			Пластина	Лит.	Масса	Масштаб
Пров.		Маркова					1.8	1:2
Гл инж пр		Ухорская				Лист	Листов 1	
Н контр		Ухорская			Лист Б-ПН-18 ГОСТ 19903-74 / Ст3сп ГОСТ 14637-79	Главапу Мосгорисполкома МОСПРОМПРОЕКТ Мастерская N 6		

Формат А4

9-83.01.01.007

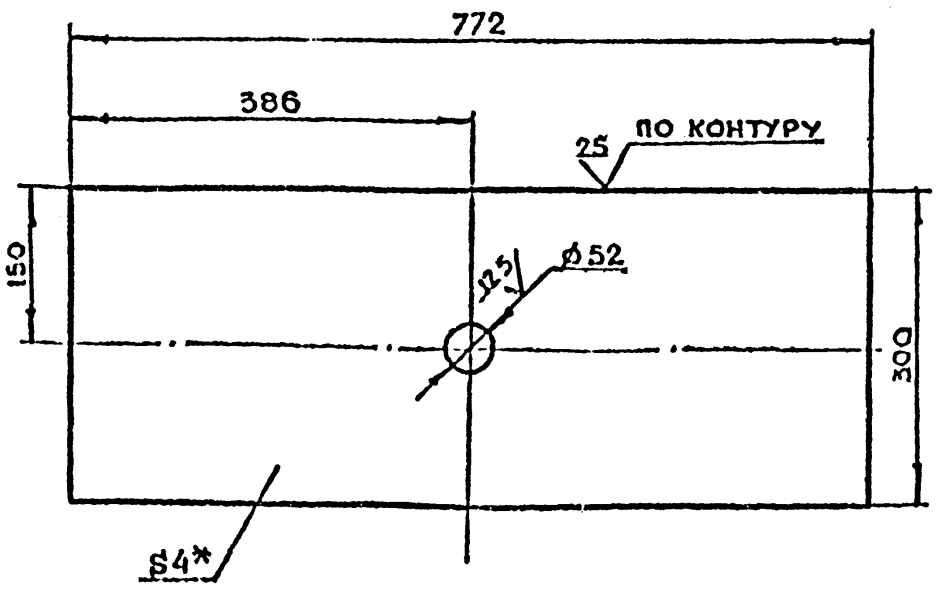

1. *Размер для справок
2. $+t_2, -t_2, \pm\frac{t_2}{2}$

Изм	Лит	N докум	Подп	Дата	9-83.01.01.007			
Разраб		Понязкова			Основание	Лит	Масса	Масштаб
Пров.		Маркова					7.2	1:5
Гл инж пр		Ухорская				Лист	Листов 1	
Н контр		Ухорская			Лист Б-ПН-4 ГОСТ 19903-74 / Ст3сп ГОСТ 14637-79	Главапу Мосгорисполкома МОСПРОМПРОЕКТ Мастерская N 6		

9-83.01.01.006

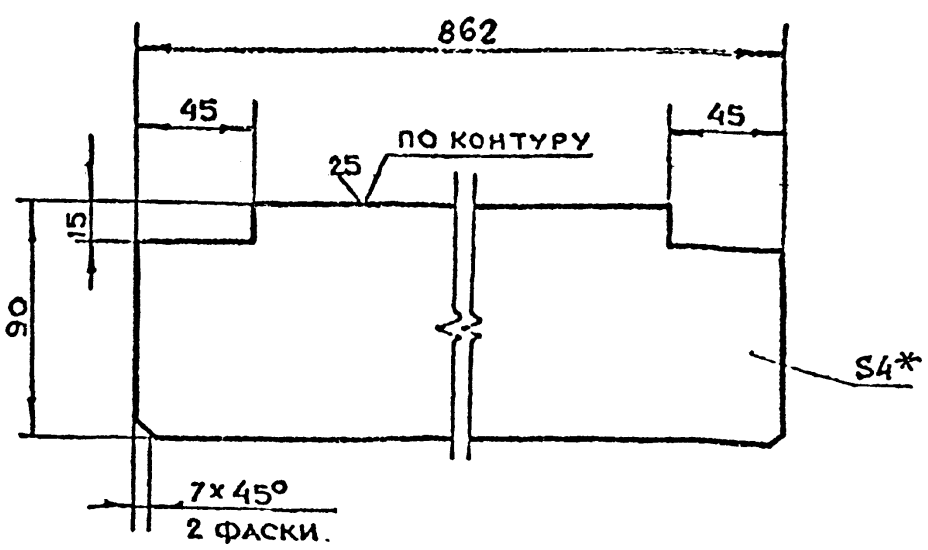

1. *Размер для справок.
2. $-t_2, \pm\frac{t_2}{2}$

Изм	Лит	N докум	Подп.	Дата	9-83.01.01.006			
Разраб		Понязкова			Ребро	Лит.	Масса	Масштаб
Пров.		Маркова					2.4	1:2
Гл инж пр		Ухорская				Лист	Листов 1	
Н контр		Ухорская			Лист Б-ПН-4 ГОСТ 19903-74 / Ст3сп ГОСТ 14637-79	Главапу Мосгорисполкома МОСПРОМПРОЕКТ Мастерская N 6		
Гл спец		Бычков						
Нач маст		Грибков						

Серия 01.036-1 Выпуск 10

9-83.01.01.013

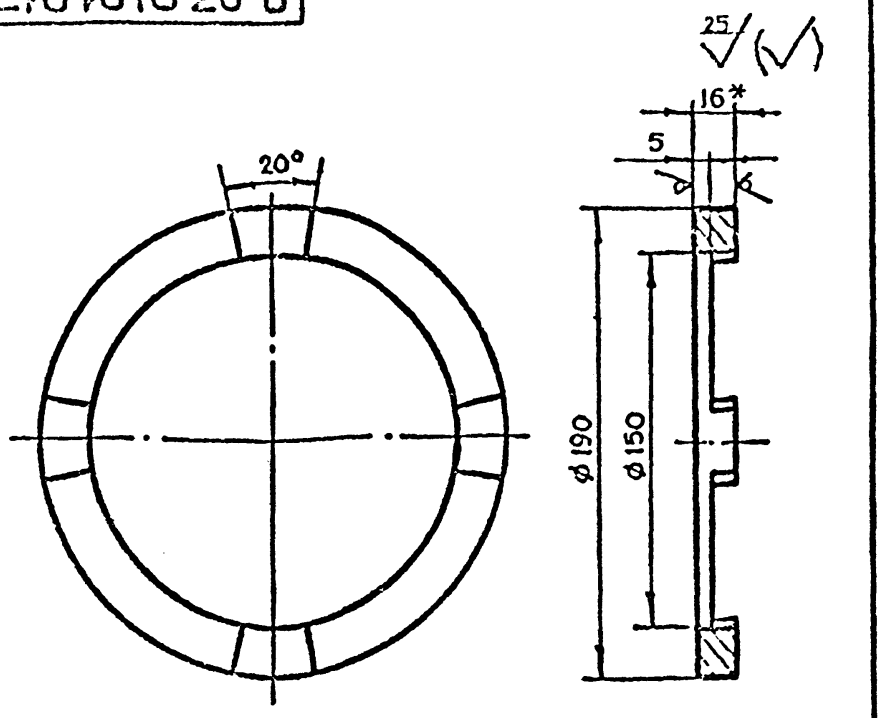

1. * Размер для справок
2. $+t_2, -t_2, \pm\frac{t_2}{2}$

Изм	Лит	N докум.	Подп	Дата	9-83.01.01.013			
Разраб		Понезкова			Кольцо	Лит.	Масса 1.5	Масштаб 1:2
Пров		Маркова				Лист	Листов 1	
Гл.инж.пр		Ухорская						
Н.контр.		Ухорская			Лист Б-ПН-16 ГОСТ 19903-74 / Ст3сп ГОСТ 14637-79	Главапу Мосгорисполкома Моспромпроект Мастерская №6		

Формат А4

9-83.01.01.012

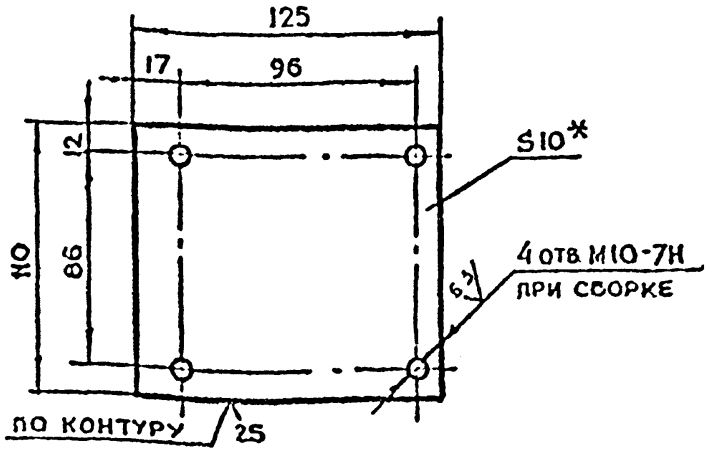

1. * Размер для справок
2. $+t_2, -t_2, \pm\frac{t_2}{2}$

Изм	Лит	N докум	Подп	Дата	9-83.01.01.012			
Разраб		Ухорская			Пластина	Лит	Масса 1.1	Масштаб 1:2
Пров		Маркова				Лист	Листов 1	
Гл.инж.пр		Ухорская						
Н.контр.		Ухорская			Лист Б-ПН-10 ГОСТ 19903-74 / Ст3сп ГОСТ 14637-79	Главапу Мосгорисполкома Моспромпроект Мастерская №6		

Формат А4

9-83.01.01.011

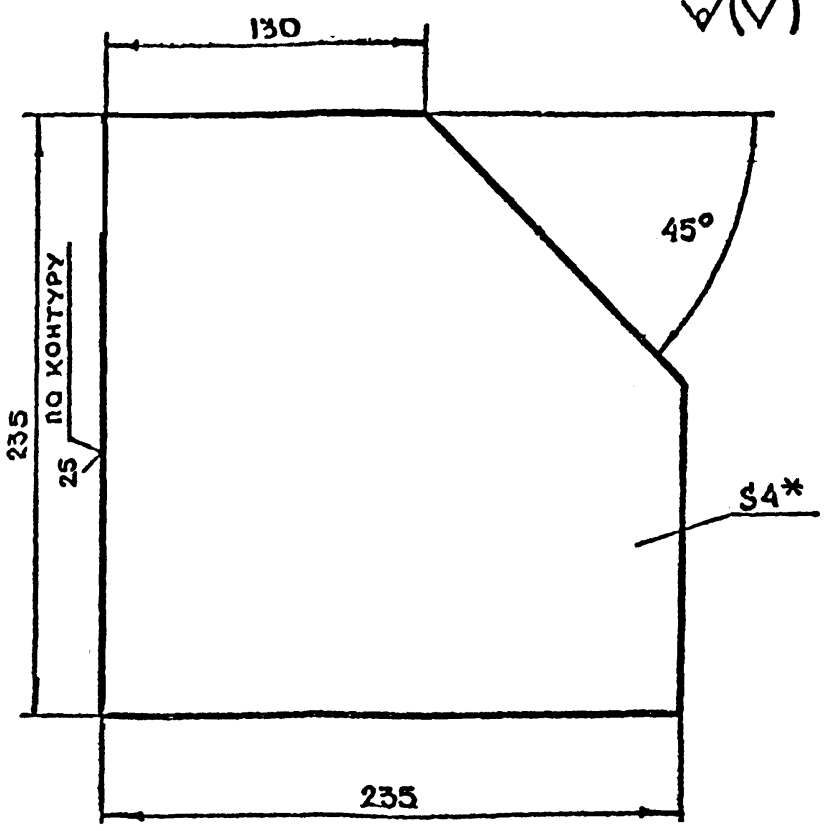

1. * Размер для справок
2. $-t_2, \pm\frac{t_2}{2}$

Изм	Лит	N докум	Подп	Дата	9-83.01.01.011			
Разраб		Понезкова			Косынка	Лит.	Масса 1.6	Масштаб 1:2
Пров		Маркова				Лист	Листов 1	
Гл.инж.пр		Ухорская						
Н.контр		Ухорская			Лист Б-ПН-4 ГОСТ 19903-74 / Ст3сп ГОСТ 14637-79	Главапу Мосгорисполкома Моспромпроект Мастерская №6		

Формат А4

9-83.01.01.010

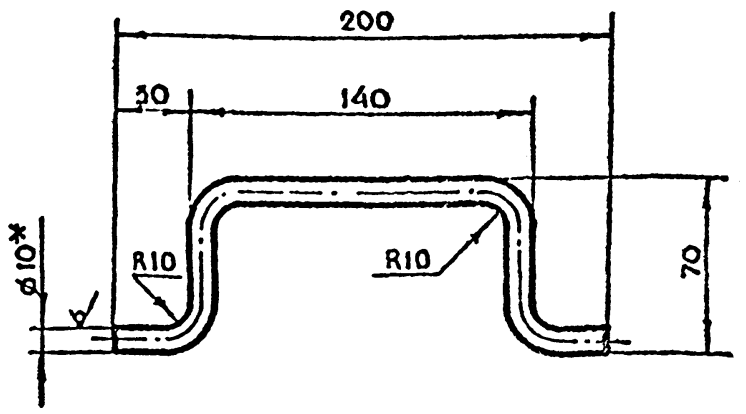

1. * Размер для справок
2. $-t_2, \pm\frac{t_2}{2}$
3. Длина развертки $l = 294$ мм

Изм	Лит	N докум	Подп	Дата	9-83.01.01.010			
Разраб		Понезкова			Ручка	Лит	Масса 0.2	Масштаб 1:2
Пров		Маркова				Лист	Листов 1	
Гл.инж.пр		Ухорская						
Н.контр		Ухорская						
Гл.конструктор		Григорьев			Круг Б-10 ГОСТ 2590-71 / Б-Ст3сп-I-ГОСТ 535-79	Главапу Мосгорисполкома Моспромпроект Мастерская №6		
Гл.спец		Бычков						
Гл.мастер		Грибков						

Копировал: Формат А4

Серия-01.036-1. Выпуск 10

9-83.01.02.002

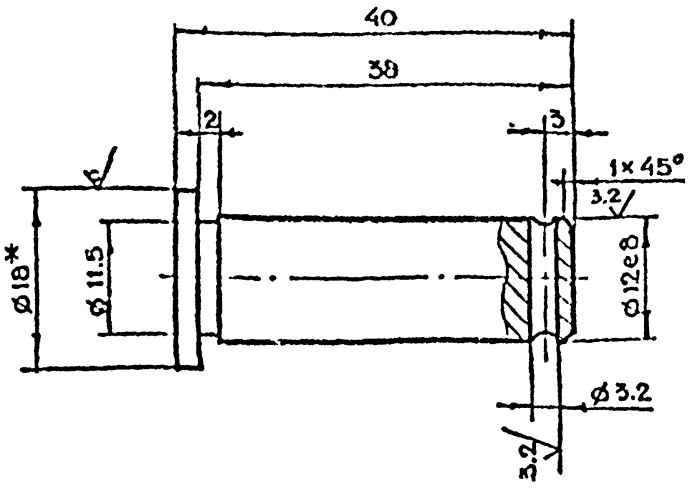

1.* Размер для справок

2. $+t_2, -t_2, \pm\frac{t_2}{2}$

Изм	Лист	№ докум	Подп.	Дата	9-83.01.02.002			
Разраб.		Рачкова			Палец	Лит	Масса	Масштаб
Пров.		Маркова					0.04	2:1
Гл. инж. пр.		Ухорская				Лист 1	Листов 1	
Н. контр.		Ухорская			Круг В-18 ГОСТ 2590-71 / Ст3Сп-II-ГОСТ 535-79	ГлавАПУ Мосгорисполкома МОСПРОМПРОЕКТ Мастерская №6		

Копировал | Формат А4

9-83.01.02.001

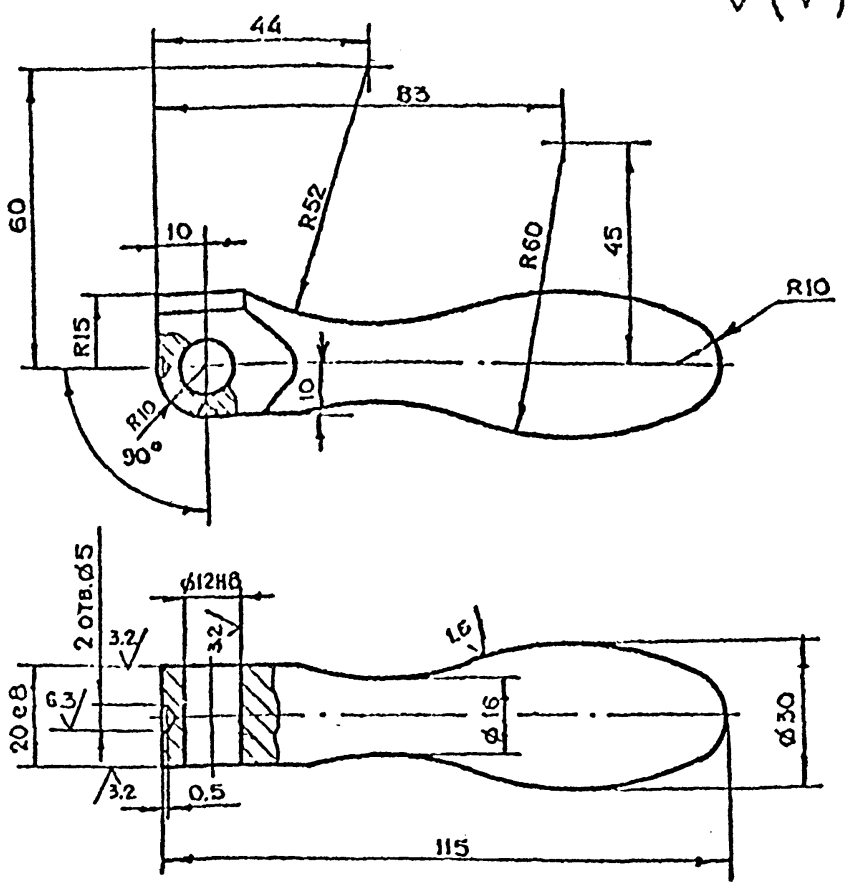

$+t_2, -t_2, \pm\frac{t_2}{2}$.

Изм	Лист	№ докум	Подп	Дата	9-83.01.02.001			
Разраб.		Рачкова			Ручка	Лит	Масса	Масштаб
Пров.		Маркова					0.4	1:1
Гл. инж. пр.		Ухорская				Лист 1	Листов 1	
Н. контр.		Ухорская			Круг В-32 ГОСТ 2590-71 / 35-2-5 ГОСТ 1050-74	ГлавАПУ Мосгорисполкома МОСПРОМПРОЕКТ Мастерская №6		

Копировал | Формат А4

9-83.01.02.000СБ

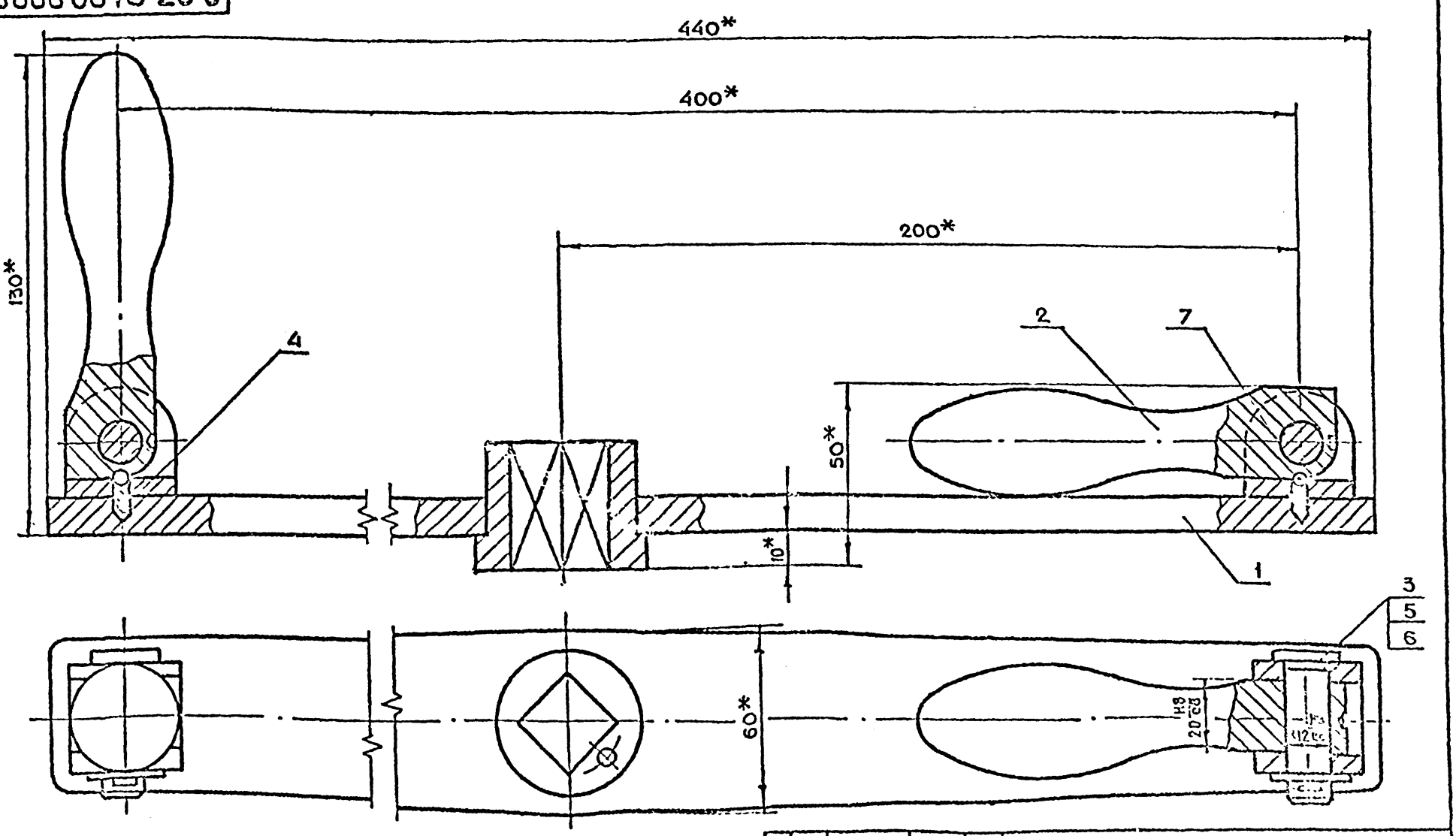

*Размеры для справок

Изм	Лист	№ докум	Подп	Дата	9-83.01.02.000СБ			
Разраб.		Рачкова			Штурвал в сборе. Сборочный чертеж	Лит	Масса	Масштаб
Пров.		Маркова					3.3	1:1
Гл. инж. пр.		Ухорская				Лист	Листов 1	
Н. контр.		Ухорская				ГлавАПУ Мосгорисполкома МОСПРОМПРОЕКТ Мастерская №6		
Гл. конструктор		Григорьев						

Копировал | Формат А4

Серия 4.036-1 Выпуск 10

Инв. № подл. | Подп. и дата | Взам. инв. № | Инв. № дубл. | Подп. и дата

9-83.01.02.103

12.5

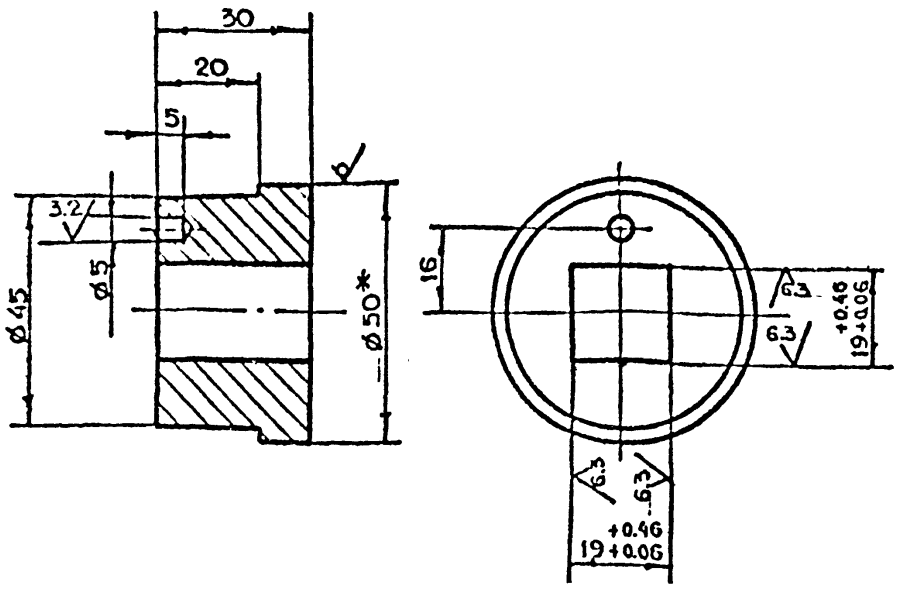

1. *Размер для справок.
2. $+t_2, -t_2, \pm \frac{t_2}{2}$.

					9-83.01.02.103	
Изм	Лист	N докум	Подп	Дата		
Разраб		Рачкова			Втулка	Лит / Масса 0.3 / Масштаб 1:1
Пров		Маркова				Лист / Листов 1
Гл.инж.пр		Ухорская				
Н.контр		Ухорская			Круг В-50 ГОСТ 2590-71 / Ст3Сп-II-ГОСТ 535-79	Главпу Мосгорисполкома МОСПРОМПРОЕКТ Мастерская N 8

Формат А4

9-83.01.02.102

12.5

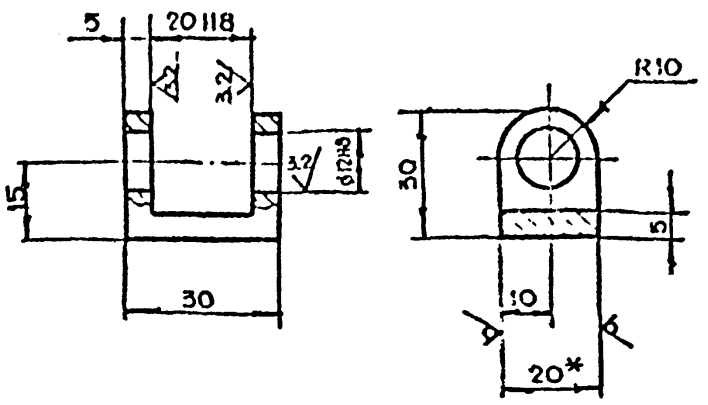

1. *Размер для справок.
2. $+t_2, -t_2, \pm \frac{t_2}{2}$.

					9-83.01.02.102	
Изм	Лист	N докум	Подп	Дата		
Разраб		Рачкова			Вилка	Лит / Масса 0.03 / Масштаб 1:1
Пров		Маркова				Лист / Листов 1
Гл.инж.пр		Ухорская				
Н.контр		Ухорская			Лист 6-ПН-20 ГОСТ 19903-74 / Ст3Сп ГОСТ 14637-79	Главпу Мосгорисполкома МОСПРОМПРОЕКТ Мастерская N 6

Формат А4

Серия 4.036-1 Выпуск 10

9-83.01.02.101

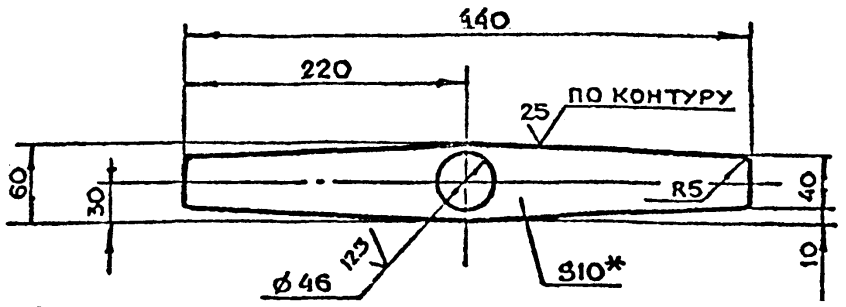

1. *Размер для справок.
2. $+t_2, -t_2, \pm \frac{t_2}{2}$.

					9-83.01.02.101	
Изм	Лист	N докум	Подп	Дата		
Разраб		Рачкова			Рычаг	Лит / Масса 2.0 / Масштаб 1:4
Пров		Маркова				Лист / Листов 1
Гл.инж.пр		Ухорская				
Н.контр		Ухорская			Лист Б-ПН-10 ГОСТ 19903-74 / Ст3Сп ГОСТ 14637-79	Главпу Мосгорисполкома МОСПРОМПРОЕКТ Мастерская N 6

9-83.01.02.100СБ

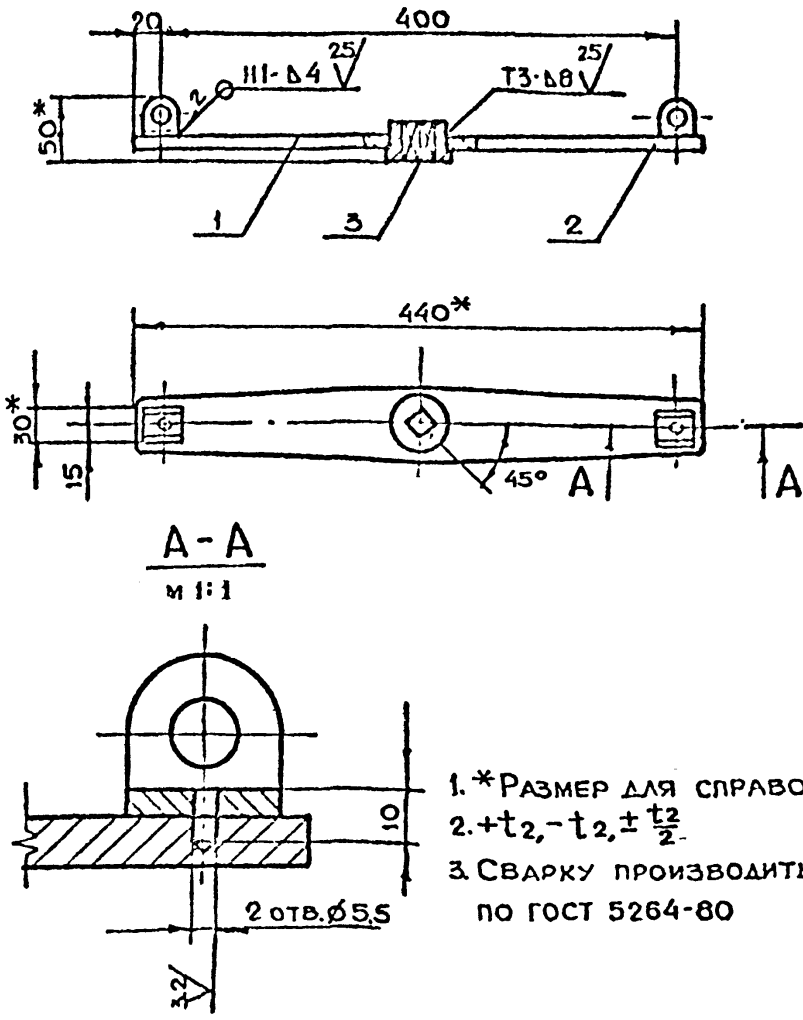

1. *Размер для справок
2. $+t_2, -t_2, \pm \frac{t_2}{2}$.
3. Сварку производить по ГОСТ 5264-80

					9-83.01.02.100СБ	
Изм	Лист	N докум	Подп.	Дата		
Разраб		Рачкова			Штурвал Сборочный чертеж	Лит / Масса 2.4 / Масштаб 1:4
Пров		Маркова				Лист / Листов 1
Гл.инж.пр		Ухорская				
Н.контр		Ухорская				Главпу Мосгорисполкома МОСПРОМПРОЕКТ Мастерская N 6
Гл.констр		Григорьев				
Гл.спец		Бычков				
Нач.маст		Рубцов				

Подп. и дата | Инв. N подл. | Взам. инв. N | Инв. N дубл. | Подп. и дата

9-83.01.02.003

Число рабочих витков	n_1	6
Число витков полное	n	7.5
Направление навивки пружины	—	правое
Диаметр по стержню	D_c	4.2
Длина развернутой пружины	L	99

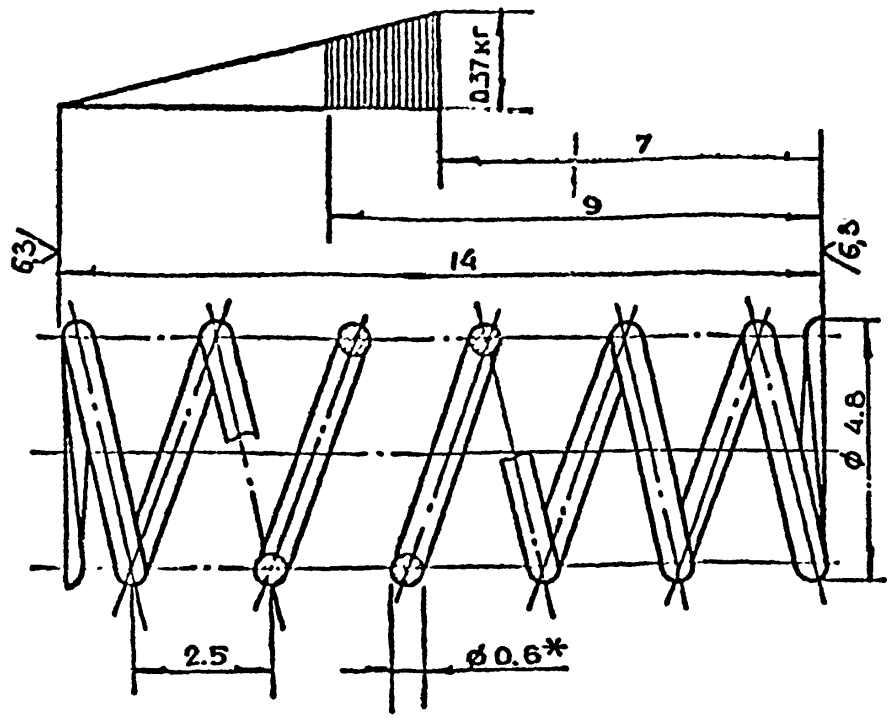

1. *Размер для справок.
2. $-t_2, \pm \frac{t_2}{2}$.

Изм.	Лит.	N докум.	Подп.	Дата	9-83.01.02.003			
Разраб.		Рачкова			Пружина	Лит.	Масса 0.003	Масштаб 10:1
Пров.		Маркова				Лист	Листов 1	
Гл.инж.пр.		Ухорская			Проволока I-0.6 ГОСТ 9389-75	Главапу Мосгорисполкома МОСПРОМПРОЕКТ Мастерская №6		
Н.контр.		Ухорская						

Формат А4

9-83.01.03.002

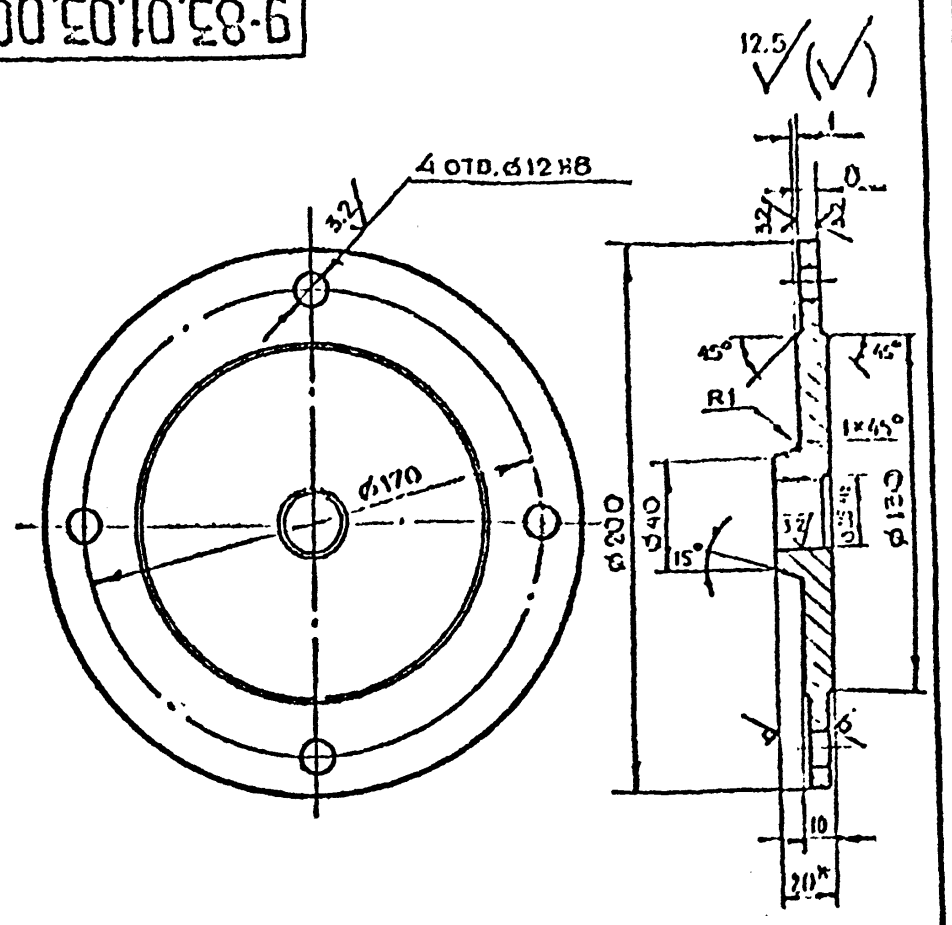

1. *Размер для справок.
2. $+t_2, -t_2, \pm \frac{t_2}{2}$

Изм.	Лит.	N докум.	Подп.	Дата	9-83.01.03.002			
Разраб.		Рачкова			Диск	Лит.	Масса 1.0	Масштаб 1:2
Пров.		Маркова				Лист	Листов 1	
Гл.инж.пр.		Ухорская			Лист Б-ПН-20 ГОСТ 19903-74 Ст3Сп ГОСТ 14637-79	Главапу Мосгорисполкома МОСПРОМПРОЕКТ Мастерская №6		
Н.контр.		Ухорская						

Формат А4

9-83.01.03.001

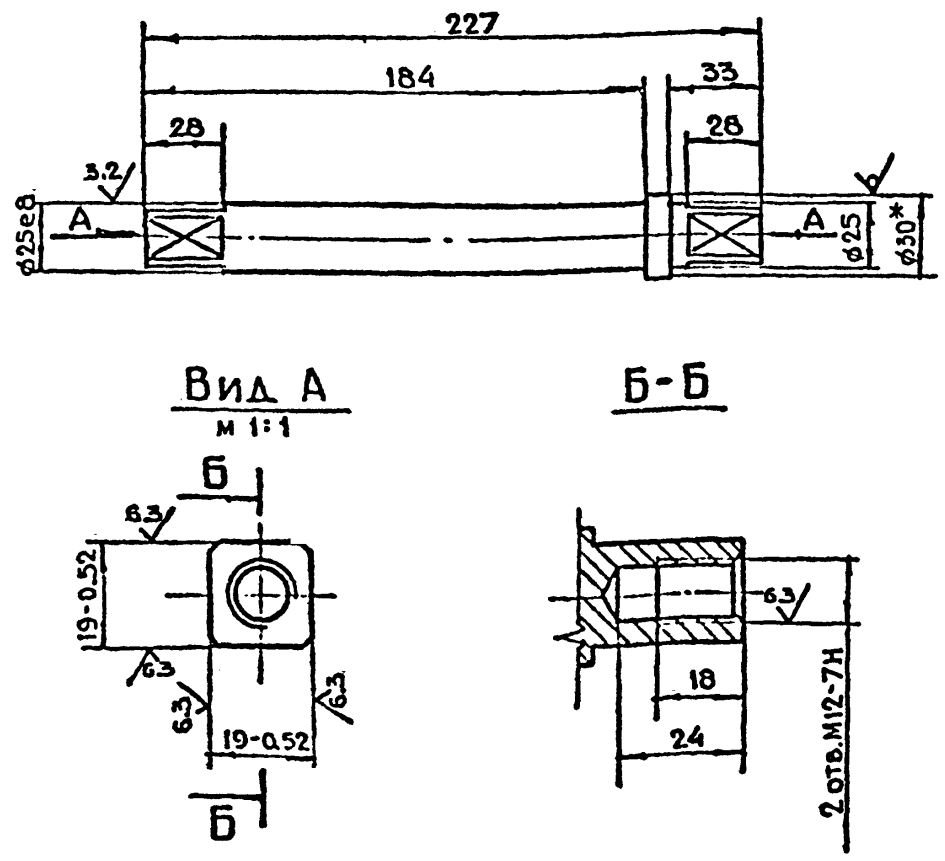

1. *Размер для справок.
2. $+t_2, -t_2, \pm \frac{t_2}{2}$.

Изм.	Лит.	N докум.	Подп.	Дата	9-83.01.03.001			
Разраб.		Рачкова			Ось	Лит.	Масса 0.8	Масштаб 1:2
Пров.		Маркова				Лист	Листов 1	
Гл.инж.пр.		Ухорская			Круг В-30 ГОСТ 2590-71 Б-Ст3Сп-II ГОСТ 535-79	Главапу Мосгорисполкома МОСПРОМПРОЕКТ Мастерская №6		
Н.контр.		Ухорская						

9-83.01.03.000

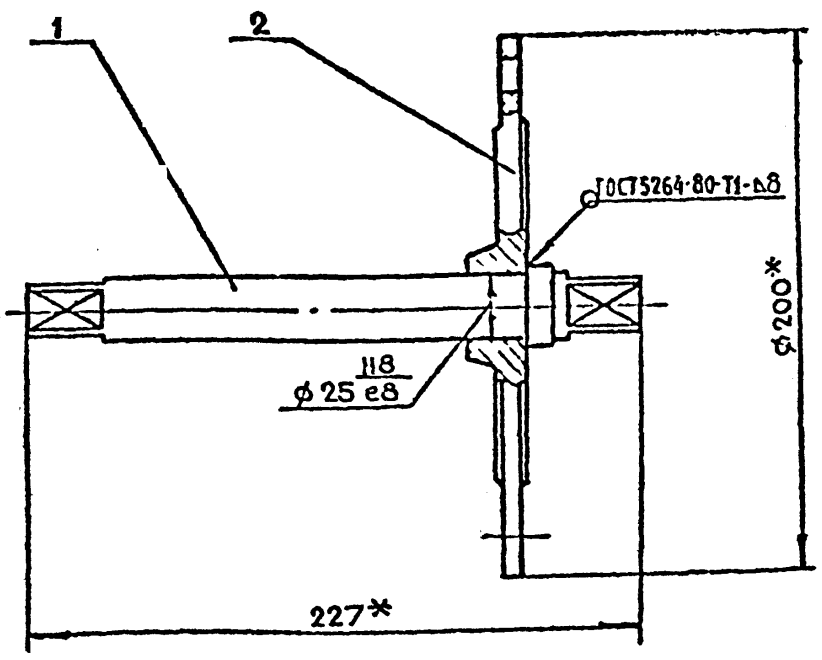

*Размеры для справок.

Формат	Зона	Поз.	Обозначение	Наименование	Кол.	Примечание
				Детали		
А4		1	9-83.01.03.001	Ось	1	
А4		2	9-83.01.03.002	Диск	1	

Изм.	Лит.	N докум.	Подп.	Дата	9-83.01.03.000			
Разраб.		Рачкова			Вал в сборе	Лит.	Масса 1.8	Масштаб 1:2
Пров.		Маркова				Лист	Листов 1	
Гл.инж.пр.		Ухорская				Главапу Мосгорисполкома МОСПРОМПРОЕКТ Мастерская №6		
Н.контр.		Ухорская						
Гл.констр.		Григорьев						
Гл.спец.		Сычков						
Гл.мастер.		Грибков						

Серия 01.036-1 Выпуск 10

9-83.02.00.003

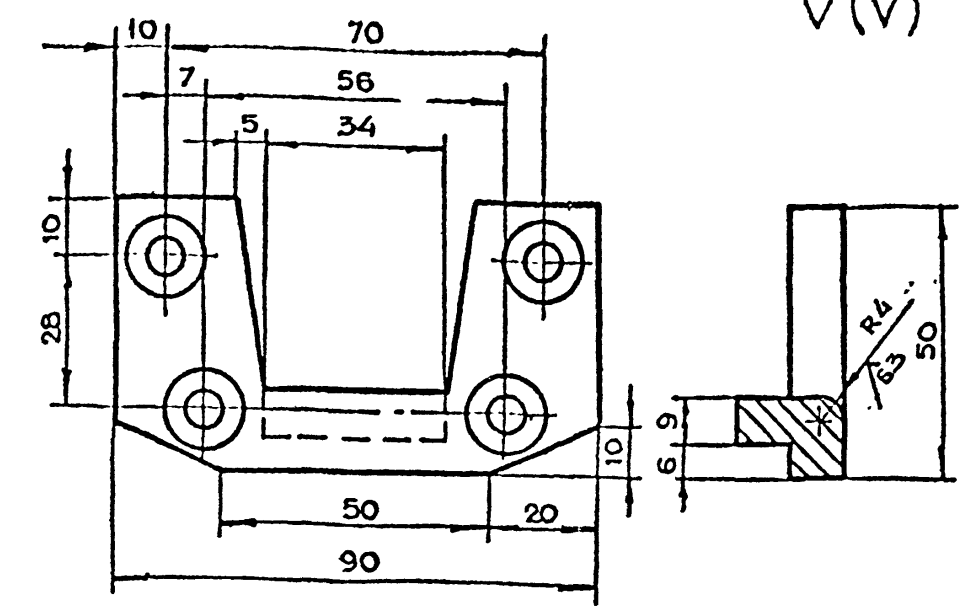

$+t_2, -t_2, \pm\frac{t_2}{2}$

					9-83.02.00.003
Изм	Лит	N докум.	Подп.	Дата	
Разраб		Рачкова			Сухарь
Пров		Маркова			Лит: — Масса: 0.28 Масштаб: 1:1
Гл.инж.пр		Ухорская			Лист — Листов 1
Н.контр		Ухорская			45-2-б ГОСТ 1050-74
					Главпу Мосгорисполкома МОСПРОМПРОЕКТ Мастерская №6

Инв.N подл. | Подп. и дата | Взам.инв.N | Инв.N дубл. | Подп. и дата

Формат А4

9-83.02.00.002

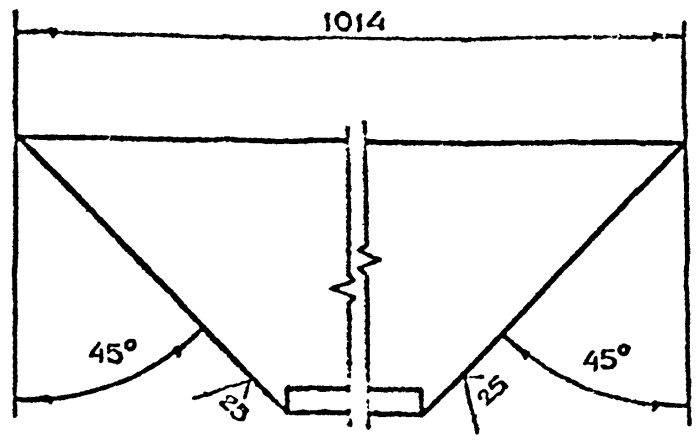

$-t_2, \pm\frac{t_2}{2}$

					9-83.02.00.002
Изм	Лит	N докум.	Подп.	Дата	
Разраб		Рачкова			Уголок
Пров.		Маркова			Лит: — Масса: 14.6 Масштаб: 1:2
Гл.инж.пр		Ухорская			Лист — Листов 1
Н.контр		Ухорская			Уголок 100×100×10-Б-ГОСТ 8509-72 / Ст3Сп-II-ГОСТ 535-79
					Главпу Мосгорисполкома МОСПРОМПРОЕКТ Мастерская №6

Инв.N подл. | Подп. и дата | Взам.инв.N | Инв.N дубл. | Подп. и дата

Формат А4

Серия 1.038-1 Выпуск 10

9-83.02.00.001

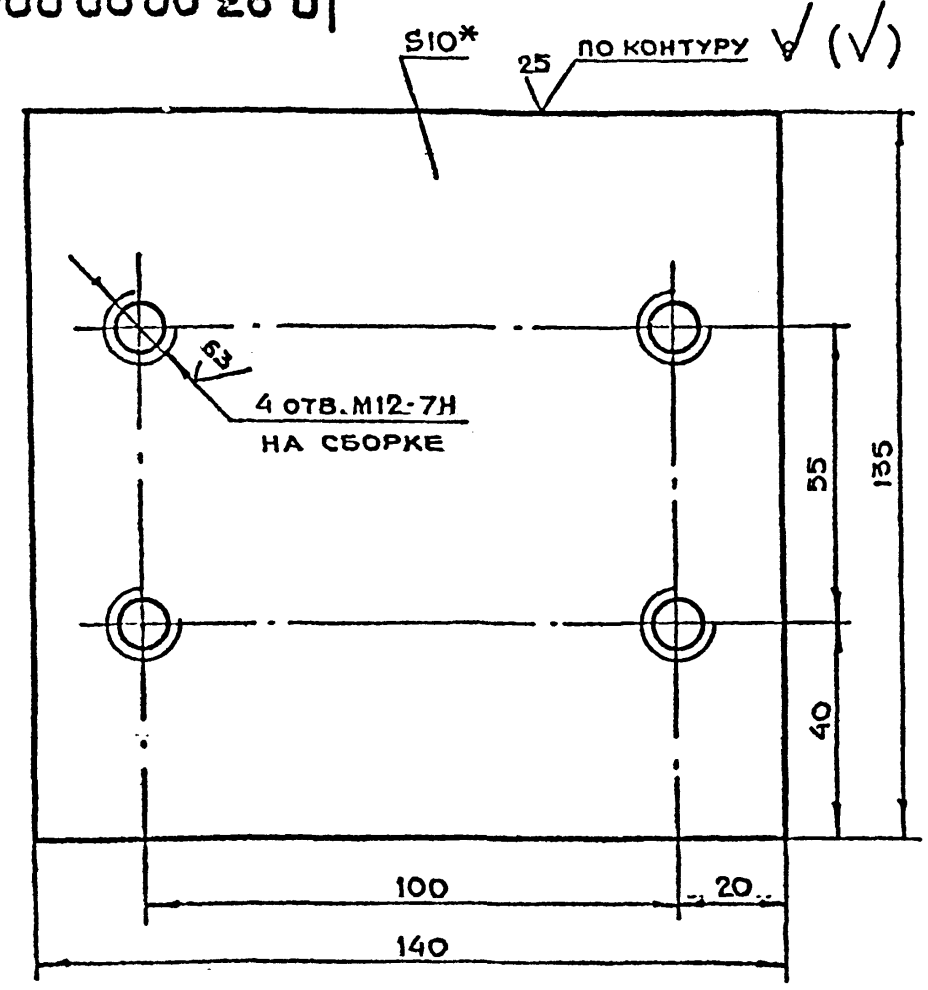

1. * Размер для справок.
2. $+t_2, -t_2, \pm\frac{t_2}{2}$.

					9-83.02.00.001
Изм	Лит	N докум	Подп	Дата	
Разраб		Рачкова			Планка
Пров		Маркова			Лит: — Масса: 2.9 Масштаб: 1:1
Гл.инж.пр		Ухорская			Лист — Листов 1
Н.контр		Ухорская			Лист Б-ПН-10 ГОСТ 19903-74 / Ст3Сп ГОСТ 14637-79
					Главпу Мосгорисполкома МОСПРОМПРОЕКТ Мастерская №6

Инв.N подл. | Подп. и дата | Взам.инв.N | Инв.N дубл. | Подп. и дата

Формат А4

Формат	Зона	Поз.	Обозначение	Наименование	Кол.	Примечание
				Документация		
А2			9-83.02.00.000СБ	Сборочный чертеж		
				Детали		
А4		1	9-83.02.00.001	Планка	2	
А4		2	9-83.02.00.002	Уголок	4	
А4		3	9-83.02.00.003	Сухарь	4	
А4		4	9-83.02.00.004	Полоса	4	
А4		5	9-83.02.00.005	Полоса	4	
А4		6	9-83 02.00.006	Бобышка	4	
А4		7	9-83.02 00.007	Основание	1	
Бч		8	9-83 02.00.008	Планка		
				Лист Б-ПН-10 ГОСТ 19903-74 / Ст3Сп ГОСТ 14637-79		
				(130×145) h14	2	2.9 кг
				Стандартные изделия		
		9		Винт В М8-6g×20.48.01. ГОСТ 17474-80	16	

					9-83.02.00.000
Изм	Лит	N докум	Подп.	Дата	
Разраб		Рачкова			Коровка в сборе
Пров		Маркова			Лит: — Лист: — Листов: 1
Гл.инж.пр		Ухорская			
Н.контр		Ухорская			Главпу Мосгорисполкома МОСПРОМПРОЕКТ Мастерская №6

Инв.N подл. | Подп. и дата | Взам.инв.N | Инв.N дубл. | Подп. и дата

Формат А4

Копировал

9-83.02.00.000СБ

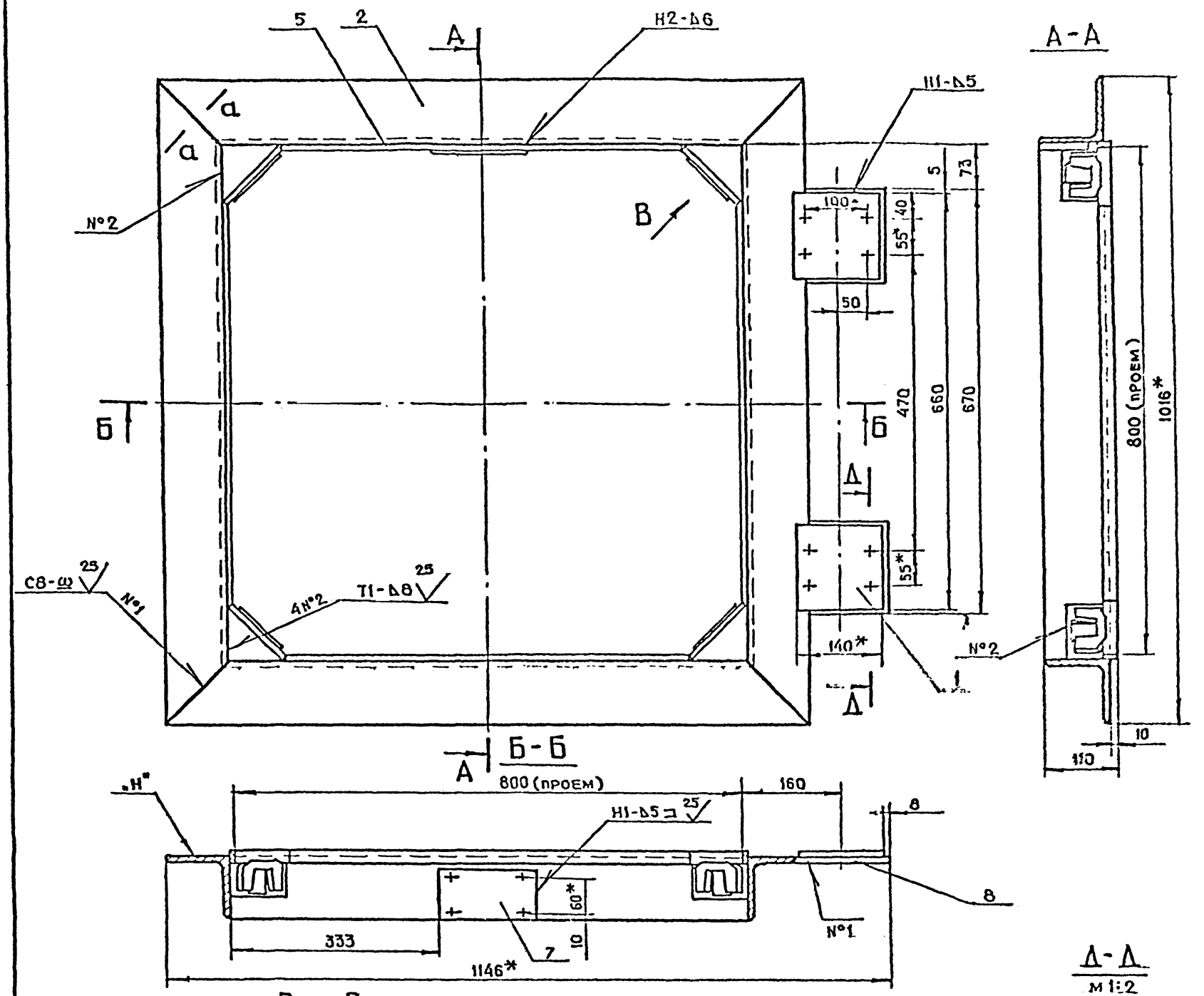

Вид В повернуто
м.1:2

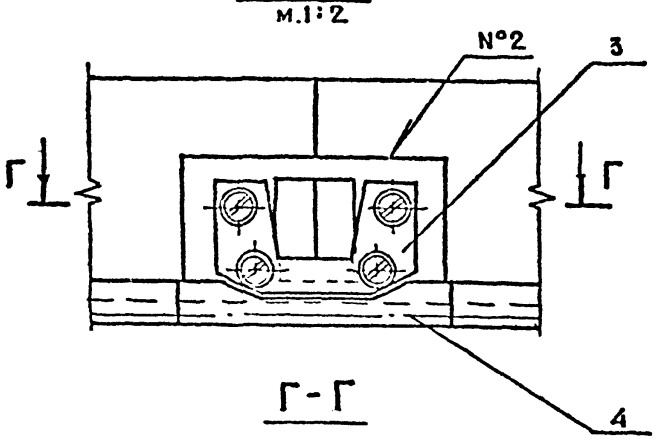

Г-Г

а-а повернуто
м 1:1

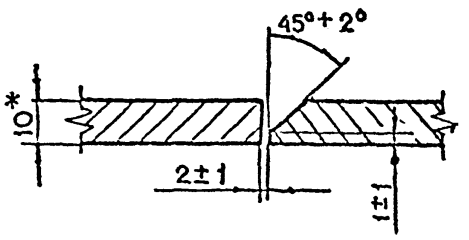

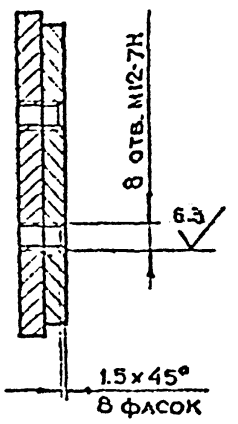

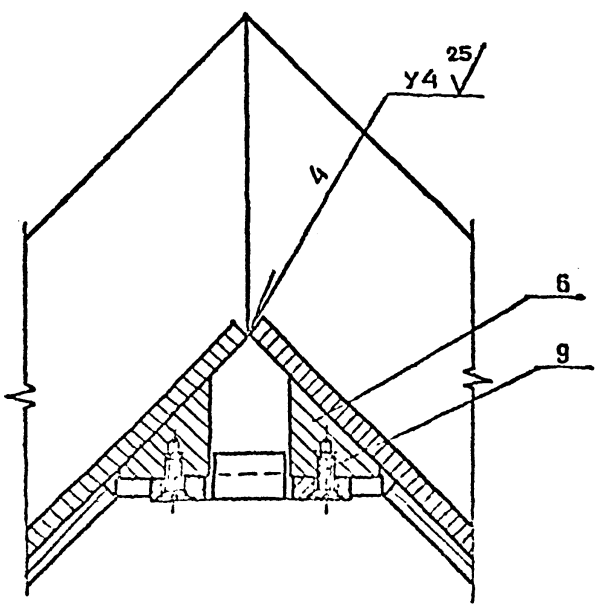

1. * Размеры для справок.
2. $+t_2, -t_2, \pm\frac{t_2}{2}$
3. Сварку производить по ГОСТ 5264-80.
4. Допустимая разность длин диагоналей коробки 3 мм
5. После сварки отрихтовать по периметру со стороны плоскости „Н" до полного прилегания к контрольной плите. Допускаемый зазор не более 1 мм.

					9-83.02.00.000СБ			
Изм	Лист	№ докум.	Подп	Дата	Коробка в сборе Сборочный чертеж	Лит	Масса	Масштаб
Разраб		Рачкова					75.6	1:5
Пров		Маркова				Лист	Листов 1	
Гл инж пр		Ухорская				Главная Мосгорисполкома МОСПРОМПРОЕКТ Мастерская №8		
Н контр		Ухорская						
Гл констр		Григорьев						
Гл спец		Бычков						
Нач мест		Грибков						

Копировал А.С. Дмитриев Формат А2

Серия 01.036-1 Выпуск 10

Подп. и дата	Взам инв №	Инв № дубл	Подп. и дата

9-83.02.00.007

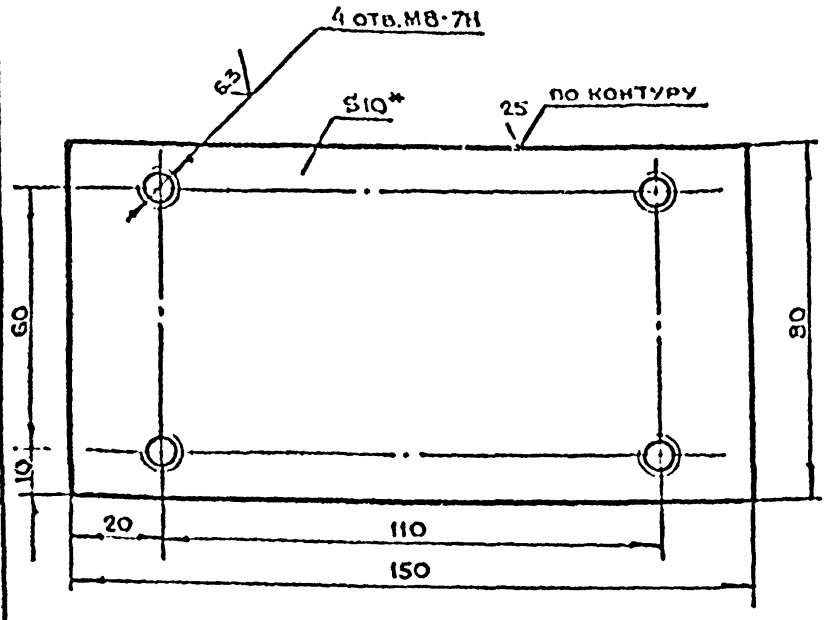

1. * Размер для справок.
2. $+t_2, -t_2, \pm \frac{t_2}{2}$.

Разраб.	Рачкова			
Пров.	Маркова			
Гл.инж.пр.	Ухорская			
Н.контр.	Ухорская			

9-83.02.00.007

Основание

Лит	Масса	Масштаб
	0,9	1:1

Лист | Листов 1

Лист Б-ПН-4 ГОСТ 19903-74
Г3сп ГОСТ 14637-79

Главпу Мосгорисполкома МОСПРОМПРОЕКТ Мастерская №6

Формат А4

9-83.02.00.006

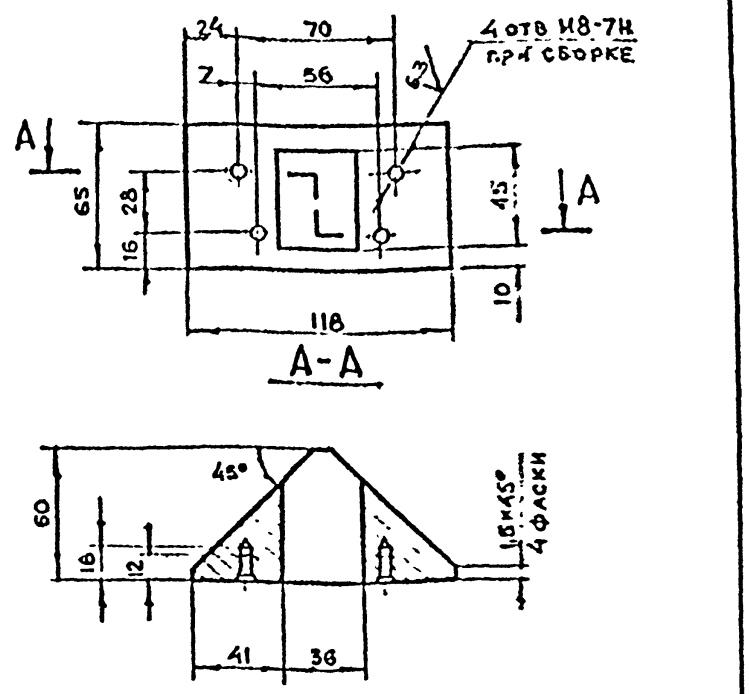

$+t_2, -t_2, \pm \frac{t_2}{2}$.

Разраб.	Рачкова			
Пров	Маркова			
Гл.инж.пр.	Ухорская			
Н.контр.	Ухорская			

9-83.02.00.006

Бобышка

Лит	Масса	Масштаб
	1.5	1:2

Лист | Листов 1

Г3сп ГОСТ 380-71

Главпу Мосгорисполкома МОСПРОМПРОЕКТ Мастерская №8

Формат А4

Серия 4.036-1 Выпуск 10

9-83.02.00.005

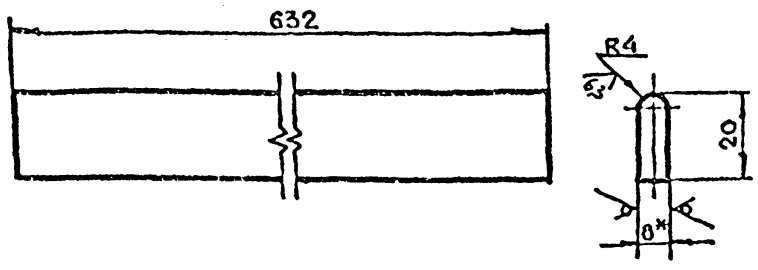

1. * Размер для справок.
2. $-t_2, \pm \frac{t_2}{2}$.

Разраб.	Рачкова			
Пров	Ухорская			
Гл.инж.пр.	Ухорская			
Н.контр.	Ухорская			

9-83.02.00.005

Полоса

Лит	Масса	Масштаб
	0.7	1:1

Лист | Листов 1

Лист Б-ПН-3 ГОСТ 19903-74
Г3сп ГОСП 4637-79

Главпу Мосгорисполкома МОСПРОМПРОЕКТ Мастерская №6

Формат А4

9-83.02.00.004

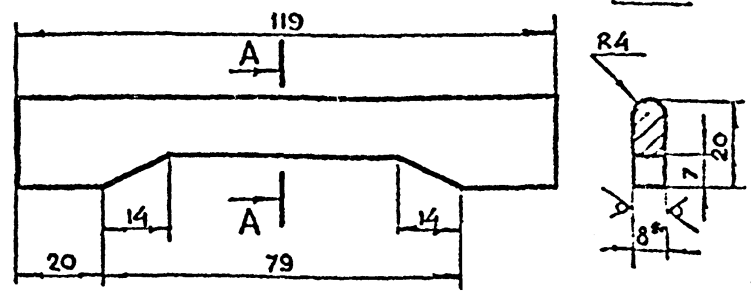

1. * Размер для справок
2. $-t_2, \pm \frac{t_2}{2}$.

Разраб.	Рачкова			
Пров	Маркова			
Гл.инж.пр.	Ухорская			
Н.контр.	Ухорская			
Гл.констр.	Григорьев			
Гл.спец.	Бычков			
Нач.маст.	Грибков			

9-83.02.00.004

Полоса

Лит	Масса	Масштаб
	0.12	1:1

Лист | Листов 1

Лист Б-ПН-3 ГОСТ 19903-74
Г3сп ГОСТ 14637-79

Главпу Мосгорисполкома МОСПРОМПРОЕКТ Мастерская №6

Копировал | Формат А4

9-83.03.00.000СБ

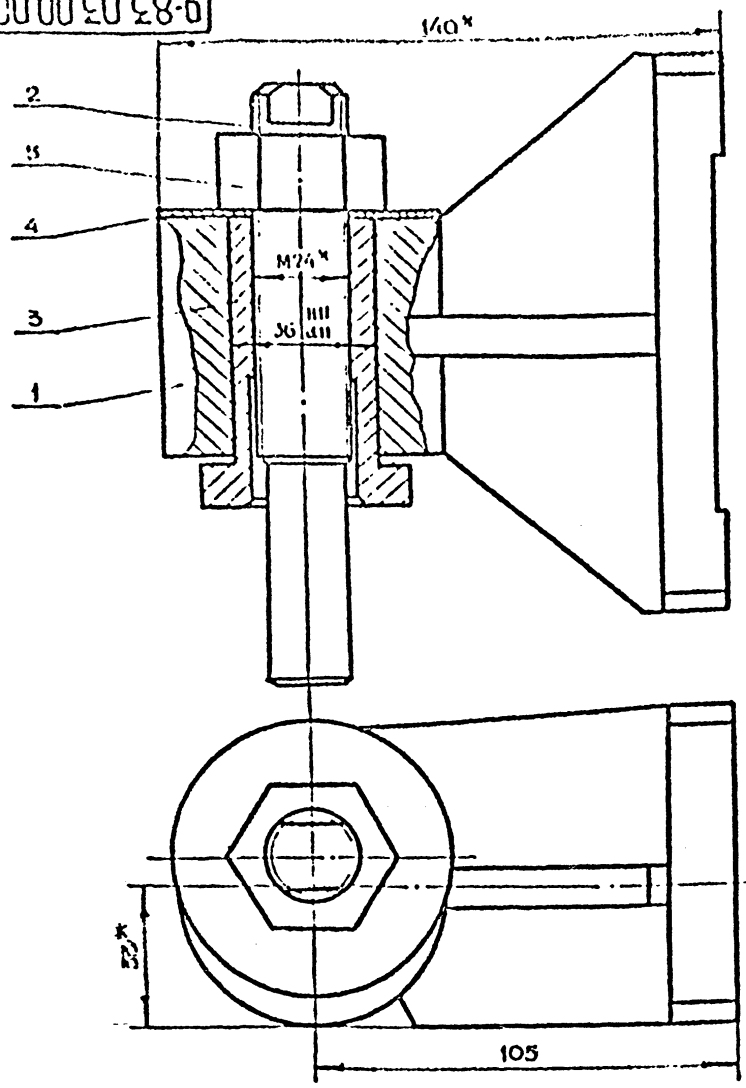

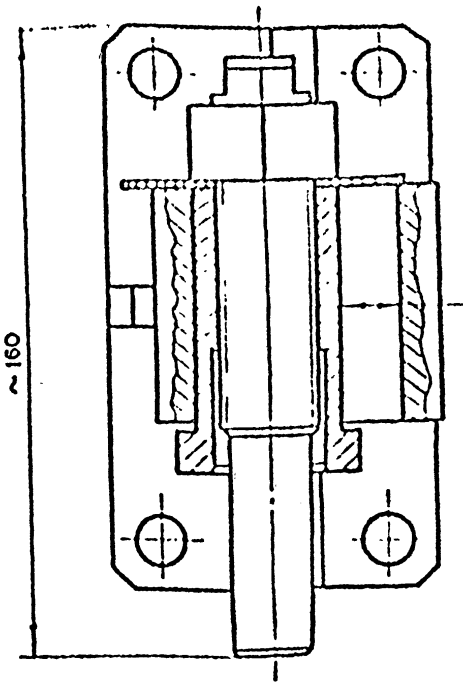

*Размеры для справок

Изм.	Лист	№ докум.	Подп.	Дата	9-83.03.00.000СБ			
Разраб.		Рачкова			Полупетля в сборе. Сборочный чертеж	Лит.	Масса	Масштаб
Пров.		Маркова					4.2	1:1
Гл. инж. пр.		Ухорская				Лист	Листов 1	
Н. контр.		Ухорская				Главпу Мосгорисполкома Моспромпроект мастерская №6		

Формат А3

Серия 4.036-1 Выпуск 10

Поз.	Обозначение	Наименование	Кол.	Примечание
		Документация		
А3	9-83.03.01.000СБ	Сборочный чертеж		
		Детали		
А4	1 9-83.03.01.001	Стакан	1	
А4	2 9-83.03.01.002	Основание	1	
А4	3 9-83.03.01.003	Ребро	1	
А4	4 9-83.03.01.004	Ребро	2	

Изм.	Лист	№ докум.	Подп.	Дата	9-83.03.01.000			
Разраб.		Рачкова			Полупетля	Лит.	Лист	Листов
Пров.		Маркова					1	
Гл. инж. пр.		Ухорская				Главпу Мосгорисполкома Моспромпроект мастерская №6		
Н. контр.		Ухорская						

Поз.	Обозначение	Наименование	Кол.	Примечание
		Документация		
А3	9-83.03.00.000СБ	Сборочный чертеж		
		Сборочные единицы		
А4	1 9-83.03.01.000	Полупетля	1	
		Детали		
А4	2 9-83.03.00.001	Ось	1	
А4	3 9-83.03.00.002	Втулка	1	
А4	4 9-83.03.00.003	Крышка	1	
		Стандартные изделия		
	5	Гайка М24-7Н.5.01 ГОСТ 5915-70	1	

Изм.	Лист	№ докум.	Подп.	Дата	9-83.03.00.000			
Разраб.		Рачкова			Полупетля в сборе	Лит.	Лист	Листов
Пров.		Маркова						
Гл. инж. пр.		Ухорская				Главпу Мосгорисполкома Моспромпроект мастерская №6		
Н. контр.		Ухорская						

Копировал Формат А3

9-83 03 01 000СБ

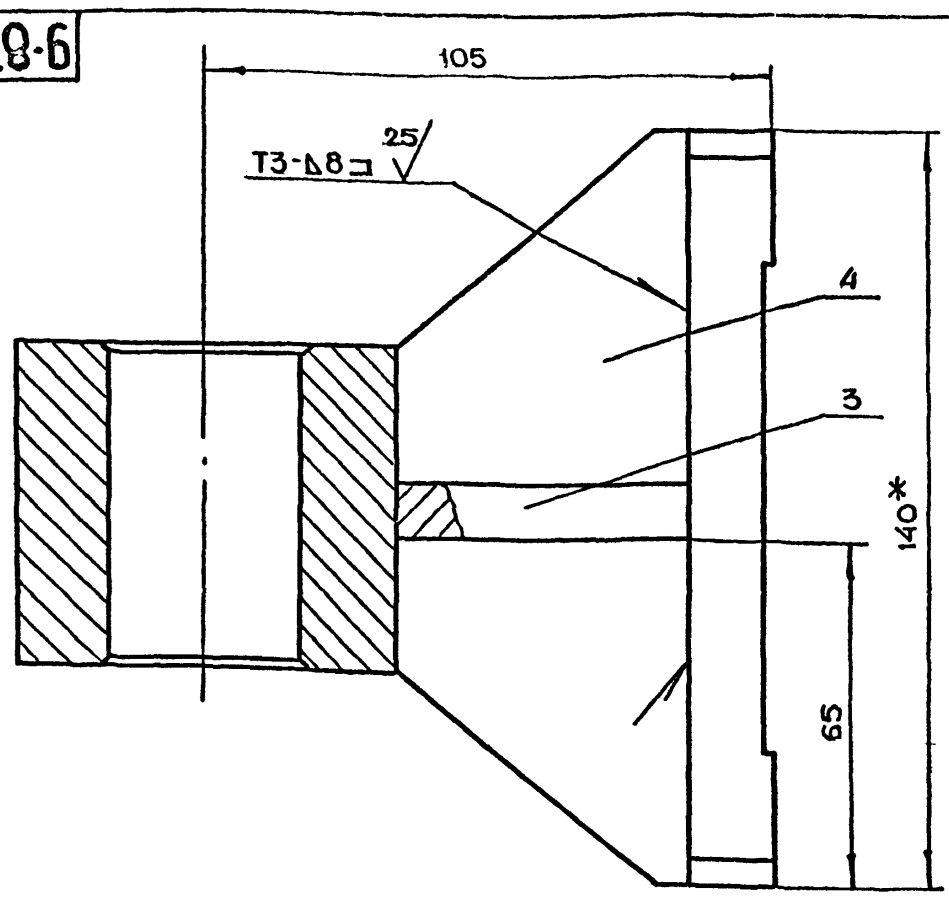

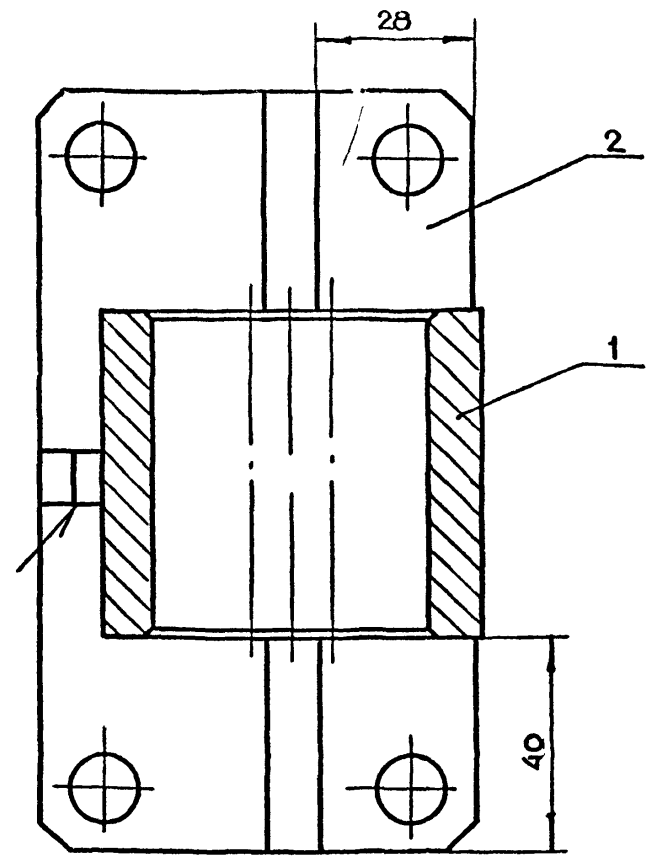

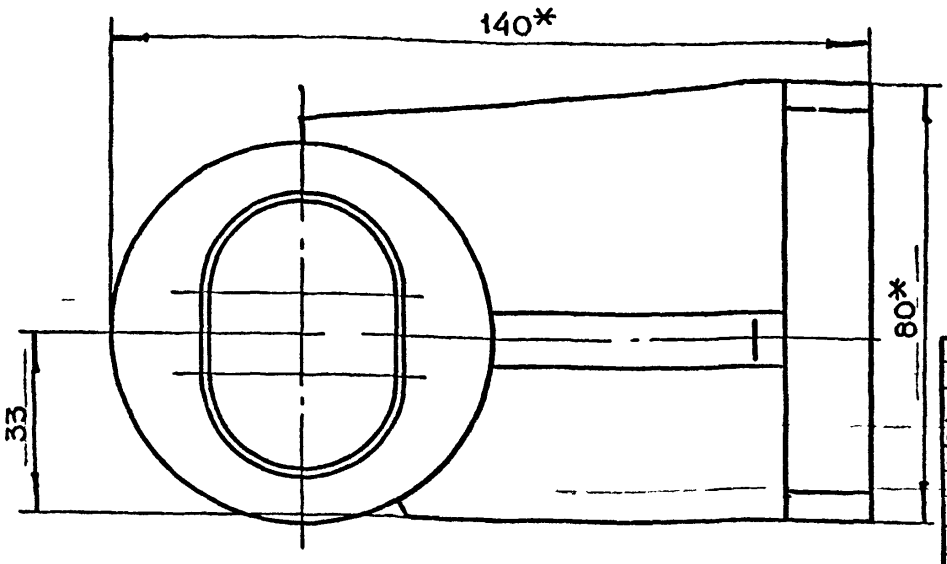

1. * Размеры для справок.
2. $+t_2, -t_2, \pm \frac{t_2}{2}$
3. Сварку производить по ГОСТ 5264-80

Изм	Лит	N докум	Подп	Дата	9-83 03 01 000СБ	
Разраб		Чернявский			Полупетля Сборочный чертеж	Лит: — / Масса: 3.1 / Масштаб: 1:1
Пров		Маркова				Лист / Листов 1
Гл.инж.пр		Черкасова				Главпу Мосгорисполкома Моспромпроект Мастерская N 6
Н.контр		Черкасова				

Формат А3

Инв N подл. | Подп. и дата | Взам. инв. N | Инв. N дубл. | Подп. и дата

9-83 03 00 002

12.5 (√)

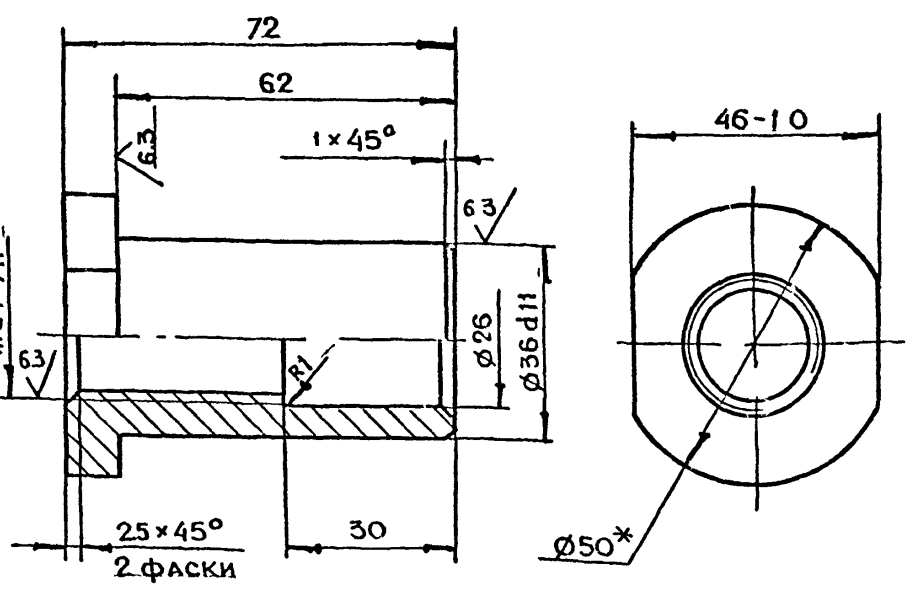

1. * Размер для справок
2. $+t_2, -t_2, \pm \frac{t_2}{2}$

Изм	Лит	N докум	Подп.	Дата	9-83 03 00 002	
Разраб		Чернявский			Втулка	Лит: — / Масса: 0.4 / Масштаб: 1:1
Пров		Маркова				Лист / Листов 1
Гл.инж.пр		Черкасова				Главпу Мосгорисполкома Моспромпроект Мастерская N 6
Н.контр		Черкасова				
					Круг В50 ГОСТ 2590-71 / Ст3 ГОСТ 535-79	

Формат А4

Инв N подл. | Подп. и дата | Взам. инв. N | Инв. N дубл. | Подп. и дата

9-83 03 00 001

12.5 (√)

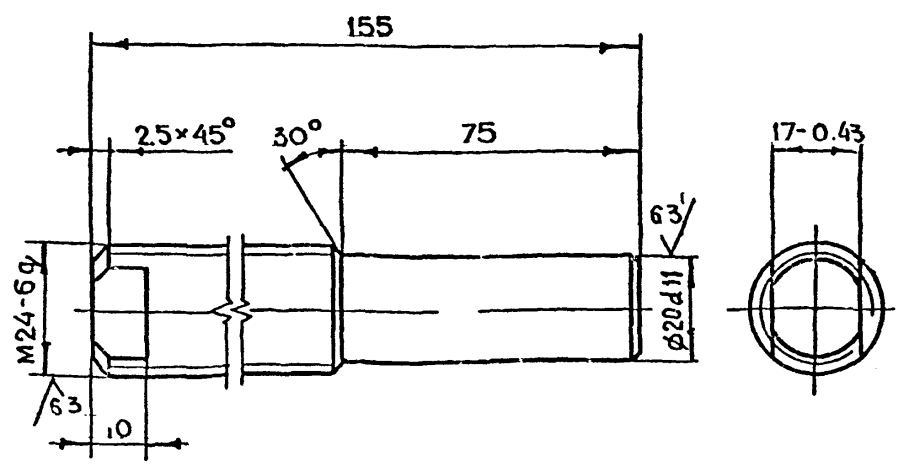

$-t_2, \pm \frac{t_2}{2}$

Изм	Лит	N док/м	Подп	Дата	9-83 03 00 001	
Разраб		Чернявский			Ось	Лит: — / Масса: 0.5 / Масштаб: 1:1
Пров		Маркова				Лист / Листов 1
Гл.инж.пр		Черкасова				Главпу Мосгорисполкома Моспромпроект Мастерская N 6
Н.контр		Черкасова				
Гл.констр		Григорьев			Круг В25 ГОСТ 2590-71 / Ст3 ГОСТ 535-79	
Гл.спец		Рычков				
Нач.маст		Грибков				

Копировал Формат А4

Инв N подл. | Подп. и дата | Взам. инв. N | Инв. N дубл. | Подп. и дата

9-83.03.01.004

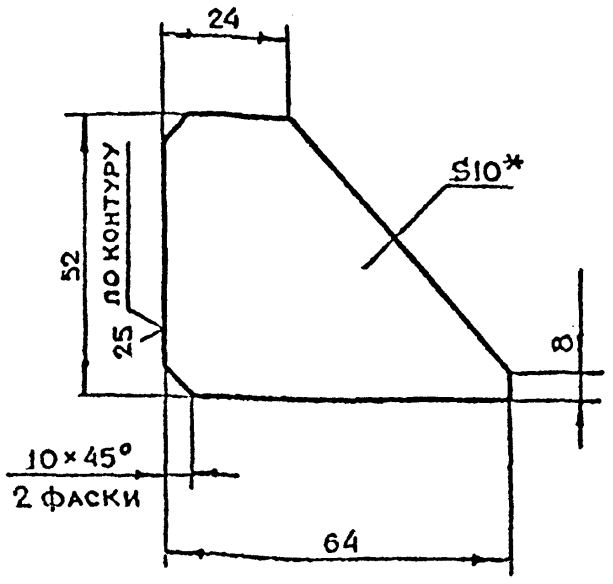

1. * Размер для справок
2. $-t_2, \pm \frac{t_2}{2}$.

Разраб.	Рачкова			
Пров.	Маркова			
Гл.инж.пр.	Ухорская			
Н.контр.	Ухорская			

9-83.03.01.004

Ребро

Лист	Масса	Масштаб
	0.2	1:1

Лист | Листов 1

Лист Б-ПН-10 ГОСТ 19903-74
Ст3сп ГОСТ 14637-79

Главлу Мосгорисполкома МОСПРОМПРОЕКТ Мастерская № 6

Формат А4

9-83.03.01.003

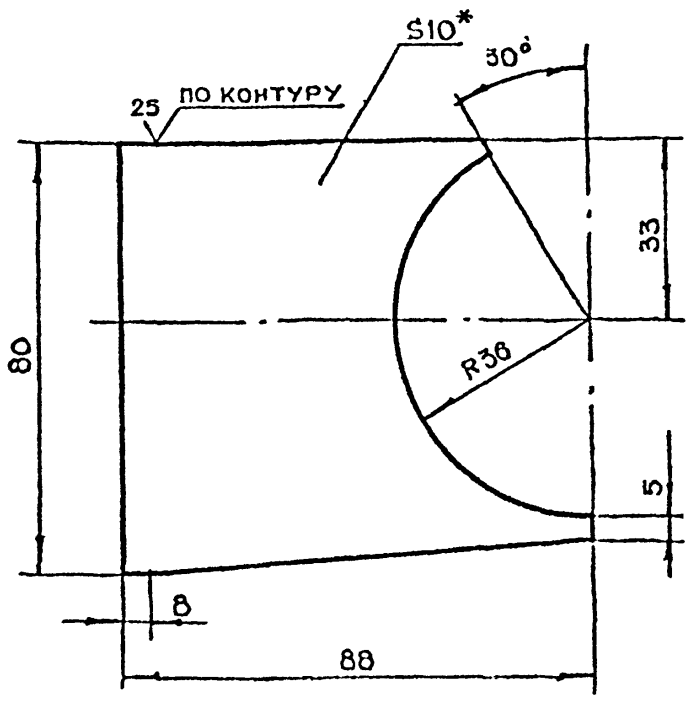

1. * Размер для справок.
2. $+t_2, -t_2, \pm \frac{t_2}{2}$.

Разраб.	Рачкова			
Пров.	Маркова			
Гл.инж.пр.	Ухорская			
Н.контр.	Ухорская			

9-83.03.01.003

Ребро

Лист	Масса	Масштаб
	0,4	1:1

Лист | Листов 1

Лист Б-ПН-10 ГОСТ 19903-74
Ст3сп ГОСТ 14637-79

Главлу Мосгорисполкома МОСПРОМПРОЕКТ Мастерская № 6

Формат А4

9-83.03.01.002

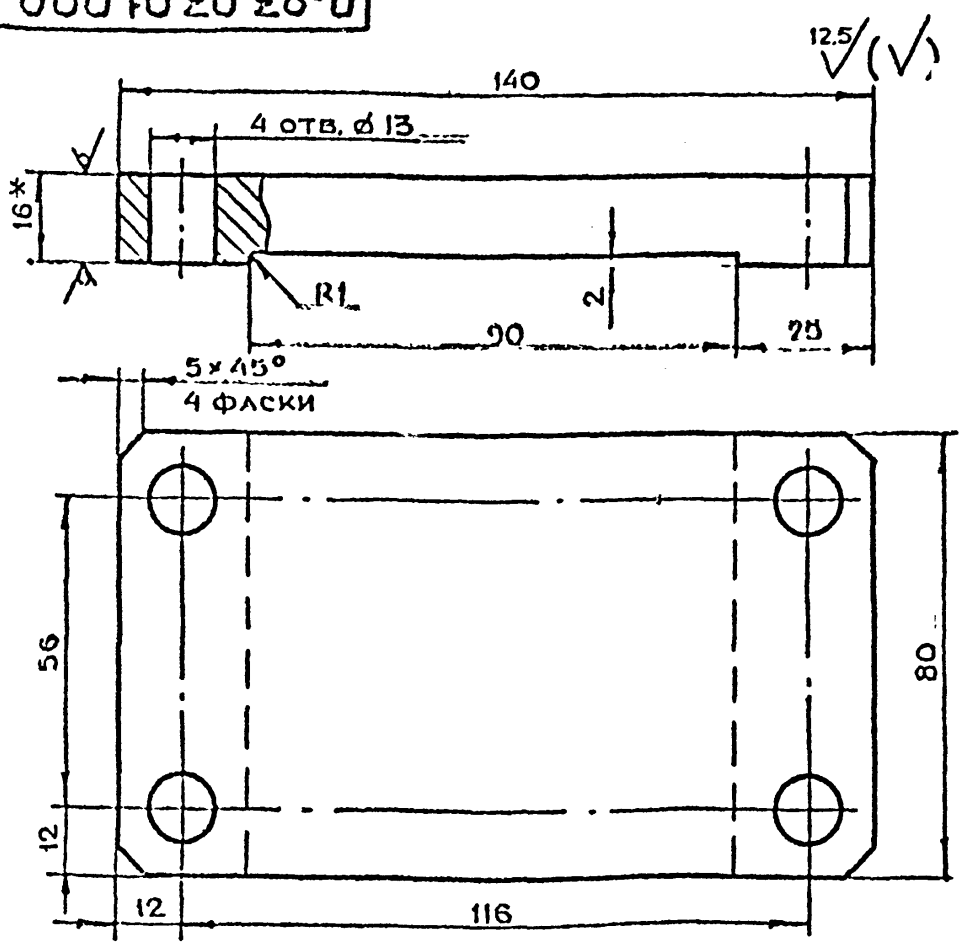

1. * Размер для справок
2. $+t_2, -t_2, \pm \frac{t_2}{2}$

Разраб.	Рачкова			
Пров.	Маркова			
Гл.инж.пр.	Ухорская			
Н.контр.	Ухорская			

9-83.03.01.002

Основание

Лист	Масса	Масштаб
	1.2	1:1

Лист | Листов 1

Лист Б-ПН-16 ГОСТ 19903-74
Ст3сп ГОСТ 14637-79

Главлу Мосгорисполкома МОСПРОМПРОЕКТ Мастерская № 6

Формат А4

9-83.03.01.001

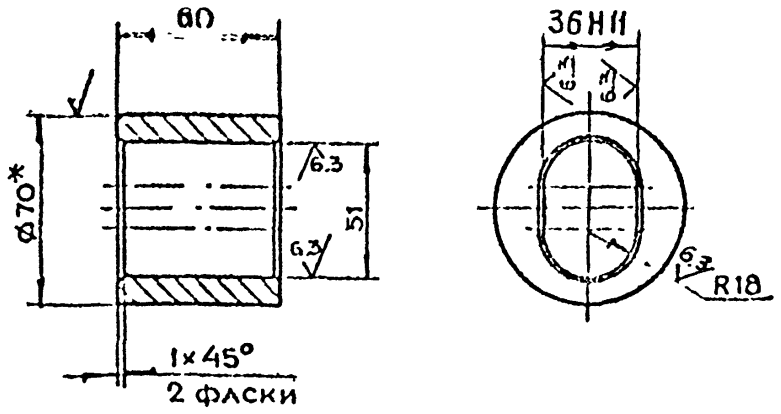

1. * Размер для справок
2. $+t_2, -t_2$

Разраб.	Рачкова			
Пров.	Маркова			
Гл.инж.пр.	Ухорская			
Н.контр.	Ухорская			
Гл.конст.	Григорьев			
Гл.спец.	Зыков			
Нач.сект.	Рябов			

9-83.03.01.001

Стакан

Лист	Масса	Масштаб
	1.1	1:2

Лист | Листов 1

Круг В-70 ГОСТ 2590-71 / Б Ст3сп-Е ГОСТ 535-79

Главлу Мосгорисполкома МОСПРОМПРОЕКТ Мастерская № 6

Формат А4

Серия 0.056-1 Выпуск 10

Подл. и дата | Инв. № дубл. | Взам. инв. № | Подл. и дата | Инв. № подл.

9-83.04.00.000СБ

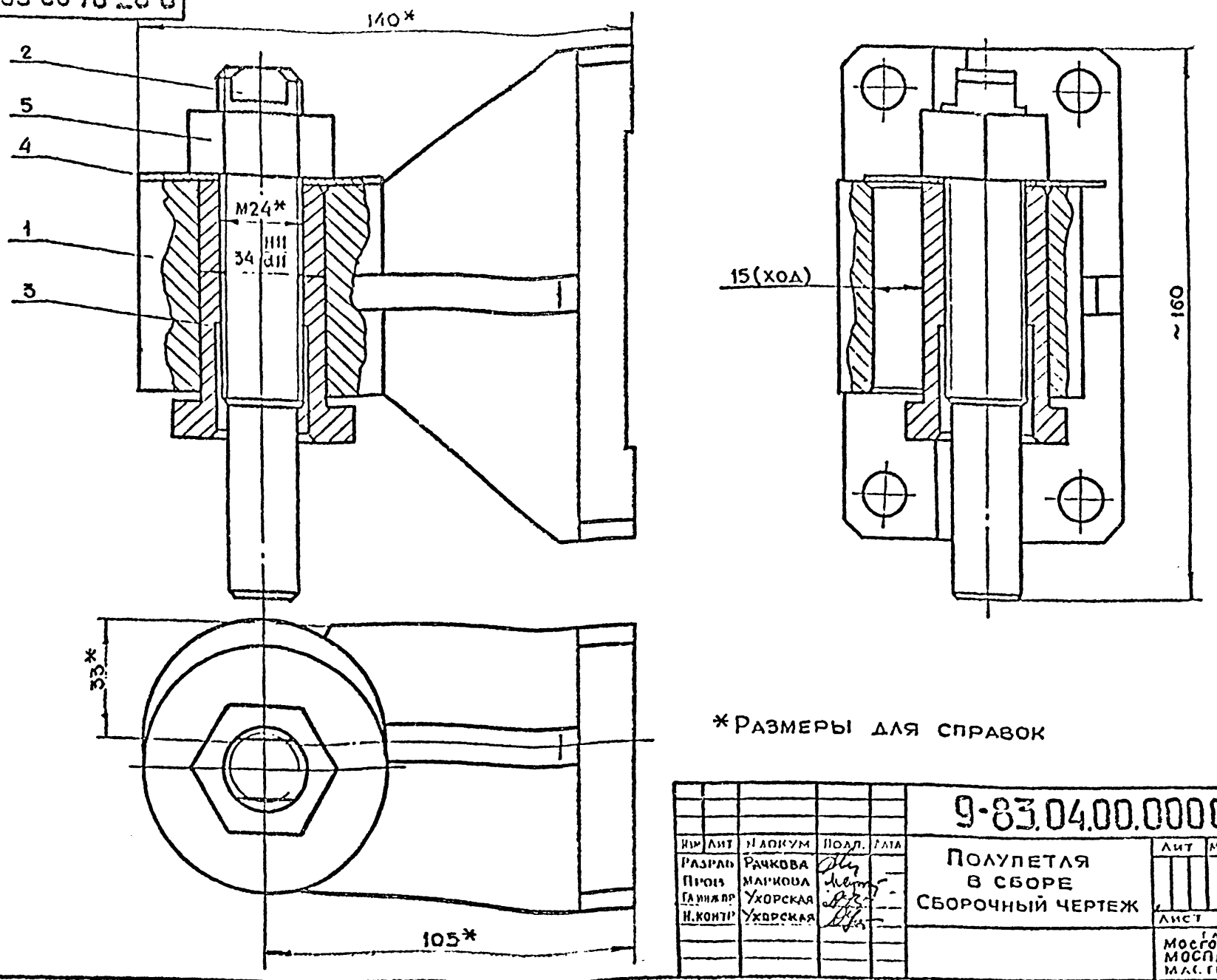

*Размеры для справок

Изм	Лит	N докум	Подп.	Дата	9-83.04.00.000СБ			
Разраб		Рачкова			Полупетля в сборе Сборочный чертеж	Лит	Масса 4,1	Масштаб 1:1
Пров		Маркова				Лист	Листов 1	
Гл инж пр		Ухорская				Главапу Мосгорисполкома Моспромпроект Мастерская N 6		
Н.контр		Ухорская						

Формат А3

9-83.03.00.003

12.5 √(√)

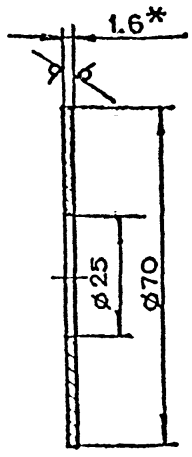

1. *Размер для справок
2. $+t_2, -t_2$

Изм	Лит	N докум	Подп.	Дата	9-83.03.00.003			
Разраб		Рачкова			Крышка	Лит	Масса 0,1	Масштаб 1:1
Пров		Маркова				Лист	Листов 1	
Гл инж пр		Ухорская				Главапу Мосгорисполкома Моспромпроект Мастерская N 6		
Н.контр		Ухорская						

Лист 6-ПЛ-1.6 ГОСТ 19903-74
3-II Ст3Сп ГОСТ 6523-70

Формат	Зона	Поз.	Обозначение	Наименование	Кол.	Примечание
				Документация		
А3			9-83.04.00.000СБ	Сборочный чертеж		
				Сборочные единицы		
А4		1	9-83.03.01.000	Полупетля	1	
				Детали		
А4		2	9-83.03.00.001	Ось	1	
А4		3	9-83.03.00.002	Втулка	1	
А4		4	9-83.03.00.003	Крышка	1	
				Стандартные изделия		
		5		Гайка М24-7Н.5.01 ГОСТ 5915-70	1	

Изм	Лит	N докум	Подп.	Дата	9-83.04.00.000			
Разраб		Рачкова			Полупетля в сборе	Лит.	Лист	Листов 1
Пров		Маркова				Главапу Мосгорисполкома Моспромпроект Мастерская N 6		
Гл инж пр		Ухорская						
Н.контр		Ухорская						

Серия 01.036-1 Выпуск 10

9-83.05.00.001

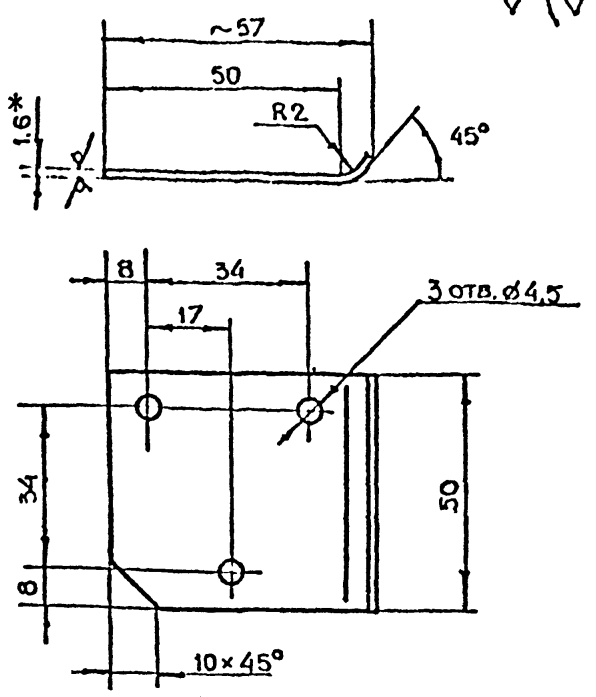

1.*Размер для справок.

2.$+t_2, -t_2, \pm \frac{t_2}{2}$.

3. Длина развертки L=58 мм

					9-83.05.00.001		
Изм.	Лист	N докум.	Подп.	Дата			
Разраб.		Рачкова			Крышка	Лит. / Масса 0.1 / Масштаб 1:1	
Пров.		Маркова				Лист / Листов 1	
Гл.инж.пр.		Ухорская			Лист Б-ЛН-1.6 ГОСТ 19903-74 / 3-IV-Ст3 Сп ГОСТ 16523-70	Мосгорисполкома МОСПРОМПРОЕКТ Мастерская №6	
Н.контр.		Ухорская					

Формат А4

9-83.05.00.000СБ

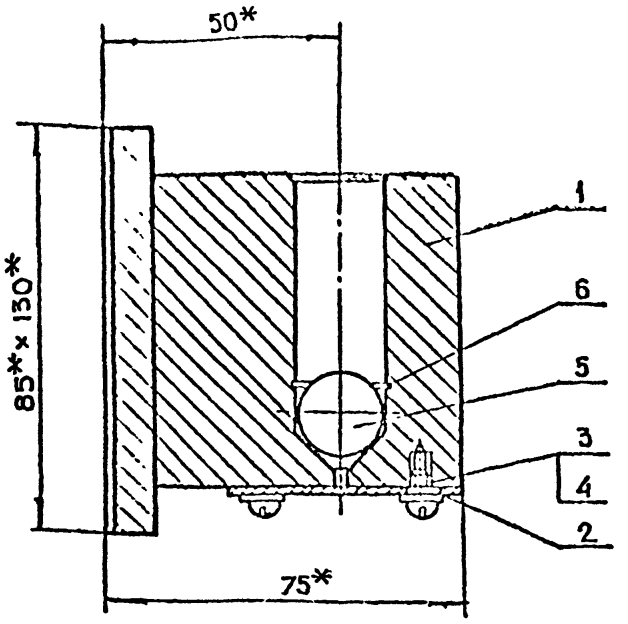

*Размеры для справок.

					9-83.05.00.000СБ		
Изм.	Лист	N докум.	Подп.	Дата			
Разраб.		Рачкова			Полупетля в сборе Сборочный чертеж	Лит. / Масса 2.6 / Масштаб 1:1	
Пров.		Маркова				Лист / Листов 1	
Гл.инж.пр.		Ухорская				ГлавАПУ Мосгорисполкома МОСПРОМПРОЕКТ Мастерская №6	
Н.контр.		Ухорская					

Формат А4

Серия ст. 036-1 Выпуск 10

Формат	Зона	Поз.	Обозначение	Наименование	Кол.	Примечание
				Документация		
А3			9-83.05.01.000СБ	Сборочный чертеж		
				Детали		
А4		1	9-83.05.01.001	Основание	1	
А4		2	9-83.05.01.002	Полупетля	1	

					9-83.05.01.000		
Изм.	Лист	N докум.	Подп.	Дата			
Разраб.		Рачкова			Полупетля	Лит. / Лист / Листов	
Пров.		Маркова				ГлавАПУ Мосгорисполкома МОСПРОМПРОЕКТ Мастерская №6	
Гл.инж.пр.		Ухорская					
Н.контр.		Ухорская					

Формат	Зона	Поз.	Обозначение	Наименование	Кол.	Примечание
				Документация		
А3			9-83.05.00.000СБ	Сборочный чертеж		
				Сборочные единицы		
А4		1	9-83.05.01.000	Полупетля	1	
				Детали		
А4		2	9-83.05.00.001	Крышка	1	
				Стандартные изделия		
		3		Винт В.М4-6g×6.48.01 ГОСТ 17473-80	3	
		4		Шайба 4.02.01 ГОСТ 11371-78	3	
		5		Шарик 19.05-10 ГОСТ 3722-81	1	
		6		Кольцо 1820 ГОСТ 13941-80	1	

					9-83.05.00.000		
Изм.	Лист	N докум.	Подп.	Дата			
Разраб.		Рачкова			Полупетля в сборе	Лит. / Лист / Листов 1	
Пров.		Маркова				ГлавАПУ Мосгорисполкома МОСПРОМПРОЕКТ Мастерская №6	
Гл.инж.пр.		Ухорская					
Н.контр.		Ухорская					

9-83.05.01.002

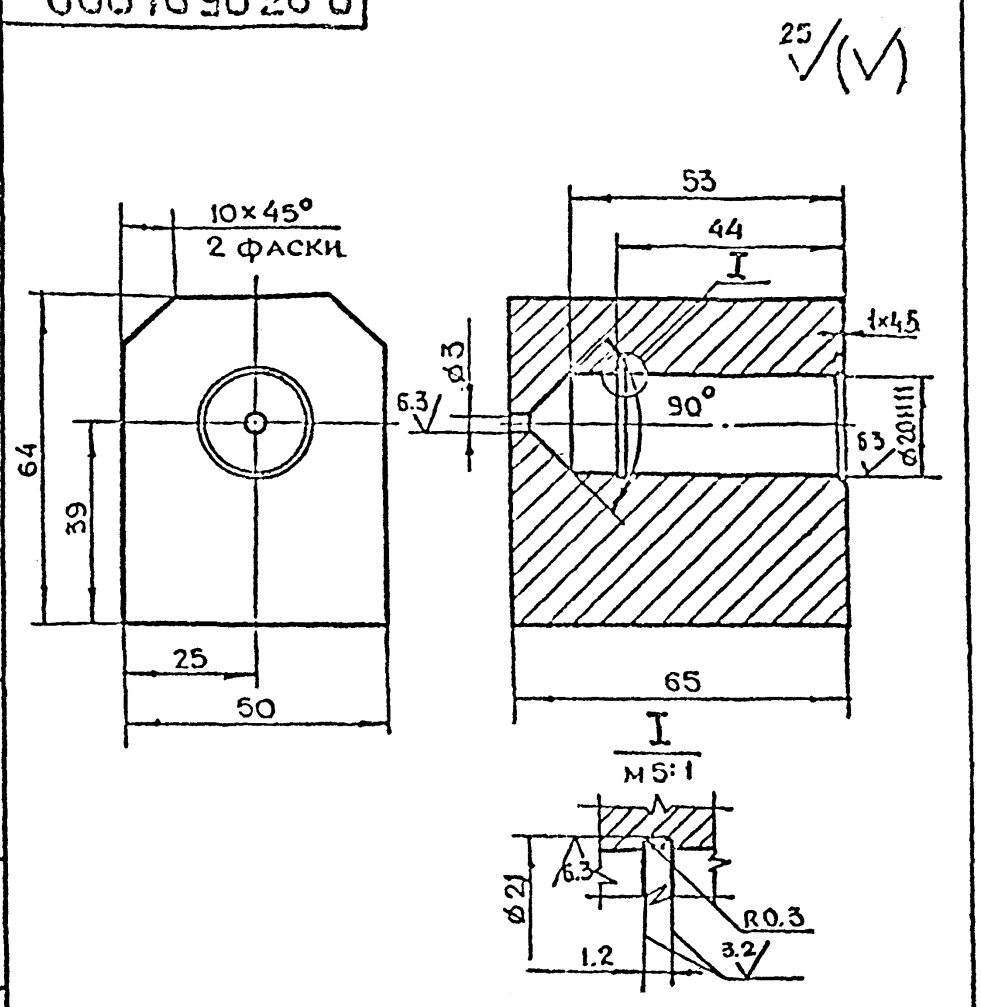

$+t_2, -t_2, \pm\frac{t_2}{2}$

Изм	Лит	№ докум	Подп	Дата	9-83.05.01.002
Разраб		Рачкова			Полулетля
Пров		Маркова			
Гл инж пр		Ухорская			
Н контр		Ухорская			

Лит	Масса	Масштаб
	1.8	1:1

Лист | Листов 1

Ст3Сп ГОСТ 380-71

Главапу Мосгорисполкома Моспромпроект Мастерская № 6

Формат А4

9-83.05.01.001

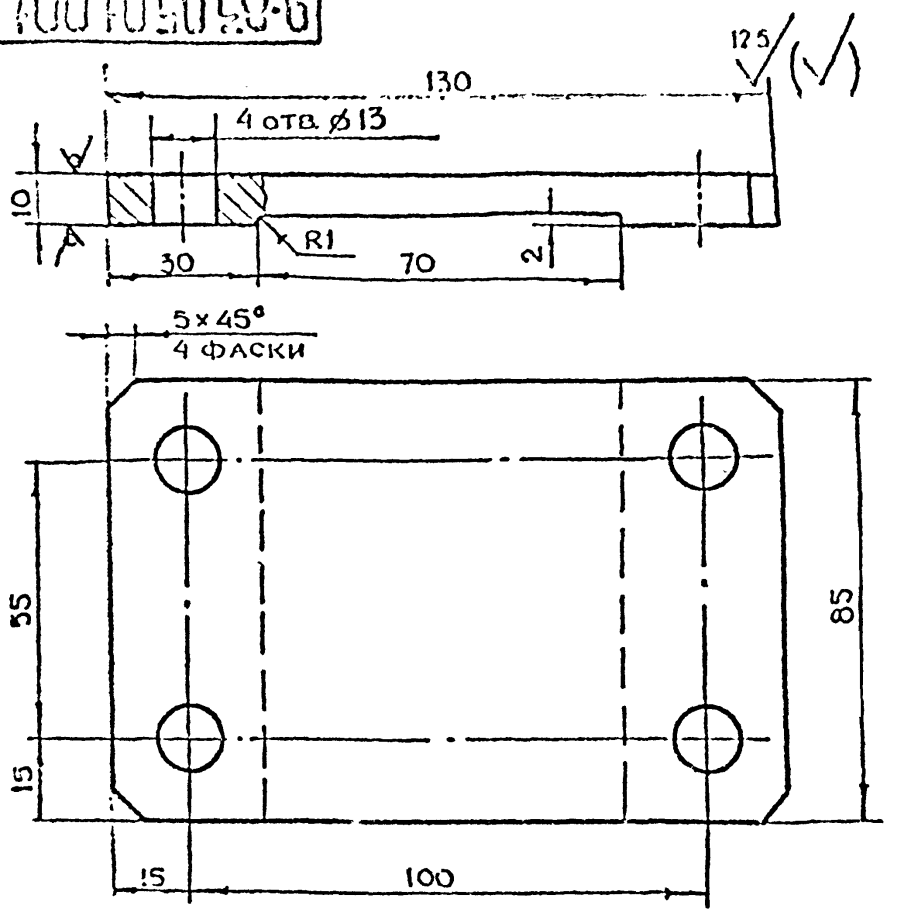

1. * Размер для справок.
2. $+t_2, -t_2, \pm\frac{t_2}{2}$

Изм	Лит	№ докум	Подп	Дата	9-83.05.01.001
Разраб		Рачкова			Основание
Пров		Маркова			
Гл инж пр		Ухорская			
Н контр		Ухорская			

Лит	Масса	Масштаб
	0.7	1:1

Лист | Листов 1

Лист Б-ПН-10 ГОСТ 19903-74
Ст3Сп ГОСТ 14637-79

Главапу Мосгорисполкома Моспромпроект Мастерская № 6

Формат А4

9-83.05.01.000СБ

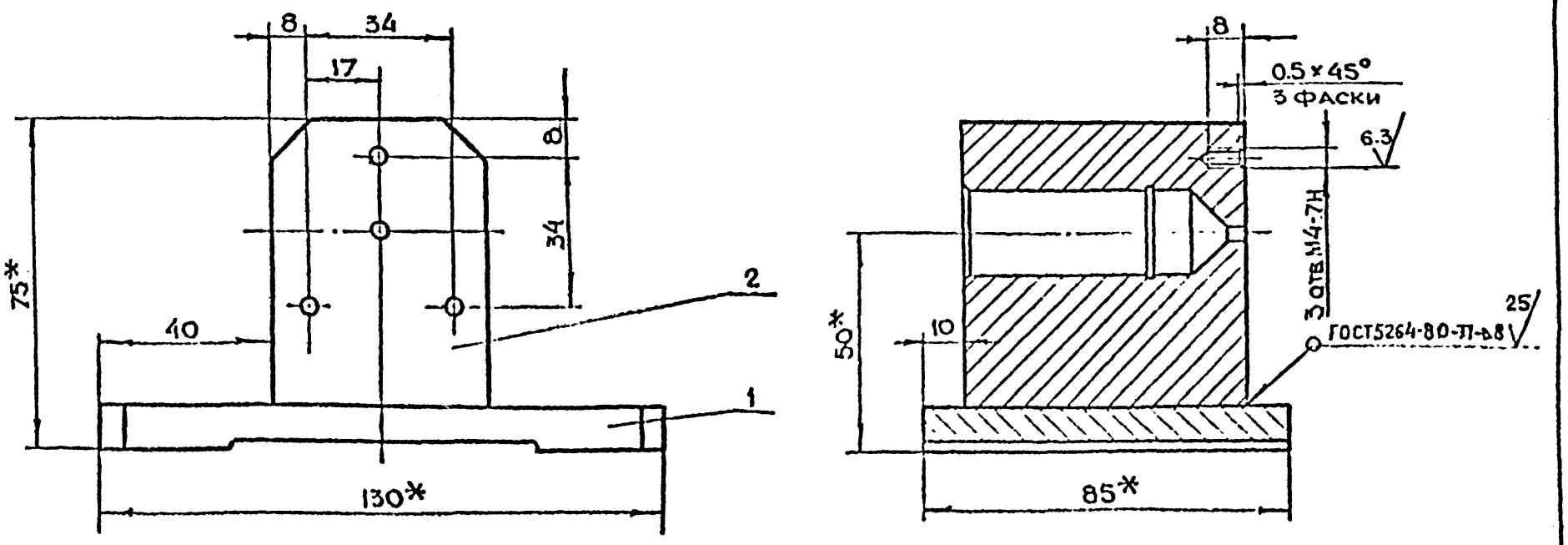

1. * Размеры для справок.
2. $+t_2, -t_2, \pm\frac{t_2}{2}$

Изм	Лит	№ докум	Подп	Дата	9-83.05.01.000СБ
Разраб		Рачкова			Полупетля Сборочный чертеж
Пров		Маркова			
Гл инж пр		Ухорская			
Н контр		Ухорская			
Гл конструктор		Григорьев			

Лит	Масса	Масштаб
	2.5	1:1

Лист | Листов 1

Главапу Мосгорисполкома Моспромпроект Мастерская № 6

Серия 01.036-1 Выпуск 10

9-83.06.00.000СБ

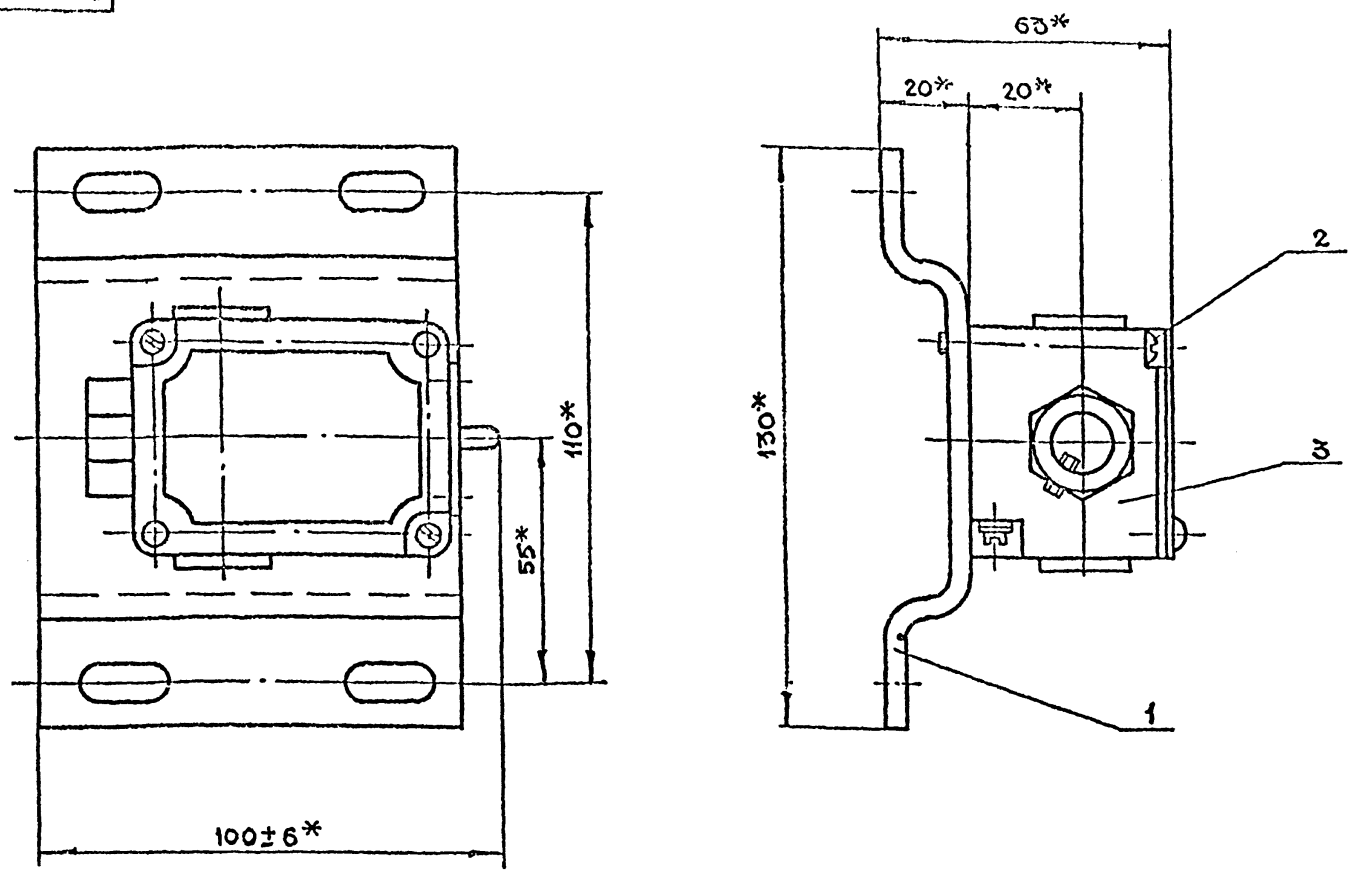

*Размеры для справок

Изм	Лит	N докум	Подп	Дата	9-83.06.00.000СБ			
Разраб		Рачкова			Сигнализационное устройство Сборочный чертеж	Лит	Масса	Масштаб
Пров.		Маркова					1.6	1:1
Гл.инж.пр		Ухорская				Лист	Листов 1	
Н.контр		Ухорская				Главапу Мосгорисполкома МОСПРОМПРОЕКТ Мастерская №6		

Формат А3

Инв.N подл | Подп.и дата | Взам.инв.N | Инв.N дубл | Подп.и дата

9-83.06.00.001

Серия 01.036-1 Выпуск 10

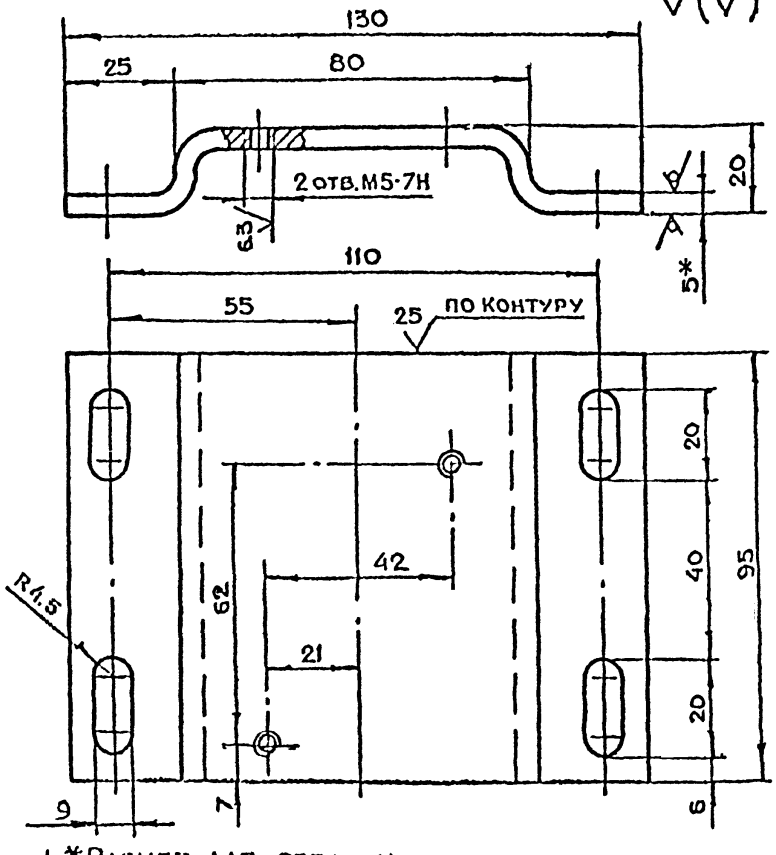

1. *Размер для справок
2. $+t_2, -t_2, \pm\frac{t_2}{2}$
3. Длина развертки $l = 147$ мм

Изм	Лит	N докум	Подп	Дата	9-83.06.00.001			
Разраб		Рачкова			Основание	Лит	Масса	Масштаб
Пров		Маркова					0.6	1:1
Гл.инж.пр		Ухорская				Лист	Листов 1	
Н.контр		Ухорская			Лист Б-ПН-5 ГОСТ 19903-74 / Ст3Сп ГОСТ 14637-79	Главапу Мосгорисполкома МОСПРОМПРОЕКТ Мастерская №6		

Формат А4

Формат	Зона	Поз.	Обозначение	Наименование	Кол.	Примечание
				Документация		
А3			9-83.06.00.000СБ	Сборочный чертеж		
				Детали		
А4		1	9-83.06.00.001	Основание	1	
				Стандартные изделия		
		2		Винт В.М5-6а×45.48.01 ГОСТ 17473-80	2	
				Прочие изделия		
		3		Выключатель ВПК 2110 ТУ16-526.433-78	1	

Изм	Лит	N докум	Подп	Дата	9-83.06.00.000			
Разраб		Рачкова			Сигнализационное устройство	Лит	Лист	Листов
Пров		Маркова						
Гл.инж.пр		Ухорская				Главапу Мосгорисполкома МОСПРОМПРОЕКТ Мастерская №6		
Н.контр		Ухорская						

gost.e-ecolog.ru