Типовые конструкции, изделия и узлы зданий и сооружений

Серия 01.036-1

Защитно-герметические и герметические двери и ставни для убежищ

Выпуск 9

Ставень защитно-герметический СУ-I-1

Рабочие чертежи

gost.e-ecolog.ru

Типовые конструкции, изделия и узлы зданий и сооружений

Серия 01.036-1

Защитно-герметические и герметические двери и ставни для убежищ

Выпуск 9

Ставень защитно-герметический СУ-I-1

Разработан
институтом Моспромпроект
Главный инженер института /Козлов/
Главный инженер проекта /Ухорская/

Утверждено
Управлением НГО СССР
от 8 июля 1982 г.
письмо N 235/11/1827
Введен в действие
институтом Моспромпроект
приказ N 156 от 19.12.86

СОДЕРЖАНИЕ АЛЬБОМА

Обозначение	Наименование	
7-83.00.00.000	Ставень СУ-I-1 Лист 1,2	3
7-83.00.00.001	Полоса	
7-83.00.00.000СБ	Ставень СУ-I-1	4
	Сборочный чертеж Лист 1	
7-83.00.00.000СБ	Ставень СУ-I-1	5
	Сборочный чертеж Лист 2	
7-83.00.00.000	Полотно в сборе	6
	Лист 1,2	
7-83.00.00.013	Прокладка	
7-83.00.00.014	Шайба	
7-83.00.00.000СБ	Полотно в сборе	7
	Сборочный чертеж Лист 1	
7-83.00.00.000СБ	Полотно в сборе	8
	Сборочный чертеж Лист 2	
7-83.00.00.001	Шайба торцевая	9
7-83.00.00.002	Планка стопорная	
7-83.00.00.003	Втулка	
7-83.00.00.004	Палец	
7-83.00.00.005	Вилка	10
7-83.00.00.006	Муфта	
7-83.00.00.007	Тяга	
7-83.00.00.008	Палец	
7-83.00.00.010	Направляющая	11
7-83.00.00.009	Клин	
7-83.00.00.011	Уплотнение	
7-83.00.00.011-01	Уплотнение	
7-83.01.01.000	Полотно	12
7-83.01.01.001	Бабышка	
7-83.01.01.002	Уголок	
7-83.01.01.002-01	Уголок	
7-83.01.01.004	Ребро	
7-83.01.01.004-01	Ребро	
7-83.01.01.000СБ	Полотно	13
	Сборочный чертеж Лист 1	
7-83.01.01.000СБ	Полотно	14
	Сборочный чертеж Лист 2	
7-83.01.01.005	Уголок	15
7-83.01.01.006	Ручка	
7-83.01.01.007	Лист	
7-83.01.01.008	Пластина	

Продолжение

7-83.01.01.010	Косынка	15
7-83.01.01.011	Пластина	
7-83.01.01.012	Основание	
7-83.01.01.013	Косынка	
7-83.01.02.100	Штуровал	17
7-83.01.02.000	Штуровал в сборе	
7-83.01.02.000СБ	Штуровал в сборе	
	Сборочный чертеж	
7-83.01.02.001	Ручка	18
7-83.01.02.002	Палец	
7-83.01.02.003	Пружина	
7-83.01.02.101	Рычаг	
7-83.01.02.100СБ	Штуровал	19
	Сборочный чертеж	
7-83.01.02.102	Вилка	
7-83.01.02.103	Втулка	
7-83.01.03.000	Вал в сборе	20
7-83.01.03.001	Диск	
7-83.01.03.002	Ось	
7-83.02.00.000	Коробка в сборе	21
7-83.02.00.001	Уголок	
7-83.02.00.002	Полоса	
7-83.02.00.003	Пластина	
7-83.02.00.000СБ	Коробка в сборе	22
	Сборочный чертеж	
7-83.02.00.004	Полоса	23
7-83.02.00.005	Сухарь	
7-83.02.00.006	Косынка	
7-83.02.00.007	Основание	
7-83.03.00.000	Петля в сборе	24
7-83.03.00.001	Ось	
7-83.03.00.002	Втулка	
7-83.03.00.003	Крышка	
7-83.03.00.000СБ	Петля в сборе	25
	Сборочный чертеж	
7-83.03.00.004	Крышка	26
7-83.03.00.100	Полупетля	
7-83.03.00.100СБ	Полупетля	
	Сборочный чертеж	
7-83.03.00.101	Стакан	27
7-83.03.00.102	Основание	
7-83.03.00.103	Ребро	
7-83.03.00.104	Ребро	
7-83.03.00.200	Полупетля	28
7-83.03.00.200СБ	Полупетля	
	Сборочный чертеж	
7-83.03.00.201	Основание	
7-83.04.00.000	Сигнализационное	29
	устройство	
7-83.04.00.001	Основание	
7-83.04.00.000СБ	Сигнализационное	
	устройство	
	Сборочный чертеж	

√(V)

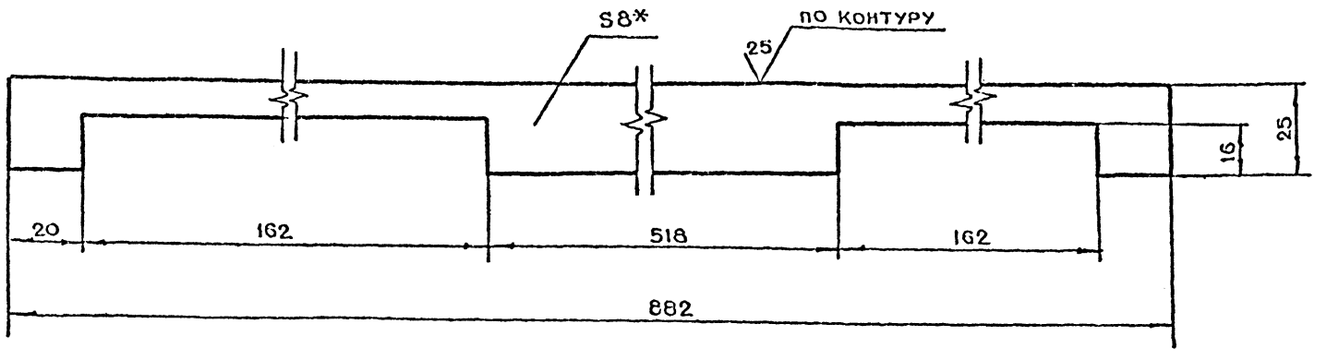

1. * Размер для справок
2. $+t_2, -t_2, \pm\frac{t_2}{2}$

					7-83.00.00.001			
Изм.	Лист	№ докум.	Подп.	Дата				
Разраб.		Андреева			Полоса	Лит.	Масса	Масштаб
Пров.		Маркова					1.4	1:1
Гл. инж. пр.		Ухорская				Лист	Листов 1	
Н. контр.		Ухорская			Лист 6-ПК-8 ГОСТ 19903-74 / Ст.3сп ГОСТ 14637-79	ГлавАПУ Мосгорисполкома МОСПРОМПРОЕКТ Мастерская №5		

Копировал Формат А3

Инв. № подл. | Подп. и дата | Взам. инв. № | Инв. № дубл. | Подп. и дата

Серия 01.036-1 Выпуск 9

Формат	Зона	Поз.	Обозначение	Наименование	Кол.	Примечание
		10		Шайба 8.02.01 ГОСТ 11371-78	4	
		11		Шайба 12 65Г.02.9 ГОСТ 6402-70	16	

					7-83.00.00.000	
Изм.	Лист	№ докум.	Подп.	Дата		
Разраб.		Андреева			Ставень СУ-I-1	Лит. 1 / Масса / Масштаб
Пров.		Маркова				Лист 1 / Листов 2
Гл. инж. пр.		Ухорская				ГлавАПУ Мосгорисполкома МОСПРОМПРОЕКТ Мастерская №5
Н. контр.		Ухорская				

Формат	Зона	Поз.	Обозначение	Наименование	Кол.	Примечание
				Документация		
А2			7-83.00.00.000СБ Выпуск „0"	Сборочный чертеж		
				Технические условия по ТУ 36-14-8838. Ставни СУ-I-1, СУ-II-2, СУ-II-4		
				Сборочные единицы		
А4		1	7-83.01.00.000	Полотно в сборе	1	
А4		2	7-83.02.00.000	Коробка в сборе	1	
А4		3	7-83.03.00.000	Петля в сборе	2	
А4		4	7-83 04.00.000	Сигнализационное устройство	1	
				Детали		
А3		5	7-83.00.00.001	Полоса	1	
БУ		6	7-83 00.00.002	Полоса Лист 6-ПК-8 ГОСТ 19903-74 / Ст.3сп ГОСТ 14637-79 (25×900) h14	2	2,83 кг.
БУ		7	7-83.00.00.003	(25×882) h14	1	1.4 кг
				Стандартные изделия		
		8		Болт ГОСТ 7798-70 М18-6g×18.58.01	4	
		9		М12-6g×28.58.01	16	

7-83.00.00.000СБ

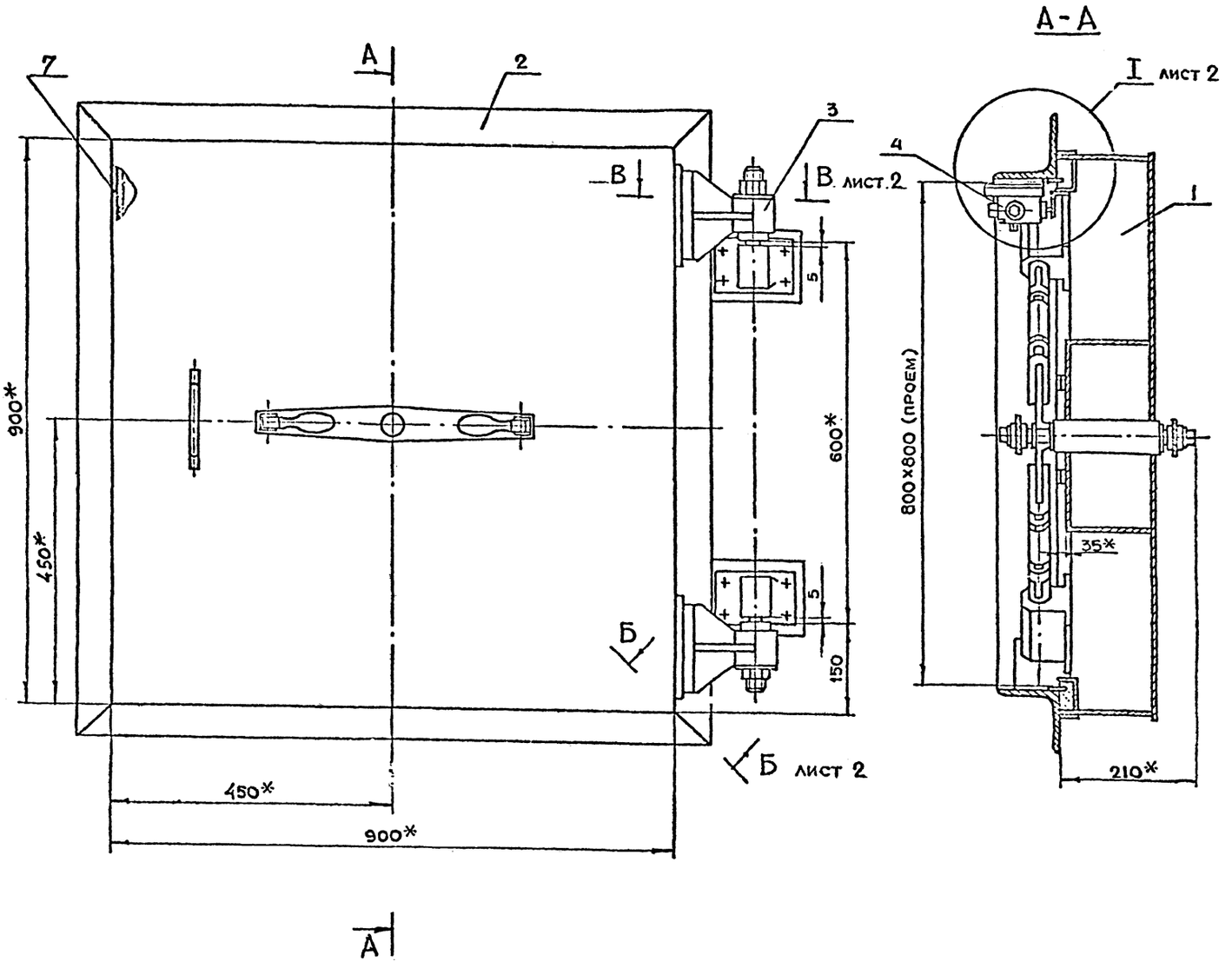

1. * Размеры для справок
2. Детали поз. 5, 6 и 7 варить на контрольной плите после выверки положения полотна ставня.
3. Сварку производить по ГОСТ 5264-80

					7-83.00.00.000СБ		
Разраб.	Андреева				Ставень СУ-I-1 Сборочный чертеж	Лит.	Масса 348	Масштаб 1:5
Проз.	Маркова						
Гл. инж. пр.	Укорская						
Н. контр.	Укорская						
Гл. инж.	Григорьев						
Гл. спец.	Бычков						
	Грибков						

Серия - 01.036-1 Выпуск 9

Б-Б лист 1
м 1:1

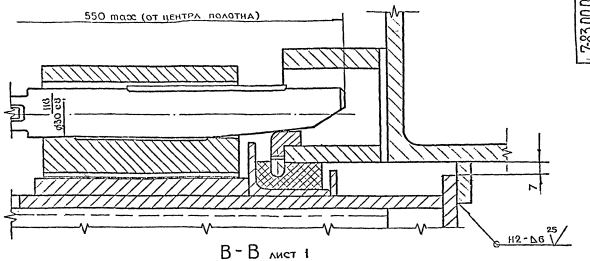

В-В лист 1
м 1:1

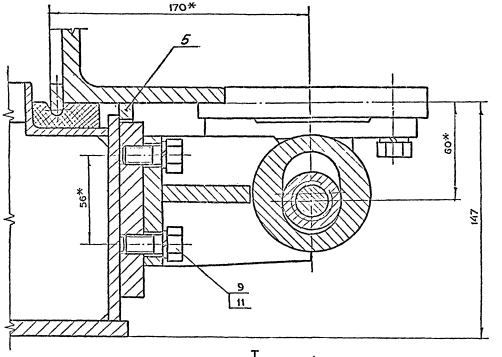

I лист. 1
м 1:1

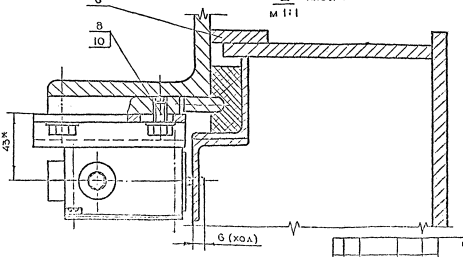

Серия 01.031-1, Выпуск 9

7-83.01.00.014

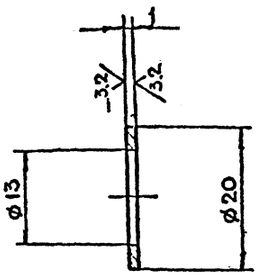

Размеров $+t_2, -t_2$

Разраб.	Андреева			
Пров.	Маркова			
Гл.инж.пр.	Ухорская			
Н.контр.	Ухорская			

7-83.01.00.014

Шайба

Лит.	Масса	Масштаб
	0.001	2:1

Лист | Листов 1

Бронза БРАЖ 9-4 ГОСТ 493-79

Главапу Мосгорисполкома Моспромпроект Мастерская №6

Копировал | Формат А4

7-83.01.00.013

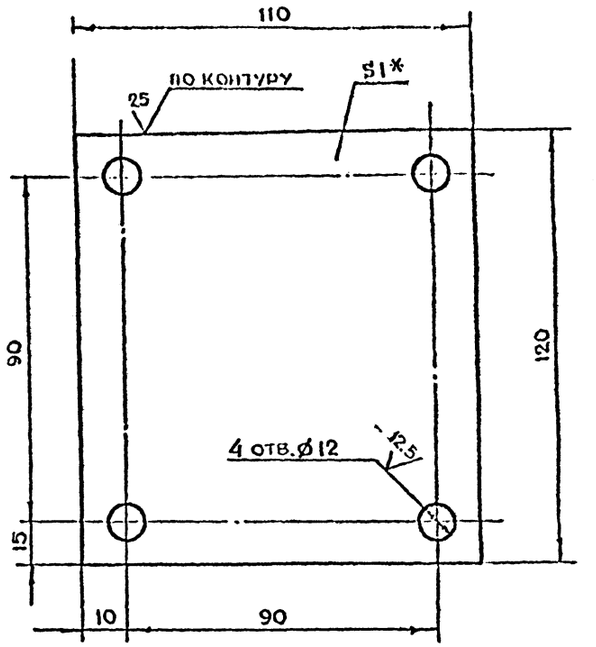

1. *Размер для справок.
2. $+t_2, -t_2, \pm\frac{t_2}{2}$

Разраб.	Андреева			
Пров.	Маркова			
Гл.инж.пр.	Ухорская			
Н.контр.	Ухорская			

7-83.01.00.013

Проклодка

Лит.	Масса	Масштаб
	0.1	1:1

Лист | Листов 1

Лист Б.ПЧ-10 ГОСТ 19903-74; 5-II Б3сп ГОСТ 16523-70

Главапу Мосгорисполкома Моспромпроект Мастерская №6

Копировал | Формат А4

Серия 01.036-1 Выпуск 9

Формат	Зона	Поз.	Обозначение	Наименование	Кол.	Примечание
				Стандартные изделия		
				Болт ГОСТ 7798-70		
		20		М12-6q×20.58.01	2	
		21		М10-6q×22.58.01	16	
		22		Винт В.М3-6q×10.48.01		
				ГОСТ 1491-80	8	
		23		Гайка М20-7Н.5.01		
				ГОСТ 5915-70	4	
		24		Шайба 12.02.01	4	
				ГОСТ 11371-78	8	
		25		Шайба 10.65Г.02.9		
				ГОСТ 6402-70	16	
		26		Шплинт 3×20.001		
				ГОСТ 397-79	8	
		27		Шпонка 10×8×90		
				ГОСТ 8790-79	4	
		28		Войлок ПС		
				ГОСТ 6308-71		
				37-24-5	2	

7-83.01.00.000 | Лист 2

Формат	Зона	Поз.	Обозначение	Наименование	Кол.	Примечание
				Документация		
А2			7-83.01.00.000СБ	Сборочный чертеж	1	
				Сборочные единицы		
А4		1	7-83.01.01.000	Полотно	1	
А4		2	7-83.01.02.000	Штурвал в сборе	2	
А4		3	7-83.01.03.000	Вал в сборе	1	
				Детали		
А4		4	7-83.01.00.001	Шайба торцевая	2	
А4		5	7-83.01.00.002	Планка стопорная	2	
А4		6	7-83.01.00.003	Втулка	2	
А4		7	7-83.01.00.004	Палец	4	
А4		8	7-83.01.00.005	Вилка	4	
А4		9	7-83.01.00.006	Муфта	4	
А4		10	7-83.01.00.007	Тяга	4	
А4		11	7-83.01.00.008	Палец	4	
А4		12	7-83.01.00.009	Клин	4	
А4		13	7-83.01.00.010	Направляющая	4	
А4		15	7-83.01.00.011	Уплотнение	4	
А4		16	-01	Уплотнение	4	
А4		18	7-83.01.00.013	Прокладка	4	
А4		19	7-83.01.00.014	Шайба	16	

7-83.01.00.000

Полотно в сборе

Лит.	Лист	Листов
	1	2

Главапу Мосгорисполкома Моспромпроект Мастерская №6

7-83.01.00.000СБ

Штурвал условно снят

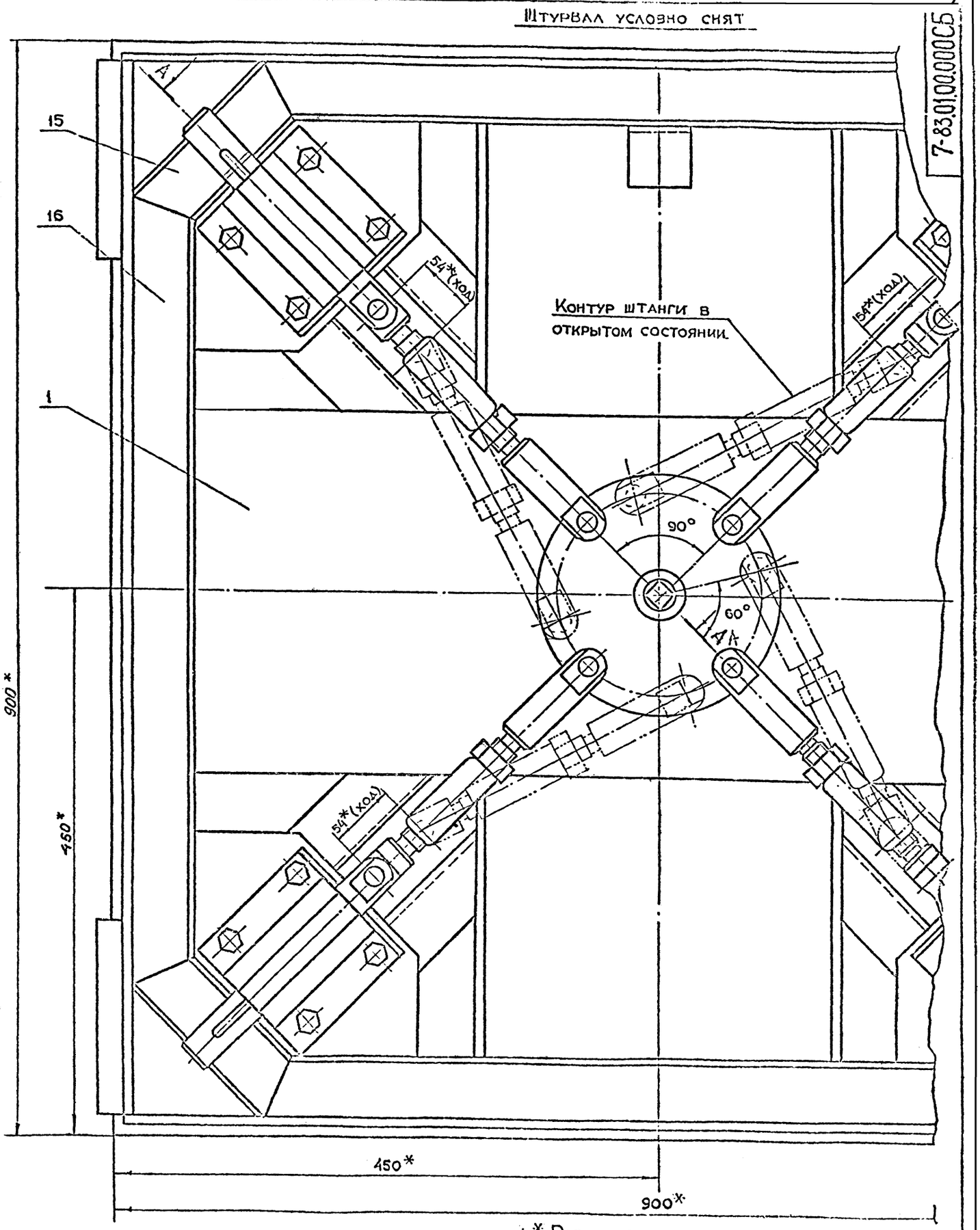

1.* Размеры для справок

2. $+t_2, -t_2, \pm\frac{t_2}{2}$

Серия 01.036-1 Выпуск 9

				7-83.-01.00.000СБ	
Разраб.	Анисеева			Полотно в сборе Сборочный чертеж	Лит. / Масса / Масштаб: 215 / 1:2
Пров.	Маркова				
Гл. спр.	Укорская				
Н. контр.	Укорская				Лист 1 листов 2
	Григорьев				
	Бычков				
	Рыжков				

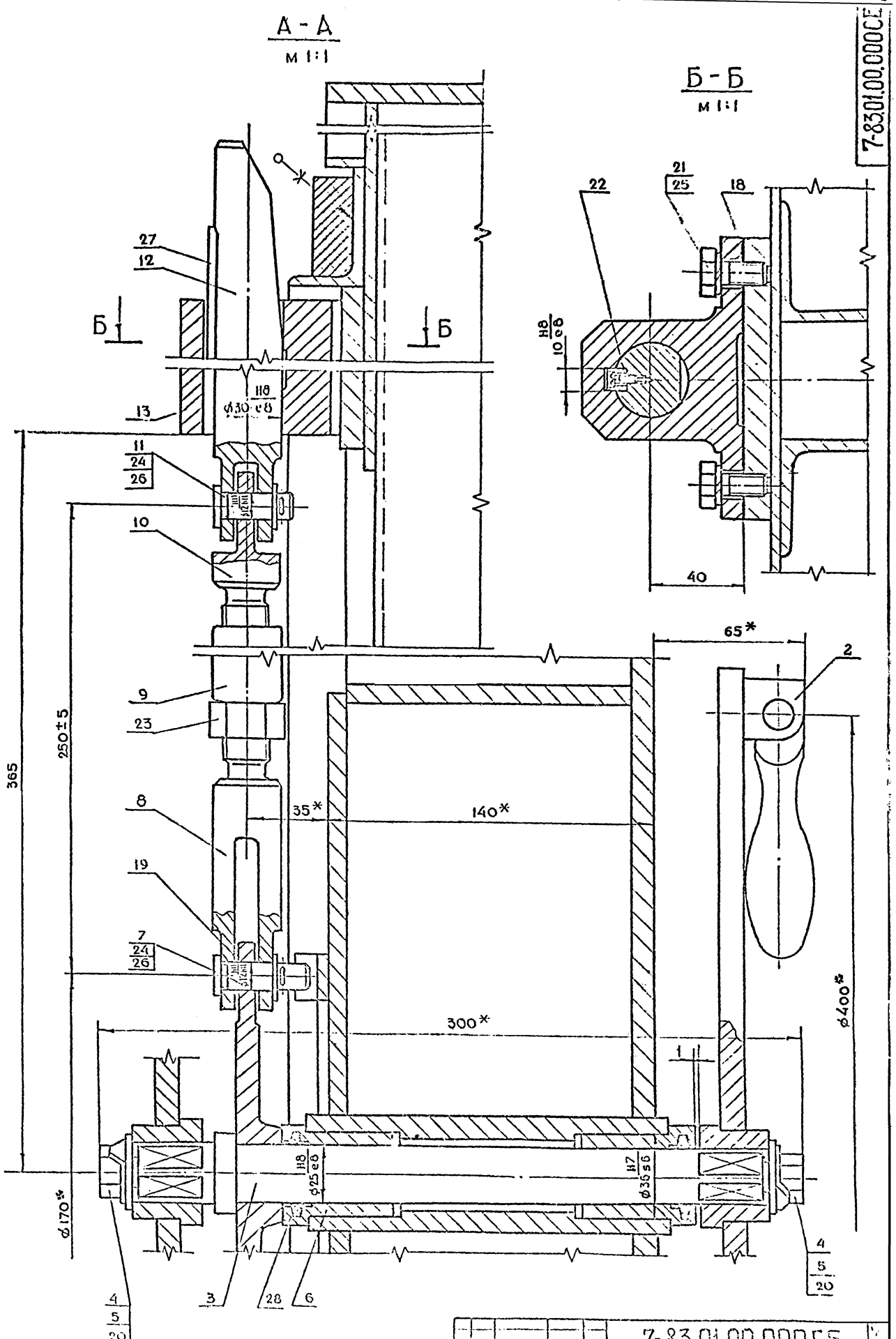

Серия 01.038-1 Выпуск 9

7-83.01.00.004

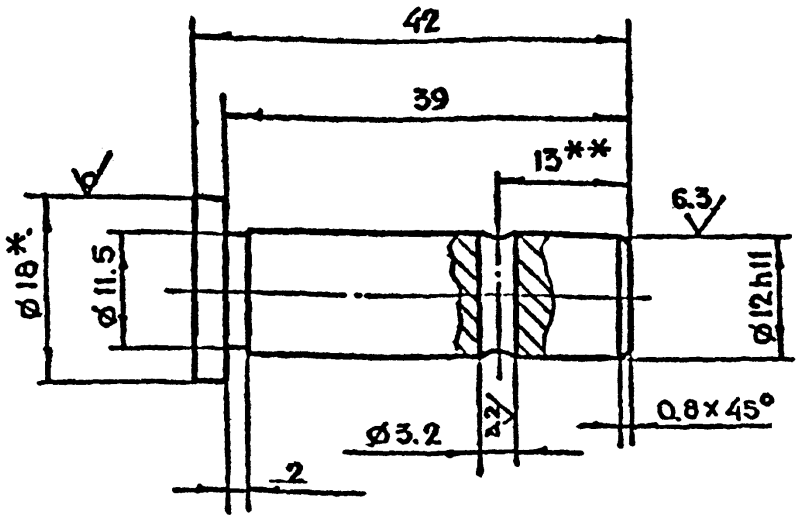

1. * Размер для справок
2. ** Уточнить на монтаже
3. $+t_2, -t_2, \pm\frac{t_2}{2}$

Изм.	Лит.	N докум.	Подп.	Дата	7-83.01.00.004		
Разраб.	Андреева				Палец	Лит.	Масса 0.04	Масштаб 2:1
Пров.	Маркова					Лист	Листов 1
Гл.инж.пр.	Ухорская				Круг В-18 ГОСТ 2590-71 / ВСт3сп-II ГОСТ 535-79	Главапу Мосгорисполкома МОСПРОМПРОЕКТ Мастерская №6	
Н.контр.	Ухорская						

Копировал — Формат А4

7-83.01.00.003

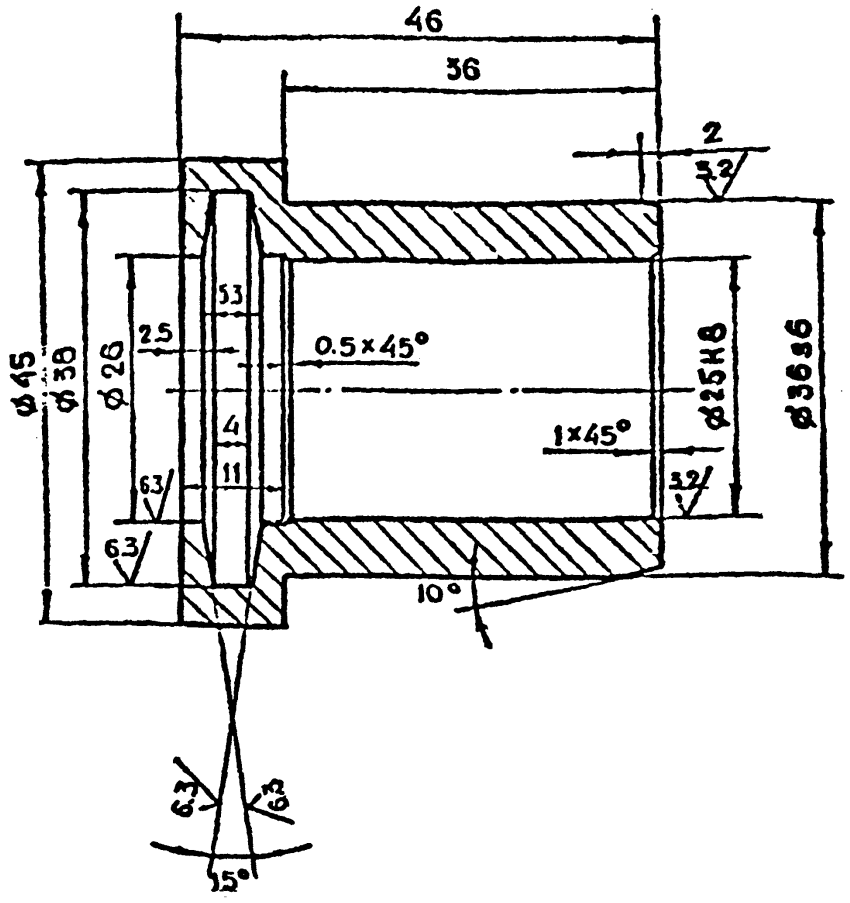

$+t_2, -t_2, \pm\frac{t_2}{2}$

Изм.	Лит.	N докум.	Подп.	Дата	7-83.01.00.003		
Разраб.	Андреева				Втулка	Лит.	Масса 0.2	Масштаб 2:1
Пров.	Маркова					Лист	Листов 1
Гл.инж.пр.	Ухорская				Бронза БР АЖ 9-4 ГОСТ 493-79	Главапу Мосгорисполкома МОСПРОМПРОЕКТ Мастерская №6	
Н.контр.	Ухорская						

Копировал — Формат А4

7-83.01.00.002

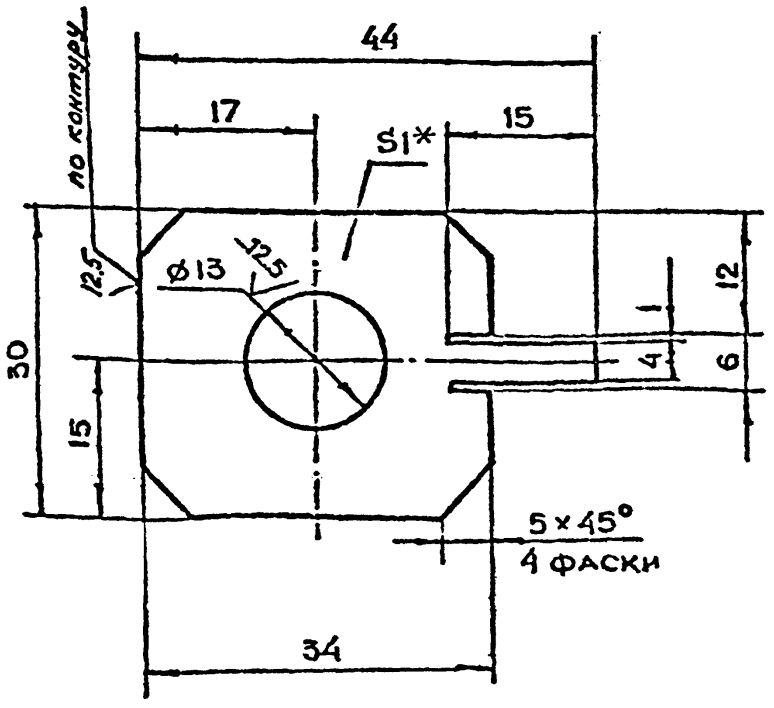

1. * Размер для справок
2. $+t_2, -t_2, \pm\frac{t_2}{2}$

Изм.	Лит.	N докум.	Подп.	Дата	7-83.01.00.002		
Разраб.	Андреева				Планка стопорная	Лит.	Масса 0.008	Масштаб 2:1
Пров.	Маркова					Лист	Листов 1
Гл.инж.пр.	Ухорская				Лист Б-ПН-10 ГОСТ 19903-74 / 3-8 Ст3сп ГОСТ 16523-70	Главапу Мосгорисполкома МОСПРОМПРОЕКТ Мастерская №6	
Н.контр.	Ухорская						

Копировал — Формат А4

7-83.01.00.001

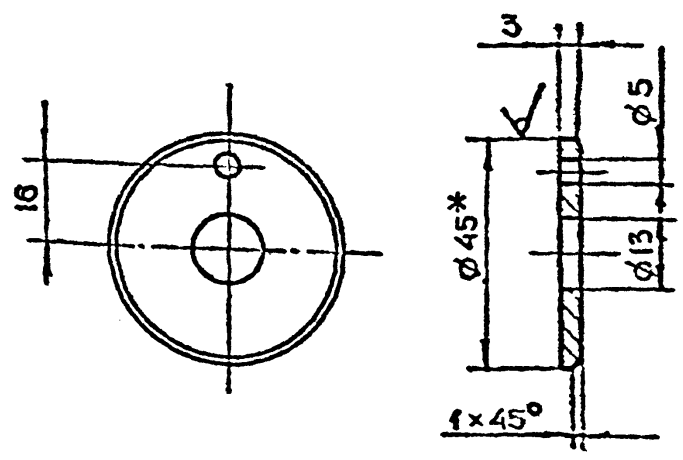

1. * Размер для справок
2. $+t_2, -t_2, \pm\frac{t_2}{2}$

Изм.	Лит.	N докум.	Подп.	Дата	7-83.01.00.001		
Разраб.	Андреева				Шайба торцевая	Лит.	Масса 0.052	Масштаб 1:1
Пров.	Маркова					Лист	Листов 1
Гл.инж.пр.	Ухорская				Круг В-45 ГОСТ 2590-71 / ВСт3сп-II ГОСТ 535-79	Главапу Мосгорисполкома МОСПРОМПРОЕКТ Мастерская №6	
Н.контр.	Ухорская						
Гл.спец.	Бычков						
Гл.маст.	Грибков						

Копировал — Формат А4

Серия 01.036-Х Выпуск 9

7-83.01.00.008

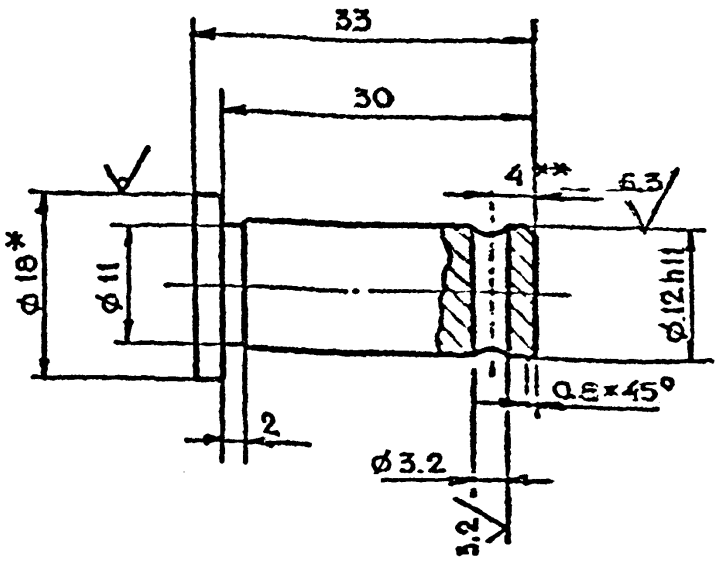

1. * Размер для справок
2. ** Уточнить на монтаже.
3. $+t_2, -t_2, \pm \frac{t_2}{2}$.

Изм.	Лист	N докум.	Подп.	Дата	7-83.01.00.008			
Разраб.		Андреева			Палец	Лит.	Масса	Масштаб
Пров.		Маркова					0.03	2:1
Гл. инж. пр.		Ухорская				Лист	Листов 1	
Н. контр.		Ухорская			Круг 8-18 ГОСТ 2590-71 / ВСт3сп-1 ГОСТ 535-73	Главпу Мосгорисполкома Моспромпроект мастерская №6		

Копировал Формат А4

7-83.01.00.007

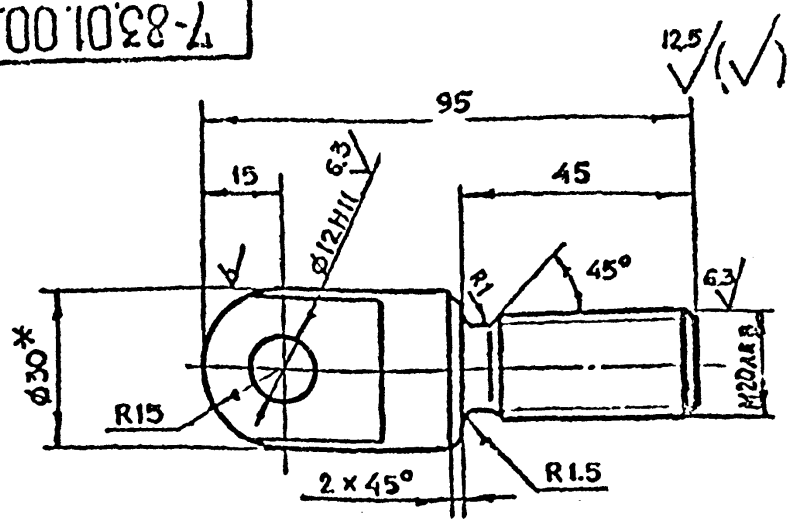

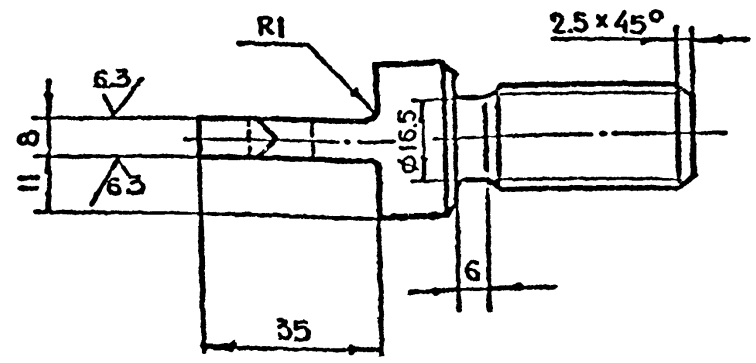

1. * Размер для справок
2. $+t_2, -t_2, \pm \frac{t_2}{2}$

Изм.	Лист	N докум.	Подп.	Дата	7-83.01.00.007			
Разраб.		Андреева			Тяга	Лит.	Масса	Масштаб
Пров.		Маркова					0.27	1:1
Гл. инж. пр.		Ухорская				Лист	Листов 1	
Н. контр.		Ухорская			Круг 8-30 ГОСТ 2590-71 / 45-2-8 ГОСТ 1050-74	Главпу Мосгорисполкома Моспромпроект мастерская №6		

Копировал Формат А4

7-83.01.00.006

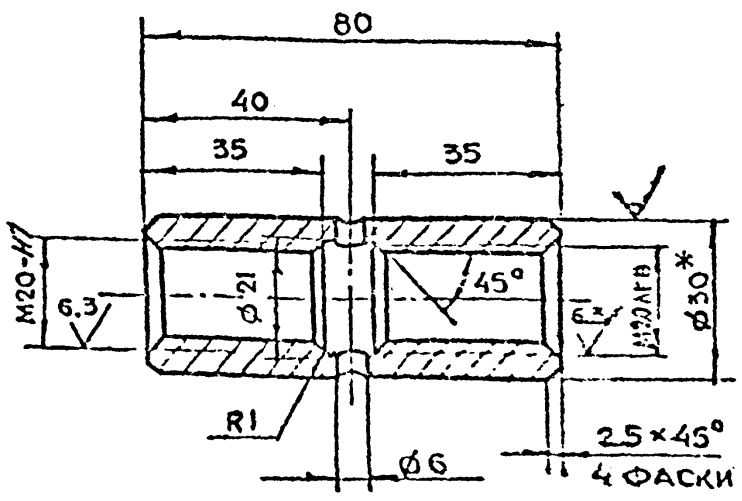

1. * Размер для справок.
2. $+t_2, -t_2, \pm \frac{t_2}{2}$

Изм.	Лист	N докум.	Подп.	Дата	7-83.01.00.006			
Разраб.		Андреева			Муфта	Лит.	Масса	Масштаб
Пров.		Маркова					0.25	1:1
Гл. инж. пр.		Ухорская				Лист	Листов 1	
Н. контр.		Ухорская			Круг 8-30 ГОСТ 2590-71	Главпу Мосгорисполкома Моспромпроект мастерская №6		

Копировал Формат А4

7-83.01.00.005

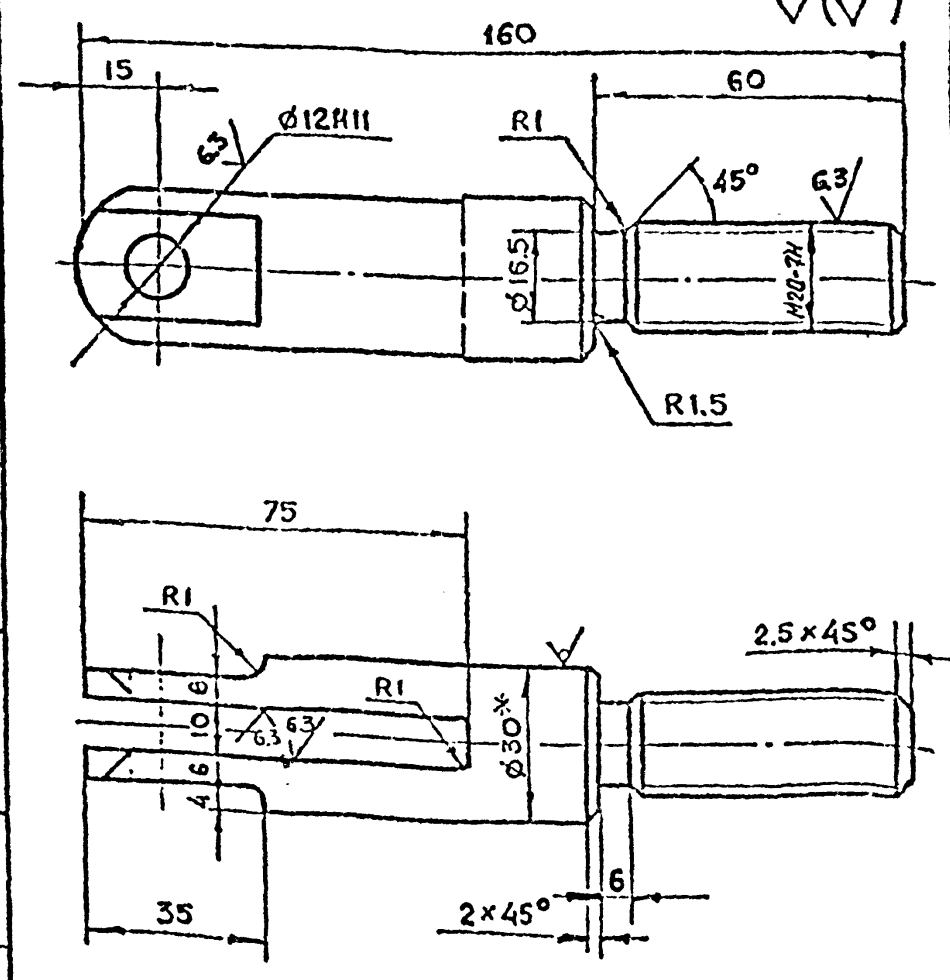

1. * Размер для справок.
2. $+t_2, -t_2, \pm \frac{t_2}{2}$

Изм.	Лист	N докум.	Подп.	Дата	7-83.01.00.005			
Разраб.		Андреева			Вилка	Лит.	Масса	Масштаб
Пров.		Маркова					0.55	1:1
Гл. инж. пр.		Ухорская				Лист	Листов 1	
Н. контр.		Ухорская			Круг 8-30 ГОСТ 2590-71 / 45-2-8 ГОСТ 1050-74	Главпу Мосгорисполкома Моспромпроект мастерская №6		

Копировал Формат А4

Серия 01.036-1 Выпуск 9

Инв. N подл. | Подп. и дата | Взам. инв. N | Инв. N дубл. | Подп. и дата

7-83.01.00.011

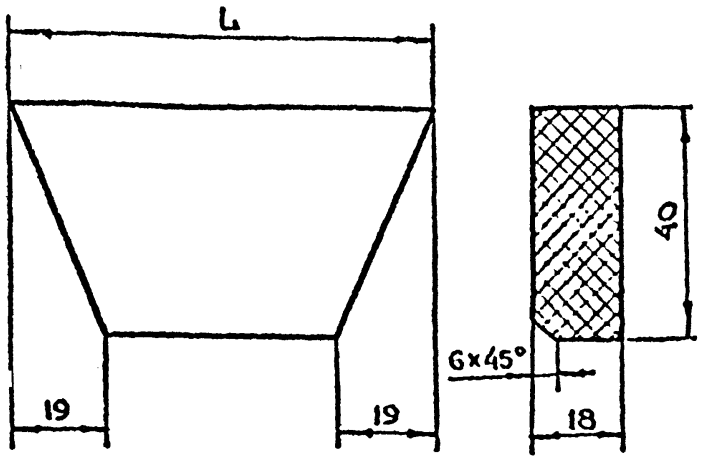

Обозначение	Размер L, мм	Масса кг
7-83.01.00.011	149	0.04
-01	655	0.2

$+t_2, -t_2, \pm\frac{t_2}{2}$ предельные отклонения размер в $+t_2, -t_2, \pm\frac{t_2}{2}$.

Изм	Лист	N докум	Подп.	Дата	7-83.01.00.011
Разраб	Андреева				Уплотнение
Пров	Маркова				
Гл.инж.пр	Ухорская				
Н.контр	Ухорская				

Лит. | Масса 0.04 | Масштаб 1:1

Лист | Листов 1

Резина. Субчатая ТУ38-105.867-75

Главапу Мосгорисполкома Моспромпроект Мастерская N6

Копировал | Формат А4

7-83.01.00.009

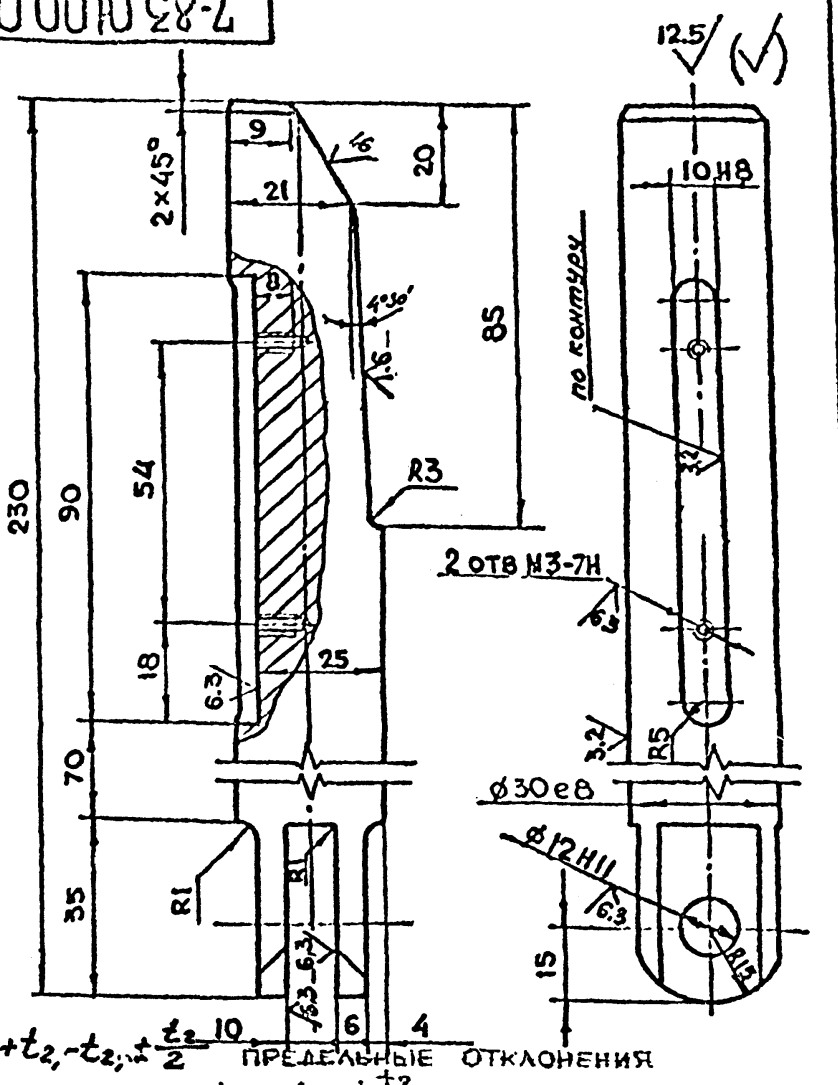

$+t_2, -t_2, \pm\frac{t_2}{2}$ предельные отклонения размер в $+t_2, -t_2, \pm\frac{t_2}{2}$.

Изм	Лист	N докум	Подп.	Дата	7-83.01.00.009
Разраб	Андреева				Клин
Пров	Маркова				
Гл.инж.пр	Ухорская				
Н.контр	Ухорская				

Лит | Масса 1.2 | Масштаб 1:1

Лист | Листов 1

Круг 8-32 ГОСТ 2590-71 / 45-2-б ГОСТ 1050-74

Главапу Мосгорисполкома Моспромпроект Мастерская N6

Копировал | Формат А4

7-83.01.00.010

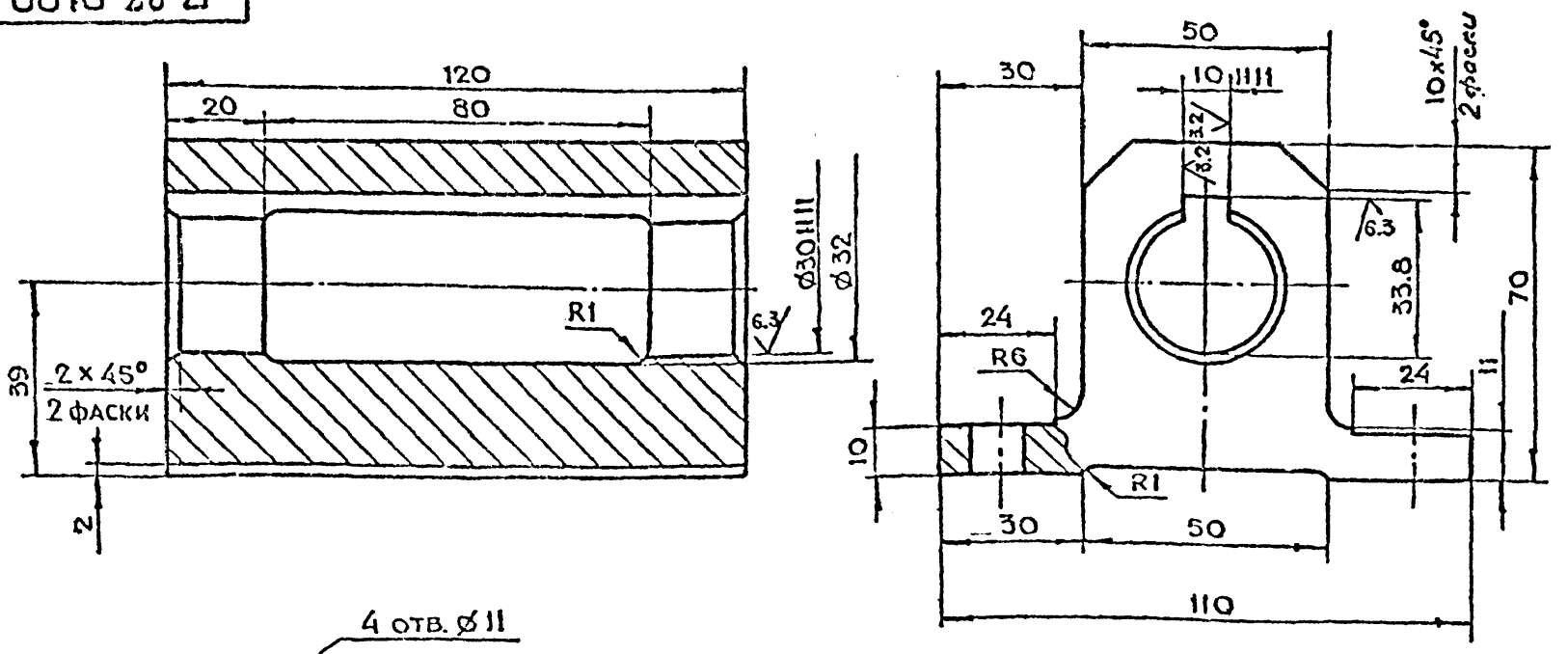

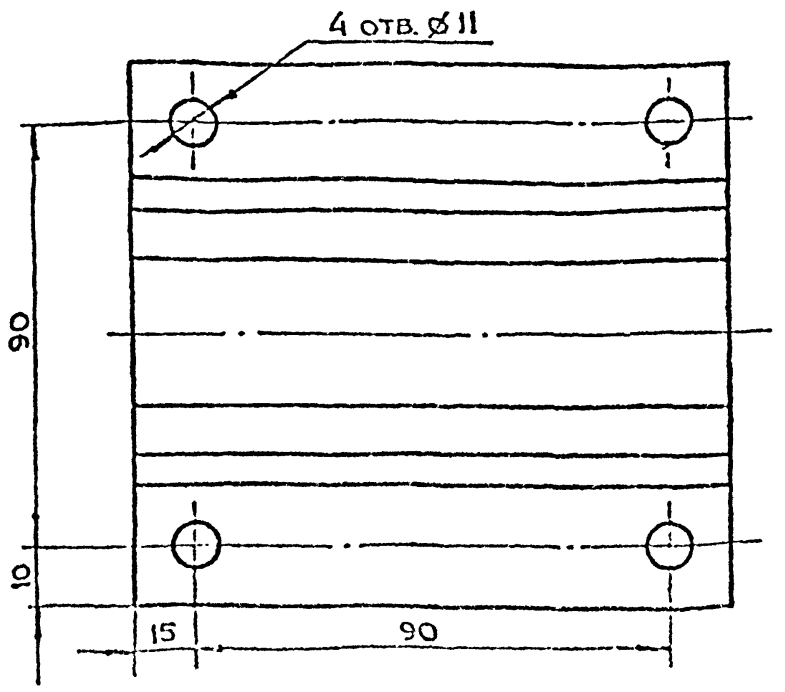

$+t_2, -t_2, \pm\frac{t_2}{2}$ предельные отклонения размер в $+t_2, -t_2, \pm\frac{t_2}{2}$.

Изм	Лист	N докум	Подп.	Дата	7-83.01.00.010
Разраб	Андреева				Направляющая
Пров	Маркова				
Гл.инж.пр	Ухорская				
Н.контр	Ухорская				
Гл.конст	Григорьев				
Гл.спец	Быков				

Лит | Масса 3.0 | Масштаб 1:1

Лист | Листов 1

Ст.3 сп ГОСТ 380-71

Главапу Мосгорисполкома Моспромпроект Мастерская N6

Серия 01.036-1 Выпуск 9

7-83.01.01.002

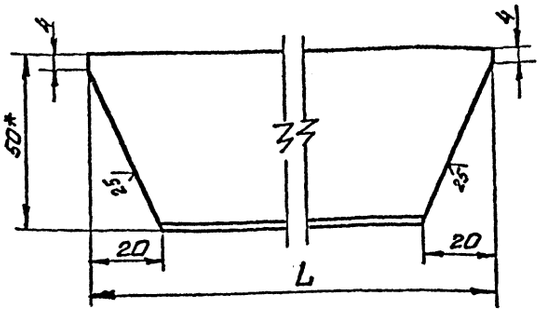

Обозначение	Размер L, мм	Масса кг
7-83.01.01.002	140	0,3
-01	656	1,6

1.*) Размер для справок.
2. $+t_2, -t_2, \pm\frac{t_2}{2}$.

Изм	Лист	№ докум	Подп	Дата	7-83.01.01.002			
Разраб		Воробьев			Уголок	Лит.	Масса 0,3	Масштаб 1:2
Пров.		Маркова				Лист	Листов 1	
Гл. инж. пр.		Ухорская						
Н. контр.		Ухорская			Уголок 50х32х4-Б-ГОСТ 8510-72 / Ст 3 сп-II-ГОСТ 535-79	Глав АПУ Мосгорисполкома Мосгорпроект Мастерская № 6		

Формат А-4

7-83.01.01.004

7-83.01.01.004

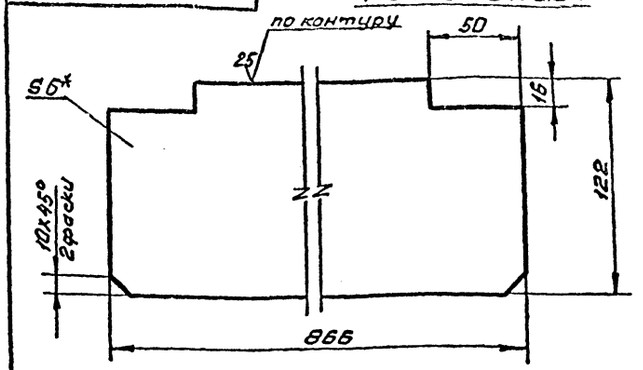

7-83.01.01.004-01 зеркальное отражение, остальное см. 7-83.01.01.004

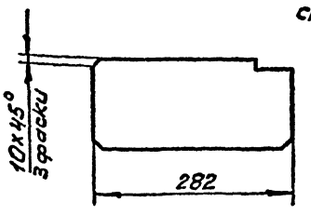

1.*) Размер для справок.
2. $+t_2, -t_2, \pm\frac{t_2}{2}$.

Изм	Лист	№ докум	Подп	Дата	7-83.01.01.004			
Разраб		Воробьев			Ребро	Лит.	Масса 4,9	Масштаб 1:2
Пров.		Маркова				Лист	Листов 1	
Гл. инж. пр.		Ухорская						
Н. контр.		Ухорская			Лист Б-ПН-6 ГОСТ 19903-74 / Ст 3 сп ГОСТ 14637-79	Глав АПУ Мосгорисполкома Мосгорпроект Мастерская № 6		

Формат А-4

7-83.01.01.001

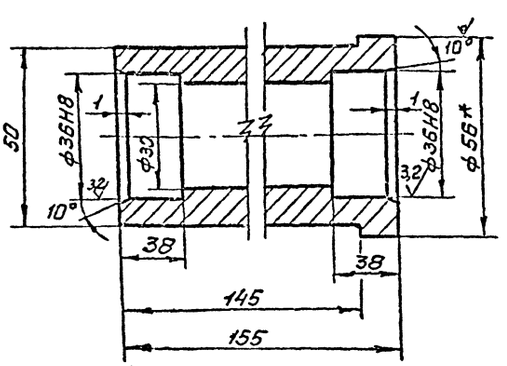

1.*) Размер для справок.
2. $+t_2, -t_2, \pm\frac{t_2}{2}$.

Изм	Лист	№ докум	Подп	Дата	7-83.01.01.001			
Разраб		Воробьев			Бобышка	Лит	Масса 1,4	Масштаб 1:1
Пров.		Маркова				Лист	Листов 1	
Гл. инж. пр.		Ухорская						
Н. контр.		Ухорская			Круг В-56 ГОСТ 2590-71 / В Ст 3 сп-II-ГОСТ 535-79	Мосгорисполкома Мосгорпроект Мастерская № 6		

Формат А-4

Серия 01.036-1 Выпуск 9

Формат	Зона	Поз.	Обозначение	Наименование	Кол.	Примечание
				Документация		
А2			7-83.01.01.000СБ	Сборочный чертеж		
				Детали		
А4		1	7-83.01.01.001	Бобышка	1	
А4		2	7-83.01.01.002	Уголок	4	
		3	-01	Уголок	4	
А4		4	7-83.01.01.004	Ребро	4	
		5	-01	Ребро	2	3,25кг
А4		6	7-83.01.01.005	Уголок	8	
А4		7	7-83.01.01.006	Ручка	2	
А4		8	7-83.01.01.007	Лист	1	
А4		9	7-83.01.01.008	Пластина	2	
А4		10	7-83.01.01.010	Косынка	4	
А4		11	7-83.01.01.011	Пластина	4	
А4		12	7-83.01.01.012	Основание	1	
А4		13	7-83.01.01.013	Кальцо	1	
Б4		14	7-83.01.01.014	Лист		
				Лист Б-ПН-8 ГОСТ 19903-74 / Ст 3 сп ГОСТ 14637-79		
				(130х868) h14	2	14,2кг
			7-83.01.01.015	(130х884) h14	2	14,5кг
			7-83.01.01.016	(120х286) h14	2	4,3кг
			7-83.01.01.017	Полоса		
				Лист Б-ПН-4 ГОСТ 19903-74 / Ст 3 сп ГОСТ 14637-73		
				(14х136) h14	4	0,24кг

Изм	Лист	№ докум	Подп	Дата	7-83.01.01.000			
Разраб		Андреев			Полотно	Лит	Лист	Листов 1
Пров.		Маркова				Глав АПУ Мосгорисполкома Мосгорпроект Мастерская № 6		
Гл. инж. пр.		Ухорская						
Н. контр.		Ухорская						

Формат А-4

7-83.01.01.000СБ

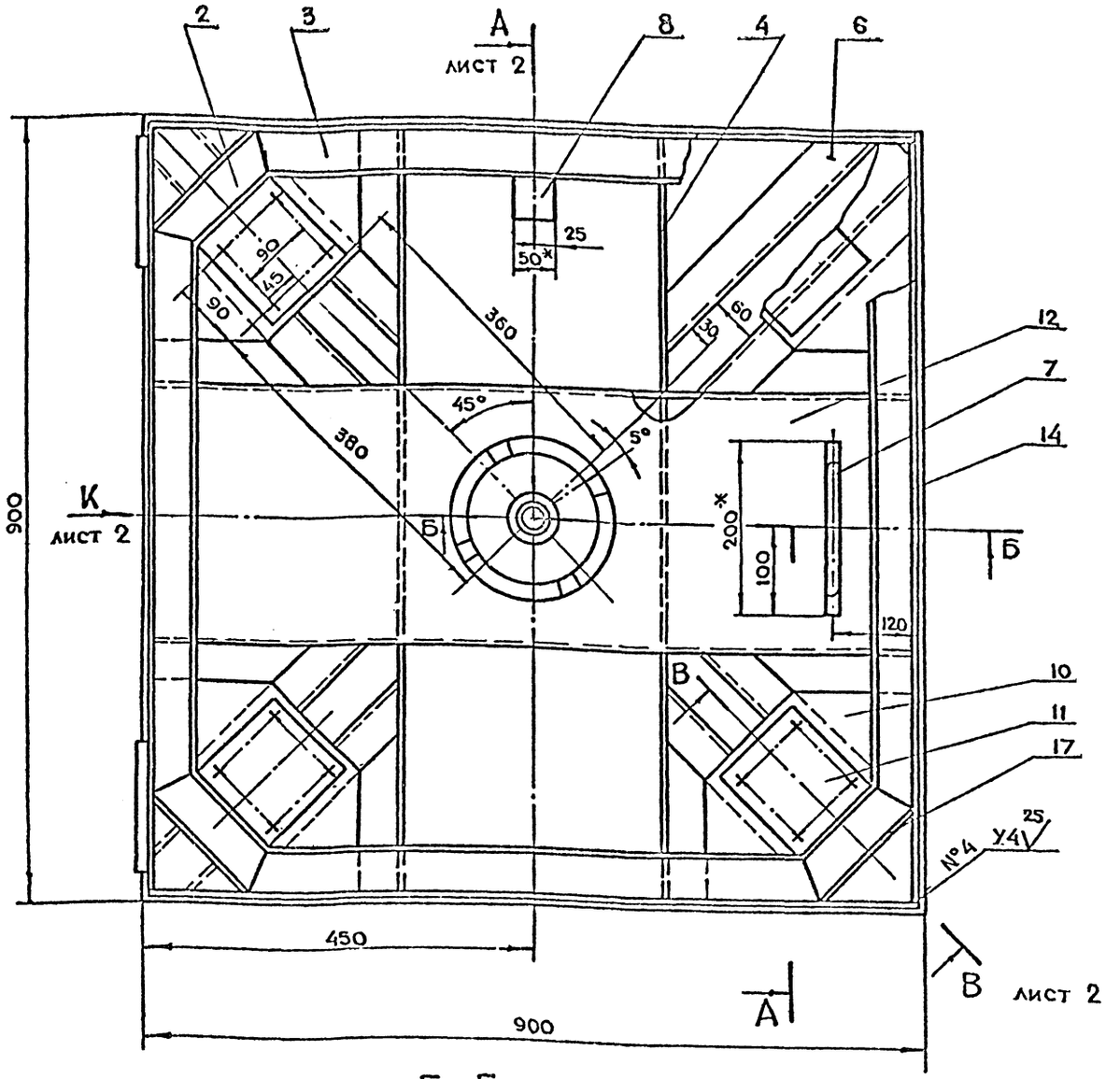

Б-Б

м 1:2

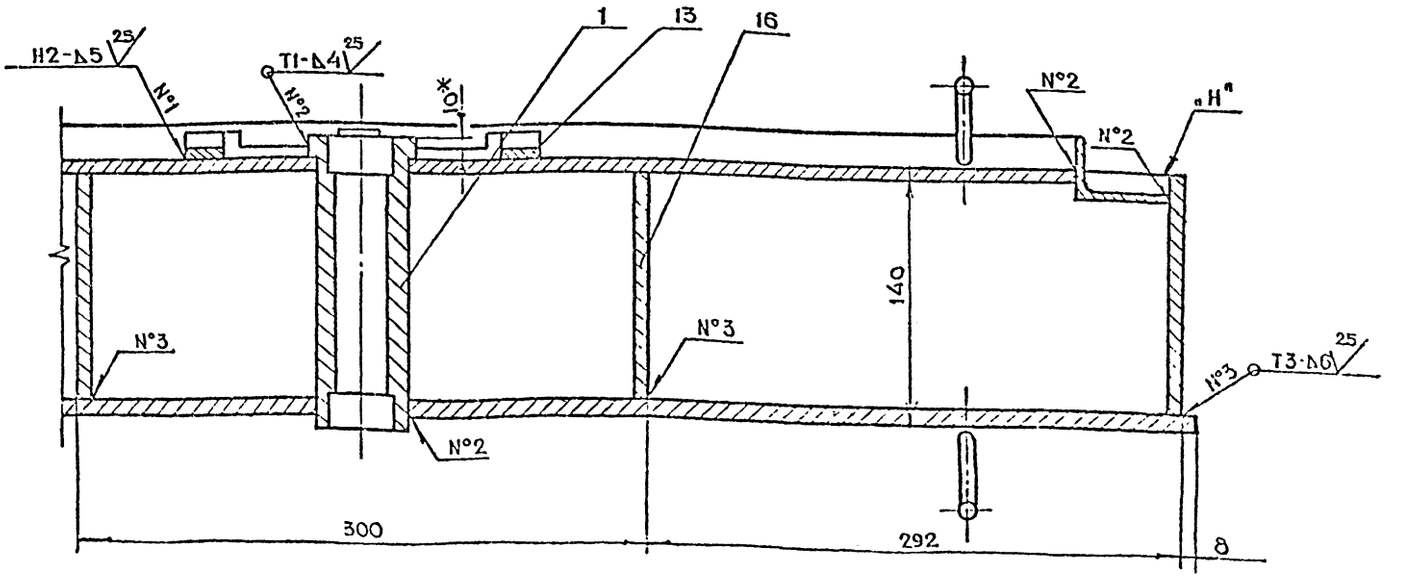

1. *Размеры для справок
2. $+t_2, -t_2, \pm\frac{t_2}{2}$
3. Сварку производить по ГОСТ 5264-80
4. Допустимая разность длин диагоналей полотна ± 3 мм.
5. После сварки отрихтовать по периметру со стороны плоскости „Н" до полного прилегания к контрольной плите. Допустимый зазор не более 1 мм.

				7-83.01.01.000СБ			
Разраб.	Андреева			Полотно Сборочный чертеж	Лит	Масса	Масштаб
Пров.	Маркова					164	1:4
Гл. инж. пр.	Ухорская				Лист 1	Листов 2	
Н. контр.	Ухорская				Гл. инж. Мосгорпромпроект		
Гл. конструктор	Григорьев						
Гл. спец.	Бычков						
Инженер	[illegible]						

Серия 01.036-1 Выпуск 9

Инв. № подл.	Подп. и дата	Взам. инв. №	Инв. № дубл.	Подп. и дата

Вид К лист 1
м 1:4

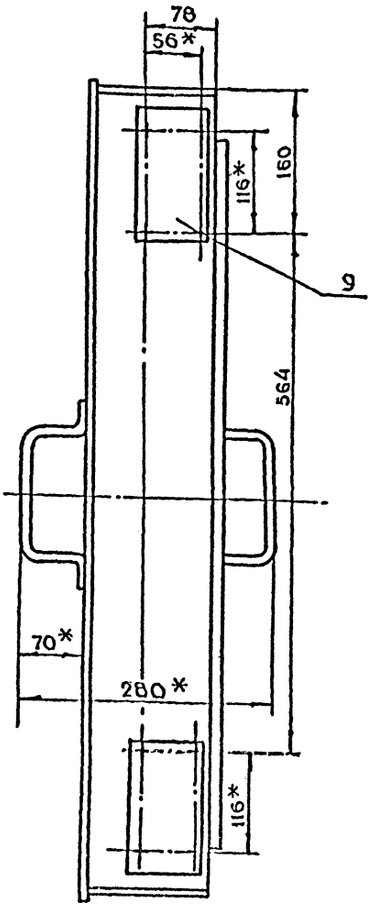

А-А лист 1
м 1:4

Ручки условно не показаны

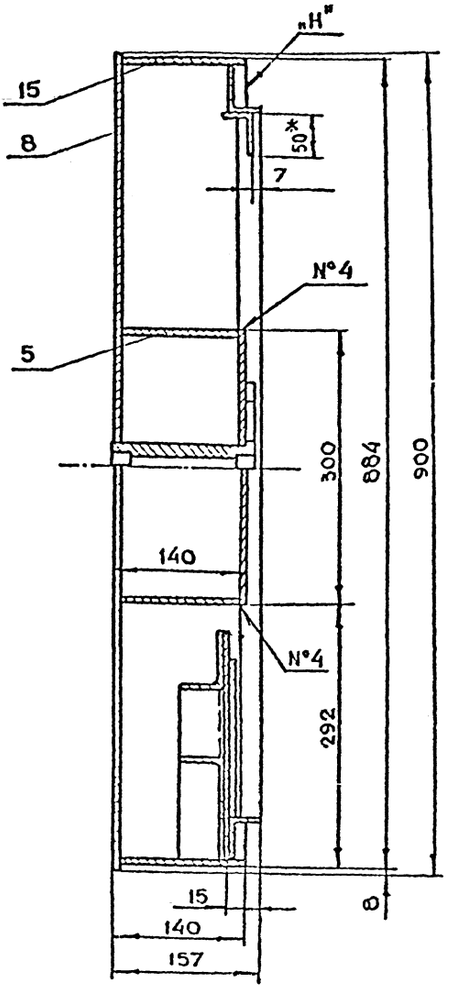

В-В повернуто лист 1
м 1:2

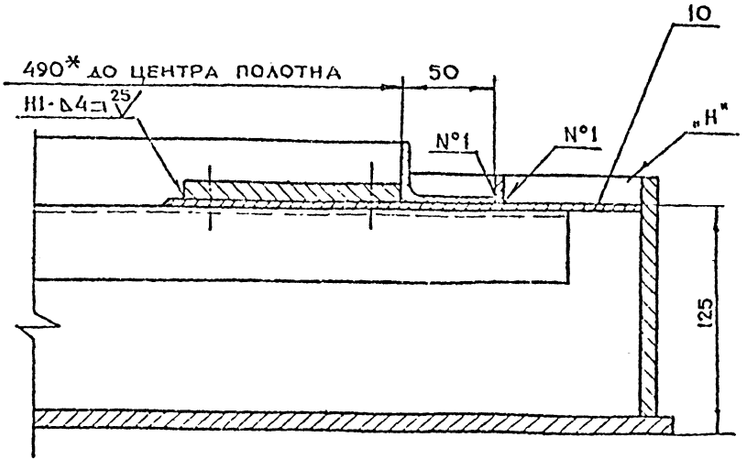

Серия 01.036-1 Выпуск 9

7-83.01.01.008

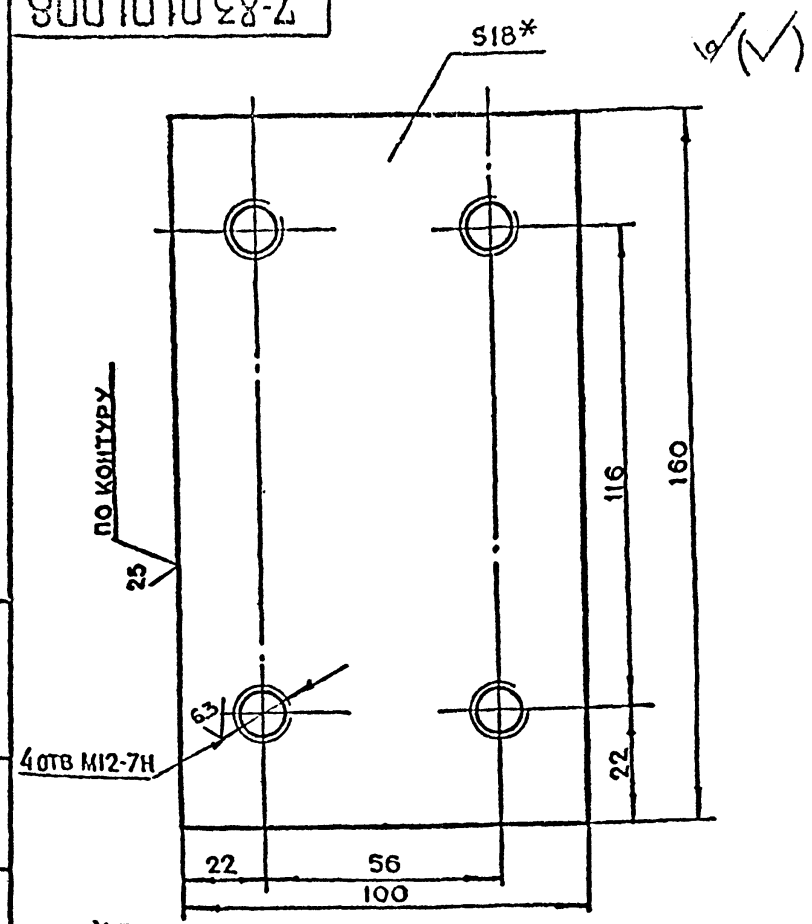

1. *Размер для справок
2. $+t_2, -t_2, \pm\frac{t_2}{2}$

Разраб	Воробьева			7-83.01.01.008			
Пров	Маркова			Пластина	Лит.	Масса 2.2	Масштаб 1:1
Гл.инж.пр.	Ухорская				Лист	Листов 1	
Н.контр	Ухорская			Лист Б-ПН-18 ГОСТ19903-74 / Ст.3 сп ГОСТ14637-79	Главапу Мосгорисполкома МОСПРОМПРОЕКТ МАСТЕРСКАЯ №6		

Копировал Формат А4

7-83.01.01.007

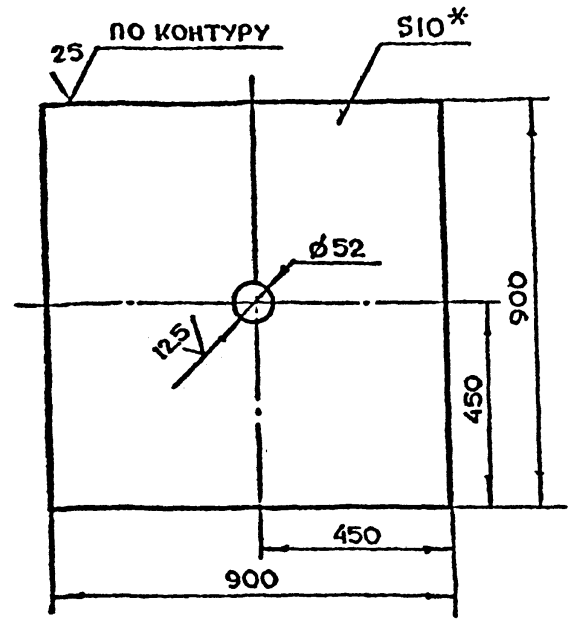

1. *Размер для справок.
2. $+t_2, -t_2, \pm\frac{t_2}{2}$.

Разраб	Воробьева			7-83.01.01.007			
Пров.	Маркова			Лист	Лит.	Масса 63.7	Масштаб 1:10
Гл.инж.пр	Ухорская				Лист	Листов 1	
Н.контр	Ухорская			Лист Б-ПН-10 ГОСТ19903-74 / Ст.3 сп ГОСТ 14637-79	Главапу Мосгорисполкома МОСПРОМПРОЕКТ МАСТЕРСКАЯ №6		

Копировал Формат А4

7-83.01.01.006

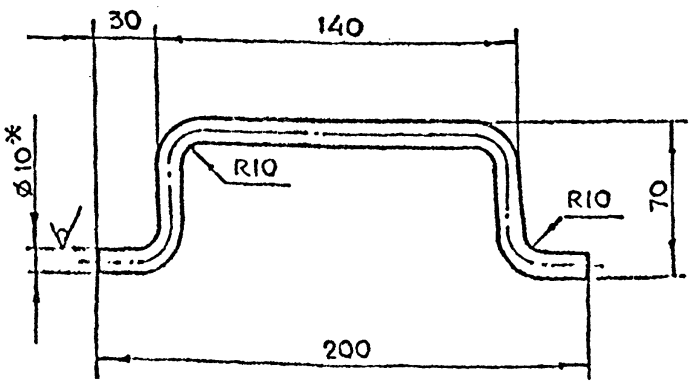

1. *Размер для справок
2. $-t_2, \pm\frac{t_2}{2}$
3. Длина развертки l = 295 мм.

Разраб	Воробьева			7-83.01.01.006			
Пров	Маркова			Ручка	Лит	Масса 0.18	Масштаб 1:2
Гл.инж.пр.	Ухорская				Лист	Листов 1	
Н.контр.	Ухорская			Круг Б-10 ГОСТ 2590-71 / Ст.3 сп-II ГОСТ535-79	Главапу Мосгорисполкома МОСПРОМПРОЕКТ МАСТЕРСКАЯ №6		

Серия 01.036-1 Выпуск 9

7-83.01.01.005

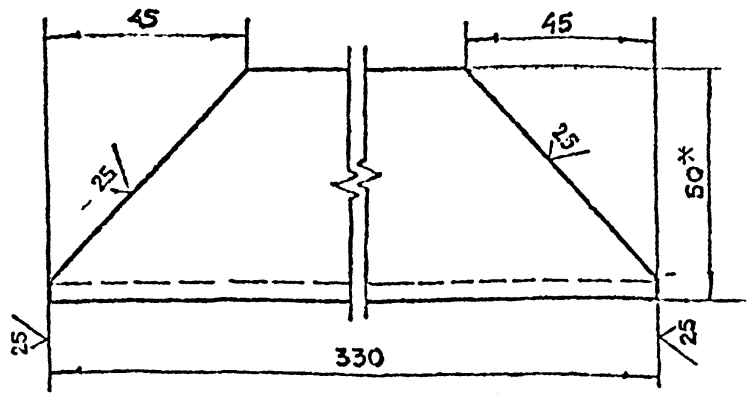

1. *Размер для справок.
2. $-t_2, \pm\frac{t_2}{2}$

Разраб	Воробьева			7-83.01.01.005			
Пров.	Маркова			Уголок	Лит	Масса 1.0	Масштаб 1:1
Гл.инж.пр	Ухорская				Лист	Листов 1	
Н.контр	Ухорская			Уголок 50×50×5-Б ГОСТ8509-72 / Ст.3 сп-II ГОСТ535-79	Главапу Мосгорисполкома МОСПРОМПРОЕКТ МАСТЕРСКАЯ №6		

7-83.01.01.013

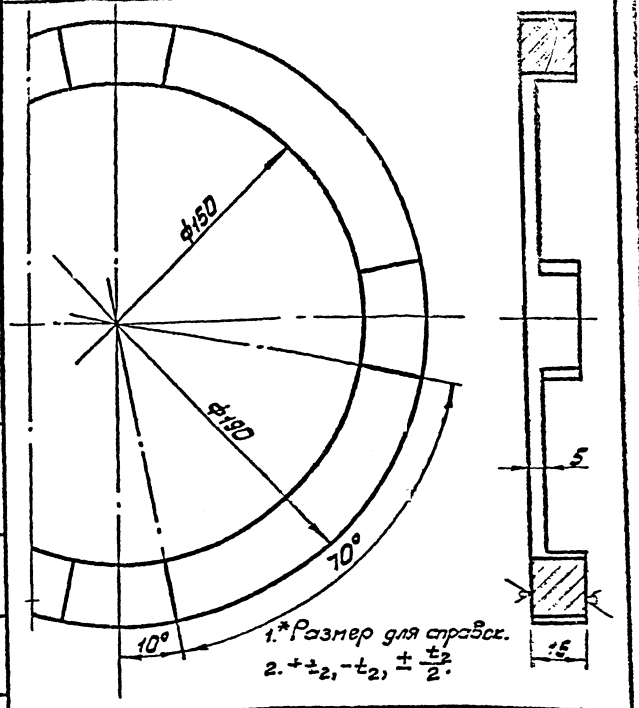

1.* Размер для справок.
2. $+t_2, -t_2, \pm\frac{t_2}{2}$.

Изм.	Лист	№ докум.	Подп.	Дата	7-83.01.01.013			
Разраб.		Воробьев			Кольцо	Лит	Масса	Масштаб
Пров.		Маркова					1,45	1:5
Гл. инжн.		Ухорская				Лист	Листов 1	
Н. контр.		Ухорская			Лист Б-ПН-16 ГОСТ 19903-74 Ст 3 сп ГОСТ 14637-79	Мосгорисполкома Мосгорпроект Мастерская № 6		

Формат А-4

7-83.01.01.012

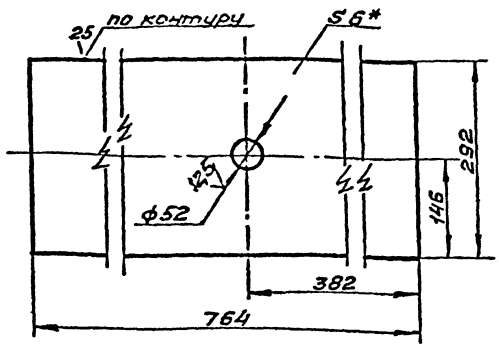

1.* Размер для справок.
2. $+t_2, -t_2, \pm\frac{t_2}{2}$.

Изм.	Лист	№ докум.	Подп.	Дата	7-83.01.01.012			
Разраб.		Воробьев			Основание	Лит	Масса	Масштаб
Пров.		Маркова					10,45	1:5
Гл. инжн.		Ухорская				Лист	Листов 1	
Н. контр.		Ухорская			Лист Б-ПН-6 ГОСТ 19903-74 Ст 3 сп ГОСТ 14637-79	Глав АПУ Мосгорисполкома Мосгорпроект Мастерская № 6		

Формат А-4

7-83.01.01.011

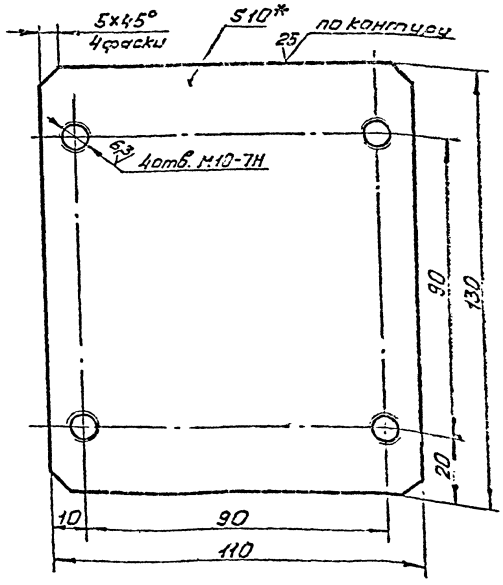

1.* Размер для справок.
2. $+t_2, -t_2, \pm\frac{t_2}{2}$.

Изм.	Лист	№ докум.	Подп.	Дата	7-83.01.01.011			
Разраб.		Воробьев			Пластина	Лит	Масса	Масштаб
Пров.		Маркова					1,1	1:1
Гл. инжн.		Ухорская				Лист	Листов 1	
Н. контр.		Ухорская			Лист Б-ПН-10 ГОСТ 19903-74 Ст 3 сп ГОСТ 14637-79	Мосгорисполкома Мосгорпроект Мастерская № 6		

Серия 01.036-1 Выпуск 9

7-83.01.01.010

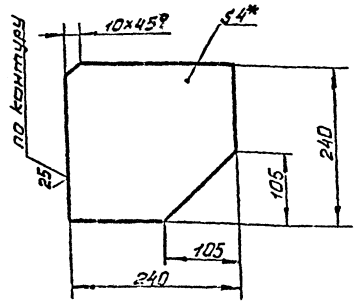

1.* Размер для справок.
2. $+t_2, -t_2, \pm\frac{t_2}{2}$.

Изм.	Лист	№ докум.	Подп.	Дата	7-83.01.01.010			
Разраб.		Воробьев			Косынка	Лит	Масса	Масштаб
Пров.		Маркова					1,45	1:5
Гл. инжн.		Ухорская				Лист	Листов 1	
Н. контр.		Ухорская			Лист Б-ПН-4 ГОСТ 19903-74 Ст 3 сп ГОСТ 14637-79	Глав АПУ Мосгорисполкома Мосгорпроект Мастерская № 6		

Формат А-4

7-83.01.02.000СБ

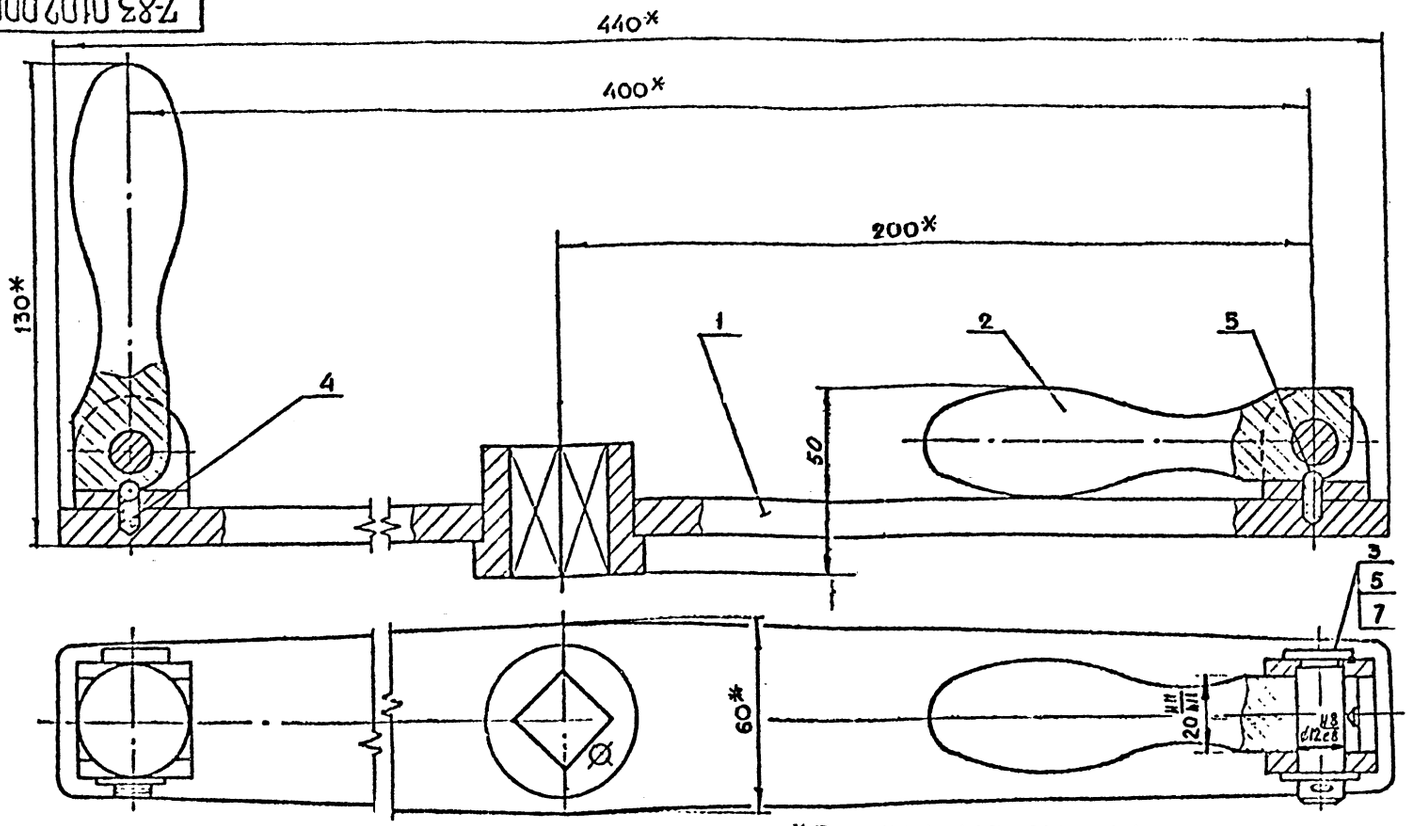

*Размеры для справок

Разраб.	Андреева			7-83.01.02.000СБ	
Пров.	Наркова			Штурвал в сборе Сборочный чертеж	Лит. / Масса 3.0 / Масштаб 1:1
Гл.инж.пр.	Ухорская				Лист / Листов 1
Н.контр.	Ухорская				Главпу Мосгорисполкома Моспромпроект Мастерская №6

Копировал — Формат А3

Серия 01.036-1 -Випуск 9.

Формат	Зона	Поз.	Обозначение	Наименование	Кол.	Примечание
				Документация		
А3			7-83.01.02.000СБ	Сборочный чертеж		
				Сборочные единицы		
А4		1	7-83.01.02.100	Штурвал	1	
				Детали		
А4		2	7-83.01.02.001	Ручка	2	
А4		3	7-83.01.02.002	Палец	2	
А4		4	7-83.01.02.003	Пружина	2	
				Стандартные изделия		
		5		Шарик 5-10 ГОСТ 3722-81	2	
		6		Шайба 12.02.01 ГОСТ 11371-78	2	
		7		Шплинт 3х20.2.019 ГОСТ 397-79	2	

Разраб.	Андреева			7-83.01.02.000	
Пров.	Наркова			Штурвал в сборе	Лит. / Масса / Масштаб
Гл.инж.пр.	Ухорская				Лист / Листов 1
Н.контр.	Ухорская				Главпу Мосгорисполкома Моспромпроект Мастерская №6

Формат	Зона	Поз.	Обозначение	Наименование	Кол.	Примечание
				Документация		
А3			7-83.01.02.100СБ	Сборочный чертеж		
				Детали		
А4		1	7-83.01.02.101	Рычаг	1	
А4		2	7-83.01.02.102	Вилка	2	
А4		3	7-83.01.02.103	Втулка	1	

Разраб.	Андреева			7-83.01.02.100	
Пров.	Наркова			Штурвал	Лит. / Масса / Масштаб
Гл.инж.пр.	Ухорская				Лист / Листов 1
Н.контр.	Ухорская				Главпу Мосгорисполкома Моспромпроект Мастерская №6

7-83.01.02.101

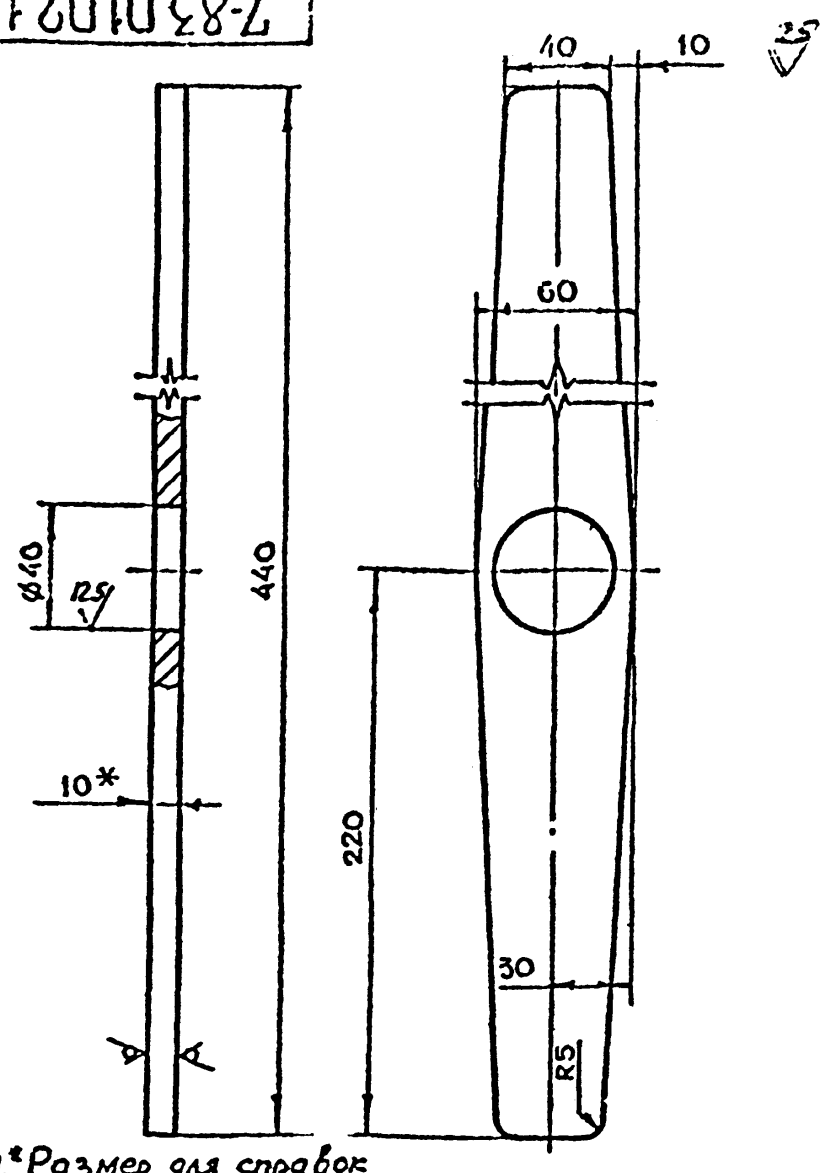

1.*Размер для справок.

2. $+t_2, -t_2, \pm \frac{t_2}{2}$.

Изм.	Лит.	№ докум.	Подп.	Дата
Разраб.		Воробьева		
Пров.		Маркова		
Гл.инж.пр.		Ухорская		
Н.контр.		Ухорская		

7-83.01.02.101

Рычаг

Лит.	Масса	Масштаб
Т	1.7	1:2

Лист

Лист 6-ПН-10 ГОСТ 19903-74
Ст3сп ГОСТ 14637-79

Главпу Мосгорисполкома
МОСПРОМПРОЕКТ
Мастерская №6

Копировал

Формат А4

Подл. | Дата | Взам.инв.№ | Инв.№ дубл. | Подл. | Дата

7-83.01.02.003

(√)A

Число рабочих витков	n	6
Число витков полное	n	7.5
Направление навивки пружины	—	Правое
Диаметр по стержню	Do	4,2
Длина развернутой пружины	L	99

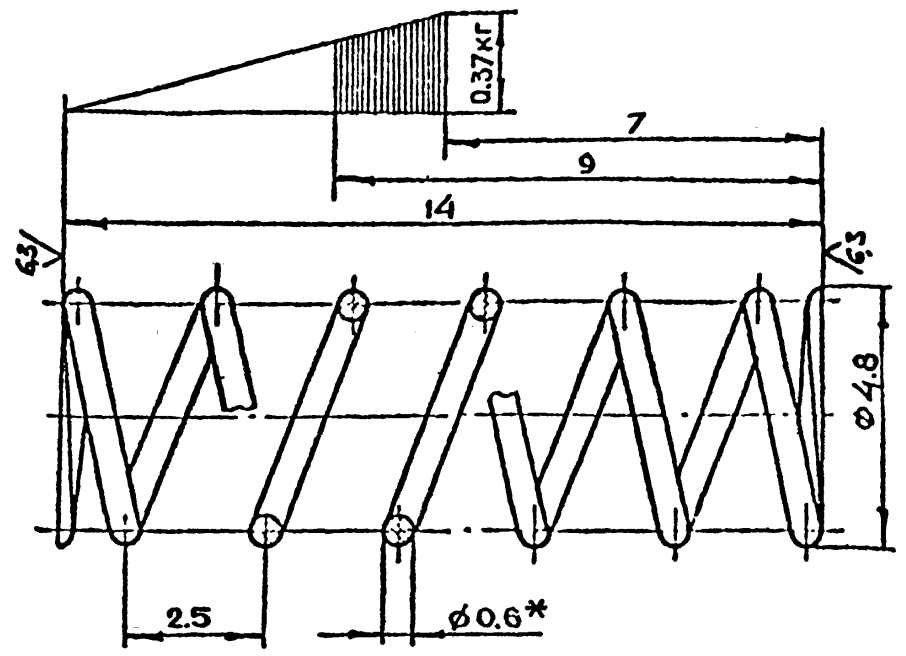

1.*Размер для справок.

2. $+t_1, -t_2, \pm \frac{t_2}{2}$

Изм.	Лит.	№ докум.	Подп.	Дата
Разраб.		Воробьева		
Пров.		Маркова		
Гл.инж.пр.		Ухорская		
Н.контр.		Ухорская		

7-83.01.02.003.

Пружина

Лит.	Масса	Масштаб
	0,003	10:1

Лист | Листов 1

Проволока I-0.6 ГОСТ 9389-75

Главпу Мосгорисполкома
МОСПРОМПРОЕКТ
Мастерская №6

Копировал

Формат А4

Подл. | Дата | Взам.инв.№ | Инв.№ дубл. | Подл. | Дата

7-83.01.02.002

12.5/(√)

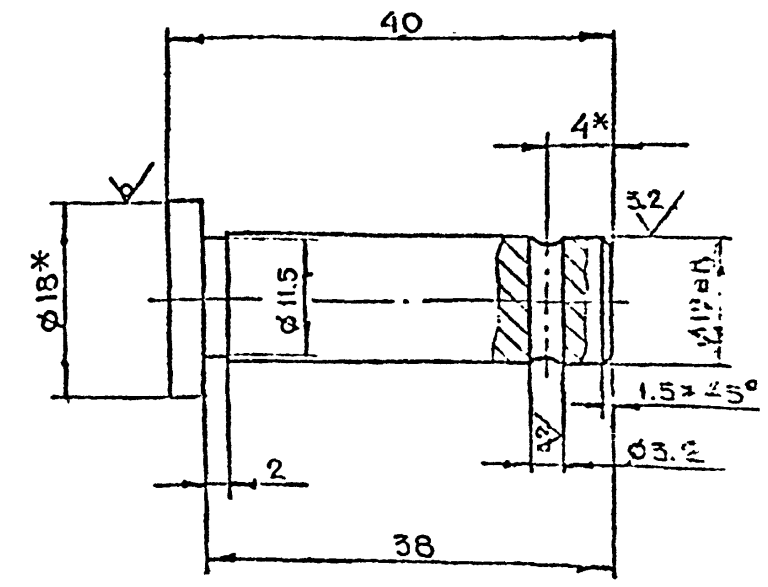

1.*Размер для справок

2.**Уточнить при сборке

3. $+t_2, -t_2, \pm \frac{t_2}{2}$

Серия 01.036-1 Выпуск 9

Изм.	Лит.	№ докум.	Подп.	Дата
Разраб.		Воробьева		
Пров.		Маркова		
Гл.инж.пр.		Ухорская		
Н.контр.		Ухорская		

7-83.01.02.002

Палец

Лит.	Масса	Масштаб
	0.24	2:1

Лист | Листов 1

Круг В-18 ГОСТ 2590-71
Ст.6Кп-1 ГОСТ 535-79

Главпу Мосгорисполкома
МОСПРОМПРОЕКТ
Мастерская №6

Копировал

Формат А4

Подл. | Дата | Взам.инв.№ | Инв.№ дубл. | Подл. | Дата

7-83.01.02.001

12.5/(√)

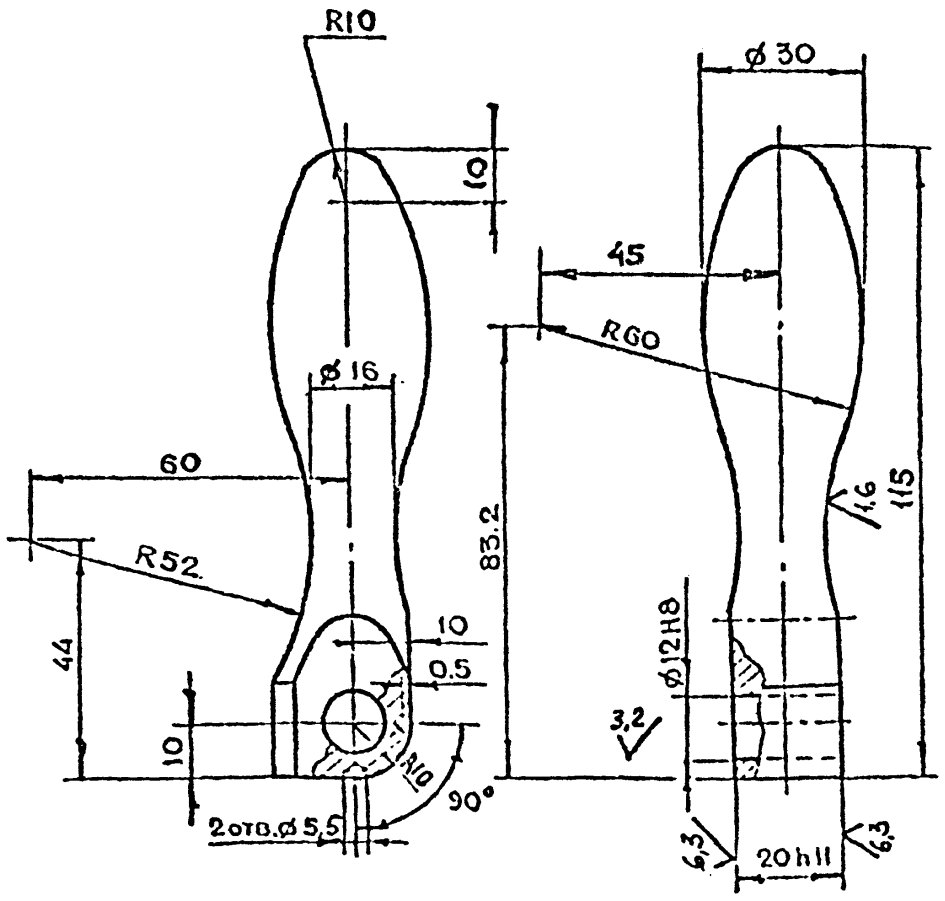

$+t_2, -t_2, \pm \frac{t_2}{2}$.

Изм.	Лит.	№ докум.	Подп.	Дата
Разраб.		Воробьева		
Пров.		Маркова		
Гл.инж.пр.		Ухорская		
Н.контр.		Ухорская		
Гл.констр.		Гуревич		
Гл.спец.		Кочергин		

7-83.01.02.001

Ручка

Лит.	Масса	Масштаб
	0.4	1:1

Лист | Листов 1

Круг В-30 ГОСТ 2590-71
35-2-3 ГОСТ 1050-74

Главпу Мосгорисполкома
МОСПРОМПРОЕКТ

Копировал

Формат А4

Подл. | Дата | Взам.инв.№ | Инв.№ дубл. | Подл. | Дата

81

7-83.01.02.103

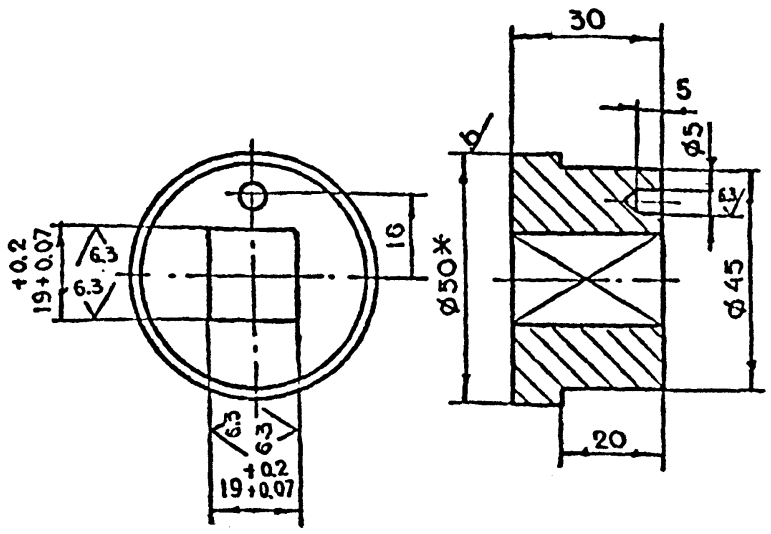

1. * Размер для справок
2. $+t_2, -t_2, \pm\frac{t_2}{2}$

Разраб.	Андреева			7-83.01.02.103	
Пров.	Маркова			Втулка	Лит. / Масса 0,41 / Масштаб 1:1
Гл.инж.пр.	Ухорская				Лист / Листов 1
Н.контр.	Ухорская			Круг 8-50 ГОСТ 2590-71 / 8Ст3сп-II ГОСТ 535-79	Главапу Мосгорисполкома Моспромпроект Мастерская № 6

Копировал — Формат А4

7-83.01.02.102

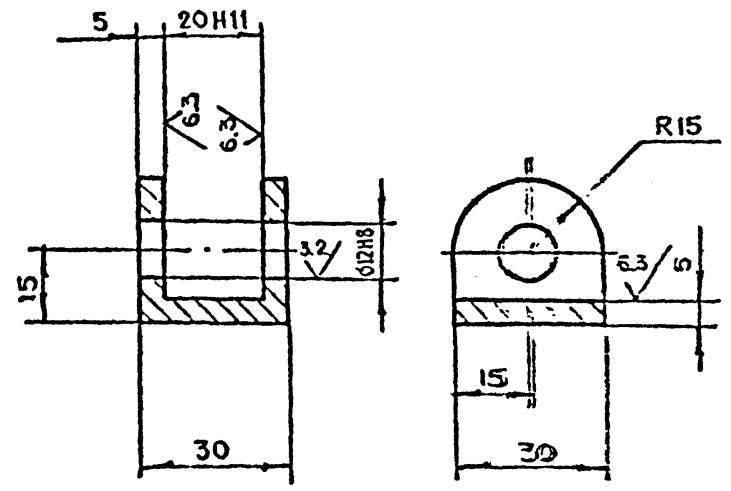

$+t_2, -t_2, \pm\frac{t_2}{2}$
Размеров $+t_2, -t_2, \pm\frac{t_2}{2}$

Разраб.	Андреева			7-83.01.02.102	
Пров.	Маркова			Вилка	Лит. / Масса 0.07 / Масштаб 1:1
Гл.инж.пр.	Ухорская				Лист / Листов 1
Н.контр.	Ухорская			Ст3сп ГОСТ 380-71	Главапу Мосгорисполкома Моспромпроект Мастерская № 6

Копировал — Формат А4

7-83.01.02.100СБ

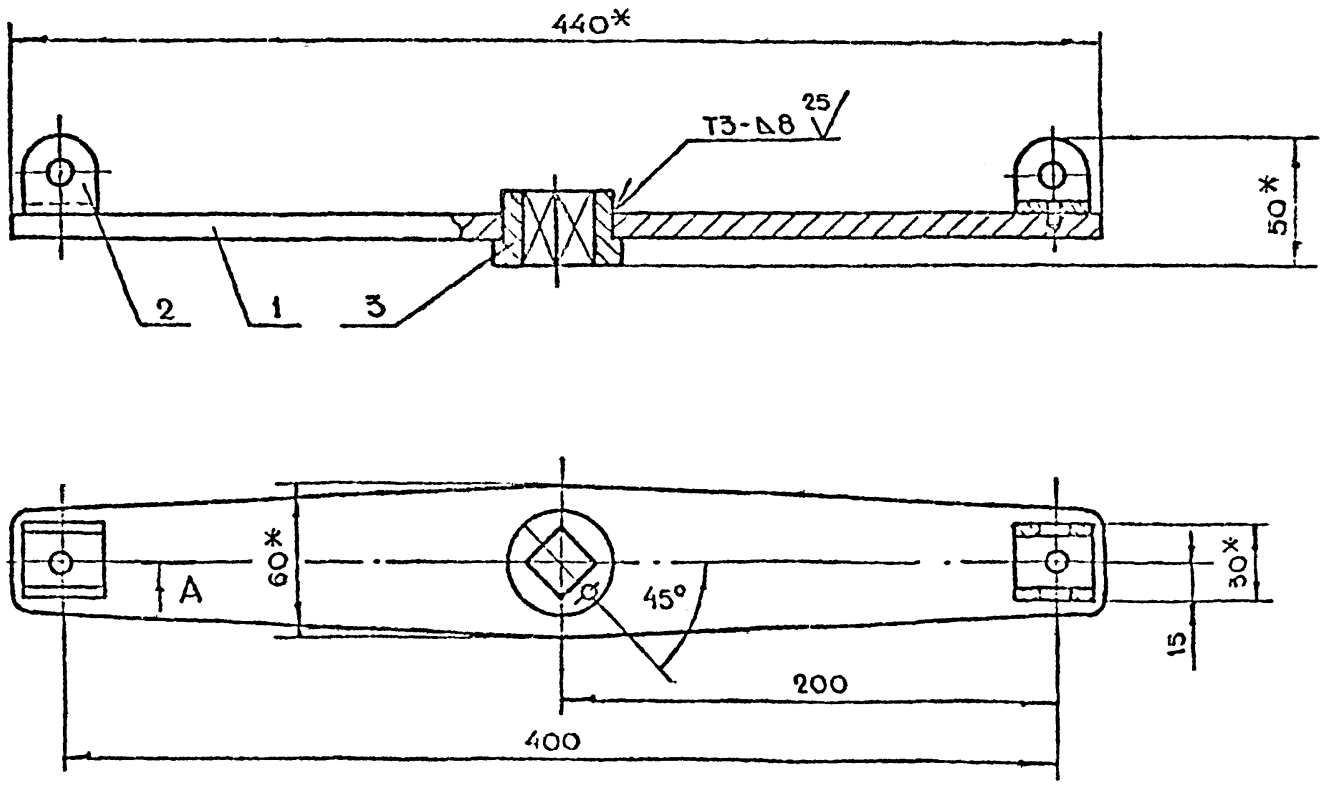

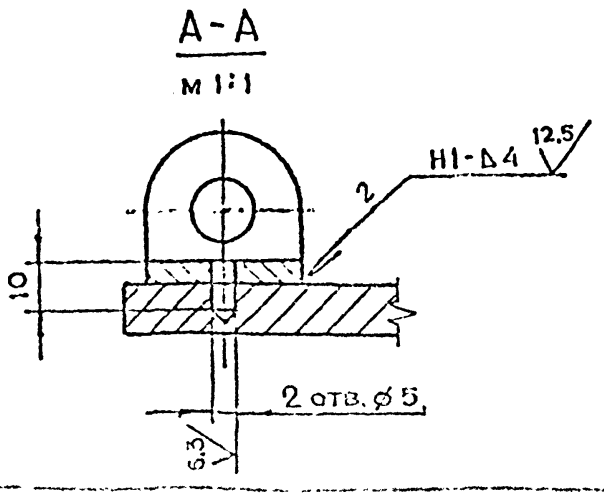

1. * Размеры для справок
2. $+t_2, -t_2, \pm\frac{t_2}{2}$
3. Сварку производить по ГОСТ 5264-80

Разраб.	Андреева			7-83.01.02.100СБ	
Пров.	Маркова			Штурвал Сборочный чертеж	Лит. / Масса / Масштаб
Гл.инж.пр.	Ухорская				
Н.контр.	Ухорская				
Гл.контр.	Григорьев				
Гл.спец.	Быков				
Инв.№ подл.	Подп. и дата	Взам.инв.№	Инв.№ дубл.	Подп. и дата	

Серия 01.036-1 Выпуск 9

7-83.01.03.002

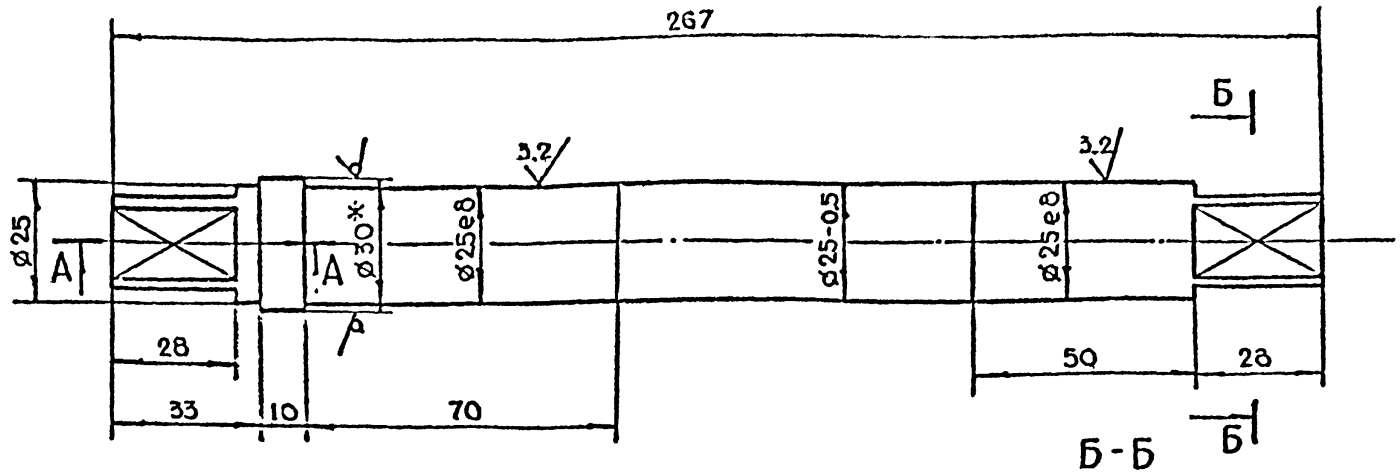

Б-Б

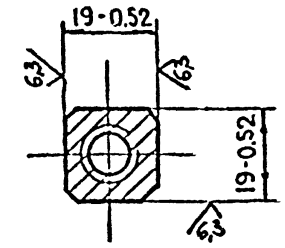

А-А

м 2:1

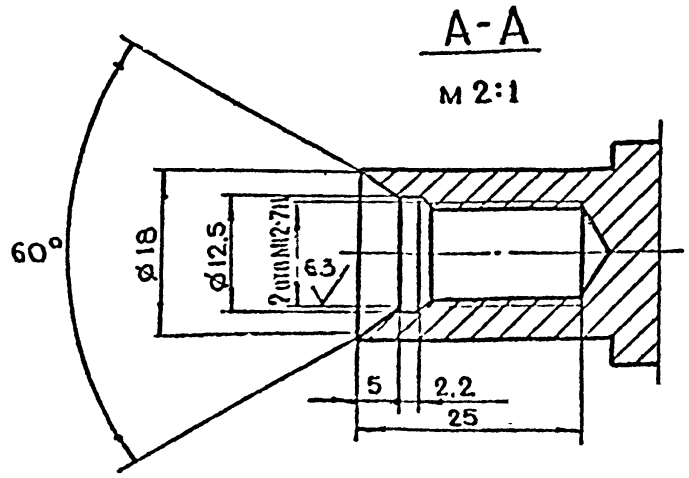

1.* Размер для справок.

2. $+t_2, -t_2, \pm\frac{t_2}{2}$.

					7-83.01.03.002			
Разраб.	Андреева				Ось	Лит	Масса	Масштаб
Пров.	Маркова						1.0	1:1
Гл. инж. пр.	Ухорская					Лист	Листов 1	
Н. контр.	Ухорская				Круг В-30 ГОСТ 2530-71 / ВСЗ.СП-I ГОСТ 535-79	Главапу Мосгорисполкома Моспромпроект Мастерская № 6		

Копировал Формат А3

7-83.01.03.001

Серия 01.036-1 Выпуск 9

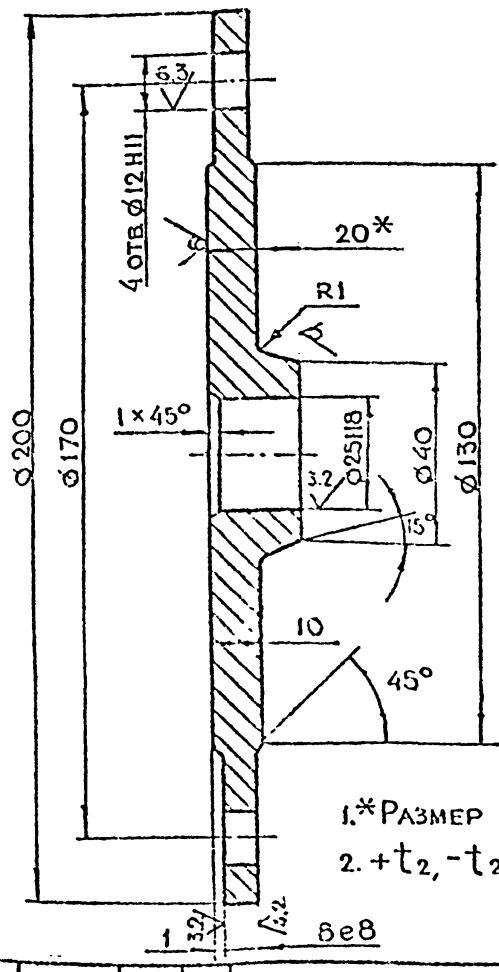

1.* Размер для справок.

2. $+t_2, -t_2, \pm\frac{t_2}{2}$

					7-83.01.03.001			
Разраб.	Андреева				Лиск	Лит	Масса	Масштаб
Пров.	Маркова						2.45	1:1
Гл. инж. пр.	Ухорская					Лист	Листов 1	
Н. контр.	Ухорская				Лист Б-ПН-20 ГОСТ 19903-74 / С-3 СП ГОСТ 14637-79	Главапу Мосгорисполкома Моспромпроект Мастерская № 6		

7-83.01.03.000

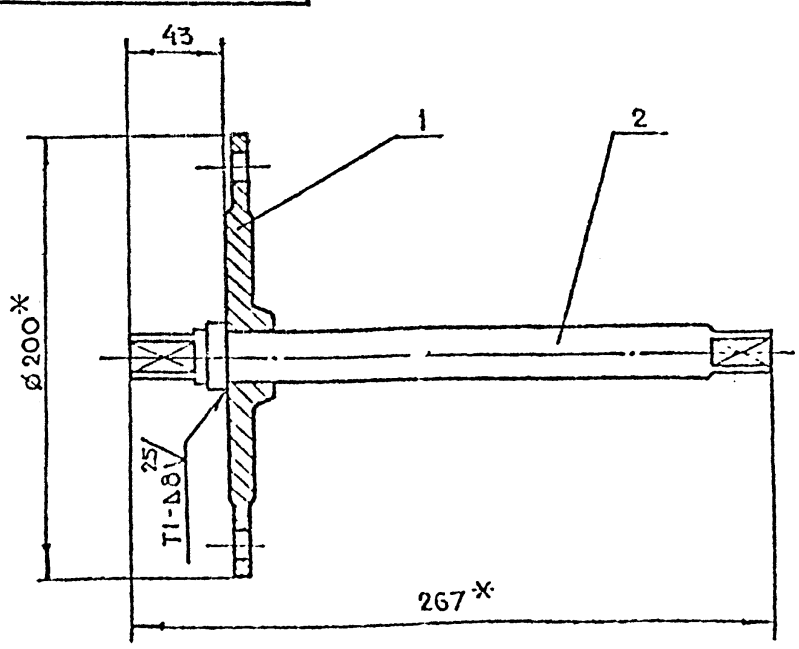

1. * Размеры для справок

2. Сварку производить по ГОСТ 5264-80

Формат	Зона	Поз.	Обозначение	Наименование	Кол.	Примечание
				Детали		
А4		1	7-83.01.03.001	Лиск	1	
А4		2	7-83.01.03.002	Ось	1	

					7-83.01.03.000			
Разраб.	Андреева				Вал в сборе	Лит	Масса	Масштаб
Пров.	Маркова						3.6	1:2
Гл. инж. пр.	Ухорская					Лист	Листов 1	
Н. контр.	Ухорская					Главапу Мосгорисполкома Моспромпроект Мастерская № 6		
Гл. конструктор	Григорьев							
Гл. спец.	Бычков							
Рукоп.	Грибков							

Копировал Формат А4

7-83.02.00.003

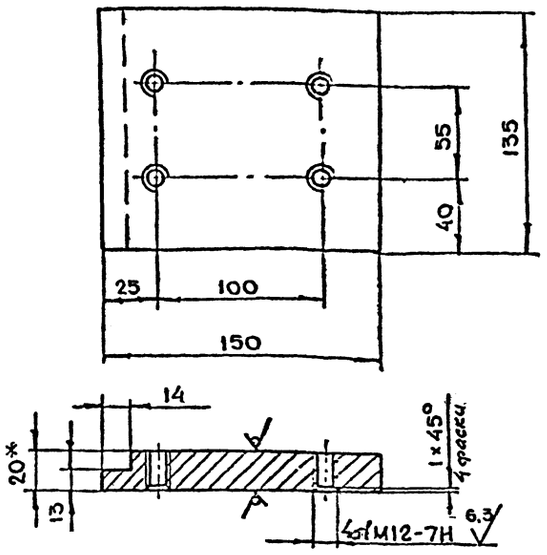

1. *Размер для справок
2. $+t_2, -t_2, \pm\frac{t_2}{2}$.

Изм.	Лит.	№ докум.	Подп.	Дата
Разраб.		Андреева		
Пров.		Маркова		
Гл. инж. пр.		Ухорская		
Н. контр.		Ухорская		

7-83.02.00.003

Пластина

Лит.	Масса	Масштаб
	3.0	1:2

Лист | Листов 1

Лист Б-ПН-20 ГОСТ 19903-74 / Ст3СП ГОСТ 14637-79

Главапу Мосгорисполкома Моспромпроект Мастерская №6

Копировал | Формат А4

7-83.02.00.002

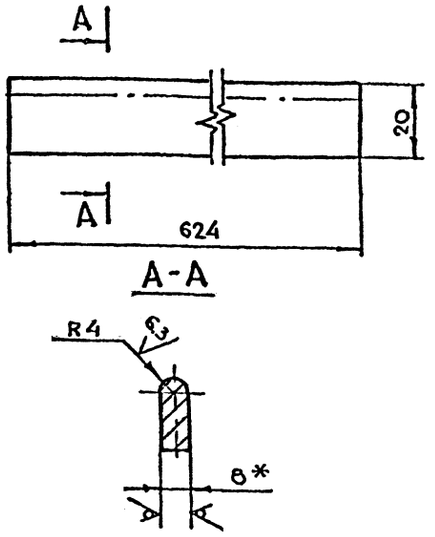

1. *Размер для справок
2. $-t_2, \pm\frac{t_2}{2}$.

Изм.	Лит.	№ докум.	Подп.	Дата
Разраб.		Андреева		
Пров.		Маркова		
Гл. инж. пр.		Ухорская		
Н. контр.		Ухорская		

7-83.02.00.002

Полоса

Лит.	Масса	Масштаб
	0.8	1:1

Лист | Листов 1

Лист Б-ПН-8 ГОСТ 19903-74 / Ст3СП ГОСТ 14637-79

Главапу Мосгорисполкома Моспромпроект Мастерская №6

Копировал | Формат А4

7-83.02.00.001

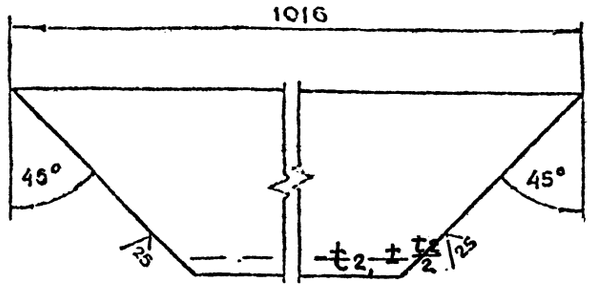

$-t_2, \pm\frac{t_2}{2}$

Размеров $-t_2, \pm\frac{t_2}{2}$.

Изм.	Лит.	№ докум.	Подп.	Дата
Разраб.		Андреева		
Пров.		Маркова		
Гл. инж. пр.		Ухорская		
Н. контр.		Ухорская		

7-83.02.00.001

Уголок

Лит.	Масса	Масштаб
	14.6	1:2

Лист | Листов 1

Уголок Б-ПН-5 ГОСТ 8509-72 / Ст3СП-I ГОСТ 535-79

Главапу Мосгорисполкома Моспромпроект Мастерская №6

Серия 01.036-1 Выпуск 9

Серия	Зона	Поз.	Обозначение	Наименование	Кол.	Примечание
				Документация		
А2			7-83.02.00.000СБ	Сборочный чертеж		
				Детали		
А4		1	7-83.02.00.001	Уголок	4	
А4		2	7-83.02.00.002	Полоса	4	
А4		3	7-83.02.00.003	Пластина	2	
А4		4	7-83.02.00.004	Полоса	4	
А4		5	7-83.02.00.005	Сухарь	4	
А4		6	7-83.02.00.006	Косынка	4	
А4		7	7-83.02.00.007	Основание	1	
Б4		8	7-83.02.00.008	Труба 32×3,5 ГОСТ 8731-75 / А10 ГОСТ 8733-74		
				l=80 h14	8	1,3
				Стандартные изделия		
		9		Винт В.М8-6g×20.48.01 ГОСТ 1491-80	16	

7-83.02.00.000

Коробка в сборе

Лит.	Лист	Листов
		1

Главапу Мосгорисполкома Моспромпроект Мастерская №6

7-83.02.00.000

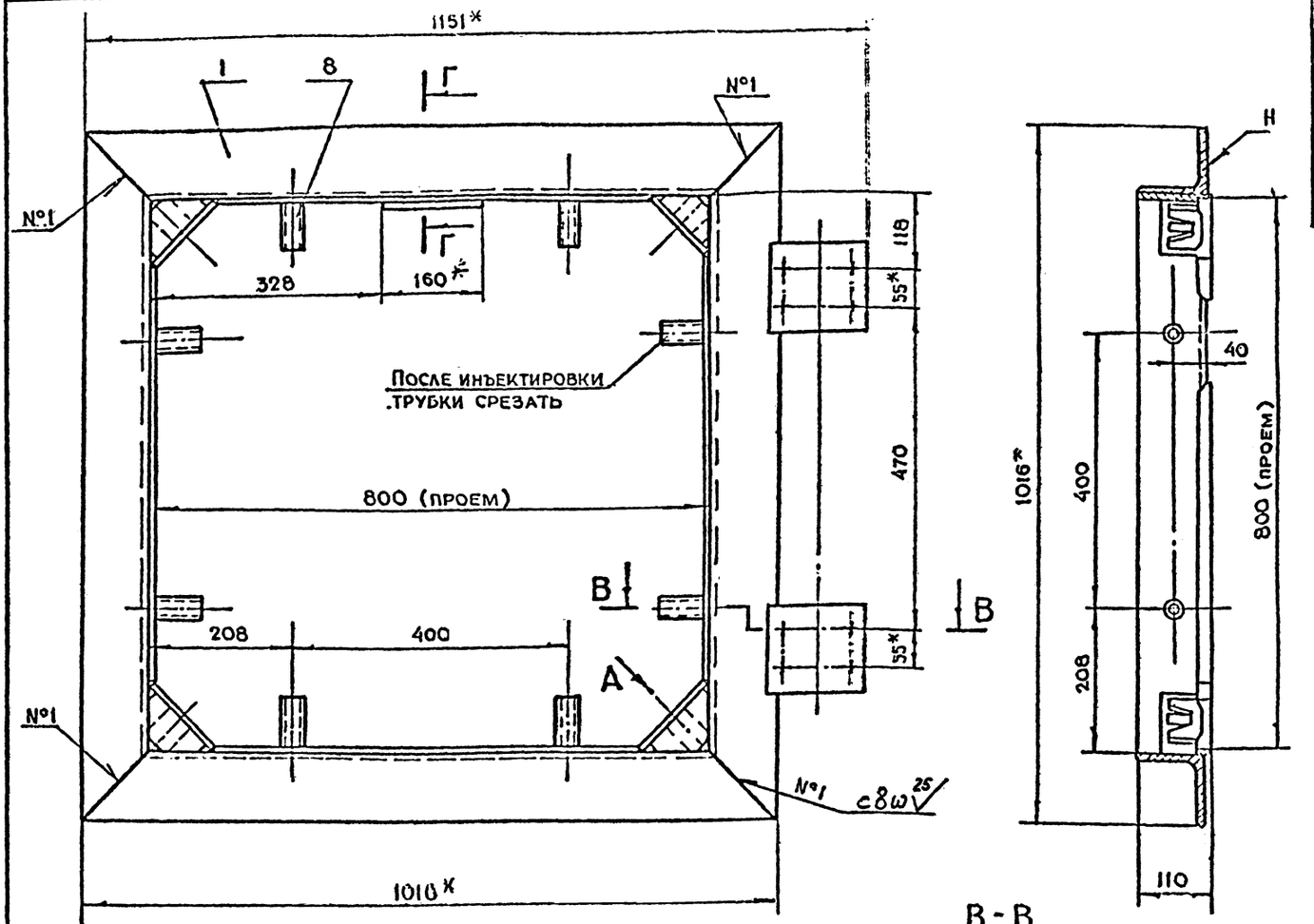

В-В
м 1:2.5

Вид А повернуто
м 1:2.

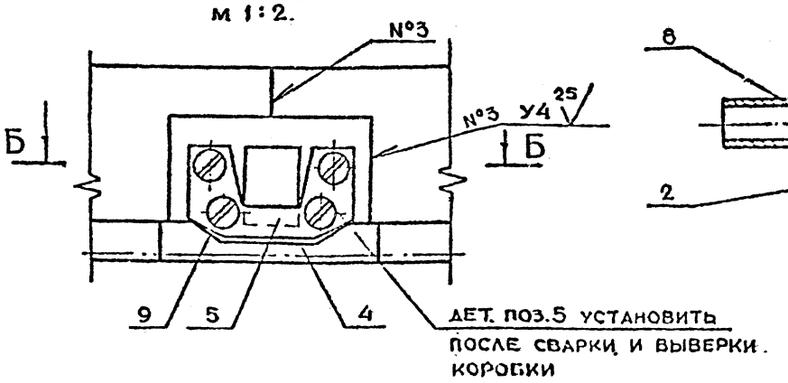

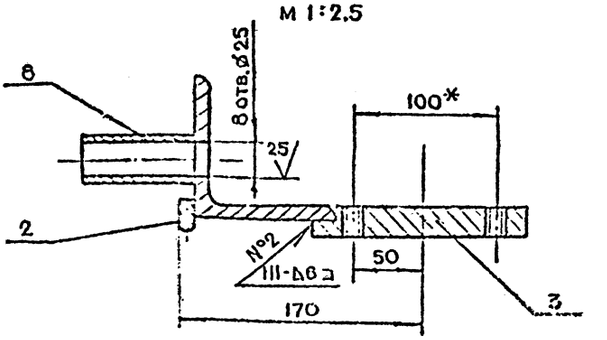

Г-Г
м 1:2.5

Б-Б

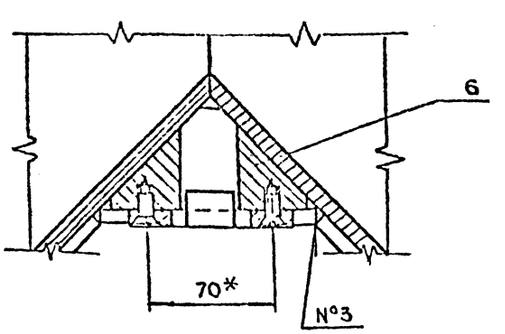

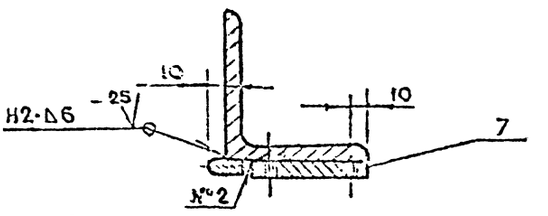

1. * Размеры для справок

2. Сварку производить по ГОСТ 5264-80
3. Допустимая разность длин диагоналей коробки ±3 мм
4. После сварки коробку отрихтовать по периметру со стороны плоскости Н до полного прилегания к контрольной плите. Допустимый зазор не более 1 мм.

			7-83.02.00.000СБ		
Разраб.	Андреева		Коробка в сборе Сборочный чертеж	Лит.	Масса 76	Масштаб 1:5
Пров.	Марков				
Инж-тр	Ухорская			Лист	Листов 1
Инж-контр	Ухорская			Главапу Мосгорисполкома МОСПРОМПРОЕКТ Мастерская №6	
Гл.инж.пр.	Григорьев				
Гл.спец.	Бычков				
Гл.маст.	Грибков				

Формат А2

Серия 01.036-1 Выпуск 9

Инв. № подл.	Подп. и дата	Взам. инв. №	Инв. № дубл.	Подп. и дата

7-83.02.00.007

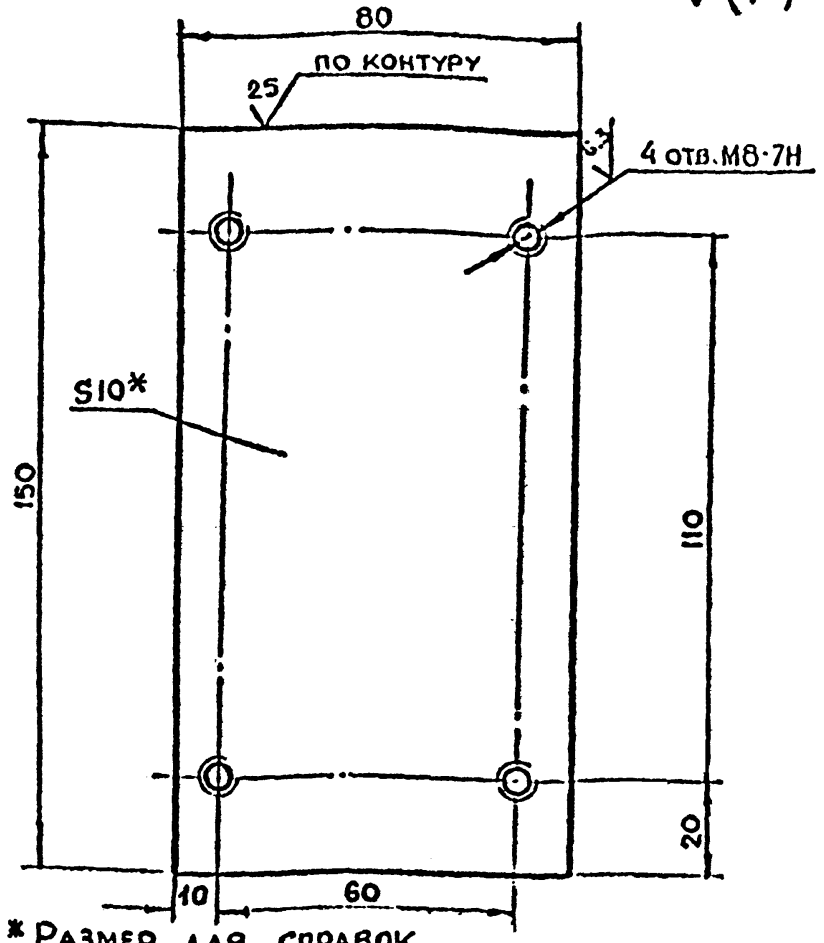

1. * Размер для справок
2. $+t_2, -t_2, \pm\frac{t_2}{2}$

Изм.	Лист	№ докум.	Подп.	Дата
Разраб.		Андреева		
Пров.		Маркова		
Гл.инж.пр.		Ухорская		
Н.контр.		Ухорская		

7-83:02.00.007

Основание

Лит.	Масса	Масштаб
	0.44	1:1

Лист | Листов 1

Лист Б-ПК-10 ГОСТ 19903-74
Ст3сп ГОСТ 14637-79

Главпу Мосгорисполкома Моспромпроект Мастерская №6

Копировал Формат А4

7-83.02.00.006

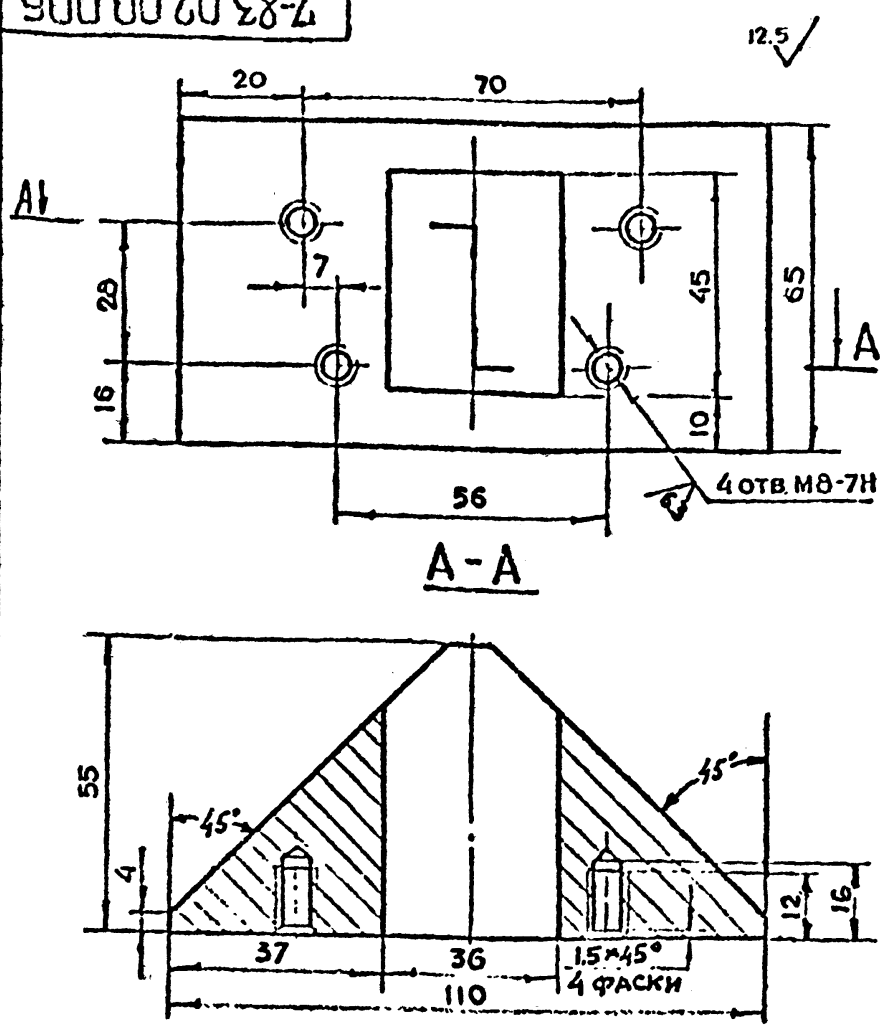

$+t_2, -t_2, \pm\frac{t_2}{2}$

Изм.	Лист	№ докум.	Подп.	Дата
Разраб.		Андреева		
Пров.		Маркова		
Гл.инж.пр.		Ухорская		
Н.контр.		Ухорская		

7-83.02.00.006

Косынка

Лит.	Масса	Масштаб
	1.33	1:1

Лист | Листов 1

Ст3 сп ГОСТ 380-71

Главпу Мосгорисполкома Моспромпроект Мастерская №6

Копировал Формат А4

7-83.02.00.005

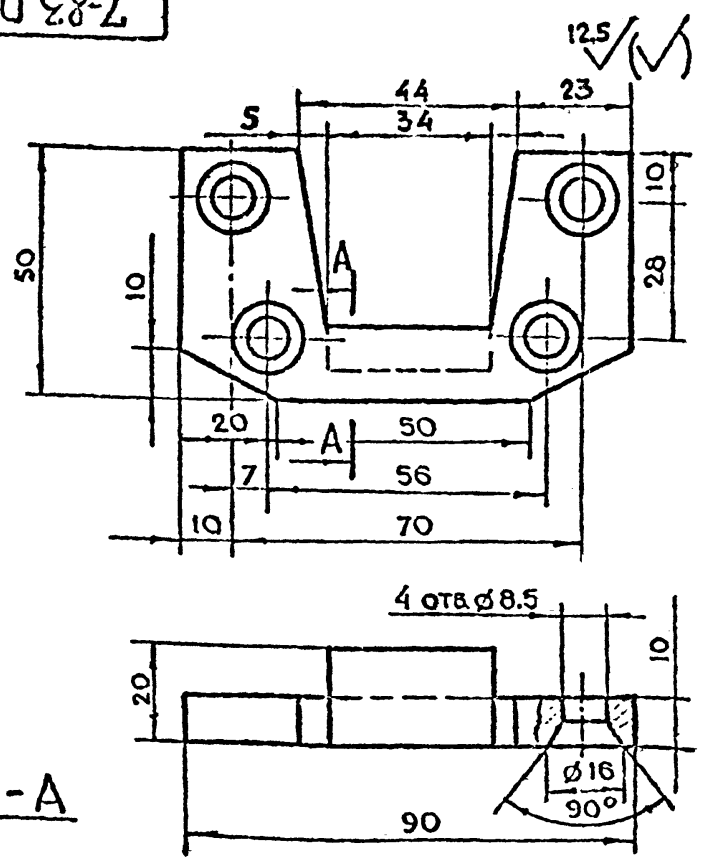

Неуказанные предельные отклонения размеров $+t_2, -t_2, \pm\frac{t_2}{2}$

Изм.	Лист	№ докум.	Подп.	Дата
Разраб		Андреева		
Пров		Маркова		
Гл.инж.пр.		Ухорская		
Н.контр.		Ухорская		

7-83.02.00.005

Сухарь

Лит.	Масса	Масштаб
	0.28	1:1

Лист | Листов 1

Ст3 сп ГОСТ 380-71

Главпу Мосгорисполкома Моспромпроект Мастерская №6

Формат А4

7-83.02.00.004

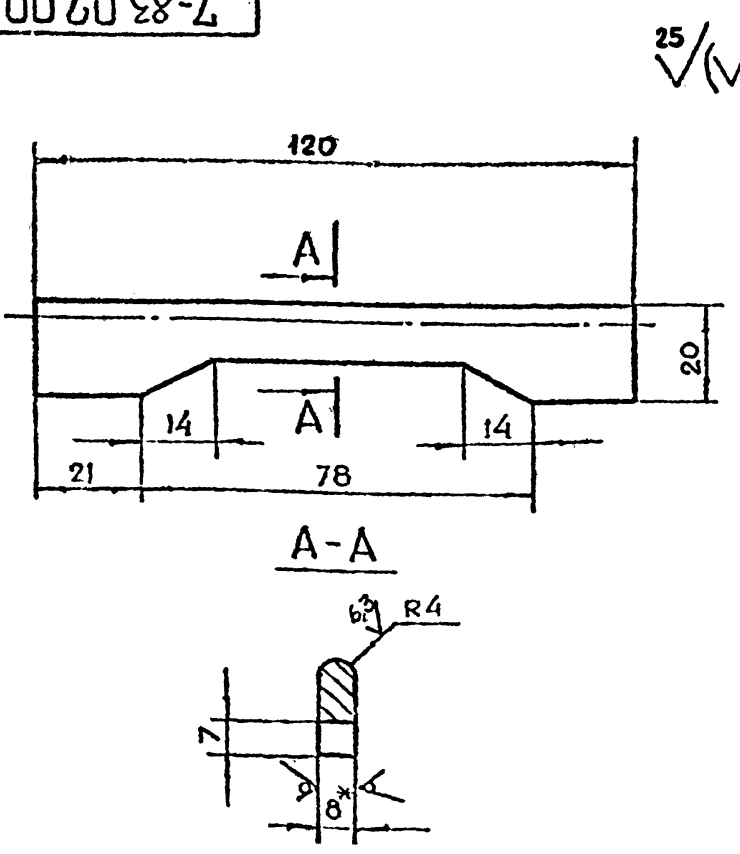

1. * Размер для справок
2. $+t_2, -t_2, \pm\frac{t_2}{2}$

Изм.	Лист	№ докум.	Подп.	Дата
Разраб.		Андреева		
Пров.		Маркова		
Гл.инж.пр.		Ухорская		
Н.контр.		Ухорская		

7-83-02.00.004

Полоса

Лит.	Масса	Масштаб
	0.12	1:1

Лист | Листов 1

Лист Б-ПК-8 ГОСТ 19903-74
Ст3сп ГОСТ 14637-79

Главпу Мосгорисполкома Моспромпроект Мастерская №6

Серия 0.036-1 Выпуск 9.

Инв. № подл. | Подп. и дата | Взам. инв. № | Инв. № дубл. | Подп. и дата

7-83.03.00.003

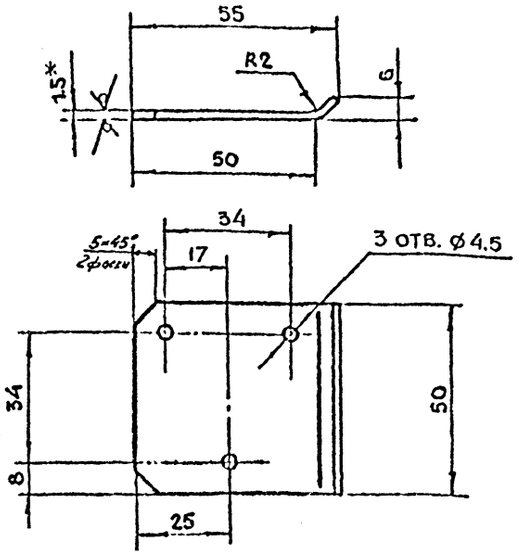

1 * Размер для справок

2. $+t_2, -t_2, \pm\frac{t_2}{2}$

3. Длина развертки L = 57 мм.

Изм.	Лист	N докум.	Подп.	Дата	7-83.03.00.003			
Разраб.		Воробьева			Крышка	Лит.	Масса 0.033	Масштаб 1:1
Пров.		Маркова						
Гл. инж. пр.		Ухорская				Лист	Листов 1	
Н. контр.		Ухорская			Лист Б-ЛН-1,5 ГОСТ 19903-74 3-II Б3сп ГОСТ 16523-70	Главапу Мосгорисполкома Моспромпроект Мастерская №6		

Копировал Формат А4

7-83.03.00.002

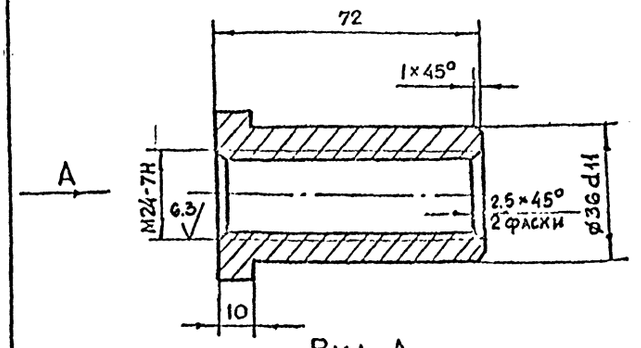

Вид А

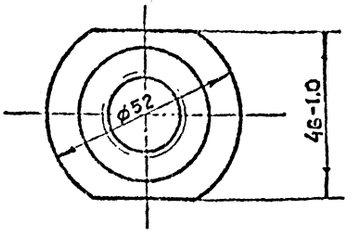

$-t_2, \pm\frac{t_2}{2}$ [illegible]

размеров $-t_2, \pm\frac{t_2}{2}$

Изм.	Лист	N докум.	Подп.	Дата	7-83.03.00.002			
Разраб.		Воробьева			Втулка	Лит.	Масса 0.39	Масштаб 1:1
Пров.		Маркова						
Гл. инж. пр.		Ухорская				Лист	Листов 1	
Н. контр.		Ухорская			Бронза БРАЖ 9-4 ГОСТ 439-79	Главапу Мосгорисполкома Моспромпроект Мастерская №6		

Копировал Формат А4

7-83.03.00.001

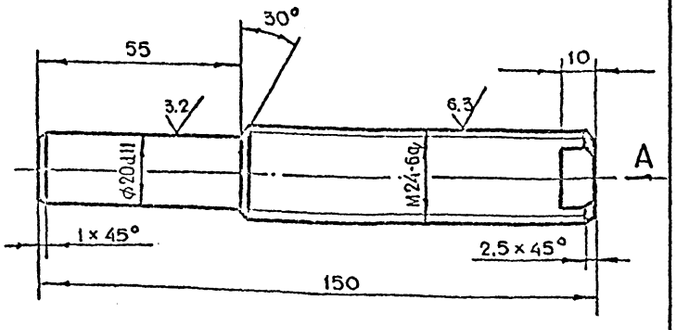

Вид А

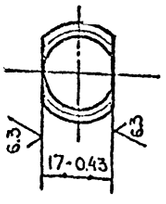

$-t_2, \pm\frac{t_2}{2}$ [illegible]

размеров $-t_2, \pm\frac{t_2}{2}$

Изм.	Лист	N докум.	Подп.	Дата	7-83.03.00.001			
Разраб.		Воробьева			Ось	Лит.	Масса 0.44	Масштаб 1:1
Пров.		Маркова						
Гл. инж. пр.		Ухорская				Лист	Листов 1	
Н. контр.		Ухорская			Круг С-25 ГОСТ 2590-71 [illegible]	Главапу Мосгорисполкома Моспромпроект Мастерская №6		

Серия 01.036-1 Выпуск 9

Формат	Зона	Поз.	Обозначение	Наименование	Кол.	Примечание
				Документация		
А3			7-83.03.00.000СБ	Сборочный чертеж		
				Сборочные изделия		
А4		1	7-83.03.00.100	Полупетля	1	
А4		2	7-83.03.00.200	Полупетля	1	
				Детали		
А4		3	7-83.03.00.001	Ось	1	
А4		4	7-83.03.00.002	Втулка	1	
А4		5	7-83.03.00.003	Крышка	1	
А4		6	7-83.03.00.004	Крышка	1	
				Стандартные изделия		
		7		Кольцо ВК-20		
				ГОСТ 13941-80	1	
		8		Шарик 19.05-10		
				ГОСТ 3722-81	1	
		9		Винт В.М4-6g×6.48.01		
				ГОСТ 1491-80	3	
		10		Гайка М24.5.01		
				ГОСТ 5915-70	1	
		11		Шайба 4.02.01		
				ГОСТ 11371-78	3	

Изм.	Лист	N докум.	Подп.	Дата	7-83.03.00.000			
Разраб.		Андреева			Петля в сборе	Лит.	Лист	Листов 1
Пров.		Маркова						
Гл. инж. пр.		Ухорская				Главапу Мосгорисполкома Моспромпроект Мастерская №6		
Н. контр.		Ухорская						

7-83.03.00.000СБ

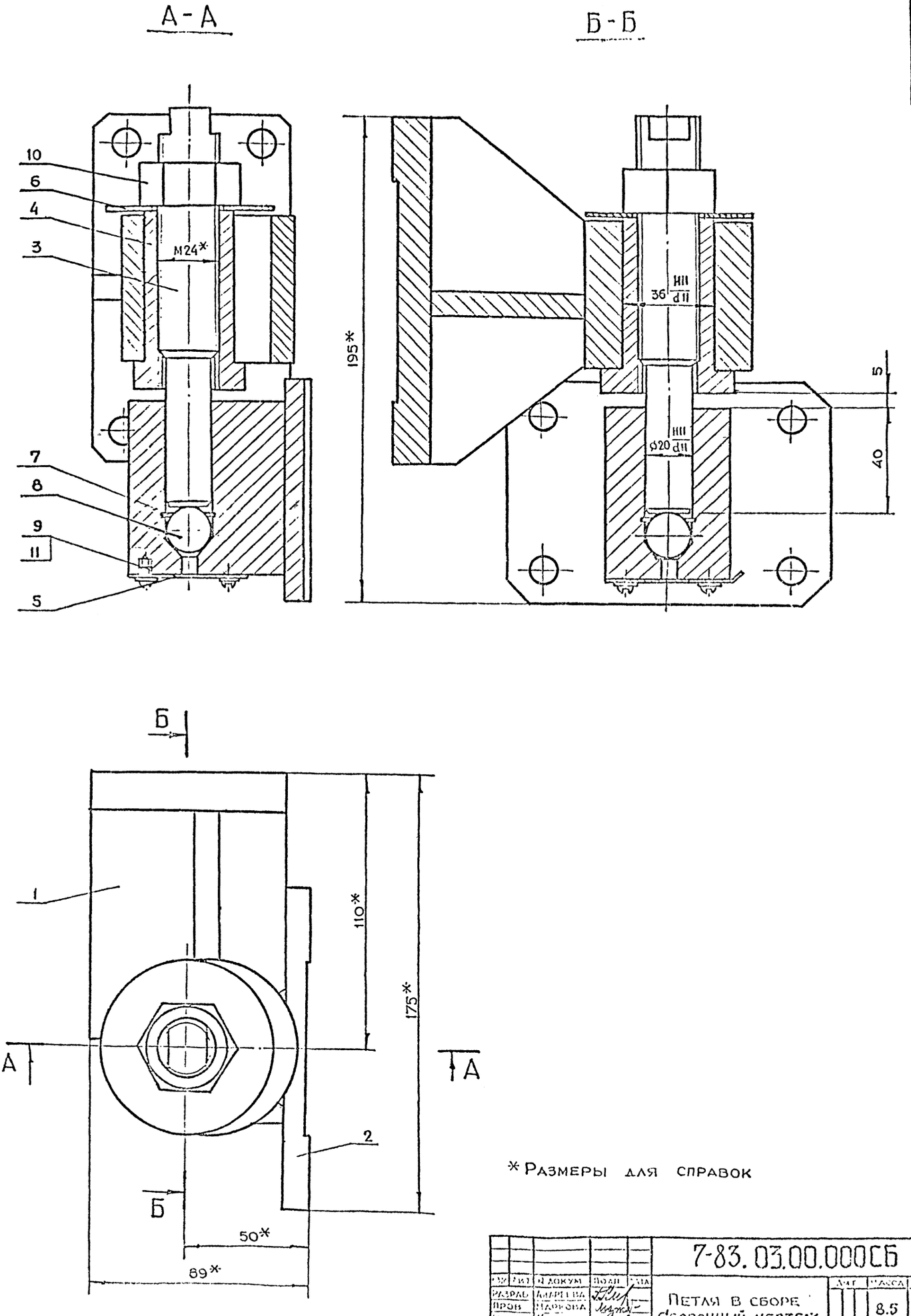

* Размеры для справок

					7-83.03.00.000СБ			
Изм	Лист	№ докум	Подп	Дата	Петля в сборе Сборочный чертеж	Лит	Масса	Масштаб
Разраб		Андреева					8.5	1:1
Пров		Маркова				Лист	Листов 1	
Т.контр		Ухорская				Главный Мосгорисполкома МОСГПРОМПРОЕКТ		
Н.контр		Ухорская						
Утв		Григорьев						
Гл.спец		Зайков						

Серия 01.036-1. Выпуск 9

Подп. и дата	Взам. инв. №	Инв. № дубл.	Подп. и дата

7-83.03.00.100СБ

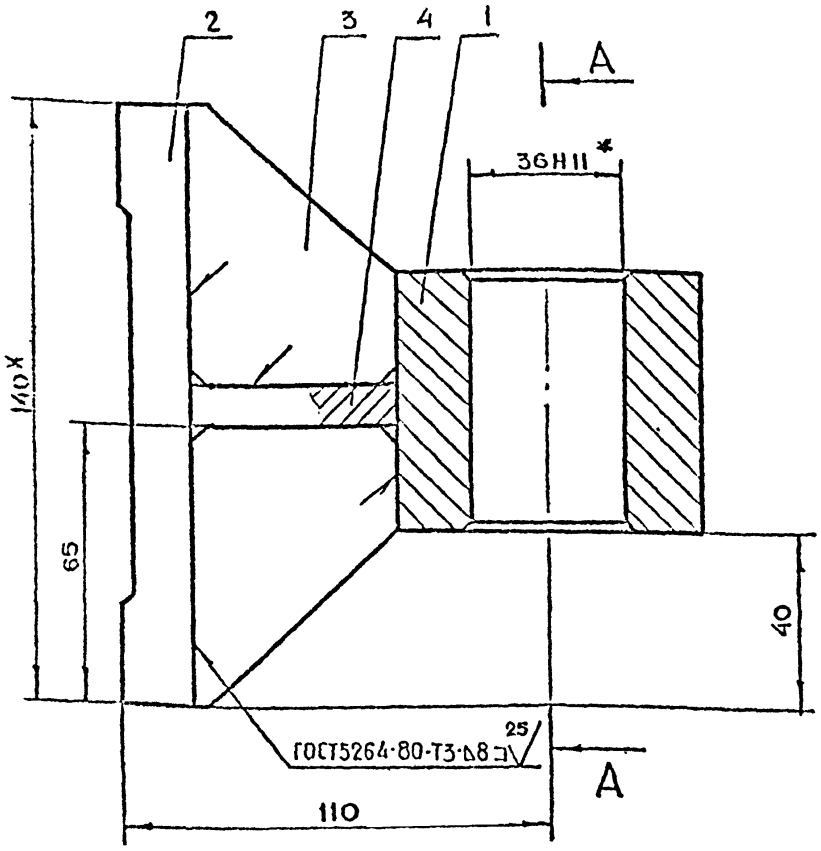

А-А

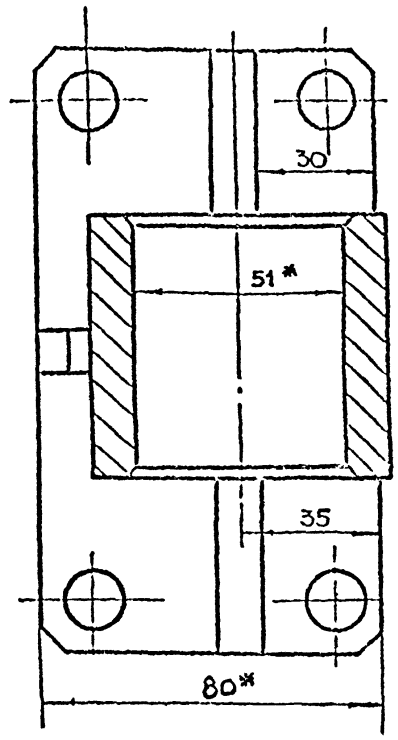

1. * Размеры для справок
2. $+t_2, -t_2, \pm \frac{t_2}{2}$.

Изм.	Лист	№ докум.	Подп.	Дата	7-83.03.00.100СБ		
Разраб.		Воробьева			Полупетля Сборочный чертеж	Лит.	Масса	Масштаб
Пров.		Маркова					4.65	1:1
Гл.инж.пр.		Ухорская				Лист	Листов 1	
Н.контр.		Ухорская				ГлавАПУ Мосгорисполкома Мосгорпромпроект мастерская №6		

Копировал Формат А3

Серия 01.035-1 Выпуск 9

Формат	Зона	Поз.	Обозначение	Наименование	Кол.	Примечание
				Документация		
А3			7-83.03.00.100СБ	Сборочный чертеж		
				Детали		
А4		1	7-83.03.00.101	Стакан	1	
А4		2	7-83.03.00.102	Основание	1	
А4		3	7-83.03.00.103	Ребро	2	
А4		4	7-83.03.00.104	Ребро	1	

Разраб.	Воробьева			7-83.03.00.100		
Пров.	Маркова			Полупетля	Лит.	Лист 1	Листов 1

7-83.03.00.004

125 (√)

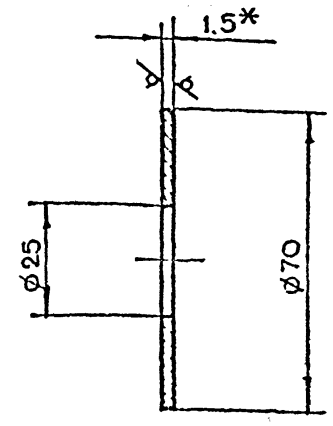

1. * Размер для справок.
2. $+t_2, -t_2$

Разраб.	Воробьева			7-83.03.00.004		
Пров.	Маркова			Крышка	0.02	1:1
Гл.инж.пр.	Ухорская				Лист	Листов 1
Н.контр.	Ухорская			ГОСТ 19903-74		

7-83.03.00.104

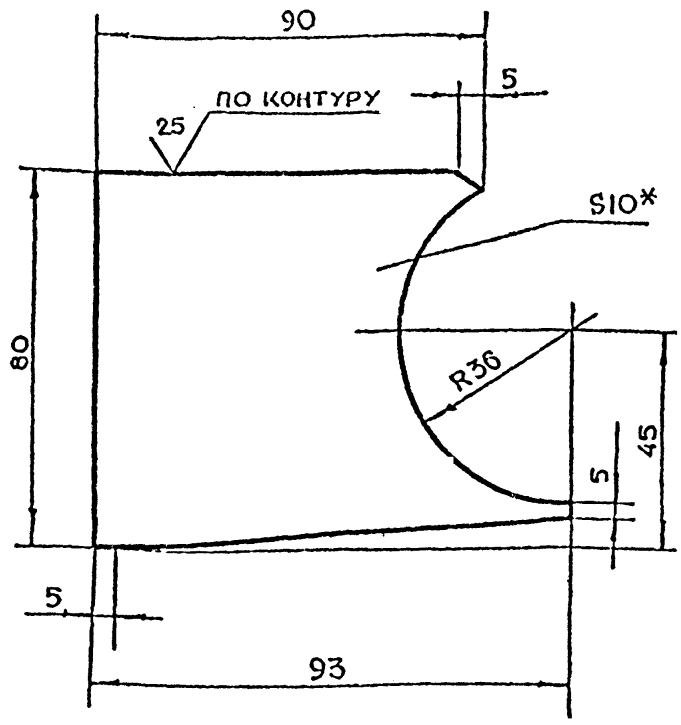

1. *Размер для справок
2. $-t_2, \pm \frac{t_2}{2}$

Разраб.	Воробьева			7-83.03.00.104	
Пров.	Маркова				
Гл.инж.пр.	Ухорская			Ребро	Лит. / Масса 0,5 / Масштаб 1:1
Н.контр.	Ухорская				Лист / Листов 1
				Лист Б-ПН-16 ГОСТ 19903-74 Ст.3 сп ГОСТ 14637-79	ГлавАПУ Мосгорисполкома МОСПРОМПРОЕКТ Мастерская №6

Копировал — Формат А4

7-83.03.00.103

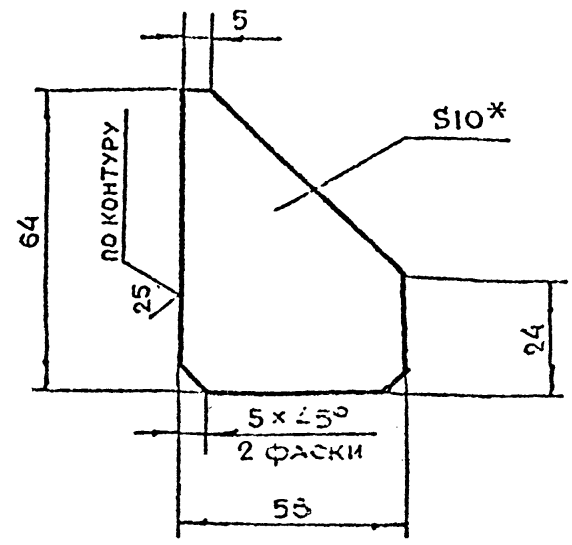

1. *Размер для справок
2. $-t_2, \pm \frac{t_2}{2}$

Разраб.	Воробьева			7-83.03.00.103	
Пров.	Маркова				
Гл.инж.пр.	Ухорская			Ребро	Лит. / Масса 0.15 / Масштаб 1:1
Н.контр.	Ухорская				Лист / Листов 1
				Лист Б-ПН-10 ГОСТ 19903-74 Ст.3 сп ГОСТ 14637-79	ГлавАПУ Мосгорисполкома МОСПРОМПРОЕКТ Мастерская №6

Копировал — Формат А4

Серия 01.036-1. Выпуск 9

7-83.03.00.102

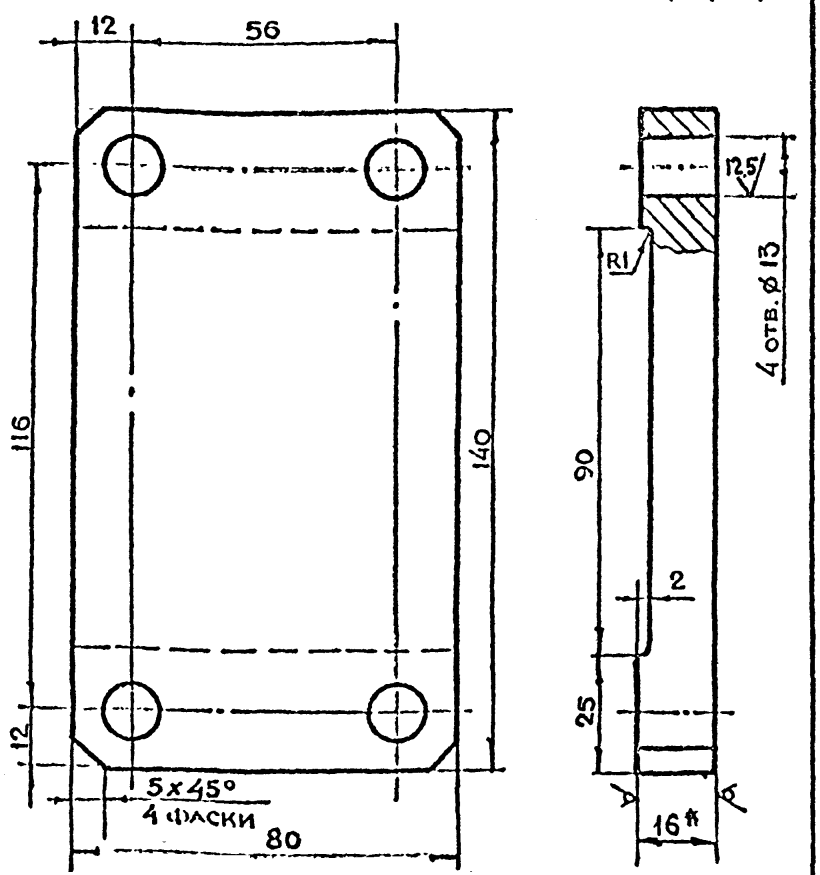

1. * Размер для справок
2. $+t_2, -t_2, \pm \frac{t_2}{2}$

Разраб.	Воробьева			7-83.03.00.102	
Пров.	Маркова				
Гл.инж.пр.	Ухорская			Основание	Лит. / Масса 1.25 / Масштаб 1:1
Н.контр.	Ухорская				Лист / Листов 1
				Лист Б-ПН-16 ГОСТ 19903-74 Ст.3 сп ГОСТ 14637-79	ГлавАПУ Мосгорисполкома МОСПРОМПРОЕКТ Мастерская №6

Формат А4

7-83.03.00.101

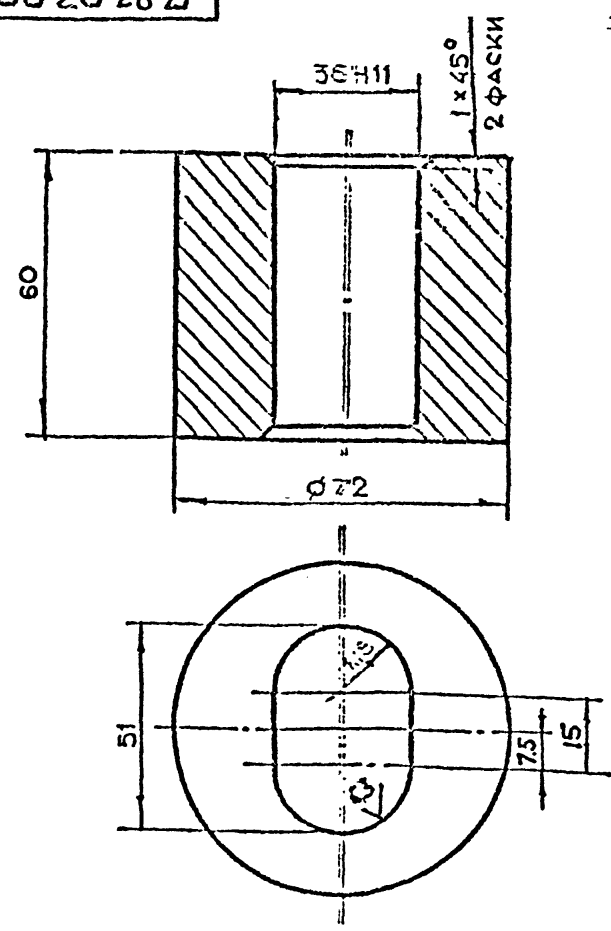

Неуказанные предельные отклонения размеров $+t_2, -t_2, \pm \frac{t_2}{2}$

Разраб.	Воробьева			7-83.03.00.101	
Пров.	Маркова				
Гл.инж.пр.	Ухорская			Стакан	Лит. / Масса 1.2 / Масштаб 1:1
Н.контр.	Ухорская				Лист / Листов 1
				Круг В-72 ГОСТ 2590-71 ВСт3сп2 ГОСТ 535-79	ГлавАПУ Мосгорисполкома МОСПРОМПРОЕКТ Мастерская №6

7-83.03.00.200СБ

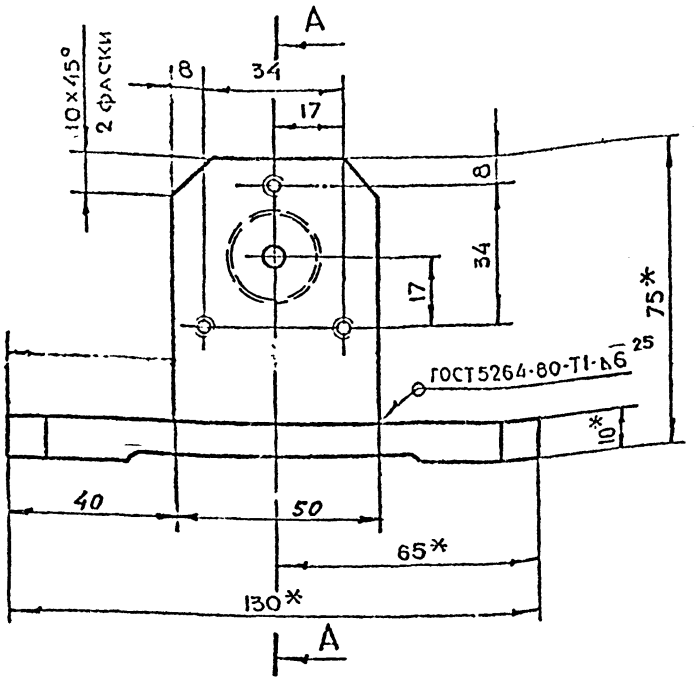

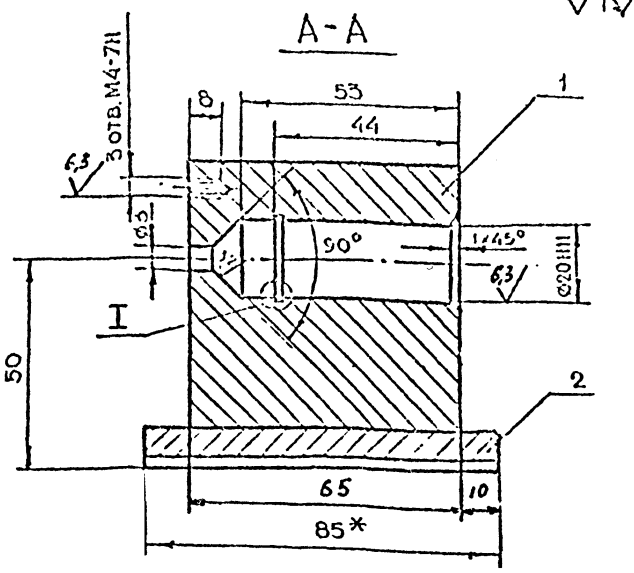

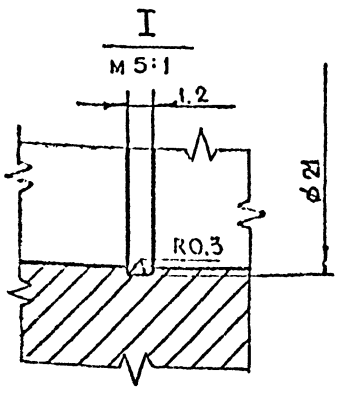

1. *Размеры для справок
2. $+t_2, -t_2, \pm\frac{t_2}{2}$

					7-83-03.00.200СБ			
Изм.	Лист	№ докум.	Подп.	Дата	Полупетля Сборочный чертеж	Лит.	Масса	Масштаб
Разраб.		Воробьева					2.4	1:1
Пров.		Маркова				Лист	Листов 1	
Гл. инж. пр.		Ухорская				Гл. инж. Мосгорисполкома Мосгорпромпроект Мастерская №6		
Н. контр.		Ухорская						

Копировал Формат А3

7-83.03.00.201

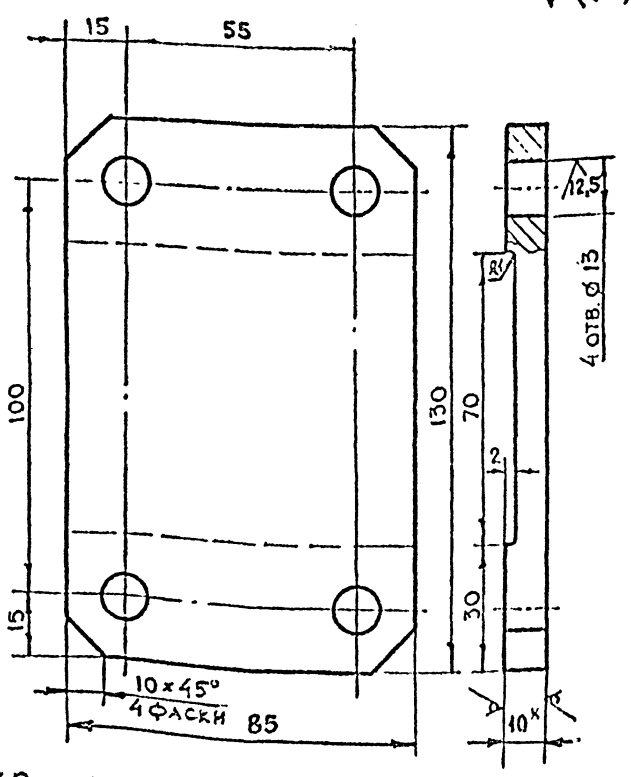

1. *Размер для справок
2. $+t_2, -t_2, \pm\frac{t_2}{2}$

					7-83.03.00.201			
Изм.	Лист	№ докум.	Подп.	Дата	Основание	Лит.	Масса	Масштаб
Разраб.		Воробьева					0.8	1:1
Пров.		Маркова				Лист	Листов 1	
Гл. инж. пр.		Ухорская				Гл. инж. Мосгорисполкома Мосгорпромпроект Мастерская №6		
Н. контр.		Ухорская						

Серия 01.036-1 Выпуск 9

Формат	Зона	Поз.	Обозначение	Наименование	Кол.	Примечание
				Документация		
А3			7-83.03.00.200СБ	Сборочный чертеж		
				Детали		
А4		1	7-83.03.00.201	Основание	1	
Б4		2	7-83.03.00.202	Полупетля		
				Квадрат 65-В-ГОСТ 2591-71 / С3 сп-II-ГОСТ 535-79		
				l=50 h14	1	1.8 кг

					7-83.03.00.200			
Изм.	Лист	№ докум.	Подп.	Дата	Полупетля	Лит.	Лист	Листов
Разраб.		Воробьева						
Пров.		Маркова				Гл. инж. Мосгорисполкома Мосгорпромпроект Мастерская №6		
Гл. инж. пр.		Ухорская						
Н. контр.		Ухорская						

7-83.04.00.000СБ

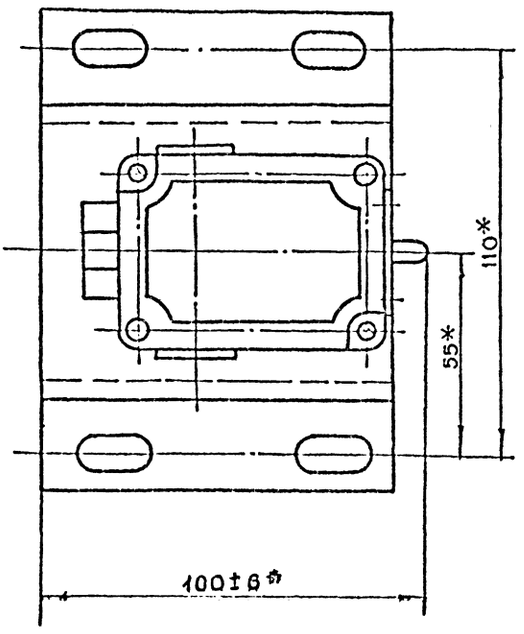

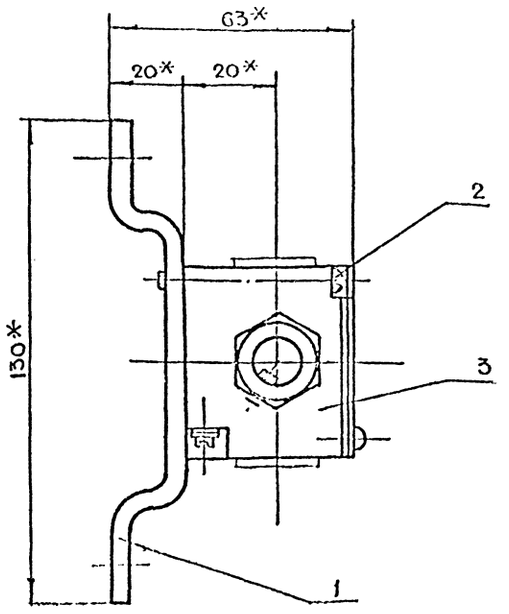

* Размеры для справок

					7-83.04.00.000СБ			
Разраб.	Андреева				Сигнализационное устройство Сборочный чертеж	Лит	Масса 1.6	Масштаб 1:1
Пров.	Маркова					Лист	Листов 1	
Гл.инж.пр.	Ухорская					Главану Мосгорисполкома Моспромпроект Мастерская №6		
Н.контр.	Ухорская							

Копировал

Серия 01.036-1 Выпуск 9

7-83.04.00.001

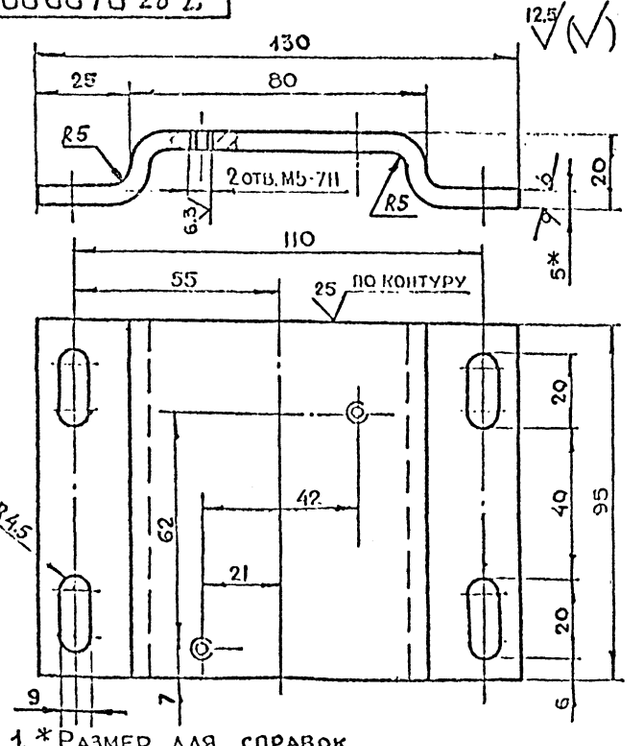

1. * Размер для справок
2. $+t_2, -t_2, \pm\frac{t_2}{2}$
3. Длина развертки $l = 147$ мм

					7-83.04.00.001			
Разраб.	Андреева				Основание	Лит	Масса 0.6	Масштаб 1:1
Пров.	Маркова					Лист	Листов 1	
Гл.инж.пр.	Ухорская					Главану Мосгорисполкома Моспромпроект Мастерская №6		
Н.контр.	Ухорская							

Изм.	Лист	Поз.	Обозначение	Наименование	Кол.	Примечание
				Документация		
А3			7-83.04.00.000СБ	Сборочный чертеж		
				Детали		
А4		1	7-83.04.00.001	Основание	1	
				Стандартные изделия		
		2		Винт В.М5-6g×45.48.01 ГОСТ 17473-80	2	
				Прочие изделия		
		3		Выключатель ВПК 2110 ТУ16 526.433-78	1	

					7-83.04.00.000			
Разраб.	Андреева				Сигнализационное устройство	Лит	Лист	Листов 1
Пров.	Маркова					Главану Мосгорисполкома Моспромпроект Мастерская №6		
Гл.инж.пр.	Ухорская							
Н.контр.	Ухорская							

gost.e-ecolog.ru