ТИПОВОЙ ПРОЕКТ
704-3-51.91

РЕЗЕРВУАРНЫЙ ПАРК С ДВУМЯ МЕТАЛЛИЧЕСКИМИ РЕЗЕРВУАРАМИ ДЛЯ МАЗУТА ВМЕСТИМОСТЬЮ ПО 2000 $м^3$

АЛЬБОМ 3

НЕСТАНДАРТИЗИРОВАННОЕ ОБОРУДОВАНИЕ КОНСТРУКТОРСКАЯ ДОКУМЕНТАЦИЯ

gost.e-ecolog.ru

в счет - накладной

ТИПОВОЙ ПРОЕКТ 704-3-51.91

РЕЗЕРВУАРНЫЙ ПАРК С ДВУМЯ МЕТАЛЛИЧЕСКИМИ РЕЗЕРВУАРАМИ ДЛЯ МАЗУТА ВМЕСТИМОСТЬЮ ПО 2000 м³

АЛЬБОМ 3
СОСТАВ ПРОЕКТА

АЛЬБОМ 1	ПЗ	Пояснительная записка.
АЛЬБОМ 2	МС	Мазутоснабжение. АС Конструкции строительные. КЖ конструкции железобетонные.
	АТМ	Автоматизация. ЭМ Силовое электрооборудование. ЭО Внутреннее электроосвещение.
	ОВ	Отопление и вентиляция. НВК Наружные сети водопровода и канализации.
АЛЬБОМ 3		Нестандартизированное оборудование. Конструкторская документация.
АЛЬБОМ 4	СО	Спецификации оборудования. Конструкторская документация.
АЛЬБОМ 5		Тепловая изоляция металлического резервуара вместимостью 2000 м³ для мазута.
АЛЬБОМ 6	ВМ	Ведомости потребности в материалах.
АЛЬБОМ 7		Сметы.

ПРИМЕНЕННЫЕ ТИПОВЫЕ МАТЕРИАЛЫ

Типовой проект 704-1-187.84 Ал. I, III, VII, VIII, IX, X, XI	Резервуар стальной вертикальный цилиндрический для нефти и нефтепродуктов емкостью 2000 м³ (Распространяет Казгипропроект Алма-Ата).

Разработан

проектным институтом

ЛАТГИПРОПРОМ

Главный инженер института /В. Архипов/

Главный инженер проекта /Я. Нидбальский/

Утвержден ГПКННИ „Сантехниипроект" Протокол № 31 от 22.01.1992 г.

© АПП ЦИТП 1992

Альбом 3

Типовой проект 704-3-51.91

Содержание альбома

Обозначение	Наименование	№ стр.	Обозначение	Наименование	№ стр.
48.03.01.000 СБ	Патрубок вентиляционный ПВ-150	2	60.16.00.000	Подставка опоры	12
48.03.01.000	Патрубок вентиляционный ПВ-150	3	60.16.00.000 СБ	Подставка опоры	12
48.03.01.100	Крышка	3	60.16.00.002	Стойка	12
48.03.01.100 СБ	Крышка	3			
48.03.01.101	Ручка	4			
48.03.01.102	Крышка	4	60.11.00.000	Опора неподвижная лобовая	13
48.03.01.103	Колпак	4	60.11.00.000 СБ	Опора неподвижная лобовая	13
48.03.01.200	Патрубок	4	60.11.00.001	Косынка	13
48.03.01.200 СБ	Патрубок	5	60.11.00.002	Плита	13
48.03.01.201	Патрубок	5			
48.03.01.202	Лапа	5			
48.03.01.203	Хомут	6	67.06.00.000	Хомут	14
			67.06.00.000 СБ	Хомут	14
28.21.00.000 СБ	Люк световой Ду 500	6	67.06.00.001	Ушка	14
28.21.00.001	Кольцо	6	67.02.00.001	Ниппель	14
28.21.00.002	Прокладка	7			
28.21.00.000	Люк световой Ду 500	7			
28.21.01.000	Крышка	7			
28.21.01.001	Ручка	7			
28.21.01.002	Диск	8			
28.21.02.000	Корпус люка Ду 500	8			
28.21.02.000 СБ	Корпус люка Ду 500	8			
28.21.02.002	Обечайка	8			
28.21.02.001	Фланец	9			
28.22.00.000	Люк Ду 500 для уровнемера ДУЕ	9			
28.22.00.000 СБ	Люк Ду 500 для уровнемера ДУЕ	9			
28.22.01.000	Крышка	10			
67.10.00.003	Фланец	10			
50.26.00.000	Рама	10			
50.26.00.000 СБ	Рама	11			

Альбом 3

Типовой проект 704-3-51.91

48.03.01.000 СБ

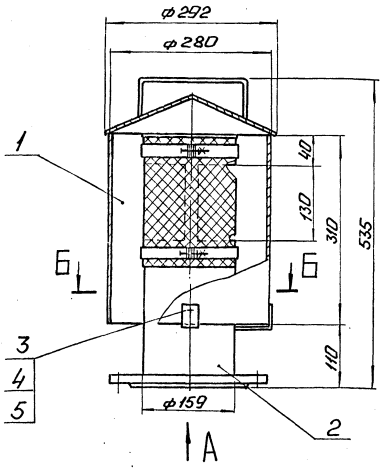

Б-Б

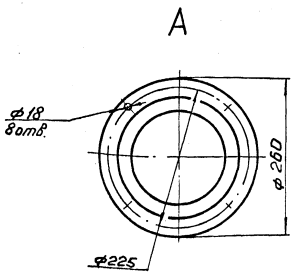

Размеры для справок.

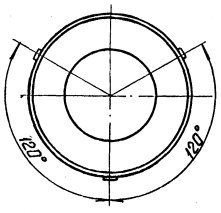

Изм.	Лист	№ докум.	Подп.	Дата
Разраб.		Крауя		
Пров.		Колмец		
Т.контр.				
Н.контр.		Колмец		
Утв.				

48.03.01.000 СБ

Патрубок вентиляционный ПВ-150

Лит.	Масса	Масштаб
	21,7	1:5

Лист | Листов 1

ЛАТГИПРОПРОМ

Инв. № подл. | Подп. и дата | Взам. инв. № | Инв. № дубл. | Подп. и дата

Копировал: Т.Д. 25312-03 3 Формат А3

Альбом 3

Типовой проект 704-3-51.91

Формат	Зона	Поз.	Обозначение	Наименование	Кол.	Примечание
				Документация		
А3			48.03.01.000 СБ	Сборочный чертеж		
				Сборочные единицы		
А4		1	48.03.01.100	Крышка	1	
А4		2	48.03.01.200	Патрубок	1	
				Стандартные изделия		
		3		Болт М6 х25.46		
				ГОСТ 7798-70	3	
		4		Гайка М6.4		
				ГОСТ 5915-70	3	
		5		Шайба 6.02		
				ГОСТ 11371-78	3	

Инв. № подл. | Подп. и дата | Взам. инв. № | Инв. № дубл. | Подп. и дата

Изм.	Лист	№ докум.	Подпись	Дата
Разраб.		Крауя		
Пров.		Колмец		
Н. контр.		Колмец		
Утв.				

48.03.01.000

Патрубок вентиляционный ПВ-150

Лит.	Лист	Листов
		1

ЛАТГИПРОПРОМ

Копировал [illegible] Формат А4

Альбом 3

Типовой проект 704-3-51.91

Формат	Зона	Поз.	Обозначение	Наименование	Кол.	Примечание
				Документация		
А3			48.03.01.100 СБ	Сборочный чертеж		
				Детали		
А4		1	48.03.01.101	Ручка	1	
А4		2	48.03.01.102	Крышка	1	
А4		3	48.03.01.103	Колпак	1	

Инв. № подл. | Подп. и дата | Взам. инв. № | Инв. № дубл. | Подп. и дата

Изм.	Лист	№ докум.	Подп.	Дата
Разраб.		Крауя		
Пров.		Колмец		
Н. контр.		Колмец		
Утв.				

48.03.01.100

Крышка

Лит.	Лист	Листов
		1

ЛАТГИПРОПРОМ

Копировал [illegible] Формат А4

Альбом 3

Типовой проект 704-3-51.91

48.03.01.100 СБ

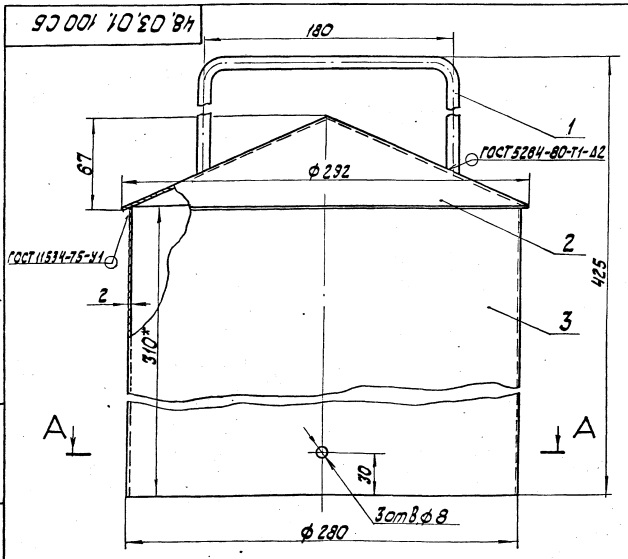

А-А (1:4)

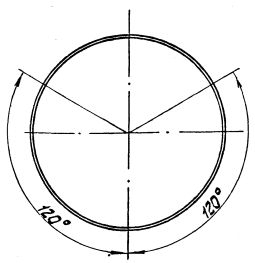

Размеры для справок.

Изм.	Лист	№ докум.	Подп.	Дата
Разраб.		Крауя		
Пров.		Колмец		
Т. контр.				
Н. контр.		Колмец		
Утв.				

48.03.01.100 СБ

Крышка

Лит.	Масса	Масштаб
	5,7	1:2

Лист | Листов 1

ЛАТГИПРОПРОМ

Инв. № подл. | Подп. и дата | Взам. инв. № | Инв. № дубл. | Подп. и дата

25312-03 4 Копировал [illegible] Формат А3

Типовой проект 704-3-51.91 Альбом 3

48.03.01.102

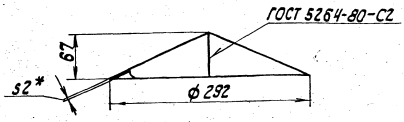

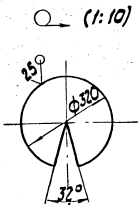

1. * Размеры для справок.
2. $\pm \frac{IT14}{2}$.

Изм.	Лист	№ докум.	Подп.	Дата	48.03.01.102			
Разраб.		Крауя			Крышка	Лит.	Масса 1,16	Масштаб 1:4
Пров.		Колмец				Лист	Листов 1	
Т.контр.								
Н.контр.		Колмец			Лист 2 ГОСТ 19903-74 Ст3кп4 ГОСТ 16523-70	ЛАТГИПРОПРОМ		
Утв.								

Копировал Формат А4

Типовой проект 704-3-51.91 Альбом 3

48.03.01.103

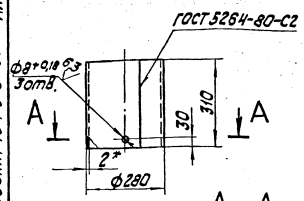

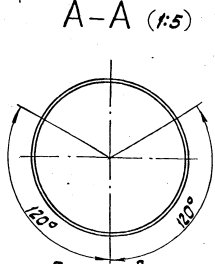

1. * Размеры для справок.
2. $\pm \frac{IT14}{2}$.

Изм.	Лист	№ докум.	Подп.	Дата	48.03.01.103			
Разраб.		Крауя			Колпак	Лит.	Масса 4,3	Масштаб 1:10
Пров.		Колмец				Лист	Листов 1	
Т.контр.								
Н.контр.		Колмец			Лист 2 ГОСТ 19903-74 В Ст3кп4 ГОСТ 16523-70	ЛАТГИПРОПРОМ		
Утв.								

Копировал Формат А4

Типовой проект 704-3-51.91 Альбом 3

48.03.01.101

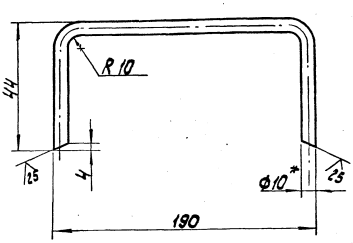

1. * Размер для справок.
2. $\pm \frac{IT14}{2}$.

Изм.	Лист	№ докум.	Подп.	Дата	48.03.01.101			
Разраб.		Крауя			Ручка	Лит.	Масса 0,18	Масштаб 1:2
Пров.		Колмец				Лист	Листов 1	
Т.контр.								
Н.контр.		Колмец			Круг 10-В-ГОСТ 2590-88 Ст3кп4-II-ГОСТ 535-79	ЛАТГИПРОПРОМ		
Утв.								

Копировал Формат А4

Типовой проект 704-3-51.91 Альбом 3

Формат	Зона	Поз.	Обозначение	Наименование	Кол.	Примечание
				Документация		
А3			48.03.01.200 СБ	Сборочный чертеж		
				Детали		
А4		1	48.03.01.201	Патрубок	1	
А4		2	48.03.01.202	Лапа	3	
А4		3	48.03.01.203	Хомут	2	
Б4		4	48.03.01.204	Крышка		
				Лист 2 ГОСТ 19903-74 Ст3кп4 ГОСТ 16523-70	1	0,36 кг
				Стандартные изделия		
		5		Болт М6×25.46		
				ГОСТ 7798-70	2	
		6		Гайка М6.4 ГОСТ 5915-70	2	
		7		Шайба 6.02 ГОСТ 11371-78	2	
		8		Фланец 1-150-2,5		
				Ст3сп3 ГОСТ 12820-80	1	
				Материалы		
		9		Сетка 2,8-0,7		
				ГОСТ 3826-82	0,11	$м^2$

Изм.	Лист	№ докум.	Подп.	Дата	48.03.01.200			
Разраб.		Крауя			Патрубок	Лит.	Лист	Листов 1
Пров.		Колмец				ЛАТГИПРОПРОМ		
Н.контр.		Колмец						
Утв.								

25312-03 5 Копировал Формат А4

Типовой проект 704-3-51.91

Инв.№ подл. | Подп. и дата | Взам. инв.№ | Инв.№ дубл. | Подп. и дата

48.03.01.202

25 (√)

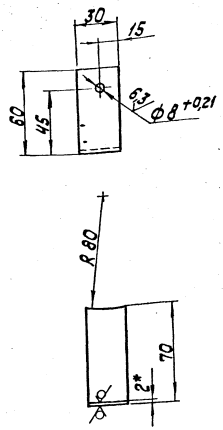

1. * Размер для справок.
2. ± IT14/2.

Изм.	Лист	№ докум.	Подп.	Дата
Разраб.		Крауя		
Пров.		Колмец		
Т.контр.				
Н.контр.		Колмец		
Утв.				

48.03.01.202

Лапа

Лит.	Масса	Масштаб
	0,07	1:2
Лист	Листов 1	

Лист 2 ГОСТ 19903-74 Ст3кп4 ГОСТ 16523-70

ЛАТГИПРОПРОМ

Формат А4

48.03.01.201

25 (√)

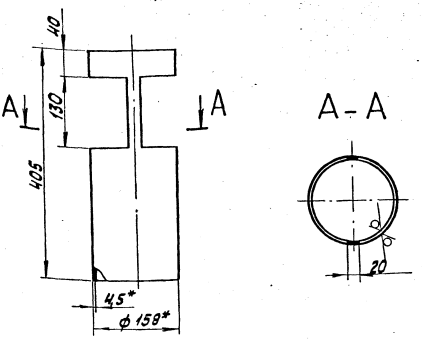

1. * Размеры для справок.
2. ± IT14/2.

Изм.	Лист	№ докум.	Подпись	Дата
Разраб.		Крауя		
Пров.		Колмец		
Т.контр.				
Н.контр.		Колмец		
Утв.				

48.03.01 201

Патрубок

Лит.	Масса	Масштаб
	5	1:5
Лист	Листов 1	

Труба 159×4,5 ГОСТ 10704-76 / 8Ст3сп ГОСТ 10705-80

ЛАТГИПРОПРОМ

Копировал

Формат А4

Типовой проект 704-3-51.91

Инв.№ подл. | Подп. и дата | Взам. инв.№ | Инв.№ дубл. | Подп. и дата

48.03.01.200 СБ

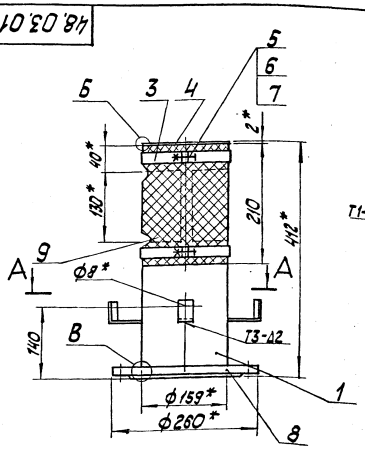

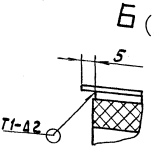

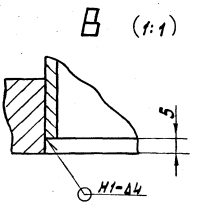

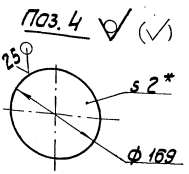

1. * Размеры для справок.
2. ± IT14/2.
3. Сварные швы по ГОСТ 5264-80.

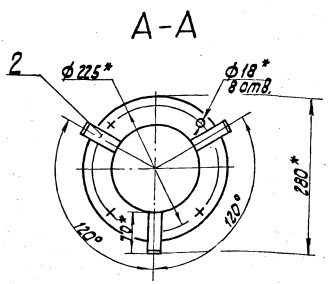

Изм.	Лист	№ докум.	Подп.	Дата
Разраб.		Крауя		
Пров.		Колмец		
Т.контр.				
Н.контр.		Колмец		
Утв.				

48.03.01.200 СБ

Патрубок

Лит.	Масса	Масштаб
	18	1:5
Лист	Листов 1	

ЛАТГИПРОПРОМ

25312-03 6

Копировал

Формат А3

28.21.00.000 СБ

Типовой проект 704-3-51.91 Альбом 3

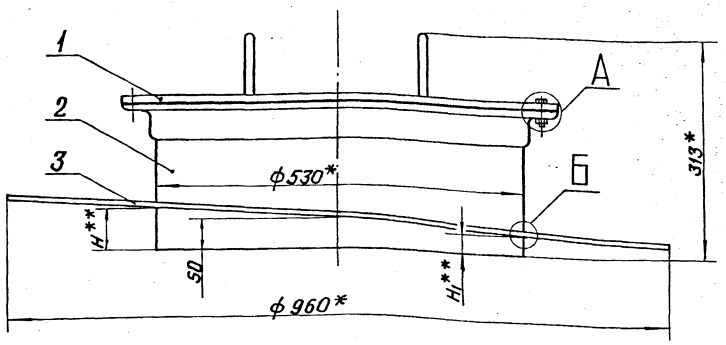

Б (1:1)

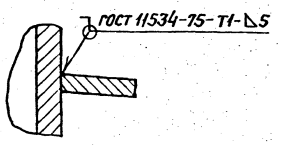

А (1:1)

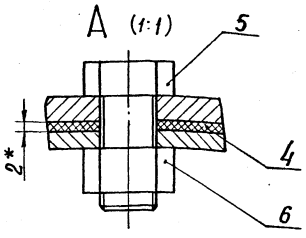

1.* Размеры для справок.

2.** Размеры H и H1 определить по месту.

Изм.	Лист	№ докум.	Подп.	Дата	28.21.00.000 СБ			
Разраб.		Тихонова			Люк световой Ду 500	Лит.	Масса	Масшт.
Пров.		Колмец					53	1:5
Т.контр.						Лист	Листов 1	
Н.контр.		Колмец				ЛАТГИПРОПРОМ		
Утв.								

Копир. В.О. Формат А3

Инв.№подл. | Подпись и дата | Взам.инв.№ | Инв.№дубл. | Подпись и дата

28.21.00.001

Типовой проект 704-3-51.91 Альбом 3

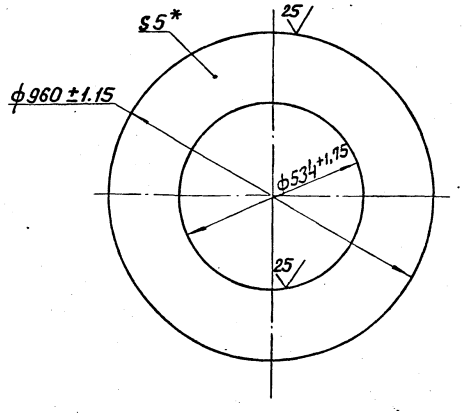

*Размер для справок.

Изм.	Лист	№ докум.	Подп.	Дата	28.21.00.001			
Разраб.		Тихонова			Кольцо	Лит.	Масса	Масшт.
Пров.		Колмец					19,7	1:10
Т.контр.						Лист	Листов 1	
Н.контр.		Колмец				ЛАТГИПРОПРОМ		
Утв.								

Лист 5 ГОСТ 19903-74
Ст.3кп2 ГОСТ 14637-79

25312-03 7 Копир. В.О. Формат А4

48.03.01.203

Типовой проект 704-3-51.91 Альбом 3

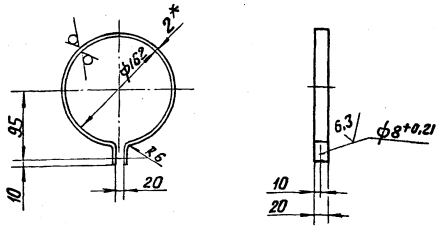

1.* Размер для справок.

2. $\pm\frac{IT14}{2}$

Изм.	Лист	№ докум.	Подп.	Дата	48.03.01.203			
Разраб.		Крауя			Хомут	Лит.	Масса	Масшт.
Пров.		Колмец					0,17	1:5
Т.контр.						Лист	Листов 1	
Н.контр.		Колмец				ЛАТГИПРОПРОМ		
Утв.								

Лист 2 ГОСТ 19903-74
Ст3кп4 ГОСТ 16523-70

Копир. Формат А4

Альбом 3

Типовой проект 704-3-51.91

28.21.00.002

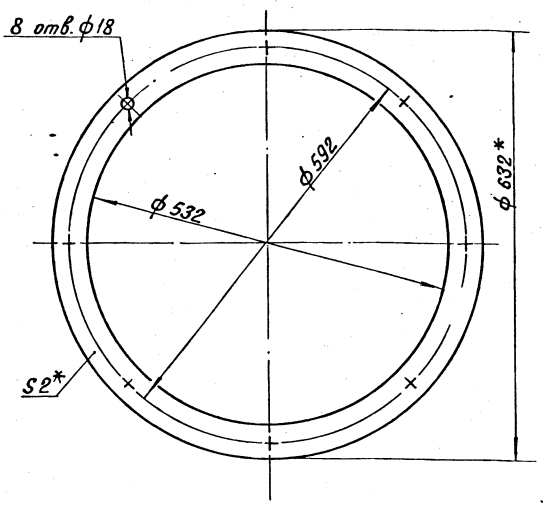

1.* Размеры для справок
2. $\pm\frac{IT14}{2}$

Изм.	Лист	№ докум.	Подп.	Дата	28.21.00.002	Лит.	Масса	Масштаб
Разраб.		Тихонова			Прокладка		0,37	1:5
Пров.		Колмец				Лист	Листов 1	
Т.контр.								
Н.контр.		Колмец			Паронит ПОН-2 ГОСТ 481-80	ЛАТГИПРОПРОМ		
Утв.								

Инв. № подл. | Подпись и дата | Взам. инв. № | Инв. № дубл. | Подпись и дата

Копир. В.Бур- Формат А4

Альбом 3

Типовой проект 704-3-51.91

Формат	Зона	Поз.	Обозначение	Наименование	Кол.	Примечание
				Документация		
А3			28.21.00.000 СБ	Сборочный чертеж		
				Сборочные единицы		
А4		1	28.21.01.000	Крышка	1	
А4		2	28.21.02.000	Корпус люка Ду 500	1	
				Детали		
А4		3	28.21.00.001	Кольцо	1	
А4		4	28.21.00.002	Прокладка	1	
				Стандартные изделия		
		5		Болт М16×40.46 ГОСТ 7798-70	8	
		6		Гайка М16.5 ГОСТ 5915-70	8	

Изм.	Лист	№ докум.	Подп.	Дата	28.21.00.000	Лит.	Лист	Листов
Разраб.		Тихонова			Люк световой Ду 500			1
Пров.		Колмец				ЛАТГИПРОПРОМ		
Н.контр.		Колмец						
Утв.								

Инв. № подл. | Подп. и дата | Взам. инв. № | Инв. № дубл. | Подп. и дата

Копир. В.Бур- Формат А4

Альбом 3

Типовой проект 704-3-51.91

28.21.01.000

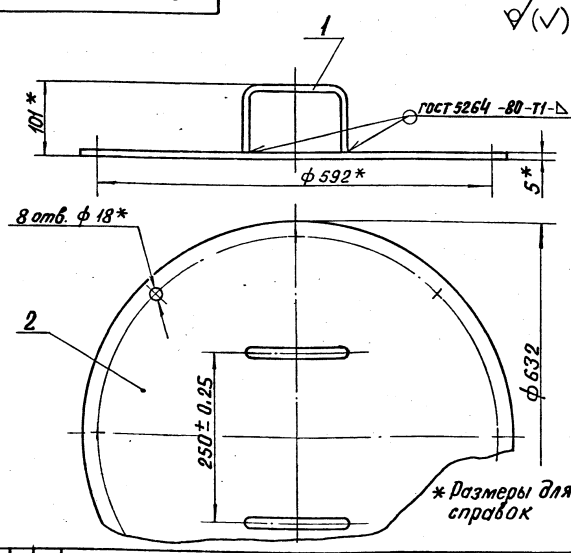

Формат	Зона	Поз.	Обозначение	Наименование	Кол.	Примечание
				Детали		
А4		1	28.21.01.001	Ручка	2	
А4		2	28.21.01.002	Диск	1	

Изм.	Лист	№ докум.	Подп.	Дата	28.21.01.000	Лит.	Масса	Масшт.
Разраб.		Тихонова			Крышка		12,8	1:5
Пров.		Колмец				Лист	Листов 1	
Т.контр.								
Н.контр.		Колмец				ЛАТГИПРОПРОМ		
Утв.								

Инв. № подл. | Подпись и дата | Взам. инв. № | Инв. № дубл. | Подпись и дата

Копировал В.Бур- Формат А4

Альбом 3

Типовой проект 704-3-51.91

28.21.01.001

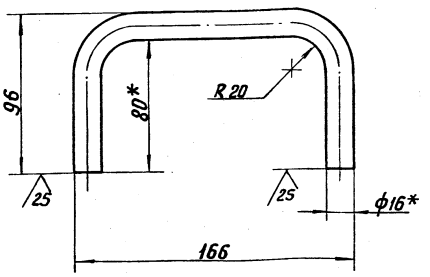

1.* Размеры для справок.
2. $\pm\frac{IT14}{2}$.

Изм.	Лист	№ докум.	Подп.	Дата	28.21.01.001	Лит.	Масса	Масшт.
Разраб.		Тихонова			Ручка		0,48	1:2
Пров.		Колмец				Лист	Листов 1	
Т.контр.								
Н.контр.		Колмец			Круг 16-В-ГОСТ 2590-88 / 20-Б-ГОСТ 1050-74	ЛАТГИПРОПРОМ		
Утв.								

Инв. № подл. | Подп. и дата | Взам. инв. № | Инв. № дубл. | Подпись и дата

25312-03 8 Копировал В.Бур- Формат А4

Альбом 3

Типовой проект 704-3-51.91

28.21.01.002

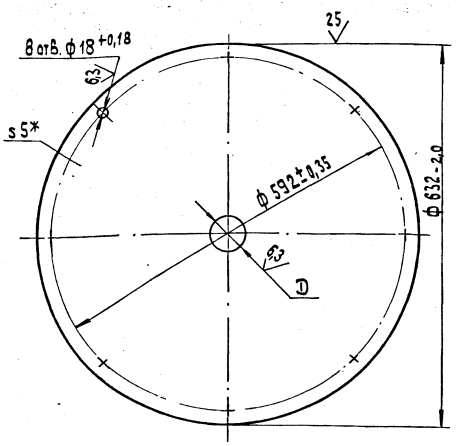

*Размер для справок

Обозначение	D, мм	Масса, кг
28.21.01.002	—	12,3
-01	ф49 +0,62	12,2

Изм.	Лист	№ докум.	Подп.	Дата
Разраб.		Тихонова		
Пров.		Колмец		
Т.контр.				
Н.контр.		Колмец		
Утв.				

28.21.01.002

Диск

Лит.	Масса	Масштаб
	См. табл.	

Лист | Листов 1

Лист 5 ГОСТ 19903-74 / Ст3кп2 ГОСТ 14637-79

ЛАТГИПРОПРОМ

Копировал | Формат А4

Альбом 3

Типовой проект 704-3-51.91

Формат	Зона	Поз.	Обозначение	Наименование	Кол.	Примечание
				Документация		
А4			28.21.02.000 СБ	Сборочный чертеж		
				Детали		
А4		1	28.21.02.001	Фланец	1	
А4		2	28.21.02.002	Обечайка	1	

Изм.	Лист	№ докум.	Подп.	Дата
Разраб.		Тихонова		
Пров.		Колмец		
Т.контр.				
Н.контр.		Колмец		
Утв.				

28.21.02.000

Корпус люка Ду 500

Лит.	Лист	Листов
		1

ЛАТГИПРОПРОМ

Копировал | Формат А4

Альбом 3

Типовой проект 704-3-51.91

28.24.02.000 СБ

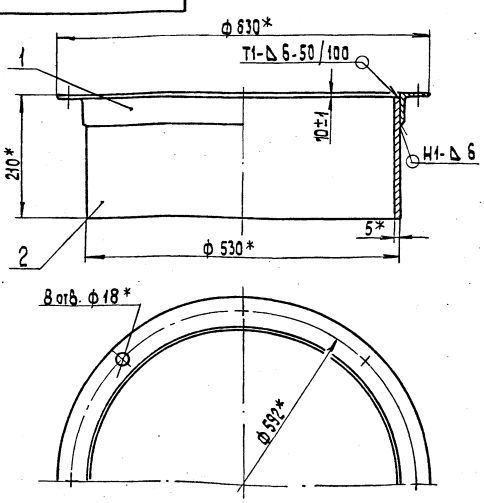

1.* Размеры для справок.

2. $\frac{+1\ T14}{2}$.

Изм.	Лист	№ докум.	Подп.	Дата
Разраб.		Тихонова		
Пров.		Колмец		
Т.контр.				
Н.контр.		Колмец		
Утв.				

28.21.02.000 СБ

Корпус люка Ду 500

Лит.	Масса	Масштаб
	20,1	1:5

Лист | Листов 1

ЛАТГИПРОПРОМ

Копировал | Формат А4

Альбом 3

Типовой проект 704-3-51.91

28.21.02.002

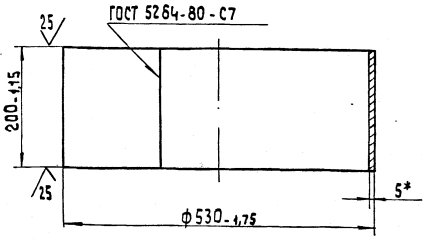

* Размер для справок.

Изм.	Лист	№ докум.	Подп.	Дата
Разраб.		Тихонова		
Пров.		Колмец		
Т.контр.				
Н.контр.		Колмец		
Утв.				

28.21.02.002

Обечайка

Лит.	Масса	Масштаб
	13,1	1:5

Лист | Листов 1

Лист 5 ГОСТ 19903-74 / Ст3кп2 ГОСТ 14637-79

ЛАТГИПРОПРОМ

Копировал | Формат А4

Альбом 3

Типовой проект 704-3-51.91

Инв.№подл. | Подп. и дата | Взам.инв.№ | Инв.№дубл. | Подп. и дата

28.21.02.001

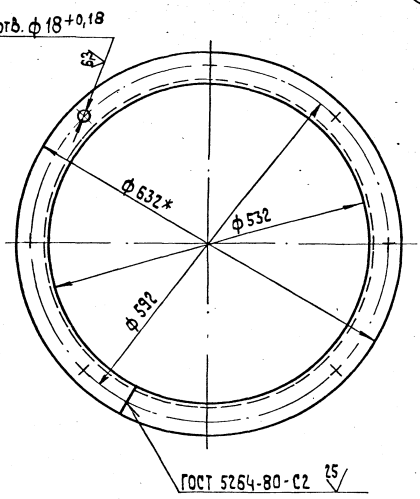

Размер для справок

Изм.	Лист	№ докум.	Подп.	Дата
Разраб.		Тиханова		
Пров.		Колмец		
Т.контр.				
Н.контр.		Колмец		
Утв.				

28.21.02.001

фланец

Лит.	Масса	Масштаб
	7	1:5
Лист	Листов 1	

Уголок 50×50×5-В-ГОСТ 8509-86
С-3 сп3-I-ГОСТ 535-88

ЛАТГИПРОПРОМ

Копировал | Формат А4

Альбом 3

Типовой проект 704-3-51.91

Инв.№подл. | Подп. и дата | Взам.инв.№ | Инв.№дубл. | Подп. и дата

Формат	Зона	Поз.	Обозначение	Наименование	Кол.	Примечание
				Документация		
А3			28.22.00.000 СБ	Сборочный чертеж		
				Сборочные единицы		
А4		1	28.22.01.000	Крышка	1	
А4		2	28.21.02.000	Корпус люка Ду 500	1	
				Детали		
А4		3	28.21.00.001	Кольцо	1	
А4		4	28.21.00.002	Прокладка	1	
А4		5	67.10.00.003	фланец	1	
Б4		6	28.21.00.003	Патрубок		
				Труба 40×3,5		
				ГОСТ 3262-75	1	0,45 кг
				Стандартные изделия		
		7		Болт М 16×40.46		
				ГОСТ 7798-70	8	
		8		Гайка М16.5		
				ГОСТ 5915-70	8	

Изм.	Лист	№ докум.	Подп.	Дата
Разраб.		Тиханова		
Пров.		Колмец		
Т.контр.				
Н.контр.		Колмец		
Утв.				

28.22.00.000

Люк Ду 500 для уровнемера ДУЕ

Лит.	Лист	Листов
		1

ЛАТГИПРОПРОМ

Копировал | Формат А4

Альбом 3

Типовой проект 704-3-51.91

Инв.№подл. | Подп. и дата | Взам.инв.№ | Инв.№дубл. | Подп. и дата

28.22.00.000 СБ

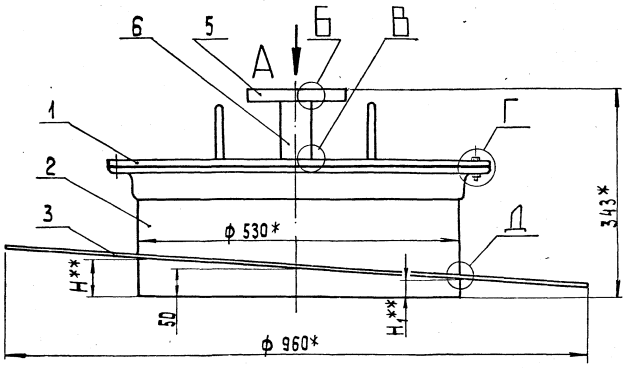

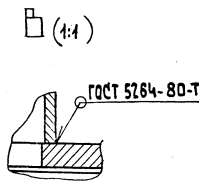

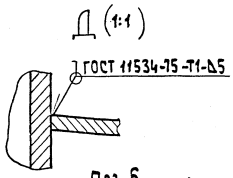

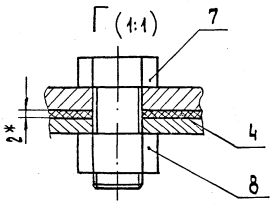

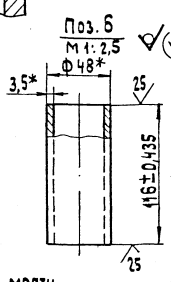

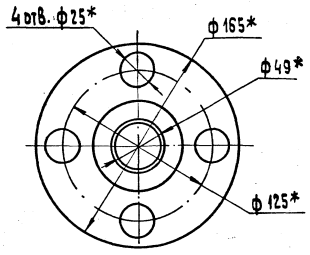

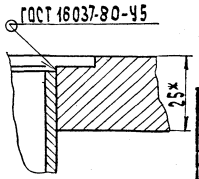

1* Размеры для справок.
2** Размеры Н и Н, определить по месту.

Изм.	Лист	№ докум.	Подп.	Дата
Разраб.		Тиханова		
Пров.		Колмец		
Т.контр.				
Н.контр.		Колмец		
Утв.				

28.22.00.000 СБ

Люк Ду 500 для уровнемера ДУЕ

Лист	Масса	Масштаб
	67	1:5
Лист	Листов 1	

ЛАТГИПРОПРОМ

Копировал | Формат А3

67.10.00.003

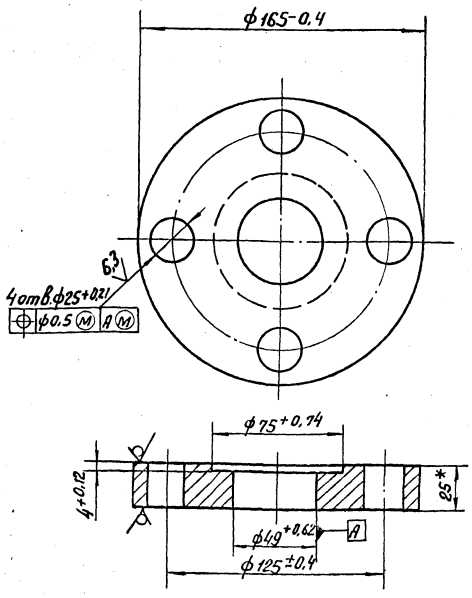

* Размер для справок

Изм.	Лист	№ докум.	Подп.	Дата	67.10.00.003		
Разраб.		Михайлова			Фланец	Лит.	Масса / Масштаб
Пров.		Колмец					13,38 / 1:2
Н.контр.						Лист	Листов 1
Н.контр.		Колмец			25 ГОСТ 19903-74 / Лист Ст3кп2 ГОСТ 14637-79	ЛАТГИПРОПРОМ	
Утв.							

Копир. 8.07 Формат А4

28.22.01.000

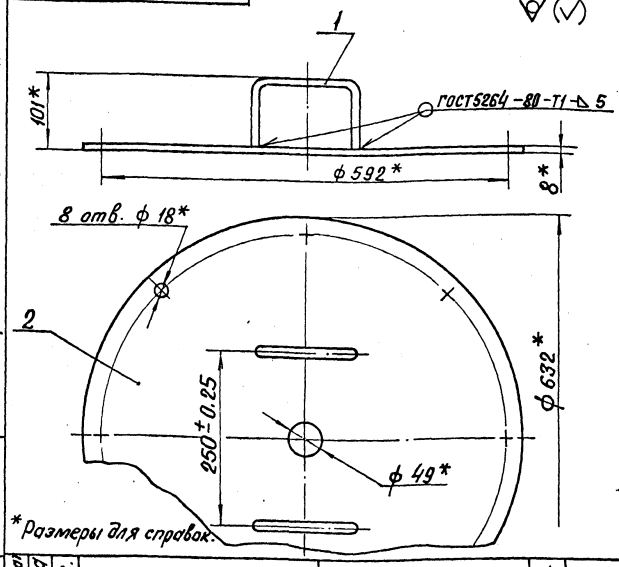

* Размеры для справок.

Формат	Зона	Поз.	Обозначение	Наименование	Кол.	Примечание
				Детали		
А4		1	28.21.01.001	Ручка	2	
А4		2	28.21.01.002-01	Диск	1	

Изм.	Лист	№ докум.	Подп.	Дата	28.22.01.000		
Разраб.		Тихонова			Крышка	Лит.	Масса / Масштаб
Пров.		Колмец					12,8 / 1:5
Т.контр.						Лист	Листов 1
Н.контр.		Колмец				ЛАТГИПРОПРОМ	
Утв.							

Копир. 8.07 Формат А4

Формат	Зона	Поз.	Обозначение	Наименование	Кол.	Примечание
				Документация		
А2			50.26.00.000 СБ	Сборочный чертеж		
				Детали		
Б4		1	50.26.00.001	Соединитель		
				Уголок 50х50х5-В ГОСТ 8509-86 / Ст3сп ГОСТ 535-88		
				L=1740±1,85 мм	2	6,56 кг
Б4		2	50.26.00.002	Стойка		
				Швеллер 10 ГОСТ 8240-72 / Ст3сп ГОСТ 535-88	2	10,84 кг
Б4		3	50.26.00.003	Стойка		
				Швеллер 10 ГОСТ 8240-72 / Ст3сп ГОСТ 535-88	1	10,84 кг
Б4		4	50.26.00.004	Стойка		
				Швеллер 10 ГОСТ 8240-72 / Ст3сп ГОСТ 535-88	2	10,84 кг
Б4		5	50.26.00.005	Стойка		
				Швеллер 10 ГОСТ 8240-72 / Ст3сп ГОСТ 535-88	1	10,84 кг
Б4		6	50.26.00.006	Поперечина		
				Швеллер 10 ГОСТ 8240-72 / Ст3сп ГОСТ 535-88		
				L=1008-2,6 мм	1	8,66 кг

Изм.	Лист	№ докум.	Подп.	Дата	50.26.00.000		
Разраб.		Колмец			Рама	Лит.	Лист / Листов
Пров.		Краун					1 / 2
Н.контр.		Колмец				ЛАТГИПРОПРОМ	
Утв.							

Формат А4

Формат	Зона	Поз.	Обозначение	Наименование	Кол.	Примечание
Б4		7	50.26.00.007	Поперечина		
				Швеллер 10 ГОСТ 8240-72 / Ст3сп ГОСТ 535-88		
				L=900-2,3 мм	1	7,73 кг
Б4		8	50.26.00.008	Поперечина		
				Швеллер 10 ГОСТ 8240-72 / Ст3сп ГОСТ 535-88		
				L=900-2,3 мм	1	7,73 кг

Изм.	Лист	№ докум.	Подп.	Дата	50.26.00.000	Лист 2

Копир. 8.07 25312-03 11 Формат А4

50.26.00.000 СБ

Альбом 3

Типовой проект 704-3-51.91

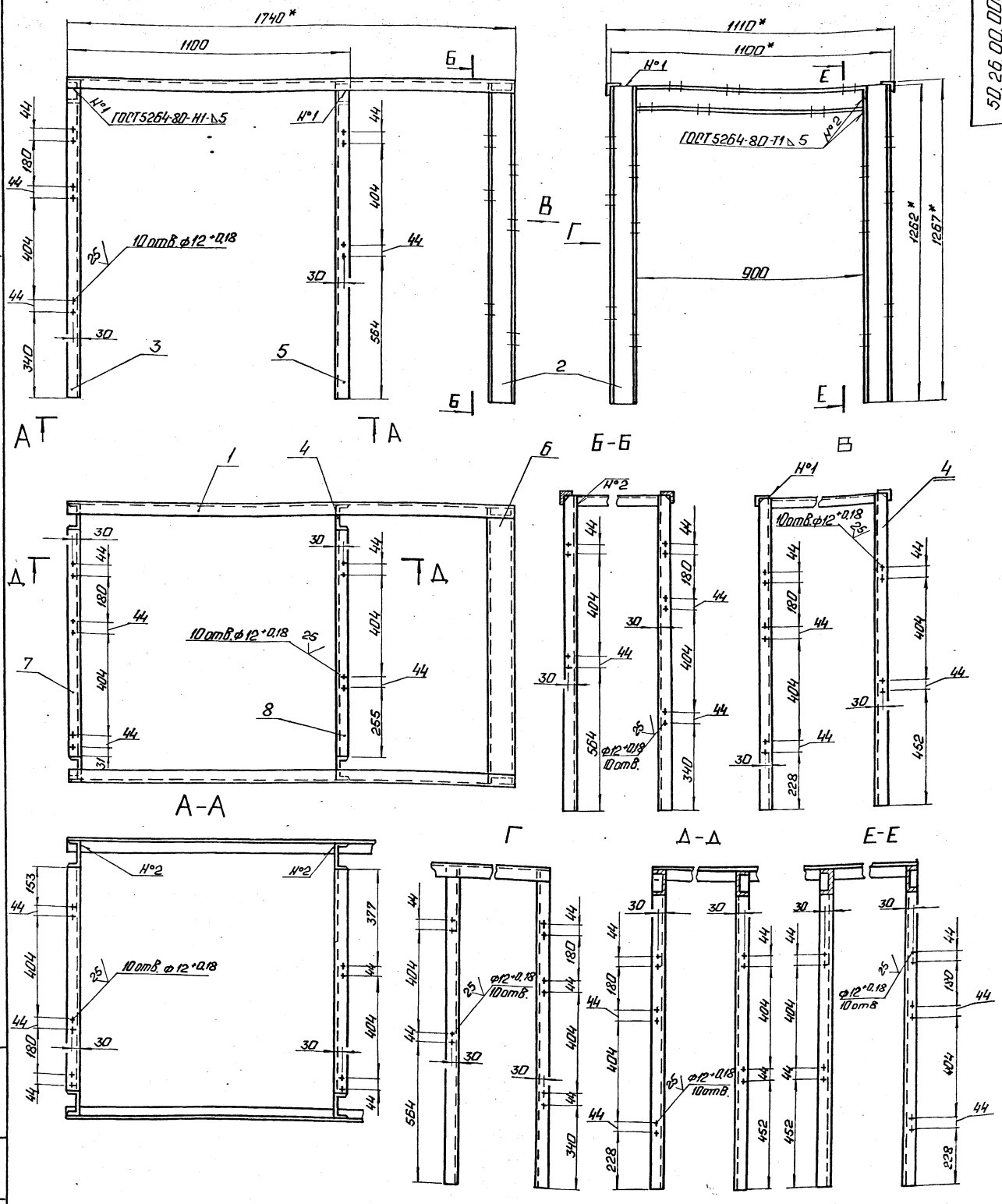

1.* Размеры для справок.

2. $\pm \frac{IT14}{2}$.

3. Обработка поверхностей реза деталей Б4 25.

Изм.	Лист	№ докум.	Подп.	Дата	50.26.00.000 СБ		
Разраб.		Колмеи			Рама Сборочный чертеж	Лит.	Масса 102,3	Масштаб 1:10
Пров.		Крачя				Лист	Листов 1
Т.контр.						ЛАТГИПРОПРОМ	
Н.контр.		Колмеи					
Утв.							

Инв. № подл. | Подп. и дата | Взам. инв. № | Инв. № дубл. | Подп. и дата

Копировал: 25312-03 12 Формат А2

Альбом 3

Типовой проект 704-3-51.91

Инв.№подл. | Подп. и дата | Взам.инв.№ | Инв.№дубл. | Подп. и дата

60.16.00.000 СБ

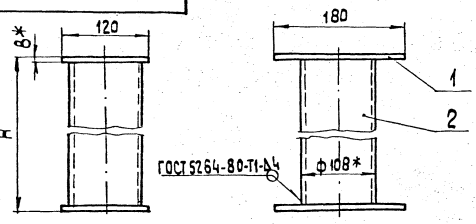

Обозначение	H, мм	Масса, кг
60.16.00.000	87±1	4,2
- 01	127±1	4,7
- 02	150±1	4,9
- 03	855±1	13,1
- 04	1570±1	21,3
- 05	1612±1	21,7

1.* Размеры для справок.
2. $\pm\frac{IT14}{2}$.
3. Обработка поверхностей реза деталей БЧ $\sqrt{25}$

Изм.	Лист	№ докум.	Подп.	Дата	60.16.00.000 СБ			
Разраб.		Колмец			Подставка опоры	Лит.	Масса	Масштаб
Пров.							См. табл.	1:4
Т.контр.						Лист	Листов 1	
Н.контр.		Колмец				ЛАТГИПРОПРОМ		
Утв.								

Копировал 33 Формат А4

60.16.00.002

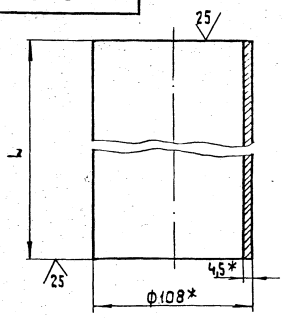

Обозначение	L, мм	Масса, кг
60.16.00.002	71-1	0,82
- 01	111-1	1,30
- 02	134-1	1,50
- 03	839-1	
- 04	1554-1	
- 05	1596-1	

* Размеры для справок.

Изм.	Лист	№ докум.	Подп.	Дата	60.16.00.002			
Разраб.		Колмец			Стойка	Лит.	Масса	Масштаб
Пров.							См. табл.	1:2
Т.контр.						Лист	Листов 1	
Н.контр.		Колмец			Труба 108х4,5 ГОСТ 10704-76 / Ст3сп ГОСТ 10705-80	ЛАТГИПРОПРОМ		
Утв.								

Копировал 33 Формат А4

Альбом 3

Типовой проект 704-3-51.91

Инв.№подл. | Подп. и дата | Взам.инв.№ | Инв.№дубл. | Подп. и дата

Формат	Зона	Поз.	Обозначение	Наименование	Кол.	Примечание
				Документация		
А4			60.16.00.000 СБ	Сборочный чертеж		
				Детали		
БЧ		1	60.16.00.001	Пластина		
				Лист 8 ГОСТ 19903-74 / Ст3кп2 ГОСТ 14637-79	2	1,7 кг
			Переменные данные	для исполнений		
				60.16.00.000		
				Детали		
А4		2	60.16.00.002	Стойка	1	
				60.16.00.000-01		
				Детали		
		2	60.16.00.002-01	Стойка	1	

Изм.	Лист	№ докум.	Подп.	Дата	60.16.00.000			
Разраб.		Колмец			Подставка опоры	Лит.	Лист 1	Листов 2
Пров.						ЛАТГИПРОПРОМ		
Н.контр.		Колмец						
Утв.								

Копировал 33 Формат А4

Альбом 3

Типовой проект 704-3-51.91

Инв.№подл. | Подп. и дата | Взам.инв.№ | Инв.№дубл. | Подп. и дата

Формат	Зона	Поз.	Обозначение	Наименование	Кол.	Примечание
				60.16.00.000-02		
				Детали		
		2	60.16.00.002-02	Стойка	1	
				60.16.00.000-03		
				Детали		
		2	60.16.00.002-03	Стойка	1	
				60.16.00.000-04		
				Детали		
		2	60.16.00.002-04	Стойка	1	
				60.16.00.000-05		
				Детали		
		2	60.16.00.002-05	Стойка	1	

Изм.	Лист	№ докум.	Подп.	Дата	60.16.00.000	Лист 2

Копировал 33 25312-03 13 Формат А4

Альбом 3

Типовой проект 704-3-51.91

Формат	Зона	Поз.	Обозначение	Наименование	Кол.	Примечание
				Документация		
А4			60.11.00.000 СБ	Сборочный чертеж		
				Детали		
А4		1	60.11.00.001	Косынка	2	
			Переменные данные для исполнений			
				60.11.00.000		
				Детали		
А4		2	60.11.00.002	Плита	1	
				60.11.00.000-01		
				Детали		
		2	60.11.00.002-01	Плита	1	
				60.11.00.000-02		
				Детали		
		2	60.11.00.002-02	Плита	1	

Инв.№ подл. | Подп. и дата | Взам. инв.№ | Инв.№ дубл. | Подп. и дата

Изм.	Лист	№ докум.	Подп.	Дата
Разраб.		Крауя		
Пров.		Колмеи		
Т.контр.				
Н.контр.		Колмеи		
Утв.				

60.11.00.000

Опора неподвижная лобовая

Лит.	Лист	Листов
		1

ЛАТГИПРОПРОМ

Копировал: Ф.4 Формат А4

Альбом 3

Типовой проект 704-3-51.91

9Э.000.00.11.09

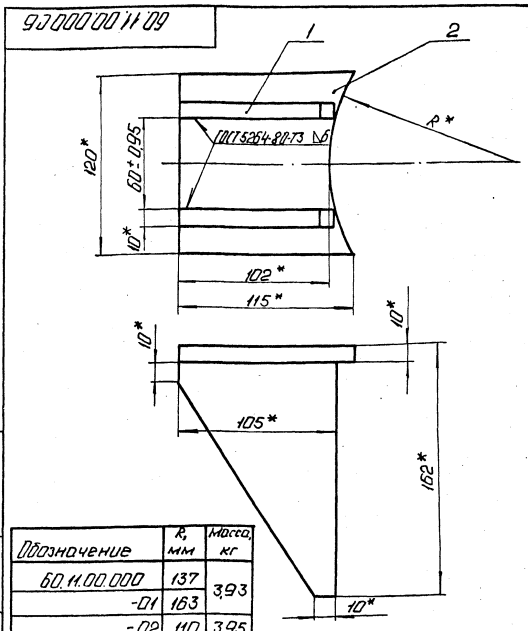

Обозначение	R, мм	Масса, кг
60.11.00.000	137	3,93
-01	163	
-02	110	3,95

*Размеры для справок.

Инв.№ подл. | Подп. и дата | Взам. инв.№ | Инв.№ дубл. | Подп. и дата

Изм.	Лист	№ докум.	Подп.	Дата
Разраб.		Крауя		
Пров.		Колмеи		
Т.контр.				
Н.контр.		Колмеи		
Утв.				

60.11.00.000 СБ

Опора неподвижная лобовая Сборочный чертеж.

Лит.	Масса	Масштаб
	См. табл.	1:2
Лист	Листов 1	

ЛАТГИПРОПРОМ

Копировал: Ф.4 Формат А4

Альбом 3

Типовой проект 704-3-51.91

100.00.11.09

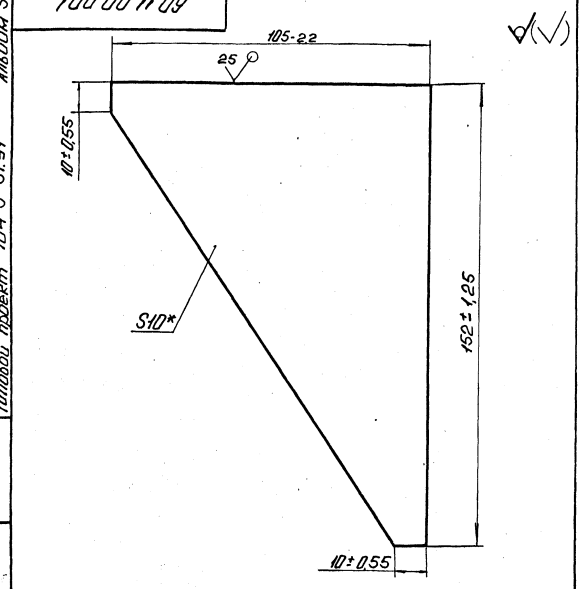

*Размер для справок.

Инв.№ подл. | Подп. и дата | Взам. инв.№ | Инв.№ дубл. | Подп. и дата

Изм.	Лист	№ докум.	Подп.	Дата
Разраб.		Крауя		
Пров.		Колмеи		
Т.контр.				
Н.контр.		Колмеи		
Утв.				

60.11.00.001

Косынка

Лит.	Масса	Масштаб
	1,45	1:1
Лист	Листов 1	

Лист 10 ГОСТ 19903-74 Ст3кп2 ГОСТ 14637-79

ЛАТГИПРОПРОМ

Копировал: Ф.4 Формат А4

Альбом 3

Типовой проект 704-3-51.91

200.00.11.09

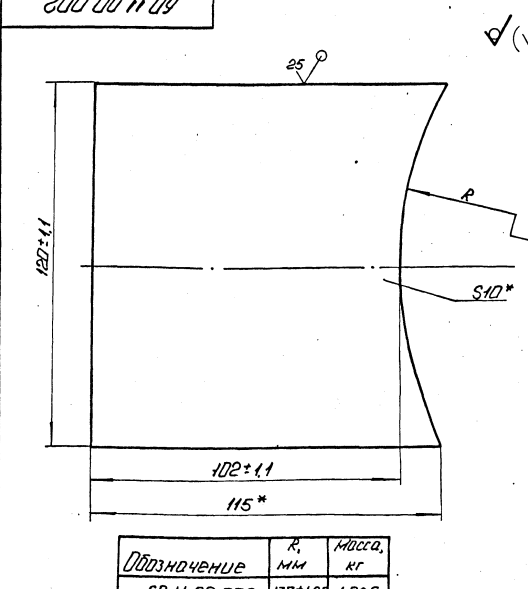

Обозначение	R, мм	Масса, кг
60.11.00.002	137±1,25	1,026
-01	163±1,25	1,017
-02	110±1,1	1,046

*Размеры для справок.

Инв.№ подл. | Подп. и дата | Взам. инв.№ | Инв.№ дубл. | Подп. и дата

Изм.	Лист	№ докум.	Подп.	Дата
Разраб.		Крауя		
Пров.		Колмеи		
Т.контр.				
Н.контр.		Колмеи		
Утв.				

60.11.00.002

Плита

Лит.	Масса	Масштаб
	См. табл.	1:1
Лист	Листов 1	

Лист 10 ГОСТ 19903-74 Ст3кп2 ГОСТ 14637-79

ЛАТГИПРОПРОМ

Копировал: Ф.4 2532-03 14 Формат А4

Альбом 3

Типовой проект 704-3-51.91

Формат	Зона	Поз.	Обозначение	Наименование	Кол.	Примечание
				Документация		
А4			67.06.00.000 СБ	Сборочный чертеж		
				Детали		
А4		1	67.06.00.001	Ушко	1	
Б4		2	67.06.00.002	Лента		
				Лист $\frac{\text{Д5 ГОСТ 19903-74}}{\text{Ст3кп4 ГОСТ 16523-70}}$		
				400±2×5±0,15 мм	1	0,008 кг
				Стандартные изделия		
		3		Шплинт 5×16 ГОСТ 397-79	1	

Инв.№ подл. | Подп. и дата | Взам.инв.№ | Инв.№ дубл. | Подп. и дата

Изм.	Лист	№ докум.	Подп.	Дата	
Разраб.		Колмец			
Пров.		Колмец			
Н.контр.		Колмец			
Утв.					

67.06.00.000

Хомут

Лит.	Масса	Масштаб
Лист	Листов	Листов
		1

ЛАТГИПРОПРОМ

Копировал: Фф Формат А4

Альбом 3

Типовой проект 704-3-51.91

67.06.00.001

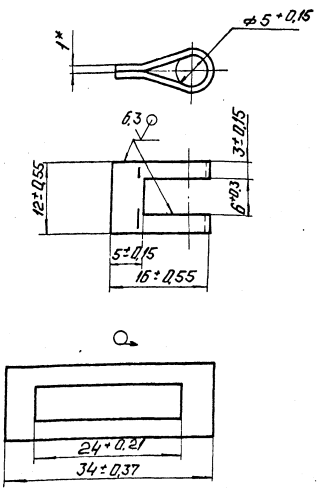

* Размеры для справок.

Изм.	Лист	№ докум.	Подп.	Дата	
Разраб.		Колмец			
Пров.		Колмец			
Т.контр.					
Н.контр.		Колмец			
Утв.					

67.06.00.001

Ушко

Лит.	Масса	Масштаб
	0,002	2:1
Лист	Листов	
	1	

Лист 1 ГОСТ 19903-74 / Ст3кп4 ГОСТ 16523-70

ЛАТГИПРОПРОМ

Копировал: Фф Формат А4

gost.e-ecolog.ru

Альбом 3

Типовой проект 704-3-51.91

67.06.00.000

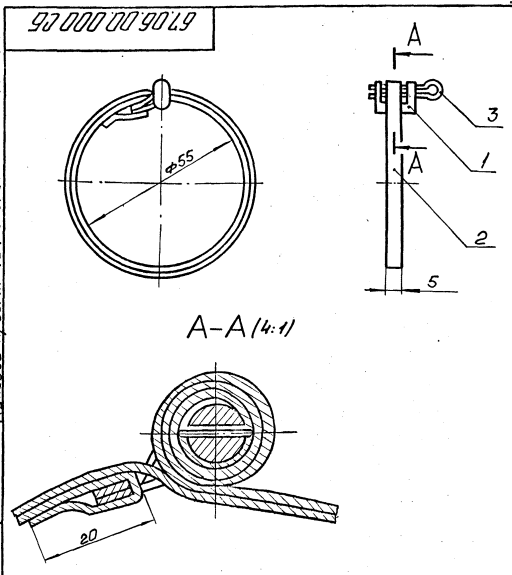

Размеры для справок.

Изм.	Лист	№ докум.	Подп.	Дата	
Разраб.		Колмец			
Пров.		Колмец			
Т.контр.					
Н.контр.		Колмец			
Утв.					

67.06.00.000 СБ

Хомут
Сборочный чертеж.

Лит.	Масса	Масштаб
	0,014	1:1
Лист	Листов	1

ЛАТГИПРОПРОМ

Копировал: Ф.1 Формат А4

Альбом 3

Типовой проект 704-3-51.91

67.02.00.001

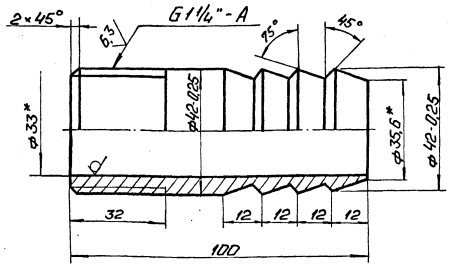

1 * Размеры для справок.

2. $\pm \frac{IT14}{2}$.

Изм.	Лист	№ докум.	Подп.	Дата	
Разраб.		Колмец			
Пров.		Колмец			
Т.контр.					
Н.контр.		Колмец			
Утв.					

67.02.00.001

Ниппель

Лит.	Масса	Масштаб
	0,45	1:1
Лист	Листов	1

Труба 45×6 ГОСТ 8734-75 / В20 ГОСТ 8733-87

ЛАТГИПРОПРОМ

Копировал: Ф.1 25312-03 (15) Формат А4