СЕРИЯ 4.903-11

КОТЕЛЬНЫЕ УСТАНОВКИ

ВСПОМОГАТЕЛЬНОЕ ОБОРУДОВАНИЕ И БЛОКИ

ВЫПУСК 1

БЛОКИ ДЕАЭРАЦИОННО-ПИТАТЕЛЬНЫХ УСТАНОВОК КОТЕЛЬНЫХ

АЛЬБОМ II

Часть 2
КОНТРОЛЬ И АВТОМАТИКА

Состоит из 2[х] частей

Часть 2 стр 67-102

Инв. №16862-04
Цена: 2-89

gost.e-ecolog.ru

Госстрой СССР
Тбилисский филиал
ЦНТП
Типовой проект /серия/
№ 4-903-11 в1а2ч2
Заказ № 1567
Цена 2 руб. 89 коп.
Тираж 200
Дата "30" 7 1985 г.

Серия 4.903-11 Выпуск 1 Альбом 2. ч.1
4.903-11В1-А2

Формат	Зона	Поз.	Обозначение	Наименование	Кол.	Примечание
				Документация		
22			4.903-11В1.058 СБ	Сборочный чертеж		
				Детали		
Н		1	4.903-11В1.058.01	Опора	2	
Н		2	4.903-11В1.058.02	Шайба	2	
				Стандартные изделия		
		3		Болт М12х55.36.016 ГОСТ 7798-70	4	
		4		Гайка М12.4.016 ГОСТ 5915-70	4	
		5		Шайба 12.01.05 ГОСТ 11371-78	4	
		6		Шайба 12Г65.029 ГОСТ 6402-70	4	

ЕСКД

Инв.№ подл. | Подп. и дата | Взам. инв.№ | Инв.№ дубл. | Подп. и дата

Изм.	Лист	№ докум.	Подп.	Дата
Разраб.	Фельдман		11.85	
Пров.	Сотожник		11.85	
ГИП.	Яковлев		11.85	
Н.контр.	Никитин		11.85	
Утв.	Витебский			

4.903-11В1.058

Сочленение исполнительного механизма с клапаном ДС-3-3

Лит. | Лист | Листов

ГПИ ГАМА г. Москва.

Копировал | Формат 11.

4.903-11В1-А2

Формат	Зона	Поз.	Обозначение	Наименование	Кол.	Примечание
				Перечень данных для исполнений		
				4.903-11В1.058		
				Сборочные единицы		
11		7	4.903-11В1.063-01	Стойка исполнительного механизма	1	
11		8	4.903-11В1.064-02	Штанга	1	
				4.903-11В1.058-01		
				Сборочные единицы		
11		7	4.903-11В1.063-02	Стойка исполнительного механизма	1	
11		8	4.903-11В1.064-03	Штанга	1	
				4.903-11В1.058-02		
				Сборочные единицы		
11		7	4.903-11В1.063-01	Стойка исполнительного механизма	1	
11		8	4.903-11В1.064-06	Штанга	1	

Инв.№ подл. | Подп. и дата | Взам. инв.№ | Инв.№ дубл. | Подп. и дата

Изм.	Лист	№ докум.	Подп.	Дата

4.903-11В1.058 Лист 2

Копировал | Формат 11.

4.903-11В1-А2

Формат	Зона	Поз.	Обозначение	Наименование	Кол.	Примечание
			4.903-11В1.058-03			
				Сборочные единицы		
11		7	4.903-11В1.063	Стойка исполнительного механизма	1	
11		8	4.903-11В1.064-03	Штанга	1	
				4.903-11В1.058-04		
				Сборочные единицы		
11		7	4.903-11В1.063	Стойка исполнительного механизма	1	
11		8	4.903-11В1.064-06	Штанга	1	
				4.903-11В1.058-05		
				Сборочные единицы		
11		7	4.903-11В1.063-01	Стойка исполнительного механизма	1	
11		8	4.903-11В1.064	Штанга	1	

Инв.№ подл. | Подп. и дата | Взам. инв.№ | Инв.№ дубл. | Подп. и дата

Изм.	Лист	№ докум.	Подп.	Дата

4.903-11В1.058

Копировал | Формат

4.903-11В1-А2

Формат	Зона	Поз.	Обозначение	Наименование	Кол.	Примечание
				4.903-11В1.064-05		
				Детали		
64		2	4.903-11В1.064.01-05	Тяга		
				Труба 32х3 ГОСТ 8734-75 / В20 ГОСТ 8733-74		
				ℓ=545 мм ±1	1	0,81 кг
				4.903-11В1.064-06		
				Детали		
64		2	4.903-11В1.064.01-06	Тяга		
				Труба 32х3 ГОСТ 8734-75 / В20 ГОСТ 8733-74		
				ℓ=720 мм ±1	1	1,07 кг

Инв.№ подл. | Подп. и дата | Взам. инв.№ | Инв.№ дубл. | Подп. и дата

Изм.	Лист	№ докум.	Подп.	Дата

4.903-11В1.064 Лист 3

Копировал | Формат 11.

Рис. 1

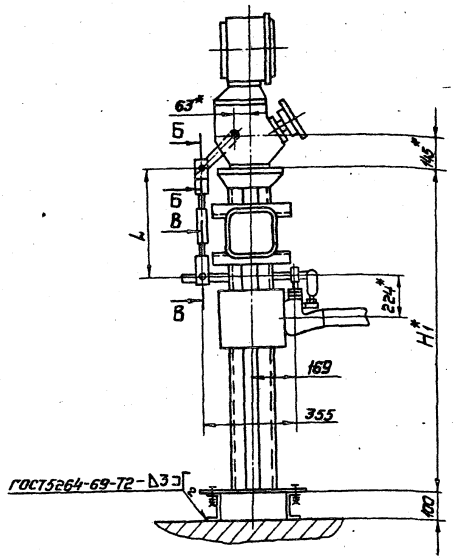

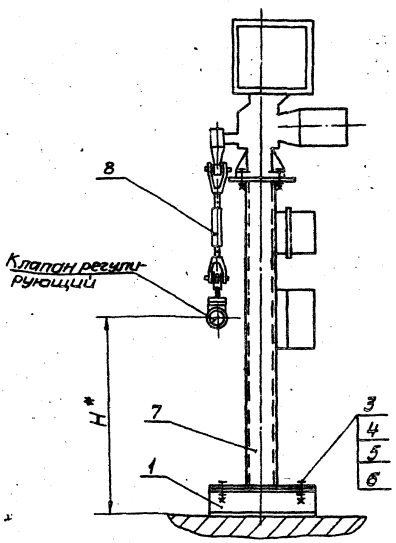

Рис. 2
Остальное см. рис. 1

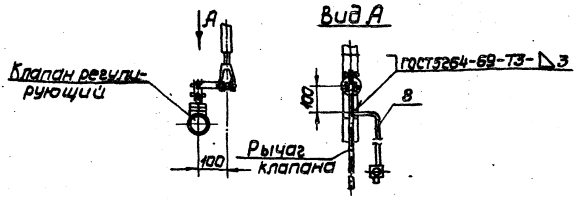

Кинематическая схема

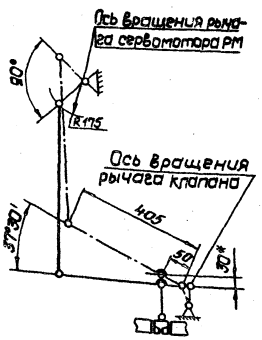

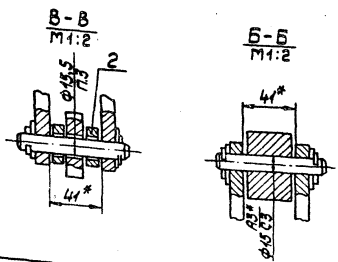

Обозначение	Рис.	H, мм	H1, мм	L, мм	Масса кг
4.903-11В1.058	1	250	1000	770	80,24
-01	1	750	1200	695	82,0
-02	1	300	1000	720	79,96
-03	1	140	800	695	77,63
-04	1	345	800	720	77,76
-05	1	400	1000	620	79,4

1.* Размеры для справок.
2. Неуказанные предельные отклонения размеров: валов - h 14; отверстий - H14; остальных - $\pm \frac{IT14}{2}$
3. Отверстие ф15,5 сверлить в рычаге клапана выдержав размер от оси вращения 405мм.

ЕСКД

					4.903-11В1.058 СБ			
Изм.	Лист	N докум.	Подп.	Дата	Сочленение исполнительного механизма с клапаном 9с-3-3. Сборочный чертеж	Лит.	Масса	Масштаб
Разраб.		Бомь				р	см. табл.	1:10
Пров.		Лорсов				Лист	Листов 1	
Рук.гр.		Лорсов						
ГИП		Аксенов				ГПИ ПМА г. Москва		
Н.контр.		Никитина						
Утв.		Витебский						

Копировал

Формат 22

Инв. № подл. | Подп. и дата | Взам. инв. № | Инв. № дубл. | Подп. и дата

Серия 4.903-11 Выпуск 1 Альбом №2 ч.2.
4.903-11В1-А2

Формат	Зона	Поз.	Обозначение	Наименование	Кол.	Примечан.
				Документация		
22			4.903-11В1.059	Сборочный чертеж		
				Детали		
11		1	4.903-11В1.059-01	Опора	2	
11		2	4.903-11В1.059-02	Шайба	2	
				Стандартные изделия		
		3		Болт М12×55.36.016		
				ГОСТ 7798-70	4	
		4		Гайка М12.4.016		
				ГОСТ 5915-70	4	
		5		Шайба 12.01.05		
				ГОСТ 11371-68	4	
				Шайба 12Г65.029		
		6		ГОСТ 6402-70	4	

ЕСКД

4903-11В1.059

Изм	Лист	№ докум.	Подп.	Дата
Разраб.	Бонь			11.05.80
Провер.	Порсов			11.05.80
ГИП	Аксенов			11.05
Н.контр.	Никитина			01.07.80
Утв.	Витебский			

Сочленение исполнительного механизма с клапаном 6С-9

Лит.	Лист	Листов
Р	1	4

ГПИ ПМА г. Москва

Копировал Фролова — Формат 11

Инв.№ подл. | Подп. и дата | Взам.инв.№ | Инв.№ дубл. | Подп. и дата

4.903-11В1-А2

Формат	Зона	Поз.	Обозначение	Наименование	Кол.	Примечание
				Переменные данные для исполнений		
				4.903-11В1.059		
				Сборочные единицы		
11		7	4.903-11В1.063	Стойка исполнительного механизма	1	
11		8	4.903-11В1.064	Штанга	1	
				4.903-11В1.059-01		
				Сборочные единицы		
11		7	4.903-11В1.063	Стойка исполнительного механизма	1	
11		8	4.903-11В1.064-01	Штанга	1	
				4.903-11В1.059-02		
				Сборочные единицы		
11		7	4.903-11В1.063	Стойка исполнительного механизма	1	
11		8	4.903-11В1.064-01	Штанга	1	

4903-11В1.059 — Лист 2

Копировал Фролова — Формат 11

Инв.№ подл. | Подп. и дата | Взам.инв.№ | Инв.№ дубл. | Подп. и дата

4.903-11В1-А2

Формат	Зона	Поз.	Обозначение	Наименование	Кол.	Примечание
				4.903-11В1.059-03		
				Сборочные единицы		
11		7	4.903-11В1.063-01	Стойка исполнительного механизма	1	
11		8	4.903-11В1.064	Штанга	1	
				4.903-11В1.059-04		
				Сборочные единицы		
11		7	4.903-11В1.063-01	Стойка исполнительного механизма	1	
11		8	4.903-11В1.064-01	Штанга	1	
				4.903-11В1.059-05		
				Сборочные единицы		
11		7	4.903-11В1.063-01	Стойка исполнительного механизма	1	
11		8	4.903-11В1.064-04	Штанга	1	
				4.903-11В1.059-06		
				Сборочные единицы		
11		7	4.903-11В1.063-02	Стойка исполнительного механизма	1	
11		8	4.903-11В1.064-05	Штанга	1	

4903-11В1.059 — Лист 3

Копировал Фролова — Формат 11

Инв.№ подл. | Подп. и дата | Взам.инв.№ | Инв.№ дубл. | Подп. и дата

4.903-11В1-А2

Формат	Зона	Поз.	Обозначение	Наименование	Кол.	Примечание
				4.903-11В1.059-07		
				Сборочные единицы		
11		7	4.903-11В1.063-01	Стойка исполнительного механизма	1	
11		8	4.903-11В1.064-05	Штанга	1	
				4.903-11В1.059-08		
				Сборочные единицы		
11		7	4.903-11В1.063-02	Стойка исполнительного механизма	1	
11		8	4.903-11В1.064-01	Штанга	1	

4903-11В1.059 — Лист 4

Копировал Фролова — Формат 11

Инв.№ подл. | Подп. и дата | Взам.инв.№ | Инв.№ дубл. | Подп. и дата

4.903-11В1.059 С6

Серия 4.903-11
Выпуск 1 4.903-11В1-А2
Альбом №2 ч.2

Рис. 1

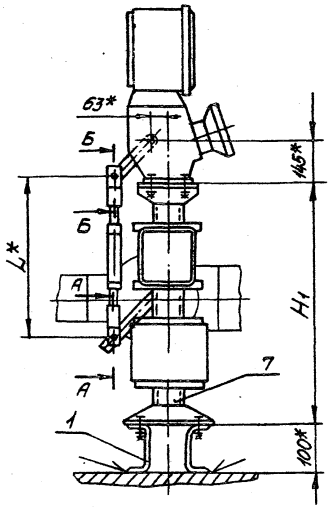

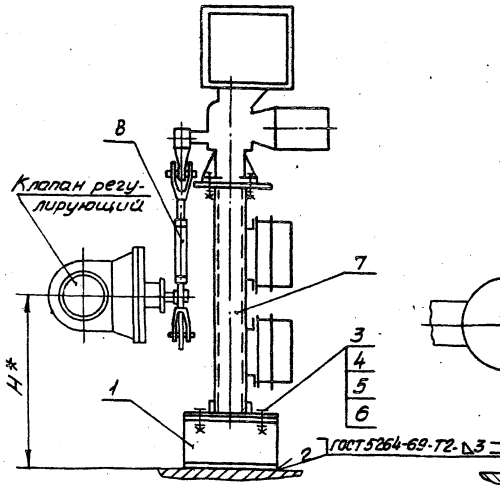

Рис. 2
Остальное см. рис. 1

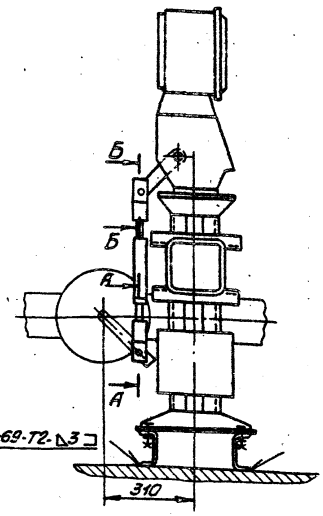

А-А
М1:2

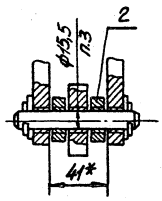

Б-Б
М1:2

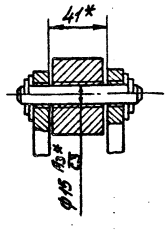

Обозначение	Рис.	№схемы	H, мм	H1, мм	L, мм	Масса, кг
4.903-11В1.059	1	1	425	800	620	77,2
-01	2	2	300	800	745	77,9
-02	1	1	300	800	745	77,9
-03	2	2	616	1000	620	79,4
-04	2	2	500	1000	745	80,1
-05	2	2	660	1000	585	79,22
-06	2	2	900	1200	545	81,2
-07	2	2	690	1000	545	79,0
-08	2	2	660	1200	745	82,3

Схема кинематическая 1

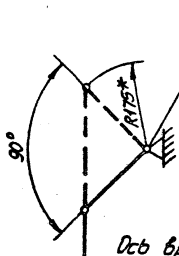

Схема кинематическая 2

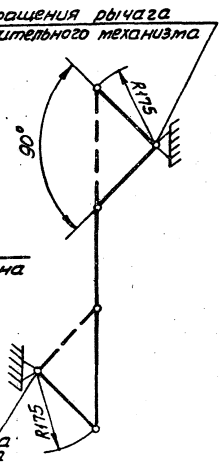

1.* Размеры для справок.
2. Неуказанные предельные отклонения размеров: валов - h 14; отверстий - H14; остальных - $\pm \frac{IT14}{2}$
3. Отверстие ф15,5 сверлить в рычаге клапана, выдержав размер от оси вращения 175 мм.

ЕСКД

Изм.	Лист	№докум.	Подп.	Дата	4.903-11В1.059 С6
Разраб.		Порсов			Сочленение исполнительного механизма с клапаном 6с-9 Сборочный чертеж
Пров.		Аксенов			
Рук.груп.		Порсов			
ГИП		Аксенов			
Н.контр.		Никитина			
Утв.		Витебский			

Лит.	Масса	Масштаб
Р		1:10
Лист	Листов 1	

ГПИ ПМА г. Москва

Копировал Селиванова

Формат 22

Инв.№подл. | Подп. и дата | Взам.инв.№ | Инв.№дубл. | Подп. и дата

Формат	Зона	Поз.	Обозначение	Наименование	Кол.	Примечание
				Документация		
А2			4.903-1181.060.СБ	Сборочный чертеж		
А2			4.903-1181.060.МЭ	Электромонтажный чертеж		
А2			4.903-1181.060ГЧ	Схема гидравлическая соединений		
				Сборочные единицы		
11		1	4.903-1181.067	Стояк	1	
11		2	4.903-1181.080	Подставка приборов	1	
11		3	4.903-1181.080-01	Подставка приборов	1	
11		4	4.903-1181.070	Отвод	3	
11		5	4.903-1181.071	Отвод	1	
11		6	4.903-1181.072	Отвод	1	
11		7	4.903-1181.073	Отвод	1	
11		8	4.903-1181.078	Отвод	1	
11		9	4.903-1181.079	Отвод	1	
11		10	4.903-1181.074	Отвод	1	
11		11	4.903-1181.075	Отвод	1	
11		12	4.903-1181.076	Отвод	1	
11		13	4.903-1181.077	Отвод	1	
11						
				ЕСКД		

Инв.№подл. | Подп. и дата | Взам.инв.№ | Инв.№дубл. | Подп. и дата

Изм.	Лист	№ докум.	Подп.	Дата
Разраб.		Фельдман		11.86
Пров.		Парфов		11.86
ГИП		Аксенов		11.86
Н.контр.		Никитина		11.86
Утв.		Витебский		11.86

4.903-11В1.060

Стенд приборов

Лит.	Масса	Масштаб
Р	1	6

ГПИ ПМА г. Москва

Копировал Формат А4

Формат	Зона	Поз.	Обозначение	Наименование	Кол.	Примечание
				Детали		
А1		14	4.903-1181.060.01	Патрубок	1	
Б4		15	4.903-1181.060.02	Поперечина		
				Швеллер Ш12 ГОСТ 8240-72		
				ТУ36.1113-75 ℓ=1194±1	2	2,30кг
Б4		16	4.903-1181.060.03	Поперечина		
				Швеллер Ш160х35		
				ТУ36.1113-75 ℓ=1194±1	2	5,30кг
				Стандартные изделия		
				Болты ГОСТ 7798-70		
		17		М6х20.36.016	30	
		18		М8х20.36.016	26	
		19		М10х20.36.016	8	
		20		Винт М6х25.36.029		
				ГОСТ 1491-72	4	
				Гайки ГОСТ 5915-70		
		21		М6.4.016	34	
		22		М8.4.016	26	
		23		М10.4.016	8	
				Шайбы ГОСТ 11371-78		
		24		6.01.05	34	
		25		8.01.05	26	
		26		10.01.05	8	
		27		Шайба 6.65Г029		
				ГОСТ 6402-70	4	

4.903-1181-А2

Инв.№подл. | Подп. и дата | Взам.инв.№ | Инв.№дубл. | Подп. и дата

Изм.	Лист	№ докум.	Подп.	Дата

4.903-11В1.060

Лист 2

Копировал Формат А4

Формат	Зона	Поз.	Обозначение	Наименование	Кол.	Примечание
		28		Кронштейн К2		
				ТК4-467-70	1	
		29		Коллектор		
				ТК4-507-69 ℓ=1150мм	1	
				Прочие изделия		
		30		Скоба СО-14		
				ТУ36.1086-76	12	
		31		Рамка для надписей		
				РПМ 66х26		
				ТУ36.1130-74	12	
		32		Подставка ДСС		
				ТУ36.1227-72	1	
		33		Коробка соединительная КСП-50		
				ТУ36.1763-76	1	
		34		Манометр ЭКМ		
				Пределы измерения		
				0÷40кгс/см²		
				ТУ25.02.31-75	4	
		35		Манометр МТС-711		
				Пределы измерения		
				0÷0,6кгс/см²		
				ТУ25.02-14-1962-76	1	
		36		Манометр МЭД		
				Пределы измерения		
				0÷40кгс/см² ТУ25.05.1611-74	1	
		37		Дифманометр ДМ 23573		
				Пределы измерения		
				0÷0,4кгс/см² ТУ25.05-1489-73	1	

4.903-1181-А2

Инв.№подл. | Подп. и дата | Взам.инв.№ | Инв.№дубл. | Подп. и дата

Изм.	Лист	№ докум.	Подп.	Дата

4.903-11В1.060

Лист 3

Копировал Формат А4

Формат	Зона	Поз.	Обозначение	Наименование	Кол.	Примечание
		38		Датчик реле давления ДД-0,6-I-I		
				ТУ25.02-1384-73	1	
		39		Дифманометр		
				ДМ 23573		
				Пределы измерения		
				±315 мм. вод.ст		
				ТУ25.05-1489-73	1	
				Переменные данные для исполнений		
				4.903-1181.060		
				Прочие изделия		
		40		Дифманометр		
				ДСП-778Н		
				Пределы измерения		
				0÷160см		
				ТУ25.02-1589-73	1	
				4.903-1181.060-01		
				Прочие изделия		
		40		Дифманометр		
				ДСП-778Н		
				Пределы измерения		
				0÷250см ТУ25.02-1589-73	1	

4.903-1181-А2

Инв.№подл. | Подп. и дата | Взам.инв.№ | Инв.№дубл. | Подп. и дата

Изм.	Лист	№ докум.	Подп.	Дата

4.903-11В1.060

Лист 4

Копировал Формат А4

Формат	Зона	Поз.	Обозначение	Наименование	Кол.	Примечание
				Устанавливаются		
				по 4.903-1181.060 МЗ		
				Стандартные изделия		
		42		Винт 2М6х16.016		
				ГОСТ 17473-72	6	
		43		Гайка М6.4.016		
				ГОСТ 5915-70	6	
		44		Шайба 6.01.05		
				ГОСТ 11371-78	6	
		45		Наконечник 4-6,5		
				ГОСТ 7386-70	6	
				Прочие изделия		
				Вводы кабельные		
				ТУ36.1764-78		
		46		ВК-12	3	
		47		ВК-32	1	
		48		Лента К-226 с		
				кнопками К-227		
				ТУ36.1446-70	3м	поставл. с поз. 51
		49		Соединитель СМК-18		
				ТУ36.1125-75	3	
				Материалы		
		50		Провод ПГВ 1х1		
				ГОСТ 6323-71	30м	

Инв.№подл. | Подп. и дата | Взам.инв.№ | Инв.№дубл. | Подп. и дата

Изм. Лист № докум. Подп. Дата

4.903-1181.060 Лист 5

Копировал Селиванова Формат А4

Формат	Зона	Поз.	Обозначение	Наименование	Кол.	Примечание
		51		Трубка ПХВ Ф12		
				ГОСТ 19034-73	2м	

4.903-1181-А2

Инв.№подл. | Подп. и дата | Взам.инв.№ | Инв.№дубл. | Подп. и дата

Изм. Лист № докум. Подп. Дата

4.903-1181.060 Лист 6

Копировал Селиванова Формат А4

4.903-1181.060МЗ

Соединительная коробка КСП-50

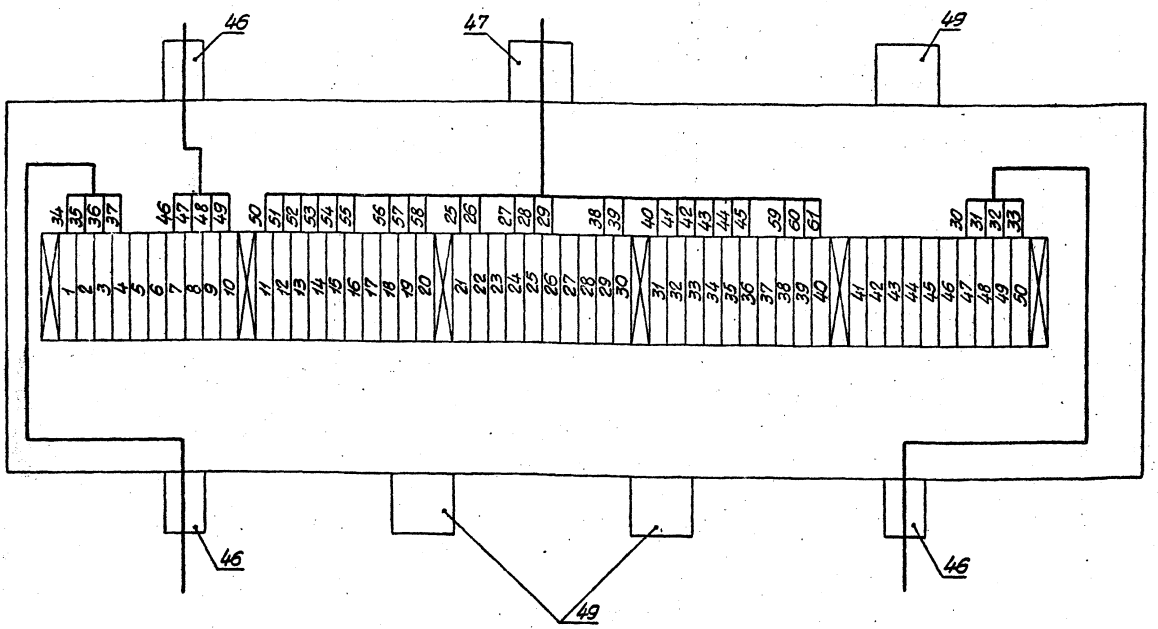

4.903-1181-А2

Инв.№подл. | Подп. и дата | Взам.инв.№ | Инв.№дубл. | Подп. и дата

Изм. Лист № докум. Подп. Дата

4.903-1181.060 МЗ Лист 2

Копировал Селиванова Формат А2

4.903-11В1.060 СБ

Серия 4.903-11 Выпуск 1 Альбом №2 ч.2
4.903-11В1-А2

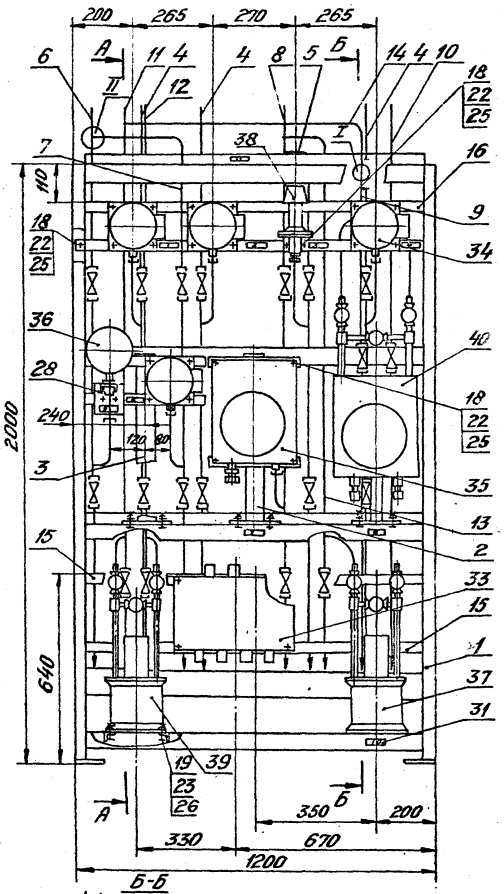

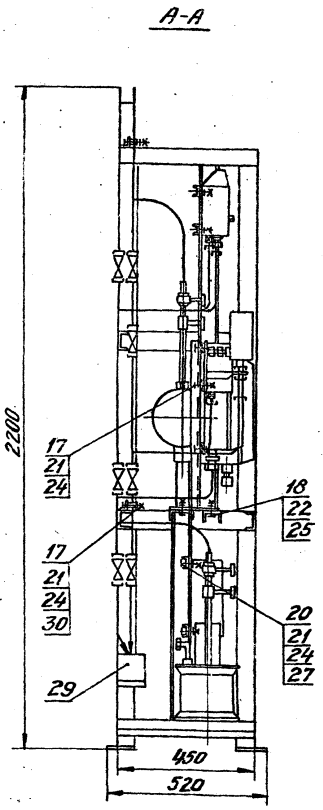

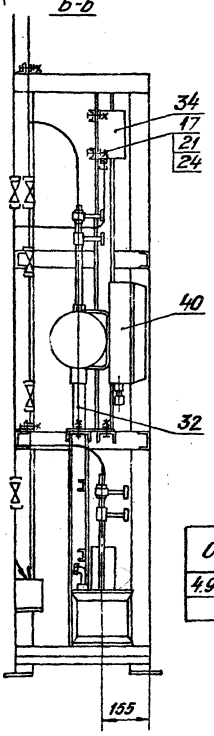

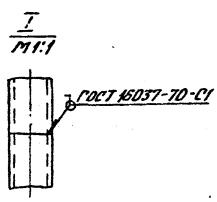

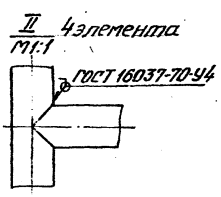

Таблица 2

№ рамки	Надпись
1	Давление воды в напорном патрубке насоса
2	Давление воды в напорном патрубке насоса
3	Давление пара в деаэраторе
4	Давление воды в напорном патрубке насоса
5	Давление воды в трубопроводе питательной воды к экономайзерам
6	
7	Давление пара в деаэраторе
8	Уровень питательной воды в деаэраторе
9	
10	Давление пара в деаэраторе
11	См. таблицу 1

1. Размеры для справок.
2. Технические требования по 4.903-11.000ТУ.

Таблица 1

Обозначение	Надпись в рамке 11
4.903-11В1.060	Блок КБДПУ-15-30
-01	Блок КБДПУ-100-180

ЕСКД

					4.903-11В1.060 СБ			
Изм.	Лист	№ докум.	Подп.	Дата	Стенд приборов	Лит.	Масса	Масштаб
Разраб.		Фельдман		11.06.80		Р	215,710	1:10
Пров.		Порсов			Сборочный чертеж	Лист 1	Листов 1	
Рук.груп.		Порсов		11.06.80		ГПИ ПМА г. Москва		
ГИП		Аксенов		11.06				
Н.контр.		Никитина		11.06				
Утв.		Витебский						

Копировал Фролова

Формат

Инв. № подл. | Подп. и дата | Взам. инв. № | Инв. № дубл. | Подп. и дата

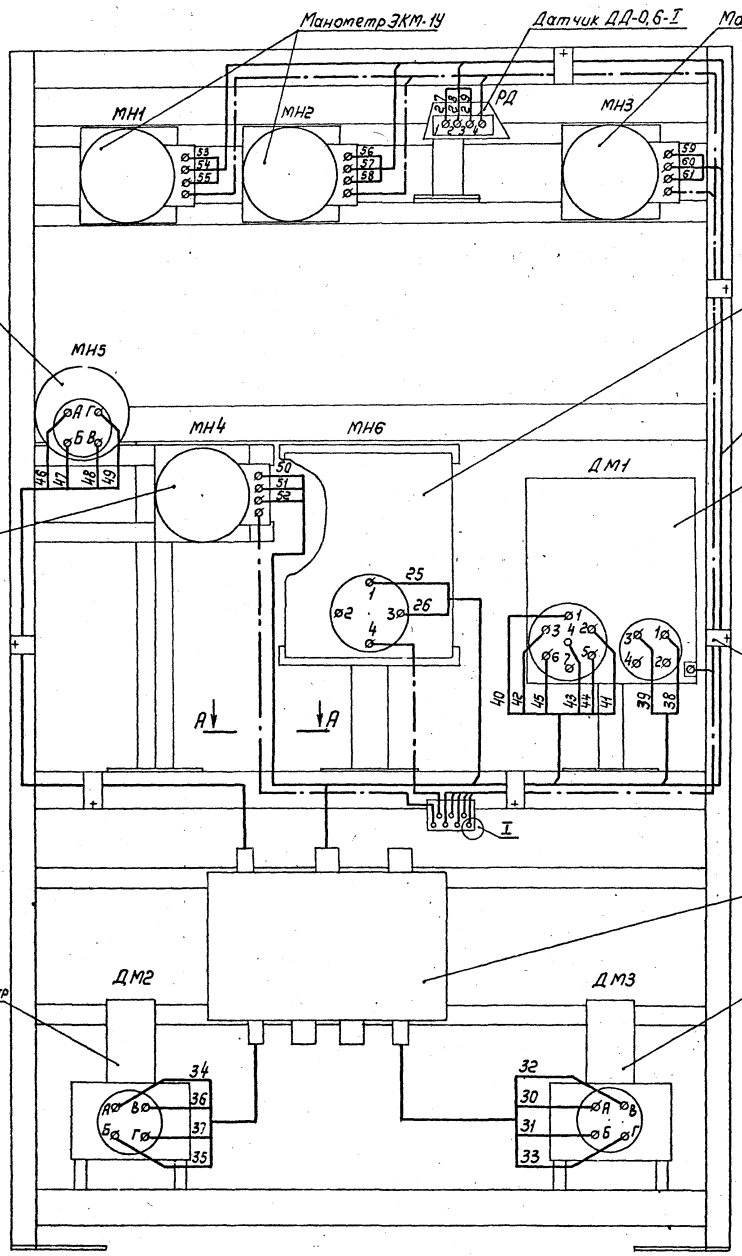

I
М1:1

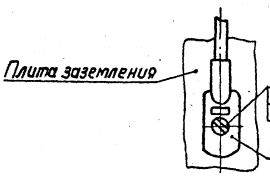

А-А
М1:1

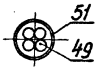

Условные обозначения:
ДМ- дифманометр
РД- реле давления
МН- манометр

ЕСКД

					4.903-11 В1.060 МЭ		
Изм.	Лист	№ докум.	Подпись	Дата			
Разраб.		Фельдман			Стенд приборов	Лит.	Масса	Масштаб
Пров.		Порсов				Р		
Рук.гр.		Порсов			Электромонтажный чертеж	Лист 1	Листов 2
ГИП		Аксенов				ГПИ ПМА г. Москва	
Н.контр.		Никитина					
Утв.		Витовский					

Копировал Белова

Формат А2

Инв.№подл. | Подпись и дата | Взам.инв.№ | Инв.№дубл. | Подпись и дата

Серия 4.903-11 Выпуск 1 Альбом №2 ч2.
4.903-1181-А2

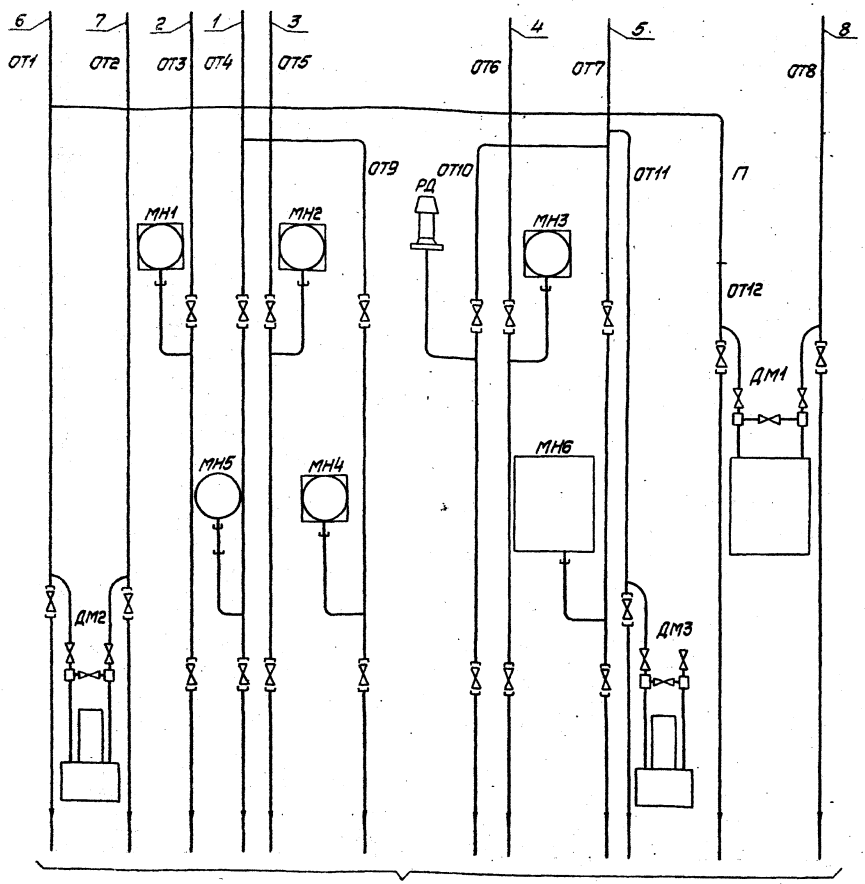

Поз. обозначение	Наименование	Кол.	Примечание
ОТ3, ОТ5, ОТ6	Отвод черт. №4.903-1181.070	3	
ОТ4	Отвод черт. №4.903-1181.072	1	
ОТ7	Отвод черт. №4.903-1181.078	1	
ОТ8	Отвод черт. №4.903-1181.074	1	
ОТ9	Отвод черт. №4.903-1181.073	1	
ОТ10	Отвод черт. №4.903-1181.071	1	
ОТ11	Отвод черт. №4.903-1181.077	1	
ОТ12	Отвод черт. №4.903-1181.079	1	
П	Патрубок черт. №4.903-1181.060.01	1	

Поз. обозначение	Наименование	Кол.	Примечание
РД	Датчик реле давления ДД-0,6-I-I ТУ25.02-1384-73	1	
ДМ1	Дифманометр ДСП-778Н ТУ25.02-1589-73	1	См. таблицу
ДМ2	Дифманометр ДМ 23573 ТУ25.05-1489-73	1	Пределы измерения от -315мм. вод. ст. до +315мм. вод. ст.
ДМ3	Дифманометр ДМ 23573 ТУ25.05-1489-73	1	Пределы измерения 0-0,4кгс/см²
МН1...МН4	Манометр ЭКМ-1У ТУ25.02.31-75	4	
МН5	Манометр МЭД 22364 ТУ07-206-67	1	
МН6	Манометр МТС-711 ТУ25.02-14-1962-76	1	
ОТ1	Отвод черт. №4.903-1181.075	1	
ОТ2	Отвод черт. №4.903-1181.076	1	

Обозначение	ДМ1
4.903-1181.060	Шкала от 0 до 160 см
-01	Шкала от 0 до 250 см

Условные обозначения:
ДМ – дифманометр
ОТ – отвод
П – патрубок
РД – реле давления
МН – манометр

ЕСКД

Изм.	Лист	№ докум.	Подп.	Дата
Разраб.		Фельдман		11.06.80
Пров.		Порсов		11.06.80
Рук. гр.		Порсов		
ГИП		Аксенов		11.06
Н. контр.		Никитина		01.06.80
Утв.		Витебский		

4.903-1181.060 Г4

Стенд приборов
Схема гидравлическая соединений

Лит.	Масса	Масштаб
Р	–	–

Лист 1 Листов 1

ГПИ ПМА
г. Москва

Инв. № подл. | Подп. и дата | Взам. инв. № | Инв. № дубл. | Подп. и дата

Копировал Аникина

Формат 22

Серия 4.903-11 Выпуск 1 Альбом №2 ч.2.

4.903-11В1-А2

Формат	Зона	Поз.	Обозначение	Наименование		Примечание
				Документация		
22			4.903-11В1.062 СБ	Сборочный чертеж		
22			4.903-11В1.062 МЭ	Электромонтажный чертеж		
22			4.903-11В1.062 Г4	Схема гидравлическая соединений		
				Сборочные единицы		
11		1	4.903-11В1.067	Статив	1	
11		2	4.903-11В1.074	Отвод	1	
11		3	4.903-11В1.078	Отвод	1	
11		4	4.903-11В1.079	Отвод	1	
11		5	4.903-11В1.080	Подставка приборов	1	
11		6	4.903-11В1.084	Отвод	1	
11		7	4.903-11В1.085	Отвод	1	
11		8	4.903-11В1.086	Отвод	1	
11		9	4.903-11В1.090	Отвод	1	
11		10	4.903-11В1.091	Отвод	1	
11		10	4.903-11В1.092	Отвод	1	
				Детали		
11		12	4.903-11В1.062.01	Патрубок	1	

ЕСКД

4.903-11В1.062

Изм.	Лист	№ докум.	Подп.	Дата
Разраб.	Фельдман			11.06.80
Пров.	Порсов			11.06.80
ГИП	Аксенов			11.06
Н.контр.	Никитина			01.07.80
Утв.	Витебский			

Стенд приборов

Лит	Лист	Листов
Р	1	6

ГПИ ПМА г. Москва

Подп. и дата | Инв. № дубл. | Взам. инв. № | Подп. и дата | Инв. № подл.

Копировал Селиванова Формат 11

4.903-11В1-А2

Формат	Зона	Поз.	Обозначение	Наименование	Кол.	Примечание
64		13	4.903-11В1.062.02	Поперечина		
				Швеллер 32х16		
				ТУ36.1113-75		
				ℓ=1194±1мм	2	2,30кг
64		14	4.903-11В1.062.03	Поперечина		
				Швеллер ШП60х35		
				ТУ36.1113-75		
				ℓ=1194±1мм	2	5,30кг
				Стандартные изделия		
				Болты ГОСТ 7798-70		
		15		М6х20.36.016	24	
		16		М8х20.36.016	14	
		17		М10х20.36.016	8	
		18		Винт М6х25.36.029		
				ГОСТ 1491-72	4	
				Гайки ГОСТ 5915-70		
		19		М6.4.016	28	
		20		М8.4.016	14	
		21		М10.4.016	8	
				Шайбы ГОСТ 11371-78		
		22		6.01.05	28	
		23		8.01.05	14	
		24		10.01.05	8	
		25		Шайба 6.65Г029		
				ГОСТ 64.02-70	4	
		26		Коллектор		
				ТК4-507-69		
				ℓ=1150мм	1	
		27		Кронштейн К2		
				ТК4-467-70	1	

4.903-11В1.062 Лист 2

Изм. | Лист | № докум. | Подп. | Дата

Копировал Селиванова Формат 11

4.903-11В1-А2

Формат	Зона	Поз.	Обозначение	Наименование	Кол.	Примечание
				Прочие изделия		
		28		Скоба СО-14		
				ТУ36.1086-76	18	
		29		Рамка для надписей		
				РПМ 66х26		
				ТУ36.1130-74	7	
		30		Подставка ДСС		
				ТУ36.1227-72	1	
		31		Коробка соединительная КСП-30		
				ТУ36.1763-76	1	
		32		Манометр МТС-711		
				Пределы измерения		
				0÷0,6кГс/см²		
				ТУ25.02-14-1962-76	1	
		33		Дифманометр		
				ДМ23573		
				Пределы измерения		
				0÷0,4кГс/см²		
				ТУ25.05-1489-73	1	
		34		Дифманометр		
				ДМ23573		
				Пределы измерения		
				±315мм. вод. ст.		
				ТУ25.05-1489-73	1	
		35		Датчик реле давления ДД-0,6-11		
				ТУ25.02-1384-73	1	

4.903-11В1.062 Лист 3

Изм. | Лист | № докум. | Подп. | Дата

Копировал Селиванова Формат 11

4.903-11В1-А2

Формат	Зона	Поз.	Обозначение	Наименование	Кол.	Примечание
		36		Манометр ЭКМ		
				Пределы измерения		
				0÷40кГс/см²		
				ТУ25.02.31-75	1	
		37		Манометр МЭД22364		
				Пределы измерения		
				0÷40кГс/см²		
				ТУ25.05.1617-74	1	
				Переменные данные для исполнений		
				4.903-11В1.062		
				Прочие изделия		
		38		Дифманометр ДСП-778Н		
				Пределы измерения		
				0÷160см		
				ТУ25.02-1589-73	1	
				4.903-11В1.062-01		
				Прочие изделия		
		38		Дифманометр		
				ДСП-778Н		
				Пределы измерения		
				0÷250см		
				ТУ25.02-1589-73	1	

4.903-11В1.062 Лист 4

Изм. | Лист | № докум. | Подп. | Дата

Копировал Селиванова Формат 11

Серия 4.903-11В Выпуск 1 Альбом №2 ч.2.
4.903-1181-А2

Формат	Зона	Поз.	Обозначение	Наименование	Кол.	Примечание
				Устанавливаются		
				по 4.903-1181.062 МЭ		
				Стандартные изделия		
		40		Винт 2М6х16		
				ГОСТ 17473-72	4	
		41		Гайка М6.4.016		
				ГОСТ 5915-70	4	
		42		Шайба 6.01.05		
				ГОСТ 11371-78	4	
		43		Наконечник 4-6,5		
				ГОСТ 7386-70	4	
				Прочие изделия		
				Вводы кабельные		
				ТУ36.1764-78		
		44		ВК12	2	
		45		ВК22	1	
		46		Лента К-226 с кнап.		
				ками К-227		
				ТУ36.1446-70	2м	
		47		Соединитель СМК-18		
				ТУ36.1125-75	2	

Инв.№подл. | Подп. и дата | Взам.инв.№ | Инв.№дубл. | Подп. и дата

Изм. Лист № докум. Подп. Дата

4.903-1181.062

Лист 5

Копировал Селиванова Формат А4

Формат	Зона	Поз.	Обозначение	Наименование	Кол.	Примечание
				Материалы		
		48		Провод ПГВ 1х1		
				ГОСТ 6323-71	25м	
		49		Трубка ПХВ ф12		
				ГОСТ 19034-73	2м	

4.903-1181-А2

Инв.№подл. | Подп. и дата | Взам.инв.№ | Инв.№дубл. | Подп. и дата

Изм. Лист № докум. Подп. Дата

4.903-1181.062

Лист 6

Копировал Селиванова Формат А4

4.903-1181.062 МЭ

4.903-1181-А2

Соединительная коробка КСП-30

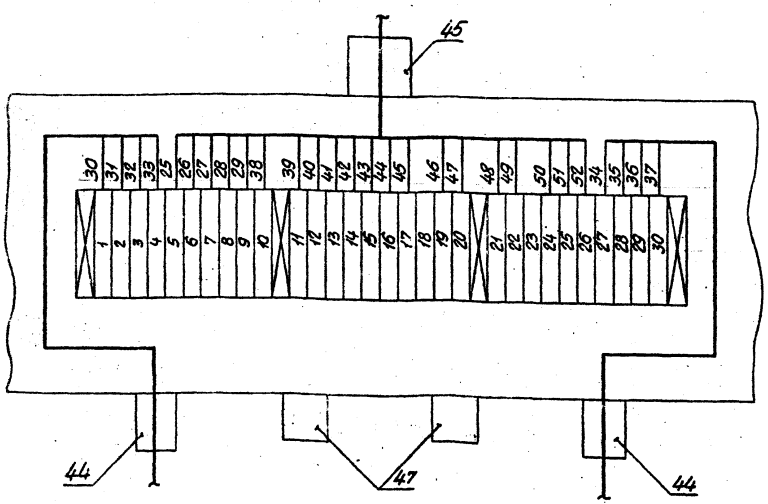

Инв.№подл. | Подп. и дата | Взам.инв.№ | Инв.№дубл. | Подп. и дата

Изм. Лист № докум. Подп. Дата

4.903-1181.062 МЭ

Лист 2

Копировал Селиванова Формат А2

4.903-11В1.062СБ

Серия 4.903-11 Выпуск 1 Альбом №2.42.
4.903-11В1-А2

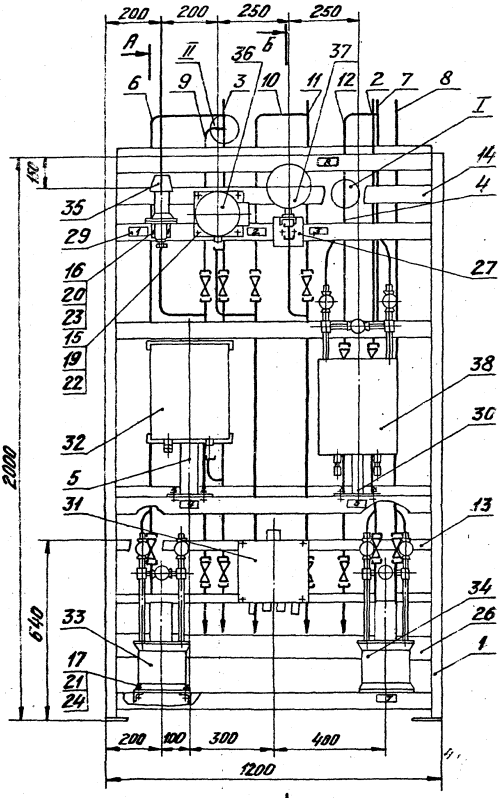

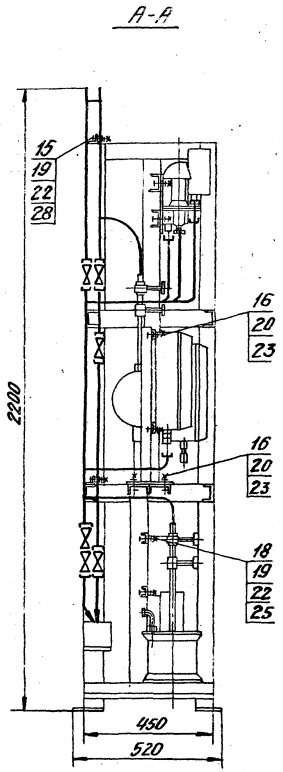

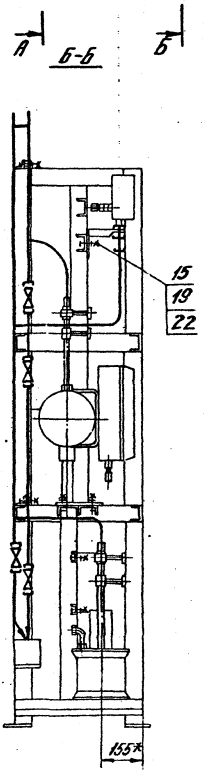

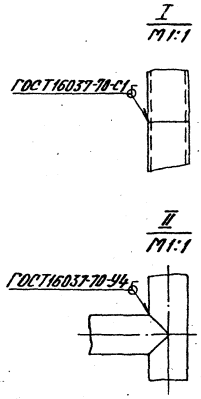

Таблица 2

№ рамки	Надпись
1	Давление пара в деаэраторе
2	Давление воды в трубопроводе питательной воды к экономайзерам
3	Давление пара в деаэраторе
4	Уровень воды в деаэраторе
5	Давление пара в деаэраторе
6	Уровень воды в деаэраторе
7	См. таблицу 1

Таблица 1

Обозначение	Надпись в рамке 8
4.903-11В1.062	КБДПУ50-76
	КБДПУ25-76
-01	КБДПУ100-120
	КБДПУ100-76

1. Размеры для справок.
2. Технические требования по 4.903-11.000ТУ.

ЕСКД

					4.903-11В1.062СБ			
Изм.	Лист	N докум.	Подп.	Дата	Стенд приборов Сборочный чертеж	Лит.	Масса	Масштаб
Разраб.	Фельдман			11.06.80		Р	196,00	1:10
Пров.	Порсов			11.06.80		Лист	Листов 1	
Рук.груп.	Порсов			11.06.80				
ГИП	Аксенов			11.06		ГПИ ПМА г. Москва		
Н.контр.	Никитина			11.06.80				
Утв.	Витебский							

Копировал Фролова

Формат 22

Инв.№ подл. | Подп. и дата | Взам.инв.№ | Инв.№ дубл. | Подп. и дата

4.903-1181.062МЭ

Серия 4.903-11 Выпуск 1 Альбом №2. ч2.
4.903-1181-А2

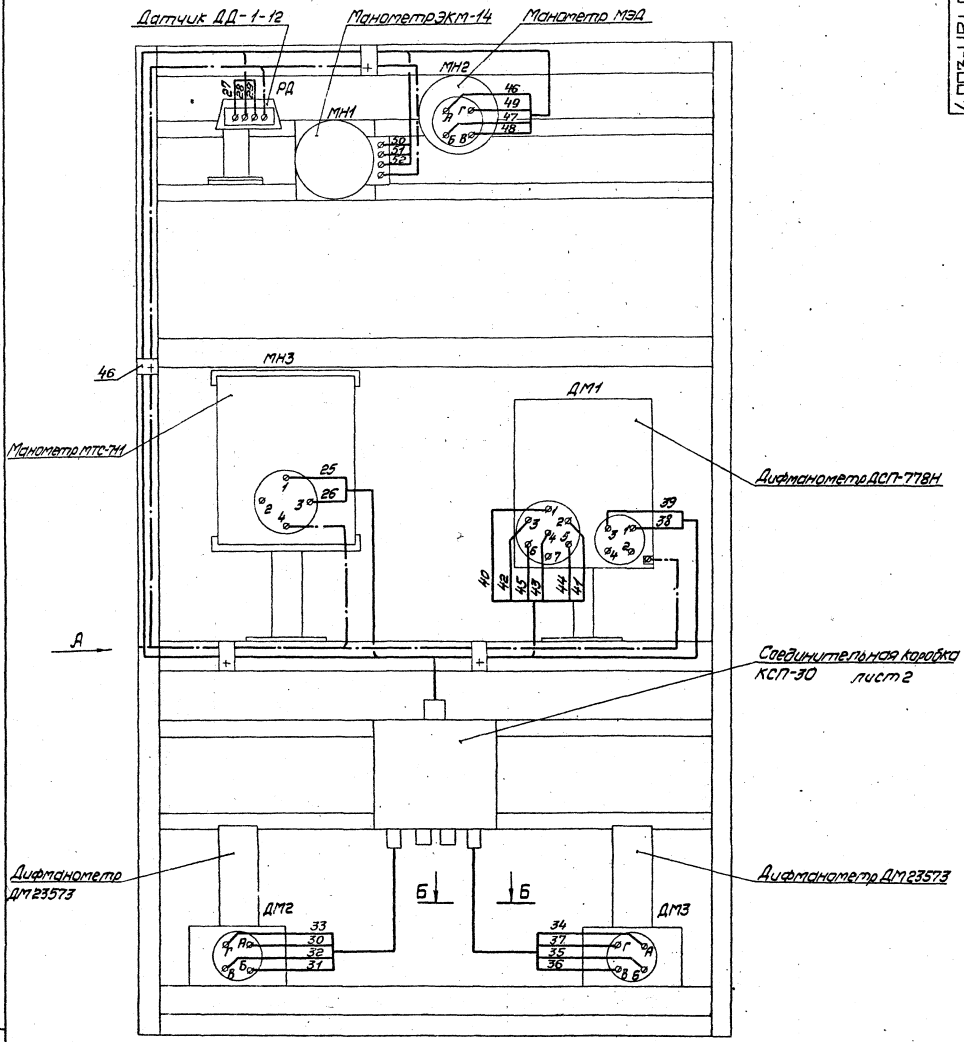

Условные обозначения:
ДМ- дифманометр
РД- реле давления
МН- манометр

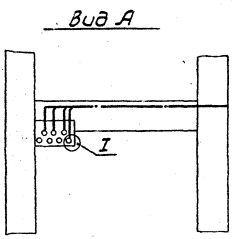

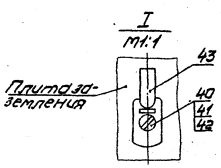

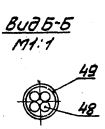

ЕСКД

					4.903-1181.062 МЭ			
Изм.	Лист	№ докум.	Подп.	Дата	Стенд приборов	Лит.	Масса	Масштаб
Разраб.		Фельдман		11.06.81		Р		1:5
Пров.		Порсов		12.06.81	Электромонтажный чертеж	Лист 1	Листов 2	
Рук.груп.		Порсов				ГПИ ПМА г. Москва		
ГИП		Аксенов		11.06				
Н.контр.		Никитина		01.07.81				
Утв.		Витебский						

Инв. № подл. | Подп. и дата | Взам. инв. № | Инв. № дубл. | Подп. и дата

Копировал

Формат 22

4.903-11В1.062 Г4

Серия 4.903-11 Выпуск 1 Альбом №2.4.2
4.903-11В1-А2

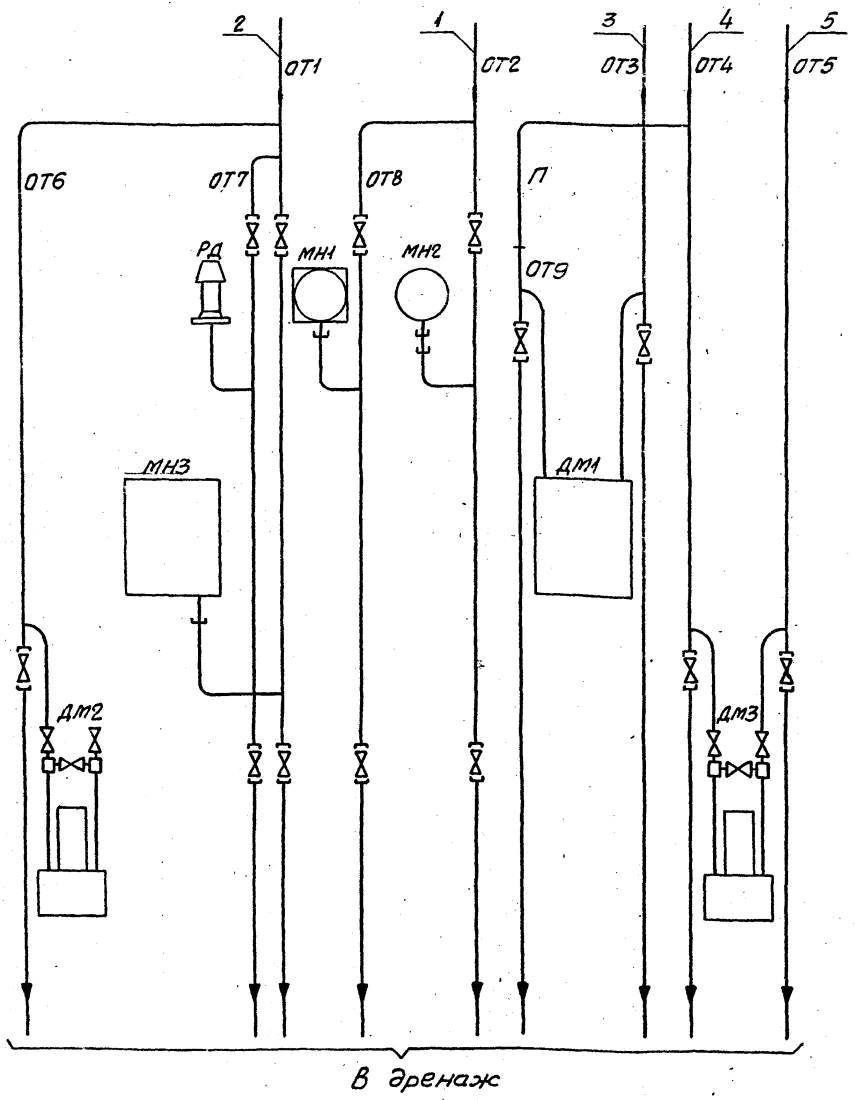

Поз. Обозначение	Наименование	Кол.	Примечание
ОТ3	Отвод черт. №4.903-11В1.074	1	
ОТ4	Отвод черт. №4.903-11В1.085	1	
ОТ5	Отвод черт. №4.903-11В1.086	1	
ОТ6	Отвод черт. №4.903-11В1.084	1	
ОТ7	Отвод черт. №4.903-11В1.090	1	
ОТ8	Отвод черт. №4.903-11В1.091	1	
ОТ9	Отвод черт. №4.903-11В1.079	1	
П	Патрубок черт. №4.903-11В1.062.01	1	

Поз. Обозначение	Наименование	Кол.	Примечание
РД	Датчик реле давления ДД-1-12 ТУ25.02-1384-73	1	
ДМ1	Дифманометр ДСП-778Н ТУ25.02-1589-73	1	
ДМ2	Дифманометр ДМ 23573 ТУ25.05-1489-73	1	Пределы измерения 0-0,4 кгс/см²
ДМ3	Дифманометр ДМ23573 ТУ25.05-1489-73	1	Пределы измерения от -315 мм. вод. ст. до +315 мм. вод. ст.
МН1	Манометр ЭКМ-1У ТУ25.02.31-75	1	
МН2	Манометр МЭД 22364 ТУ07-206-67	1	
МН3	Манометр МТС-711 ТУ25.02-14-1962-76	1	
ОТ1	Отвод черт. №4.903-11В1.078	1	
ОТ2	Отвод черт. № 4.903-11В1.092	1	

Обозначение	ДМ1
4.903-11В1.062	Шкала от 0 до 160 см
-01	Шкала от 0 до 250 см

Условные обозначения:
ДМ- дифманометр
ОТ- отвод
П- патрубок
РД-реле давления
МН- манометр

ЕСКД

Изм.	Лист	№ докум.	Подп.	Дата
Разраб.		Фельдман		11.06.82
Пров.		Порсов		
Рук.груп.		Порсов		11.06.82
ГИП		Аксёнов		11.06
Н.контр.		Никитина		
Утв.		Витебский		

4.903-11В1.062 Г4

Стенд приборов
Схема гидравлическая соединений

Лит.	Масса	Масштаб
Р		

Лист | Листов 1

ГПИ ПМА
г. Москва

Инв. № подл. | Подп. и дата | Взам. инв. № | Инв. № дубл. | Подп. и дата

Копировал Селиванова

формат

Серия 4.903-11 Выпуск 1 Альбом №2 ч.2
4.903-1181-А2

Формат	Зона	Поз.	Обозначение	Наименование	Кол.	Примечание
				Документация		
12			4.903-1181.063 СБ	Сборочный чертеж		
22			4.903-1181.063 ЭЗ	Схема электрическая принципиальная		
22			4.903-1181.063 МЭ	Электромонтажный чертёж		
				Стандартные изделия		
				Болты ГОСТ 7798-70		
		1		М6х20.36.016	8	
		2		М12х30.36.016	4	
				Гайки ГОСТ 5915-70		
		3		М6.4.016	8	
		4		М12.4.016	4	
				Шайбы ГОСТ 11371-78		
		5		6.01.05	8	
		6		12.01.05	4	
		7		Шайба 12.65Г.029		
				ГОСТ 6402-70	4	

ЕСКД

4.903-1181.063

Изм.	Лист	№ докум.	Подп.	Дата
Разраб.	Фельдман			
Пров.	Сапожников			
Гип.	Аксенов			
Н. контр.	Никитина			
Утв.	Витебский			

Стойка исполнительного механизма

Лит. Б | Лист 1 | Листов 4

ГПИ ПМА г. Москва

Копировал. Формат 11.

4.903-1181-А2

Формат	Зона	Поз.	Обозначение	Наименование	Кол.	Примечание
				Прочие изделия		
		8		Коробка соединительная КСК-32		
				ТУ36.1753-75	1	
		9		Механизм электрический однооборотный МЭОК-25/100-2		
				ТУ25.02.1612-75	1	
		10		Пускатель магнитный, реверсивный с тормозным устройством ПМРТ-69-1		
				ТУ25.02.051554-76	1	
		11		Рамка РПМ 65х26		
				ТУ36.1130-74	1	
				Переменные данные для исполнений		
				4.903-1181.063		
				Сборочные единицы		
11		12	4.903-1181.068	Стойка	1	

4.903-1181.063 Лист 2

Копировал. Формат 11.

4.903-1181-А2

Формат	Зона	Поз.	Обозначение	Наименование	Кол.	Примечание
				4.903-1181.063-01		
				Сборочные единицы		
11		12	4.903-1181.068-01	Стойка	1	
				4.903-1181.063-02		
				Сборочные единицы		
11		12	4.903-1181.068-02	Стойка	1	

4.903-1181.063 Лист 3

Копировал. Формат 11.

4.903-1181-А2

Формат	Зона	Поз.	Обозначение	Наименование	Кол.	Примечание
				Устанавливают по 4.903-1181.063 МЭ		
				Стандартные изделия		
		14		Болт М6х20.36.016		
				ГОСТ 7798-70	8	
		15		Гайка М6.4.016		
				ГОСТ 5915-70	8	
		16		Шайба 6.01.05		
				ГОСТ 11371-78	8	
				Прочие изделия		
		19		Скоба СО-27		
				ТУ36.1086-76	8	
				Соединители		
				ТУ36.1125-75		
		20		СМК-12	1	
		21		СМК-15	3	
		22		СМК-18	3	
				Материалы		
		23		Провод ПГВ 1х1мм²		
				ГОСТ 6323-71	30м	
				Металлорукав		
				ОТУ22.118-66		
		24		РЗ-Ц-Х-15	1м	
		25		РЗ-Ц-Х-18	3м	

4.903-1181.063 Лист 4

Копировал. Формат 11.

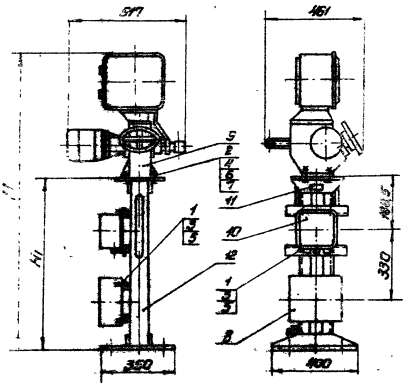

Обозначение	H1, мм	H, мм	Масса, кг
4.903-1181.063	800	1575	73,8
-01	1000	1575	76,0
-02	1200	1775	78,2

Размеры для справок.

ЕСКД

				4.903-1181.063 СБ	
Изм.	Лист	№ докум.	Подп.	Дата	
Разраб.	Борзов				Стойка исполнит. нового механизма
Пров.	Борзов				
Т.контр.	Борзов				
Н.контр.	Аксенов				Сборочный чертеж.
Утв.	Аксенов				
Литер	Масса	Масштаб			
		1:10			
Лист 1	Листов 1				
ГПИ ПМА г. Москва					

Копировал Формат А2

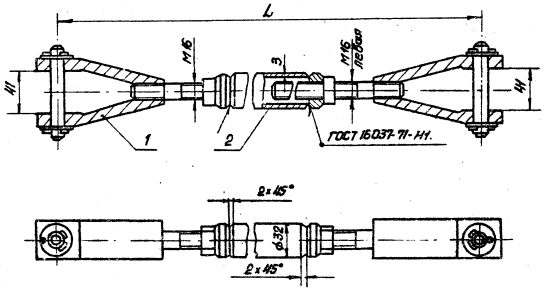

Обозначение	L, мм	Масса, кг
4.903-1181.064	620	3,4
-01	745	4,1
-02	770	4,24
-03	695	3,83
-04	585	3,22
-05	545	3,0
-06	720	3,96

1. Размеры для справок.
2. Неуказанные предельные отклонения размеров: валов - h14, отверстий - H14, остальных ± IT14/2.

ЕСКД

				4.903-1181.064СБ	
Изм.	Лист	№ докум.	Подп.	Дата	
Разраб.	Борзов				Штанга
Пров.	Борзов				
Т.контр.	Аксенов				Сборочный чертеж.
Н.контр.	Аксенов				
Утв.	Аксенов				
Литер	Масса	Масштаб			
		1:2			
Лист 1	Листов 1				
ГПИ ПМА г. Москва					

Копировал Формат А2

Альбом 4.903-1Н Выпуск 1 Альбом 12. ч.2.
4.903-1181.ВЕ
4.903-1181.ВЕ
Инв.№ подл. | Подп. и дата | Взам. инв.№ | Инв.№ дубл. | Подп. и дата

4.903-11В1.06333

Серия 4.903-11 Выпуск 1 Альбом №2 ч.2.
4.903-11В1-А2

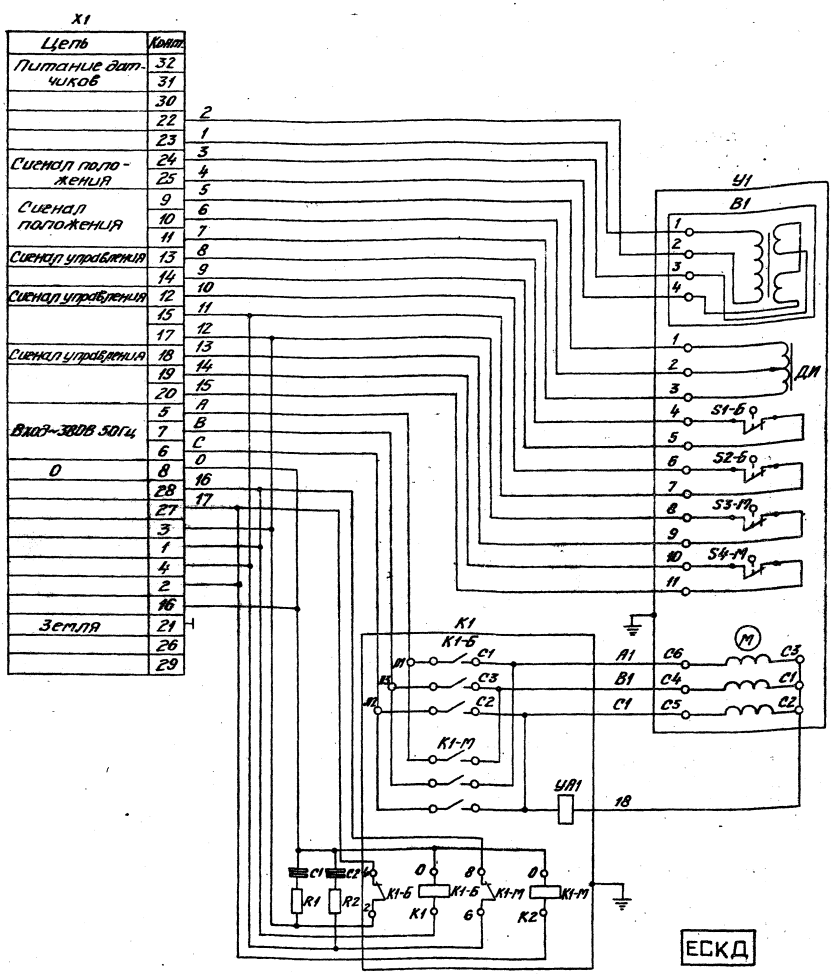

Поз. обозначение	Наименование	Кол.	Примечание
X1	Коробка соединительная		
	КСК-32 ТУ36.1753-75	1	

Поз. обозначение	Наименование	Кол.	Примечание
*R1,R2	Резистор 0,25-100±0,5%	2	
*C1,C2	Конденсатор 0,1мкф 250В	2	
К1	Пускатель магнитный		
	ПМРТ-61-1 ТУ25.02.051554-76	1	
У1	Механизм электрический		
	однооборотный МЭОК-25/100-2		
	ТУ25.03.1612-75	1	
X1	Коробка соединительная		
	КСК-32 ТУ36.1753-75	1	

* Поставляются комплектно с регулятором Р-25 по проекту автоматизации.

Изм.	Лист	№ докум.	Подп.	Дата
Разраб.		Порсов		
Пров.		Яксенов		
Рукоп.		Порсов		11.88
ГИП		Яксенов		
Н.контр.		Никитина		
Утв.		Витебский		

4.903 11В1.06333

Стойка исполнительного механизма. Схема электрическая принципиальная

Лит.	Масса	Масштаб
Р		

Лист | Листов 1

ГПИ ПМА
г. Москва

Копировал Фролова

Формат 22

Инв.№ подл. | Подп. и дата | Взам. инв.№ | Инв.№ дубл. | Подп. и дата

4.903-11В1-063МЭ

Серия 4.903.11
Выпуск 1 4.903-11В1-А2
Альбом л.2. ч.2.

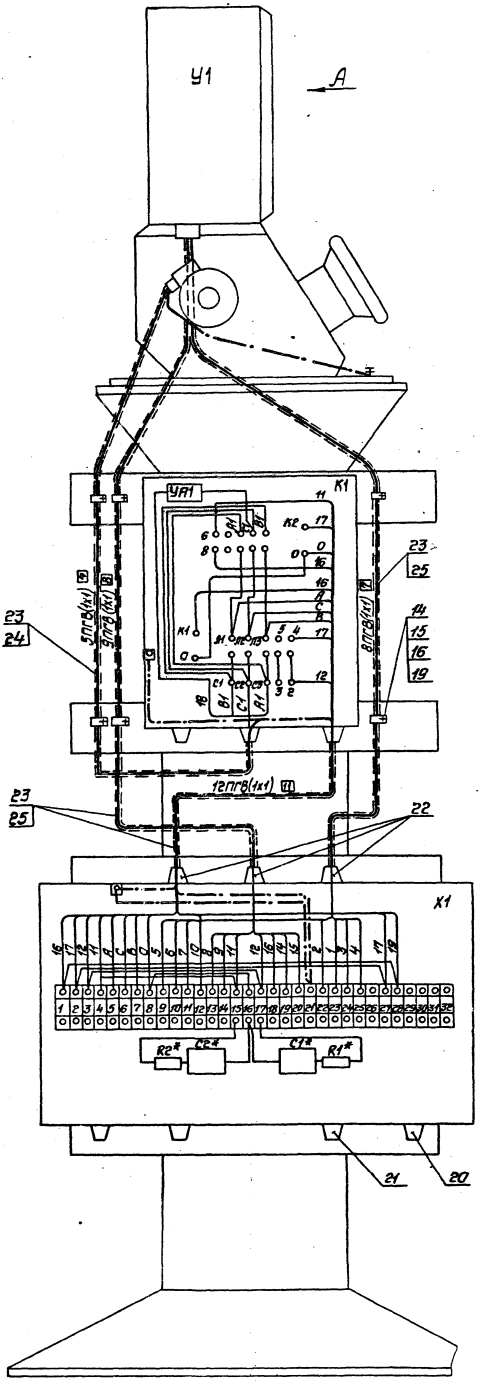

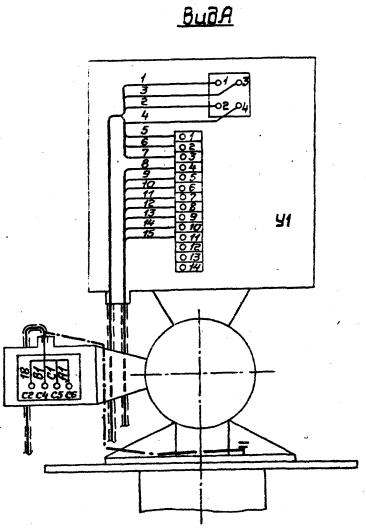

* Поставляются комплектно с регулятором Р-25 по проекту автоматизации

ЕСКД

Изм.	Лист	N докум.	Подп.	Дата	4.903-11В1.063МЭ	
Разраб.		Фельдман			Стойка исполнительного механизма Электромонтажный чертеж	Лит. / Масса / Масштаб
Пров.		Порсов				Р / – / –
Рук.гр.уч.		Порсов				Лист / Листов 1
ГИП		Аксенов				ГПИ ПМА г. Москва
Н.контр.		Никитина				
Утв.		Витебский				Формат 22

Копировал

Инв. № подл. | Подп. и дата | Взам. инв. № | Инв. № дубл. | Подп. и дата

Серия 4.903-11 Выпуск 1 Альбом №2 ч.2.
4.903-1181-А2

4.903-1181.065 СБ

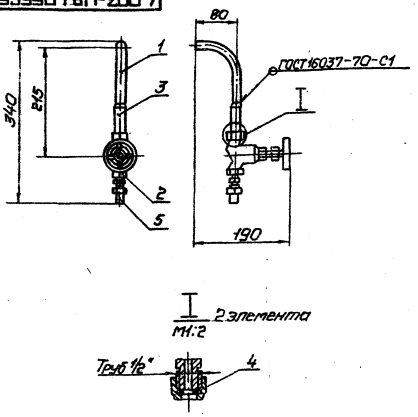

Размеры для справок

ЕСКД

Изм.	Лист	№ докум.	Подп.	Дата
Разраб.		Пагнина		
Пров.		Порсов		
Рук.груп.		Порсов		
ГИП		Аксенов		
Н.контр.		Никитина		
Утв.		Витебский		

4.903-1181.065 СБ

Отборное устройство уровнемера
Сборочный чертеж

Лит.	Масса	Масштаб
Р	1,1	1:5

Лист | Листов 1

ГПИ ПМА
г. Москва

Инв. № подл. | Подп. и дата | Взам. инв. № | Инв. № дубл. | Подп. и дата

4.903-1181-А2

Формат	Зона	Поз.	Обозначение	Наименование	Кол.	Примечание
				Документация		
11			4.903-1181.065 СБ	Сборочный чертеж		
				Детали		
11		1	4.903-1181.065.01	Колено	1	
				Стандартные изделия		
		2		Вентиль 15КЧ18П		
				Ду15мм ГОСТ 18161-72	1	
				Прочие изделия		
		3		Штуцер Ш4-Труб 1/2"		
				ТУ36.1286-74	1	
		4		Прокладка 10х18		
				ТУ1103-74	1	
		5		Соединитель		
				НСВ 14х1/2"		
				ТУ36.1104-75	1	

ЕСКД

Изм.	Лист	№ докум.	Подп.	Дата
Разраб.		Пагнина		
Пров.		Порсов		
ГИП		Аксенов		
Н.контр.		Никитина		
Утв.		Витебский		

4.903-1181.065

Отборное устройство уровнемера

Лит.	Лист	Листов
Р	1	1

ГПИ ПМА
г. Москва

Инв. № подл. | Подп. и дата | Взам. инв. № | Инв. № дубл. | Подп. и дата

4.903-1181.065 СБ

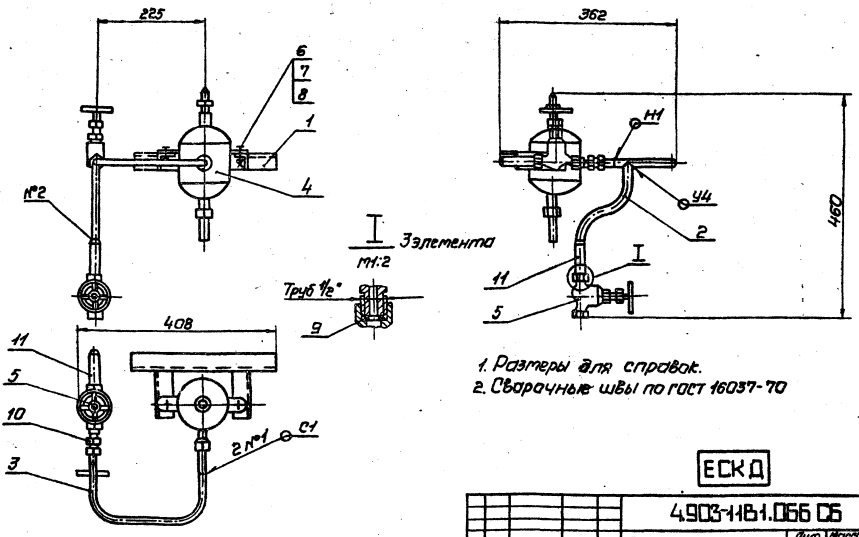

1. Размеры для справок.
2. Сварочные швы по ГОСТ 16037-70

ЕСКД

Изм.	Лист	№ докум.	Подп.	Дата
Разраб.		Порсов		
Пров.		Сапожников		
Рук.груп.		Порсов		
ГИП		Аксенов		
Н.контр.		Никитина		
Утв.		Витебский		

4.903-1181.065 СБ

Отборное устройство уровнемера
Сборочный чертеж.

Лит.	Масса	Масштаб
Р	8,2	1:5

Лист | Листов 1

ГПИ ПМА
г. Москва

Инв. № подл. | Подп. и дата | Взам. инв. № | Инв. № дубл. | Подп. и дата

Копировал

Серия 4.903-11 Выпуск 1 Альбом №2 ч.2.
4.903-11В1-А2

Формат	Зона	Поз.	Обозначение	Наименование	Кол.	Примечание
				Документация		
А2			4.903-11В1.066 СБ	Сборочный чертеж		
				Сборочные единицы		
А1		1	4.903-11В1.081	Кронштейн	1	
				Детали		
А4		2	4.903-11В1.066.01	Утка	1	
А4		3	4.903-11В1.066.02	Отвод	1	
				Стандартные изделия		
		4		Сосуд СУМ63-1-а ГОСТ 14319-73	1	
		5		Вентиль 15к41вп Ду 15мм ГОСТ 18161-72	2	
		6		Болт М12х30.36.016 ГОСТ 7798-78	2	
		7		Гайка М12.4.016 ГОСТ 5915-70	2	
		8		Шайба 12.01.05 ГОСТ 11371-78	2	

ЕСКД

Изм.	Лист	№ докум.	Подп.	Дата
Разраб.		Порсев		11.84
Пров.		Аксенов		
ГИП		Аксенов		11.84
Н. контр.		Никитина		11.84
Утв.		Витовский		

4.903-11В1.066

Отборное устройство уравнемера

Лит. | Лист 1 | Листов 2

ГПИ ПМА г. Москва

Копировал Белова Формат А1

Формат	Зона	Поз.	Обозначение	Наименование	Кол.	Примечание
				Прочие изделия		
		9		Прокладка 10х18 ТУ36.1103-74	3	
		10		Соединитель НСВ 14х1/2" ТУ36.1104-75	1	
		11		Штуцер Шц-Труб1/2" ТУ36.1286-74	2	

4.903-11В1.066

Лист 2

Копировал Белова Формат А1

4.903-11В1-А2

Формат	Зона	Поз.	Обозначение	Наименование	Кол.	Примечание
				Документация		
А2			4.903-11В1.067СБ	Сборочный чертеж		
				Детали		
А1		1	4.903-11В1.067.01	Распорка	3	
А1		2	4.903-11В1.067.02	Распорка П-образная	1	
А1		3	4.903-11В1.067.03	Пята	4	
А1		4	4.903-11В1.067.04	Плита заземления	1	
Б4		5	4.903-11В1.067.05	Стойка Уголок 60х40х3 ГОСТ 19772-74 / Ст3 ГОСТ 535-79		
				ℓ= 2000±1мм	4	4,46кг
Б4		6	4.903-11В1.067.06	Уголок Уголок УП35х35 ТУ36.1113-75		
				ℓ= 1100±1мм	2	1,54кг
Б4		7	4.903-11В1.067.07	Опора Швеллер Ш60х35 ТУ36.1113-75		
				ℓ= 760±1мм	2	2,01кг
Б4		8	4.903-11В1.067.08	Опора Швеллер Ш60х35 ТУ36.1113-75		
				ℓ= 550±1мм	2	1,80кг

ЕСКД

Изм.	Лист	№ докум.	Подп.	Дата
Разраб.		Порсев		11.84
Пров.		Аксенов		
ГИП		Аксенов		11.84
Н. контр.		Никитина		11.84
Утв.		Витовский		

4.903-11В1.067

Статив

Лит. | Лист 1 | Листов 2

ГПИ ПМА г. Москва

Копировал Белова Формат А1

Формат	Зона	Поз.	Обозначение	Наименование	Кол.	Примечание
Б4		9	4.903-11В1.067.09	Опора Швеллер Ш60х35 ТУ36.1113-75 ℓ= 530±1мм	2	2,75кг
Б4		10	4.903-11В1.067.10	Основание Уголок УП60х40 ТУ36.1113-75 ℓ= 1185±1мм	2	1,97кг
Б4		11	4.903-11В1.067.11	Основание Швеллер Ш60х35 ТУ36.1113-75 ℓ= 1185±1мм	1	3,17кг
Б4		12	4.903-11В1.067.12	Основание Уголок УП35х35 ТУ36.1113-75 ℓ= 435±1мм	6	0,63кг
				Стандартные изделия		
		13		Болт М8х20.36.016 ГОСТ 7798-70	1	
		14		Гайка М8.4.016 ГОСТ 5915-70	1	
		15		Шайба 8.01.05 ГОСТ 11371-78	2	
		16		Шайба 8.65Г.029 ГОСТ 6402-70	1	

4.903-11В1.067

Лист 2

Копировал Белова Формат А1

4.903-11В1-А2

4.903-11В1.067С6

Серия 4.903-11 Выпуск 1 Альбом №2 ч.2.
4.903-11В1-А2

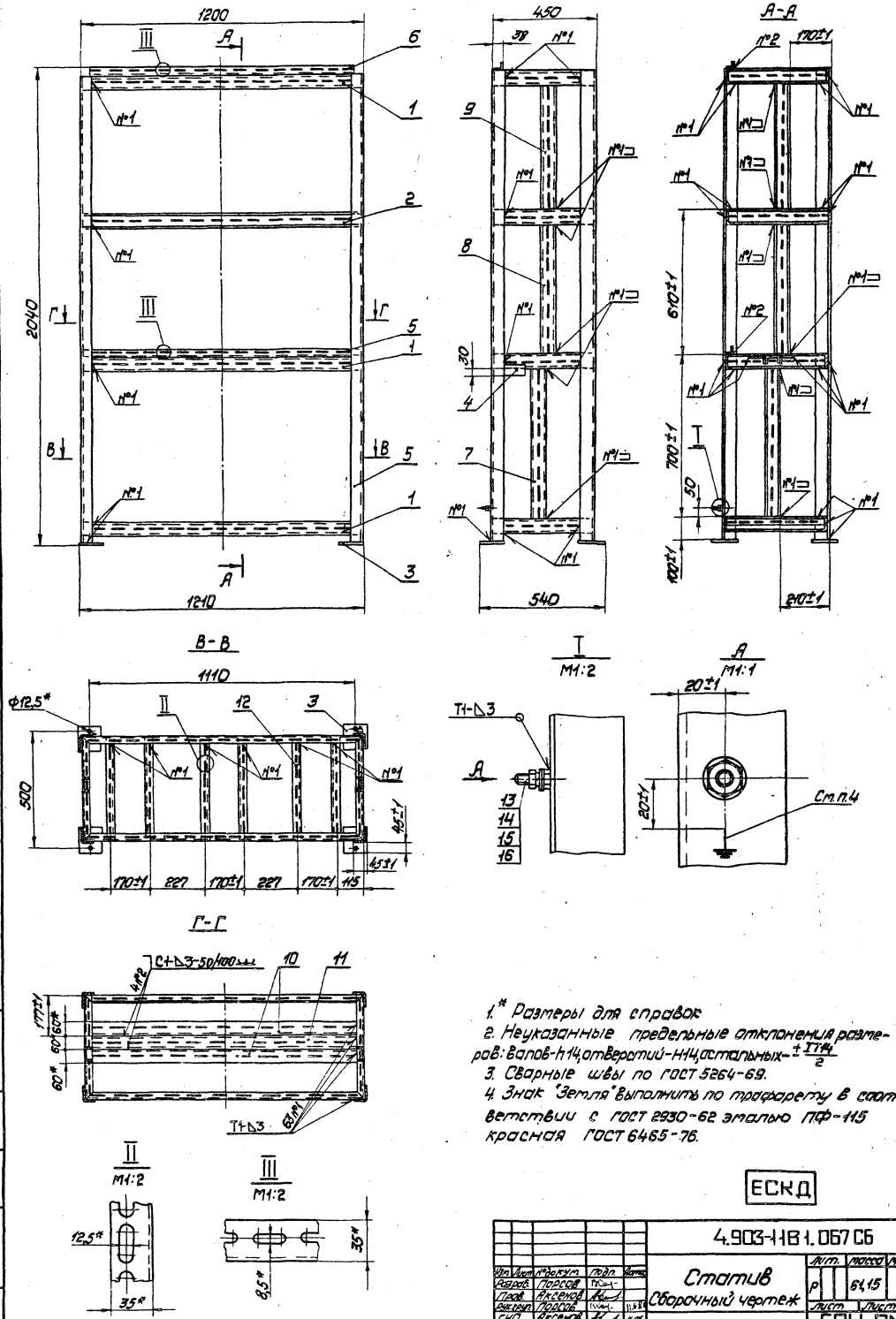

1.* Размеры для справок
2. Неуказанные предельные отклонения размеров: валов-h14, отверстий-H14, остальных-$\pm\frac{IT14}{2}$
3. Сварные швы по ГОСТ 5264-69.
4. Знак "Земля" выполнить по трафарету в соответствии с ГОСТ 2930-62 эмалью ПФ-115 красная ГОСТ 6465-76.

ЕСКД

Изм.	Лист	№докум.	Подп.	Дата	4.903-11В1.067С6		
Разраб.	Порсов				Статив Сборочный чертеж	Лит.	Масса	Масштаб
Пров.	Аксенов					Р	61,15	1:10
Рук.гр.	Порсов					Лист	Листов 1
Н.контр.	Аксенов					ГПИ ПМА г. Москва	
Утв.	Витебский						

Копировал

Формат 22

Серия 4.903-11 Выпуск 1 Альбом №2 ч.2.

4.903-1181-А2

Формат	Зона	Поз.	Обозначение	Наименование	Кол.	Примеч.
				Документация		
12			4.903-1181.068 СБ	Сборочный чертеж		
				Детали		
Б4		1	4.903-1181.068.02	Уголок		
				Уголок УП42х25		
				ТУ36.1113-75 L-300±2мм	4	0,15кг
				Стандартные изделия		
		2		Болт М8х20.36.016		
				ГОСТ 7798-70	1	
		3		Гайка М8.4.016		
				ГОСТ 5915-70	1	
		4		Шайба 8.01.05		
				ГОСТ 11371-78	2	
		5		Ребро 800-2/7-2		
				ТК4-3189-70	2	
		6		Скоба 800-1/5		
				ТК4-3189-70	2	
		7		Ребро 800 1/6-2		
				ТК4-5190-70	2	
		8		Плита П5 ТК4-3193-70	1	
		9		Плита П13 ТК4-3194-70	1	

ЕСКД

4.903-1181.068

Изм.	Лист	№ докум.	Подп.	Дата
Разраб.	Бань			11.06.84
Провер.	Порсов			
Н.контр.	Аксенов			01.07.84
Утв.	Витебский			

Стойка

Лит.	Лист	Листов
Р	1	2

ГПИ ПМА г. Москва

Инв. № подл. | Подп. и дата | Взам. инв. № | Инв. № дубл. | Подп. и дата

4.903-1181-А2

Формат	Зона	Поз.	Обозначение	Наименование	Кол.	Примеч.
				Переменные данные для исполнений		
				4.903-1181.068		
				Детали		
		10	4.903-1181.068.01	Швеллер	2	
				4.903.1181.068-01		
				Детали		
		10	4.903-1181.068.01-01	Швеллер	2	
				4.903-1181.068-02		
				Детали		
		10	4.903.1181.068.01-02	Швеллер	2	

4.903-1181.068

Лист 2

4.903-1181.068СБ

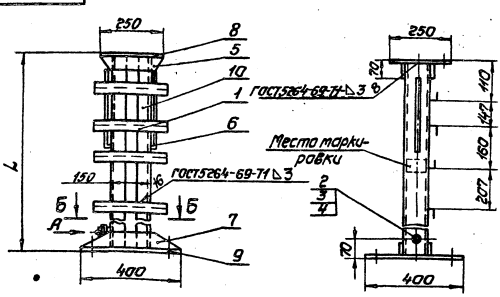

Обозначение	L, мм	Масса, кг
4.903-1181.068	800	23,41
-01	1000	25,63
-02	1200	27,85

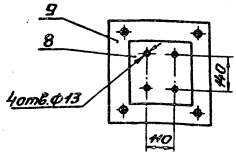

Вид А
М1:1

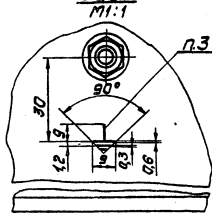

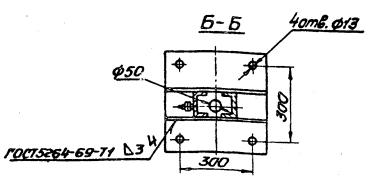

1. Размеры для справок.
2. Неуказанные предельные отклонения размеров: валов-h14; отверстий-H14, остальных-$\pm\frac{IT14}{2}$
3. Знак „Земля" нанести по трафарету в соответствии с ГОСТ2930-62 эмалью ПФ-115 красная ГОСТ 6465-76.

ЕСКД

4.903-1181.068СБ

Изм.	Лист	№ докум.	Подп.	Дата
Разраб.	Бань			11.06.84
Пров.	Порсов			
Рук.гр.	Порсов			
Н.контр.	Аксенов			
Утв.	Витебский			

Стойка
Сборочный чертеж

Лит.	Масса	Масштаб
Р	–	1:10

Лист | Листов 1

ГПИ ПМА г. Москва

Копировал | Формат

Формат	Зона	Поз.	Обозначение	Наименование	Кол.	Примечание
				Документация		
А4			4.903-11В1.070 СБ	Сборочный чертеж		
				Детали		
А1		1	4.903-11В1.070.01-03	Отвод	1	
А1		2	4.903-11В1.070.02-05	Патрубок	1	
Б4		3	4.903-11В1.070.03	Патрубок		
				Труба 14х2 ГОСТ 8734-75 / В20 ГОСТ 8733-74		
				ℓ = 800 ± 2 мм	1	0,492 кг
Б4		4	4.903-11В1.070.04	Патрубок		
				Труба 14х2 ГОСТ 8734-75 / В20 ГОСТ 8733-74		
				ℓ = 250 ± 2 мм	1	0,148 кг
				Стандартные изделия		
		5		Вентиль тип III		
				Ду15 ГОСТ 23230-78	2	
				Прочие изделия		
		6		Соединитель		
				НСВ 14 х К труб 1/2"		
				ТУ36.1404-75	4	
		7	ЕСКД	Соединитель НСН 14 х М20		
				ТУ36.1404-75	1	

Инв.№подл. | Подпись и дата | Взам.инв.№ | Инв.№дубл. | Подпись и дата

Изм.	Лист	№ докум.	Подп.	Дата
Разраб.		Фельдман		
Пров.		Порсов		
ГИП		Аксенов		
Н.контр.		Никитина		
Утв.		Витебский		

4.903-11В1.070

Отвод

Лит.	Масса	Масштаб
Р		

Лист	Листов

ГПИ ПМА г. Москва

Копировал Селиванова Формат А1

4.903-11В1.070СБ

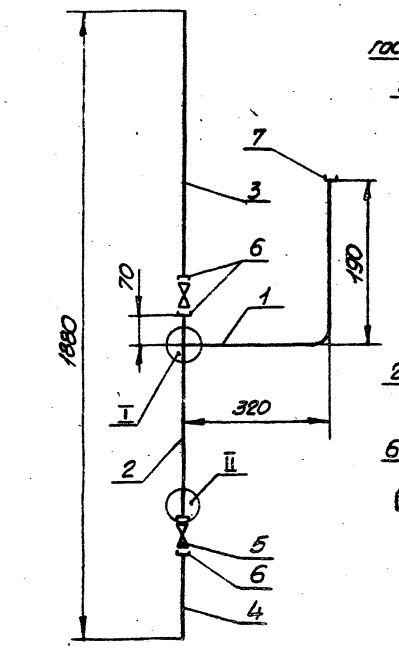

Размеры для справок

ЕСКД

4.903-11В1.070СБ

Отвод

Сборочный чертеж

Лит.	Масса	Масштаб
Р	3,145	1:10

Лист	Листов 1

ГПИ ПМА г. Москва

Копировал Селиванова Формат А1

Формат	Зона	Поз.	Обозначение	Наименование	Кол.	Примечание
				Документация		
А4			4.903-11В1.071 СБ	Сборочный чертеж		
				Детали		
А1		1	4.903-11В1.071.01	Патрубок	1	
А1		2	4.903-11В1.070.01-04	Отвод	1	
А1		3	4.903-11В1.070.02-05	Патрубок	1	
Б4		4	4.903-11В1.071.02	Патрубок		
				Труба 14х2 ГОСТ 8734-75 / В20 ГОСТ 8733-74		
				ℓ = 250 ± 2 мм	1	0,15 кг
				Стандартные изделия		
		5		Вентиль тип III		
				Ду15 ГОСТ 23230-78	2	
				Прочие изделия		
		6		Соединитель		
				НСВ 14 х К труб 1/2"		
				ТУ36.1404-75	4	

ЕСКД

Инв.№подл. | Подпись и дата | Взам.инв.№ | Инв.№дубл. | Подпись и дата

Изм.	Лист	№ докум.	Подп.	Дата
Разраб.		Фельдман		
Пров.		Порсов		
ГИП		Аксенов		
Н.контр.		Никитина		
Утв.		Витебский		

4.903-11В1.071

Отвод

Лит.	Масса	Масштаб
Р		

Лист	Листов 1
1	

ГПИ ПМА г. Москва

Копировал Селиванова Формат А1

4.903-11В1.071СБ

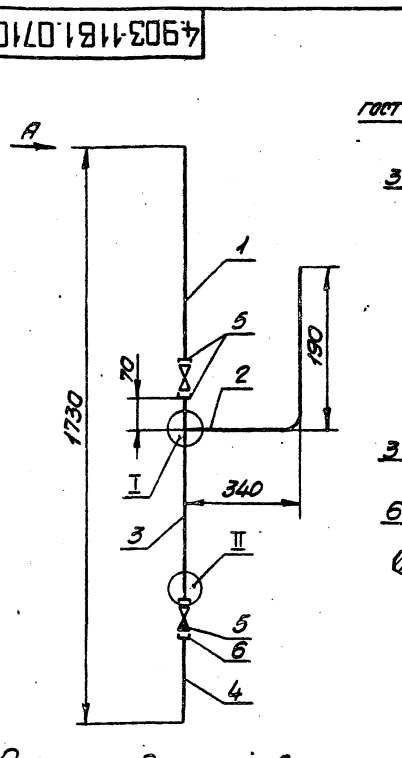

Размеры для справок

ЕСКД

4.903-11В1.071СБ

Отвод

Сборочный чертеж

Лит.	Масса	Масштаб
Р	3	1:10

Лист	Листов 1

ГПИ ПМА г. Москва

Копировал Селиванова Формат А1

Формат	Зона	Поз.	Обозначение	Наименование	Кол.	Примечание
				Документация		
А1			4.903.1181.072СБ	Сборочный чертеж		
				Детали		
А1		1	4.903.1181.070.01-02	Отвод	1	
А1		2	4.903.1181.070.02-04	Патрубок	1	
А1		3	4.903.1181.070.02-07	Патрубок	1	
Б4		4	4.903.1181.072.01	Патрубок		
				Труба 14х2 ГОСТ 8734-75 / В2 ГОСТ 8733-74		
				ℓ=500±2мм	1	0,296кг
				Стандартные изделия		
		5		Вентиль типа III		
				Ду15 ГОСТ 23230-78	2	
				Прочие изделия		
		6		Соединитель		
				НСН 14х М20		
				ТУ 36.1104-75	1	
		7		Соединитель		
				НСВ 14х К. Труб 1/2"		
				ТУ 36.1104-75	4	
		8	ЕСКД	Соединитель СНП-М20		
				ТУ 36.1123-74	1	

4.903-1181.072

Отвод

ГПИ ПМА г. Москва

Копировал Формат А4

4.903-1181.072СБ

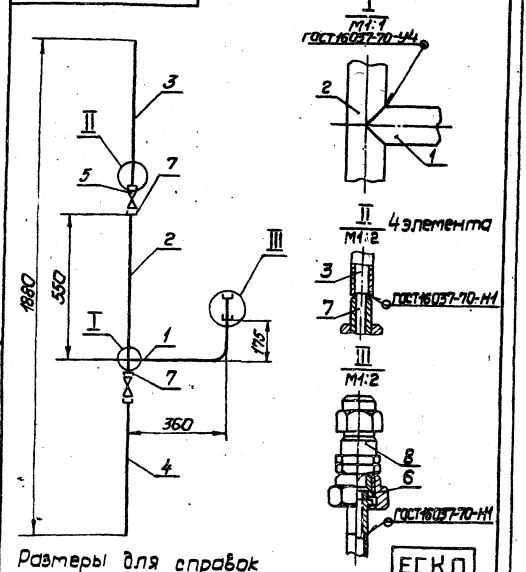

4.903-1181.072СБ

Отвод

Сборочный чертеж

Лит. | Масса | Масштаб
р | 3,33 | 1:10

Лист | Листов 1

ГПИ ПМА г. Москва

Копировал Формат А1

Формат	Зона	Поз.	Обозначение	Наименование	Кол.	Примечание
				Документация		
А1			4.903-1181.073СБ	Сборочный чертеж		
				Детали		
А1		1	4.903.1181.070.01-01	Отвод	1	
А1		2	4.903.1181.070.02-04	Патрубок	1	
А1		3	4.983.1181.071.01-01	Патрубок	1	
Б4		4	4.903.1181.073.01	Патрубок		
				Труба 14х2 ГОСТ 8734-75 / В2 ГОСТ 8737-74		
				ℓ=500±2мм	1	0,3кг
				Стандартные изделия		
		5		Вентиль типа III		
				Ду15 ГОСТ 23230-78	2	
				Прочие изделия		
				Соединители		
				ТУ 36.1104-75		
		6		НСН 14х М20	1	
		7		НСВ 14х К Труб 1/2"	4	
			ЕСКД			

4.903-1181.073

Отвод

ГПИ ПМА г. Москва

Копировал Формат А4

4.903-1181.073СБ

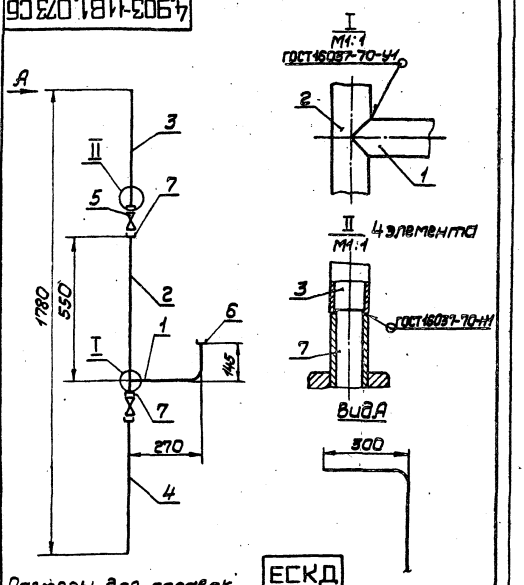

4.903-1181.073СБ

Отвод

Сборочный чертеж

Лит. | Масса | Масштаб
р | 3 | 1:10

Лист | Листов 1

ГПИ ПМА г. Москва

Копировал Формат А1

Серия 4.903-11 Выпуск 1 Альбом №2
ч.2.
4.903-11В1-А2

Формат	Зона	Поз.	Обозначение	Наименование	Кол.	Примечание
				Документация		
11			4.903-11В1.074 СБ	Сборочный чертеж		
				Детали		
Н		1	4.903-НВ1.070.02-02	Патрубок	1	
БЧ		2	4.903-НВ1.074.01	Патрубок		
				Труба 14х2 ГОСТ 8734-75 / В20 ГОСТ 8733-74		
				ℓ = 910±2мм	1	0,58 кг
				Стандартные изделия		
		3		Вентиль тип III		
				Ду-15 ГОСТ 23230-78	1	
		4		Отвод		
				ТК4-496-69	1	
				Прочие изделия		
				Соединители		
				ТУ36.НО4-75		
		5		НСВ 14х К труб 1/2"	2	
		6		НСН 14х М20	1	

ЕСКД

Изм.	Лист	№ докум.	Подп.	Дата
Разраб.		Фельдман		
Пров.		Порсов		
ГИП		Аксенов		
Н. контр.		Никитина		
Утв.		Витебский		

4.903-11В1.074

Отвод

Лит. Р | Лист | Листов 1

ГПИ ПМА г. Москва

Копировал Белова — Формат А1

Инв.№ подл. | Подпись и дата | Взам. инв.№ | Инв.№ дубл. | Подпись и дата

4.903-11В1-А2

4.903-11В1.074

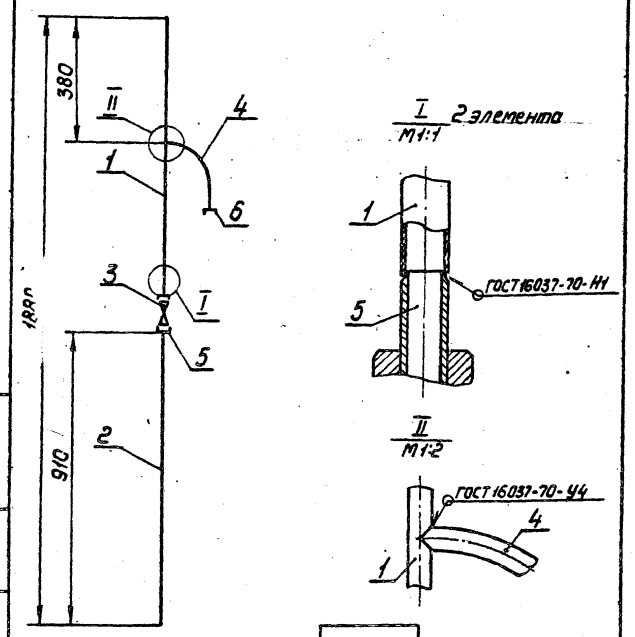

Размеры для справок

ЕСКД

4.903-11В1.074 СБ

Изм.	Лист	№ докум.	Подпись	Дата
Разраб.		Фельдман		
Пров.		Порсов		
Рук.грут.		Порсов		
ГИП		Аксенов		
Н. контр.		Никитина		
Утв.		Витебский		

Отвод
Сборочный чертеж

Лит.	Масса	Масштаб
Р	2,02	1:10
Лист 1	Листов 1	

ГПИ ПМА г. Москва

Копировал Белова — Формат А1

4.903-11В1-А2

Формат	Зона	Поз.	Обозначение	Наименование	Кол.	Примечание
				Документация		
Н			4.903-11В1.075 СБ	Сборочный чертеж		
				Детали		
Н		1	4.903-11В1.075.01	Патрубок	1	
Н		2	4.903-11В1.070.01	Отвод	1	
БЧ		3	4.903-11В1.075.02	Патрубок		
				Труба 14х2 ГОСТ 8734-75 / В20 ГОСТ 8733-74		
				ℓ = 200±2мм	1	0,1 кг
				Стандартные изделия		
		4		Вентиль типа III		
				Ду-15 ГОСТ 23230-78	1	
				Прочие изделия		
		5		Соединитель		
				НСВ 14х К труб 1/2"		
				ТУ36.НО4-75	2	

ЕСКД

Изм.	Лист	№ докум.	Подп.	Дата
Разраб.		Фельдман		
Пров.		Порсов		
ГИП		Аксенов		
Н. контр.		Никитина		
Утв.		Витебский		

4.903-11В1.075

Отвод

Лит. Р | Лист | Листов 1

ГПИ ПМА г. Москва

Копировал Белова — Формат А1

Инв.№ подл. | Подпись и дата | Взам. инв.№ | Инв.№ дубл. | Подпись и дата

4.903-11В1-А2

4.903-11В1.075

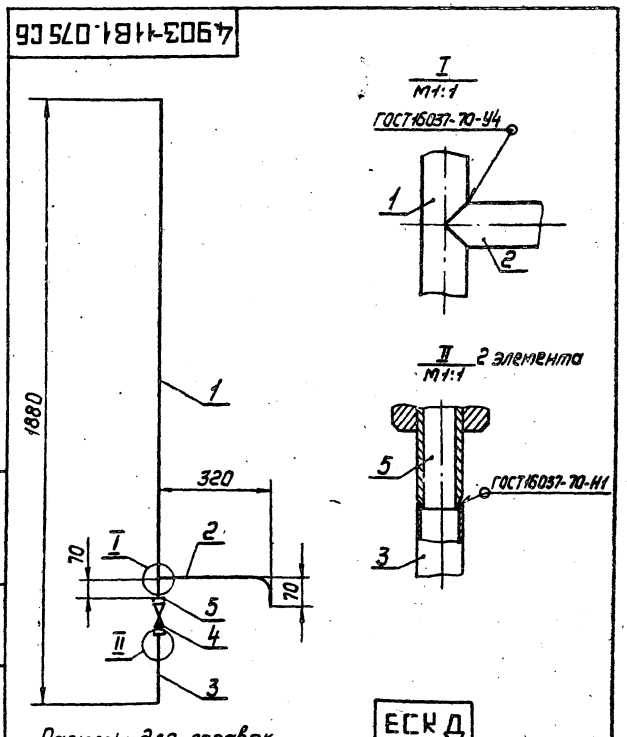

Размеры для справок

ЕСКД

4.903-11В1.075 СБ

Изм.	Лист	№ докум.	Подпись	Дата
Разраб.		Фельдман		
Пров.		Порсов		
Рук.грут.		Порсов		
ГИП		Аксенов		
Н. контр.		Никитина		
Утв.		Витебский		

Отвод
Сборочный чертеж

Лит.	Масса	Масштаб
Р	2,20	1:10
Лист 1	Листов 1	

ГПИ ПМА г. Москва

Копировал Белова — Формат А1

Серия 4.903-11 Выпуск 1 Альбом №2 ч.2.
4.903-11В1-А2

Формат	Зона	Поз.	Обозначение	Наименование	Кол.	Примечание
				Документация		
11			4.903-11В1.076СБ	Сборочный чертеж		
				Детали		
		1	4.903-11В1.070.01	Отбод	1	
		2	4.903-11В1.070.02	Патрубок	1	
64		3	4.903-11В1.076.01	Патрубок		
				Труба 14×2 ГОСТ 8734-75 / В20 ГОСТ 8733-74		
				ℓ=200±2мм	1	0,1кг
				Стандартные изделия		
		4		Вентиль типа III		
				Ду15 ГОСТ 23230-78	1	
				Прочие изделия		
		5		Соединитель		
				НСВ 14×К труб 1/2"		
				ТУ36.1104-75	2	
				ЕСКД		

Инв.№ подл. | Подп. и дата | Взам. инв.№ | Инв.№ дубл. | Подп. и дата

Изм.	Лист	№ докум.	Подп.	Дата
Разраб.		Фельдман		11.06.76
Пров.		Порсов		11.6.76
ГИП		Аксенов		11.06
Н.контр.		Никитина		11.06.76
Утв.		Витовский		

4.903-11В1.076

Отбод

Лит. | Масса | Масштаб: Р | 2,20 | 1:10

Лист | Листов: 1

ГПИ ПМА г. Москва

Копировал Фролова

Формат А1

4.903-11В1.076СБ

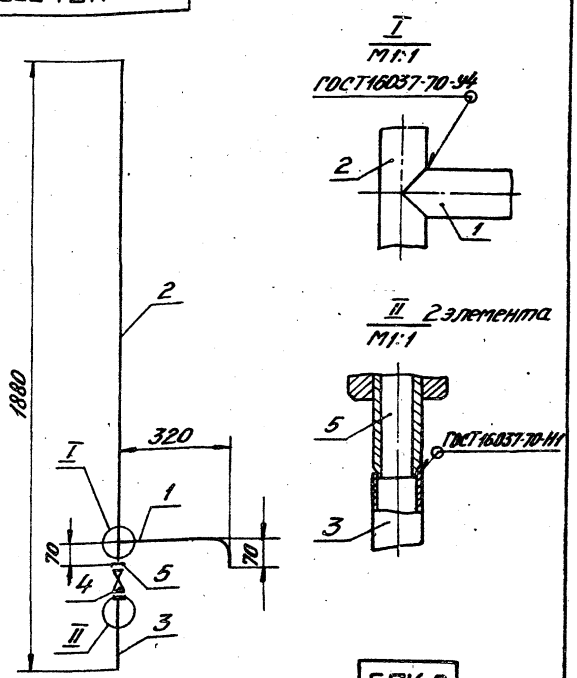

Инв.№ подл. | Подп. и дата | Взам. инв.№ | Инв.№ дубл. | Подп. и дата

Изм.	Лист	№ докум.	Подп.	Дата
Разраб.		Фельдман		11.06.76
Пров.		Порсов		11.8.76
Рук.груп.		Порсов		11.8.76
ГИП		Аксенов		11.06
Н.контр.		Никитина		11.06.76
Утв.		Витовский		

Отбод

Сборочный чертеж

Лит. | Масса | Масштаб: Р | 2,20 | 1:10

Лист | Листов: 1

ГПИ ПМА г. Москва

Копировал Фролова

Формат А1

Формат	Зона	Поз.	Обозначение	Наименование	Кол.	Примечание
				Документация		
11			4.903-11В1.077СБ	Сборочный чертеж		
				Детали		
		1	4.903-11В1.070.01	Отбод	1	
		2	4.903-11В1.077.01	Патрубок	1	
64		3	4.903-11В1.077.02	Патрубок		
				Труба 14×2 ГОСТ 8734-75 / В20 ГОСТ 8733-74		
				ℓ=200±2мм	1	0,1кг
				Стандартные изделия		
		4		Вентиль типа III		
				Ду15 ГОСТ 23230-78	1	
				Прочие изделия		
		5		Соединитель		
				НСВ 14×К труб 1/2"		
				ТУ36.1104-75	2	
				ЕСКД		

4.903-11В1-А2

Инв.№ подл. | Подп. и дата | Взам. инв.№ | Инв.№ дубл. | Подп. и дата

Изм.	Лист	№ докум.	Подп.	Дата
Разраб.		Фельдман		11.06.76
Пров.		Порсов		11.8.76
ГИП		Аксенов		11.06
Н.контр.		Никитина		11.06.76
Утв.		Витовский		

4.903-11В1.077

Отбод

Лит. | Масса | Масштаб: Р | 2,13 | 1:10

Лист | Листов: 1

ГПИ ПМА г. Москва

Копировал Фролова

Формат А1

4.903-11В1.077СБ

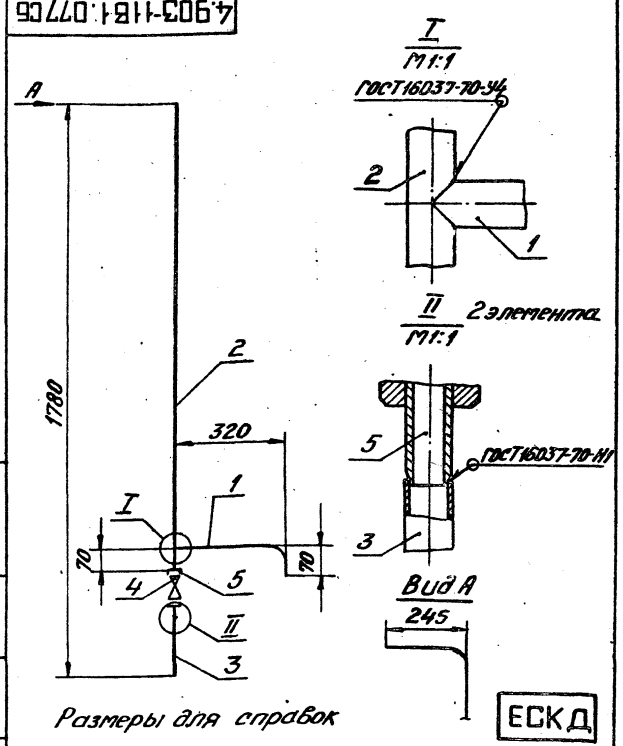

Инв.№ подл. | Подп. и дата | Взам. инв.№ | Инв.№ дубл. | Подп. и дата

Изм.	Лист	№ докум.	Подп.	Дата
Разраб.		Фельдман		11.06.76
Пров.		Порсов		11.8.76
Рук.груп.		Порсов		11.8.76
ГИП		Аксенов		11.06
Н.контр.		Никитина		11.06.76
Утв.		Витовский		

Отбод

Сборочный чертеж

Лит. | Масса | Масштаб: Р | 2,13 | 1:10

Лист | Листов: 1

ГПИ ПМА г. Москва

Копировал Фролова

Формат А1

Серия 4.903-11 Выпуск 1 Альбом №2.v2

4.903-11В1-А2

Формат	Зона	Поз.	Обозначение	Наименование	Кол.	Примечание
				Документация		
11			4.903-11В1.078СБ	Сборочный чертеж		
				Детали		
11		1	4.903-11В1.075.01-01	Патрубок	1	
11		2	4.903-11В1.070.01-09	Отвод	1	
11		3	4.903-11В1.070.02-03	Патрубок		
Б4		4	4.903-11В1.078.02	Патрубок		
				Труба 14х2 ГОСТ 8734-75 / В20 ГОСТ 8733-74		
				ℓ = 200±2 мм	1	0,1кг
				Стандартные изделия		
		5		Вентиль тип III		
				Ду 15 ГОСТ 23230-78	2	
				Прочие изделия		
				Соединители		
				ТУ36.1104-75		
		6		НСВ 14х К труб 1/2"	4	
		7		НСН 14х М20	1	

ЕСКД

Изм.	Лист	№ докум.	Подп.	Дата
Разраб.	Фельдман			11.06.80
Пров.	Порсов			11.6.80
ГИП	Аксенов			11.06
Н.контр.	Никитина			01.07.80
Утв.	Витебский			

4.903-11В1.078

Отвод

Лит.	Лист	Листов
Р		1

ГПИ ПМА г. Москва

Копировал

Формат 11

4.903-11В1-А2

4.903-11В1.078СБ

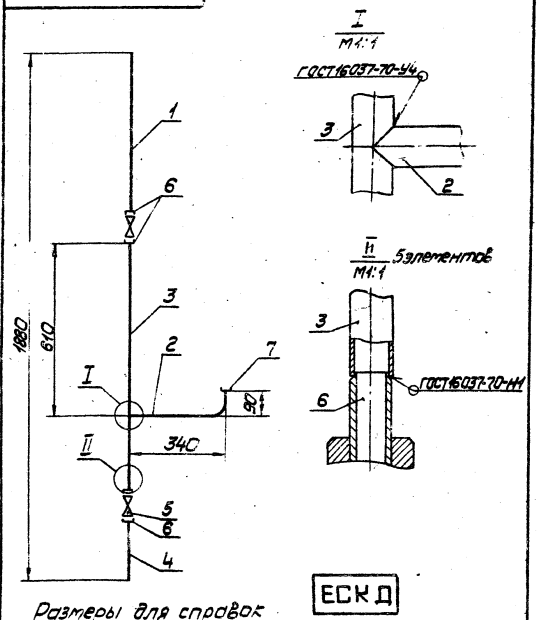

Размеры для справок

ЕСКД

4.903-11В1.078СБ

Изм.	Лист	№ докум.	Подпись	Дата
Разраб.	Фельдман			11.06.80
Пров.	Порсов			11.6.80
Рук.груп.	Порсов			11.06
ГИП	Аксенов			11.06
Н.контр.	Никитина			01.07.80
Утв.	Витебский			

Отвод

Сборочный чертеж

Лит.	Масса	Масштаб
Р	3,07	1:10

Лист | Листов 1

ГПИ ПМА г. Москва

Копировал

Формат 11

4.903-11В1-А2

Формат	Зона	Поз.	Обозначение	Наименование	Кол.	Примечание
				Документация		
11			4.903-11В1.079СБ	Сборочный чертеж		
				Детали		
Б4		1	4.903-11В1.079.01	Патрубок		
				Труба 14х2 ГОСТ 8734-75 / В20 ГОСТ 8733-74		
				ℓ = 910±2 мм	1	0,58кг
				Стандартные изделия		
		2		Отвод 670		
				ТКЧ-491-69	1	

ЕСКД

Изм.	Лист	№ докум.	Подп.	Дата
Разраб.	Фельдман			11.06.80
Пров.	Порсов			11.6.80
ГИП	Аксенов			11.06
Н.контр.	Никитина			01.07.80
Утв.	Витебский			

4.903-11В1.079

Отвод

Лит.	Лист	Листов
Р		1

ГПИ ПМА г. Москва

Копировал

Формат 11

4.903-11В1-А2

4.903-11В1.079СБ

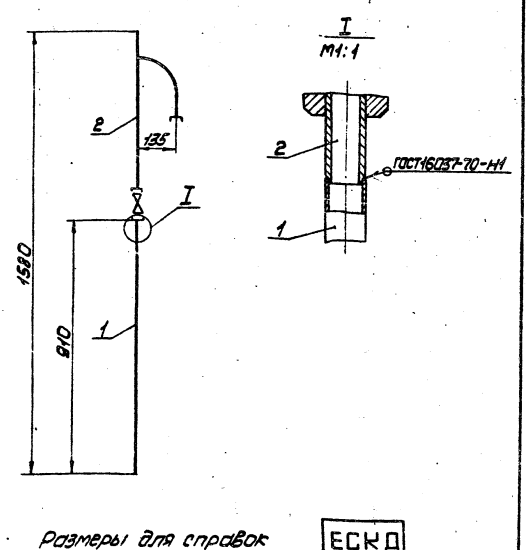

Размеры для справок

ЕСКД

4.903-11В1.079СБ

Изм.	Лист	№ докум.	Подпись	Дата
Разраб.	Фельдман			11.06.80
Пров.	Порсов			11.6.80
Рук.груп.	Порсов			11.06
ГИП	Аксенов			11.06
Н.контр.	Никитина			01.07.80
Утв.	Витебский			

Отвод

Сборочный чертеж

Лит.	Масса	Масштаб
Р	2,14	1:10

Лист | Листов 1

ГПИ ПМА г. Москва

Копировал

Формат 11

Формат	Зона	Поз.	Обозначение	Наименование	Кол.	Примечание
				Документация		
12			4.903-1181.080.СБ	Сборочный чертеж	1	
				Детали		
Б4		1	4.903-1181.080.01	Стойка Швеллер Ш160х32 ТК4-2223-74 ℓ=555±1мм	1	2,70кг
				Стандартные изделия		
		2		Основание ДП/I ТК4-541-67	1	
			Переменные данные для исполнений			
				4.903-1181.080		
				Детали		
Б4		3	4.903-1181.080.02	Опора Швеллер Ш32х16 ТК4-2219-74 ℓ=300±1мм	2	0,81кг

ЕСКД

Изм.	Лист	№ докум.	Подп.	Дата
Разраб.		Полянина		
Пров.		Торсов		
ГИП		Аксенов		
Н.контр.		Никитина		
Утв.		Витебский		

4.903-1181.080

Подставка приборов

Лит.	Масса	Масштаб
Р		

Лист	Листов
1	2

ГПИ ПМА г. Москва

Копировал

Формат А1

Формат	Зона	Поз.	Обозначение	Наименование	Кол.	Примечание
				4.903-1181.080-01		
				Детали		
Б4		3	4.903-1181.080.02-01	Опора Швеллер 32х16 ТК4-2219-74 ℓ=400±1мм	2	1,08кг

4.903-1181.080

Лист 2

Копировал

Формат А1

4.903-1181.080СБ

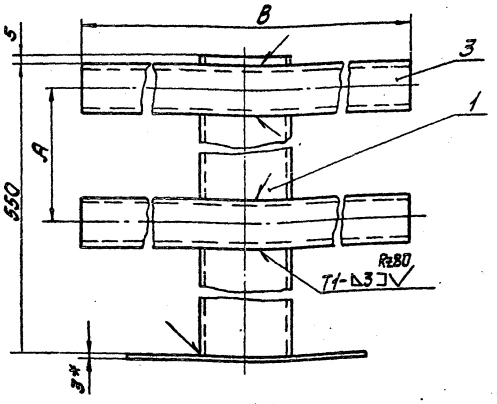

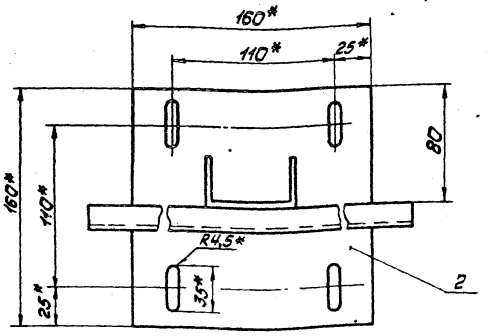

Обозначение	Тип прибора	Кол.	А, мм	В, мм	Масса, кг
4.903-1181.080	мтс, мсс	1	333	300	3.05
-01	экм	2	128	400	3.32

1.* Размеры для справок
2. Предельные отклонения размеров: валов - h14, отверстий - H14, остальных - $\pm\frac{IT14}{2}$
3. Сварные швы по ГОСТ 5264-69

ЕСКД

4.903-1181.080 СБ

Подставка приборов

Сборочный чертеж

Лит.	Масса	Масштаб
Р		1:2

Лист	Листов
1	1

ГПИ ПМА г. Москва

Копировал

Формат А2

Серия 4.903-11 Выпуск 1 Альбом №2 ч. 2.
4.903-11В1-А2

4.903-11В1.081

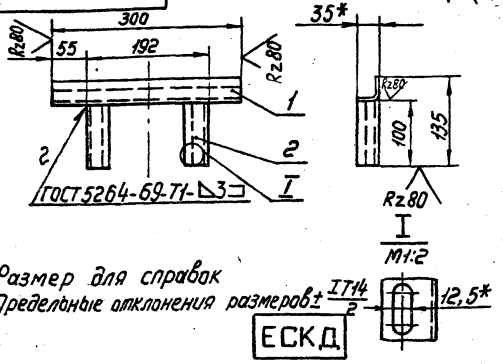

1. Размер для справок
2. Предельные отклонения размеров $\pm \frac{IT14}{2}$

ЕСКД

Формат	Зона	Поз.	Обозначение	Наименование	Кол.	Примечание
				Детали		
Б4		1	4.903-11В1.08.1.01	Связь		
				Уголок УП35х35		
				ТУ36.1113-76		
				ℓ=300±1мм	1	0,42кг
Б4		2	4.903-11В1.081.02	Опора		
				Уголок УП35х35		
				ТУ36.1113-75		
				ℓ=100±1мм	2	0,14кг

Изм.	Лист	№ докум.	Подп.	Дата
Разраб.		Порсов		
Пров.		Аксенов		11.86
Рук.гр.		Порсов		
ГИП		Аксенов		
Н.контр.		Никитина		
Утв.		Витебский		

4.903-11В1.081 — Кронштейн

Лит.	Масса	Масштаб
Р	0,7	1:5
Лист	Листов 1	

ГПИ ПМА г. Москва

Копировал Белова — Формат А4

Инв.№ подл. | Подп. и дата | Взам. инв.№ | Инв.№ дубл. | Подп. и дата

4.903-11В1.066.02

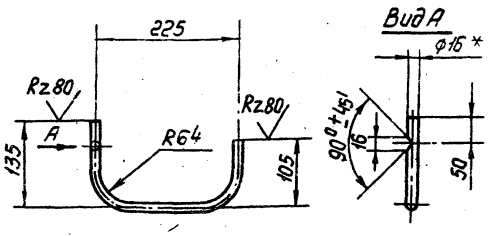

1.* Размеры для справок.
2. Неуказанные предельные отклонения $\pm \frac{IT14}{2}$

ЕСКД

Изм.	Лист	№ докум.	Подп.	Дата
Разраб.		Порсов		
Пров.		Аксенов		11.86
Рук.гр.		Порсов		
Н.контр.		Никитина		
Утв.		Аксенов		11.86

4.903-11В1.066.02 — Отвод

Лит.	Масса	Масштаб
Р	0,41	1:5
Лист	Листов 1	

Труба 16х2,5 ГОСТ 8734-75 / В20 ГОСТ 8733-74

ГПИ ПМА г. Москва

Копировал Белова — Формат А4

Инв.№ подл. | Подп. и дата | Взам. инв.№ | Инв.№ дубл. | Подп. и дата

4.903-11В1-А2

4.903-11В1.066.01

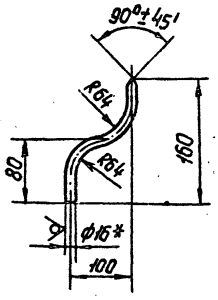

1.* Размеры для справок
2. Неуказанные предельные отклонения размеров валов по h14, остальных $\frac{IT14}{2}$

ЕСКД

Изм.	Лист	№ докум.	Подп.	Дата
Разраб.		Порсов		
Пров.		Аксенов		11.86
Рук.гр.		Порсов		
Н.контр.		Никитина		
Утв.		Аксенов		11.86

4.903-11В1.066.01 — Утка

Лит.	Масса	Масштаб
Р	0,22	1:5
Лист	Листов 1	

Труба 16х2,5 ГОСТ 8734-75 / В20 ГОСТ 8733-74

ГПИ ПМА г. Москва

Копировал Белова — Формат А4

Инв.№ подл. | Подп. и дата | Взам. инв.№ | Инв.№ дубл. | Подп. и дата

4.903-11В1-А2

4.903-11В1.065.01

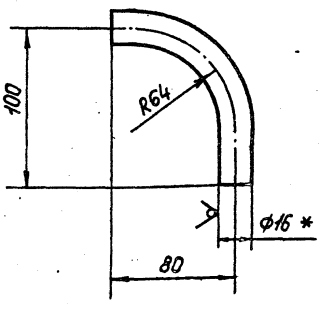

1.* Размер для справок
2. Предельные отклонения размеров $\pm \frac{IT14}{2}$

ЕСКД

Изм.	Лист	№ докум.	Подп.	Дата
Разраб.		Пазнина		
Пров.		Порсов		
Рук.гр.		Порсов		
ГИП		Аксенов		11.86
Н.контр.		Никитина		
Утв.		Аксенов		11.86

4.903-11В1.065.01 — Колено

Лит.	Масса	Масштаб
Р	0,10	1:2
Лист	Листов 1	

Труба 16х2,5 ГОСТ 8734-75 / В20 ГОСТ 8733-74

ГПИ ПМА г. Москва

Копировал Белова — Формат А4

Инв.№ подл. | Подп. и дата | Взам. инв.№ | Инв.№ дубл. | Подп. и дата

Серия 4.903-11 Выпуск 1 Альбом №2 ч.2
4.903-11В1-А2

4.903-11В1.084 С6

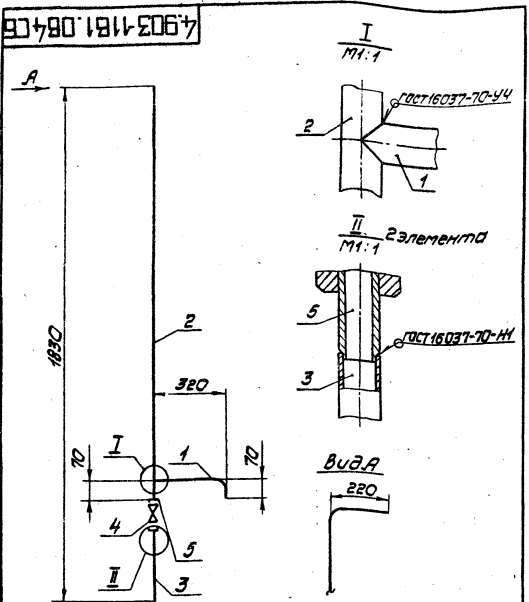

Размеры для справок

ЕСКД

Изм.	Лист	N докум.	Подп.	Дата
Разраб.		Фельдман		11.06.80
Пров.		Порсов		
Рук.груп.		Порсов		
ГИП		Аксенов		И.С.
Н.контр.		Никитина		09.80
Утв.		Витебский		

4.903-11В1.084 С6

Отвод
Сборочный чертеж

Лит.	Масса	Масштаб
Р	2,105	1:10

Лист | Листов 1

ГПИ ПМА
г. Москва

Формат 11

4.903-11В1-А2

Формат	Зона	Поз.	Обозначение	Наименование	Кол.	Примечание
				Документация		
11				Сборочный чертеж		
				Детали		
		1	4.903-11В1.070.01	Отвод	1	
		2	4.903-11В1.084.01	Патрубок	1	
64		3	4.903-11В1.084.02	Патрубок		
				Труба 14х2 ГОСТ 8734-75 / В20 ГОСТ 8733-74		
				ℓ=250±2мм	1	0,148кг
				Стандартные изделия		
		4		Вентиль тип III		
				Ду 15 ГОСТ 3149-70		
				Прочие изделия		
		5		Соединитель		
				НСВ14х К труб 1/2"		
				ТУ36.1104-75	2	

ЕСКД

Изм.	Лист	N докум.	Подп.	Дата
Разраб.		Фельдман		11.06.80
Пров.		Порсов		11.06.80
ГИП		Аксенов		И.С.
Н.контр.		Никитина		09.80
Утв.		Витебский		

4.903-11В1.084

Отвод

Лит.	Лист	Листов
Р		1

ГПИ ПМА
г. Москва

Формат 11

4.903-11В1.085 С6

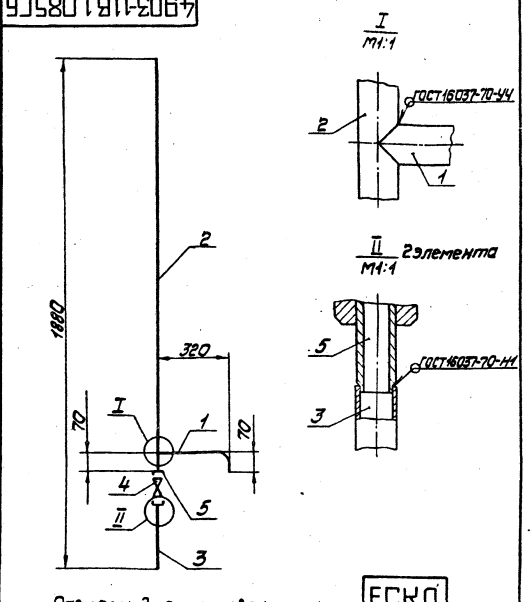

Размеры для справок

ЕСКД

Изм.	Лист	N докум.	Подп.	Дата
Разраб.		Фельдман		11.06.80
Пров.		Порсов		
Рук.груп.		Порсов		
ГИП		Аксенов		И.С.
Н.контр.		Никитина		09.80
Утв.		Витебский		

4.903-11В1.085 С6

Отвод
Сборочный чертеж

Лит.	Масса	Масштаб
Р	2,130	1:10

Лист | Листов 1

ГПИ ПМА
г. Москва

Формат 11

4.903-11В1-А2

Формат	Зона	Поз.	Обозначение	Наименование	Кол.	Примечание
				Документация		
11				Сборочный чертеж		
				Детали		
		1	4.903-11В1.070.01	Отвод	1	
		2	4.903-11В1.070.02-08	Патрубок	1	
64		3	4.903-11В1.085.01	Патрубок		
				Труба 14х2 ГОСТ 8734-75 / В20 ГОСТ 8733-74		
				ℓ=250±2мм	1	0,148кг
				Стандартные изделия		
		4		Вентиль тип III		
				Ду 15 ГОСТ 3149-70		
				Прочие изделия		
		5		Соединитель		
				НСВ14х К труб 1/2"		
				ТУ36.1104-75	2	

ЕСКД

Изм.	Лист	N докум.	Подп.	Дата
Разраб.		Фельдман		11.06.80
Пров.		Порсов		11.06.80
ГИП		Аксенов		И.С.
Н.контр.		Никитина		
Утв.		Витебский		

4.903-11В1.085

Отвод

Лит.	Лист	Листов
Р		1

ГПИ ПМА
г. Москва

Формат 11

Копировал

Серия 4.903-11 Выпуск 1 Альбом №2. ч.2.
4.903-1181-92

4.903-1181.086 СБ

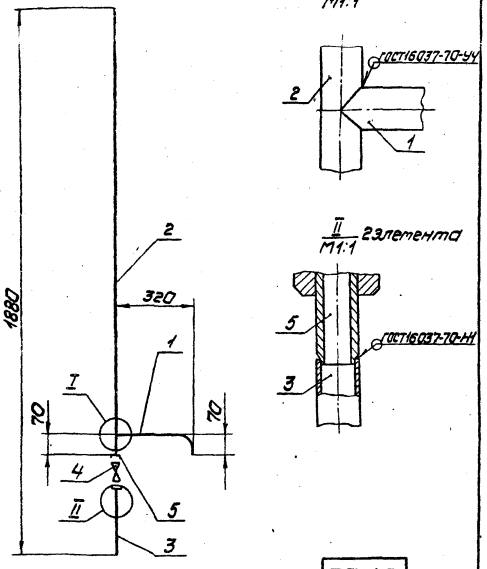

Размеры для справок

ЕСКД

Изм.	Лист	№ докум.	Подп.	Дата
Разраб.		Фельдман		11.86
Пров.		Порсов		11.86
Рук.груп.		Порсов		11.86
ГИП		Аксенов		11.86
Н.контр.		Никитина		09.86
Утв.		Витебский		12.86

4.903-1181.086 СБ

Отвод
Сборочный чертеж

Лит.	Масса	Масштаб
Р	2,130	1:10
Лист	Листов 1	

ГПИ ПМА
г. Москва

Формат А1

Инв.№ подл. | Подп. и дата | Взам.инв.№ | Инв.№ дубл. | Подп. и дата

4.903-1181-92

Формат	Зона	Поз.	Обозначение	Наименование	Кол.	Примечание
				Документация		
А1				Сборочный чертеж		
				Детали		
		1	4.903-1181.070.01	Отвод	1	
		2	4.903-1181.070.02-08	Патрубок	1	
Б4		3	4.903-1181.086.01	Патрубок		
				Труба 14х2 ГОСТ 8734-75 / В20 ГОСТ 8733-74		
				ℓ = 250±2мм	1	0,148кг
				Стандартные изделия		
		4		Вентиль тип III		
				Ду 15 ГОСТ 3149-70	1	
				Прочие изделия		
		5		Соединитель		
				НС 814 х К труб 1/2"		
				ТУ36. 1104-75	2	

4.903-1181.086

Отвод

Лит.	Лист	Листов
Р		1

ГПИ ПМА
г. Москва

Формат А1

4.903-1181-092 СБ

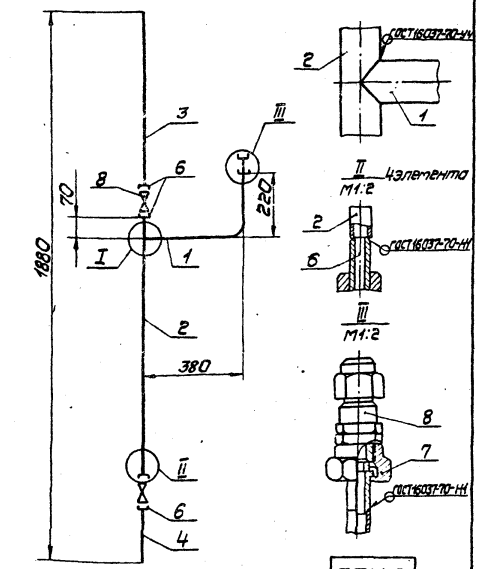

Размеры для справок

ЕСКД

Изм.	Лист	№ докум.	Подп.	Дата
Разраб.		Фельдман		11.86
Пров.		Порсов		11.86
Рук.груп.		Порсов		11.86
ГИП		Аксенов		11.86
Н.контр.		Никитина		09.86
Утв.		Витебский		12.86

4.903-1181.092 СБ

Отвод
Сборочный чертеж

Лит.	Масса	Масштаб
Р	3,358	1:10
Лист	Листов 1	

ГПИ ПМА
г. Москва

Формат А1

Инв.№ подл. | Подп. и дата | Взам.инв.№ | Инв.№ дубл. | Подп. и дата

4.903-1181-92

Формат	Зона	Поз.	Обозначение	Наименование	Кол.	Примечание
				Документация		
А1			4.903-1181.092 СБ	Сборочный чертеж		
				Детали		
А1		1	4.903-1181.070.01-08	Отвод	1	
А1		2	4.903-1181.070.02-06	Патрубок	1	
А1		3	4.903-1181.070.02-09	Патрубок	1	
Б4		4	4.903-1181.092.01	Патрубок		
				Труба 14х2 ГОСТ 8734-75 / В20 ГОСТ 8733-74		
				ℓ = 200±2мм	1	0,1кг
				Стандартные изделия		
		5		Вентиль тип III		
				Ду 15 ГОСТ 3149-70	2	
				Прочие изделия		
				Соединители		
				ТУ36. 1104-75		
		6		НС 814 х К труб 1/2"	4	
		7		НСН 14 х М20	1	
		8		Соединитель		
				СНП-М20		
				ТУ36-1123-74	1	

4.903-1181.092

Отвод

Лит.	Лист	Листов
Р		1

ГПИ ПМА
г. Москва

Формат А1

Копировал Данилов

Серия 4.903-11 Выпуск 1. Альбом №2. ч.2.
4.903-1181-Я2

4903-1181.090 СБ

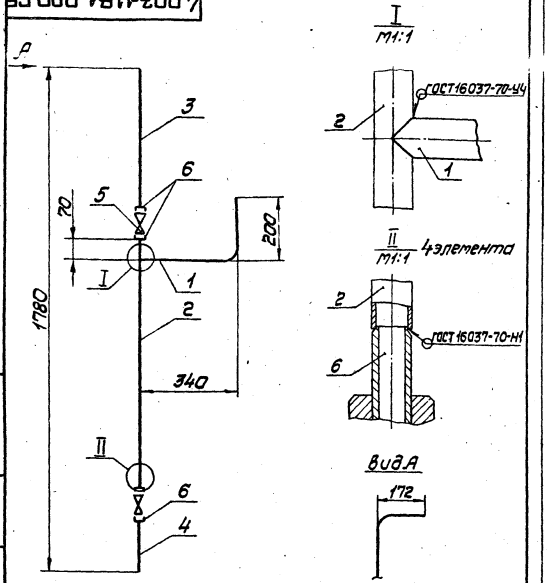

Размеры для справок

ЕСКД

4.903-11В1.090 СБ

Изм.	Лист	№ докум.	Подп.	Дата
Разраб.	Фельдман			11.86
Пров.	Персов			11.86
Рук.гр.	Персов			11.86
ГИП	Аксенов			11.86
Н.контр.	Калитина			09.86
Утв.	Житецкий			09.86

Отвод
Сборочный чертеж

Лит.	Масса	Масштаб
Р	3,028	1:10

Лист | Листов 1

ГПИ ПМА
г. Москва

Формат 11

Инв. № подл. | Подп. и дата | Взам. инв. № | Инв. № дубл. | Подп. и дата

Формат	Зона	Поз.	Обозначение	Наименование	Кол.	Примечание
				Документация		
11			4.903-1181.090СБ	Сборочный чертеж		
				Детали		
11		1	4.903-1181.070.01-07	Отвод	1	
11		2	4.903-1181.070.02-06	Патрубок	1	
11		3	4.903-1181.071.01-02	Патрубок	1	
БЧ		4	4.903-1181.090.01	Патрубок		
				Труба 14х2 ГОСТ 8734-75 / В20 ГОСТ 8733-74		
				ℓ=200±2мм	1	0,1кг
				Стандартные изделия		
		5		Вентиль типа III		
				Ду15 ГОСТ 3149-70	2	
				Прочие изделия		
		6		Соединитель		
				НСВ14х К труб 1/2"		
				ТУ36.1104-75	4	
				ЕСКД		

4.903-11В1.090

Изм.	Лист	№ докум.	Подп.	Дата
Разраб.	Фельдман			11.86
Пров.	Персов			11.86
ГИП	Аксенов			11.86
Н.контр.	Калитина			09.86
Утв.	Житецкий			09.86

Отвод

Лит.	Лист	Листов
Р		1

ГПИ ПМА
г. Москва

4.903-1181-Я2

4903-1181.091СБ

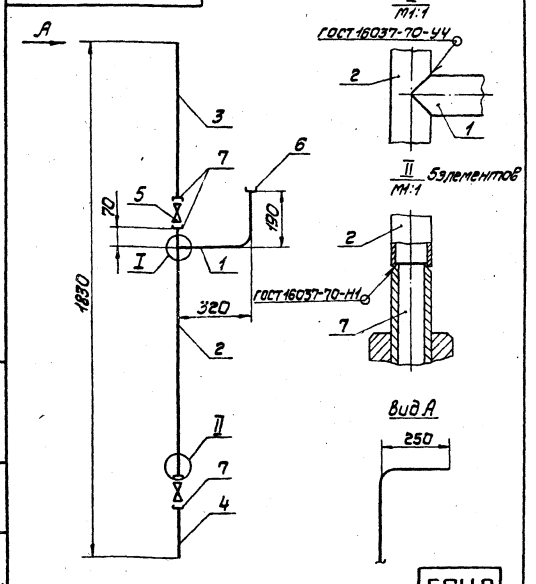

Размеры для справок

ЕСКД

4.903-11В1.091 СБ

Изм.	Лист	№ докум.	Подп.	Дата
Разраб.	Фельдман			11.86
Пров.	Персов			11.86
Рук.гр.	Персов			11.86
ГИП	Аксенов			11.86
Н.контр.	Калитина			09.86
Утв.	Житецкий			09.86

Отвод
Сборочный чертеж

Лит.	Масса	Масштаб
Р	3,074	1:10

Лист | Листов 1

ГПИ ПМА
г. Москва

Формат 11

Инв. № подл. | Подп. и дата | Взам. инв. № | Инв. № дубл. | Подп. и дата

Формат	Зона	Поз.	Обозначение	Наименование	Кол.	Примечание
				Документация		
11			4.903-1181.091СБ	Сборочный чертеж		
				Детали		
11		1	4.903-1181.070.01-03	Отвод	1	
11		2	4.903-1181.070.02-06	Патрубок	1	
11		3	4.903-1181.071.01-03	Патрубок	1	
БЧ		4	4.903-1181.091.01	Патрубок		
				Труба 14х2 ГОСТ 8734-75 / В20 ГОСТ 8733-74		
				ℓ=200±2мм	1	0,1кг
				Стандартные изделия		
		5		Вентиль типа III		
				Ду15 ГОСТ 3149-70	2	
				Прочие изделия		
				Соединители		
				ТУ36.1104-75		
		6		НСН 14х М20	1	
		7		НСВ14х К труб 1/2"	4	
				ЕСКД		

4.903-11В1.091

Изм.	Лист	№ докум.	Подп.	Дата
Разраб.	Фельдман			11.86
Пров.	Персов			11.86
ГИП	Аксенов			11.86
Н.контр.	Калитина			09.86
Утв.	Житецкий			09.86

Отвод

Лит.	Лист	Листов
Р		1

ГПИ ПМА
г. Москва

Копировал

Формат 11

Серия 4.903-11 Выпуск 1 Альбом №2 ч.2.
4.903-11В1-А2

4.903-11В1.068.01

Rz80

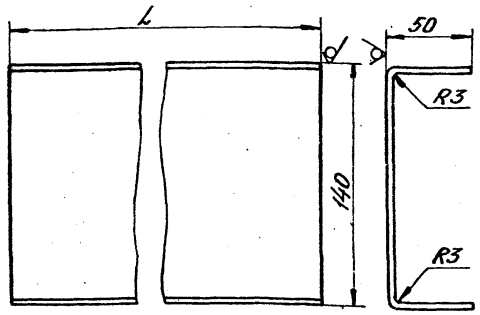

Обозначение	L, мм	Масса, кг
4.903-11В1.068.01	786	4,44
-01	986	5,55
-02	1186	6,66

Неуказанные предельные отклонения размеров: валов - h14, остальных - $\pm \frac{IT14}{2}$.

ЕСКД

Изм.	Лист	№ докум.	Подп.	Дата	4.903-11В1.068.01			
Разраб.		Бонь		11.06.80	Швеллер	Лит.	Масса	Масштаб
Пров.		Порсов				Р		1:2
Рук.груп.		Порсов				Лист	Листов 1	
Н.контр.		Никитина		01.07.80	Лист В30 ГОСТ 19903-74 Ст3 ГОСТ 535-79	ГПИ ПМА г. Москва		
Утв.		Аксенов		11.06				

Инв.№подл. | Подп.и дата | Взам.инв.№ | Инв.№дубл. | Подп.и дата

Копировал Фролова — Формат 11

4.903-11В1-А2

4.903-11В1.058.01

Rz80

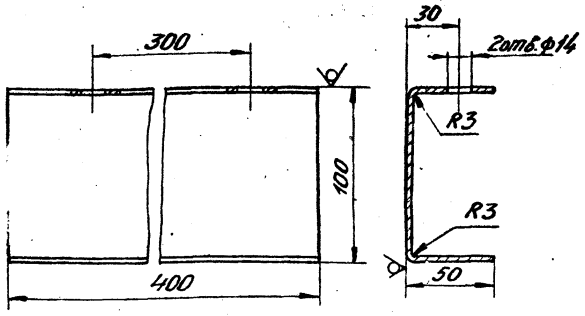

Неуказанные предельные отклонения размеров: валов - h14; отверстий - H14, остальных - $\pm \frac{IT14}{2}$.

ЕСКД

Изм.	Лист	№ докум.	Подп.	Дата	4.903-11В1.058.01			
Разраб.		Бонь		11.06.80	Опора	Лит.	Масса	Масштаб
Пров.		Порсов				Р	1,87	1:2
Рук.груп.		Порсов				Лист	Листов 1	
Н.контр.		Никитина		01.07.80	Лист В30 ГОСТ 19903-74 Ст.3 ГОСТ 535-79	ГПИ ПМА г. Москва		
Утв.		Аксенов		11.06				

Инв.№подл. | Подп.и дата | Взам.инв.№ | Инв.№дубл. | Подп.и дата

Копировал Фролова — Формат 11

4.903-11В1-А2

4.903-11В1.058.03

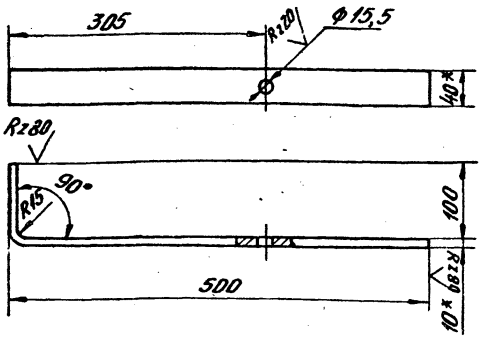

1.* Размеры для справок.
2. Неуказанные предельные отклонения размеров: валов - h14, отверстий - H14, остальных - $\pm \frac{IT14}{2}$.

ЕСКД

Изм.	Лист	№ докум.	Подп.	Дата	4.903-11В1.058.03			
Разраб.		Бонь		11.06.80	Рычаг	Лит.	Масса	Масштаб
Пров.		Порсов				Р	1,57	1:4
Рук.груп.		Порсов				Лист	Листов 1	
Н.контр.		Никитина		01.07.80	Полоса 10×40 ГОСТ 103-76 Ст.3 ГОСТ 535-79	ГПИ ПМА г. Москва		
Утв.		Аксенов		11.06				

Инв.№подл. | Подп.и дата | Взам.инв.№ | Инв.№дубл. | Подп.и дата

Копировал Фролова — Формат 11

4.903-11В1-А2

4.903-11В1.058.02

Rz80

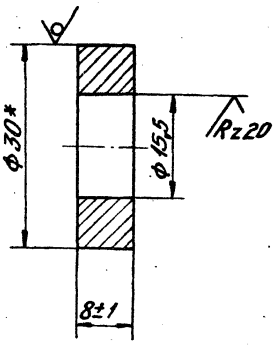

1.* Размер для справок.
2. Неуказанные предельные отклонения размеров: валов - h14, отверстий - H14, остальных - $\pm \frac{IT14}{2}$.

ЕСКД

Изм.	Лист	№ докум.	Подп.	Дата	4.903-11В1.058.02			
Разраб.		Бонь		11.06.80	Шайба	Лит.	Масса	Масштаб
Пров.		Порсов				Р	0,03	2:1
Рук.груп.		Порсов				Лист	Листов 1	
Н.контр.		Никитина		01.07.80	Круг В30 ГОСТ 2590-71 Ст.3 ГОСТ 535-79	ГПИ ПМА г. Москва		
Утв.		Аксенов		11.06				

Инв.№подл. | Подп.и дата | Взам.инв.№ | Инв.№дубл. | Подп.и дата

Копировал Фролова — Формат 11

Серия 4.903-11 Выпуск 1 Альбом 2. ч.2.
4.903-11В1-А2

4.903-11В1.06701

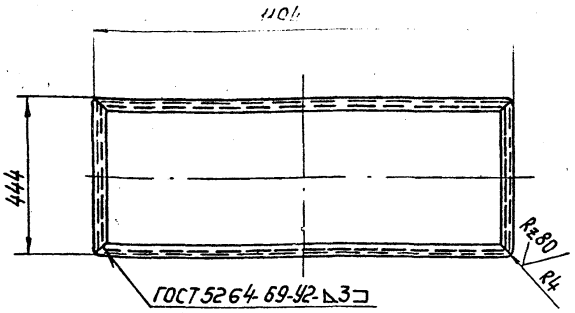

Предельные отклонения размеров $\pm \frac{IT14}{2}$

ЕСКД

4.903-11В1.067.01

Изм.	Лист	№ докум.	Подп.	Дата
Разраб.		Порсов		11.06.81
Пров.		Аксенов		
Рук.гр.		Порсов		11.81
Н.контр.		Никитина		01.02.82
Утв.		Аксенов		11.06

Распорка

Лит	Масса	Масштаб
Р	8,75	1:10
Лист	Листов 1	

Швеллер Ш60х35 ТУ36.1113-75

ГПИ ПМА г. Москва

Копировал Белова Формат А1

4.903-11В1-А2

4.903-11В1.06702

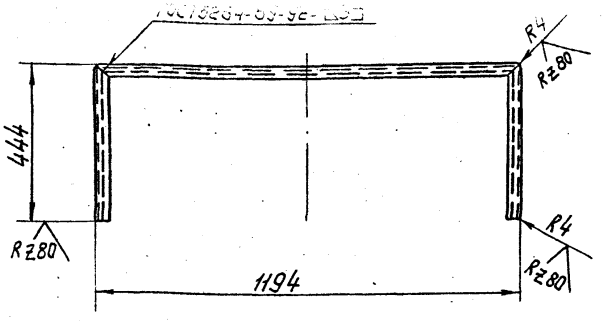

Предельные отклонения размеров $\pm \frac{IT14}{2}$

ЕСКД

4.903-11В1.067.02

Изм.	Лист	№ докум.	Подп.	
Разраб.		Порсов		11.81
Пров.		Аксенов		
Рук.гр.		Порсов		11.81
Н.контр.		Никитина		01.02.82
Утв.		Аксенов		11.06

Распорка п-образная

Лит	Масса	Масштаб
Р	5,50	1:10
Лист	Листов 1	

Швеллер Ш60х35 ТУ36.1113-75

ГПИ ПМА г. Москва

Копировал Белова Формат А1

4.903-11В1-А2

4.903-11В1.06703

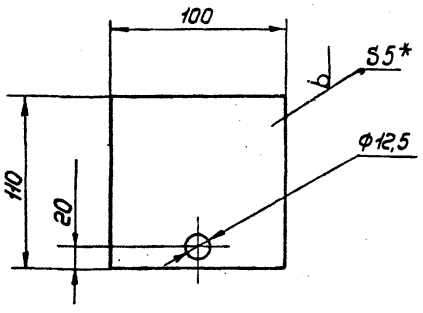

1* Размеры для справок
2. Предельные отклонения размеров $\pm \frac{IT14}{2}$

ЕСКД

4.903-11В1.06703

Изм.	Лист	№ докум.	Подп.	Дата
Разраб.		Порсов		11.81
Пров.		Аксенов		
Рук.гр.		Порсов		11.81
Н.контр.		Никитина		01.02
Утв.		Аксенов		11.06

Пята

Лит	Масса	Масштаб
Р	0,39	1:2
Лист	Листов 1	

Лист Б5 ГОСТ 19903-74 Ст.3 ГОСТ 14637-69

ГПИ ПМА г. Москва

Копировал Белова Формат А1

4.903-11В1-А2

4.903-11В1.06704

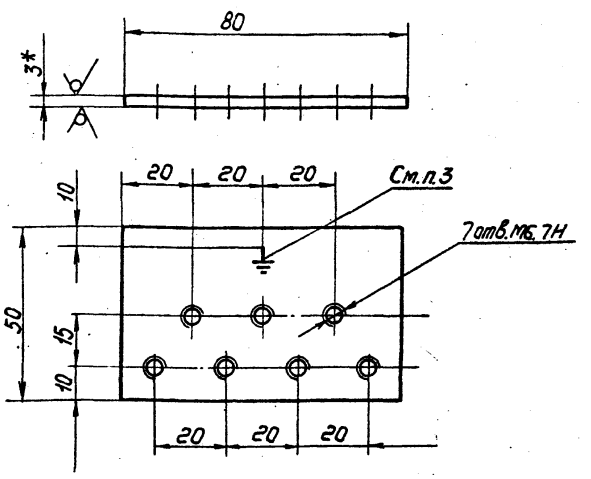

1.* Размеры для справок
2. Предельные отклонения размеров между осями двух любых отв. ± 1мм.
Предельные отклонения $\pm \frac{IT14}{2}$
3. Знак „Земля" нанести по трафарету в соответствии с ГОСТ 2930-62 эмалью ПФ-115 ГОСТ 6465-75.

ЕСКД

4.903-11В1.06704

Изм.	Лист	№ докум.	Подпись	Дата
Разраб.		Порсов		11.81
Пров.		Аксенов		
Рук.гр.		Порсов		11.81
Гип				
Н.контр.		Никитина		01.02.82
Утв.		Аксенов		11.06

Плита заземления

Лит	Масса	Масштаб
Р	0,32	1:1
Лист	Листов 1	

Лист Б5 ГОСТ 19903-74 СТ3 ГОСТ 14637-69

ГПИ ПМА г. Москва

Копировал Белова Формат А1

Серия 4.903-11 Выпуск 1 Альбом N2
4.903-11В1-А2

4.903-11В1.060.01

Rz80 (√)

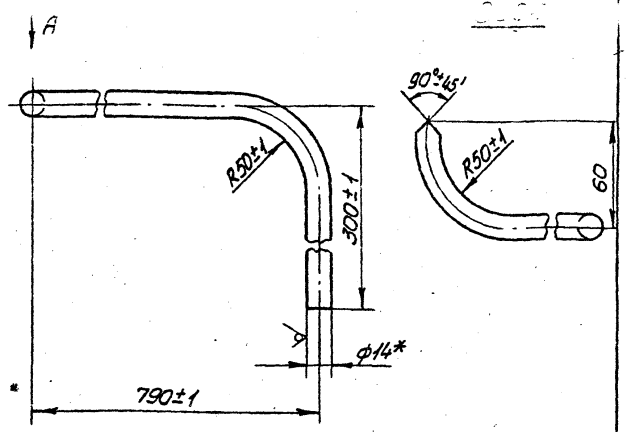

1.* Размер для справок
2. Неуказанные предельные отклонения размеров $\pm\frac{IT14}{2}$

ЕСКД

Изм.	Лист	№ докум.	Подпись	Дата
Разраб.		Фельдман		11.06.80
Пров.		Порсов		
Рук. груп.		Порсов		
ГИП		Аксенов		
Н.контр.		Никитина		01.07.80
Утв.		Аксенов		11.06

4.903-11В1.060.01

Патрубок

Лит.	Масса	Масштаб
Р	0,68	1:2

Лист | Листов 1

Труба 14х2 ГОСТ 8734-75 / В20 ГОСТ 8733-74

ГПИ ПМА г. Москва

Копировал | Формат 11

4.903-11В1.070.02

Rz80 (√)

Обозначение	L, мм	ℓ, мм	Масса, кг
4.903-11В1.070.02	1520	70	0,900
-01	1420	70	0,841
-02	750	480	0,443
-03	870	260	0,515
-04	600	50	0,355
-05	600	530	0,355
-06	870	800	0,515
-07	550	450	0,326
-08	1470	70	0,870
-09	620	570	0,445

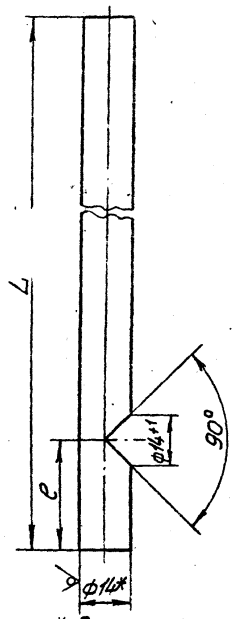

1.* Размер для справок
2. Предельные отклонения размеров: валов - h14, остальных - $\pm\frac{IT14}{2}$

ЕСКД

Изм.	Лист	№ докум.	Подпись	Дата
Разраб.		Фельдман		11.06.80
Пров.		Порсов		
Рук. груп.		Порсов		
ГИП		Аксенов		11.06
Н.контр.		Никитина		01.07.80
Утв.		Аксенов		11.06

4.903-11В1.070.02

Патрубок

Лит.	Масса	Масштаб
Р		1:1

Лист | Листов 1

Труба 14х2 ГОСТ 8734-75 / В20 ГОСТ 8733-74

ГПИ ПМА г. Москва

Копировал Селиванова | Формат 11

4.903-11В1.062.01

Rz80 (√)

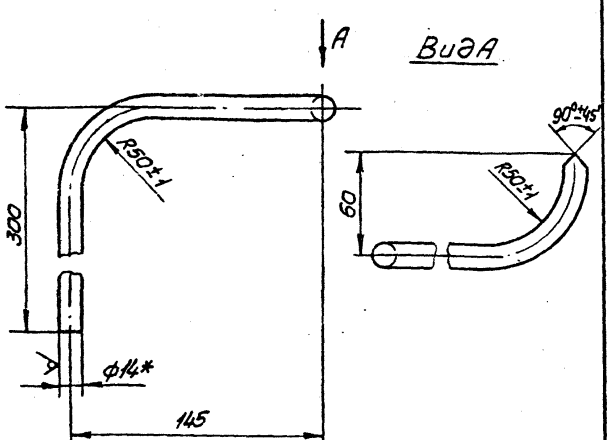

1.* Размер для справок
2. Неуказанные предельные отклонения размеров $\pm\frac{IT14}{2}$

ЕСКД

Изм.	Лист	№ докум.	Подпись	Дата
Разраб.		Фельдман		11.06.80
Пров.		Порсов		
Рук. груп.		Порсов		
ГИП		Аксенов		
Н.контр.		Никитина		01.07.80
Утв.		Аксенов		11.06

4.903-11В1.062.01

Патрубок

Лит.	Масса	Масштаб
Р	0,300	1:2

Лист | Листов 1

Труба 14х2 ГОСТ 8734-75 / В20 ГОСТ 8733-74

ГПИ ПМА г. Москва

Копировал Селиванова | Формат 11

4.903-11В1.075.01

Rz80 (√)

размеры в мм

Обозначение	L	ℓ	ℓ1	Масса, кг
4.903-11В1.075.01	1520	1450	50	0,900
-01	570	150	100	0,340
-02	620	100	50	0,367

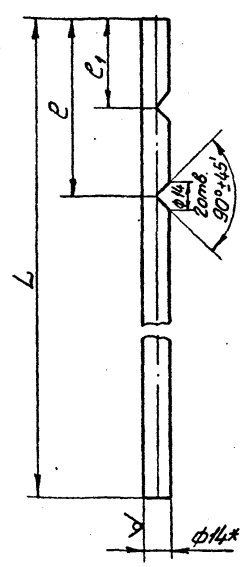

1.* Размер для справок
2. Предельные отклонения размеров: валов - h14, остальных - $\pm\frac{IT14}{2}$

ЕСКД

Изм.	Лист	№ докум.	Подпись	Дата
Разраб.		Фельдман		11.06.80
Пров.		Порсов		
Рук. груп.		Порсов		
ГИП		Аксенов		
Н.контр.		Никитина		01.07.80
Утв.		Аксенов		11.06

4.903-11В1.075.01

Патрубок

Лит.	Масса	Масштаб
Р		1:2

Лист | Листов 1

Труба 14х2 ГОСТ 8734-75 / В20 ГОСТ 8733-74

ГПИ ПМА г. Москва

Копировал Селиванова | Формат 11

Серия 4.903-11 Выпуск 1 Альбом N 2.42
4.903-11В1-А2

4.903-11В1.070.01

Rz80 V(V)

Обозначение	L, мм	e, мм	Масса, кг
4.903-11В1.070.01	320	70	0,250
-01	270	145	0,246
-02	360	175	0,317
-03	320	190	0,314
-04	340	190	0,326
-05	290	90	0,225
-06	340	155	0,293
-07	340	200	0,332
-08	380	220	0,272
-09	340	90	0,255

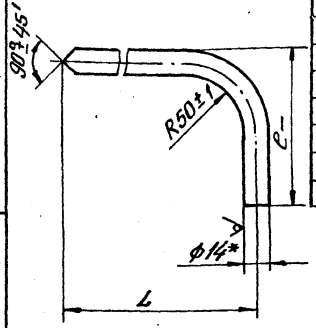

1.* Размер для справок
2. Неуказанные предельные отклонения размеров: валов – h14, остальных ± IT14/2.

ЕСКД

4.903-11В1.070.01

Изм.	Лист	№ докум.	Подп.	Дата
Разраб.		Фельдман		11.06.80
Провер.		Порсов		
Рукоруп.		Порсов		11.06.80
ГИП		Аксенов		
Н.контр.		Никитина		01.07.80
Утв.		Аксенов		11.06

Отвод

Лит.	Масса	Масштаб
Р		1:2

Лист | Листов 1

Труба 14×2 ГОСТ 8734-75 / В20 ГОСТ 8733-74

ГПИ ПМА г. Москва

Копировал Фролова — Формат 11

Инв. № подл. | Подп. и дата | Взам. инв. № | Инв. № дубл. | Подп. и дата

4.903-11В1.071.01

Rz80 V(V)

Обозначение	L, мм	e, мм	Масса, кг
4.903.11В1.071.01	80	640	0,462
-01	300	450	0,444
-02	172	500	0,398
-03	250	550	0,474
-04	80	500	0,343

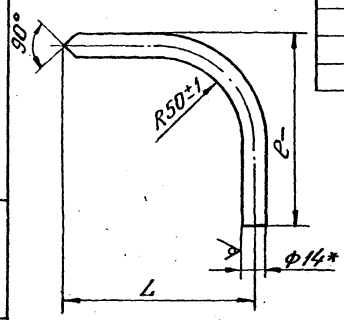

1.* Размер для справок.
2. Неуказанные предельные отклонения размеров: валов – h14, остальных ± IT14/2.

ЕСКД

4.903-11В1.071.01

Изм.	Лист	№ докум.	Подп.	Дата
Разраб.		Фельдман		11.06.80
Пров.		Порсов		
Рукоруп.		Порсов		11.06.80
ГИП		Аксенов		
Н.контр.		Никитина		01.07.80
Утв.		Аксенов		11.06

Патрубок

Лит.	Масса	Масштаб
Р		1:2

Лист | Листов 1

Труба 14×2 ГОСТ 8734-75 / В20 ГОСТ 8733-74

ГПИ ПМА г. Москва

Формат 11

Инв. № подл. | Подп. и дата | Взам. инв. № | Инв. № дубл. | Подп. и дата

4.903-11В1-А2

4.903-11В1.077.01

Rz80 V(V)

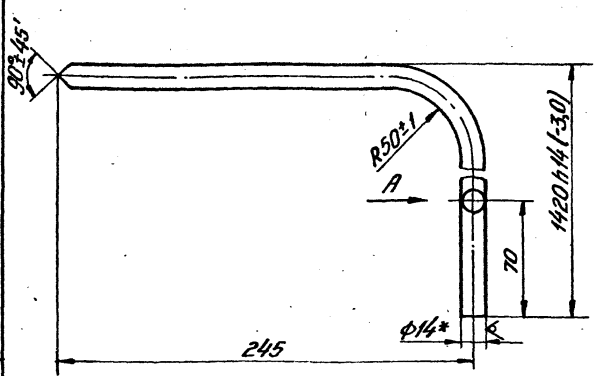

Вид А

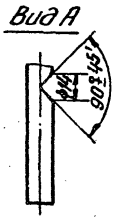

1.* Размер для справок
2. Предельные отклонения размеров ± IT14/2

ЕСКД

4.903-11В1.077.01

Изм.	Лист	№ докум.	Подп.	Дата
Разраб.		Фельдман		11.06.80
Пров.		Порсов		
Рукоруп.		Порсов		11.06.80
ГИП		Аксенов		
Н.контр.		Никитина		01.07.80
Утв.		Аксенов		11.06

Патрубок

Лит.	Масса	Масштаб
Р	1,02	1:2

Лист | Листов 1

Труба 14×2 ГОСТ 8734-75 / В20 ГОСТ 8733-74

ГПИ ПМА г. Москва

Копировал Фролова — Формат 11

Инв. № подл. | Подп. и дата | Взам. инв. № | Инв. № дубл. | Подп. и дата

4.903-11В1-А2

4.903-11В1.084.01

Rz80 V(V)

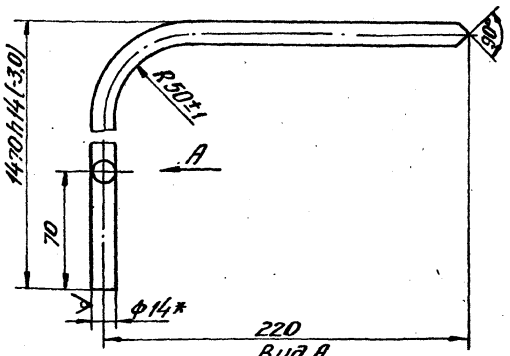

Вид А

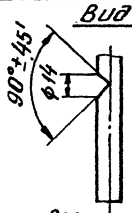

1.* Размер для справок.
2. Предельные отклонения размеров ± IT14/2.

ЕСКД

4.903-11В1.084.01

Изм.	Лист	№ докум.	Подп.	Дата
Разраб.		Фельдман		11.06.80
Пров.		Порсов		
Рукоруп.		Порсов		11.06.80
ГИП		Аксенов		
Н.контр.		Никитина		01.07.80
Утв.		Аксенов		11.06

Патрубок

Лит.	Масса	Масштаб
Р	1,02	1:2

Лист | Листов 1

Труба 14×2 ГОСТ 8734-75 / В20 ГОСТ 8733-74

ГПИ ПМА г. Москва

Копировал Фролова — Формат 11

Инв. № подл. | Подп. и дата | Взам. инв. № | Инв. № дубл. | Подп. и дата

gost.e-ecolog.ru