ТИПОВАЯ ДОКУМЕНТАЦИЯ НА СТРОИТЕЛЬНЫЕ СИСТЕМЫ И ИЗДЕЛИЯ ЗДАНИЙ И СООРУЖЕНИЙ

СЕРИЯ 4.903-11

КОТЕЛЬНЫЕ УСТАНОВКИ

ВСПОМОГАТЕЛЬНОЕ ОБОРУДОВАНИЕ И БЛОКИ

ВЫПУСК 1

БЛОКИ ДЕАЭРАЦИОННО-ПИТАТЕЛЬНЫХ УСТАНОВОК КОТЕЛЬНЫХ

АЛЬБОМ I

ЧАСТЬ 2
(Стр. 88+164)

ТЕПЛОМЕХАНИЧЕСКОЕ ОБОРУДОВАНИЕ
И ТРУБОПРОВОДЫ

Инв. № 16862-02
Цена: 2-03

gost.e-ecolog.ru

ТИПОВАЯ ДОКУМЕНТАЦИЯ НА СТРОИТЕЛЬНЫЕ СИСТЕМЫ И ИЗДЕЛИЯ ЗДАНИЙ И СООРУЖЕНИЙ

СЕРИЯ 4.903-11

КОТЕЛЬНЫЕ УСТАНОВКИ

ВСПОМОГАТЕЛЬНОЕ ОБОРУДОВАНИЕ И БЛОКИ

ВЫПУСК 1

БЛОКИ ДЕАЭРАЦИОННО-ПИТАТЕЛЬНЫХ УСТАНОВОК КОТЕЛЬНЫХ

СОСТАВ ВЫПУСКА:

АЛЬБОМ I ЧАСТЬ 1,2 ТЕПЛОМЕХАНИЧЕСКОЕ ОБОРУДОВАНИЕ И ТРУБОПРОВОДЫ

АЛЬБОМ II ЧАСТЬ 1,2 КОНТРОЛЬ И АВТОМАТИКА

РАБОЧИЕ ЧЕРТЕЖИ

АЛЬБОМ I

ЧАСТЬ 2

(Стр. 88÷164)

СЕРИЯ РАЗРАБОТАНА
ИНСТИТУТОМ ГИПРОТЕХМОНТАЖ
МИНМОНТАЖСПЕЦСТРОЯ СССР
ГЛАВНЫЙ ИНЖЕНЕР /ФМ. БАХТА/
ГЛАВНЫЙ КОНСТРУКТОР /РК. БЕКЕТОВ/
ГПИ САНТЕХПРОЕКТ
ГЛАВПРОМСТРОЙПРОЕКТА ГОССТРОЯ СССР
ГЛАВНЫЙ ИНЖЕНЕР /ЮИ. ШИЛЛЕР/

УТВЕРЖДЕНЫ
МИНМОНТАЖСПЕЦСТРОЕМ СССР
ПРОТОКОЛ ОТ 12 ИЮНЯ 1980 г.

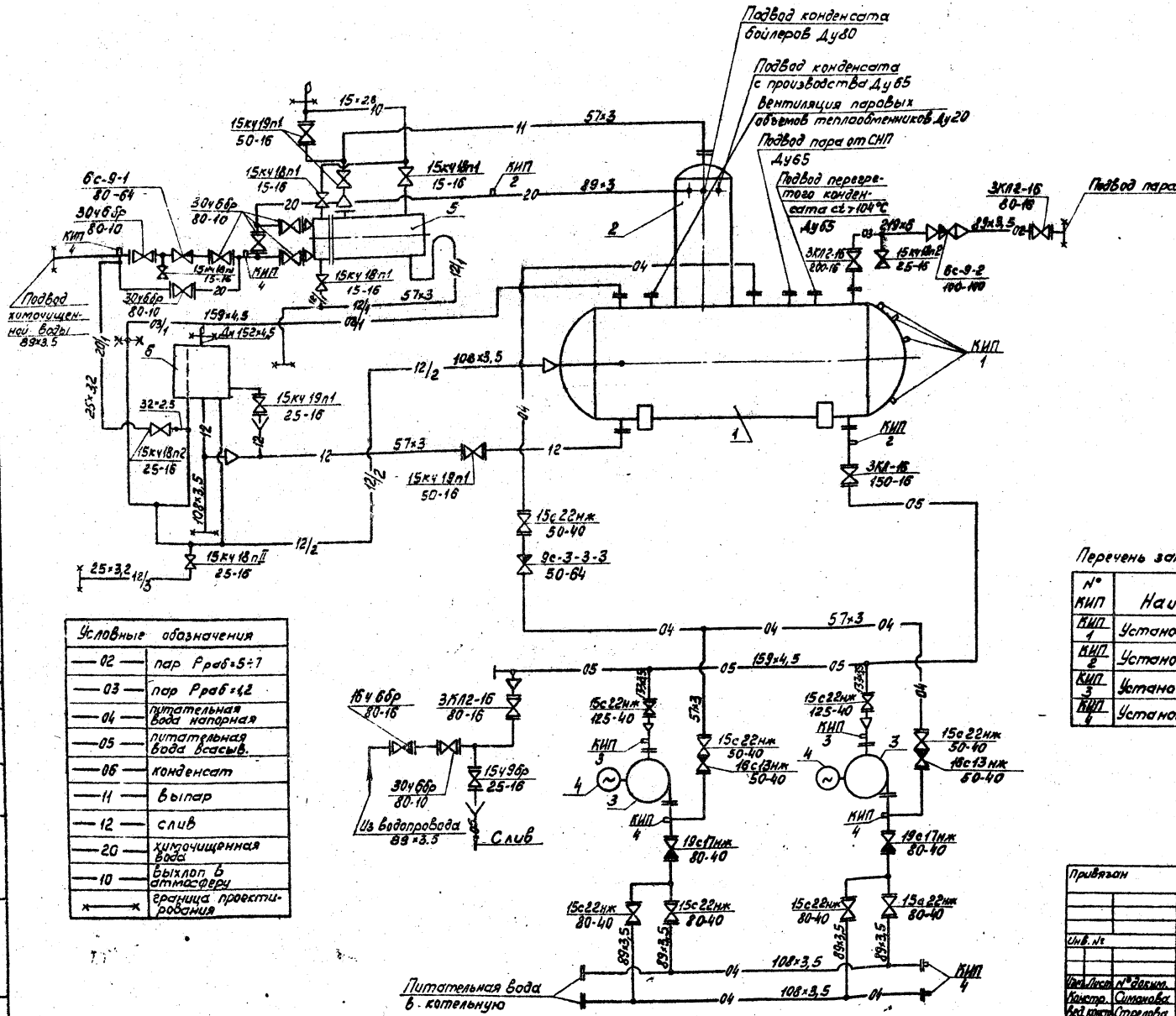

Перечень закладных устройств для средств автоматизации

№ КИП	Наименование	Чертеж на закладные конструкции	Кол.	Примечание
КИП 1	Установка бобышки	2-3К4-1-75	4	
КИП 2	Установка бобышки	10-3К4-1-75	2	
КИП 3	Установка бобышки	3К4-5-75	2	
КИП 4	Установка штуцера	3К4-48-70	6	

Примечание

Стр. 1÷84 см. альбом I часть 1

Привязан

Инв. №

Изм.	Лист	№ докум.	Подпись	Дата
Констр.		Симонова		16.5.80
Вед. констр.		Стрелова		21.05.80
Зав. сект.		Свиридонов		22.05.80
Гл. констр.		Бекетов		23.05.80
Завотд.		Чижова		23.05.80

4.903-11-81-10

Технологическая схема крупно-блочной дегазрационно-питательной установки КБПУ-50-76

Лит.	Лист	Листов
	1	20

Гипротехмонтаж

Серия 4.903-11 Вып. 1 Альбом I часть 2

Согласовано

ГПИ САНТЕХПРОЕКТ Зильбермана

Парсов

Инв. № подл. | Подп. и дата

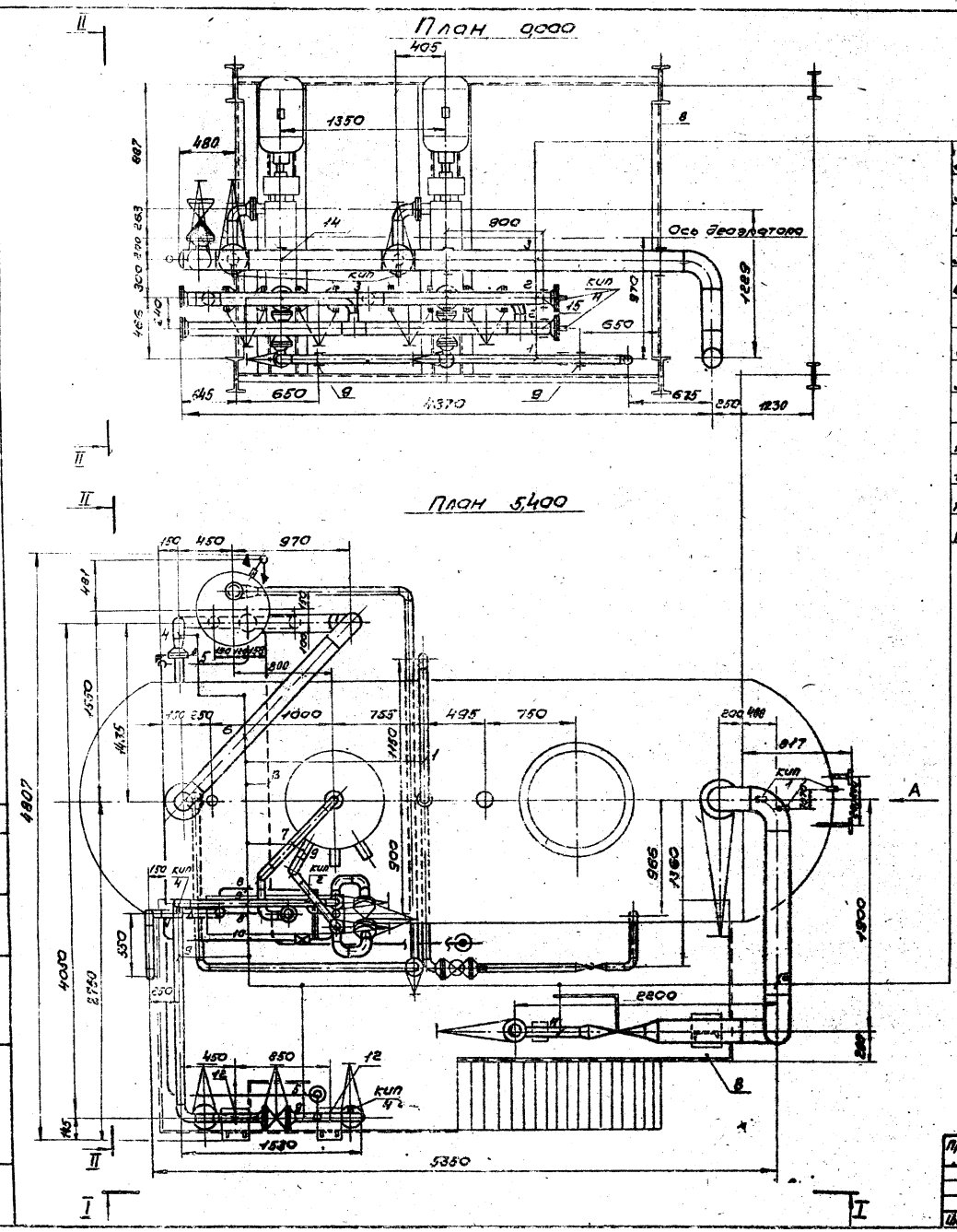

1. Линия 04 57×3 Питательная вода от насосов к деаэратору
2. Линия 04 108×4 Питательная вода от насосов в котельную
3. Линия 05 159×4,5 Питательная вода от деаэратора к насосам.
4. Линия 12/2 108×3,5 Перелив из деаэратора к гидрозатвору
5. Линия 20/1 32×2,5 25×2,2 Химочищенная вода к гидрозатвору
6. Линия 03/1 159×4,5 Пар из деаэратора к гидрозатвору
7. Линия 11 57×3 Выпар из деаэратора в атмосферу
8. Линия 10 15×2,8 Выхлоп в атмосферу
9. Линия 20 89×3,5 Химочищенная вода к охладителю выпара и к деаэратору
10. Линия 12/1 57×3 15×2,8 Слив от охладителя выпара
11. Линия 02 89×3,5 Подвод пара к линии 03
12. Линия 03 219×6 Подвод пара к деаэратору
13. Линия 12 32×2,5 Слив от гидрозатвора

№ поз.	Наименование	Кол.	Ед. Масса кг	Общ. Масса кг	Габарит. блока мм	Масса блока кг	№ чертежа
16	Изоляция			2202,0	6878 × 4807 × 7995	14964	4.903-11-8.1-10 листы 19,20
15	Подвеска ПТ-108-400	6	2,3	13,8			16127-78
14	Подвеска ПТ-159-1100	3	5,1	15,3			16127-78
13	Опора $\frac{ОПБ-2}{57}$	4	0,06	0,24			14911-69
12	Опора $\frac{ОПБ-2}{89}$	3	0,12	0,36			14911-69
11	Опора $\frac{ОПП-2}{100×89}$	1	1,15	1,15			14911-69
10	Опора 219-7	1	1,98	1,98			ОСТ 34260-75
9	Опора $\frac{ОПП-2}{100×57}$	4	1,19	4,76			14911-69
8	Металлоконструкция			4310,0			4.903-11-8.1-10 листы 9÷18
7	Трубопроводы и арматура			2428			4.903-11-8.1-10 листы 5÷8
6	Гидрозатвор	1	462	462			
5	Охладитель выпара ОВА-2	1	218	218			
4	Электродвигатель А2-72-2	2	286	572			
3	Насос ЦНСТ 38/220	2	409	818			
2	Колонка деаэрационная ДА-50	1	474,0	474,0			
1	Бак деаэраторный $V=15 м^3$	1	3450	3450			

Спецификация

Изм.	Лист	№ докум.	Подп.	Дата
Констр.		Баркова		5.06.80
Вед. конст.		Стрелова		8.06.80
Зав. сект.		Свириденко		5.06.80
Гл. констр.		Бекетов		
Зав. отд.		Чижова		

4.903-11-8.1-10

Планы на отметках 0,000; 5,400; КБДПУ-50-76

Лит.	Лист	Листов
Р	2	

Гипротехмонтаж

Согласовано: Ин. Сантехпроект, Проектмонтаж, Автоматика — Волков, Порсов

Подп. и дата

Серия 4.903-11 Вып. 1 Альбом I часть 2

Серия 4.903-11 Вып. 1 Альбом I часть 2

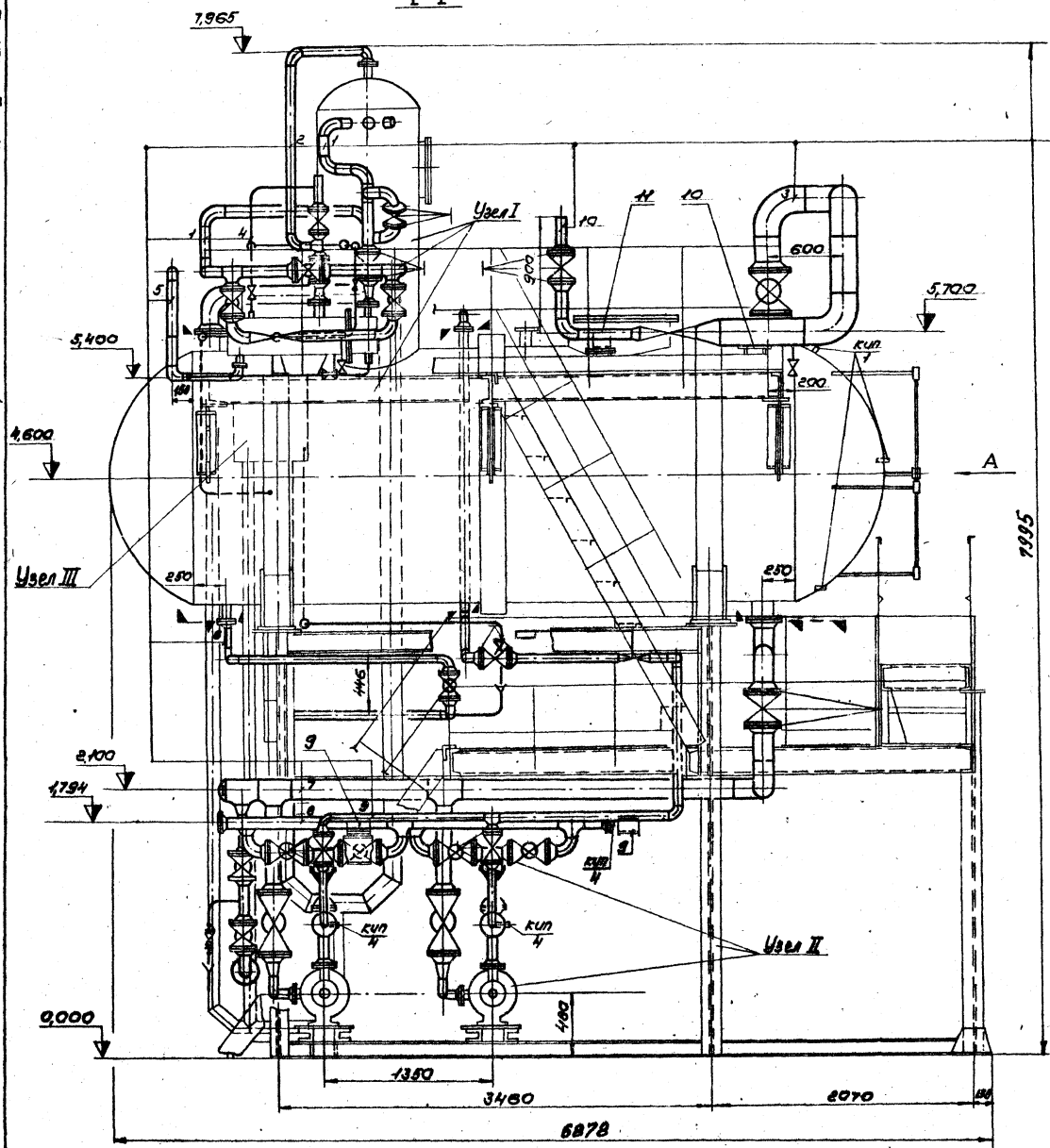

1. Линия 20 89×3,5 Подвод химочищенной воды к охладителю выпара и к деаэратору
2. Линия 11 57×3 Выпар из деаэратора к охладителю выпара
3. Линия 03 219×6 Пар от линии 02 к деаэратору
4. Линия 10 15×2,8 Выхлоп в атмосферу
5. Линия 12/1 57×3 15×2,8 Слив от охладителя выпара
6. Линия 12 57×3 Слив от деаэратора и гидрозатвора
7. Линия 05 159×4,5 Питательная вода от деаэратора к насосам
8. Линия 04 108×3,5 Питательная вода от насосов в котельную
9. Линия 04 57×3 Питательная вода от насосов к деаэратору
10. Линия 02 89×3,5 Подвод пара к линии 03

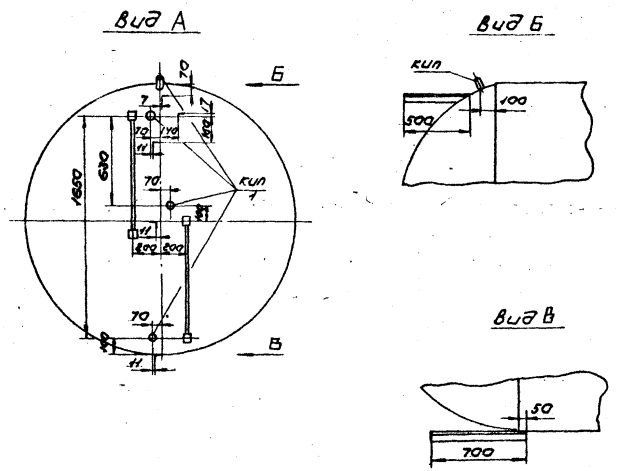

Привязан				
Инв. №				
Изм.	Лист	№ докум.	Подп.	Дата
Констр.		Синонова		27.5.80
Ред. конст.		Стрелова		28.05.80
Зав. сект.		Свиридова		28.05.80
Гл. констр.		Бекетов		
Зав. отд.		Чижова		

4 903-11-В.1-10

Разрез I-I

КБДПУ-50-76

Лит.	Лист	Листов
Р	3	

Гипротехмонтаж

формат 22

Серия 4.903-11 Вып. 1 Альбом I часть 2

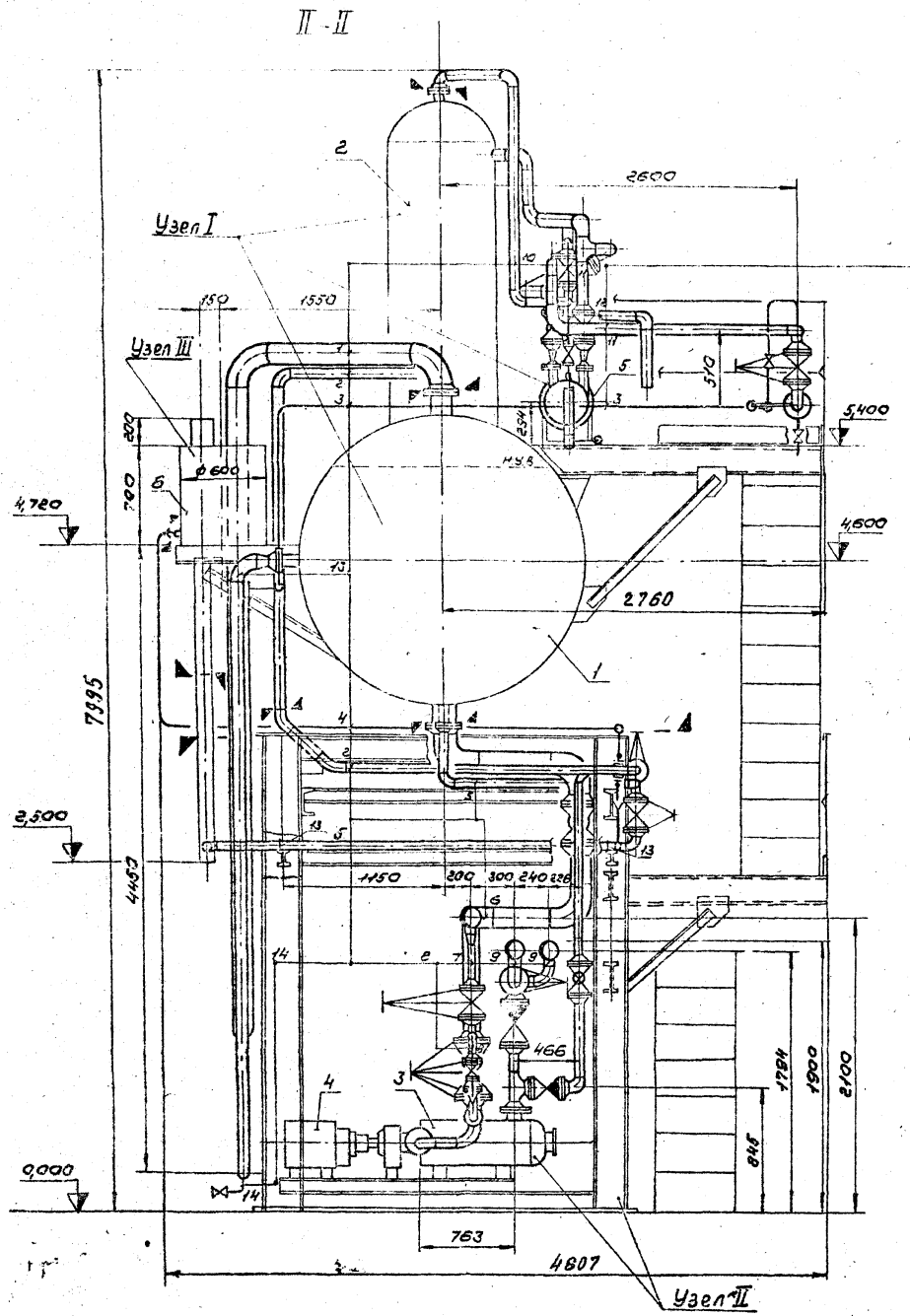

1 Линия 03/1 159×4,5 Пар из деаэратора к гидрозатвору
2 Линия 04 57×3,0 Питательная вода от насосов к деаэратору
3 Линия 20/1 25×3,5 Химочищенная вода от линии 20 к гидрозатвору
4 Линия 12 32×2,5 Слив от гидрозатвора
5 Линия 12 57×3 Слив от деаэратора
6 Линия 05 159×4,5 Питательная вода из деаэратора к насосам
7 Линия 05 89×3,5 Вода из водопровода к насосам
8 Линия 05 32×2,5 В сливной трубопровод котельной
9 Линия 04 108×3,5 Питательная вода от насосов в котельную
10 Линия 11 57×3 Выпар из деаэратора к охладителю выпара
11 Линия 20 89×3,5 Подвод химочищенной воды к охладителю выпара и к колонке деаэратора
12 Линия 12/1 15×2,8 57×3 Слив от охладителя выпара
13 Линия 12/2 108×3,5 Перелив из деаэратора
14 Линия 12/3 25×3,2 Слив от гидрозатвора

Примечания:

1. Крупно-блочная установка КБДПУ-50-76 разбита на три поставочных узла. Габариты и масса узлов приведены в таблице.

N узла	Габариты, мм l×b×h	Масса, кг
Узел I	6500×2700×2500	4793,7 кг
Узел II	4500×2900×3400	4693,0
Узел III	5500×1600×800	471,0

2. Элементы узлов линий 02; 03; 03/1; 10,11; 20; 20/1; 12/1 поставляются в комплекте с узлом I (деаэратор, колонка, охладитель выпара)
3. Элементы узлов линий 12/2; 12/3 поставляются в комплекте с узлом III (гидрозатвор)
4. Монтаж элементов узлов линий производить по месту установки блока по аксонометрической схеме листы 5,6.

Привязан

Инв. №

Изм.	Лист	№ докум.	Подп.	Дата
Констр.		Баркова		27.5.80
Ред. конс.		Стрелова		27.05.80
Зав. сект.		Свириденко		28.05.80
Гл. констр.		Бекетов		
Зав. отд.		Чижова		

4.903-11-В.1-10

Разрез II-II
КБДПУ-50-76

Лит.	Лист	Листов
	4	

Гипротехмонтаж

формат 22

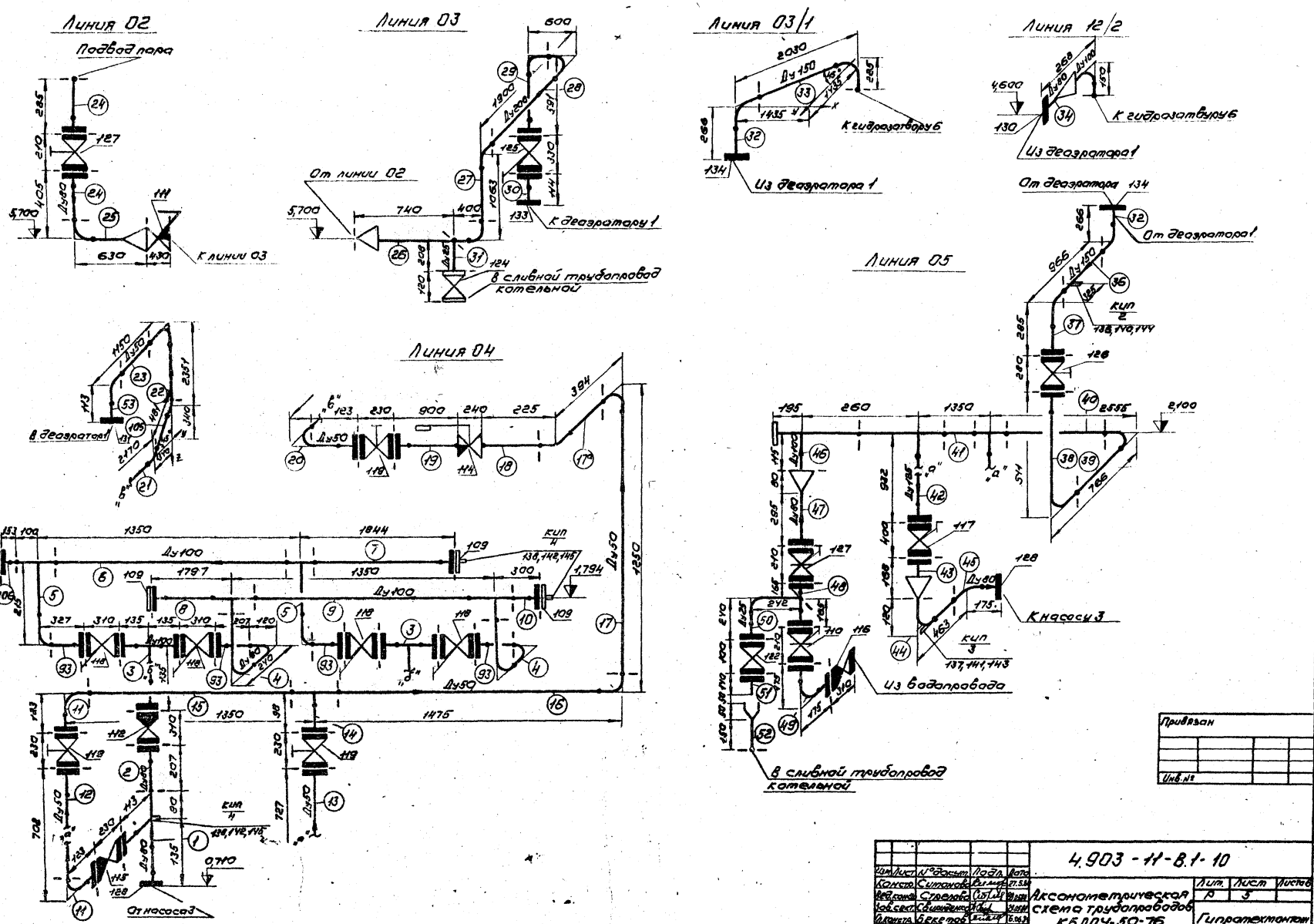
Линия 02
Подвод пара
К линии 03
Линия 03
От линии 02
К деаэратору 1
В сливной трубопровод котельной
Линия 03/1
К гидрозатвору 6
Из деаэратора 1
Линия 12/2
К гидрозатвору 6
Из деаэратора 1
Линия 05
От деаэратора 134
От деаэратора 1
Линия 04
В деаэратор 1
От насоса 3
К насосу 3
Из водопровода
В сливной трубопровод котельной
Привязан
Инв. №
4.903-11-В.1-10
Аксонометрическая схема трубопроводов КБДПУ-50-76
Гипротехмонтаж
Лит. Р
Лист 5
Листов
Изм. Лист № докум. Подп. Дата
Констр. Симонова
Вед. конст. Стрелова
Зав. сект. Свириденко
Гл. констр. Бекетов
Зав. отд. Чижова
формат 22

Серия 4.903-11 Вып. 1 Альбом I часть 2

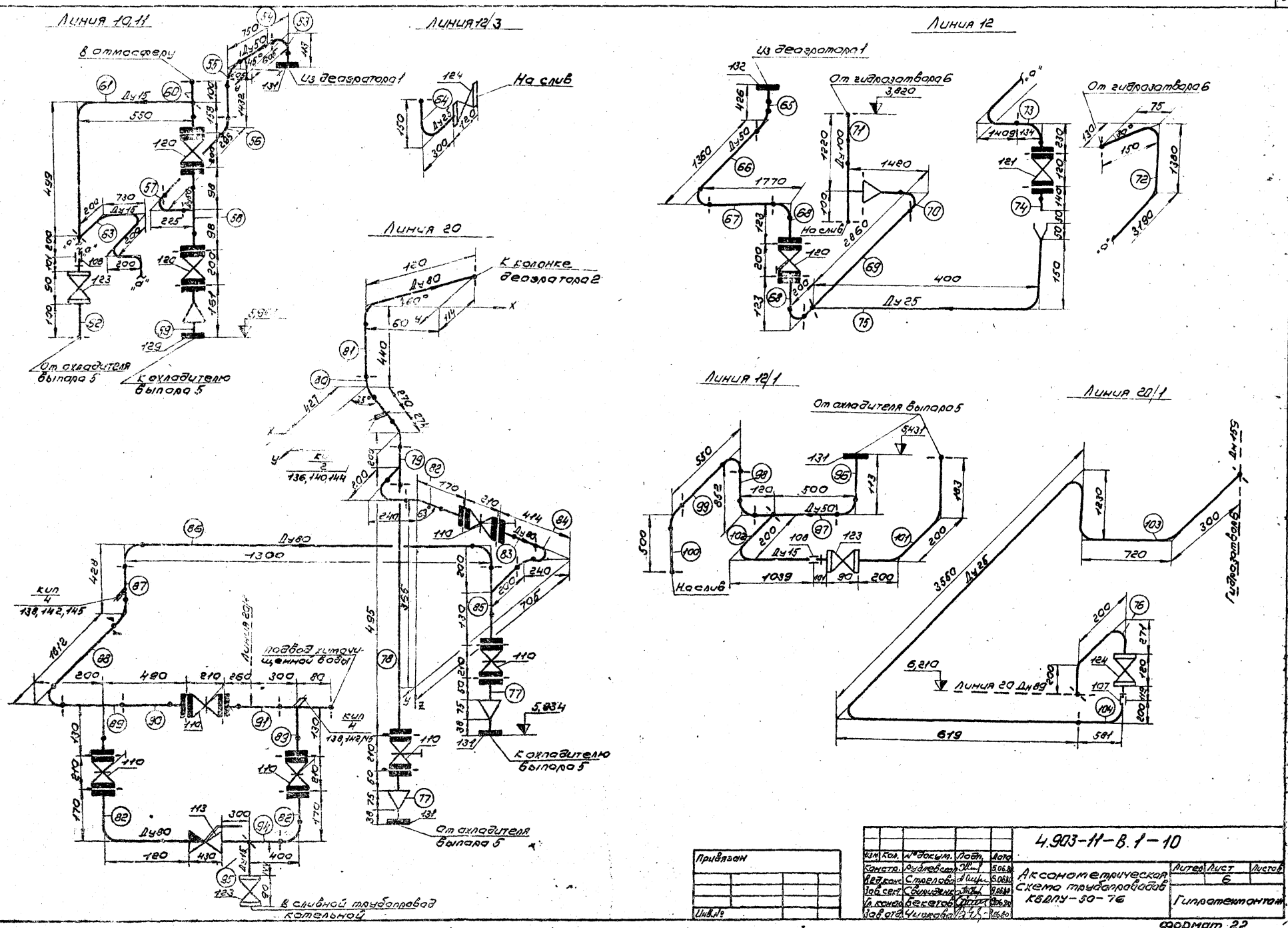

Серия 4.903-11 Вып. 1 Альбом I часть 2

Воронка сливная Ду 25

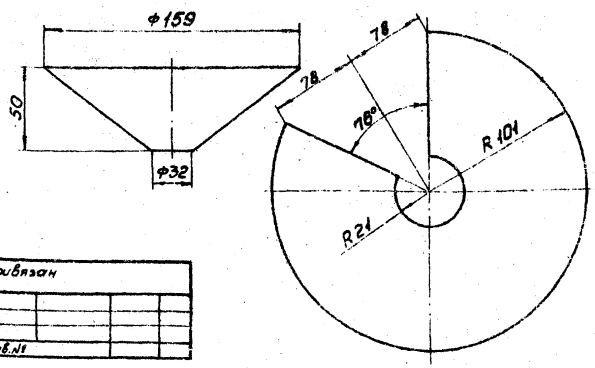

Привязан

Инв. №

ТУ36.1103-74	145	Прокладка 10×18	6		—	—	
ТУ36.1103-74	144	Прокладка 28×42	2		—	—	
ТУ36.1103-74	143	Прокладка 20×26	6		—	—	
ТУ36.1144-75	142	Колпачок-заглушка К3-1/2"	6		0,08	0,48	
ТУ36.1142-75	141	Пробка П-Труб 1/2"	2		0,15	0,30	
ТУ36.1142-75	140	Пробка П-М27×2	2		0,26	0,52	
ТУ36.1142-75	139	Пробка П-М18×1,5	4		0,15	0,6	
ТУ36.1286-74	138	Штуцер ШЦ-Труб 1/2"	6		0,058	0,348	
ТУ36.1097-76	137	Бобышка БС45°-Труб 1/2"	2		0,40	0,80	
ОСТ 36.7-74	136	Бобышка БП1-М27-55	2		0,32	0,64	
ТУ36.1097-76	135	Бобышка БМ18×1,5-100	4		0,38	1,52	
Средства автоматизации							
15180-70	112	Прокладка Б-80-25	4	—	—	—	
15180-70	121,122	Прокладка А-25-16	4	—	—	—	
15180-70	132	Прокладка А-50-2,5	1	—	—	—	
15180-70	131	Прокладка А-50-6	5	—	—	—	
15180-70	120	Прокладка А-50-16	6	—	—	—	
15180-70	115,119	Прокладка А-50-25	10	—	—	—	
15180-70	130	Прокладка А-80-2,5	1	—	—	—	
15180-70	129	Прокладка А-80-6	1	—	—	—	
15180-70	110	Прокладка А-80-10	14	—	—	—	
15180-70	116	Прокладка А-80-16	6	—	—	—	
15180-70	118,128	Прокладка А-80-25	12	—	—	—	
15180-70	109	Прокладка А-100-16	4	—	—	—	
15180-70	117	Прокладка А-125-25	4	—	—	—	
15180-70	134	Прокладка А-150-2,5	2	—	—	—	
15180-70	126	Прокладка А-150-16	2	—	—	—	
15180-70	133	Прокладка А-200-6	1	—	—	—	
15180-70	125	Прокладка А-200-16	2	—	—	—	
5915-70	122,121,132	Гайка М12.5	40		0,017	0,68	
ГОСТ или нормаль	№№ поз.	Наименование	Кол.	Материал	Ед. Масса кг	Общ. Масса кг	Примечание

5915-70	109,110,116,[illegible]	Гайка М16.5	358		0,033	11,81	
5915-70	125,126	Гайка М20.5	72		0,064	4,61	
5915-70	117	Гайка М24.5	32		0,11	3,52	
7798-70	131,132	Болт М12×50.58	24		0,059	1,42	
7798-70	122	Болт М12×55.58	16		0,059	0,944	
7798-70	129,130	Болт М16×55.58	8		0,117	0,936	
7798-70	110,118,120,134	Болт М16×60.58	70		0,126	8,82	
7798-70	112,116,127,128,129	Болт М16×65.58	184		0,132	24,29	
7798-70	115,119	Болт М16×70.58	64		0,14	8,96	
7798-70	109	Болт М16×80.58	32		0,156	5,0	
7798-70	125,126	Болт М20×90.58	72		0,285	20,52	
7798-70	117	Болт М24×90.58	31		0,425	13,6	
15кч18п2	124	Вентиль 25-16	3		1,4	4,2	
15кч18п1	123	Вентиль 15-16	4		0,7	2,8	
15ч9бр	122	Вентиль 25-16	1		3,6	3,6	
15кч19п1	121	Вентиль 25-16	1		2,6	2,6	
15кч19п1	120	Вентиль 50-16	3		7,5	22,5	
15с22нж	119	Вентиль 50-40	3		17,4	52,2	
15с22нж	118	Вентиль 80-40	4		36,0	144,0	
15с22нж	117	Вентиль 125-40	2		75,0	150,0	
16ч6бр	116	Клапан 80-16	1		23,5	23,5	
16с13нж	115	Клапан 50-40	2		12,0	24,0	
9с-3-3-3	114	Клапан 50-64	1		28,0	28,0	
6с-9-1	113	Клапан 80-100	1	—	102,0	102,0	
19с17нж	112	Клапан 80-40	2		26,0	52,0	
6с-9-2	111	Клапан 100-100	1		94,0	94,0	
30ч6бр	110	Задвижка 80-10	7		32,5	227,5	
3КЛ2	127	Задвижка 80-16	2		37,0	74,0	
3КЛ2	126	Задвижка 150-16	1		140,0	140,0	
3КЛ2	125	Задвижка 200-16	1		137,0	137,0	
Масса трубной заготовки:					1026,24кг		
Лист 7		Воронка сливная Ду25	2		0,34	0,34	
8969-75	108	Сгон 15	3		0,094	0,282	
8969-75	107	Сгон 25	1		0,243	0,243	
8968-75	108	Контргайка 15	3		0,036	0,108	
8968-75	107	Контргайка 25	1		0,076	0,076	
8966-75	108	Муфта 15	3		0,067	0,201	
8966-75	107	Муфта 25	1		0,163	0,163	
12836-67	109	Заглушка 100-16	4	ВСЗсп	3,51	14,04	
17379-77		Заглушка 159×4,5	1	Сталь	1,5	1,5	
12831-67		Фланец I-80-25	4	ВСЗсп	4,32	17,28	
12830-67		Фланец 25-16	4	ВСЗсп	1,06	4,24	
12830-67		Фланец 50-2,5	1	ВСЗсп	1,26	1,26	
12830-67		Фланец 50-6	4	ВСЗсп	1,53	6,12	
12830-67		Фланец 50-10	1	ВСЗсп	2,28	2,26	
ГОСТ или нормаль	№№ поз.	Наименование	Кол.	Материал	Ед. Масса кг	Общ. Масса кг	Примечание

12830-67		Фланец 50-16	5	ВСЗсп	2,28	11,4	
12830-67		Фланец 50-25	9	ВСЗсп	2,78	25,02	
12830-67		Фланец 80-6	1	ВСЗсп	2,76	2,76	
12830-67		Фланец 80-10	17	ВСЗсп	3,67	62,39	
12830-67		Фланец 80-25	14	ВСЗсп	4,44	62,16	
12830-67		Фланец 80-2,5	1	ВСЗсп	2,43	2,43	
12830-67		Фланец 125-25	4	ВСЗсп	9,27	37,08	
12830-67		Фланец 150-2,5	2	ВСЗсп	4,3	8,6	
12830-67		Фланец 150-25	2	ВСЗсп	12,52	25,04	
12830-67		Фланец 200-6	1	ВСЗсп	8,37	8,37	
12830-67		Фланец 200-16	2	ВСЗсп	11,79	23,58	
12830-67		Фланец 100-16	4	ВСЗсп	4,9	19,6	
17378-77		Переход К89×3,5-57×3	3	Сталь	0,6	1,8	
17378-77		Переход К108×4-57×3	1	Сталь	0,9	0,9	
17378-77		Переход К108×4-89×3,5	3	Сталь	1,0	3,0	
17378-77		Переход К133×4-89×3,5	2	Сталь	1,5	3,0	
17378-77		Переход К219×6-108×4	1	Сталь	4,2	4,2	
17376-77		Тройник 57×3	2	Сталь	0,8	1,6	
17376-77		Тройник 89×3,5-57×3	2	Сталь	1,9	3,8	
17376-77		Тройник 89×3,5	6	Сталь	2,6	15,6	
17376-77		Тройник 108×4	1	Сталь	3,3	3,3	
17376-77		Тройник 108×4-89×4	4	Сталь	3,2	12,8	
17376-77		Тройник 159×4,5-108×4	1	Сталь	6,0	6,0	
17376-77		Тройник 159×4,5-133×4	2	Сталь	8,2	12,4	
17375-77		Отвод 90° 219×6	4	Сталь	17,0	68,0	
17375-77		Отвод 90° 57×3	21	Сталь	0,6	12,6	
17375-77		Отвод 90° 89×3,5	25	Сталь	1,6	40,0	
17375-77		Отвод 90° 108×4	1	Сталь	2,8	2,8	
17375-77		Отвод 90° 159×4,5	6	Сталь	6,9	41,4	
17375-75		Отвод 45° 57×3	2	Сталь	0,3	0,6	
3262-75		Труба 15×2,8	4,708	Ст1кп2	1,28	6,03	
3262-75		Труба 25×3,2	1,887	Ст1кп2	2,39	4,51	
8734-75		Труба 32×2,5	13,575	Сталь10	1,76	23,892	
10704-76		Труба 57×3	11,565	ВСЗсп	4,0	46,26	
8732-78		Труба 57×3	11,634	Сталь10	4,0	46,536	
8732-78		Труба 89×3,5	0,912	Сталь10	7,38	6,73	
10704-76		Труба 89×3,5	7,252	ВСЗсп	7,38	53,52	
10704-76		Труба 108×3,5	1,12	ВСЗсп	9,02	10,1	
8732-78		Труба 108×3,5	5,882	Сталь10	9,02	53,06	
10704-76		Труба 133×3,5	1,728	ВСЗсп	11,18	19,32	
10704-76		Труба 159×4,5	5,947	ВСЗсп	17,15	102,0	
10704-76		Труба 219×6	2,663	ВСЗсп	31,52	83,94	
ГОСТ или нормаль	№№ поз.	Наименование	Кол.	Материал	Ед. Масса кг	Общ. Масса кг	Примечание

Спецификация материалов

Изм.	Лист	№ докум.	Подпись	Дата
Констр.		Баркова	[illegible]	5.06.80
Вед.конст.		Стрелова	[illegible]	5.06.80
Зав.сект.		Свириденко	[illegible]	6.06.80
Гл.контр.		Бекетов	[illegible]	6.06.80
Зав.отд.		Чижова	[illegible]	6.06.80

4.903-11-В.1-10

Спецификация материалов КБДПУ-50-76

Лит.	Лист	Листов
	7	

Гипротехмонтаж

формат 22

Серия 4.903-11 Вып. 1 Альбом I листов 2

Труба Дн×S ГОСТ материал	поз.	кол.	Шифр	Взаимное расположение детали и вынутые	Угол между патрубками в плане	Зазор между патрубками в свету	Угол между патрубком и осью	Марка сварного шва	Масса элемента узла, кг	Марка элемента узла
76×2,5	103	1	6350	~	6100	159			10,736	ДПУ-50-76-103
2734-75	75	1	550	~	587	57			1,033	ДПУ-50-76-75
Сталь10	74	1	140ф816	~	100				1,236	ДПУ-50-76-74
	73	1	364ф816	~	281				1,854	ДПУ-50-76-73
	72	1	6129	~	5900				10,56	ДПУ-50-76-72
	52	1	150		150				0,264	ДПУ-50-76-52
	51	1	140ф816		100				1,236	ДПУ-50-76-51
	50	1	482ф816	~	357	89			1,688	ДПУ-50-76-50
15×2,8	102	1	1239	~	1191	57	1/2"×20		1,524	ДПУ-50-76-102
3262-75	101	1	583	~	641		1/2"×15		0,692	ДПУ-50-76-101
Ст2кп2	95	1	144		109	89			0,14	ДПУ-50-76-95
	63	1	1530	~	1426				1,825	ДПУ-50-76-63
	62	2	100		109				0,14	ДПУ-50-76-62
	61	1	1249	~	1223		1/2"×20		1,565	ДПУ-50-76-61
25×3,2	76	1	671	~	621	89	1"×15		1,484	ДПУ-50-76-76
3262-75	104	1	781	~	739		1"×20		1,764	ДПУ-50-76-104
Ст2кп2	64	1	450	~	417				0,997	ДПУ-50-76-64
	31	2	208		111	219	1"×15		0,865	ДПУ-50-76-31
57×3	100	1	500Г90		425				2,3	ДПУ-50-76-100
10704-76	99	1	475Г90		400				2,2	ДПУ-50-76-99
ВСт3сп5	98	1	777Г90		702				3,444	ДПУ-50-76-98
	97	1	470		470				1,88	ДПУ-50-76-97
	96	1	Г90ф86		—				2,13	ДПУ-50-76-96
	70	1	1330Г90ПК108		1165				6,16	ДПУ-50-76-70
	69	1	2910		2910				14,64	ДПУ-50-76-69
	68	2	Г90ф816		—				2,86	ДПУ-50-76-68
	67	1	1620		1620				6,48	ДПУ-50-76-67
	66	1	1285Г90		1210				5,44	ДПУ-50-76-66
	65	1	426Г90ф825		315				3,12	ДПУ-50-76-65
	60	1	257ф810		212				3,108	ДПУ-50-76-60
	59	1	ПС89ф86ф816		—				5,64	ДПУ-50-76-59
	58	1	Тф816ф816		—				5,36	ДПУ-50-76-58
	57	1	175Г90		100				1,0	ДПУ-50-76-57
	56	1	220Г90		145				1,18	ДПУ-50-76-56
	55	1	1357Г90		1282				5,728	ДПУ-50-76-55
	54	1	600		600				240	ДПУ-50-76-54

Спецификация элементов узлов

Труба Дн×S ГОСТ материал	поз.	кол.	Шифр	Взаимное расположение детали и вынутые	Угол между патрубками в плане	Конец патрубка (торца) по отношению к оси ротора	Угол между патрубком и осью	Марка сварного шва	Масса элемента узла, кг	Марка элемента узла
57×3	53	2	Г90ф86		—				2,13	ДПУ-50-76-53
57-32-74	23	1	1000		1000				4,0	ДПУ-50-76-23
Сталь10	22	1	2321Г90		2246				9,584	ДПУ-50-76-22
	21	1	2095Г45		2065				7,0	ДПУ-50-76-21
	20	1	Г90ф825		—				3,38	ДПУ-50-76-20
	19	1	500ф825		852				6,188	ДПУ-50-76-19
	18	1	150		150				0,600	ДПУ-50-76-18
	17	1	1175Г90		1100				5,0	ДПУ-50-76-17
	16	1	1075Г90		1000				4,60	ДПУ-50-76-16
89×3,5	105	1	451Г45		421				1,984	ДПУ-50-76-105
10704-76	15	1	1575		1575				6,30	ДПУ-50-76-15
ВСт3сп5	14	1	Тф825	Т	—				3,58	ДПУ-50-76-14
	13	1	652ф825		604				5,196	ДПУ-50-76-13
	12	1	422ф825		374				4,276	ДПУ-50-76-12
	11	2	Г90ф825		—				3,38	ДПУ-50-76-11
	17	1	319Г90		244				1,576	ДПУ-50-76-17
					—					
89×3,5	94	1	600		600				4,428	ДПУ-50-76-94
10704-76	91	1	470ф810		420				6,77	ДПУ-50-76-91
ВСт3сп5	90	1	410ф810		360				6,327	ДПУ-50-76-90
	89	2	Тф810	Т	—				6,27	ДПУ-50-76-89
	88	1	1692Г90		1572				13,201	ДПУ-50-76-88
	87	1	308Г90		188				2,987	ДПУ-50-76-87
	86	1	1300Г90Г90		1060				14,023	ДПУ-50-76-86
	85	1	Тф810		—				6,27	ДПУ-50-76-85
	84	1	Г90Г90		—				3,20	ДПУ-50-76-84
	83	1	294ф810		244				5,471	ДПУ-50-76-83
	82	3	Г90ф810		—				5,27	ДПУ-50-76-82
	81	1	320Г90		200				3,076	ДПУ-50-76-81
	80	1	585Г90Г90		435				6,41	ДПУ-50-76-80
	79	1	Г90Т		—				4,2	ДПУ-50-76-79
	78	1	415ф810		365				6,364	ДПУ-50-76-78
	77	2	ПС57ф810ф85		—				580	ДПУ-50-76-77
	49	1	Г90ф810ф810		—				8,94	ДПУ-50-76-49
	48	1	330ф810ф810		230				9,037	ДПУ-50-76-48
	47	1	375ПС108ф810		242				6,456	ДПУ-50-76-47
	45	2	Г90ф825		—				6,04	ДПУ-50-76-45

Спецификация элементов узлов

Труба Дн×S ГОСТ материал	поз.	кол.	Шифр	Взаимное расположение детали и вынутые	Угол между патрубками в плане	Конец патрубка (торца) по отношению к оси ротора	Угол между патрубком и осью	Марка сварного шва	Масса элемента узла, кг	Марка элемента узла
89×3,5	44	2	343Г90		223				3,246	ДПУ-50-76-44
10704-76	25	1	530Г90ПК108		430				5,773	ДПУ-50-76-25
ВСт3сп5	24	2	285ф825		230				6,137	ДПУ-50-76-24
89×3,5	5	2	Т108Г90	⊕	—				4,8	ДПУ-50-76-5
8732-78	4	2	Г90Г90	⊕	—				3,2	ДПУ-50-76-4
Сталь10	3	2	Тф825ф825ф258	T₈₅	—				15,8	ДПУ-50-76-3
	93	4	207ф825		152				5,562	ДПУ-50-76-93
	2	2	207ф825бс		151				5,434	ДПУ-50-76-2
	1	2	757ф825ф325	T					9,12	ДПУ-50-76-1
	106	1	153ф816		100				5,802	ДПУ-50-76-106
108×3,5	10	1	200ф816		147				6,226	ДПУ-50-76-10
8732-78	9	1	1350Г89	⊙	1180				13,573	ДПУ-50-76-9
Сталь10	8	1	1897Г89ф816	⊙	1644				22,929	ДПУ-50-76-8
	7	1	1744ф816		1591				80,153	ДПУ-50-76-7
	6	1	1160		1150				10,373	ДПУ-50-76-6
108×3,5	71	1	1320Т	⊙	1180				13,402	ДПУ-50-76-71
10704-76	34	1	Г90ПС89ф82,5		—				6,23	ДПУ-50-76-34
133×3,5	43	2	ПС89ф825		—				19,77	ДПУ-50-76-43
10704-76	42	2	932Т159ф825	⊕	864				25,13	ДПУ-50-76-42
ВСт3сп5	46	1	Т108В	T	—				7,5	ДПУ-50-76-46
159×4,5	41	1	1090		1090				19,694	ДПУ-50-76-41
10704-76	40	1	2200		2200				37,73	ДПУ-50-76-40
ВСт3сп5	39	1	541Г90		345				12,319	ДПУ-50-76-39
	38	1	541Г90ф825		245				23,622	ДПУ-50-76-38
	37	1	Г90ф825		—				19,42	ДПУ-50-76-37
	36	1	516		516				8,85	ДПУ-50-76-36
	33	1	1805Г90		1580				33,997	ДПУ-50-76-33
	32	2	Г90ф82,5		—				14,2	ДПУ-50-76-32
	30	1	ф816ф86		—				20,16	ДПУ-50-76-30
	29	1	561Г90ф816		200				35,094	ДПУ-50-76-29
	28	1	1600Г90		1300				57,975	ДПУ-50-76-28
	27	1	763Г90		463				31,594	ДПУ-50-76-27
	26	1	1440Г90ПК108		700				43,264	ДПУ-50-76-26

Труба Дн×S ГОСТ материал	поз.	кол.	Шифр	Взаимное расположение детали и вынутые	Угол между патрубками в плане	Конец патрубка (торца) по отношению к оси ротора	Угол между патрубком и осью	Марка сварного шва	Масса элемента узла, кг	Марка элемента узла

Спецификация элементов узлов

Изм.	Лист	№ докум.	Подп.	Дата
Конст.		Стрелова		6.06.76
Ведущий		Стрелова		6.06.76
Зав.сект.		Свириденко		6.06.76
Н.контр.		Ястребов		9.06.76
Зав.отд.		Чижова		9.06.76

4.903-11-В.1-10

Спецификация элементов узлов КБДПУ-50-76

Лит.	Масса	Масштаб
Лист 8	Листов	

Гипротехмонтаж

Серия 4.903-11 Вып. 1. Альбом I часть 2

План на отметках 2.411; 3.011
м 1:50

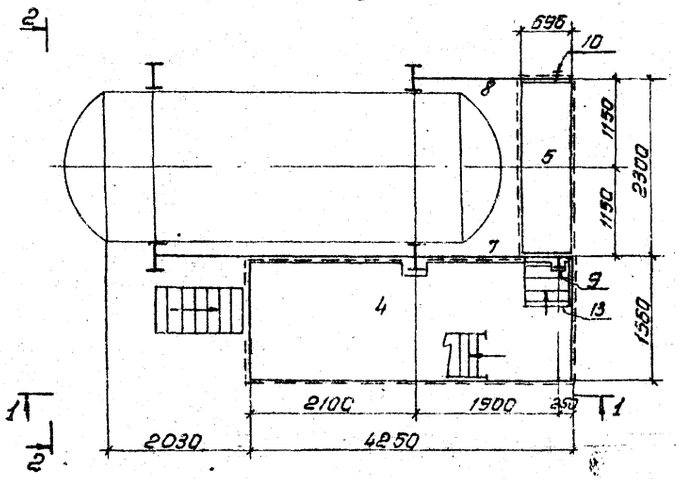

План на отметке 5.400; 4720
м 1:50

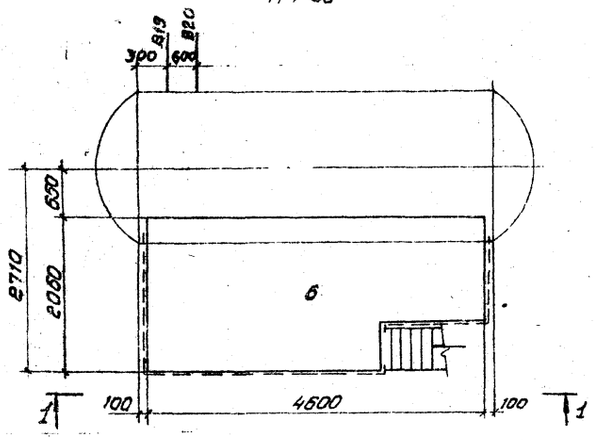

1-1
м 1:50

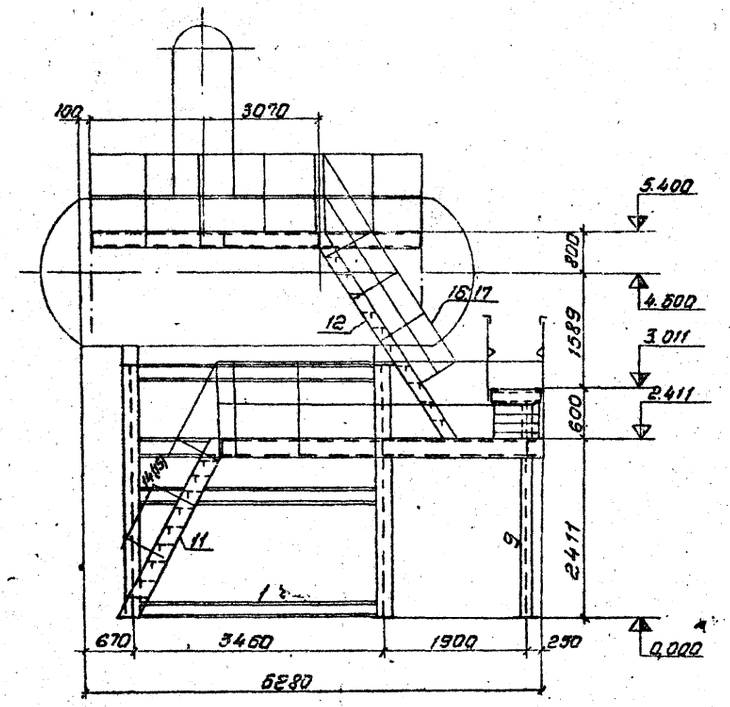

2-2 повернуто
м 1:50

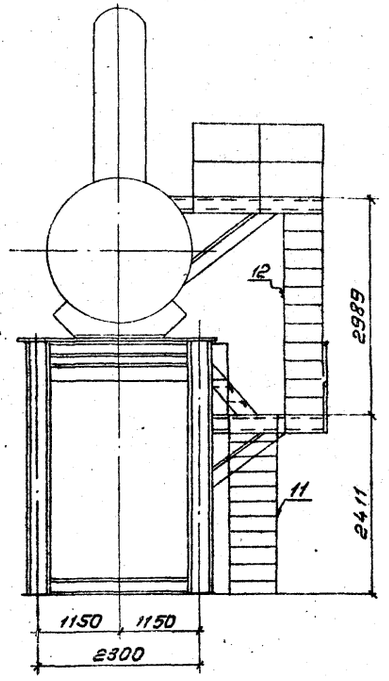

Ведомость отправочных марок

Марка	Наименование	Кол.	Масса, кг Марки	Масса, кг Всех	№ чертежа	Примеч.
А1	Опорная рама	1	2008	2008	4.903-11-В.1-10 л.10; 11	
В19	Кронштейн	1	30	30	4.903-11-В.1-12 л.16	Применить
В20	Кронштейн	1	30	30	4.903-11-В.1-12 л.16	Применить
А4	Площадка	1	506	506	4.903-11-В.1-10 л.12	
А5	Площадка	1	160	160	4.903-11-В.1-10 л.13	
А6	Площадка	1	690	690	4.903-11-В.1-10 л.14; 15	
А7	Балка	1	43	43	4.903-11-В.1-10 л.14; 15	
А8	Балка	1	45	45	4.903-11-В.1-10 л.14; 15	
А9	Стойка	1	81	81	4.903-11-В.1-10 л.16	
А10	Стойка	1	75	75	4.903-11-В.1-10 л.16	
А11	Лестница	1	117	117	4.903-11-В.1-10 л.17	
А12	Лестница	1	142	142	4.903-11-В.1-10 л.17	
А13	Лестница	1	31	31	4.903-11-В.1-10 л.17	
А14	Перила	1	20	20	4.903-11-В.1-10 л.18	
А15	Перила	1	20	20	4.903-11-В.1-10 л.18	
А16	Перила	1	25	25	4.903-11-В.1-10 л.18	
А17	Перила	1	25	25	4.903-11-В.1-10 л.18	
А18	Ограждение	1	262	262	4.903-11-В.1-10 л.18	
Всего по схеме:				4310		

Примечания:

1. Элементы, замаркированные на данной схеме цифрами, имеют в рабочих чертежах перед цифрой индекс „А"
2. Монтажные соединения на сварке. Все швы h=6мм. Сборку производить электродами УОНИИ 13/45-4.0-1 ГОСТ 9466-75

Согласовано:
ГПИ СТП Волков
Проектмонтаж Пересов
Инв. № подл. | Подп. и дата

Привязан
Инв. №

Изм.	Лист	№ докум.	Подп.	Дата
Констр.		Суджян		19.05.80
Вед. кон.		Суджян		19.05.80
Зав. сект.		Свириденко		5.06.80
Гл. конс.		Бекетов		6.06.80
Зав. отд.		Чижова		6.06.80

4.903-11-В.1-10

Металлоконструкция КБДПУ 50-76

Лит.	Лист	Листов
Р	9	

ГИПРОТЕХМОНТАЖ

формат 22

Серия 4.903-11 Вып. 1 Альбом I часть 2

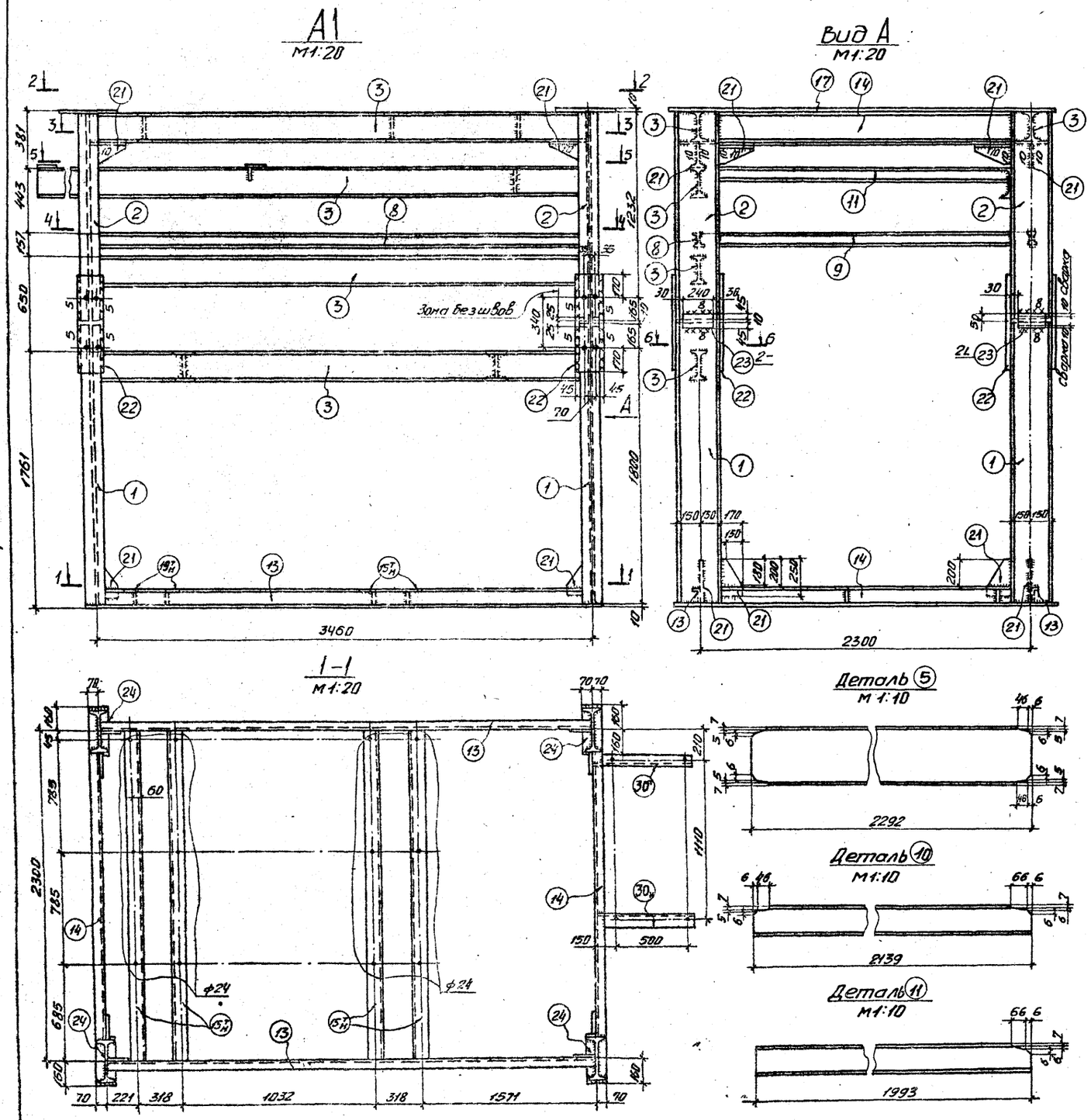

Спецификация. Сталь марки ВСт3кп2 ГОСТ 380-71

Марка	№№ дет.	Сечение	Длина, мм	Кол. т	Кол. н	Масса, кг дет.	Масса, кг всех	Масса, кг марки	Примечание
А1	1	I 30	1965	4		71,7	287	2008	
	2	I 30	1397	4		51,0	204		
	3	I 20	3452	5		72,5	363		
	4	I 20	2000	2		42,0	84		
	5	I 20	2292	3		48,1	144		
	6	I 20	476	1		10,0	10		
	7	I 20	225	3		4,7	14		
	8	I 10	3452	2		32,7	65		
	9	I 10	2000	2		18,9	38		
	10	I 10	2139	2		20,2	40		
	11	I 10	1993	1		18,9	19		
	12	[20	3620	1		66,6	67		
	13	[12	3452	2		35,9	72		
	14	[12	2000	2		20,8	42		
	16 т/н	L 100×8	2300	2	2	28,1	112		
	16	L 100×8	266	1		3,2	3		
	17	– 400×10	2640	2		82,9	166		
	18	– 150×10	2000	2		23,6	47		
	19	– 250×10	284	4		5,6	22		
	20	– 170×10	250	4		3,3	13		
	21	– 170×10	250	16		3,3	53		
	22	– 160×10	680	8		8,5	68		
	23	– 100×10	240	8		1,9	15		
	24	– 140×10	320	4		3,5	14		
	25	– 90×10	170	4		1,2	5		
	26	– 70×10	200	1		1,1	2		
	27	– 100×10	193	1		1,5	2		
	28	– 120×3	120	1		0,4	—		
	29	– 120×3	120	1		0,4	—		
	30	L 100×8	690	1	1	8,4	17		
	1% на сварные швы:						20		

Примечания:

1. Отверстия ф 13 мм } кроме
2. Сварные швы h=6 мм } оговоренных
3. Сварку производить электродами УОНИИ-13/45-4.0-1 ГОСТ 9466-75
4. Металлоконструкции огрунтовать и окрасить масляной краской за 2 раза.

Привязан

Инв. №

Требуется:

Марка	Кол.	Масса, кг марки	Масса, кг всех
А1	1	2008	2008
Всего:			2008

Изм.	Лист	№ докум.	Подп.	Дата
Констр.		Бекетов		19.05.80
Вед. конс.		Суджян		19.05.80
Зав. сект.		Свириденко		5.06.80
Гл. констр.		Бекетов		6.06.80
Зав. отд.		Чижова		6.06.80

4.903-11-В.1-10

Металлоконструкция КБДПУ 50-76

Лит.	Лист	Листов
Р	10	

Гипротехмонтаж

формат 22

Серия 4.903-11 Вып.1 Альбом I часть2

2-2
М1:20

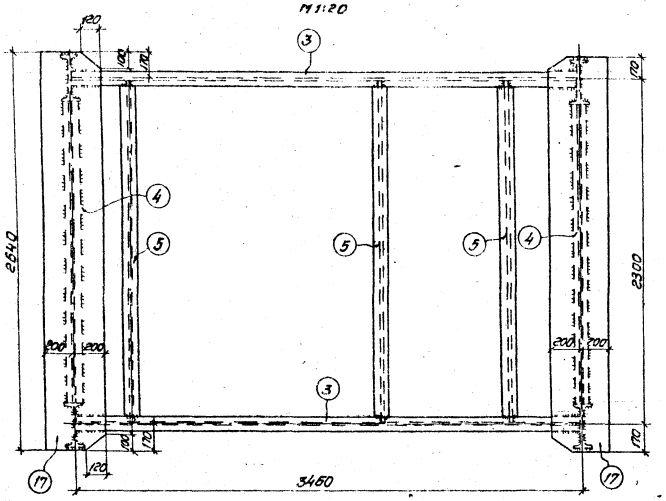

4-4
М1:20

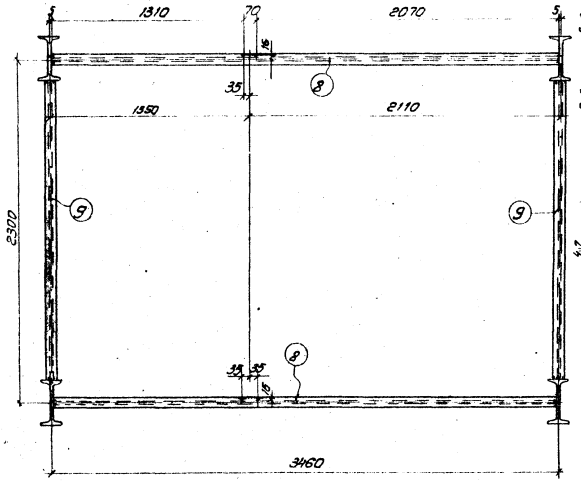

Деталь 9
М1:10

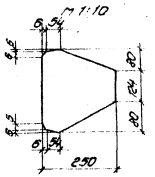

Деталь 30
М1:10

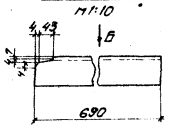

Вид Б
М1:10



5-6
М1:20

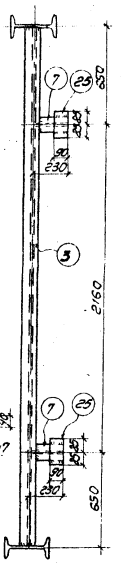

3-3
М1:20

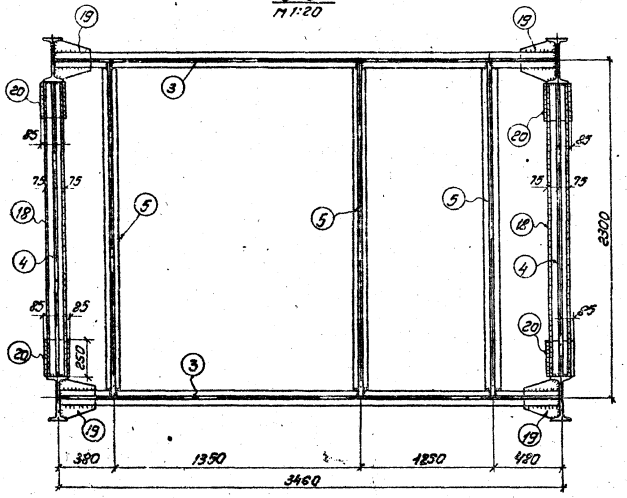

5-5
М1:20

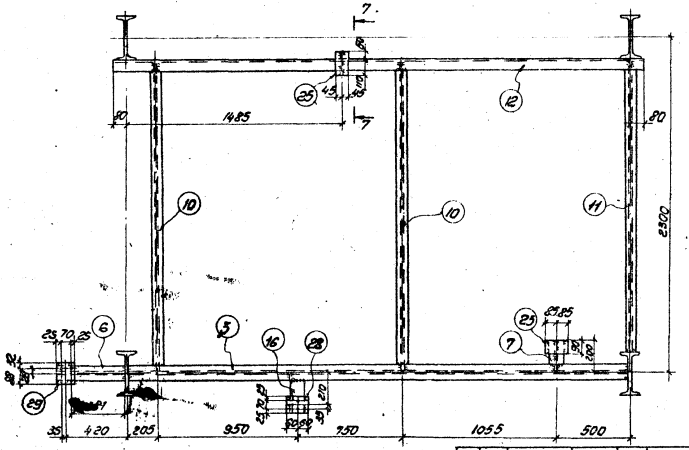

7-7 повернуто
М1:10

Деталь 27
М1:10

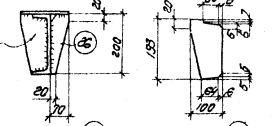

Деталь 7
М1:10

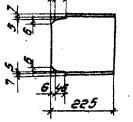

Деталь 15
М1:10

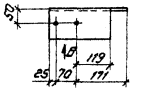

Вид В
М1:10

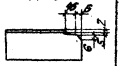

Привязан

Инв.№

Изм.	Лист	№ докум.	Подп.	Дата	4.903-11-8.1-10
Начата		Дегтярев		12.86	Металлоконструкция КВДПУ 50-96
Гл.конст.		Чуксеев		12.86	
Нач.отд.		Дашкевич		12.86	
Гл.констр.		Белецкий		12.86	
Нач.отд.		Чижова		12.86	

Лит.	Масса	Масштаб
Р		

Лист	Листов
11	

ГИПРОТЕХМОНТАЖ

Формат А2

Серия 4.903-11 Вып. 1 Альбом I часть 2

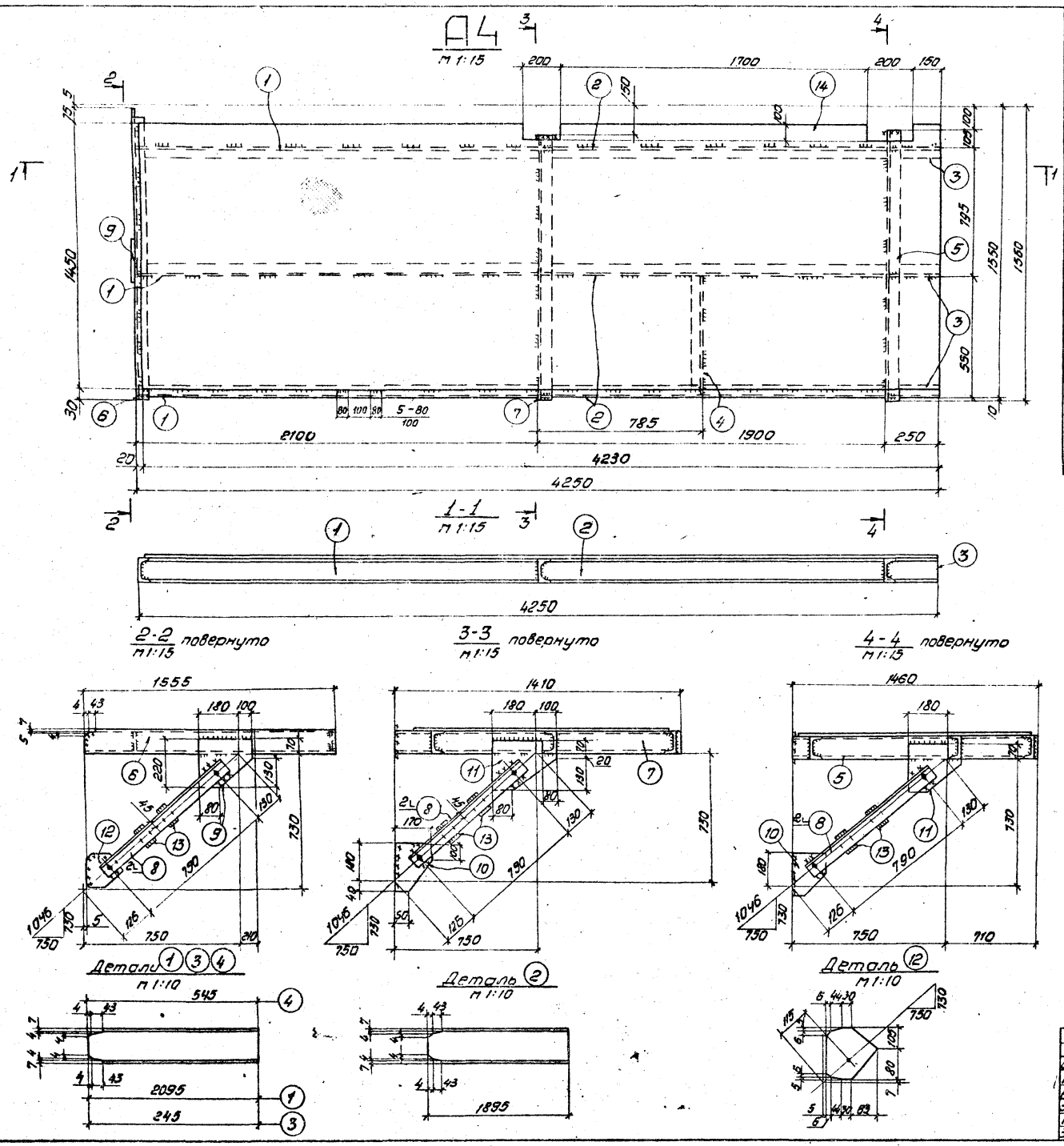

Спецификация Сталь марки ВСт3кп2 ГОСТ 380-71

Марка	№ дет.	Сечение	Длина, мм	Кол. Т	Кол. Н	Масса, кг дет.	Масса, кг всех	Масса, кг марки	Примечание
А4	1	[12	2095	3	-	22,8	68	506	
	2	[12	1895	3	-	19,7	59		
	3	[12	245	3	-	2,5	8		
	4	[12	545	1	-	6,2	6		
	5	[12	1460	1	-	15,2	15		
	6	[12	1555	1	-	16,2	16		
	7	[12	1410	1		14,7	15		
	8	L 75×8	870	6		5,7	34		
	9	- 220×8	280	1	-	3,9	4		
	10	- 170×8	220	2	-	2,4	5		
	11	- 220×8	280	2	-	3,9	8		
	12	- 165×8	185	1	-	1,9	2		
	13	- 60×8	90	6	-	0,3	2		
	14	риф.-1450×5	4230	1	-	259,0	259		
	1% на сварные швы						5		

Примечания:

1. Отверстия ⌀ 19 мм
2. Обрезы 40 мм
3. Сварные швы h = 6 мм, кроме оговоренных
4. Сварку производить электродами УОНИИ-13/45-4,0-1 ГОСТ 9466-75
5. Металлоконструкции огрунтовать и окрасить масляной краской за 2 раза

Привязан

Инв. №

Требуется:

Марка	Кол.	Масса, кг марки	Масса, кг всех
А4	1	506	506
Всего:			506

Изм.	Лист	№ докум.	Подп.	Дата
Констр.		Суджян		19.05.86
Вед. конст.		Суджян		19.05.86
Зав. сект.		Свириденко		5.06.86
Гл. конст.		Бекетов		6.06.86
Зав. отд.		Чижова		6.06.86

4.903-11-В.1-10

Металлоконструкция КБДПУ 50-76

Лит	Лист	Листов
Р	12	

ГИПРОТЕХМОНТАЖ

формат 22

Серия 4.903-11 Вып. 1 Альбом I часть 2

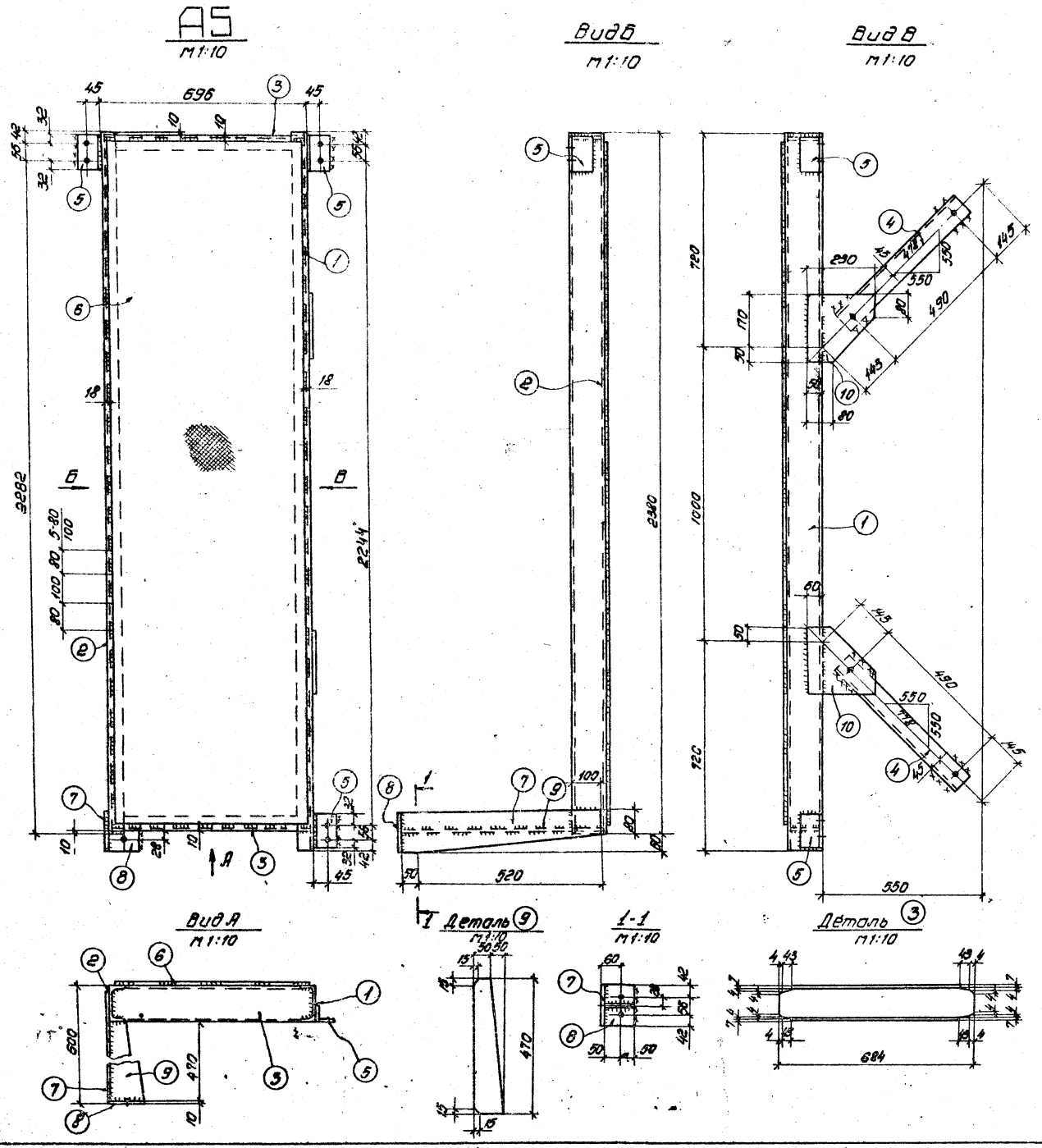

Спецификация. Сталь марки ВСт3кп2 ГОСТ 380-71

Марка	№№ дет.	Сечение	Длина, мм	Кол. т	Кол. н.	Масса, кг дет.	Масса, кг всех	Масса, кг марки	Примечание
А5	1	[12	2440	1	-	25,4	25	160	
	2	[12	2380	1	-	24,8	25		
	3	[12	684	2	-	7,1	14		
	4	L 75×8	570	2	-	5,1	10		
	5	L 75×8	120	3	-	1,1	3		
	6	риф.- 660×5	2340	1	-	65,3	65		
	7	- 140×10	570	1	-	6,3	6		
	8	- 110×10	140	1	-	1,2	1		
	9	- 100×8	470	1	-	3,0	3		
	10	- 220×8	230	2	-	3,2	6		
	1% на сварные швы						2		

Примечания

1. Отверстия ⌀ 17мм.
2. Обрезы 40мм, кроме оговоренных
3. Сварные швы h=6мм, кроме оговоренных
4. Сварку производить электродами УОНИИ-13/45-4,0-1 ГОСТ 9466-75
5. Металлоконструкции огрунтовать и окрасить масляной краской за 2 раза

Требуется

Марка	Кол	Масса, кг марки	Масса, кг всех
А5	1	160	160
Всего			160

Привязан

Инв. №

Изм.	Лист	№ докум.	Подп.	Дата
Констр.		Суджян		19.05.80
Вед. кон.		Суджян		19.05.80
Зав. сект.		Свириденко		5.06.80
Гл. констр.		Бекетов		6.06.80
Зав. отд.		Чижова		6.06.80

4.903-11-В.1-10

Металлоконструкция КБДПУ 50-76

Лит.	Лист	Листов
Р	13	

ГИПРОТЕХМОНТАЖ

формат 22

Серия 4.903-11 Вып 1 Альбом I часть 2

АБ
М 1:15

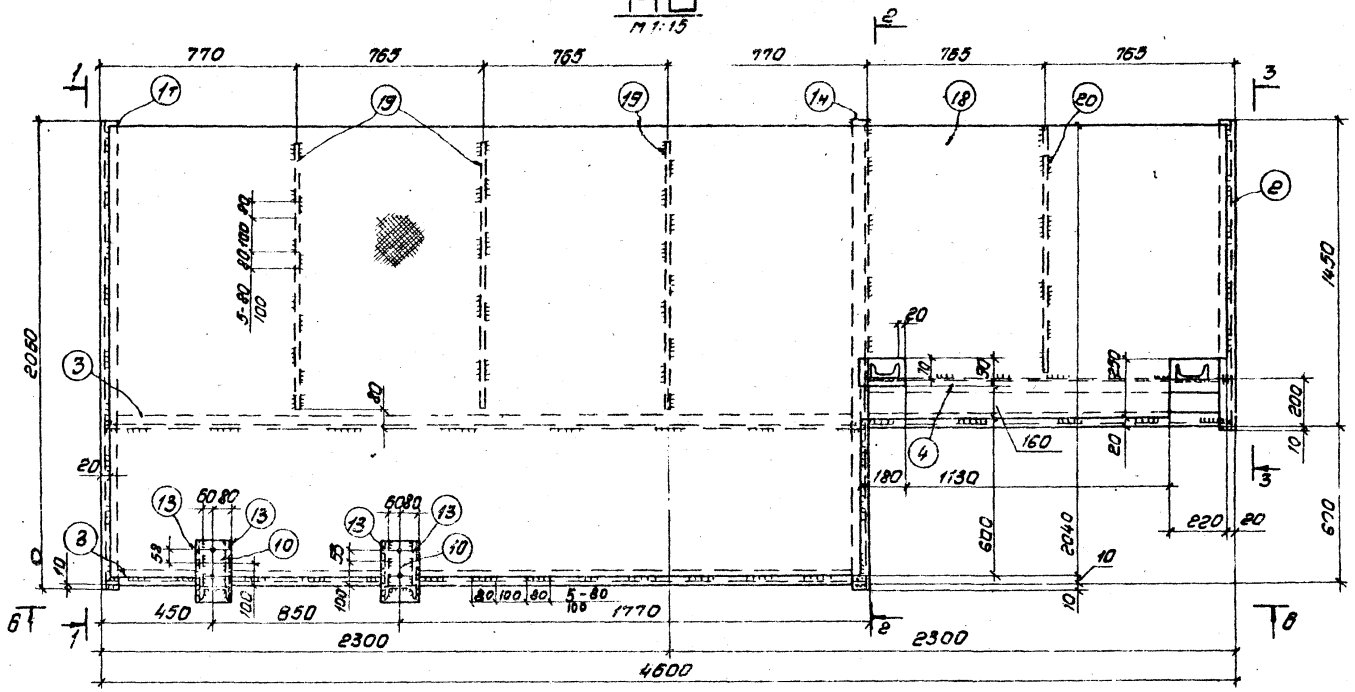

1-1 ; 2-2 (обр. черт) повернуто
М 1:15

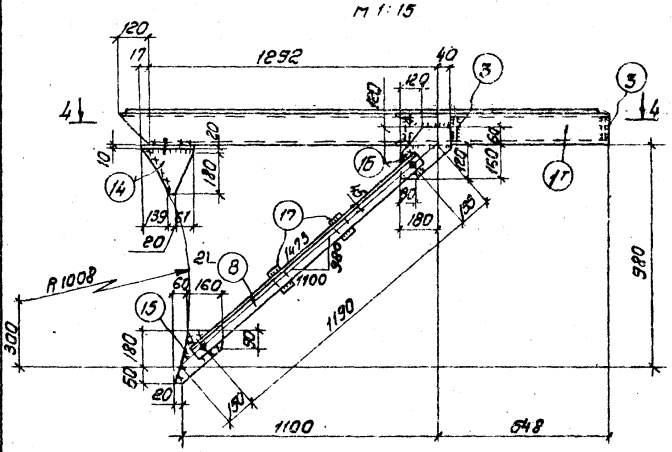

3-3 повернуто
М 1:15

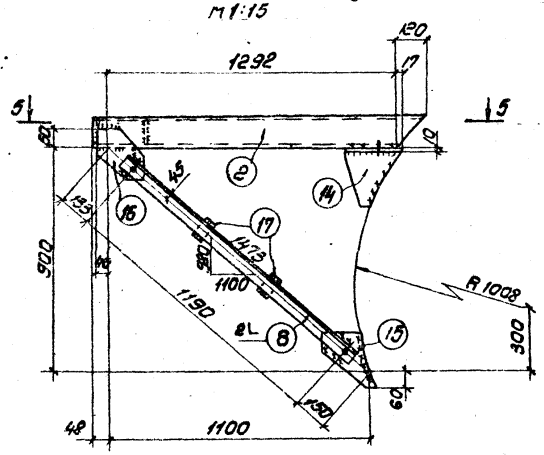

4-4
М 1:15

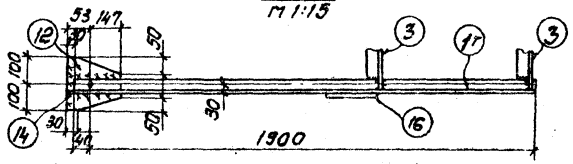

5-5
М 1:15

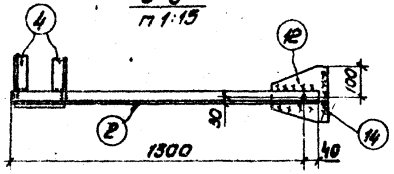

Спецификация Сталь марки ВСт3кп2 ГОСТ 380-71

Марка	№№ дет.	Сечение	Длина мм	Кол. т	Кол. н.	Масса, кг дет.	Масса, кг всех	Масса, кг мура	Примечание
АБ	1т/н	[12	2060	1	1	21.4	43	6.90	
	2	[12	1460	1	-	15.2	15		
	3	[12	3060	2	-	32.8	66		
	4	[12	1524	2	-	15.8	32		
	5	[12	390	1	-	4.1	4		
	6	[12	955	2	-	9.9	20		
	7	[12	345	1	-	3.6	4		
	8	L 75×8	1270	6	-	11.1	67		
	9	- 160×10	160	1	-	2.0	2		
	10	- 160×10	280	2	-	3.5	7		
	11	- 110×10	180	1	-	1.6	2		
	12	- 200×10	200	3	-	3.1	9		
	13	- 185×8	185	4	-	2.1	8		
	14	- 200×8	220	3	-	2.8	8		
	15	- 220×8	240	3	-	3.3	10		
	16	- 220×8	220	3	-	3.0	9		
	17	- 60×8	90	6	-	0.3	2		
	18	рифл.-2040×5	4560	1	-	360.0	360		
	19	- 60×6	1300	3	-	3.6	11		
	20	- 60×6	1200	1	-	3.5	4		
		1% на сварные швы:					7		
АГ	21	I 20	1880	1	-	40.6	41	43	
	23	L 100×8	140	1	-	1.7	2		
АВ	22	I 20	2220	1	-	43.2	43	45	
	23	L 100×8	140	1	-	1.7	2		

Привязан

Инв. №

Примечания:

1. Отверстия ф 19мм } кроме
2. Обрезы 40мм } оговоренных
3. Сварные швы h=6мм
4. Сварку производить электродами УОНИИ-13/45-4,0-1 ГОСТ 9466-75
5. Металлоконструкции огрунтовать и окрасить масляной краской за два раза

Требуется:

Марка	Кол.	Масса, кг марки	Масса, кг всех
АБ	1	690	690
АГ	1	43	43
АВ	1	45	45
Всего:			778

Нач. отд.	Надкуп.		
Конструктор	Сидякин		
Вед. конструктор	Сидякин		
Зав. сект.	Ширяева		
Гл. конструктор	Дегтярь		
Зав. отд.	Жукова		

4.903-11-В.1-10

Металлоконструкция КБДЛУ 50-75

Лит.	Лист	Листов
Р	14	

ГИПРОТЕХМОНТАЖ

Формат А2

Серия 4.903-11 Вып.1 Альбом I часть 2

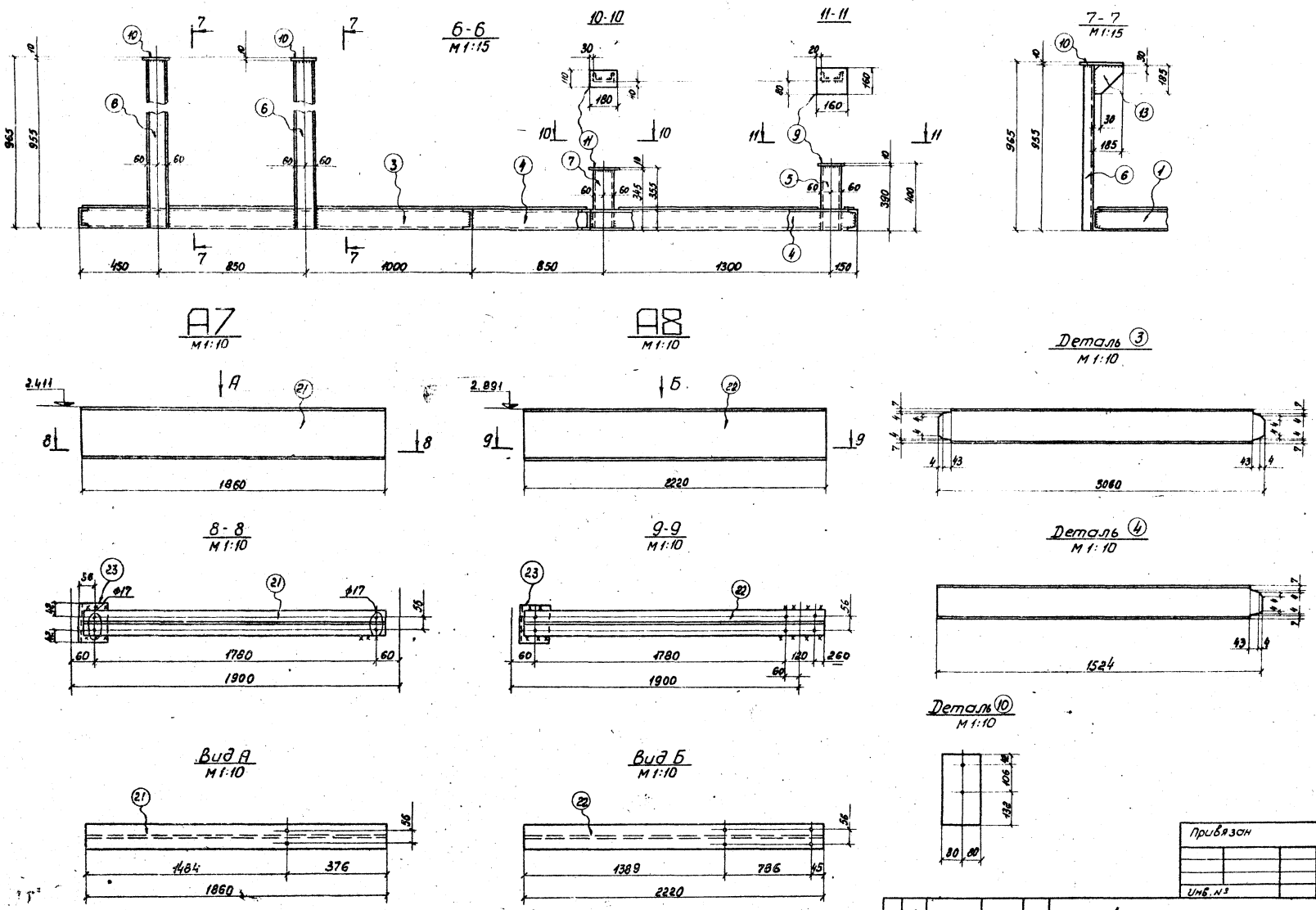

Изм.	Лист	№ докум.	Подп.	Дата
Констр.		Суджян		19.05.80
Вед. конст.		Суджян		19.05.80
Зав. сект.		Свириденко		5.06.80
Гл. констр.		Бекетс		6.06.80
Зав. отд.		Чижова		6.06.80

4.903-11-В.1-10

Металлоконструкция КБДПУ-50-76

Лит.	Лист	Листов
Р	15	

ГИПРОТЕХМОНТАЖ

формат 22

Серия 4.903-11 Вып. 1 Альбом I часть 2

А9
М 1:10

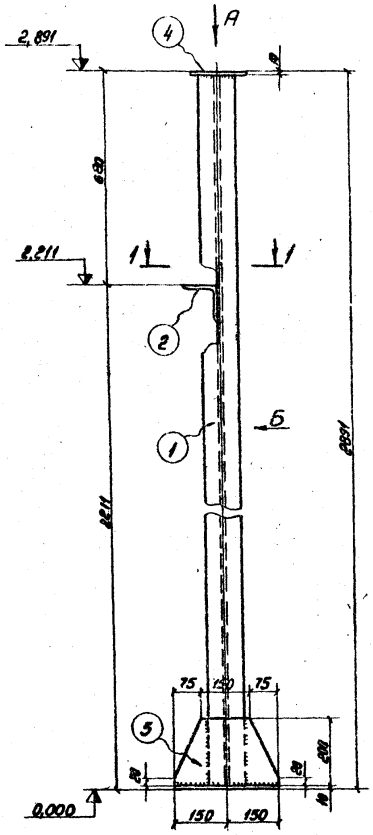

Вид Б
М 1:10

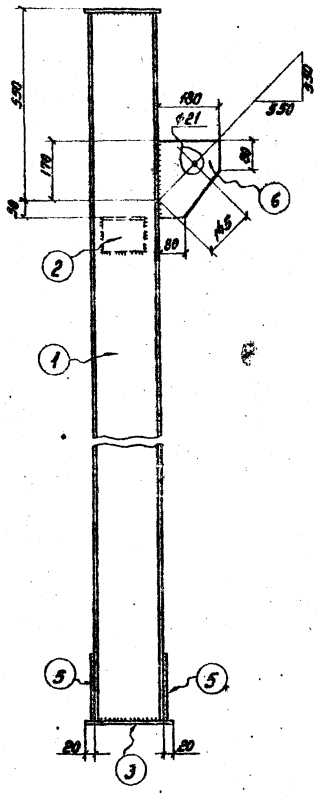

1-1
М 1:10

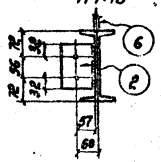

Вид А
М 1:10

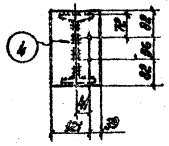
32
32
32
32
32
32

Серия 4.903-11 Вып. 1 Альбом I часть 2

А11
м 1:10

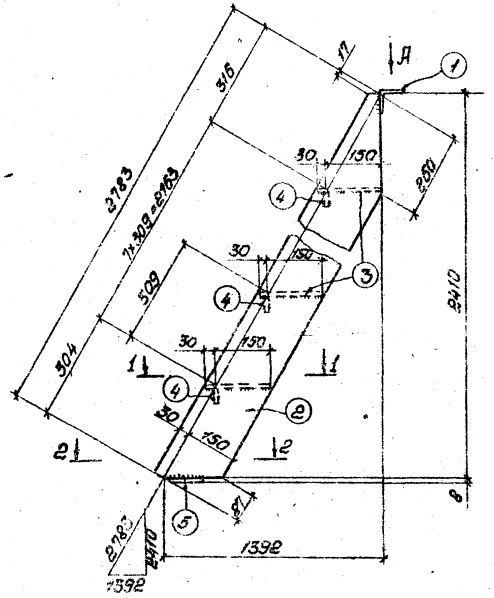

А12
м 1:10

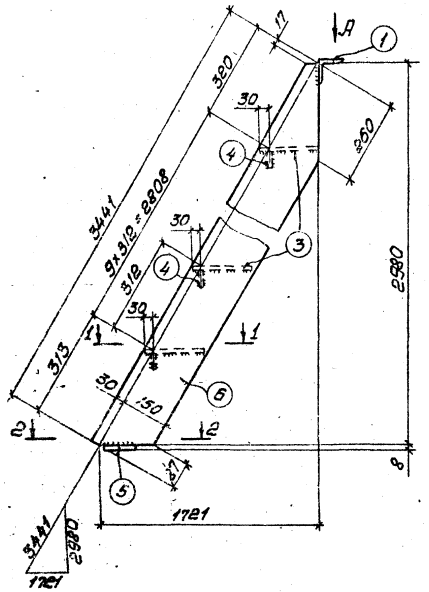

Вид А
м 1:10

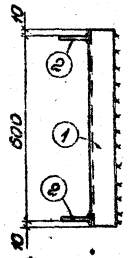

1-1
м 1:10

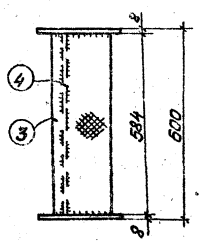

2-2
м 1:10

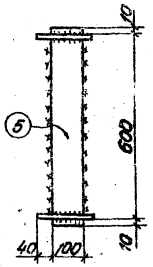

А13
м 1:10

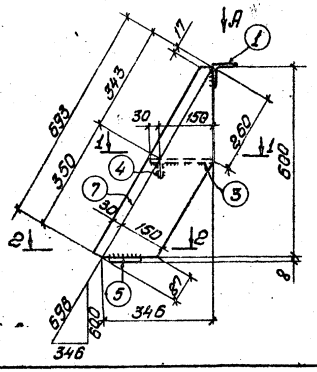

Спецификация. Сталь марки Вст3кп2 ГОСТ 380-71

Марка	№ дет.	Сечение	Длина, мм	Кол. т	Кол. н	Масса, кг дет.	Масса, кг всех	Масса, кг марки	Примечан.
А11	1	L 75×8	620	1	-	5,6	6	117	
	2	-180×8	2783	2	-	31,5	63		
	3	риф-180×5	584	8	-	4,2	34		
	4	-50×5	584	8	-	1,1	9		
	5	-100×8	620	1	-	3,9	4		
	1% на сварные швы						1		
А12	1	L 75×8	620	1	-	5,6	6	142	
	3	риф-180×5	584	10	-	4,2	42		
	4	-50×5	584	10		1,1	11		
	5	-100×8	620	1	-	3,9	4		
	6	-180×8	3441	2	-	39,0	78		
	1% на сварные швы:						1		
А13	1	L 75×8	620	1	-	5,6	6	31	
	3	риф.-180×5	584	1	-	4,2	4		
	4	-50×5	584	1	-	1,1	1		
	5	-100×8	620	1	-	3,9	4		
	7	-180×8	693	2	-	7,8	16		

Примечания:

1. Сварные швы по наименьшей толщине свариваемых элементов
2. Сварку производить электродами УОНИИ-13/45-4,0-1 ГОСТ 9466-75
3. Металлоконструкции огрунтовать и окрасить масляной краской за 2 раза.

Привязан

Инв. №

Требуется:

Марка	Кол.	Масса, кг марки	Масса, кг всех
А11	1	117	117
А12	1	142	142
А13	1	31	31
Всего:			290

Изм.	Лист	Ндокум.	Подп.	Дата
Констр.		Суджян		19.05.86
Вед. конс.		Суджян		19.05.86
Зав. сект.		Свириденко		5.06.86
Гл. констр.		Бекетов		6.06.86
Зав. отд.		Чижова		6.06.86

4.903-11-В.1-10

Металлоконструкция КБДПУ-50-76

Лит.	Лист	Листов
Р	17	

ГИПРОТЕХМОНТАЖ

формат 22

А14; А15 (обр. марке А14)

м 1:10

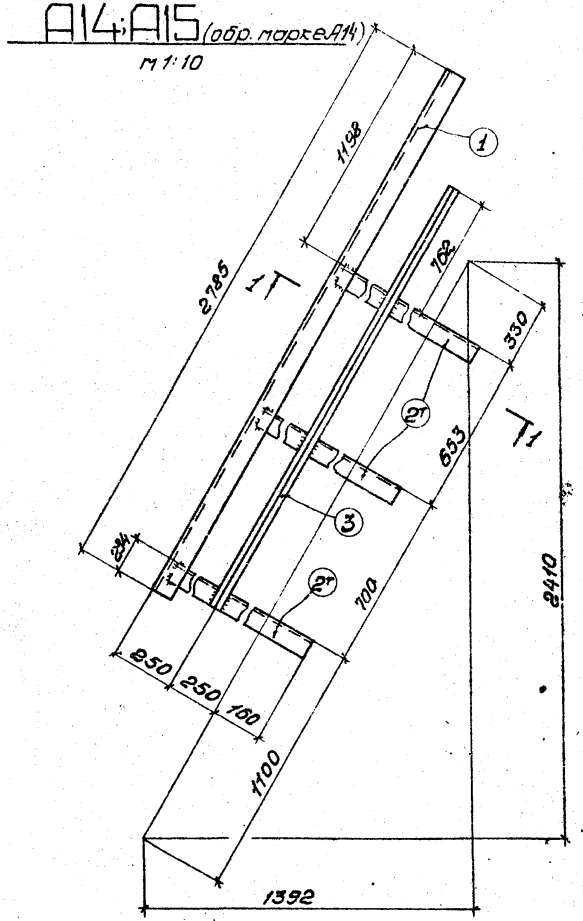

А16; А17 (обр. марке А16)

м 1:10

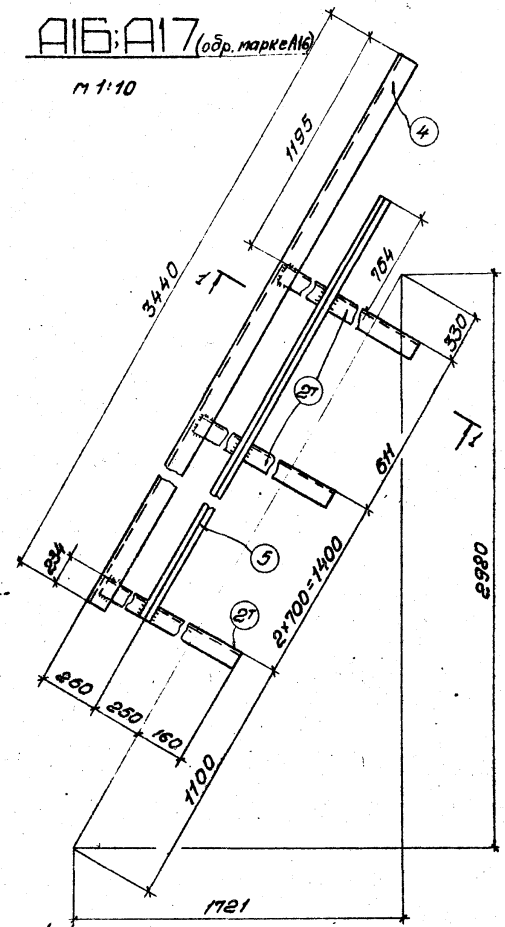

А18

м 1:10

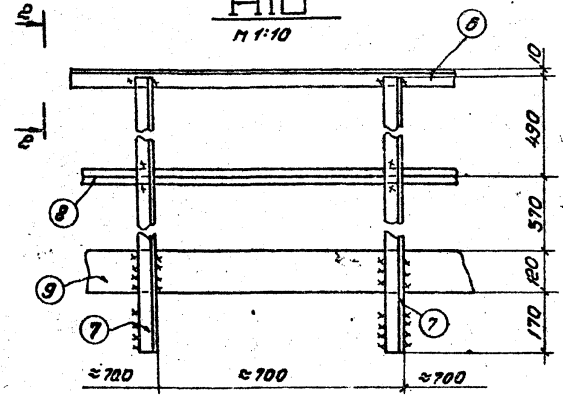

1-1 (повернута)

м 1:10

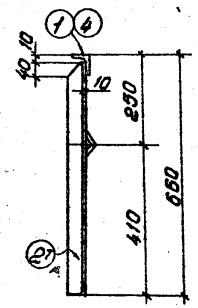

2-2

м 1:10

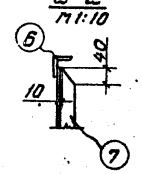

Спецификация. Сталь марки ВСт 3кп2 ГОСТ 380-71

Марка	№ дет.	Сечение	Длина мм	Кол. т	Кол. н	Масса, кг дет.	Масса, кг всех	Масса, кг марки	Примеч.
А14	1	∟ 56×4	2785	1	-	9.6	10	20	
	2т	∟ 50×5	650	3	-	2.5	8		
	3	∟ 25×3	2165	1	-	2.4	2		
А15		Обратна марке А14						20	
А16	2т	∟ 50×5	650	4	-	2.5	10	25	
	4	∟ 56×4	3440	1	-	11.8	12		
	5	∟ 25×3	2825	1	-	3.2	3		
А17		Обратна марке А16						25	
А18	6	∟ 56×4	18000	1	-	61.9	62	262	Общей длиной
	7	∟ 50×5	1150	30	-	4.3	129		
	8	∟ 25×3	18000	1	-	20.1	20		Общей длиной
	9	— 120×3	18000	1	-	50.7	51		Общей длиной

Привязан

Инв. №

Примечания:

1. Сварные швы по наименьшей толщине свариваемых элементов
2. Сварку производить электродами УОНИИ-13/45-4.0-1 ГОСТ 9466-75
3. Металлоконструкции огрунтовать и окрасить масляной краской за 2 раза.

Требуется:

Марка	Кол.	Масса, кг марки	Масса, кг всех
А14	1	20	20
А15	1	20	20
А16	1	25	25
А17	1	25	25
А18	1	262	262
Всего:			352

Изм.	Лист № докум.	Подп.	Дата
Констр.	Судакян		19.05.76
Вед. конс.	Судакян		19.05.76
Зав. сект.	Свириденко		5.06.76
Гл. констр.	Векетов		6.06.76
Зав. отд.	Чижова		6.06.76

4.903-11-В.1-10

Металлоконструкция КБДЛУ 50-76

Лит. Р | Лист 18 | Листов

ГИПРОТЕХМОНТАЖ

Формат А2

Серия 4.903-11 Вып.1 Альбом I часть 2

Наименование изолируемых объектов	Количество	Размеры объектов: Наружный диаметр или сечение, мм	Размеры объектов: Длина или высота, м	Местонахождение	Температура теплоносителя в градусах, °С	Поверхн. подлежащая изоляции, м²: Ед.	Поверхн. подлежащая изоляции, м²: Общ.	Изоляционная конструкция. Основной изоляционный слой: Наименование	Толщина, мм	Поверхн., м²: Ед.	Поверхн., м²: Общ.	Объем, м³: Ед.	Объем, м³: Общ.	Защитное покрытие: Наименование	Толщина, мм	Поверхн., м²: Ед.	Поверхн., м²: Общ.	Объем, м³: Ед.	Объем, м³: Общ.	Отделка: Наименование	Поверхн., м²: Ед.	Поверхн., м²: Общ.	Типовые чертежи по альбомам серии 2.400-4 для основного слоя	Типовые чертежи по альбомам серии 2.400-4 для защитного покрытия	ГОСТ, ОСТ, ТУ	Назначение изоляции	Примечание
Трубопроводы																											
Трубопроводы		219	3,2		164	0,69		Плиты мягкие минераловатные на синтетической связке ПМ-50	60	1,06	3,4	0,053	0,17	Рулонный стеклопластик по рубероиду	2,2	1,06	3,4	0,00085	0,0027				Выпуск 1 лист 25,26	Выпуск 1 лист 95	9573-72 ТУ6-11-145-74	от теплопотерь	
Трубопроводы		159	7,2		104	0,5		Цилиндры полые теплоизоляционные из минеральной ваты на синтетической связке М-200	50	0,81	5,83	0,039	0,281	Тонколистовая оцинкованная сталь	0,8	0,81	5,83	0,0007	0,0051				Выпуск 1 лист 23	Выпуск 1 лист 82	23208-79 14918-69	от теплопотерь	
Трубопроводы		133	2,1		104	0,42		Цилиндры полые теплоизоляционные из минеральной ваты на синтетической связке М-200	50	0,73	1,53	0,029	0,061	Тонколистовая оцинкованная сталь	0,8	0,73	1,53	0,00059	0,0013				Выпуск 1 лист 23	Выпуск 1 лист 82	23208-78 14918-69	от теплопотерь	
Трубопроводы		108	8,7		104	0,34		Цилиндры полые теплоизоляционные из минеральной ваты на синтетической связке М-200	50	0,65	5,66	0,025	0,218	Тонколистовая оцинкованная сталь	0,8	0,65	5,66	0,00053	0,0046				Выпуск 1 лист 23	Выпуск 1 лист 82	23208-78 14918-69	от теплопотерь	
Трубопроводы		89	3,3		164 104	0,28		Цилиндры полые теплоизоляционные из минеральной ваты на синтетической связке М-200	40	0,53	1,75	0,016	0,053	Тонколистовая оцинкованная сталь	0,8	0,53	1,75	0,00042	0,0014				Выпуск 1 лист 23	Выпуск 1 лист 82	23208-78 14918-69	от теплопотерь	
Трубопроводы		57	18,4		104	0,18		Асбопухшнур теплоизоляционный в оплетке стеклянной нитью	40	0,43	7,91	0,012	0,221	Тонколистовая оцинкованная сталь	0,8	0,43	7,91	0,00034	0,0063				Выпуск 1 лист 30	Выпуск 1 лист 82	1779-72 14918-69	от теплопотерь	
Трубопроводы		21	2,1		104	0,067		Асбопухшнур теплоизоляционный в оплетке стеклянной нитью	30	0,26	0,55	0,005	0,011	Тонколистовая оцинкованная сталь	0,8	0,26	0,55	0,0002	0,0004				Выпуск 1 лист 30	Выпуск 1 лист 82	1779-72 14918-69	от теплопотерь	
Арматура																											
Арматура	1	200						Маты минераловатные прошивные на одной сетке N 20-0,5	60	1,3	1,3	0,061	0,061	Тонколистовая оцинкованная сталь	0,8	1,3	1,3	0,0010	0,0011				Выпуск 1 лист 82,102	Выпуск 1 лист 82	21880-76 14918-69	от теплопотерь	
Арматура	1	150						Маты минераловатные прошивные на одной сетке N 20-0,5	40	0,9	0,9	0,0280	0,028	Тонколистовая оцинкованная сталь	0,8	0,9	0,9	0,0091	0,0009				Выпуск 1 лист 82,102	Выпуск 1 лист 82	21880-76 14918-69	от теплопотерь	
Арматура	2	125						Маты минераловатные прошивные на одной сетке N20-0,5	40	0,77	1,54	0,023	0,046	Тонколистовая оцинкованная сталь	0,8	0,77	1,54	0,0005	0,001				Выпуск 1 лист 82,102	Выпуск 1 лист 82	21880-76 14918-69	от теплопотерь	
Арматура	10	80						Маты минераловатные прошивные на одной сетке N 20-0,5	40	0,58	5,8	0,0166	0,166	Тонколистовая оцинкованная сталь	0,8	0,58	5,8	0,0004	0,004				Выпуск 1 лист 82,102	Выпуск 1 лист 82	21880-76 14918-69	от теплопотерь	
Арматура	8	50						Маты минераловатные прошивные на одной сетке	40	0,48	3,84	0,0144	0,115	Тонколистовая оцинкованная сталь	0,8	0,48	3,84	0,00031	0,0027				Выпуск 1 лист 82,102	Выпуск 1 лист 82	21880-76 14918-69	от теплопотерь	
Арматура	1	15						Асбопухшнур теплоизоляционный в оплетке стеклянной нитью	30	0,085	0,085	0,0025	0,0025	Тонколистовая оцинкованная сталь	0,8	0,085	0,085	0,0001	0,0001				Выпуск 1 лист 76	Выпуск 1 лист 82	1779-72 14918-69	от теплопотерь	
Оборудование																											
Бак деаэраторный V=15 м³	1	2016	5,895		104 164	43	43	Плиты минераловатные на синтетической связке полужесткие ПП-100	80	46,5	46,5	3,3	3,3	Тонколистовая оцинкованная сталь	0,8	47,2	47,2	0,032	0,032				Выпуск 1 лист 25,26	Выпуск 1 лист 82	9573-72 14918-69	от теплопотерь	
Колонка деаэрационная ДА-50	1	812	2,38		104	6	6	Плиты минераловатные на синтетической связке полужесткие ПП-100	80	6,82	6,82	0,47	0,47	Тонколистовая оцинкованная сталь	0,8	6,93	6,93	0,0058	0,0058				Выпуск 1 лист 25,26	Выпуск 1 лист 82	9573-72 14918-69	от теплопотерь	
Охладитель выпара ОБА-2	1	325	1,100		104	1,283	1,283	Плиты минераловатные на синтетической связке полужесткие ПП-100	60	1,842	1,842	0,11	0,11	Рулонный стеклопластик по рубероиду	2,2	1,85	1,85	0,0041	0,0041				Выпуск 1 лист 25,26	Выпуск 1 лист 95	9573-72 ТУ6-11-145-74	от теплопотерь	

Привязан

Инв. №

Изм.	Лист	№ докум.	Подп.	Дата
Констр.		Стрелова	[signature]	19.05.80
Вед. констр.		Стрелова	[signature]	19.05.80
Зав. сект.		Свириденко	[signature]	5.06.80
Гл. констр.		Бекетов	[signature]	6.06.80
Зав. отд.		Чижова	[signature]	6.06.80

4.903-11-8.1-10

Техномонтажная ведомость на теплоизоляционные материалы КБДПУ-50-76

Лит.	Лист	Листов
	19	

Гипротехмонтаж

Ведомость объема работ

Наименование работ	Поверхность изоляции по основному слою, м²	Объем основного изоляционного слоя, м³	Поверхность изоляции по покровному слою, м²	Объем всей изоляционной конструкции, м³
Изоляция трубопроводов плитами мягкими минераловатными на синтетической связке ПМ-50	3,4	0,17	–	–
Изоляция трубопроводов цилиндрами полыми теплоизоляционными из минеральной ваты на синтетической связке М-200	14,77	0,613	–	–
Изоляция арматуры матами минераловатными прошивными на одной сетке №20-0,5	13,38	0,416	–	–
Изоляция оборудования плитами минераловатными на синтетической связке полужесткими ПП-100	55,162	3,88	–	–
Изоляция трубопроводов и арматуры асбопухшнуром теплоизоляционным в оплетке стеклянной нитью	8,545	0,235	–	–

Наименование работ	Поверхность изоляции по основному слою, м²	Объем основного изоляционного слоя, м³	Поверхность изоляции по покровному слою, м²	Объем всей изоляционной конструкции, м³
Покрытие поверхности изоляции трубопроводов арматуры и оборудования тонколистовой оцинкованной сталью.			90,825	0,0657
Покрытие поверхности изоляции трубопроводов и оборудования рулонным стеклопластиком по рубероиду			5,25	0,0058

Спецификация на изоляционные материалы

Наименование	Объем основного изоляционного слоя, м³	Поверхность по покровному слою, м²	Единица измерения	Расход материала на 1 м³ изд. или на 10 м² изоляц. поверхности	Потребное количество материалов с учетом коэффициента	ГОСТ, ТУ
Плиты мягкие минераловатные на синтетической связке ПМ-50	0,17	–	м³	1,5	0,255	9573-72
Цилиндры полые теплоизоляционные из минеральной ваты. на синтетической связке М-200	0,613	–	м³	1,0	0,613	23208-78
Маты минераловатные прошивные на одной сетке №20-0,5	0,416	–	м³	1,3	0,541	21880-76
Плиты минераловатные на синтетической связке полужесткие ПП-100.	3,88	–	м³	1,2	4,656	9573-72
Асбопухшнур теплоизоляционный в оплетке стеклянной нитью	0,235	–	м³	1,0	0,235	1779-72
Рулонный стеклопластик Рст-Х-В	0,17 3,88	5,25	м²	1,5 11 2,4	0,26 5,775 9,32	ТУ6-11-145-74
Рубероид марки РП-250	–	5,25	м²	11	5,775	10923-76
Сталь листовая оцинкованная δ=0,8, лист	–	90,825	м²	11,6	105,357	14918-69
Лак ХВ-784	–	5,25	кг	0,023	0,121	7313-75
Растворитель Р-4	–	5,25	кг	0,009	0,048	7827-74

Наименование	Объем основного изоляционного слоя, м³	Поверхность по покровному слою, м²	Единица измерения	Расход материала на 1 м³ изд. или на 10 м² изоляц. поверхн.	Потребное количество материалов с учетом коэффициента	ГОСТ, ТУ
Пряжки для крепления	0,17 0,613 0,416 3,88	5,25	шт.	57 96; 22 16 18	10 59; 12 7 70	14918-69
Лента стальная упаковочная сечением 0,7×20	0,17 0,613 0,416 3,88	5,25	кг	6,7 16; 2,8 3,3 5,9	1,14 1,47 4,66 1,38 13,24	3560-73
Лента стальная сечением 2×30	0,17 0,416 3,88		кг	4,6 4,0 4,1	0,79 1,67 15,91	6009-74
Проволока ф 2,0	3,88		кг	0,65	2,53	3282-74
Проволока ф 1,2	0,17 0,416		кг	0,35 0,25	0,06 0,11	3282-74
Проволока ф 0,8	0,416 0,235		кг	0,35 0,05	0,15 0,01	3282-74
Винты самонарезающие оцинкованные 4×12		90,825	шт.	100	909	
Лента прорезиненная		5,25	м	25	13,13	

Привязан

Инв. №

Изм.	Лист	№ докум.	Подп.	Дата
Констр.		Стрелова		10.05.76
Вед.конст.		Стрелова		10.05.76
Зав.сект.		Свиридова		10.06.76
Гл.констр.		Бекетов		10.06.76
Зав.отд.		Чижова		10.06.76

4.903-11-В.1-10

Ведомость объема работ и спецификация на теплоизоляционные материалы КБДПУ-50-76

Лит.	Лист	Листов
	20	

Гипротехмонтаж

Серия 4.903-11 Вып. 1 Альбом I часть 2

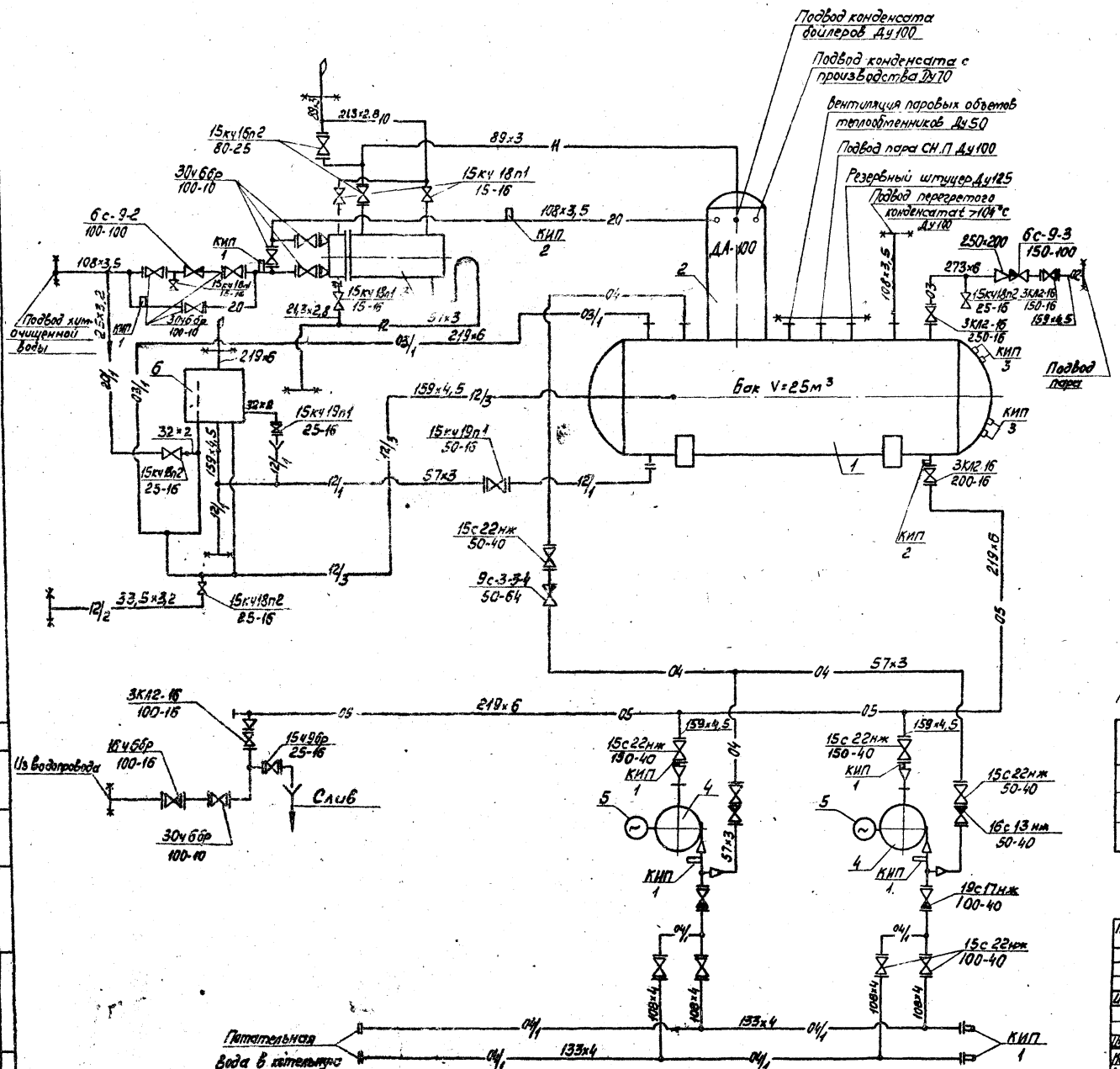

Условные обозначения	
—02—	Пар Рраб=5...7
—03—	Пар Рраб=1,2
—04—	Питательная вода напорная
—05—	Питательная вода всасыв.
—06—	Конденсат
—11—	Выпар
—12—	Слив
—20—	Химочищенная вода
—10—	Выхлоп в атмосферу
—	Граница проектирования

Перечень закладных устройств для средств автоматизации

№ КИП	Наименование	Чертеж на закладные конструкции	Кол.	Примечание
КИП 1	Установка штуцера	3К4-48-70	8	
КИП 2	Установка бобышки	103К4-1-75	2	
КИП 3	Установка бобышки	2.3К4-1-75	4	

Привязан

Инв. №

Изм.	Лист	№ докум.	Подпись	Дата
Констр.		Жерздева		16.5.84
Вед.констр.		Стрелова		20.05.84
Зав.сект.		Свириденко		21.05.84
Гл.констр.		Бекетов		28.06.84
Зав.отд.		Чикова		28.06.84

4.903-11-В.1-11

Технологическая схема крупно-блочной деаэрационно питательной установки КБДПУ 100-76

Лит.	Лист	Листов
Р	1	19

Гипротехмонтаж

формат 22

Согласовано

Инв. № подл. | Подп. и дата

План 0,000

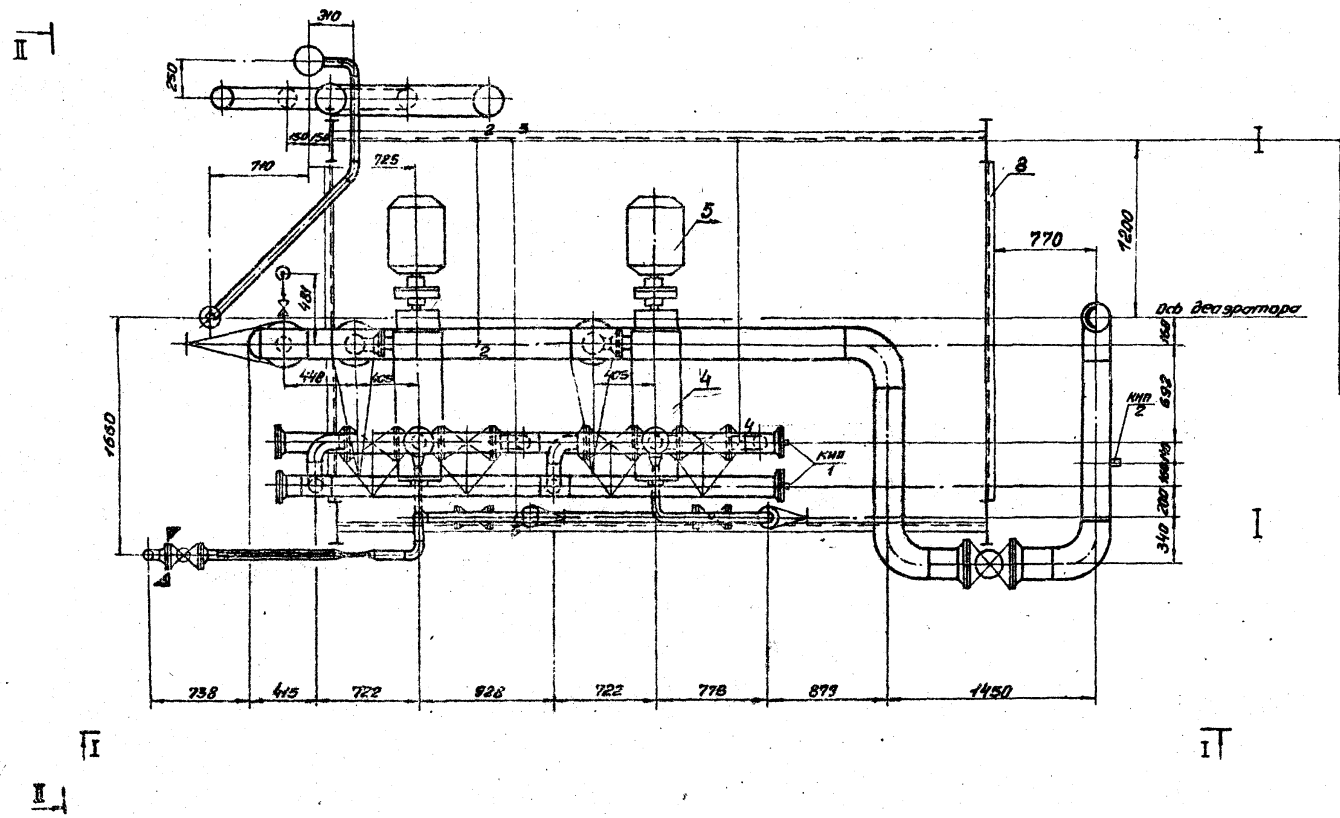

1. Линия 12/1 57×3. Слив из деаэратора и гидрозатвора
2. Линия 05 219×6. Питательная вода из деаэратора к насосам.
3. Линия 04 57×3. Питательная вода от линии 04/1 к деаэратору.
4. Линия 04/1 133×4. Питательная вода от насосов в котельную.

№ поз.	Наименование	Кол.	Ед. масса, кг	Общ. масса, кг	Габариты блока, мм	Масса блока, мм	№ чертежа
9	Изоляция			3007,3	8960 × 5317 × 8086	20616	4.903-11-В.1-11 листы 18, 19
8	Металлоконструкции			6075			4.903-11-В.1-11 листы 10÷17
7	Трубопроводы и арматура			3419			4.903-11-В.1-11 листы 6÷9
6	Гидрозатвор	1	1035	1035			
5	Электродвигатель А2-72-2	2	281	562			
4	Насос ЦНСГ - 38/198	2	381	762			
3	Охладитель выпара ОВА-8	1	431	431			
2	Колонка деаэрационная ДА-100	1	674	674			
1	Бак деаэраторный V=25м³	1	4650	4650			

Спецификация

Изм.	Лист	№ докум.	Подп.	Дата
Констр.		Симонова		21.04.80
Вед.констр.		Стрепова		5.05.80
Зав.сект.		Свириденко		20.05.80
Вл.констр.		Бекетов		28.06.80
Зав.отд.		Чижова		28.06.80

4.903-11-В.1-11

План на отметке 0,000

КБДПУ-100-76

Лит.	Лист	Листов
	2	

Гипротехмонтаж

Привязан

Инв. №

Согласовано

Инв. № подл. | Подп. и дата

Серия 4.903-11 Вып. 1 Альбом I часть 2

формат 22

Серия 4.903-11 Вып. 1 Альбом I часть 2

План 5,500

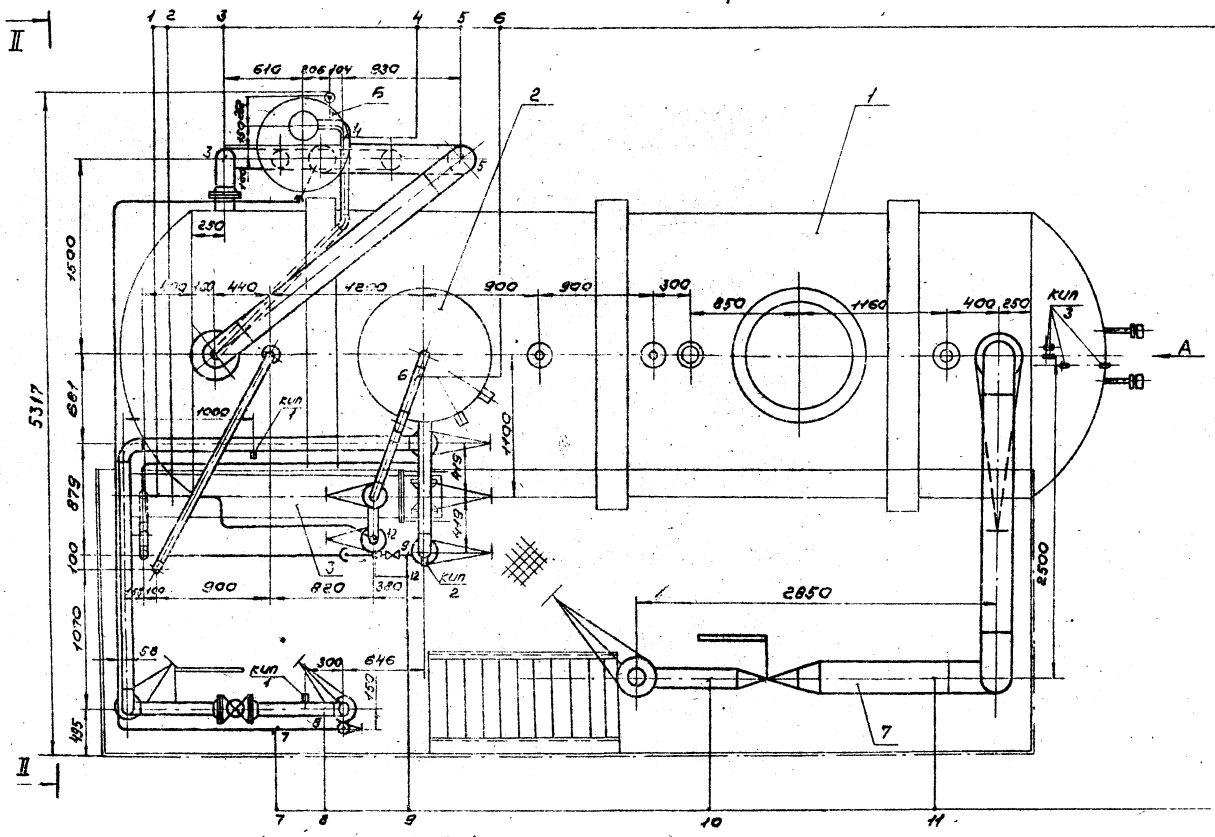

1. Линия 10 21,3×2,8 Выхлоп в атмосферу от линии 11 и охладителя выпора.
2. Линия 04 57×3. Питательная вода от линии 04/1 к деаэратору.
3. Линия 12/3 159×4,5 Перелив от деаэратора к гидрозатвору.
4. Линия 12/1 57×3. Слив из деаэратора и гидрозатвора.
5. Линия 03/1 219×6. Пар от деаэратора к гидрозатвору.
6. Линия 11 89×3. Выпор из деаэратора в охладитель выпора и к линии 10.
7. Линия 20/1 32×2. (25×3,2) От линии 20 к гидрозатвору.
8. Линия 20 108×3,5 Подвод химочищенной воды к колонке деаэратора через охладитель выпора.
9. Линия 12 21,3×2,8. Слив из охладителя выпора.
10. Линия 02 159×4,5. Подвод пара к линии 03.
11. Линия 03 273×6. Пар от линии 02 к деаэратору.
12. Линия 10 89×3 Выхлоп в атмосферу от линии 11 и охладителя выпора.

Вид А

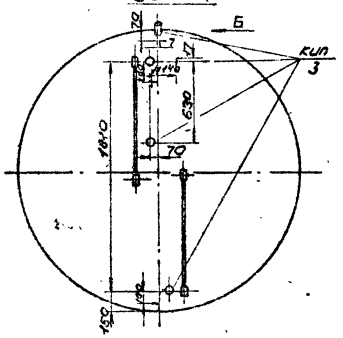

Вид Б



Привязан				
Инв. №				
Изм.	Кол.	№ докум.	Подп.	Дата
Констр.	Стрелова			21.03.80
Вед. конс.	Стрелова			28.04.80
Зав. сект.	Свилидова			27.05.80
Гл. констр.	Бекетов			28.05.80
Зав. отд.	Чижова			28.05.80

4.903-11-В.1-11

План на отметке 5.500 КБДПУ-100-76

Лит.	Лист	Листов
Р	3	

Гипратехмонтаж

формат 22

Серия 4.903-11 Вып.1 Альбом I часть 2

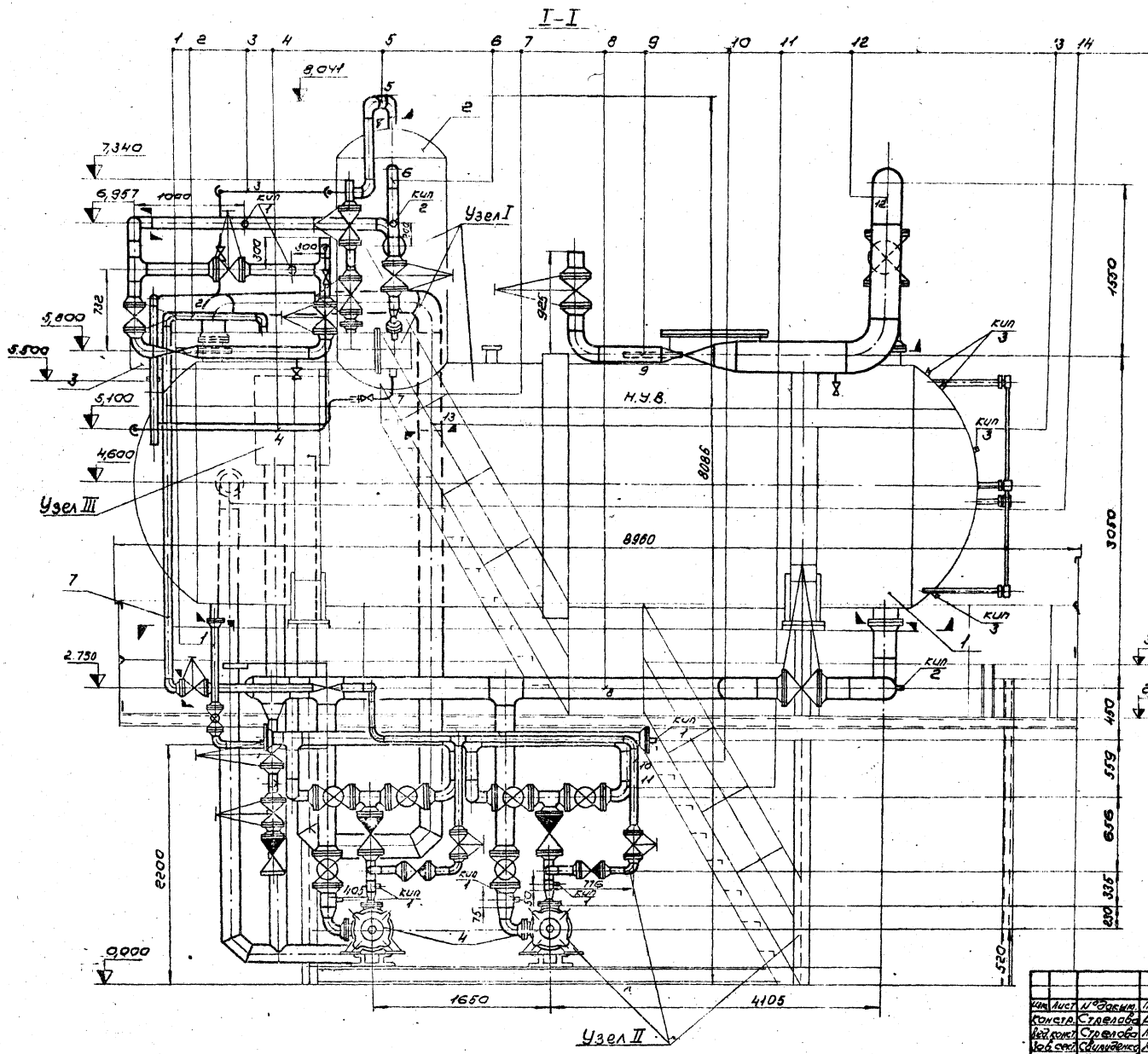

1. Линия 12/1 57×3 Слив из деаэратора и гидрозатвора.
2. Линия 04 57×3 Питательная вода от линии 04/1 к деаэратору.
3. Линия 10 21,3×2,8 Выхлоп в атмосферу от линии 11 и охладителя выпара.
4. Линия 20/1 32×2 Химочищенная вода от линии 20 к гидрозатвору.
5. Линия 11 89×3 Выпар из деаэратора в охладитель выпара и к линии 10.
6. Линия 20 108×3,5 Подвод химочищенной воды к колонке деаэратора через охладитель выпара.
7. Линия 12 21,3×2,8 Слив из охладителя выпара.
8. Линия 05 219×6 Питательная вода из деаэратора к насосам.
9. Линия 02 159×4,5 Подвод пара к линии 03.
10. Линия 04 57×3 Питательная вода от линии 04/1 в деаэратор.
11. Линия 04/1 108×4 Питательная вода от насосов в котельную.
12. Линия 03 273×6 Пар от линии 02 к деаэратору.
13. Линия 03/1 219×6 Пар от деаэратора к гидрозатвору.
14. Линия 12/3 159×4,5 Перелив от деаэратора в гидрозатвор.

Привязан

Инв. №

Изм.	Лист	№ докум.	Подп.	Дата
Констр.		Стрелова		27.5.11
Вед. конст.		Стрелова		28.05.11
Зав. сект.		Свириденко		30.05.11
Гл. констр.		Бекетов		10.06.11
Зав. отд.		Чижова		10.06.11

4.903-11-В.1-11

Разрез I-I

КБДПУ 100-76

Лит.	Лист	Листов
	4	

Гипротехмонтаж

формат 22

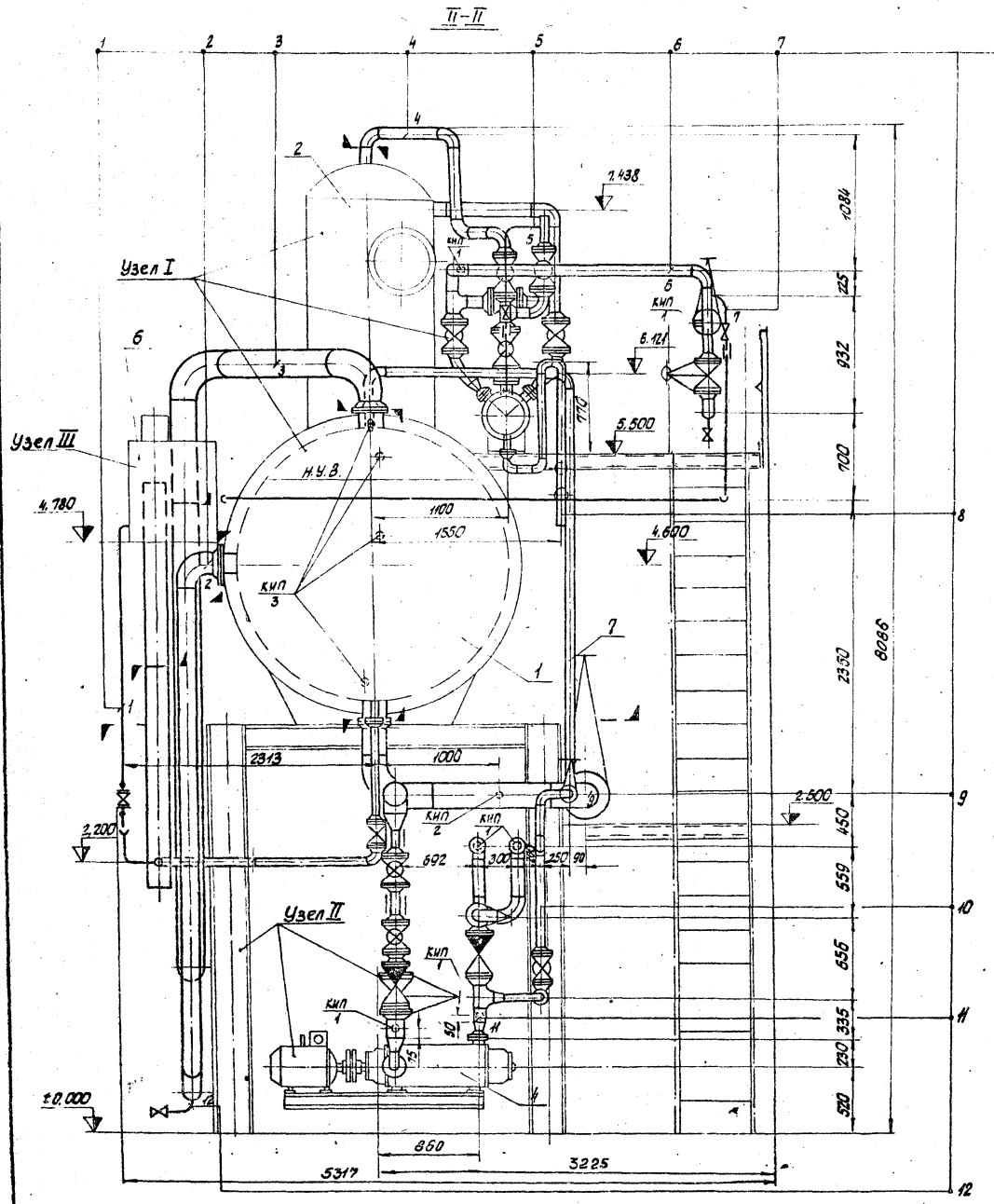

1. Линия 12/1 32×2 Слив из деаэратора в гидрозатвор.
2. Линия 12/3 159×4,5 Перелив из деаэратора в гидрозатвор.
3. Линия 03/1 219×6 Пар от деаэратора к гидрозатвору.
4. Линия 11 89×3 Выпар из деаэратора в охладитель выпара и к линии 10
5. Линия 10 213×2,8 Выхлоп в атмосферу от линии 11 и охладителя выпара
6. Линия 20 108×3,5 Подвод химочищенной воды к колонке деаэратора через охладитель выпара.
7. Линия 20/1 $\frac{32\times2}{33,5\times3,2}$ Химочищенная вода от линии 20 к гидрозатвору
8. Линия 12 57×3 Слив из охладителя выпара.
9. Линия 05 219×6 Питательная вода из деаэратора к насосам
10. Линия 04 57×3 Питательная вода от линии 04/1 в деаэратор.
11. Линия 04/1 108×4 Питательная вода от насосов в котельную.
12. Линия 12/2 33,5×3,2 Слив из гидрозатвора.

Примечания:

1. Крупно-блочная установка КБДПУ-100-76 разбита на три поставочных узла. Габариты и масса узлов приведены в таблице.

N узла	Габариты, мм l × B × h	Масса, кг
Узел I	8100 × 3000 × 2500	9040,0
Узел II	6100 × 3300 × 3200	6102,4
Узел III	5700 × 2100 × 700	1053,5

2. Элементы узлов линий 02; 03; 03/1; 10,11; 20, 20/1; 12 поставляются с узлом I (деаэратор, колонка, охладитель выпара)
3. Элементы узлов линий 12/2; 12/3 поставляются комплектно с узлом III (гидрозатвор)
4. Монтаж элементов узлов линий производить по месту установки блока по аксонометрической схеме листы 6, 7.

Привязан

Инв. №

Изм.	Лист	№ докум.	Подп.	Дата
Констр.		Баркова		6.6.86
Нач. конст.		Стрелова		6.06.86
Зав. сект.		Бирюдева		10.06.86
Гл. конст.		Бекетов		10.06.86
Зав. отд.		Чижова		10.06.86

4.903-11-В.1-11

Разрез II-II КБДПУ-100-76

Лит.	Лист	Листов
	5	

Гипротехмонтаж

Формат А2

Серия 4.903-11 Вып 1 Альбом I часть 2

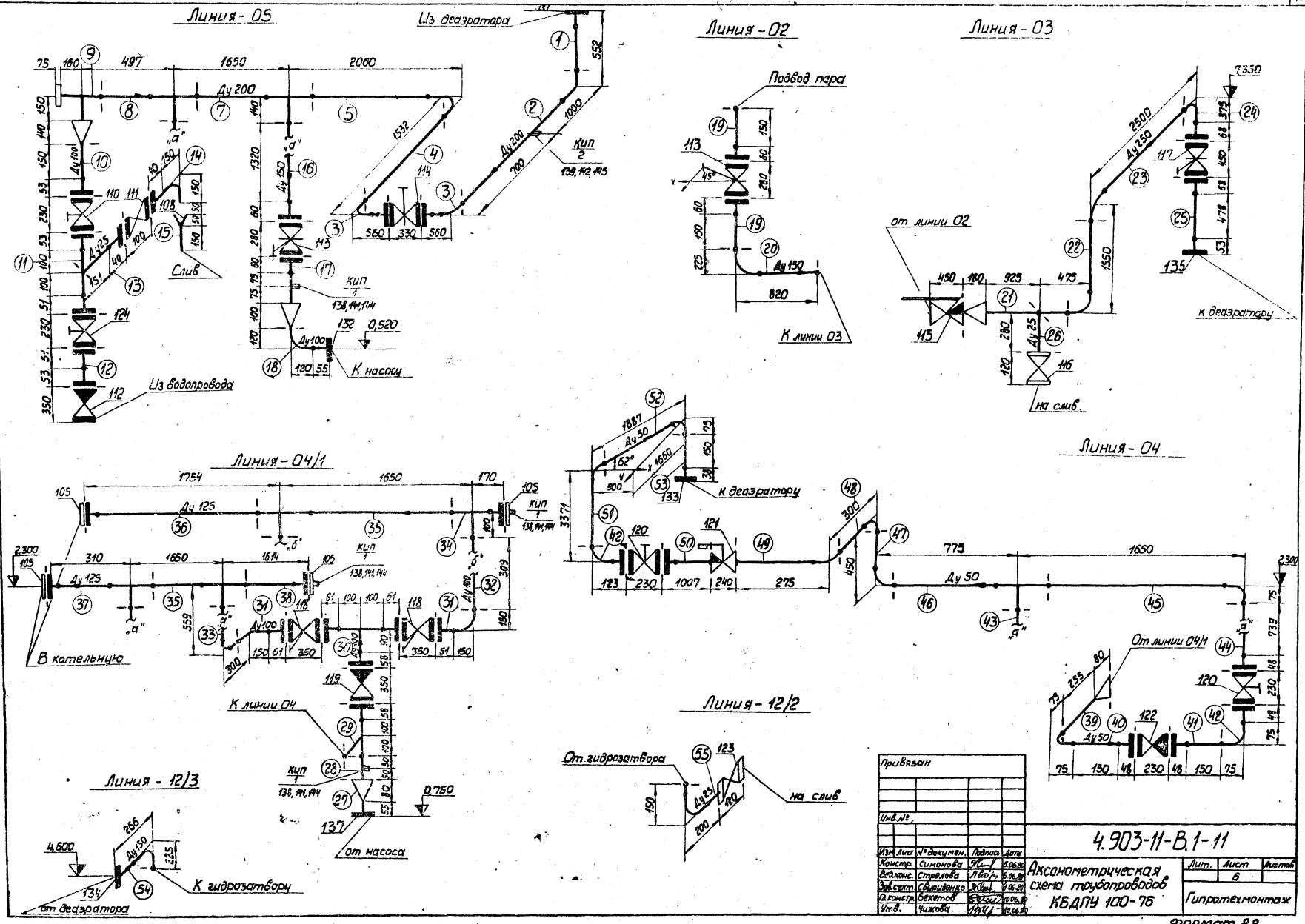

Привязан					
Инв.№ подл.					
Изм.	Лист	№ докумен.	Подпись	Дата	
Констр.		Симонова		5.06.89	
Вед.конс.		Стрелова		5.06.89	
Зав.сект.		Свириденко		5.06.89	
Н.контр.		Бехтов		10.06.89	
Утв.		Чижова		10.06.89	

4.903-11-В.1-11

Аксонометрическая схема трубопроводов КБДПУ 100-75

Лит.	Лист	Листов
	6	

Гипротехмонтаж

формат А2

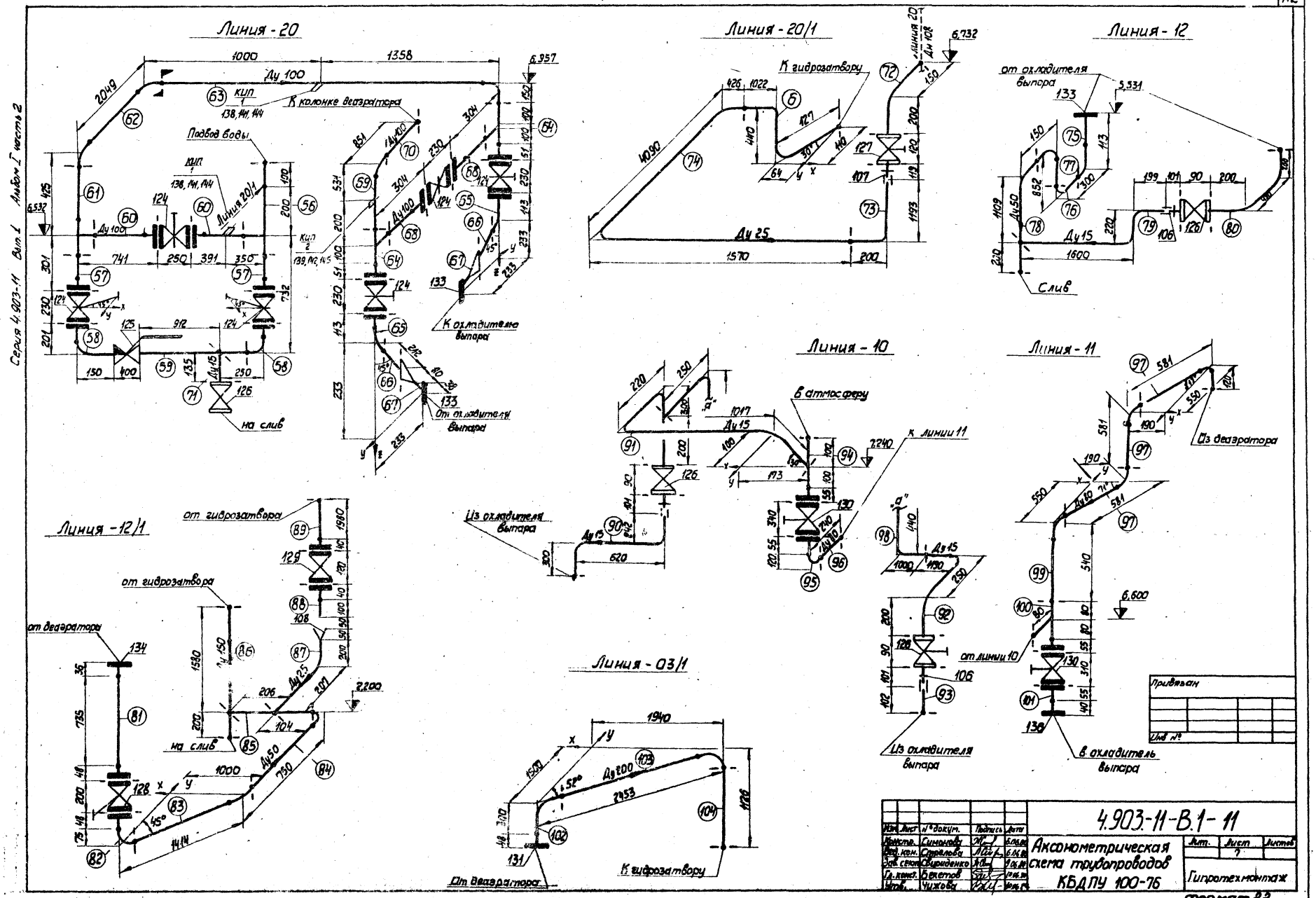
Линия - 20
Линия - 20/1
Линия - 12
Линия - 10
Линия - 11
Линия - 12/1
Линия - 03/1
К колонке деаэратора
Подвод воды
К гидрозатвору
от охладителя выпара
Слив
в атмосферу
к линии 11
Из охладителя выпара
от гидрозатвора
от деаэратора
на слив
от линии 10
Из деаэратора
в охладитель выпара
Серия 4.903-11 Вып. 1 Альбом I часть 2
Привязан
Инв. №
4.903-11-В.1-11
Аксонометрическая схема трубопроводов КБДПУ 100-76
Гипротехмонтаж
Изм. Лист № докум. Подпись Дата
Констр. Симонова
Вед. кон. Стрелова
Зав. сектор Свириденко
Гл. конст. Бекетов
Утв. Чижова
Лит. Лист Листов
7
формат 22

Серия 4903-11 Вып 1 Альбом I часть 2

Воронка 25

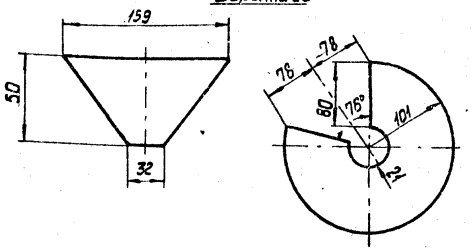

ГОСТ или нормаль	№№ поз.	Наименование	Кол.	Материал	Ед.	Общ.	Примеч.
ТУ36.1103-74	146	Прокладка 20×25	4	—	—	—	
ТУ36.1103-74	145	Прокладка 28×42	2	—	—	—	
ТУ36.1103-74	144	Прокладка 10×18	8	—	—	—	
ТУ36.1143-70	143	Пробка П-М18×1,5	4		0,15	0,6	
ТУ36.1142-75	142	Пробка П-М27×2	2		0,26	0,52	
ТУ36.1144-75	141	Колпачок-заглушка К3-1/2"	8		0,08	0,64	
ТУ36.1097-76	140	Бобышка БМ18×1,5-100	4		0,38	1,52	
ОСТ 36.7-74	139	Бобышка БП1-М27-55	2		0,32	0,64	
ТУ36.1286-74	138	Штуцер ШЦ-труб 1/2"	8		0,058	0,464	
		Средства автоматизации					
15180-70	105	Прокладка А-125-16	4	—	—	—	
15180-70	119	Прокладка Б-100-25	4	—	—	—	
15180-70	129,111	Прокладка А-25-16	4	—	—	—	
15180-70	134,133	Прокладка А-50-6	5	—	—	—	
15180-70	128	Прокладка А-50-16	2	—	—	—	
15180-70	109,120 122	Прокладка А-50-25	12	—	—	—	
15180-70	136	Прокладка А-80-6	1	—	—	—	
15180-70	130	Прокладка А-80-25	4	—	—	—	
15180-70	137	Прокладка А-80-64	2	—	—	—	
15180-70	112	Прокладка А-100-16	3	—	—	—	
15180-70	124	Прокладка А-100-10	14	—	—	—	
15180-70	118,132	Прокладка А-100-25	10	—	—	—	
15180-70	134	Прокладка А-150-2,5	1	—	—	—	
15180-70	113	Прокладка А-150-16	6	—	—	—	
15180-70	131	Прокладка А-200-6	2	—	—	—	
15180-70	114	Прокладка А-200-16	2	—	—	—	
15180-70	135	Прокладка А-250-6	1	—	—	—	
15180-70	117	Прокладка А-250-16	2	—	—	—	
5915-70	133,134 129,111	Гайка М 12,5	36	—	0,017	0,612	
5915-70	114,132,113 119,118	Гайка М 20,5	184	—	0,064	11,776	
5915-70	112,105,124 120 122,128,135 131,137,130 134,136	Гайка М 16,5	310	—	0,033	10,23	
5915-70	117	Гайка М 24,5	24	—	0,11	2,64	
7798-70	129,111	Болт М12×55.58	16	—	0,064	1,024	
7798-70	134,133	Болт М12×50	20	—	0,059	1,18	
7798-70	136	Болт М16×55.58	4	—	0,117	0,468	
7798-70	134	Болт М16×60.58	8	—	0,126	1,008	
7798-70	131,137 130	Болт М16×65.58	64	—	0,132	8,448	
7798-70	114 129,128 127,126	Болт М16×70.58	172	—	0,14	24,36	
7798-70	112	Болт М16×80.58	32	—	0,156	4,992	
7798-70	105	Болт М16×85.58	32	—	0,164	5,248	
7798-70	118,132 119	Болт М20×80.58	112	—	0,261	29,232	
7798-70	114,113	Болт М20×90.58	72	—	0,285	20,52	
7798-70	117	Болт М24×90.58	24	—	0,425	10,2	
16с 13нж	122	Клапан 50-40	2	—	12,0	24,0	
9с-3-3-3	121	Клапан 50-64	1	—	28,0	28,0	
16ч 6бр	112	Клапан 100-16	1	—	35,5	35,5	
6с-9-2	125	Клапан 100-100	1	—	94,0	94,0	
19с 17нж	119	Клапан 100-40	2	—	40,0	80,0	
6с-9-3	115	Клапан 150-100	1	—	132,0	132,0	
15кч 18п1	126	Вентиль 15-16	4	—	0,7	2,8	
15кч 18п2	123	Вентиль 25-16	1	—	1,4	1,4	
15кч 18п	116	Вентиль 25-16	1	—	1,1	1,1	
15кч 18п1	127	Вентиль 25-16	1	—	1,1	1,1	
15кч 19п1	129	Вентиль 25-16	1	—	2,7	2,7	
15ч 9бр	111	Вентиль 25-16	1	—	3,6	3,6	
15кч 19п1	128	Вентиль 50-16	1	—	8,0	8,0	
15с 22нж	120	Вентиль 50-40	3	—	17,4	52,2	
15кч 16п2	130	Вентиль 80-25	2	—	32,0	64,0	
15с 22нж	118	Вентиль 100-40	4	—	50,0	200,0	
3КЛ-2-16	110	Задвижка 100-16	1	—	55,0	55,0	
30ч 6бр	124	Задвижка 100-10	7	—	39,5	276,5	
3КЛ-2-16	113	Задвижка 150-16	2	—	105,0	210,0	
3КЛ-2-16	114	Задвижка 200-16	1	—	140,0	140,0	
3КЛ-2-16	117	Задвижка 250-16	1	—	230,0	230,0	
		Масса трубной заготовки: 1620,99кг					
лист 8	108	Воронка 25	2	Ст3	0,34	0,68	
	106	Контргайка 15	2	Ст3	0,036	0,072	
	107	Контргайка 25	1	Ст3	0,076	0,076	
	106	Муфта 15	2	Ст3	0,067	0,134	
	107	Муфта 25	1	Ст3	0,163	0,163	
	106	Сгон 15	2	Ст3	0,094	0,188	
	107	Сгон 25	1	Ст3	0,243	0,243	
12830-67		Фланец 125-16	4	ВСт3сп	6,75	27,0	
12830-67		Фланец 200-2,5	1	ВСт3сп	6,92	6,92	
12831-67		Фланец I-100-25	4	ВСт3сп	6,58	26,32	
12830-67		Фланец 25-16	4	ВСт3сп	1,05	4,2	
12830-67		Фланец 50-25	10	ВСт3сп	2,78	27,80	
12830-67		Фланец 50-16	2	ВСт3сп	2,28	4,56	
12830-67		Фланец 50-2,5	1	ВСт3сп	1,26	1,26	
12830-67		Фланец 50-6	4	ВСт3сп	1,53	6,12	
12830-67		Фланец 80-6	1	ВСт3сп	2,76	2,76	
12830-67		Фланец 80-25	6	ВСт3сп	4,44	26,64	
12830-67		Фланец 100-10	14	ВСт3сп	4,7	65,8	
12830-67		Фланец 100-16	3	ВСт3сп	4,9	14,7	
12830-67		Фланец 100-25	8	ВСт3сп	6,51	52,08	
12830-67		Фланец 150-2,5	1	ВСт3сп	4,3	4,3	
12830-67		Фланец 150-25	2	ВСт3сп	12,52	25,04	
12830-67		Фланец 150-16	6	ВСт3сп	8,3	49,8	
12830-67		Фланец 200-16	2	ВСт3сп	11,79	23,58	
12830-67		Фланец 200-6	1	ВСт3сп	8,37	8,37	
12830-67		Фланец 250-6	1	ВСт3сп	10,99	10,99	
12830-67		Фланец 250-16	2	ВСт3сп	17,36	34,72	
17379-77		Заглушка 219×8	1	Сталь20	5,2	5,2	
12836-67	105	Заглушка 125-16	4	Сталь20	4,69	18,76	
17378-77		Переход 89×3,5-57×3	2	Сталь20	0,6	1,2	
17378-77		Переход 108×4-89×3,5	2	Сталь20	1,0	2,0	
17378-77		Переход 108×4-57×3	2	Сталь20	0,9	1,8	
17378-77		Переход К159×4,5-108×4	2	Сталь20	2,4	4,8	
17378-77		Переход К 219×6-108×4	1	Сталь20	4,2	4,2	
17378-77		Переход К 273×7-219×6	1	Сталь20	8,6	8,6	
17376-77		Тройник 57×3	1	Сталь20	0,8	0,8	
17376-77		Тройник 89×3,5	1	Сталь20	2,6	2,6	
17376-77		Тройник 108×4	6	Сталь20	3,3	19,8	
17376-77		Тройник 108×4-89×4	2	Сталь20	3,2	6,4	
17376-77		Тройник 133×4-108×4	4	Сталь20	4,1	16,4	
17376-77		Тройник 219×6	1	Сталь20	13,8	13,8	
17376-77		Тройник 219×6-159×4,5	2	Сталь20	13,2	26,4	
17375-77		Отвод 45° 57×3	1	Сталь20	0,3	0,3	
17375-77		Отвод 90° 57×3	17	Сталь20	0,6	10,2	
17375-77		Отвод 90° 89×3,5	5	Сталь20	1,6	8,0	
17375-77		Отвод 45° 108×4	2	Сталь20	1,4	2,8	
17375-77		Отвод 90° 108×4	12	Сталь20	2,8	33,6	
17375-77		Отвод 90° 159×4,5	3	Сталь20	6,9	20,7	
17375-77		Отвод 90° 159×8	1	Сталь20	12,0	12,0	
17375-77		Отвод 90° 219×6	6	Сталь20	17,0	102,0	
17375-77		Отвод 90° 273×7	3	Сталь20	31,4	94,2	
3262-75		Труба 15×2,8	9,01	Ст2кп2	1,28	11,53	
3262-75		Труба 25×3,2	2,132	Ст2кп2	2,39	5,09	
8734-75		Труба 32×2	10,434	Сталь10	1,48	15,44	
8732-78		Труба 57×3	11,495	Сталь10	4,0	45,98	
10704-76		Труба 57×3	4,936	ВСт3сп5	4,0	19,744	
10704-76		Труба 89×3	1,763	ВСт3сп5	6,36	11,212	
10704-76		Труба 108×3,5	8,851	ВСт3сп5	5,02	79,84	
8732-78		Труба 108×4	1,436	Сталь10	10,26	14,73	
8732-78		Труба 133×4	6,05	Сталь10	12,73	77,01	
10704-76		Труба 152×4,5	1,78	ВСт3сп5	16,37	29,14	
10704-76		Труба 159×4,5	3,835	ВСт3сп5	17,15	65,77	
10704-76		Труба 219×6	8,395	ВСт3сп5	31,52	264,61	
10704-76		Труба 273×6	4,053	ВСт3сп5	39,51	160,13	

Спецификация материалов

Изм.	Лист	№ докум.	Подп.	Дата
Констр.		Рублевская		5.06.80
Вед. конс.		Стрелова		6.06.80
Зав. сект.		Свириденко		9.06.80
Гл. констр.		Векетов		10.06.80
Утв.		Чижова		10.06.80

4.903-11-В.1-11

Спецификация материалов КБДПУ-100-76

Лит.	Лист	Листов
	8	

Гипротехмонтаж

формат 22

Серия 4.903-11 Вып 1 Альбом I часть 2

Привязан

Инв. №

Труба Дн x S ГОСТ	Поз.	Кол.	Шифр	Взаимное расположение детали или гнутье	Изготовление патрубка в мастерской	Конец патрубка подготовить под врезку в трубу Дн	Изготовить переход Дн x е	Нарезать резьбу ф x е на конце патрубка	Масса элемента узла, кг	Марка элемента
21,3x2,8 3262-75 Ст 2кп2	98	1	1690	~	1638	15			2,096	ДПУ-100-76-98
	93	1	102		102			1/2"x20	0,130	ДПУ-100-76-93
	92	1	1640	~	1597			1/2"x15	2,044	ДПУ-100-76-92
	91	1	1937	~	1824	89		1/2"x15	2,334	ДПУ-100-76-91
	90	1	1162	~	1110			1/2"x20	1,42	ДПУ-100-76-90
	80	1	850	~	798			1/2"x15	1,02	ДПУ-100-76-80
	79	1	2019	~	1840	57		1/2"x20	2,355	ДПУ-100-76-79
	71	1	135		100	108		1/2"x15	0,128	ДПУ-100-76-71
33,5x3,2 3262-75 Ст2кп2	73	1	1393	~	1350			1"x25	3,226	ДПУ-100-76-73
	72	1	350	~	265	108		1"x15	0,633	ДПУ-100-76-72
	55	1	350		361			1"x15	0,862	ДПУ-100-76-55
	26	1	280		156	273		1"x15	0,372	ДПУ-100-76-26
32x2 8734-75	89	1	2020 ФВ16		1980				3,98	ДПУ-100-76-89
	88	1	140 ФВ16		100				1,198	ДПУ-100-76-88
	87	1	407	~	344	57			0,509	ДПУ-100-76-87
	74	1	6086	~	6000				8,88	ДПУ-100-76-74
	15	1	150		150				0,222	ДПУ-100-76-15
	14	1	340 ФВ16	~	257				1,43	ДПУ-100-76-14
	13	1	191 ФВ16		100	108			1,198	ДПУ-100-76-13
	6	1	1589	~	1503				2,224	ДПУ-100-76-6
57x3 8732-78 Сталь 10	53	1	188 ФВ6		150				2,13	ДПУ-100-76-53
	52	1	1812 Г90		1737				7,544	ДПУ-100-76-52
	51	1	3296 Г90		3211				13,444	ДПУ-100-76-51
	50	1	1007 ФВ25		959				3,18	ДПУ-100-76-50
	49	1	275 Г90		200				4,836	ДПУ-100-76-49
	48	1	225 Г90		150				1,200	ДПУ-100-76-48
	47	1	375 Г90		300				1,800	ДПУ-100-76-47
	46	1	750 Т		650				3,400	ДПУ-100-76-46

Спецификация элементов узлов

Труба Дн x S ГОСТ	Поз.	Кол.	Шифр	Взаимное расположение детали или гнутье	Изготовление патрубка в мастерской	Конец патрубка подготовить под врезку в трубу Дн	Изготовить переход Дн x е	Нарезать резьбу ф x е на конце патрубка	Масса элемента узла, кг	Марка элемента
57x3 8732-78 Сталь 10	45	1	1600 Г90		1525				6,700	ДПУ-100-76-45
	44	1	787 ФВ25		739				5,736	ДПУ-100-76-44
	43	1	812 ФВ25		764				5,836	ДПУ-100-76-43
	42	3	Г90 ФВ25		—				3,38	ДПУ-100-76-42
	41	2	198 ФВ25		150				3,38	ДПУ-100-76-41
	40	2	273 Г90 ФВ25		150				3,98	ДПУ-100-76-40
	39	2	305 ПК 89		255				1,62	ДПУ-100-76-39
57x3 10704-76 ВСт3сп5	85	1	235		161	159			0,644	ДПУ-100-76-85
	84	1	720 Г90		645				3,18	ДПУ-100-76-85
	83	1	1339 Г45		1309				5,536	ДПУ-100-76-83
	82	1	Г90 ФВ16		—				2,88	ДПУ-100-76-82
	81	1	819 ФВ25 ФВ16		735				6,48	ДПУ-100-76-81
	78	1	1309 Г90		1234				5,536	ДПУ-100-76-78
	77	1	777 Г90		702				3,408	ДПУ-100-76-77
	76	1	225 Г90		150				1,2	ДПУ-100-76-76
	75	1	Г90 ФВ6		—				2,13	ДПУ-100-76-75
89x3 10704-76 ВСт3сп5	101	1	ФВ6 ФВ25						7,2	ДПУ-100-76-101
	100	1	Т ФВ25						7,04	ДПУ-100-76-100
	99	1	540 Г90		420				4,271	ДПУ-100-76-99
	97	3	461 Г90		341				3,768	ДПУ-100-76-97
	96	1	120		120				0,763	ДПУ-100-76-96
	95	1	Г90 ФВ25		—				6,04	ДПУ-100-76-95
	94	1	255 ФВ25		200				5,712	ДПУ-100-76-94
	27	2	ПК 108 ФВ25		—				5,44	ДПУ-100-76-27
108x3,5 10704-76 ВСт3сп5	70	1	701		701				6,323	ДПУ-100-76-70
	69	1	631 Г90		481				7,138	ДПУ-100-76-69
	68	2	214 ФВ10		163				6,17	ДПУ-100-76-68
	67	2	ПК 57 ФВ6		—				2,43	ДПУ-100-76-67
	66	2	150		150				1,353	ДПУ-100-76-66
	65	2	Г45 ФВ10		—				6,1	ДПУ-100-76-65
	64	2	Т ФВ10		—				8,0	ДПУ-100-76-64
	63	1	2208		2058				21,363	ДПУ-100-76-63
	62	1	2049 Г90 Г90		1749				21,375	ДПУ-100-76-62
	61	1	375 Т		175				4,878	ДПУ-100-76-61
	60	2	651 ФВ10		600				10,112	ДПУ-100-76-60
	59	1	1012		1012				9,128	ДПУ-100-76-59
	58	2	Г90 ФВ10		—				7,5	ДПУ-100-76-58
	57	2	201 ФВ10		150				6,053	ДПУ-100-76-57
	56	1	400 Т		200				5,103	ДПУ-100-76-56
	12	1	ФВ16 ФВ10		—				9,6	ДПУ-100-76-12
	11	1	304 ФВ16 ФВ10		200				11,404	ДПУ-100-76-11
	10	1	203 ФВ16		150				6,253	ДПУ-100-76-10

Спецификация элементов узлов

Труба Дн x S ГОСТ	Поз.	Кол.	Шифр	Взаимное расположение детали или гнутье	Изготовление патрубка в мастерской	Конец патрубка подготовить под врезку в трубу Дн	Изготовить переход Дн x е	Нарезать резьбу ф x е на конце патрубка	Масса элемента узла, кг	Марка элемента
108x4 8732-78 Сталь 10	33	2	459 Г90		309					ДПУ-100-76-33
	32	2	309		309				3,17	ДПУ-100-76-32
	31	4	Г90 ФВ25		—				9,31	ДПУ-100-76-31
	30	2	Т ФВ25 Вс ФВ25 ФВ25	ФВ25 Вс	—				22,9	ДПУ-100-76-30
	29	2	Т89 ФВ25 Вс		—				9,78	ДПУ-100-76-29
	28	2	100		100				1,026	ДПУ-100-76-28
133x4 8732-78 Сталь 10	38	1	1514 ФВ16		1454				25,259	ДПУ-100-76-38
	37	1	410 Т 108 ФВ16		150				12,76	ДПУ-100-76-37
	36	1	1644 ФВ16		1584				26,914	ДПУ-100-76-36
	35	2	1650 Т 108		1430				22,303	ДПУ-100-76-35
	34	1	Т 108 ФВ16		—				10,85	ДПУ-100-76-34
152x4,5 10704-76 ВСт3сп5	86	1	1780						29,14	ДПУ-100-76-86
159x4,5 10704-76 ВСт3сп5	54	1	Г90 ФВ2,5		—				16,300	ДПУ-100-76-54
	20	1	820 Г90		595				17,104	ДПУ-100-76-20
	19	2	210 ФВ16		150				10,872	ДПУ-100-76-19
	18	2	Г90 ФВ25		—				19,420	ДПУ-100-76-18
	17	2	310 ПК 108 ФВ16		150				13,272	ДПУ-100-76-17
	16	2	1380 ФВ16		1320				30,938	ДПУ-100-76-16
219x6 10704-76 ВСт3сп5	104	1	826		826				26,035	ДПУ-100-76-104
	103	1	2153 Г90		1853				75,406	ДПУ-100-76-103
	102	1	Г90 ФВ2,5		—				23,92	ДПУ-100-76-102
	9	1	Т Д ПК 108		—				23,2	ДПУ-100-76-9
	8	1	497 Т 159		177				18,779	ДПУ-100-76-8
	7	1	1650 Т 159		1330				55,121	ДПУ-100-76-7
	5	1	1900 Г90		1600				67,043	ДПУ-100-76-5
	4	1	932		932				29,377	ДПУ-100-76-4
	3	2	560 Г90 ФВ16		199				35,062	ДПУ-100-76-3
	2	1	1400 Г90		1100				54,672	ДПУ-100-76-2
	1	1	232 ФВ6		179				14,012	ДПУ-100-76-1
273x6 10704-76 ВСт3сп5	25	1	599 ФВ16 ФВ6		478				47,235	ДПУ-100-76-25
	24	1	Г90 ФВ16		—				48,76	ДПУ-100-76-24
	23	1	2125 Г90		1750				100,542	ДПУ-100-76-23
	22	1	1175 Г90		800				63,008	ДПУ-100-76-22
	21	1	1205 ПК 219		1025				49,098	ДПУ-100-76-21

Спецификация элементов узлов

Изм.	Лист	№ докум.	Подп.	Дата
Констр.		Жигарева		22.04.80
Вед. конст.		Стрепова		22.04.80
Зав. сект.		Свириденко		20.05.80
Гл. констр.		Бекетов		28.06.80
Утв.		Чижова		28.06.80

4.903-11-В.1-11

Спецификация элементов узлов к БДПУ-100-76

Лит.	Лист	Листов
	9	

Гипротехмонтаж

формат 22

Серия 4.903-11 Вып.1 Альбом I часть 2

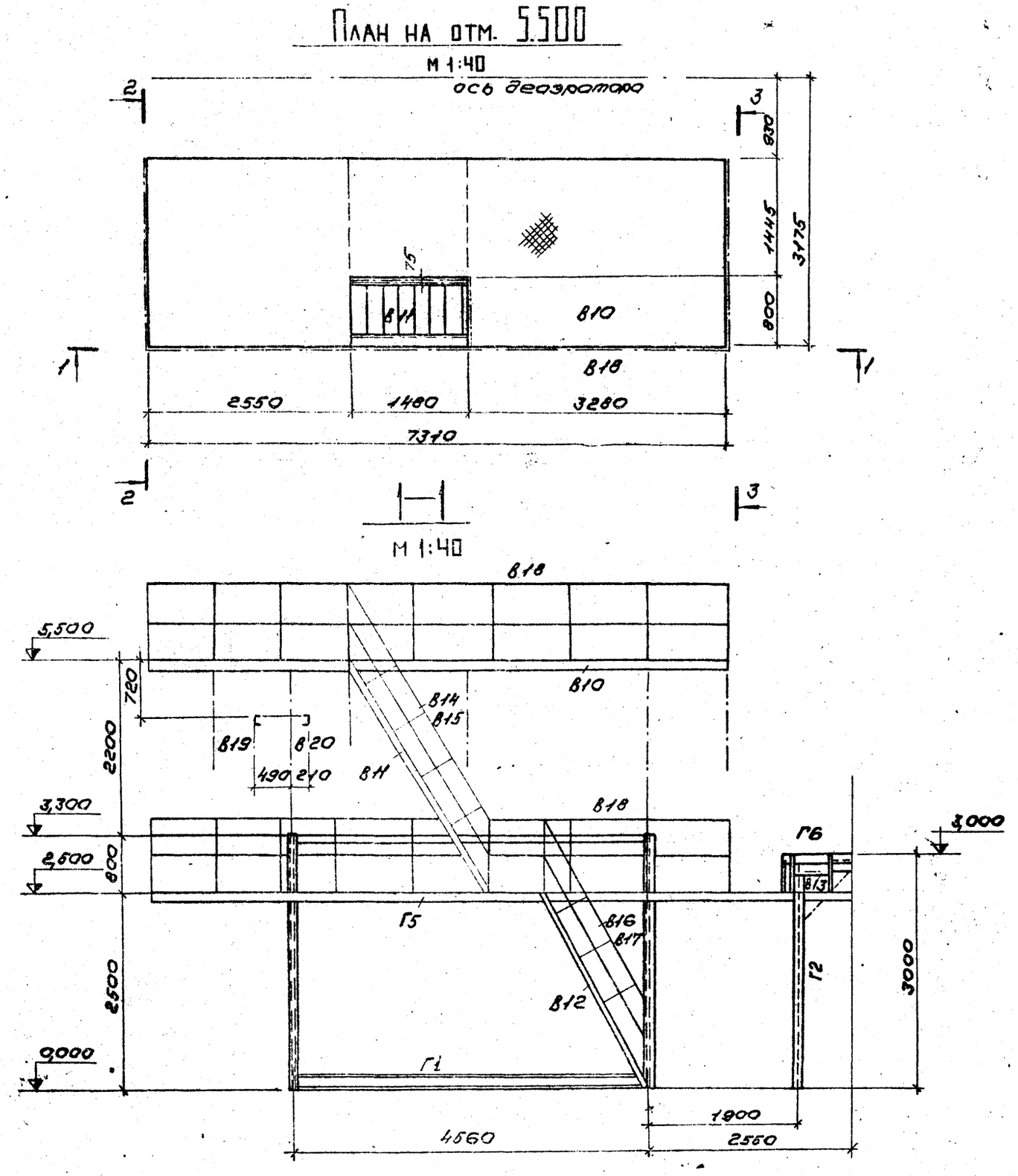

Ведомость отправочных марок

Марка	Наименование	Кол.	Масса, кг марки	Масса, кг всех	№ чертежа	Примечан.
Г1	блок	1	2651	2651	4.903-11-В.1-11 л.12;13;14	
Г2	стойка	1	110	110	4.903-11-В.1-11 л.15	
Г3	стойка	1	103	103	4.903-11-В.1-11 л.15	
В4	балка	1	40	40	4.903-11-В.1-12 л.16	применить
В5	балка	1	40	40	4.903-11-В.1-12 л.16	применить
Г5	площадка	1	890	890	4.903-11-В.1-11 л.16	
Г6	площадка	1	183	183	4.903-11-В.1-11 л.17	
В10	площадка	1	1314	1314	4.903-11-В.1-12 л.17	применить
В11	лестница	1	144	144	4.903-11-В.1-12 л.21	применить
В12	лестница	1	124	124	4.903-11-В.1-12 л.21	применить
В13	лестница	1	28	28	4.903-11-В.1-12 л.21	применить
В14	перила	1	24	24	4.903-11-В.1-12 л.22	применить
В15	перила	1	24	24	4.903-11-В.1-12 л.22	применить
В16	перила	1	20	20	4.903-11-В.1-12 л.22	применить
В17	перила	1	20	20	4.903-11-В.1-12 л.22	применить
В18	ограждение	1	300	300	4.903-11-В.1-12 л.22	применить
В19	кронштейн	1	30	30	4.903-11-В.1-12 л.16	применить
В20	кронштейн	1	30	30	4.903-11-В.1-12 л.16	применить
Всего по схеме				6075		

Привязан

Инв. №

Примечания:

1. Все монтажные соединения запроектированы на сварке.
2. Сварку производить электродами УОНИИ-13/45-4,0-1 ГОСТ 9466-75. Все швы по 6мм

Изм.	Лист	№ докум.	Подп.	Дата
Констр.		Тикунова		24.03.80
Вед.конс.				
Зав.сект.				
Гл.констр.		Бекетов		24.03.80
Зав.отд.		Чижова		25.03.80

4.903-11-В.1-11

Металлоконструкция КБДПУ-100-76

Лит.	Лист	Листов
Р	10	

Гипротехмонтаж

формат 22

Серия 4.903-11 Вып.1 Альбом I часть 2

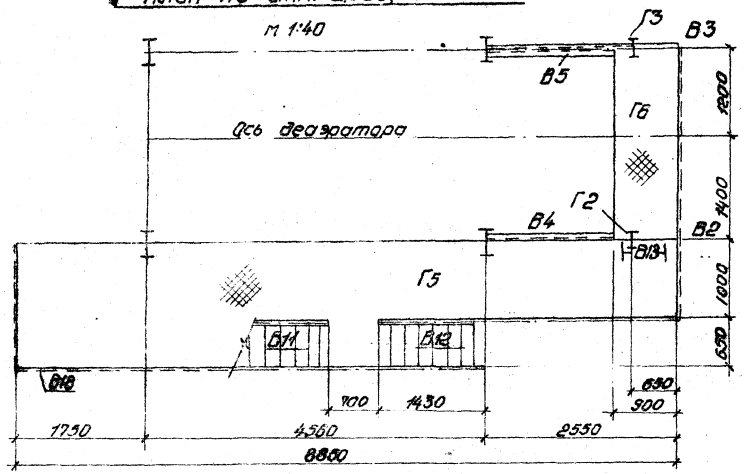
План на отм. 2500, 3000

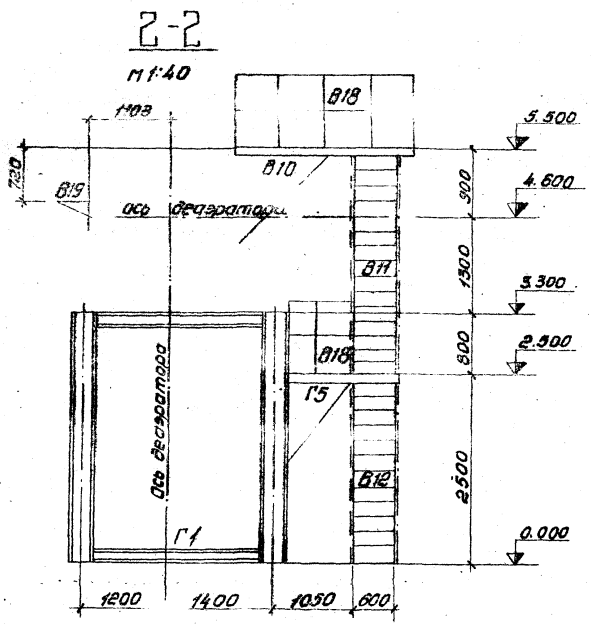
2-2

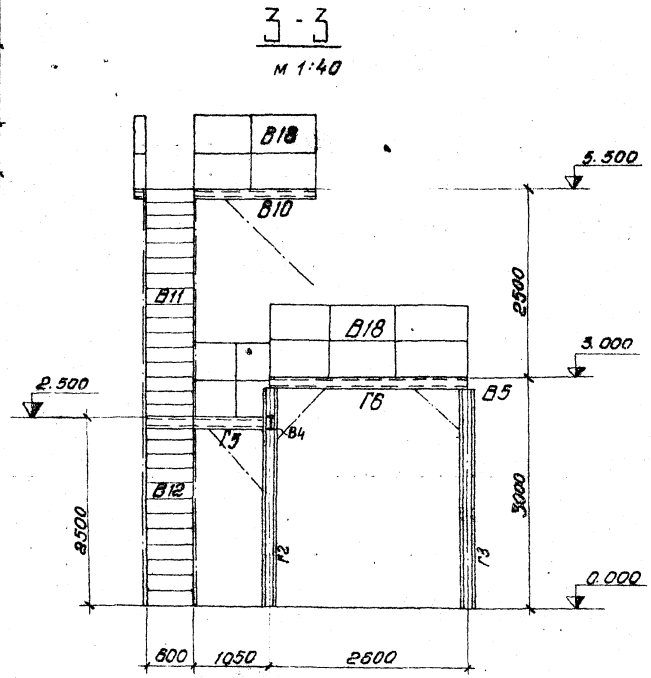
3-3

Согласовано
ГПИ СТП
Волков
Парсов
Утв. и подп. Подп. и дата

Привязан

Инв №

Изм.	Лист	№ докум.	Подп.	Дата
Конструк.		Тикунова		
Вед. инж.				
Зав. сект.				
Гл. конструк.		Бекетов		
Зав. отд.		Чижова		

4.903-11-В.1-11

Металлоконструкция КБДПУ-100-76

Лит.	Лист	Листов
Р	11	

ГИПРОТЕХМОНТАЖ

Формат 22

Серия 4.903-11 Вып. 1 Альбом I часть 2

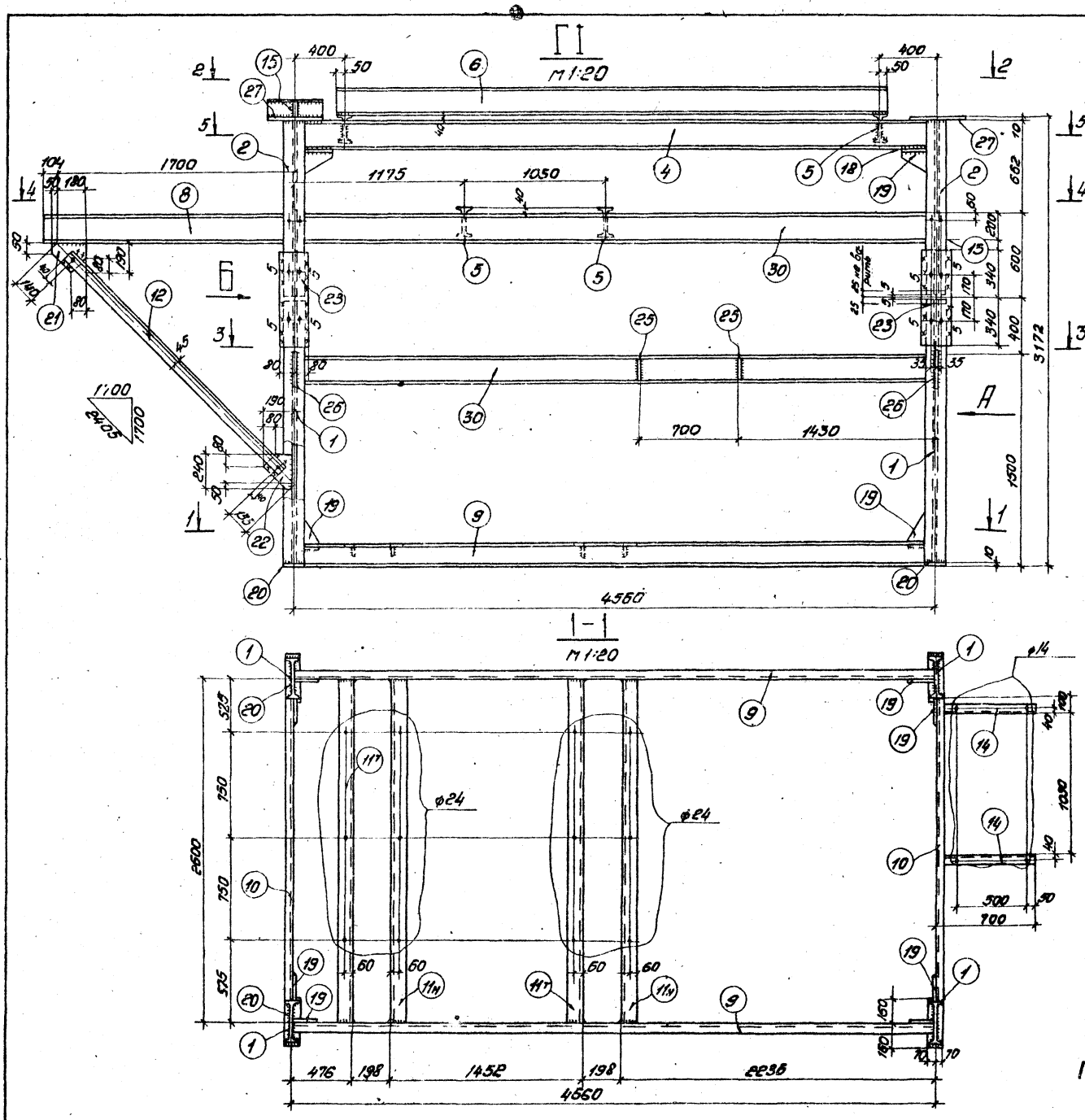

Спецификация. Сталь марки В ст. 3 кп. 2 ГОСТ 380-71

Марка	№ дет.	Сечение	Длина мм	Кол. т	Кол. н	Масса, кг дет.	Масса, кг всех	Масса, кг марки	Примеч.
Г1	1	I 30	1885	4	-	69,0	276		
	2	I 30	1257	2	-	46,0	92		
	3	I 30	1257	2	-	46,0	92		
	4	I 20	4552	4	-	95,5	382		
	5	I 20	2700	2	-	57,0	114		
	6	I 20	3860	2	-	90,0	180		
	7	I 20	2300	6	-	48,0	288		
	8	I 20	1800	1	-	38,0	38		
	9	[16	4552	2	-	65,0	130		
	10	[16	2300	2	-	33,0	66		
	11т и	L 110×7	2600	2	2	31,5	126		
	12	L 75×8	2210	1	-	20,0	20		
	13	L 100×8	120	2	-	1,5	3		
	14	[16	693	1	1	10,0	20		
	15	- 118×10	1460	1	-	13,8	14		
	16	- 170×10	250	4	-	3,3	13	2651	
	17	- 118×10	195	10	-	1,8	18		
	18	- 250×10	284	4	-	5,6	22		
	19	- 170×10	250	16	-	3,3	53		
	20	- 140×10	320	4	-	3,5	14		
	21	- 190×8	230	1	-	2,7	3		
	22	- 190×8	240	1	-	2,9	3		
	23	- 160×10	680	8	-	8,5	68		
	24	- 100×10	240	8	-	1,9	15		
	25	- 185×8	215	2	-	2,2	4		
	26	- 170×8	285	2	-	3,5	7		
	27	- 400×10	2940	2	-	92,3	185		
	28	- 400×10	1460	1	-	46,0	46		
	29	- 150×10	2300	2	-	27,0	54		
	30	[20	4552	2	-	84,0	168		
	31	I 20	2650	2	-	55,6	111		
	1% на сварные швы						26		

Примечания:

1. Отверстия ф 17 мм } кроме оговоренных
2. Сварные швы h=6 мм }
3. Сварку производить электродами УОНИИ-13/45-4.0-1 ГОСТ 9466-75
4. Металлоконструкции огрунтовать и окрасить масляной краской 2 раза

Привязан

Инв. №

Требуется

Марка	Кол.	Масса, кг марки	Масса, кг всех
Г1	1	2651	2651
Всего:			2651

Изм.	Лист	№ докум.	Подп.	Дата
Констр.	Тикунова			
Вед. констр.				
Зав. сект.				
Гл. конст.	Бекетов			
Зав. отд.	Чижова			

4.903-11-В.1-11

Металлоконструкция КБДПУ 100-76

Лит.	Лист	Листов
Р	12	

ГИПРОТЕХМОНТАЖ

Формат 22

Серия 4.903-11 Вып. 1 Альбом I часть 2

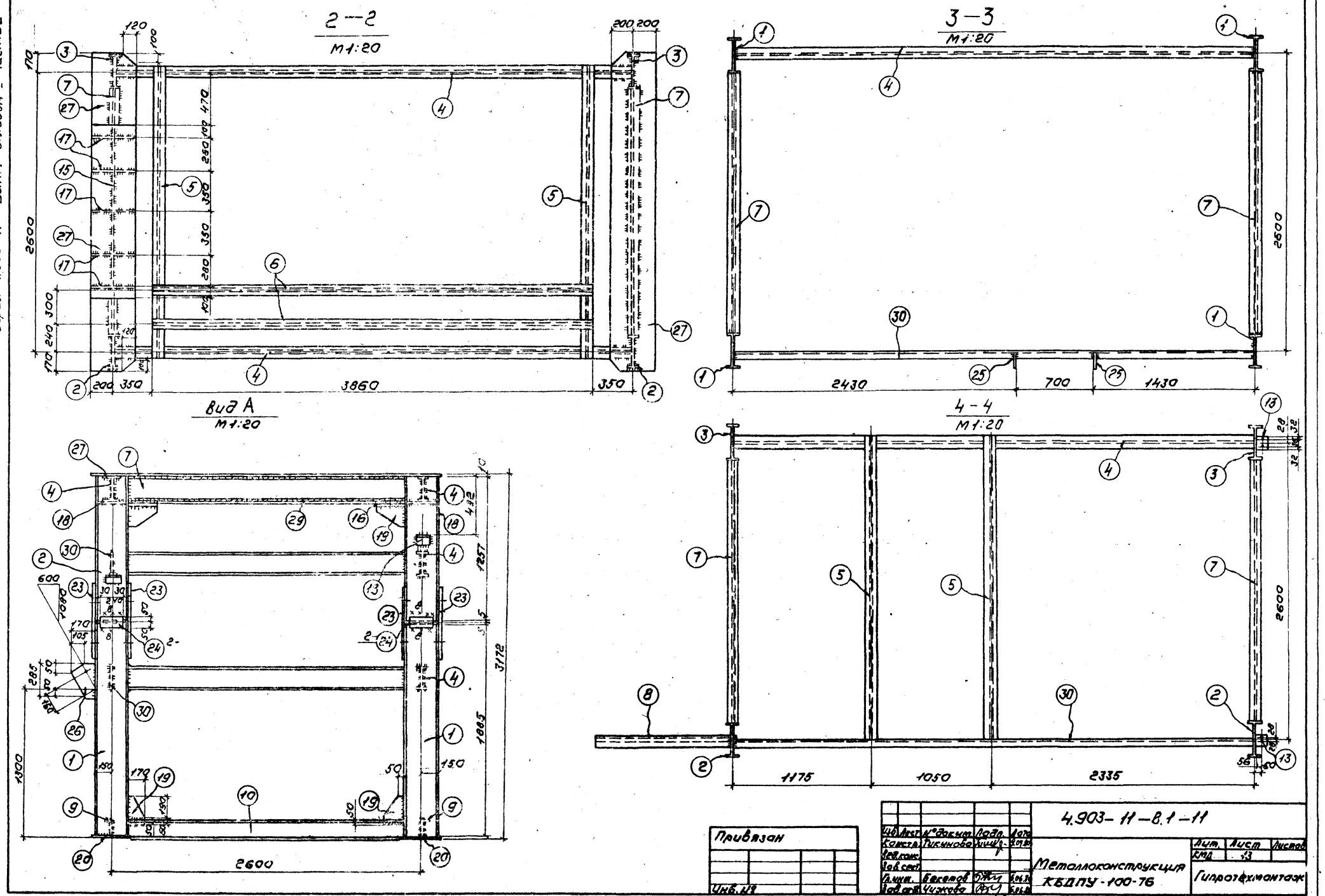

Формат 22

Серия 4.903-11 Вып.1 Альбом I часть 2

5-5
м 1:20

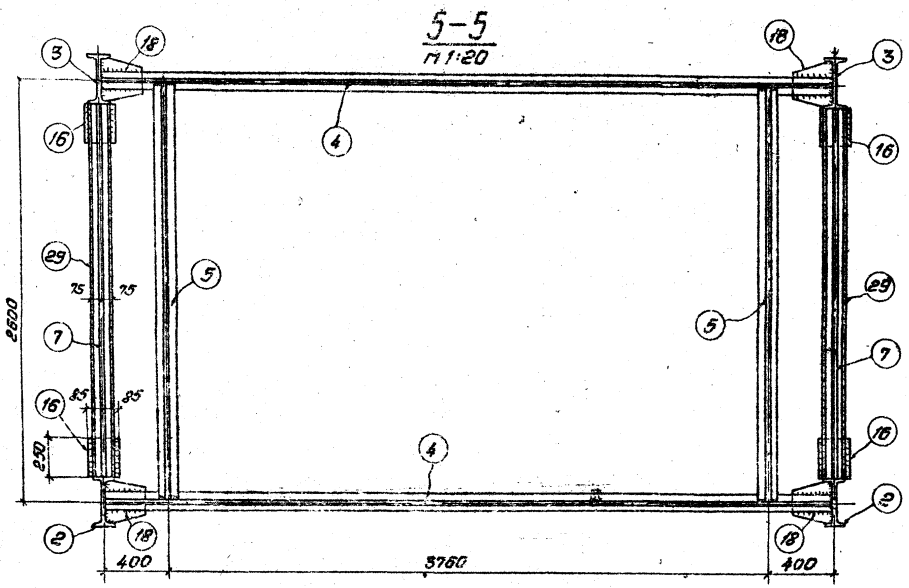

Деталь 31
м 1:10

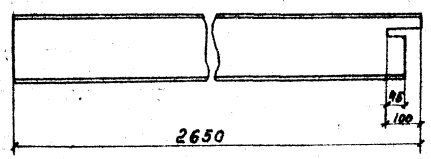

Вид Б
м 1:20

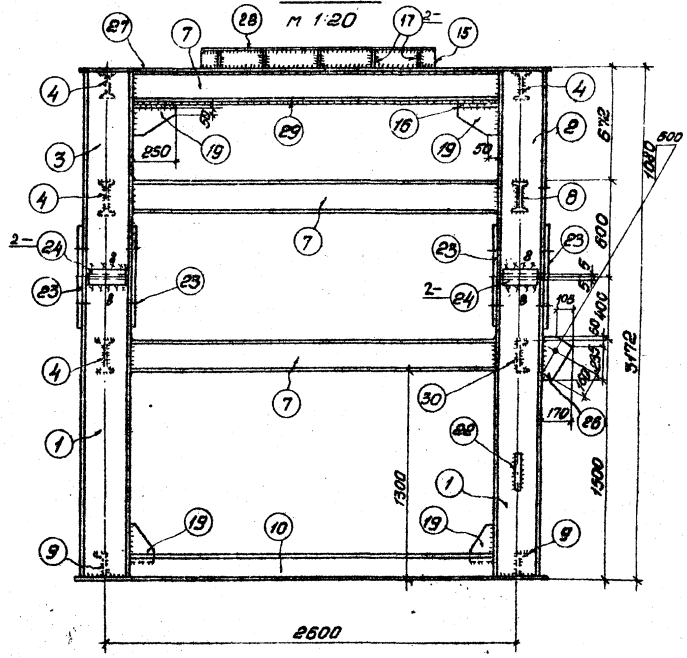

Деталь 5
м 1:10

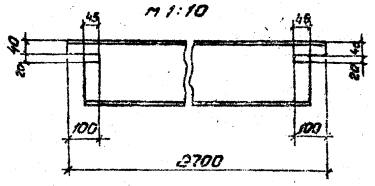

Деталь 18
м 1:10

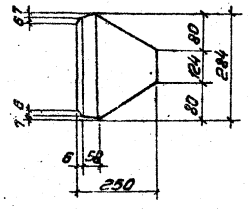

Деталь 9
м 1:10

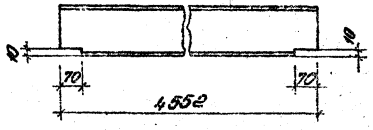

Деталь 10
м 1:10

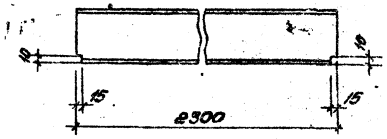

Деталь 25
м 1:10

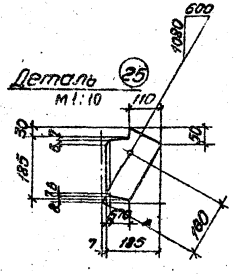

Деталь 14
м 1:10

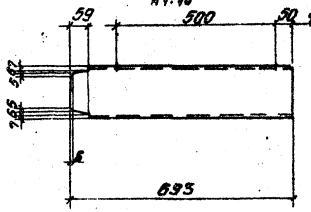

Привязан

Инв. №

Изм.	Лист	№ докум.	Подп.	Дата	4.903-11-В.1-11		
Конст.	Пасунова				Металлоконструкции КБДПУ-100-76	Лит. Р	Лист 114	Листов
Вед.инж.						ГИПРОТЕХМОНТАЖ	
Зав.сект.							
Н.контр.	Векетова						
Зав.отд.	Чижова						

Формат А2

Серия 4.903-11 Вып. 1 Альбом I часть 2

Г2; Г3
М1:10

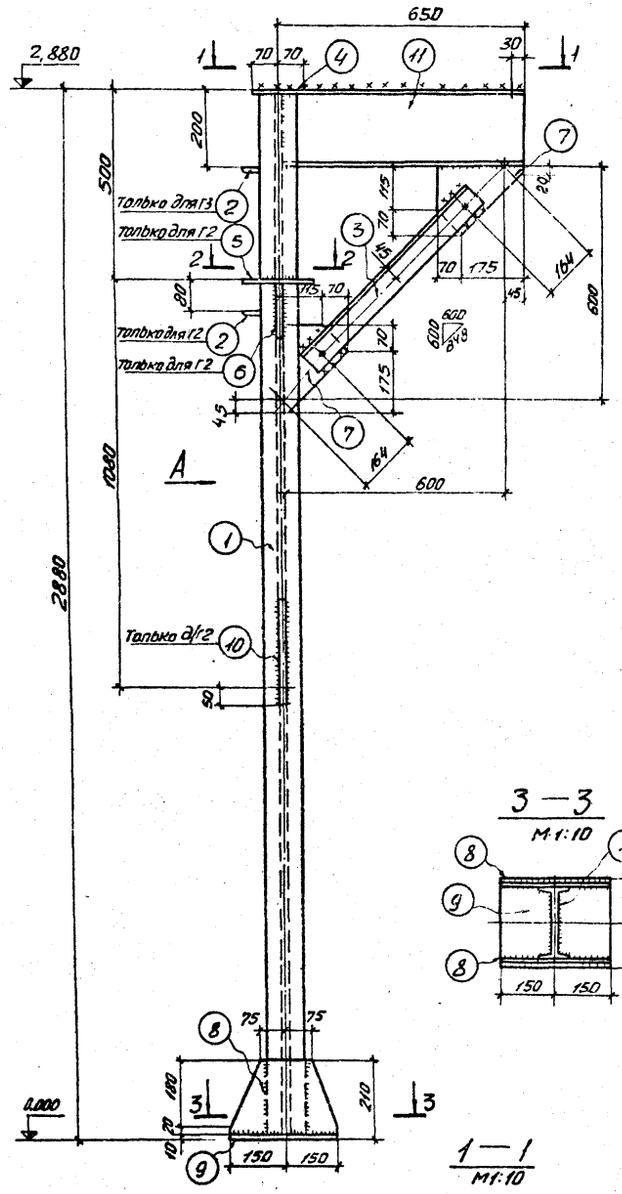

Вид А
М1:10

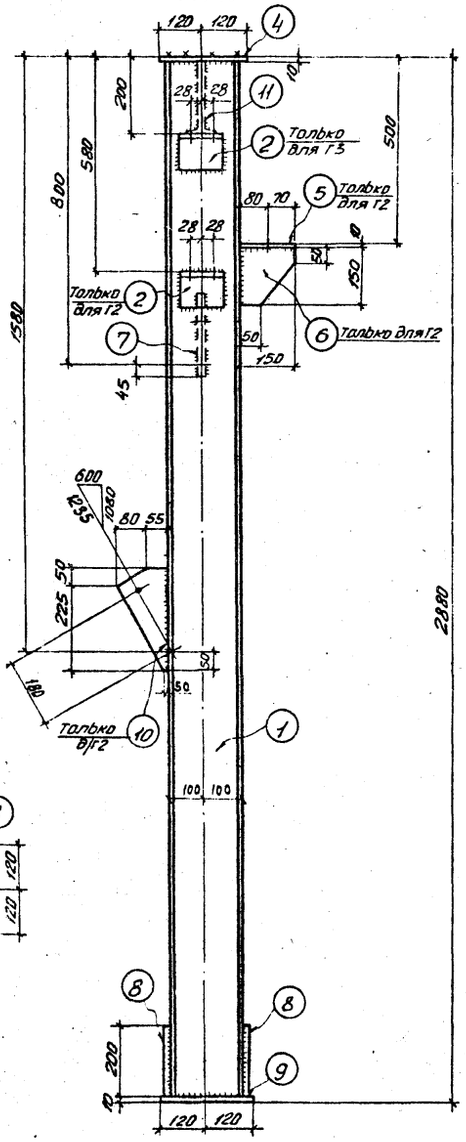

3—3
М1:10

2-2
М1:10

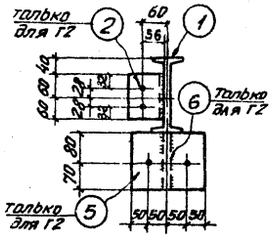

1—1
М1:10

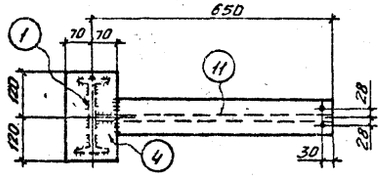

Деталь 11
М1:10

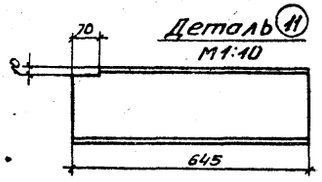

Спецификация. Сталь марки В ст 3 кп 2 ГОСТ 380-71

Марка	№ дет.	Сечение	Длина, мм	Кол. т	Кол. н	Масса, кг дет.	Масса, кг всех	Масса, кг марки	Примечание
Г2	1	I 20	2860	1		60,0	60	110	
	2	L 100×8	120	1		1,4	1		
	3	L 75×8	600	1		5,4	5		
	4	– 140×10	240	1		2,1	2		
	5	– 150×10	200	1		2,3	2		
	6	– 150×10	150	1		1,7	2		
	7	– 185×8	245	2		2,7	5		
	8	– 200×10	300	2		4,7	9		
	9	– 240×10	300	1		5,6	6		
	10	– 135×8	275	1		2,8	3		
	11	I 20	645	1		13,5	14		
		1% на сварные				швы	1		
Г3	Дет. ①÷④; ⑦÷⑨; ⑪							103	
	по марке Г2						102		
	1% на сварные					швы	1		

Примечания

1. Отверстия ф 17 мм
2. Обрезы 40 мм, кроме оговоренных
3. Сварные швы h=6 мм
4. Сварку производить электродами УОНИИ 13/45-4,0-1 ГОСТ 9466-75
5. Металлоконструкции огрунтовать и окрасить масляной краской за 2 раза

Требуется:

Марка	Количество КБ ДПУ 100-76	Количество КБ ДПУ 100-180	Масса, кг Марки	Масса, кг Всех
Г2	1	1	110	220
Г3	1	1	103	206

Всего: 426

Привязан

Инв. №

Изм. Лист	№ докум.	Подп.	Дата
Констр.	Тикунова		28.03.80
Гл. констр.	Бекетов		28.03.80
Нач. отд.	Чижова		28.03.80

4.903-11-В.1-11

Металлоконструкция КБДПУ 100-76

Лит.	Лист	Листов
Р	15	

Гипротехмонтаж

Формат А2

Серия 4.903-11 Вып.1 Альбом I часть 2

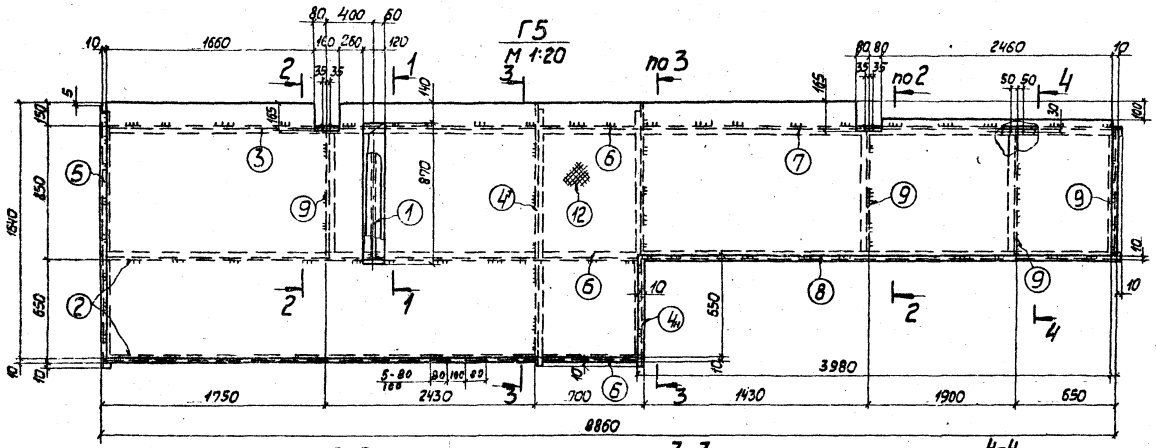

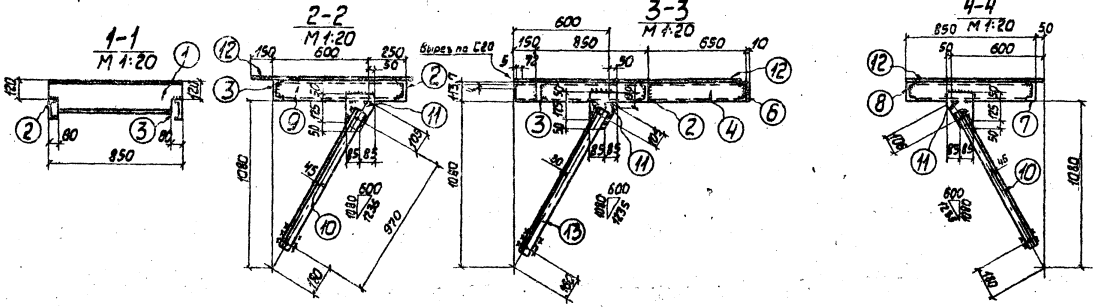

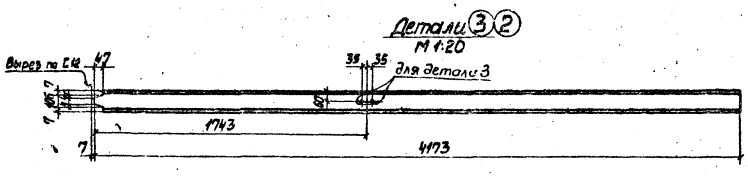

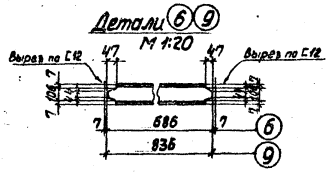

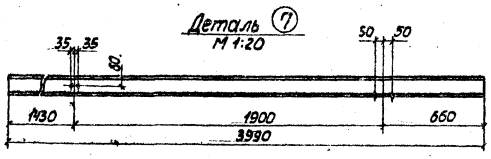

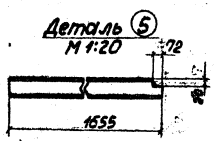

Спецификация. Сталь марки Вст3 кп 2 ГОСТ 380-71

Марка	N дет.	Сечение	Длина, мм	Кол. т	Кол. н	Масса, кг дет.	Масса, кг всех	Масса, кг марки	Примечание
Г5	1	I 20	650	1		17,8	18	890	
	2	[12	4173	2		43,5	87		
	3	[12	4173	1		43,3	43		
	4 т/н	[12	1655	2		17,2	34		
	5	[12	1655	1		17,2	17		
	6	[12	686	3		7,1	21		
	7	[12	3990	1		41,0	41		
	8	[12	3990	1		41,0	41		
	9	[12	836	4		8,5	34		
	10	∟ 75×8	1050	3		9,3	28		
	11	– 170×8	225	5		2,4	12		
	12	риф.-1640×5	8840	1		486,0	486		
	13	∟ 75×8	1050	2		9,3	19		
		1% на сварные швы					9		

Примечания:

1. Отверстия ф 17мм.
2. Обрезы 40мм. } кроме оговоренных
3. Сварные швы h=6мм. }
4. Сварку производить электродами УОНИИ 13/45-40-1 ГОСТ 9466-75.
5. Металлоконструкции огрунтовать и окрасить масляной краской за 2 раза.

Привязан

Инв. №

Требуется:

Марка	Количество КБДПУ-100-76	Количество КБДПУ-100-180	Масса, кг Марки	Масса, кг всех
Г5	1	1	890	1780

Всего: 1780

Изм.	Лист	№ докум.	Подп.	Дата
Констр.		Тикунова		24.03.80
Вед.констр.				
Зав.сек.				
Гл. констр.		Бекетов		28.03.80
Нач.отд.		Чижова		28.03.80

4.903-11-В1-11

Металлоконструкция КБДПУ-100-76

Лит.	Лист	Листов
	16	

Гипротехмонтаж

Формат 22

Серия 4.903-11 Вып.1 Альбом I часть 2

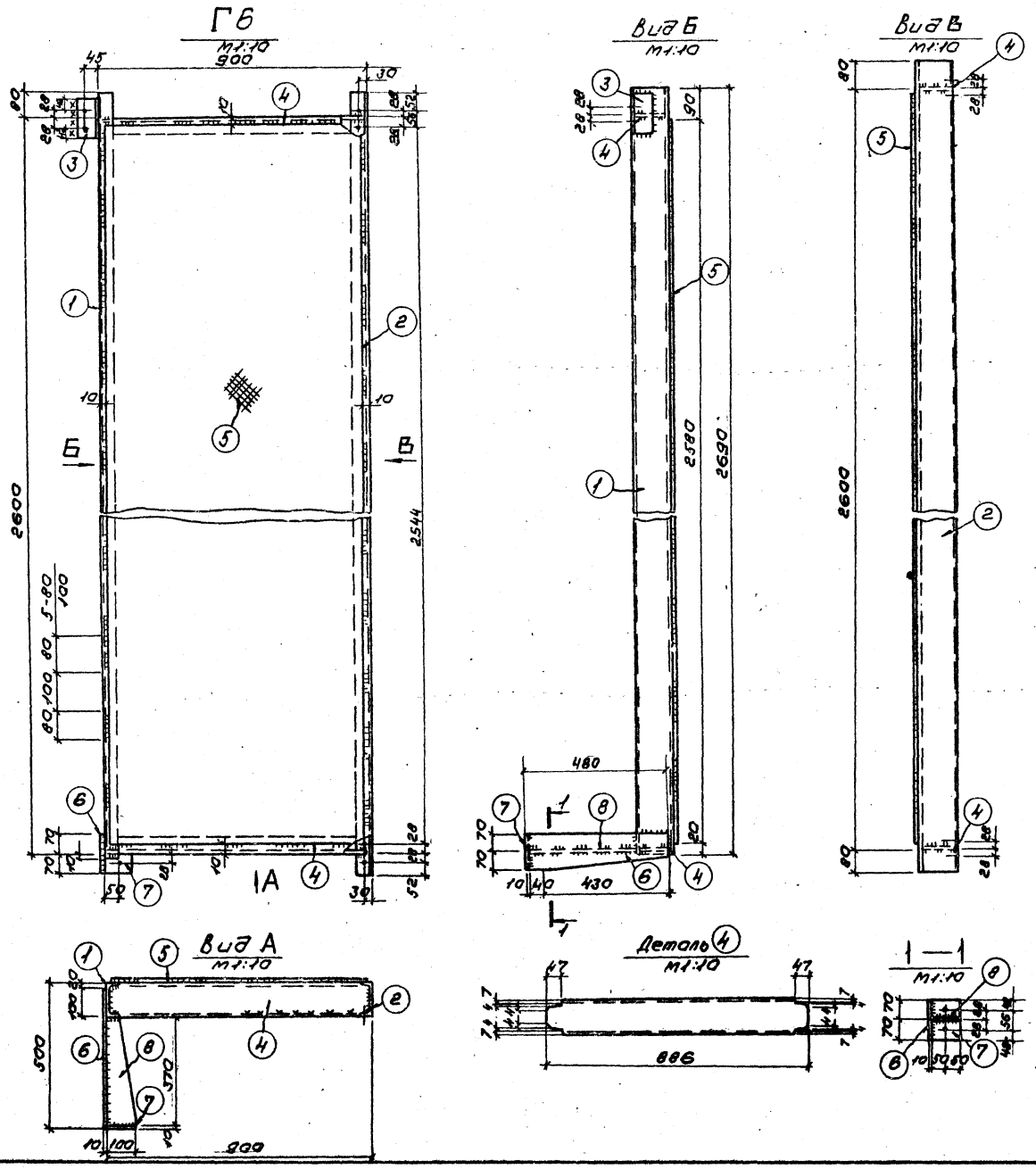

Спецификация. Сталь марки Вст3кп2 ГОСТ 380-71

Марка	№ дет.	Сечение	Длина, мм	Кол. т	Кол. н	Масса, кг дет.	Масса, кг всех	Масса, кг марки	Примечание
Г6	1	[12	2690	1		27,9	28	183	
	2	[12	2760	1		28,7	29		
	3	L75×8	140	1		1,2	1		
	4	[12	886	2		9,2	18		
	5	риф. 880×5	2580	1		96,0	96		
	6	-140×10	480	1		5,1	5		
	7	-100×10	140	1		1,0	1		
	8	-100×10	370	1		3,0	3		
	1% на сварные швы:						2		

Примечания:

1. Отверстия ф 17мм
2. Обрезы оговорены
3. Сварные швы h=6мм, кроме оговоренных
4. Сварку производить электродами УОНИИ 13/45-4,0-1 ГОСТ 9466-75
5. Металлоконструкции огрунтовать и окрасить масляной краской за 2 раза.

Привязан

Инв. №

Требуется:

Марка	Количество КБДПУ-100-76	Количество КБДПУ-100-180	Масса, кг марки	Масса, кг всех
Г6	1	1	183	366

Всего: 366

Изм.	Лист	№ докум.	Подп.	Дата
Констр.		Мельникова		24.03.81
Вед. конс.				
Зав. сект.				
Гл. конст.		Бекетов		21.03.81
Зав. отд.		Чижова		21.03.81

4.903-11-В.1-11

Металлоконструкция КБДПУ100-76

Лит.	Лист	Листов
	17	

Гипротехмонтаж

формат 22

Серия 4.903-11 Вып.1 Альбом I часть 2

Наименование изолируемых объектов	Количество	Размеры объектов: Наружный диаметр или сечение, мм	Размеры объектов: Длина или высота, м	Местонахождение	Температура теплоносителя в градусах, С°	Поверхн. подлежащая изоляции м² Ед.	Поверхн. подлежащая изоляции м² Общ.	Изоляционная конструкция. Основной изоляционный слой: Наименование	Толщина, мм	Поверхн. м² Ед.	Поверхн. м² Общ.	Объем, м³ Ед.	Объем, м³ Общ.	Защитное покрытие: Наименование	Толщина, мм	Поверхн. м² Ед.	Поверхн. м² Общ.	Объем, м³ Ед.	Объем, м³ Общ.	Отделка: Наименование	Поверхн. м² Ед.	Поверхн. м² Общ.	Типовые чертежи по альбомам серии 2.400.4 для основного слоя	Типовые чертежи по альбомам серии 2.400.4 для защитного покрытия	ГОСТ, ОСТ, ТУ	Назначение изоляции	Примечание
Трубопроводы																											
Трубопровод		273	4,86		164	0,86	4,18	Плиты минераловатные на синтетической связке мягкие ПМ-50	60	1,234	6,0	0,0627	0,305	Рулонный стеклопластик по рубероиду	2,2	1,234	6,0	0,0027	0,013				Выпуск 1 лист 25,26	Выпуск 1 лист 95	9573-72 ТУ6-11-145-74	от теплопотерь	
Трубопровод		219	11,28		104	0,69	7,78	Плиты минераловатные на синтетической связке мягкие ПМ-50	60	1,01	11,39	0,0526	0,593	Рулонный стеклопластик по рубероиду	2,2	1,01	11,39	0,0022	0,026				Выпуск 1 лист 25,26	Выпуск 1 лист 95	9573-72 ТУ6-11-145-74	от теплопотерь	
Трубопровод		159	4,58		164	0,5	2,29	Цилиндры полые минераловатные на синтетической связке М-200	50	0,813	3,72	0,0413	0,189	Тонколистовая оцинкованная сталь	0,8	0,813	3,72	0,0007	0,003				Выпуск 1 лист 23	Выпуск 1 лист 82	23208-78 14918-69	от теплопотерь	
Трубопровод		133	7,21		104	0,4	3,03	Цилиндры полые минераловатные на синтетической связке М-200	50	0,732	5,28	0,0287	0,207	Тонколистовая оцинкованная сталь	0,8	0,732	5,28	0,0006	0,004				Выпуск 1 лист 23	Выпуск 1 лист 82	23208-78 14918-69	от теплопотерь	
Трубопровод		108	1,72		104	0,34	0,58	Цилиндры полые минераловатные на синтетической связке М-200	40	0,59	1,02	0,0186	0,032	Тонколистовая оцинкованная сталь	0,8	0,59	1,02	0,0005	0,001				Выпуск 1 лист 23	Выпуск 1 лист 82	23208-78 14918-69	от теплопотерь	
Трубопровод		89	1,19		104	0,28	0,33	Цилиндры полые минераловатные на синтетической связке М-200	40	0,539	0,63	0,0162	0,019	Тонколистовая оцинкованная сталь	0,8	0,532	0,63	0,0004	0,001				Выпуск 1 лист 23	Выпуск 1 лист 82	23208-78 14918-69	от теплопотерь	
Трубопровод		57	13,86		104	0,18	2,5	Полуцилиндры минераловатные на синтетической связке фрезерованные	40	0,43	5,95	0,0122	0,169	Тонколистовая оцинкованная сталь	0,8	0,43	5,96	0,0003	0,004				Выпуск 1 лист 23	Выпуск 1 лист 82	23208-78 14918-69	от теплопотерь	
Арматура																											
Арматура	1	250			164			Маты минераловатные прошивные на одной сетке N20-0,5	60	1,7	1,7	0,084	0,084	Тонколистовая оцинкованная сталь	0,8	1,7	1,7	0,0014	0,0014				Выпуск 1 лист 82,102	Выпуск 1 лист 82	21880-76 14918-69	от теплопотерь	
Арматура	1	200			104			Маты минераловатные прошивные на одной сетке N20-0,5	40	1,12	1,12	0,0388	0,039	Тонколистовая оцинкованная сталь	0,8	1,12	1,12	0,0009	0,0009				Выпуск 1 лист 82,102	Выпуск 1 лист 82	21880-76 14918-69	от теплопотерь	
Арматура	3	150			104			Маты минераловатные прошивные на одной сетке N20-0,5	40	0,9	2,7	0,028	0,084	Тонколистовая оцинкованная сталь	0,8	0,9	2,7	0,0007	0,0021				Выпуск 1 лист 82,102	Выпуск 1 лист 82	21880-76 14918-69	от теплопотерь	
Арматура	7	100			104			Маты минераловатные прошивные на одной сетке N20-0,5	40	0,64	4,48	0,0174	0,122	Тонколистовая оцинкованная сталь	0,8	0,64	4,48	0,0005	0,0035				Выпуск 1 лист 82,102	Выпуск 1 лист 82	21880-76 14918-69	от теплопотерь	
Арматура	2	80			104			Маты минераловатные прошивные на одной сетке N20-0,5	40	0,58	1,16	0,0166	0,033	Тонколистовая оцинкованная сталь	0,8	0,58	1,16	0,0005	0,001				Выпуск 1 лист 82,102	Выпуск 1 лист 82	21880-76 14918-69	от теплопотерь	
Арматура	6	50			104			Маты минераловатные прошивные на одной сетке N20-0,5	40	0,48	2,88	0,0144	0,086	Тонколистовая оцинкованная сталь	0,8	0,48	2,88	0,0004	0,0024				Выпуск 1 лист 82,102	Выпуск 1 лист 82	21880-76 14918-69	от теплопотерь	
Оборудование																											
Бак деаэраторный V=25 м³	1	2216	7,776		104	54,1	54,1	Плиты минераловатные на синтетической связке полужесткие ПП-100	80	67	67	4,8	4,8	Тонколистовая оцинкованная сталь	0,8	68	68	0,0464	0,0464				Выпуск 1 лист 25,26	Выпуск 1 лист 82	9573-72 14918-69	от теплопотерь	
Колонка деаэрационная ДА-100	1	1016	2,265		104	7,23	7,23	Плиты минераловатные на синтетической связке, полужесткие ПП-100	80	7,43	7,43	0,5	0,5	Тонколистовая оцинкованная сталь	0,8	7,55	7,55	0,0060	0,0080				Выпуск 1 лист 25,26	Выпуск 1 лист 82	9573-72 14918-69	от теплопотерь	
Охладитель выпара F=8 м³	1	325	2,55		104	2,6	2,6	Плиты минераловатные на синтетической связке, мягкие ПМ-50	60	3,56	3,56	0,4	0,4	Рулонный стеклопластик по рубероиду	2,2	3,57	3,57	0,0079	0,0079				Выпуск 1 лист 25,26	Выпуск 1 лист 95	9573-72 ТУ6-11-145-74	от теплопотерь	

Привязан

Инв. №

Изм.	Лист	№ докум.	Подп.	Дата
Констр.		Симонова	[signature]	12.05.80
Вед. конст.		Стрелова	[signature]	12.05.80
Зав. сект.		Свириденко	[signature]	6.06.80
Гл. констр.		Бекетов	[signature]	6.06.80
Зав. отд.		Чижова	[signature]	6.06.80

4.903-11-В.1-11

Техномонтажная ведомость на теплоизоляционные материалы КБДПУ-10С-76

Лит.	Лист	Листов
	18	

Гипротехмонтаж

Серия 4.903-11 Вып.1 Альбом I часть 2

Ведомость объема работ

Наименование работ	Поверхность изоляции по основному слою, м²	Объем основного изоляционного слоя, м³	Поверхность изоляции по покровному слою, м²	Объем всей изоляционной конструкции, м³	Наименование работ	Поверхность изоляции по основному слою, м²	Объем основного изоляционного слоя, м³	Поверхность изоляции по покровному слою, м²	Объем всей изоляционной конструкции, м³
Изоляция трубопроводов и оборудования плитами минераловатными на синтетической связке ПМ-50	20,95	1,298			Покрытие поверхности изоляции рулонным стеклопластиком по рубероиду			20,96	0,047
Изоляция трубопроводов полуцилиндрами минераловатными на синтетической связке, фрезерованными	5,96	0,169							
Изоляция арматуры и оборудования матами минераловатными прошивными на одной сетке N20-0,5	14,04	0,448							
Изоляция оборудования плитами минераловатными на синтетической связке, полужесткими ПП-100	74,43	5,3							
Изоляция трубопроводов цилиндрами полыми минераловатными на синтетической связке М-200	10,65	0,447							
Покрытие поверхности изоляции тонколистовой оцинкованной сталью			106,2	0,0767					

Спецификация на изоляционные материалы

Наименование	Объем основного изоляционного слоя, м³	Поверхность по покровному слою, м²	Единица измерения	Расход материала на 1м³ или на 10м² изолирован. поверхн.	Потребное количество материалов с учетом коэффициента	ГОСТ, ТУ	Наименование	Объем основного изоляционного слоя, м³	Поверхность по покровному слою м²	Единица измерения	Расход материалов на 1м³ или на 10м² изолиров. поверхн.	Потребное количество материалов с учетом коэффициента	ГОСТ, ТУ
Плиты минераловатные на синтетической связке ПМ-50	1,298		м³	1,5	1,95	9573-72	Проволока ф 1,2	1,298 0,448		кг	0,35 0,25	0,46 0,12	3282-74
Полуцилиндры минераловатные на синтетической связке, фрезерованные	0,169		м³	1,0	0,169	23208-78	Проволока ф 0,8	0,448		кг	0,35	0,16	3282-74
Маты минераловатные прошивные на одной сетке N 20-0,5	0,448		м³	1,3	0,58	21880-76	Лента стальная упаковочная сечением 0,7×20	1,298 0,616 0,448 5,3	20,96	кг	6,7 7,6; 2,8 3,3 5,9	8,7 4,7 5,87 31,3 1,5	3560-73
Плиты минераловатные на синтетической связке, полужесткие ПП-100	5,3		м³	1,2	6,36	9573-72	Проволока ф 2,0	5,3		кг	0,65	3,5	3282-74
Цилиндры полые минераловатные на синтетической связке М-200	0,447		м³	1,0	0,447	23208-78	Пряжки для крепления	1,298 0,616 0,446 5,3	20,96	шт	57 96 16 18 22	74 59 7 96 46	14918-69
Тонколистовая оцинкованная сталь		106,2	м²	11,6	123,19	14918-69	Лента стальная сечением 2×20	1,298 0,448 5,3		кг	4,6 4,0 4,1	6,0 1,8 21,7	6009-74
Рулонный стеклопластик по рубероиду	1,298 5,3	20,96	м²	1,5 2,4 11,0	2,0 12,7 23,06	ТУ6-11-145-74	Лента прорезиненная		20,96	м	25	52,4	
Рубероид РП-200		20,96	м²	11,0	23,06	10923-76	Винты самонарезающие оцинкованные 4×12		106,2	шт	100	1062	
Лак ХВ-784		20,96	кг	0,023	0,48	7313-75							
Растворитель Р-4		20,96	кг	0,009	0,19	7827-74							

Привязан

Инв. №

Изм.	Лит.	№ докум.	Подп.	Дата
Констр.		Симонова		13.06.80
Вед. конст.		Стрелова		13.06.80
Зав. сект.		Свириденко		13.06.80
Гл. констр.		Бекетов		13.06.80
Зав. отд.		Чижова		13.06.80

4.903-11-В.1-11

Ведомость объема работ и спецификация на теплоизоляционные материалы КБДПУ-100-76

Лит.	Лист	Листов
	19	

Гипротехмонтаж

Серия 4.903-11 Вып. 1 Альбом I часть 2

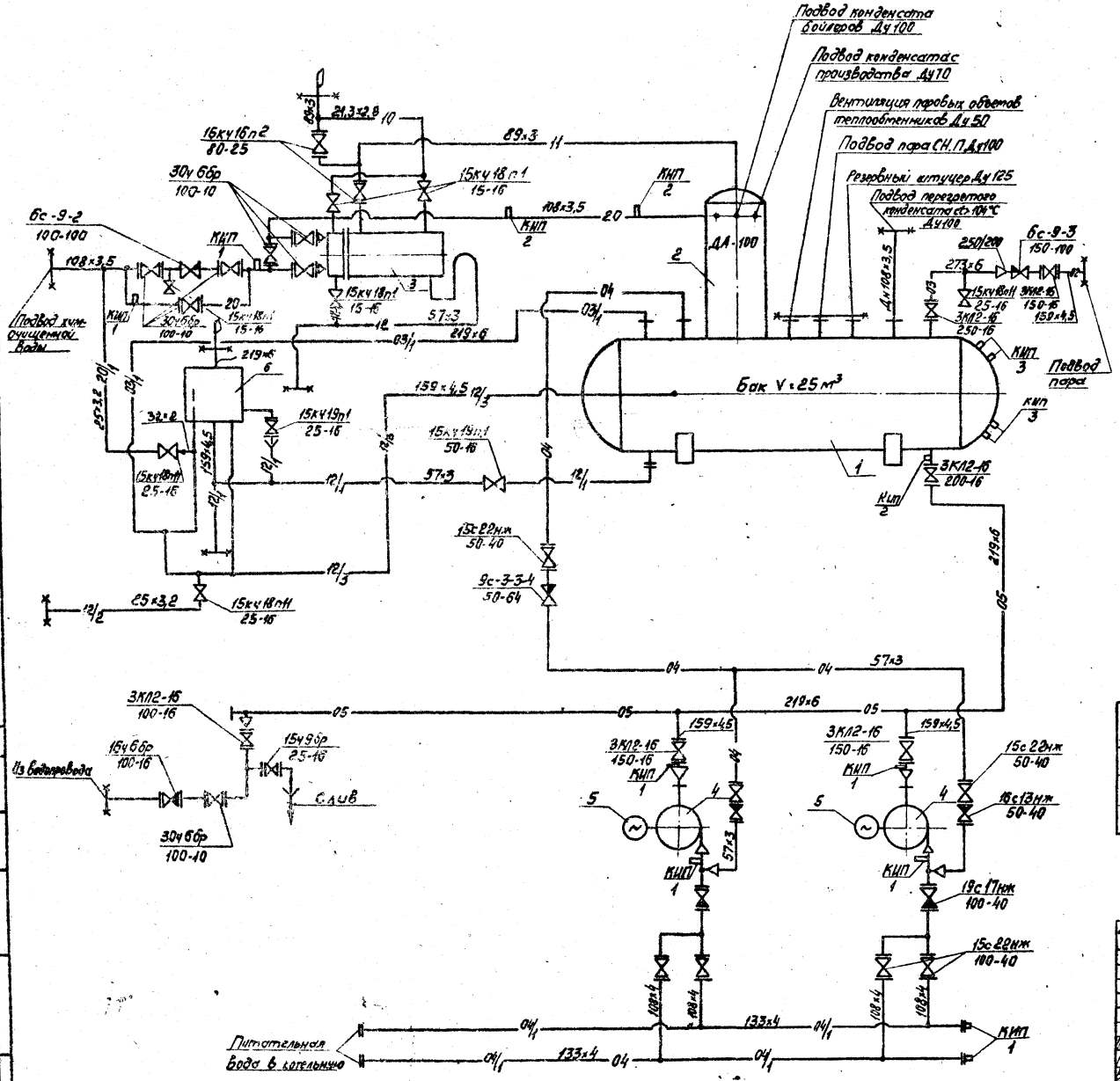

Условные обозначения	
—02—	Пар Рраб. 5÷7
—03—	Пар Рраб. 1,2
—04—	Питательная вода напорная
—05—	Питательная вода всасыв.
—06—	Конденсат
—11—	Выпар
—12—	Слив
—20—	Химочищенная вода
—10—	Выхлоп в атмосферу
—×—×—	Граница проектирования

№ КИП	Наименование	Чертеж на закладные конструкции	Кол.	Примечание
КИП 1	Установка штуцера	3КЧ-48-70	8	
КИП 2	Установка бобышки	10-3КЧ-1-75	2	
КИП 3	Установка бобышки	2-3КЧ-1-75	4	

Привязан

Инв. №

Изм.	Лист	№ докум.	Подпись	Дата
Контр.		Баркова		16.6.80
Вед. констр.		Стрелова		16.6.80
Зав. сект.		Свириденко		10.06.80
Гл. констр.		Бекетов		10.06.80
Зав. отд.		Чижова		10.06.80

4.903-11-В.1-12

Технологическая схема крупно-блочной деаэрационно-питательной установки КБДПУ 100-120

Лит.	Лист	Листов
Р	1	24

Гипротехмонтаж

Согласовано: ТПИ Сантехпроект, Гипрохимпроект, Ленгипрохим, Гипрохим

Инв. № подл. | Подп. и дата

Серия 4.903-11 Вып. 1 Альбом I часть 2

План на отметке 0,000

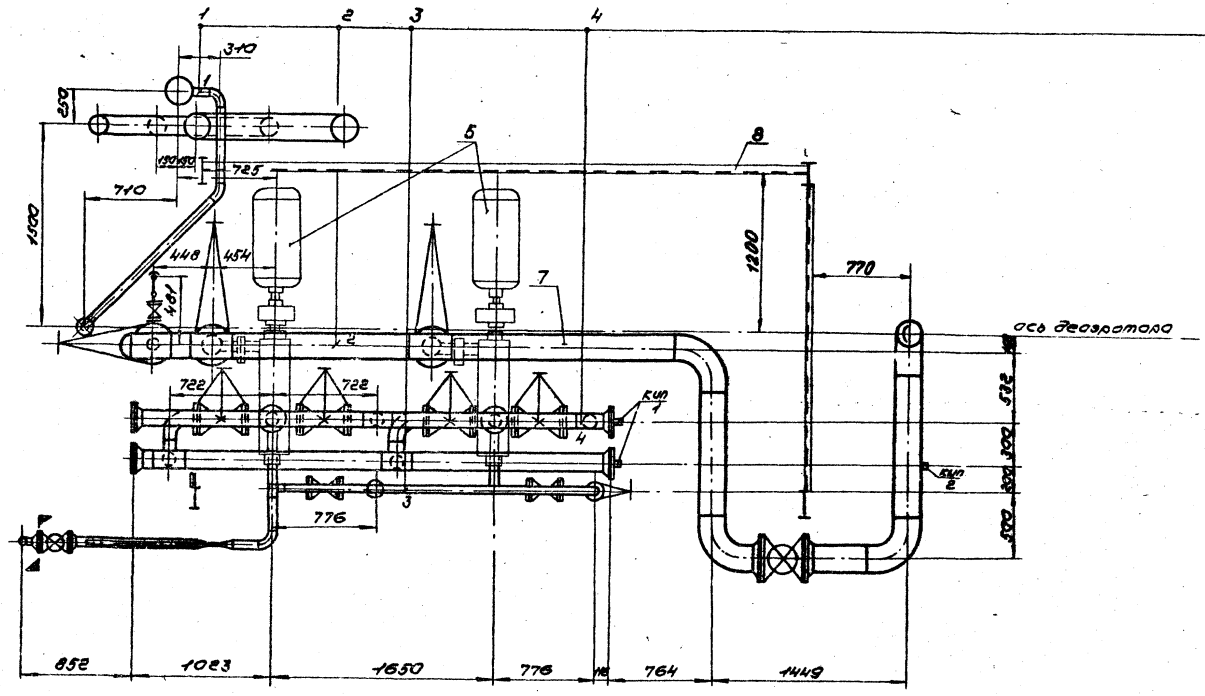

1. Линия 12/1 57×3. Слив из деаэратора в гидрозатвор
2. Линия 05 219×6. Питательная вода из деаэратора к насосам.
3. Линия 04 57×3. Питательная вода от линии 04/1 к деаэратору.
4. Линия 04/1 133×4. Питательная вода от насосов в котельную.

№ поз.	Наименование	Кол.	Ед. Масса кг	Общ. Масса кг	Рабочий плана мм	Масса плана кг	№ чертежа
9	Изоляция			3068,5	8960 × 5317 × 8086	21080	4.903-11-В1-12 листы 23, 24
8	Металлоконструкция			6093			4.903-11-В1-12 листы 10 ÷ 22
7	Трубопроводы и арматура			3548			4.903-11-В.1-12 листы 6 ÷ 9
6	Гидрозатвор	1	1035	1035			ОБ-3222-А
5	Электродвигатель А2-В1-2	2	416	832			–
4	Насос ЦНСГ 60/198	2	374	748			–
3	Охладитель выпора ОВА-6	1	431	431			В-3501
2	Колонка деаэрационная ДА-100	1	674,0	674,0			–
1	Бак деаэраторный $V=25 м^3$	1	4650	4650			–

Спецификация

Изм.	Лист	№ докум.	Подп.	Дата
Констр.		Стрелова		27.9.84
Ведущ.		Стрелова		28.05.84
Зав. сект.		Свириденко		28.05.84
Гл. конст.		Бекетов		30.06.84
Зав. отд.		Чижова		10.06.84

4.903 ÷ 11-В.1-12

План на отметке 0,000 КБДПУ 100-120

Лит.	Лист	Листов
	2	

Гипротехмонтаж

Привязан

Инв. №

Серия 4.903-11 Вып.1 Альбом I часть 2

План 5,500

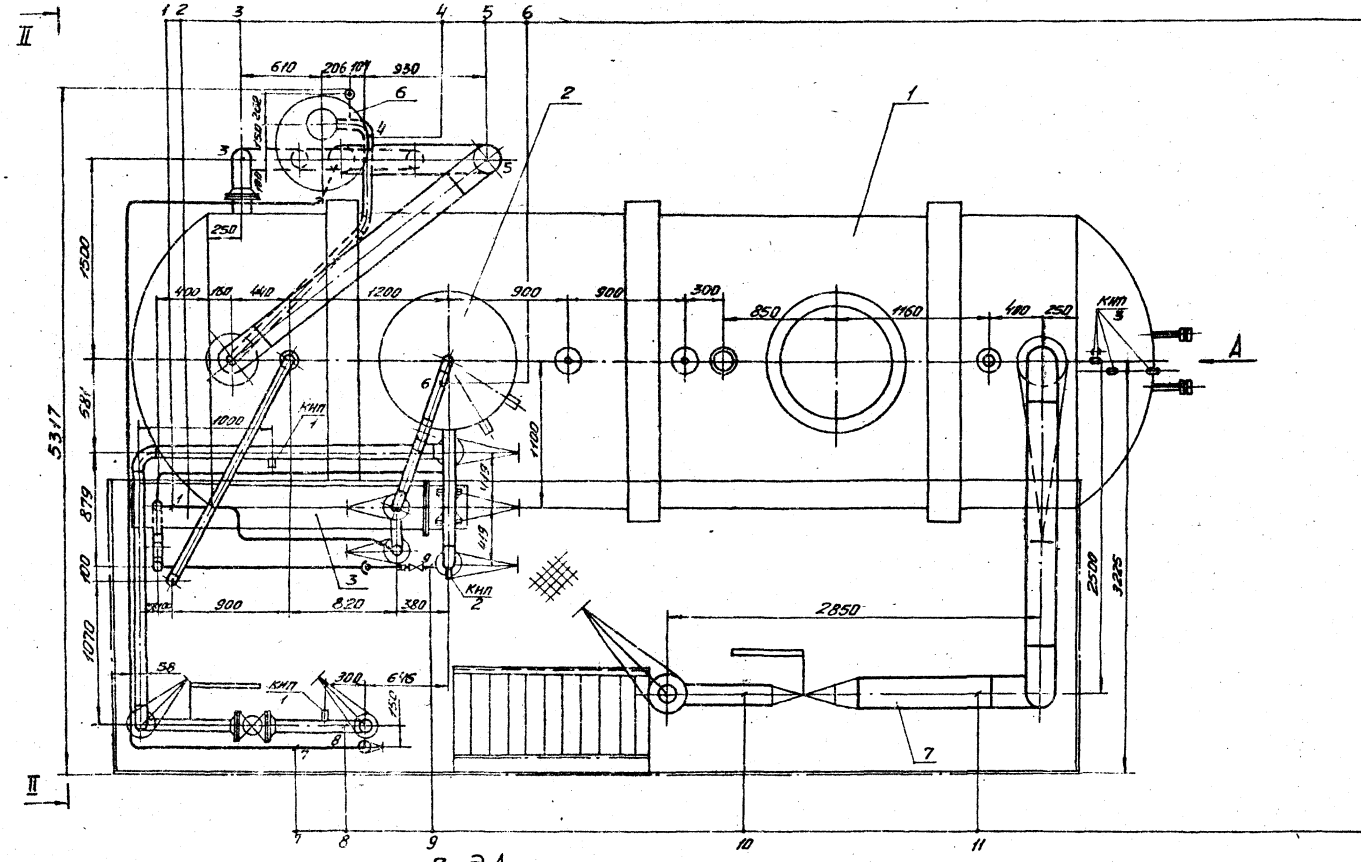

1. Линия 10 21,3×2,8. Выхлоп в атмосферу от линии 11 и охладителя выпара
2. Линия 04 57×3. Питательная вода от линии 04/1 к деаэратору
3. Линия 12/3 159×4,5. Перелив от деаэратора к гидрозатвору
4. Линия 12/1 57×3. Слив из деаэратора и гидрозатвора
5. Линия 03/1 219×6. Пар от деаэратора к гидрозатвору
6. Линия 11 89×3. Выпар из деаэратора в охладитель выпара и к линии 10
7. Линия 20/1 32×2. От линии 20 к гидрозатвору
8. Линия 20 108×3,5. Подвод химочищенной воды к колонке деаэратора через охладитель выпара
9. Линия 12 21,3×2,8. Слив из охладителя выпара
10. Линия 02 159×4,5. Подвод пара к линии 03
11. Линия 03 273×6. Пар от линии 02 к деаэратору

Вид А

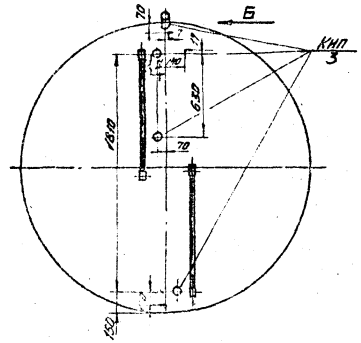

Вид Б

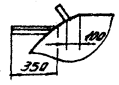

Привязан.				
Инв. №				
Изм.	Кол.	№ докум.	Подп.	Дата
Констр.		Стрелова		12.03.81
Вед. конст.		Стрелова		17.02.81
Зав. сект.		Свириденко		29.05.80
Гл. констр.		Бекетов		6.06.80
Зав. отд.		Чижова		6.06.80

4.903-11-В.1-12

План на отметке 5,500
КБДПУ-100-120

Лит.	Лист	Листов
Р	3	

Гипротехмонтаж

формат 22

Серия 4.903-11 Вып. 1 Альбом I часть 2

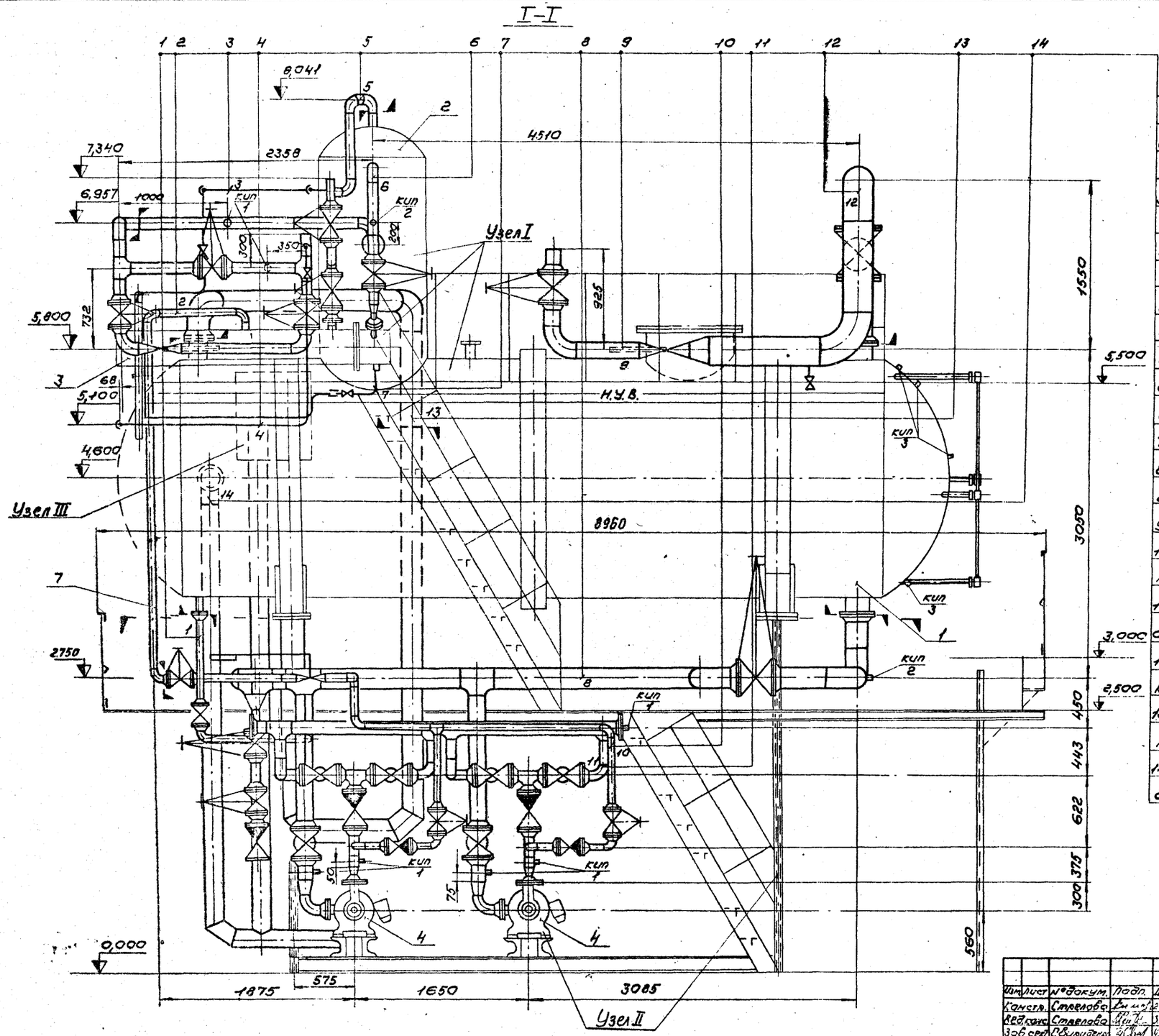

1. Линия 12/1 57×3 Слив из деаэратора и гидрозатвора.
2. Линия 04 57×3 Питательная вода от линии 04/1 к деаэратору.
3. Линия 10 21,3×2,8 Выхлоп в атмосферу от линии 11 и охладителя выпара.
4. Линия 20/1 32×2 Химочищенная вода от линии 20 к гидрозатвору.
5. Линия 11 89×3 Выпар из деаэратора в охладитель выпара и к линии 10.
6. Линия 20 108×3,5 Подвод химочищенной воды к колонке деаэратора через охладитель выпара.
7. Линия 12 21,3×2,8 Слив из охладителя выпара.
8. Линия 05 219×6 Питательная вода из деаэратора к насосам.
9. Линия 02 159×4,5 Подвод пара к линии 03
10. Линия 04 57×3 Питательная вода от линии 04/1 в деаэратор.
11. Линия 04/1 108×4 Питательная вода от насосов в котельную.
12. Линия 03 273×6 Пар от линии 02 к деаэратору.
13. Линия 03/1 219×6 Пар от деаэратора к гидрозатвору.
14. Линия 12/3 159×4,5 Перелив от деаэратора в гидрозатвор.

Привязан

Инв. №

Изм.	Лист	№ докум.	Подп.	Дата
Констр.	Стрелова			2.06.80
Вед. конс.	Стрелова			3.06.80
Зав. сект.	Свириденко			4.06.80
Гл. конст.	Бекетов			5.06.80
Зав. отд.	Чижова			5.06.80

4.903-11-В.1-12

Разрез I-I

КБДПУ-100-120

Лит.	Лист	Листов
	4	

Гипротехмонтаж

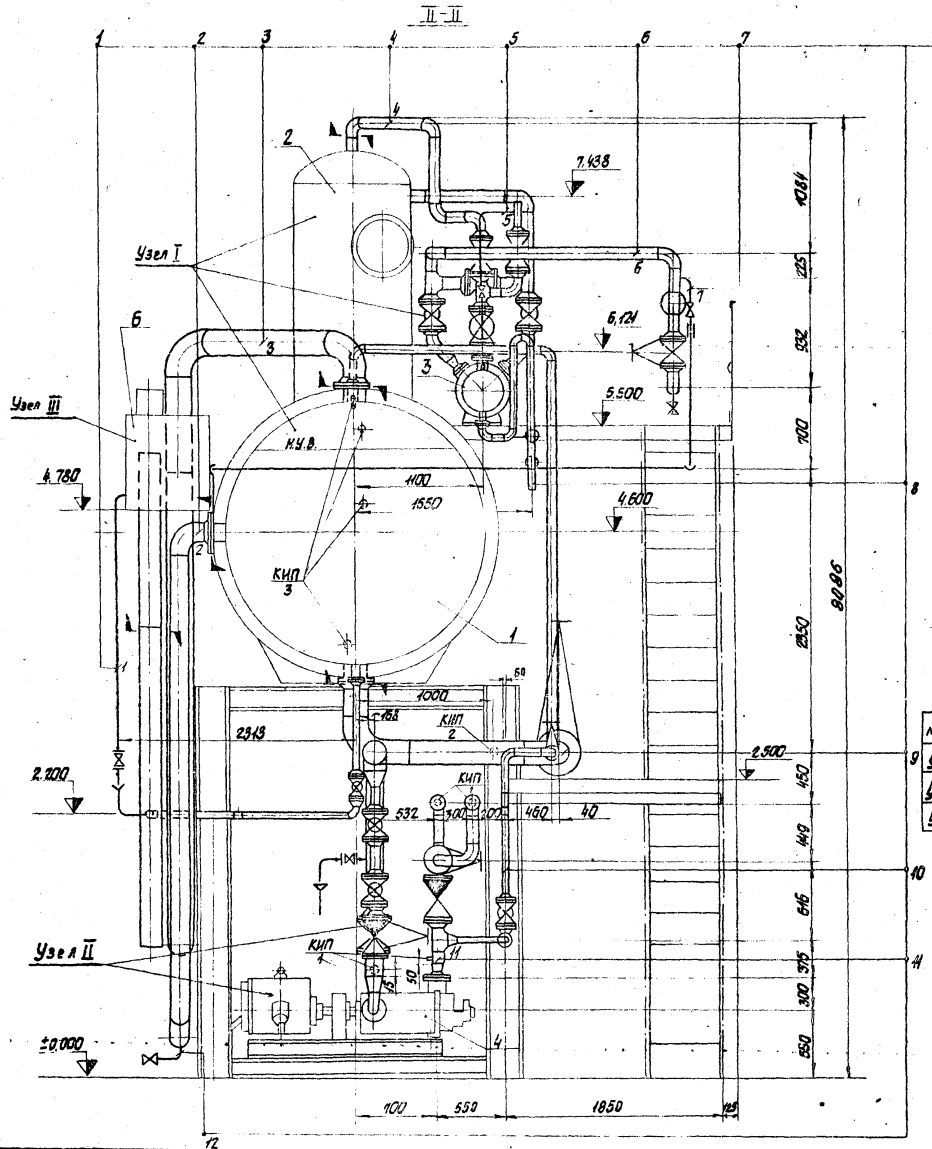
II-II
Узел I
Узел II
Узел III
КИП
КИП
КИП

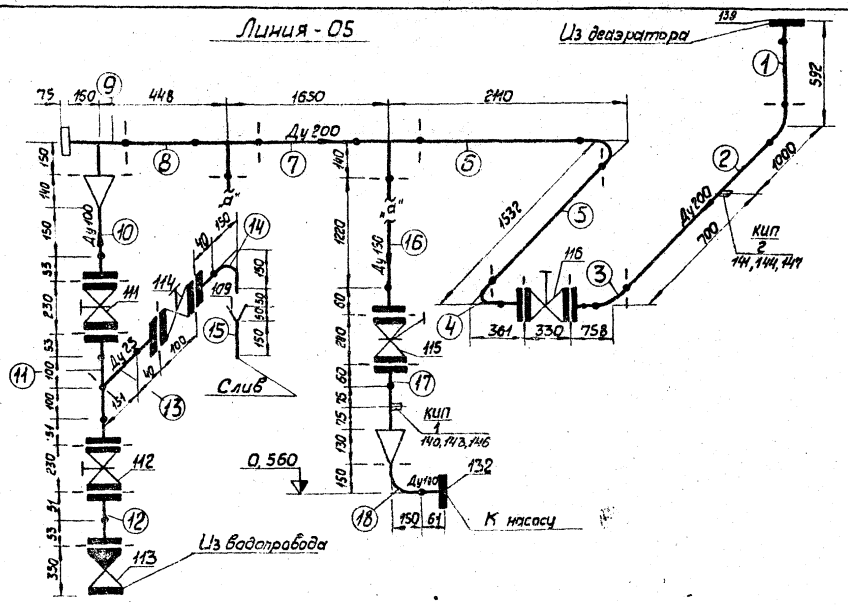

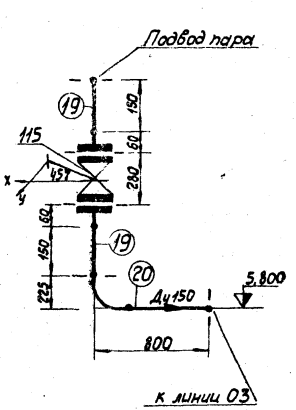

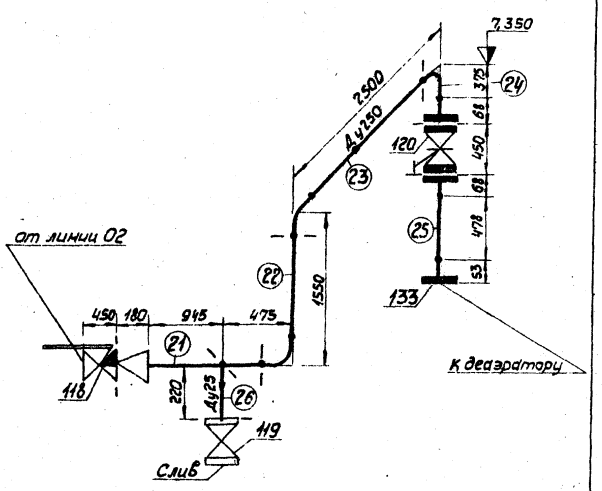

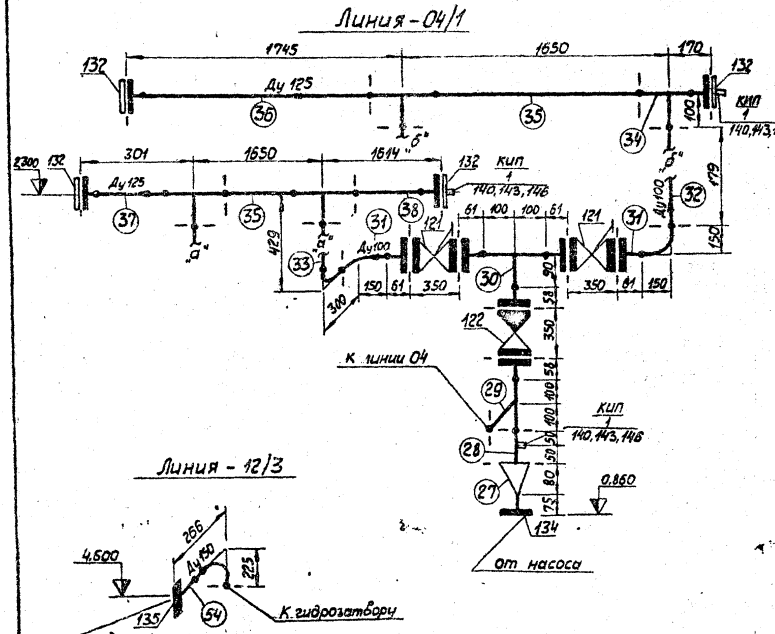

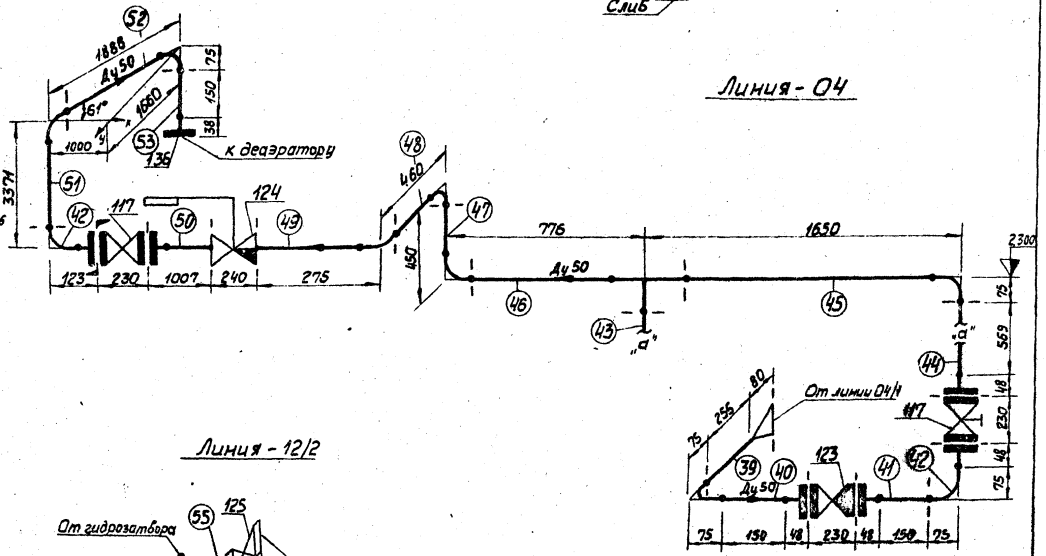

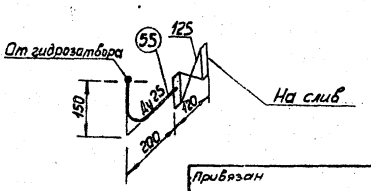

Привязан

Инв. №

Изм.	Лист	N докум.	Подп.	Дата
Констр.		Симонова		2.06.88
Вед. конст.		Стрелова		3.06.88
Зав. сект.		Свириденко		10.06.88
Гл. конст.		Бекетов		10.06.88
Утв.		Чижова		10.06.88

4.903-11-В1-12

Аксонометрическая схема трубопроводов КБДПУ 100-120

Лит.	Лист	Листов
	6	

Гипротехмонтаж

Серия 4.903-11 Вып. 1 Альбом I часть 2

Линия - 20

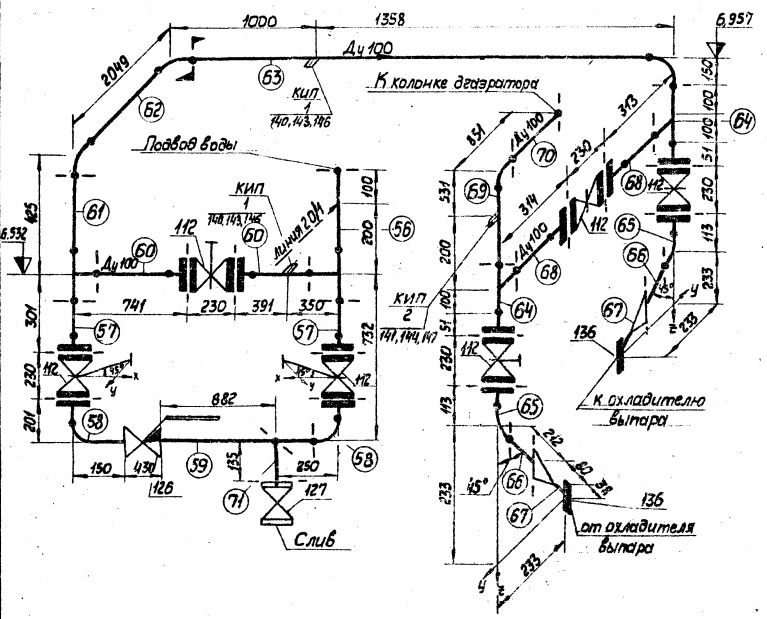

Линия - 20/1

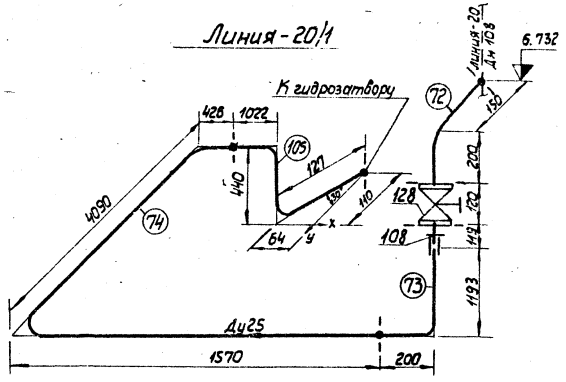

Линия - 12

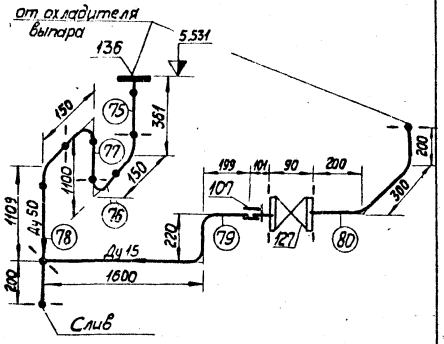

Линия - 10

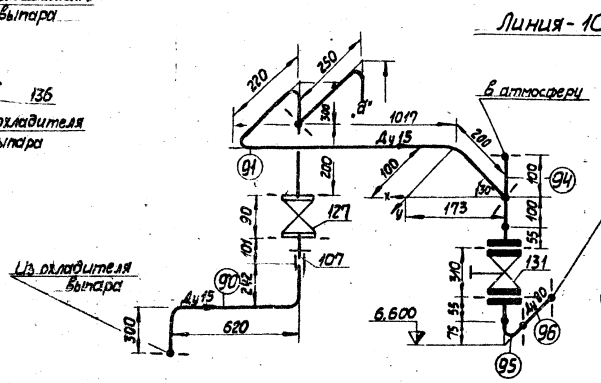

Линия - 11

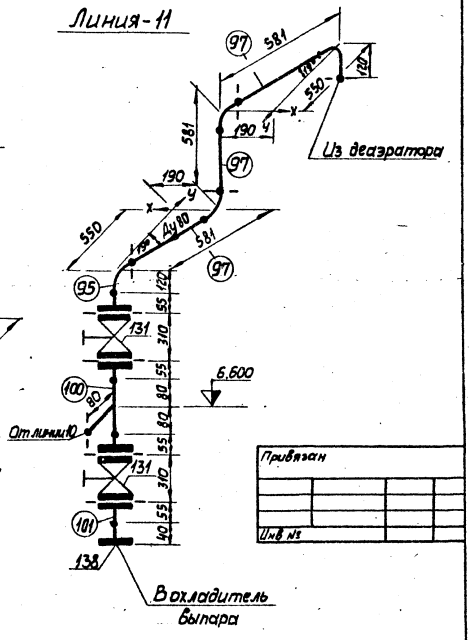

Линия - 12/1

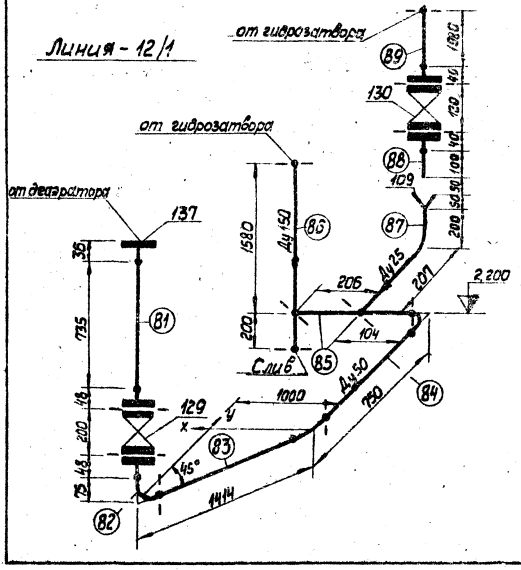

Линия - 03/1

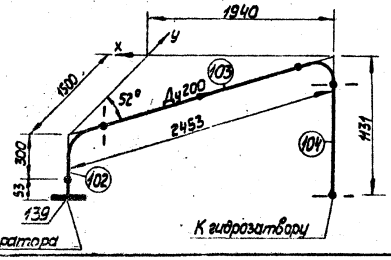

Изм.	Лист	№ докум.	Подп.	Дата	4.903-11-В.1-12
Констр.		Симонова		3.06.91	Аксонометрическая схема трубопроводов КБДПУ-100-120
Вед.конст.		Стрелова		3.06.91	
Зав.сект.		Свириденко		3.06.91	Лит. 7 Листов
Гл.констр.		Бекетов		3.06.91	Гипротехмонтаж
Утв.		Чижова		6.06.91	

Серия 4.903-11 Вып. 1 Альбом I часть 2

Воронка 25

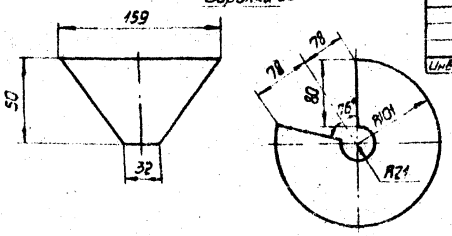

Привязан

Инв. №

ГОСТ или нормаль	N N поз.	Наименование	Кол.	Материал	Ед.	Общ.	Примечан.
ТУ36.1103-74	148	Прокладка 20×25	4	—	—	—	
ТУ36.1103-74	147	Прокладка 28×42	2	—	—	—	
ТУ36.1103-74	146	Прокладка 10×18	8	—	—	—	
ТУ36.1143-70	145	Пробка П-М18×1,5		—	0,15	0,60	
ТУ36.1142-75	144	Пробка П-М27×2	2	—	0,26	0,52	
ТУ36.1144-75	143	Колпачок-заглушка К3-1/2"	8	—	0,08	0,64	
ТУ36.1097-76	142	Бобышка БМ18×1,5-100	4	—	0,38	1,52	
ОСТ 36.7-74	141	Бобышка БП1-М27-55	2	—	0,32	0,64	
ТУ36.1286-74	140	Штуцер-труб. 1/2"	8	—	0,058	0,464	
Средства автоматизации							
15180-70	122	Прокладка Б-100-25	4	—	—	—	
15180-70	114,130	Прокладка А-25-16	4	—	—	—	
15180-70	137	Прокладка А-50-2,5	1	—	—	—	
15180-70	136	Прокладка А-50-6	4	—	—	—	
15180-70	129	Прокладка А-50-16	2	—	—	—	
15180-70	117,123 110	Прокладка А-50-25	12	—	—	—	
15180-70	138	Прокладка А-80-6	1	—	—	—	
15180-70	131	Прокладка А-80-25	6	—	—	—	
15180-70	134	Прокладка А-80-64	2	—	—	—	
15180-70	112	Прокладка А-100-10	14	—	—	—	
15180-70	111,113	Прокладка А-100-16	3	—	—	—	
15180-70	124,132	Прокладка А-100-25	10	—	—	—	
15180-70	135	Прокладка А-150-2,5	1	—	—	—	
15180-70	115	Прокладка А-150-16	6	—	—	—	
15180-70.	139	Прокладка А-200-6	2	—	—	—	
15180-70	116	Прокладка А-200-15	2	—	—	—	
15180-70	133	Прокладка А-250-6	1	—	—	—	
15180-70	120	Прокладка А-250-16	2	—	—	—	
5915-70	136,137 114,130	Гайка М12,5	36	—	0,017	0,612	
5915-70	78 болтам	Гайка М16,5	328	—	0,033	10,82	
5915-70	118,121,115 132,122	Гайка М20,5	184	—	0,064	11,776	
5915-70	120	Гайка М24,5	24	—	0,11	2,64	
7798-70	136,137	Болт М12×50.58	20	—	0,059	1,18	
7798-70	130,114	Болт М12×55.58	16	—	0,064	1,024	
7798-70	138	Болт М16×55.58	4	—	0,117	0,468	
7798-70	135	Болт М16×60.58	8	—	0,126	1,008	
7798-70	111,113	Болт М16×80.58	24	—	0,156	3,744	
7798-70	131 134,139	Болт М16×65.58	80	—	0,132	10,56	
7798-70	133,117,119 123,129	Болт М16×70.58	212	—	0,14	29,68	

Спецификация материалов

ГОСТ или нормаль	N N поз.	Наименование	Кол.	Материал	Ед.	Общ.	Примечан.
7798-70	121 122,132	Болт М20×80.58	112	—	0,264	29,568	
7798-70	115,116	Болт М20×90.58	72	—	0,285	20,52	
7798-70	120	Болт М24×90.58	24	—	0,425	10,20	
6с-9-3	118	Клапан 150-100	1	—	132,0	132,0	
16с 13нж	123	Клапан 150-40	2	—	12,0	24,0	
9с-3-3-4	124	Клапан 50-64	1	—	28,0	28,0	
19с 17нж	122	Клапан 100-40	2	—	40,0	80,0	
16ч 6бр	113	Клапан 100-16	1	—	35,5	35,5	
6с-9-2	126	Клапан 100-100	1	—	94,0	94,0	
15кч 18п1	127	Вентиль 15-16	4	—	0,7	2,8	
15кч 19п1	130	Вентиль 25-16	1	—	2,7	2,7	
15кч 18п2	125	Вентиль 25-16	1	—	1,4	1,4	
15ч 9бр	114	Вентиль 25-16	1	—	3,6	3,6	
15кч 18п1	128	Вентиль 25-16	1	—	1,1	1,1	
15кч 18п	119	Вентиль 25-16	1	—	1,1	1,1	
15кч 19п1	129	Вентиль 50-16	1	—	8,0	8,0	
15кч 16п1	131	Вентиль 80-25	3	—	32,0	96,0	
15с 22нж	117	Вентиль 50-40	3	—	17,4	52,2	
15с 22нж	121	Вентиль 100-40	4	—	50,0	200,0	
30ч 6бр	112	Задвижка 100-10	7	—	39,5	276,5	
3КЛ-2-16	111	Задвижка 100-16	1	—	55,0	55,0	
3КЛ-2-16	115	Задвижка 150-16	3	—	105,0	315,0	
3КЛ-2-16	116	Задвижка 200-16	1	—	140,0	140,0	
3КЛ-2-16	120	Задвижка 250-16	1	—	230,0	230,0	

Масса трубной заготовки: 1631,0 кг

ГОСТ или нормаль	N N поз.	Наименование	Кол.	Материал	Ед.	Общ.	Примечан.
12830-67		Фланец 125-16	4	ВСт3сп	6,75	27,0	
лист 8	109	Воронка 25	2	Ст3	0,34	0,68	
8968-75	108	Контргайка 25	1	Ст3	0,076	0,076	
8968-75	107	Контргайка 15	3	Ст3	0,036	0,108	
8966-75	108	Муфта 25	1	Ст3	0,163	0,163	
8966-75	107	Муфта 15	3	Ст3	0,067	0,208	
8969-75	108	Сгон 25	1	Ст3	0,243	0,243	
8969-75	107	Сгон 15	3	Ст3	0,094	0,282	
12836-67	132	Заглушка 125-16	4	ВСт3сп	4,69	18,76	
17379-77		Заглушка 219×8	1	Сталь20	5,2	5,2	
12831-67		Фланец I-100-25	4	ВСт3сп	6,58	26,32	
12830-67		Фланец 25-16	4	ВСт3сп	1,05	4,20	
12830-67		Фланец 50-2,5	1	ВСт3сп	1,26	1,26	
12830-67		Фланец 50-6	4	ВСт3сп	1,53	6,12	
12830-67		Фланец 50-16	2	ВСт3сп	2,28	4,56	
12830-67		Фланец 50-25	10	ВСт3сп	2,78	27,8	
12830-67		Фланец 80-6	1	ВСт3сп	2,76	2,76	
12830-67		Фланец 80-25	6	ВСт3сп	4,44	26,62	
12830-67		Фланец 80-64	2	ВСт3сп	7,22	14,44	
12830-67		Фланец 100-10	14	ВСт3сп	4,7	65,8	

Спецификация материалов

ГОСТ или нормаль	N N поз.	Наименование	Кол.	Материал	Ед.	Общ.	Примечан.
12830-67		Фланец 100-16	3	ВСт3сп	4,9	14,7	
12830-67		Фланец 100-25	10	ВСт3сп	6,51	65,1	
12830-67		Фланец 150-25	1	ВСт3сп	4,3	4,3	
12830-67		Фланец 150-16	6	ВСт3сп	8,3	49,8	
12830-67		Фланец 200-6	2	ВСт3сп	8,37	16,74	
12830-67		Фланец 200-16	2	ВСт3сп	11,79	23,58	
12830-67		Фланец 250-6	1	ВСт3сп	10,99	10,99	
12830-67		Фланец 250-16	2	ВСт3сп	17,36	34,72	
17378-77		Переход К108×4-57×3	4	Сталь20	0,9	3,6	
17378-77		Переход К108×4-89×3,5	2	Сталь20	1,0	2,0	
17378-77		Переход К219×6-108×4	1	Сталь20	4,2	4,2	
17378-77		Переход К159×4,5-108×4	2	Сталь20	2,4	4,8	
17378-77		Переход К273×7-219×6	1	Сталь20	8,6	8,6	
17376-77		Тройник 57×3	1	Сталь20	0,8	0,8	
17376-77		Тройник 89×3,5	1	Сталь20	2,6	2,6	
17376-77		Тройник 108×4	8	Сталь20	3,3	26,4	
17376-77		Тройник 133×4-108×4	4	Сталь20	4,1	16,4	
17376-77		Тройник 219×6-159×4,5	2	Сталь20	13,2	26,4	
17376-77		Тройник 219×6	1	Сталь20	13,8	13,8	
17375-77		Отвод 90° 57×3	18	Сталь20	0,6	10,8	
17375-77		Отвод 90° 89×3,5	5	Сталь20	1,6	8,0	
17375-77		Отвод 45° 108×4	2	Сталь20	1,4	2,8	
17375-77		Отвод 90° 108×4	14	Сталь20	2,8	39,2	
17375-77		Отвод 90° 159×4,5	1	Сталь20	6,9	6,9	
17375-77		Отвод 90° 159×8	1	Сталь20	12,0	12,0	
17375-77		Отвод 90° 219×6	6	Сталь20	17,0	102,0	
17375-77		Отвод 90° 273×7	3	Сталь20	31,4	94,2	
3262-75		Труба 15×2,8	9,003	Ст2кп2	1,28	11,523	
3262-75		Труба 25×3,2	2,552	Ст2кп2	2,39	6,08	
8734-75		Труба 32×2	10,827	Сталь10	1,48	16,023	
10704-76		Труба 57×3	5,192	ВСт3сп	4,0	20,77	
8732-78		Труба 57×3	11,346	Сталь10	4,0	45,38	
10704-76		Труба 89×3	1,343	ВСт3сп5	6,36	8,541	
8732-78		Труба 108×4	0,916	Сталь10	10,26	9,4	
10704-76		Труба 108×3,5	8,822	ВСт3сп5	9,02	79,57	
10704-76		Труба 133×4	6,01	ВСт3сп5	12,73	76,507	
10704-76		Труба 152×4,5	1,78	ВСт3сп5	16,37	29,14	
10704-76		Труба 159×4,5	3,615	ВСт3сп5	17,15	61,997	
10704-76		Труба 219×6	8,47	ВСт3сп5	31,52	266,97	
10704-76		Труба 273×6	4,073	ВСт3сп5	39,51	160,924	

Спецификация материалов

Изм.	Лист	N° докум.	Подп.	Дата
Констр.		Жигарева		
Вед.конст.		Стрелова		
Зав.сект.		Свириденко		
Гл.констр.		Бекетов		
Зав.отд.		Чижова		

4.903-11-В.1-12

Спецификация материалов КБДПУ-100-120

Лит.	Лист	Листов
	8	

Гипротехмонтаж

Серия 4.903-11 Вып 1 Альбом I часть 2

Труба, Dн×S, ГОСТ	Поз.	Кол.	Шифр	Взаимное расположение деталей или гнутье	Изготовление патрубка в мастерской	Конец патрубка подготовить под врезку в трубу Dн	Изготовить переход Dн×l	Нарезать резьбу ф×l	Масса элемента узла	Марка элемента
	106	1	1690	~	1638	15			2,096	ДПУ-100-120-106
	93	1	102		102			1/2"×19	0,13	ДПУ-100-120-93
	92	1	1640	~	1597			1/2"×14	2,044	ДПУ-100-120-92
	91	1	1937	~	1853	89		1/2"×14	2,371	ДПУ-100-120-91
	90	1	1162	~	1110			1/2"×19	1,42	ДПУ-100-120-90
	80	1	700	~	660			1/2"×14	0,844	ДПУ-100-120-80
15×2,8 3262-75 Ст2кп2	79	1	2019	~	1940	57		1/2"×19	2,483	ДПУ-100-120-79
	71	1	135		100	108		1/2"×14	0,128	ДПУ-100-120-71
	105	1	1589	~	1503				2,224	ДПУ-100-120-105
	89	1	2020 ФВ16		1980				3,98	ДПУ-100-120-89
	88	1	140 ФВ16		100				1,198	ДПУ-100-120-88
32×2 8734-75 Сталь10	87	1	407	~	344	57			0,509	ДПУ-100-120-87
	74	1	6086	~	6000				8,88	ДПУ-100-120-74
	73	1	1393	~	1350			1"×24	3,226	ДПУ-100-120-73
	72	1	350	~	272	108		1"×18	0,65	ДПУ-100-120-72
	55	1	350	~	323			1"×18	0,771	ДПУ-100-120-55
	26	1	220		100	273		1"×18	0,239	ДПУ-100-120-26
	15	1	150		150				0,358	ДПУ-100-120-15
25×3,2 3262-75 Ст2кп2	14	1	340 ФВ16	~	257				1,664	ДПУ-100-120-14
	13	1	191 ФВ16		100	108			1,289	ДПУ-100-120-13
	85	1	235		161	152			0,644	ДПУ-100-120-85
	84	1	675 Г90		600				3,0	ДПУ-100-120-84
	83	1	1339 Г90		1264				5,656	ДПУ-100-120-83
	82	1	Г90 ФВ16		—				2,88	ДПУ-100-120-82
	81	1	819 ФВ2,5 ФВ16		735				6,48	ДПУ-100-120-81
	78	1	1309 Г90		1234				5,536	ДПУ-100-120-78
	77	1	1025 Г90		950				4,4	ДПУ-100-120-77
57×3 10704-76 ВСт3сп5	76	1	Г90 Г90		—				1,2	ДПУ-100-120-76
	75	1	286 ФВ6		248				2,502	ДПУ-100-120-75
	53	1	188 ФВ6		150				2,13	ДПУ-100-120-53
	52	1	1813 Г90		1738				7,544	ДПУ-100-120-52
57×3 8732-78 Сталь10	51	1	3296 Г90		3221				13,484	ДПУ-100-120-51
	50	1	1007 ФВ25		959				6,616	ДПУ-100-120-50
	49	1	275 Г90		200				4,836	ДПУ-100-120-49
	48	1	385 Г90		310				1,84	ДПУ-100-120-48
	47	1	375 Г90		300				1,8	ДПУ-100-120-47
	46	1	750 Т		650				3,4	ДПУ-100-120-46

Спецификация элементов узлов

Труба, Dн×S, ГОСТ	Поз.	Кол.	Шифр	Взаимное расположение деталей или гнутье	Изготовление патрубка в мастерской	Конец патрубка подготовить под врезку в трубу Dн	Изготовить переход Dн×l	Нарезать резьбу ф×l	Масса элемента узла, кг	Марка элемента
	45	1	1600 Г90		1525				6,7	ДПУ-100-120-45
	44	1	617 ФВ25		569				5,056	ДПУ-100-120-44
	43	1	662 ФВ25		614				5,236	ДПУ-100-120-43
	42	3	Г90 ФВ25		—				3,38	ДПУ-100-120-42
	41	2	198 ФВ25		150				3,38	ДПУ-100-120-41
57×3 8732-78 Сталь10	40	2	273 Г90 ФВ25		150				3,98	ДПУ-100-120-40
	39	2	335 ПК108		255				1,92	ДПУ-100-120-39
	101	1	ФВ25 ФВ6						7,2	ДПУ-100-120-101
	100	1	ТФВ25 ФВ25		—				11,48	ДПУ-100-120-100
	97	3	461 Г90		341				3,762	ДПУ-100-120-97
	96	1	120		120				0,763	ДПУ-100-120-96
	95	2	Г90 ФВ25						6,04	ДПУ-100-120-95
89×3 10704-76 ВСт3сп5	94	1	255 Ф25		200				5,712	ДПУ-100-120-94
	27	2	ПК108 ФВ64		-				8,22	ДПУ-100-120-27
	33	2	329 Г90		179				2,321	ДПУ-100-120-33
	32	2	179		179				1,836	ДПУ-100-120-32
	31	4	Г90 ФВ25		—				9,38	ДПУ-100-120-31
	30	2	ТФВ25 ФВ25 ФВ25Вс	Вс	—				22,9	ДПУ-100-120-30
108×4 8732-78 Сталь10	29	2	ТФВ25Вс		—				9,88	ДПУ-100-120-29
	28	2	100		100				1,026	ДПУ-100-120-28
	70	1	701		701				6,323	ДПУ-100-120-70
	69	1	731 Г90		481				7,138	ДПУ-100-120-69
	68	2	224 ФВ10		173				6,17	ДПУ-100-120-68
	67	2	ПК57 ФВ6		—				2,43	ДПУ-100-120-67
	66	2	150		150				1,353	ДПУ-100-120-66
	65	2	Г45 ФВ10		—				6,1	ДПУ-100-120-65
	64	2	ТФВ10		-				8,0	ДПУ-100-120-64
	63	1	2208 Г90		2058				21,363	ДПУ-100-120-63
	62	1	2049 Г90 Г90		1749				21,375	ДПУ-100-120-62
108×3,5 10704-76 ВСт3сп5	61	1	375Т		175				4,878	ДПУ-100-120-61
	60	2	651 ФВ10		600				10,112	ДПУ-100-120-60
	59	1	982		982				8,857	ДПУ-100-120-59
	58	2	Г90 ФВ10		—				7,5	ДПУ-100-120-58
	57	2	201 ФВ10		150				6,053	ДПУ-100-120-57
	56	1	400Т		200				5,104	ДПУ-100-120-56
	18	2	Г90 ФВ25		—				9,31	ДПУ-100-120-18

Спецификация элементов узлов

Труба, Dн×S, ГОСТ	Поз.	Кол.	Шифр	Взаимное расположение деталей или гнутье	Изготовление патрубка в мастерской	Конец патрубка подготовить под врезку в трубу Dн	Изготовить переход Dн×l	Нарезать резьбу ф×l	Масса элемента узла, кг	Марка элемента
	12	1	ФВ10 ФВ16		—				9,6	ДПУ-100-120-12
108×3,5 10704-76 ВСт3сп5	11	1	304 ФВ16 ФВ10		200				11,404	ДПУ-100-120-11
	10	1	343 ПК219 ФВ16		150				10,453	ДПУ-100-120-10
	38	1	1504 ФВ16		1444				25,132	ДПУ-100-120-38
	37	1	411Т108 ФВ16		131				12,518	ДПУ-100-120-37
	36	1	1635 ФВ16		1575				26,8	ДПУ-100-120-36
133×4 10704-76 ВСт3сп5	35	2	1650Т108		1430				22,303	ДПУ-100-120-35
	34	1	Т108 ФВ16		—				10,85	ДПУ-100-120-34
152×4,5 10704-76 ВСт3сп5										
	86	1	1780		1780				29,138	ДПУ-100-120-86
	54	1	Г90 ФВ2,5		—				11,2	ДПУ-100-120-54
	20	1	800 Г90		575				16,76	ДПУ-100-120-20
	19	2	210 ФВ16		150				10,872	ДПУ-100-120-19
159×4,5 10704-76 ВСт3сп5	17	2	340 ПК108 ФВ16		150				13,272	ДПУ-100-120-17
	16	2	1280 ФВ16		1220				29,223	ДПУ-100-120-16
	104	1	831		831				26,193	ДПУ-100-120-104
	103	1	2153 Г90		1853				75,406	ДПУ-100-120-103
	102	1	Г90 ФВ6		—				25,37	ДПУ-100-120-102
	9	1	ТDо		—				19,0	ДПУ-100-120-9
	8	1	448Т159		128				17,234	ДПУ-100-120-8
	7	1	1650Т159		1330				55,121	ДПУ-100-120-7
	6	1	1950 Г90		1650				69,008	ДПУ-100-120-6
	5	1	932		932				29,377	ДПУ-100-120-5
	4	1	Г90 ФВ16		—				28,79	ДПУ-100-120-4
	3	1	758 Г90 ФВ16		397				41,303	ДПУ-100-120-3
219×6 10704-76 ВСт3сп5	2	1	1400 Г90		1100				51,672	ДПУ-100-120-2
	1	1	292 ФВ6		239				15,903	ДПУ-100-120-1
	25	1	599 ФВ16 ФВ6		478				47,235	ДПУ-100-120-25
	24	1	Г90 ФВ16		—				48,76	ДПУ-100-120-24
	23	1	2125 Г90		1750				100,542	ДПУ-100-120-23
273×6 10704-76 ВСт3сп5	22	1	1175 Г90		800				63,008	ДПУ-100-120-22
	21	1	1225 ПК219		1045				49,887	ДПУ-100-120-21

Спецификация элементов узлов

Изм.	Лист	№ докум.	Подп.	Дата
Констр.		Симонова		2.06.86
Вед. конст.		Стрелова		3.06.86
Зав. сект.		Свириденко		6.06.86
Гл. констр.		Бекетов		10.06.86
Утв.		Чижова		10.06.86

4.903-11-В.1-12

Спецификация элементов узлов КБДПУ-100-120

Лит.	Лист	Листов
	9	

Гипротехмонтаж

Серия 4.903-11 Вып. 1 Альбом I часть 2

План на отм. 2.500, 3.000.

М 1:40

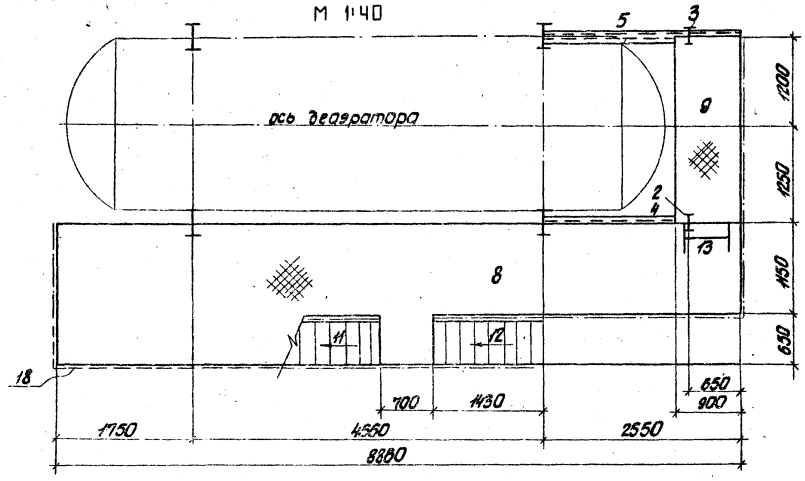

2-2

М 1:40

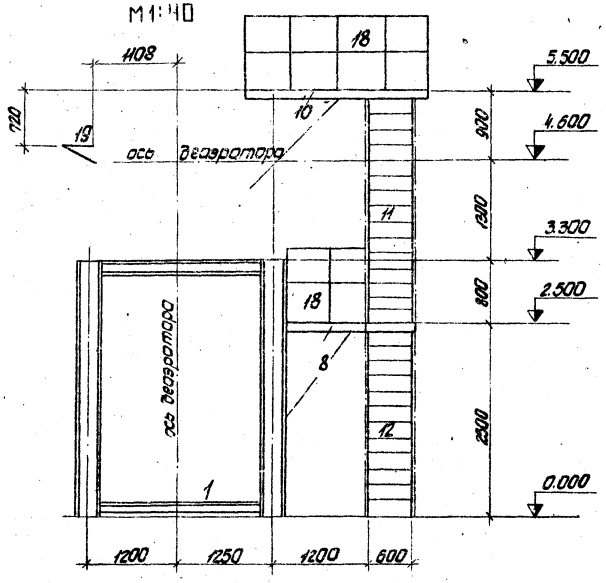

3-3

М 1:40

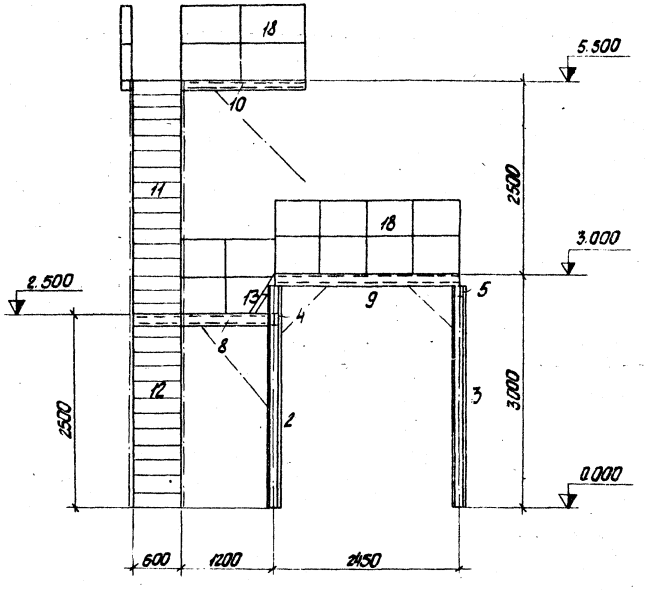

Привязан				
Инв. №				
Изм.	Лист	№ докум.	Подп.	Дата
Констр.		Тикунова		30.05.84
Вед. конст.				
Зав. сект.				
Гл. конст.		Бекетов		6.06.84
Зав. отд.		Чижова		6.06.84

4.903-11-В.1-12

Металлоконструкция КБДПУ-100-120

Лит.	Лист	Листов
Р	10	

Гипротехмонтаж

Формат 22

Согласовано

ГПИ СТП	Волков	
Пр. Ленинградск.	Порсов	

Утв. и подп. | Подп. и дата

План на отм. 5.500

М 1:40

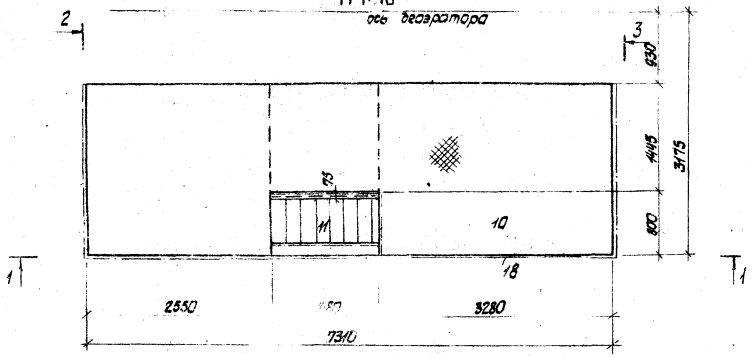

1–1

М 1:40

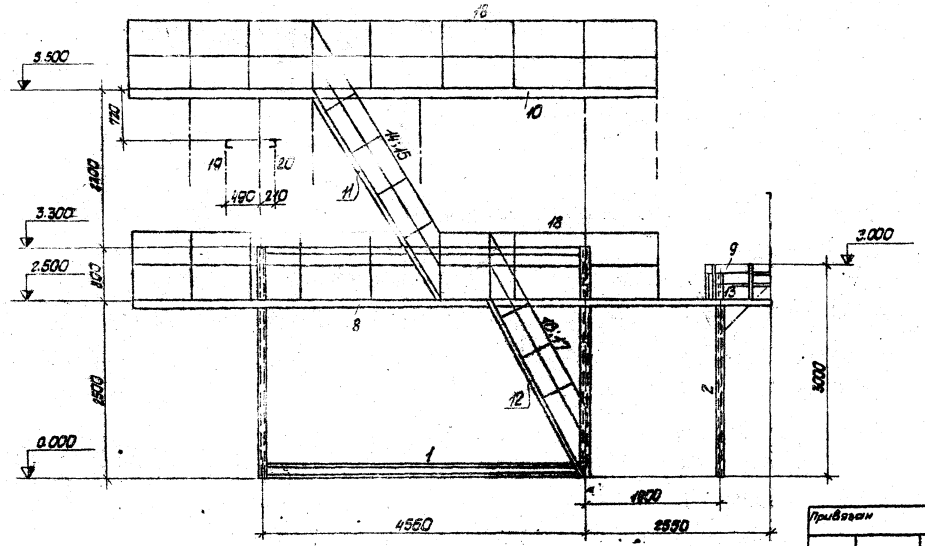

Ведомость отправочных марок.

Марка	Наименование	Кол.	Масса, кг марки	Масса, кг всех	№ чертежа	примечан.
В1	блок	1	2592	2592	4.903-11-В.1-12 л.12; 13; 14	
В2	стойка	1	110	110	4.903-11-В.1-12 л.15	
В3	стойка	1	103	103	4.903-11-В.1-12 л.15	
В4	балка	1	40	40	4.903-11-В.1-12 л.16	
В5	балка	1	40	40	4.903-11-В.1-12 л.16	
В6	свободная		-	-		
В7	свободная		-	-		
В8	площадка	1	978	978	4.903-11-В.1-12 л.17	
В9	площадка	1	172	172	4.903-11-В.1-12 л.18	
В10	площадка	1	1314	1314	4.903-11-В.1-12 л.19; 20	
В11	лестница	1	144	144	4.903-11-В.1-12 л.21	
В12	лестница	1	124	124	4.903-11-В.1-12 л.21	
В13	лестница	1	28	28	4.903-11-В.1-12 л.21	
В14	перила	1	24	24	4.903-11-В.1-12 л.22	
В15	перила	1	24	24	4.903-11-В.1-12 л.22	
В16	перила	1	20	20	4.903-11-В.1-12 л.22	
В17	перила	1	20	20	4.903-11-В.1-12 л.22	
В18	ограждение	1	300	300	4.903-11-В.1-12 л.22	
В19	кронштейн	1	30	30	4.903-11-В.1-12 л.16	
В20	кронштейн	1	30	30	4.903-11-В.1-12 л.16	

Всего: 6093

Примечания:

1. Элементы, замаскированные на данной схеме цифрами, имеют в рабочих чертежах перед цифрой индекс „В"
2. Монтажные соединения на сварке все швы h=6мм. Сварку производить электродами УОНИИ 13/45-4.0-1 ГОСТ 9466-75.
3. Изготовление и монтаж производить в соответствии со СНиП III 18-75.
4. Конструкции грунтовать и красить в соответствии со СНиП III-23-76.
5. Настоящий проект КМД разработан на основании проектного задания, выполненного ГПИ „Сантехпроект"

Серия 4.903-11 Вып. 1 Альбом I часть 2

Согласовано

Инв. № подл.	Подп. и дата	Инв. № дубл.	Взам. инв. №

Привязан

Инв. №

Изм.	Лист	№ докум.	Подп.	Дата
Констр.		Тикинова		
Вед. к. сект.				
Зав. сект.				
Гл. констр.		Бекетова		
Зав. отд.		Чижова		

4.903-11-В.1 – 12

Металлоконструкция КБДПУ-100-120

Лит.	Лист	Листов
Р	11	

Гипротехмонтаж

формат 22

Серия 4.903-11 Вып. 1 Альбом I часть 2

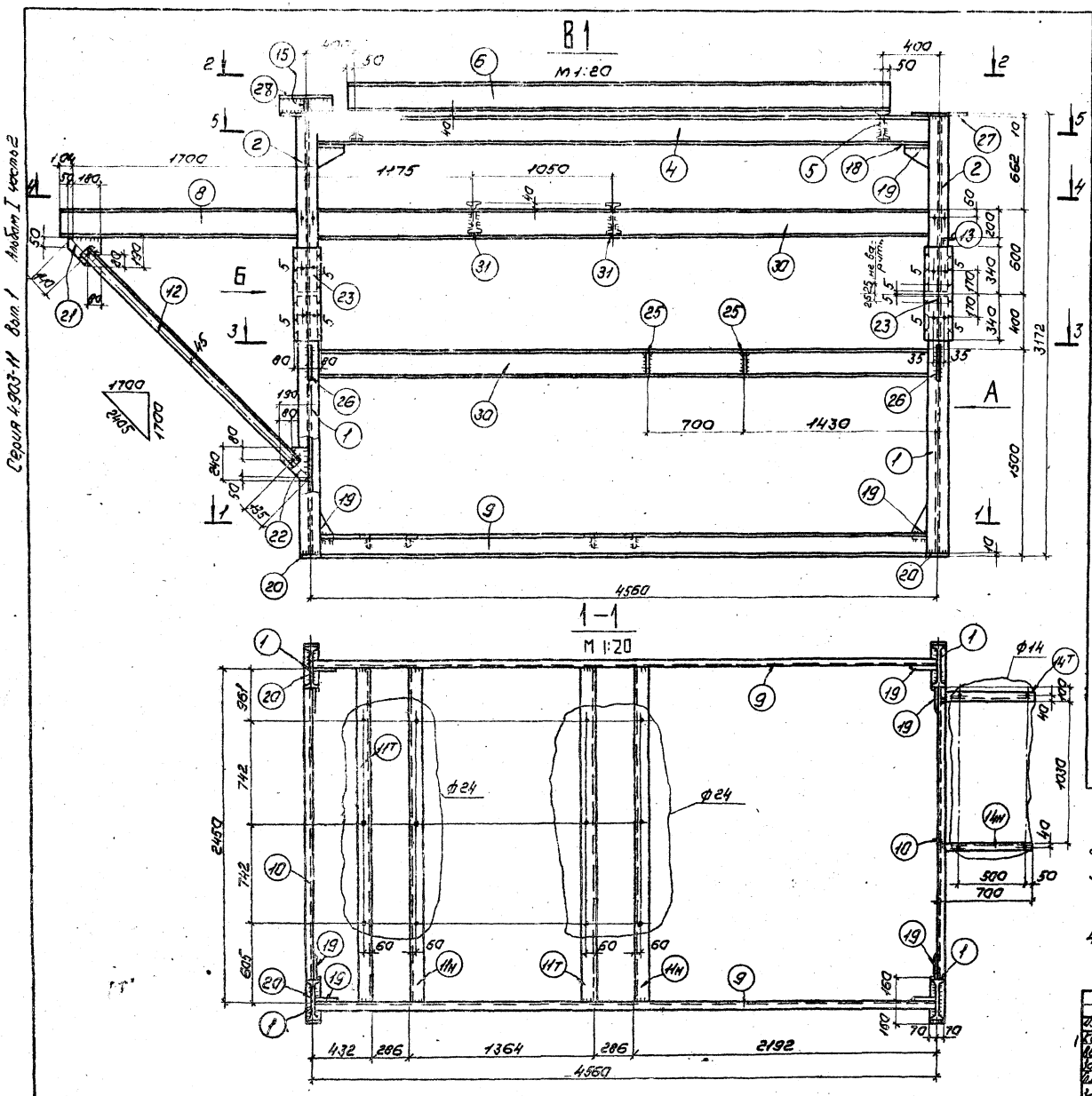

Спецификация. Сталь марки в ст 3 кп 2 ГОСТ 380-71

Марка	№ дет.	Сечение	Длина мм	Кол. т	Кол. н	Масса, кг дет.	Масса, кг всех	Масса, кг марка	Примечан.
В1	1	I 30	1885	4	–	69,0	276	2592	
	2	I 30	1257	2	–	46,0	92		
	3	I 30	1257	2	–	46,0	92		
	4	I 20	4552	4	–	95,0	380		
	5	I 20	2550	2	–	53,5	107		
	6	I 20	3860	2	–	90,0	180		
	7	I 20	2150	6	–	45,0	270		
	8	I 20	1800	1	–	38,0	38		
	9	[16	4552	2	–	65,0	130		
	10	[16	2150	2	–	30,0	60		
	11н	L 110×7	2450	2	2	29,5	118		
	12	L 75×8	2210	1	–	20,0	20		
	13	L 100×8	120	2	–	1,5	3		
	14н	[16	693	1	1	10,0	20		
	15	– 118×10	1460	1	–	13,8	14		
	16	– 170×10	250	4	–	3,3	13		
	17	– 118×10	195	10	–	1,8	18		
	18	– 250×10	284	4	–	5,6	22		
	19	– 170×10	250	16	–	3,3	53		
	20	– 140×10	320	4	–	3,5	14		
	21	– 190×8	230	1	–	2,7	3		
	22	– 190×8	240	1	–	2,9	3		
	23	– 150×10	680	8	–	8,5	68		
	24	– 100×10	240	8	–	1,9	15		
	25	– 185×8	190	2	–	2,2	4		
	26	– 200×8	280	2	–	3,5	7		
	27	– 400×10	2790	2	–	88,0	176		
	28	– 400×10	1460	1	–	46,0	46		
	29	– 150×10	2150	2	–	25,0	50		
	30	[20	4552	2	–	84,0	168		
	31	I 20	2500	2	–	52,5	106		
	1% на сварные швы						26		

Привязан

Инв. №

Примечания:

1. Отверстия ф 17мм } кроме
2. Сварные швы h=6мм } оговоренных
3. Сварку производить электродами УОНИИ-13/45-4,0-1 ГОСТ 9466-75.
4. Металлоконструкции огрунтовать и окрасить масляной краской за 2 раза

Требуется:

Марка	Кол.	Масса, кг марки	Масса, кг всех
В 1	1	2592	2592
Всего:			2592

Изм.	Лист	№ докум.	Подп.	Дата
Констр.		Тикунова		20.03.80
Вед. конст.				
Зав. сект.				
Л. констр.		Бекетов		6.06.80
Зав. отд.		Чижова		6.06.80

4.903-11-В.1-12

Металлоконструкция КБДПУ 100-120

Лит.	Лист	Листов
Р	12	

Гипротехмонтаж

Формат 22

Серия 4-903-11 Вып.1 Альбом I часть 2

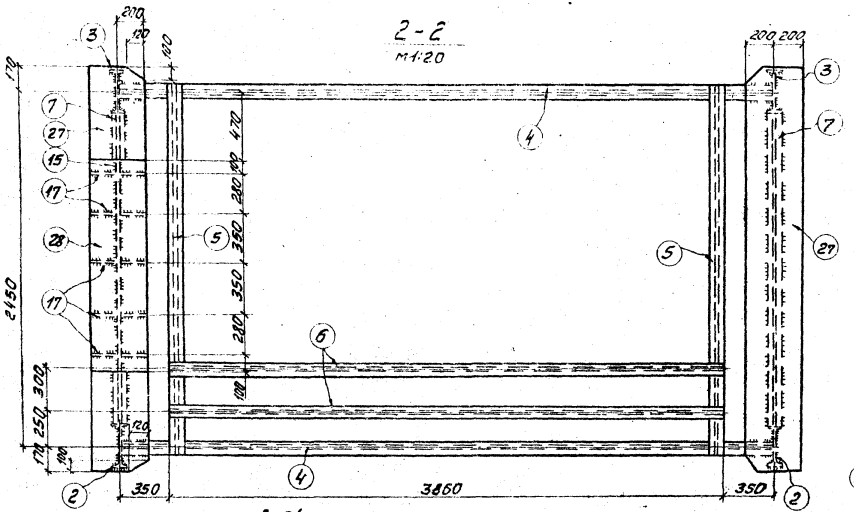

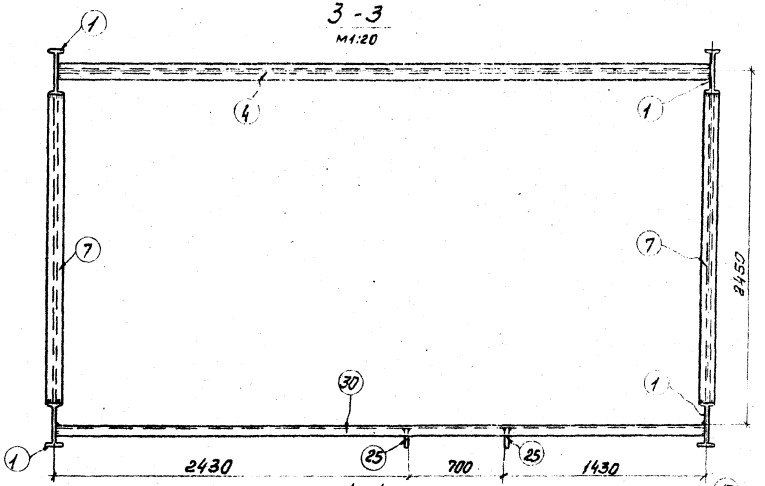

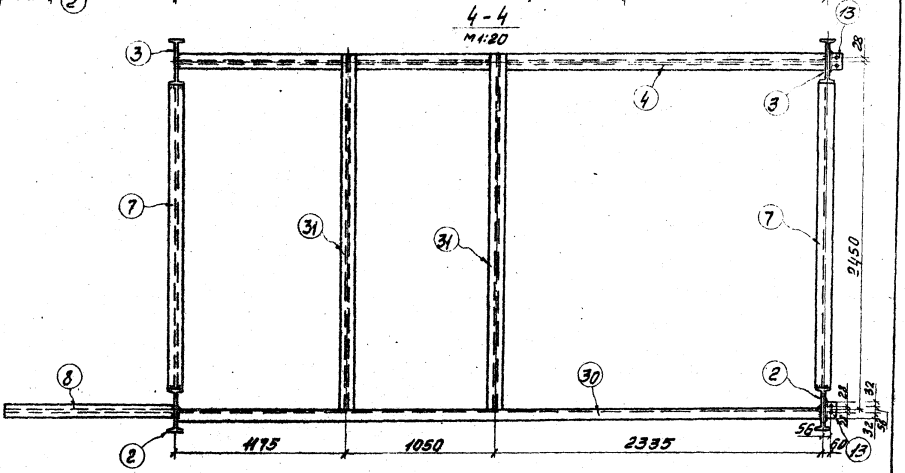

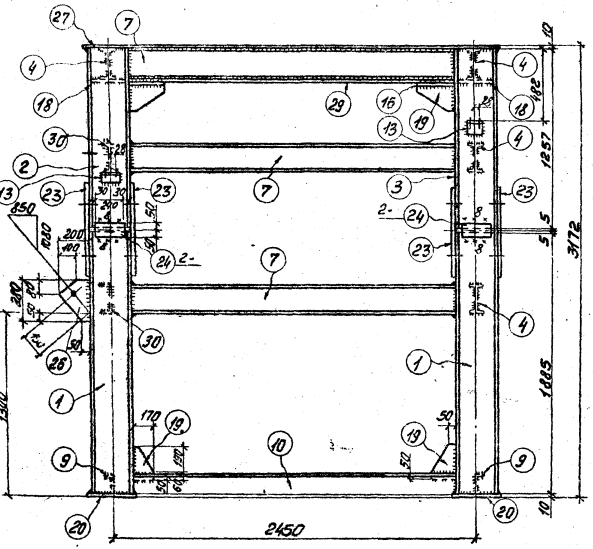

Согласовано

Изм.	Лист	№ докум.	Подп.	Дата
Констр.		Токунова		
Вед. конст.				
Зав. сект.				
Гл. констр.		Бекетов		
Зав. отд.		Иванова		

4.903-11-В.1-12

Металлоконструкция КБДПУ 100-120

Лит.	Лист	Листов
	13	

Гипротехмонтаж

формат 22

Серия 4.903-11 Вып. 1 Альбом 1 часть 2

5-5
М 1:20

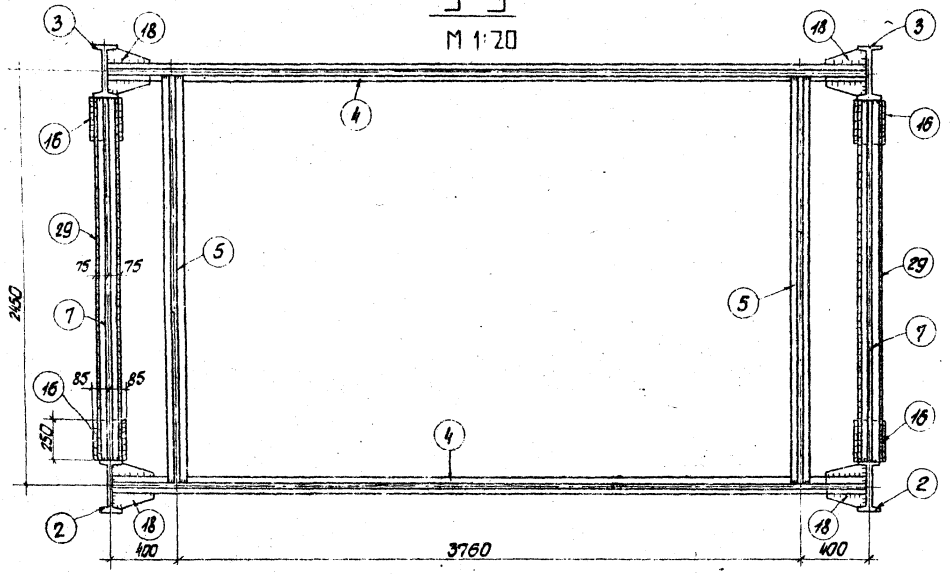

Деталь (31)
М 1:10

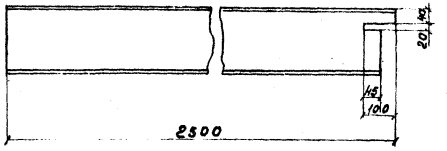

Вид Б
М 1:20

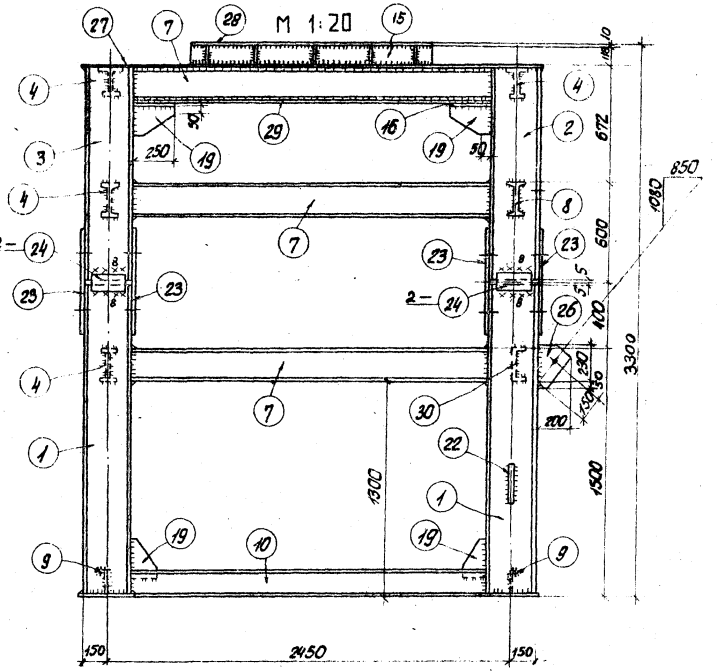

Деталь (5)
М 1:10

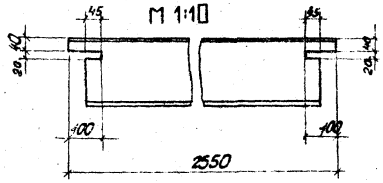

Деталь (18)
М 1:10

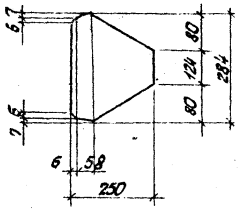

Деталь (9)
М 1:10

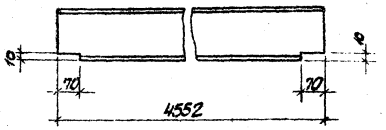

Деталь (10)
М 1:10

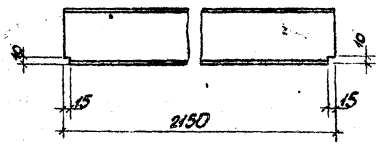

Деталь (25)

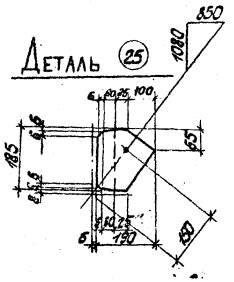

Деталь (14)
М 1:10

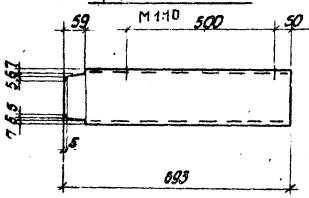

Привязан

Инв. №

Изм.	Лист	№ докум.	Подп.	Дата
Констр.		Тикунова		2003
Нач. конст.				
Зав. сект.				
Гл. констр.		Бекетов		6.06.03
Зав. отд.		Чижова		6.06.03

4.903-11-В.1-12

Металлоконструкция КБДПУ-100-120

Лит	Лист	Листов
Р	14	

Гипротехмонтаж

Формат А2

Серия 4.903-11 Вып. 1 Альбом I часть 2

В2 ; В3
М1:10

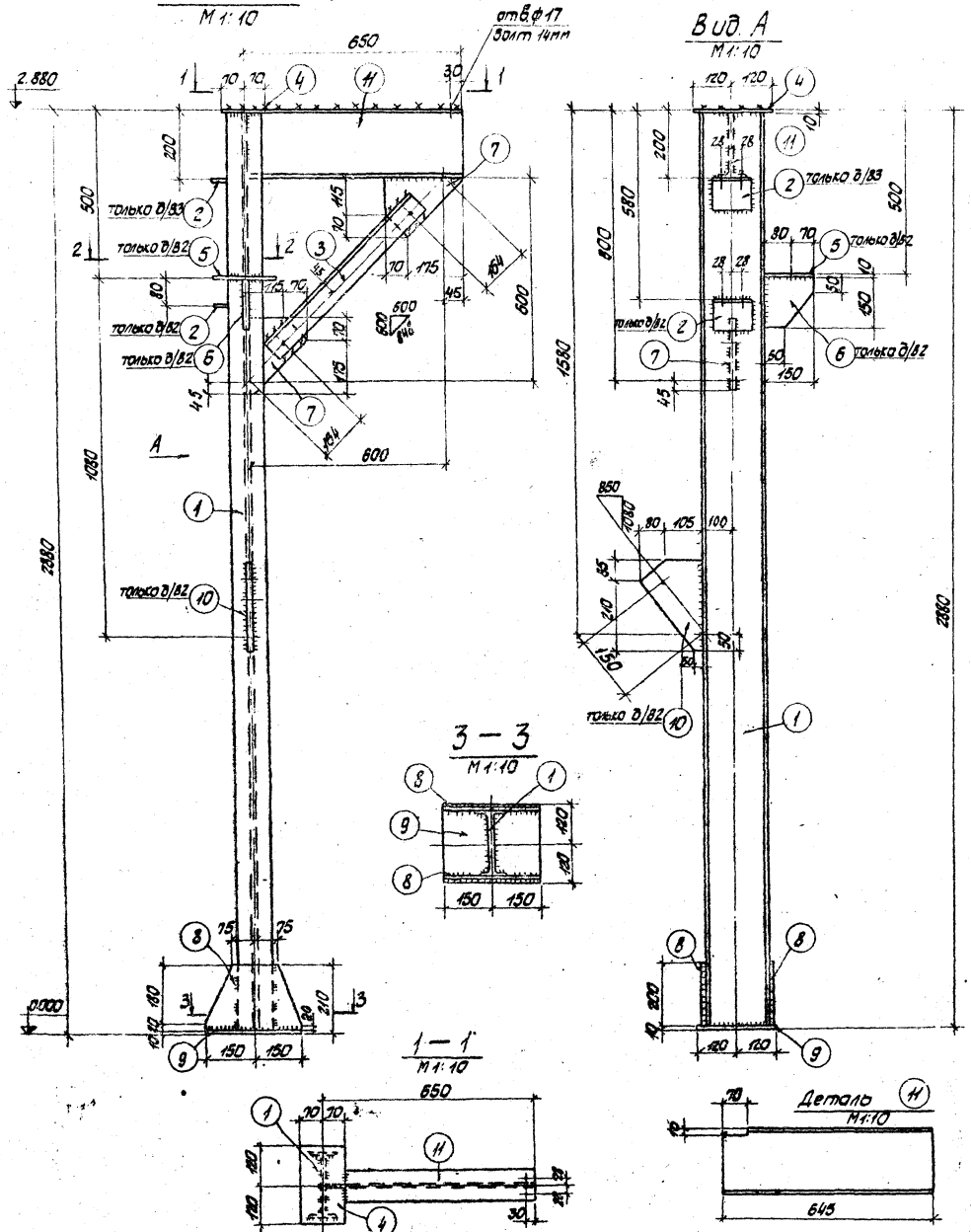

2 – 2
М1:10

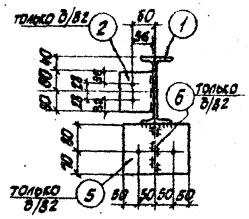

Спецификация. Сталь марки В ст3кп2 ГОСТ 380-71

Марка	№ дет.	Сечение	Длина мм	Кол. Т	Кол. Н	Масса, кг дет.	Масса, кг всех	Масса, кг марки	Примечание
В2	1	I 20	2860	1		60,0	60	110	
	2	∠100×8	120	1		1,4	1		
	3	∠75×8	600	1		5,4	5		
	4	– 140×10	240	1		2,1	2		
	5	– 150×10	200	1		2,3	2		
	6	– 150×10	150	1		1,7	2		
	7	– 185×8	245	2		2,7	5		
	8	– 200×10	300	2		4,7	9		
	9	– 240×10	300	1		5,6	6		
	10	– 185×8	275	1		3,2	3		
	11	I 20	645	1		13,5	14		
		1% на сварные швы					1		
		дет. 1÷4; Т=9,11					102		
В3								103	
		1% на сварные швы					1		

Примечания:

1. Отверстия ф 17мм
2. Обрезы 40мм
3. Сварные швы h=6мм

} кроме оговоренных

4. Сварку производить электродами УОНИИ 13/45-4.0-1 ГОСТ 9466-75
5. Металлоконструкции загрунтовать и окрасить масляной краской за 2 раза.

Требуется:

Марка	Кол	Масса, кг марки	Масса, кг всех
В2	1	110	110
В3	1	103	103
Всего:			213

Привязан

Инв. №

Изм.	Кол.	№ докум.	Подп.	Дата
Констр.		Тукумова		20.01.84
Вед. кон.				
Зав. сект.				
Гл. конст.		Бекетов		6.06.84
Зав. отд.		Чижова		6.06.84

4.903-11-В.1-12.

Металлоконструкция КВДПУ-100-120

Лит.	Лист	Листов
Р	15	

Гипротехмонтаж

Формат А2

Серия 4.903-11 Вып. 1 Альбом I лист 2

В19; В20 (обр., В19)

М1:10

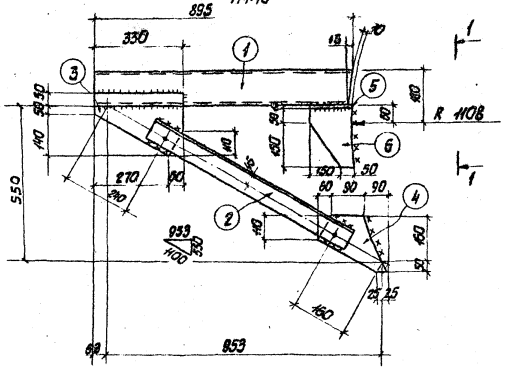

В5

М1:10

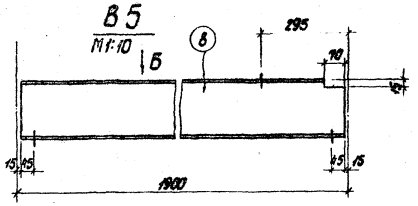

Вид Б

М1:10

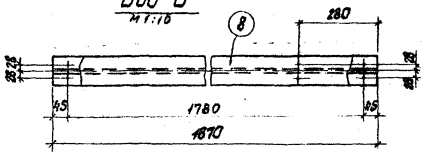

В4

М1:10

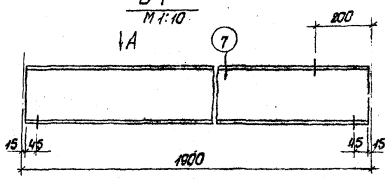

1-1

М1:10

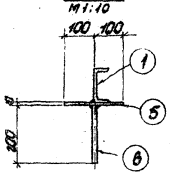

Вид А

М1:10

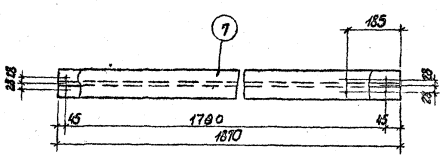

Спецификация Сталь марки Вст3кп2 ГОСТ 380-71

Марка	№ дет.	Сечение	Длина, мм	Кол. т	Кол. н	Масса, кг дет.	Масса, кг всех	Масса, кг марки	Примечание
В19	1	С12	895	1		9,4	9	30	
	2	L 75×8	780	1		9,0	7		
	3	- 240×8	330	1		4,9	5		
	4	- 210×8	240	1		3,1	3		
	5	- 200×10	200	1		3,1	3		
	6	- 200×10	200	1		3,1	3		
В20		обратна	В19				30	30	
В4	7	I 20	1870	1		40	40	40	
В5	8	I 20	1870	1		40	40	40	

Примечания:

1. Отверстия ф 17мм.
2. Обрезы 40мм, кроме оговоренных
3. Сварные швы h=6мм.
4. Сварку производить электродами УОНИИ 13/45-4,0-1 ГОСТ 9466-75.
5. Металлоконструкции загрунтовать и окрасить масляной краской за 2 раза.

Требуется

Марка	Количество ДБ2П-90-90	ДБ2П-120-120	КБДПУ-100-120	КБДПУ-100-180	Масса, кг марки	Масса, кг всех
В4	—	1	1	1	40	120
В5	—	1	1	1	40	120
В19	1	1	1	1	30	120
В20	1	1	1	1	30	120

Всего: 480

Привязан

Инв. №

Изм. Лист	№ докум.	Подп.	Дата	4.903-11-В.1-12
Конструктор	Чеченкова		30.05.84	Металлоконструкция КБДПУ-100-120
Зав. сект.				Лит. Р; Лист 16; Листов
Зав. сект.				Гипротехмонтаж
Гл. констр.	Векетов			
Зав. отд.	Чижова			

Формат А2

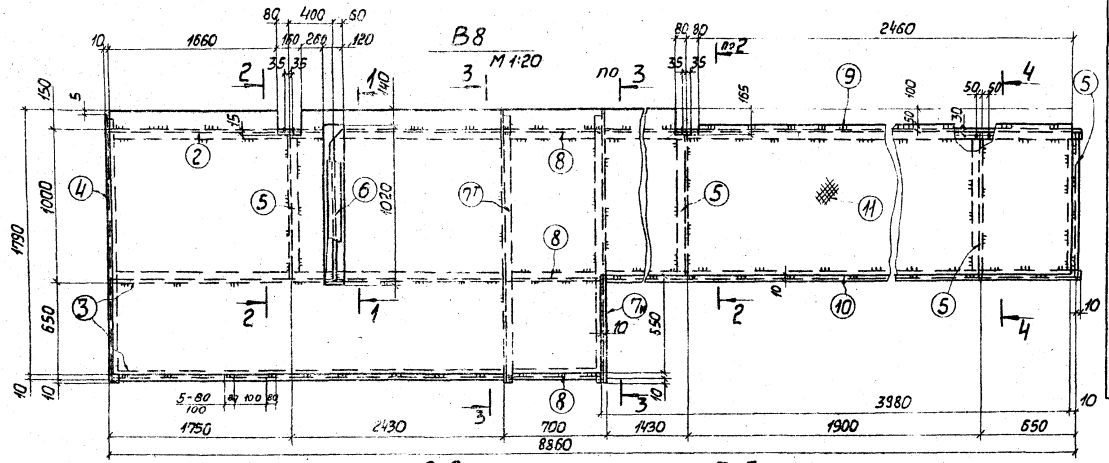

Спецификация. Сталь марки Вст3кп2 ГОСТ 380-71

Марка	N дет.	Сечение	Длина, мм	Кол. Т	Кол. Н	Масса, кг дет.	Масса, кг всех	Масса, кг марки	Примечание
В8	1	∟75×8	1190	5		10,6	53	978	
	2	[12	4173	1		43,7	44		
	3	[12	4173	2		43,6	87		
	4	[12	1805	1		18,8	19		
	5	[12	985	4		10,2	41		
	6	I 20	1000	1		21,0	21		
	7	[12	1805	1	1	18,7	37		
	8	[12	686	3		7,1	21		
	9	[12	3990	1		41,0	41		
	10	[12	3990	1		41,0	41		
	11	риф-1790×5	8840	1		546,0	546		
	12	- 220×8	240	5		3,3	17		
		1% на	сварные швы				10		

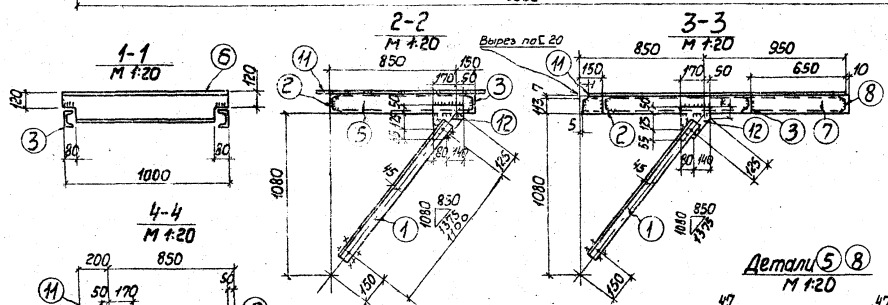

Примечания:

1. Отверстия 17 мм.
2. Обрезы 40 мм. } кроме оговоренных
3. Сварные швы h=6мм. }
4. Сварку производить электродами УОНИИ 13/45-4,0-1 ГОСТ 9466-75.
5. Металлоконструкции огрунтовать и окрасить масляной краской за 2 раза.

Требуется:

Марка	Кол.	Масса, кг марки	Масса, кг всех
В8	1	978	978
Всего:		978	

Привязан

Инв. №

Изм.	Лист	№ докум.	Подп.	Дата
Констр.		Тимкунова		20.03.86
Вед. конст.				
Зав. сек.				
Гл. констр.		Бекетов		
Зав. отд.		Чижова		

4.903-11-В.1-12

Металлоконструкция КБДПУ 100-120

Лит.	Лист	Листов
Р	11	

Гипротехмонтаж

Формат А2

Серия 4.903-11 Вып. 1 Альбом I часть 2

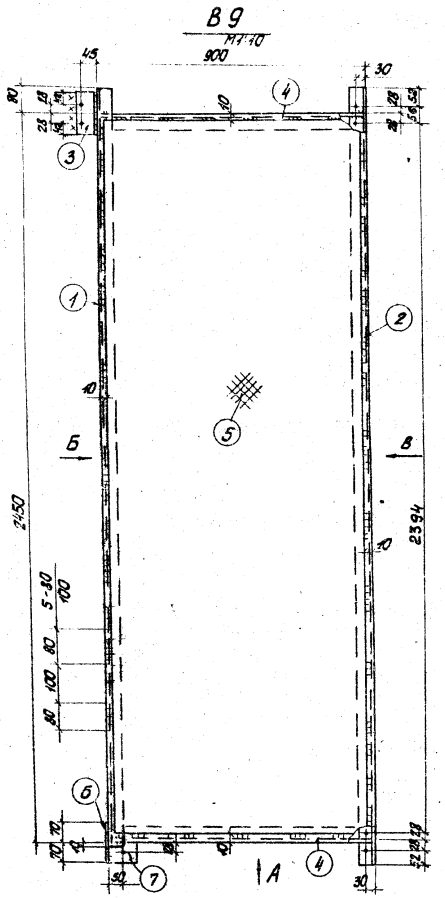

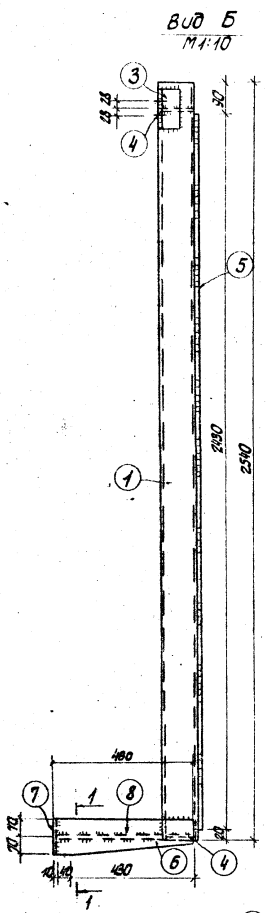

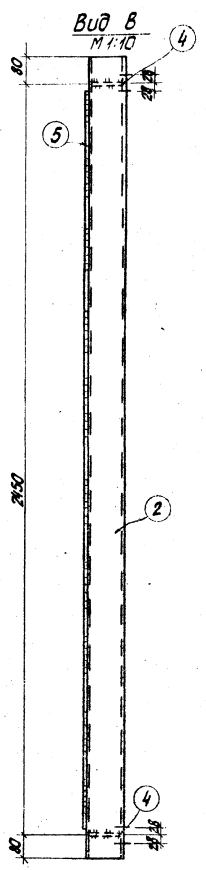

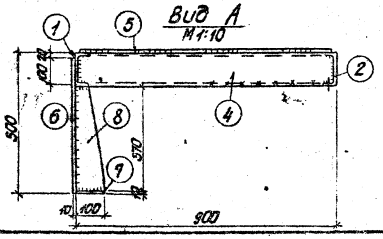

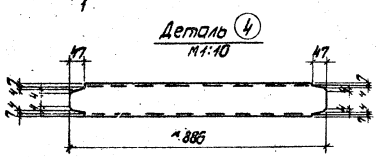

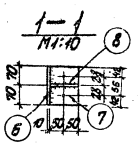

Спецификация. Сталь марки В ст 3 кп 2 ГОСТ 380-71

Марка	Н дет.	Сечение	Длина, мм	Кол. т	Кол. н	Масса, кг дет.	Масса, кг всех	Масса, кг марки	Примечание
В 9	1	С 12	2540	1		25,4	25	172	
	2	С 12	2610	1		27,1	27		
	3	L 75×8	140	1		1,2	1		
	4	С 12	886	2		9,2	18		
	5	риф.-880×5	2430	1		90,3	90		
	6	-140×10	480	1		5,1	5		
	7	-100×10	140	1		1,0	1		
	8	-100×10	370	1		3,0	3		
		1% на сварные швы					2		

Примечания:

1. Отверстия Ф 17 мм
2. Обрезы оговорены
3. Сварные швы h=6мм, кроме оговоренных
4. Сварку производить электродами УОНИИ 13/45-4.0-1 ГОСТ 9466-75.
5. Металлоконструкции агрунтовать и окрасить масляной краской за 2 раза.

Требуется:

Марка	Кол.	Масса, кг марки	Масса, кг всех
В 9	1	172	172

Всего: 172

Привязан				
Инв. №				
Изм.	Лист	№ докум.	Подп.	Дата
Констр.	Мельникова			20.03.80
Вед. конс.				
Зав. сект.				
Гл. констр.	Бекетов			6.06.80
Зав. отд.	Чижова			6.06.80

4.903-11-В.1-12

Металлоконструкция КБДПУ-100-120

Литер.	Лист	Листов
Р	18	

Гипротехмонтаж

формат 22

Серия 4.903-11 Вып. I Альбом I часть 2

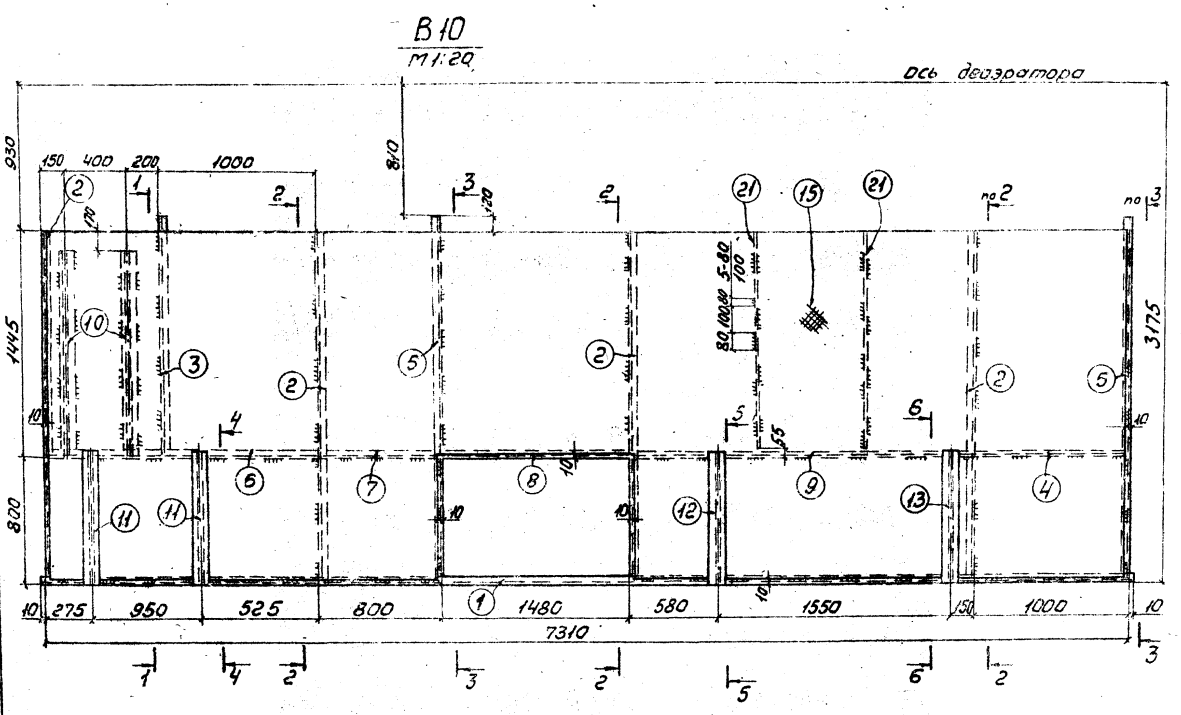

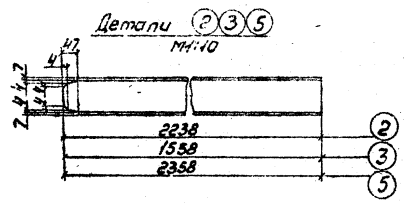

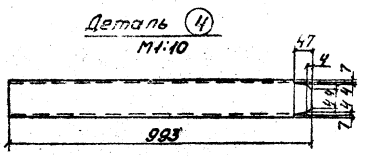

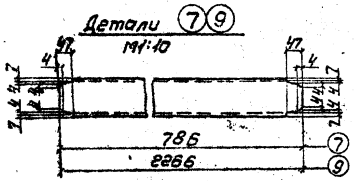

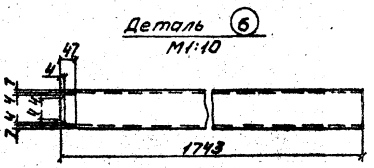

Спецификация Сталь марки ВСт3кп2 ГОСТ 380-71

Марки	№ дет.	Сечение	Длина мм	Кол. т	Кол. н	Масса, кг дет.	Масса, кг всех	Масса, кг марки	Примечание
В10	1	[12	7330	1		76.2	76	1314	
	2	[12	2238	4		23.3	93		
	3	[12	1558	1		16.2	16		
	4	[12	993	1		10,3	10		
	5	[12	2358	2		24.5	49		
	6	[12	1743	1		18.1	18		
	7	[12	786	1		8.1	8		
	8	[12	1480	1		15.4	15		
	9	[12	2266	1		23.5	24		
	10	[20	1268	2		26.6	53		
	11	I20	860	2		18.1	36		
	12	I20	860	1		18.1	18		
	13	I20	860	1		18.1	18		
	14	L75×8	1260	12		11,0	132		
	15	риф.-2235×5	7290	1		638.4	638		
	16	-60×8	90	12		0.3	4		
	17	-240×8	240	6		3.6	22		
	18	-245×8	285	3		4.2	13		
	19	-200×10	200	6		3.1	19		
	20	-200×10	200	3		3.1	9		
	21	-60×6	1390	2		4.0	8		
	22	-245×8	285	3		4.2	13		
	23	-200×10	200	3		3.1	9		
		1% на сварные швы 13							

Примечания

1. Отверстия ф 17мм
2. Обрезы 40 мм
3. Сварные швы h=6мм, кроме оговоренных
4. Сварку производить электродами УОНИИ 13/45-4.0-1 ГОСТ 9466-75
5. Металлоконструкции огрунтовать и окрасить масляной краской за 2 раза

Требуется

Марка	Количества КБДПУ-100-120	Количества КБДПУ-100-76	Количества КБДПУ-100-120	Масса, кг марки	Масса, кг всех
В10	1	1	1	1318	3954

Всего: 3954

Изм.	Лист	№ докум.	Подп.	Дата
Констр.		Тикунова		20.03.80
Вед. констр.				
Зав. сект.				
Гл. констр.		Бекетов		6.06.80
Зав. отд.		Чижова		6.06.80

4.903-11-В.1-12

Металлоконструкция КБДПУ 100-120

Литер	Лист	Листов
	19	

Гипротехмонтаж

Формат 22

1-1
М 1:20

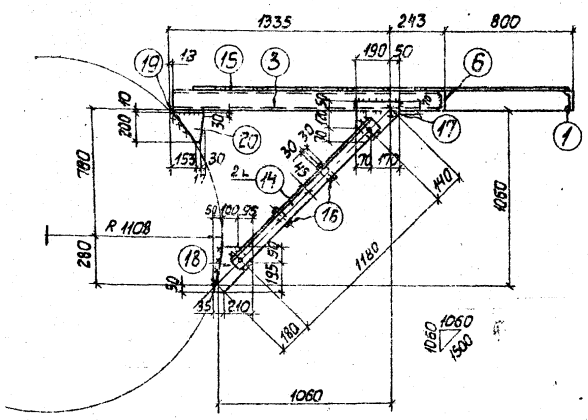

2-2
М 1:20

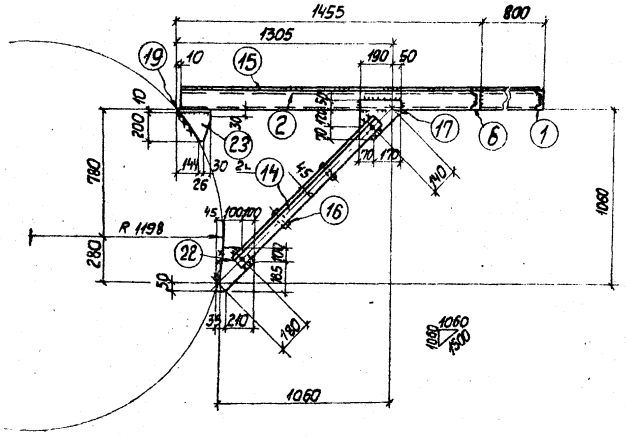

3-3
М 1:20

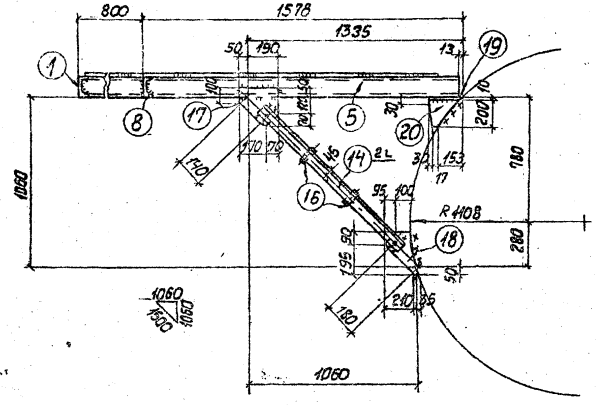

4-4
М 1:20

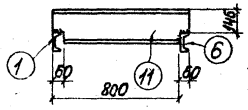

5-5
М 1:20

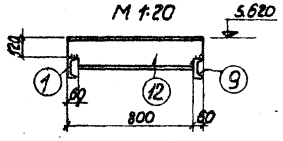

Деталь (10)
М 1:20

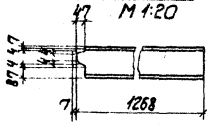

6-6
М 1:20

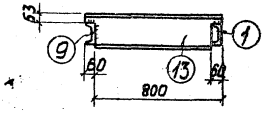

Привязан					
Инв. №					
Изм.	Лист	№ докум.	Подп.	Дата	
Констр.		Тикунова		21.03.90	
Вед. конст.					
Зав. сект.					
Гл. констр.		Бекетов		26.03.90	
Зав. отд.		Чижова		26.03.90	

4.903-11-В.1-12

Металлоконструкция КБДПУ 100-120

Лит.	Лист	Листов
Р	20	

Гипротехмонтаж

Формат 22

Серия 4.903-11 Вып. 1 Альбом I часть 2

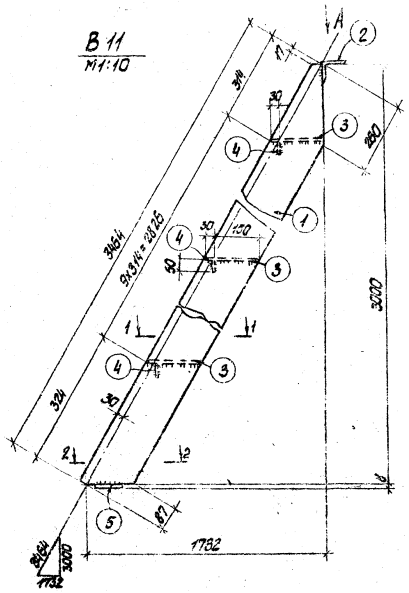

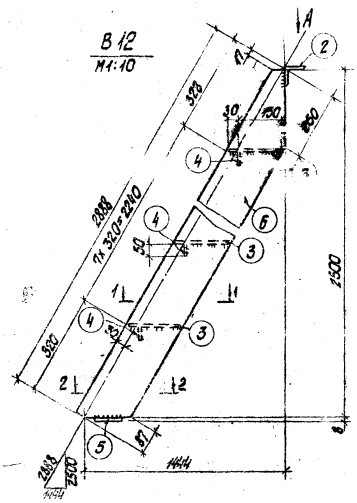

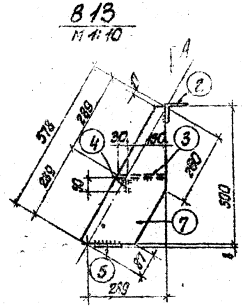

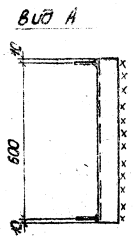

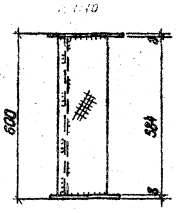

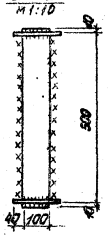

Спецификация. Сталь марки В ст 3 кп 2 ГОСТ 380-71

Марка	№ дет.	сечение	Длина	Кол. т	Кол. н	Масса, кг дет.	Масса, кг всех	Масса, кг марка	Примечание
В 11	1	-180×8	3464	2		39,1	78	144	
	2	∠ 75×8	620	1		9,5	6		
	3	-риф. 180×5	584	10		4,4	44		
	4	-50×5	584	10		1,1	11		
	5	-100×8	620	1		3,9	4		
		1% на сварные швы					1		
		дет. 2,5 см. марку В 11					10		
В 12	3	-риф. 180×5	584	8		4,4	35	124	
	4	-50×5	584	8		1,1	9		
	6	-180×8	2888	2		34,6	69		
		1% на сварные швы					1		
		дет. 2,5 см. марку В 11					10		
В 13	3	-риф. 180×5	584	1		4,4	4	28	
	4	-50×5	584	1		1,1	1		
	7	-180×8	578	2		6,5	13		

Примечания

1. Сварные швы по наименьшей толщине свариваемых элементов.
2. Сварку производить электродами УОНИИ 13/45-4,0-1 ГОСТ 9466-75.
3. Металлоконструкции огрунтовать и окрасить масляной краской за 2 раза.

Привязан

Инв. № подл.

Требуется

Марка	Количество КБДПУ-100-120	КБДПУ-100-78	КБДПУ-100-180	Масса, кг марки	Масса, кг всех
В11	1	1	1	144	432
В12	1	1	1	124	372
В13	1	1	1	28	84
			Всего:		888

Изм.	Кол. уч.	Лист	№ докум.	Подп.	Дата
Конструктор	Гаврилюкова				
Гл. конструктор	Ветошкин				
Нач. отд.	Чижова				

4.903-11-В.1-12

Металлоконструкция КБДПУ-100-120.

Стадия	Лист	Листов
Р	21	

Гипротехмонтаж

Формат А2

Серия 4.903-11 Вып. 1 Альбом I часть 2

В14; В15
(обратна В 14)
М1:10

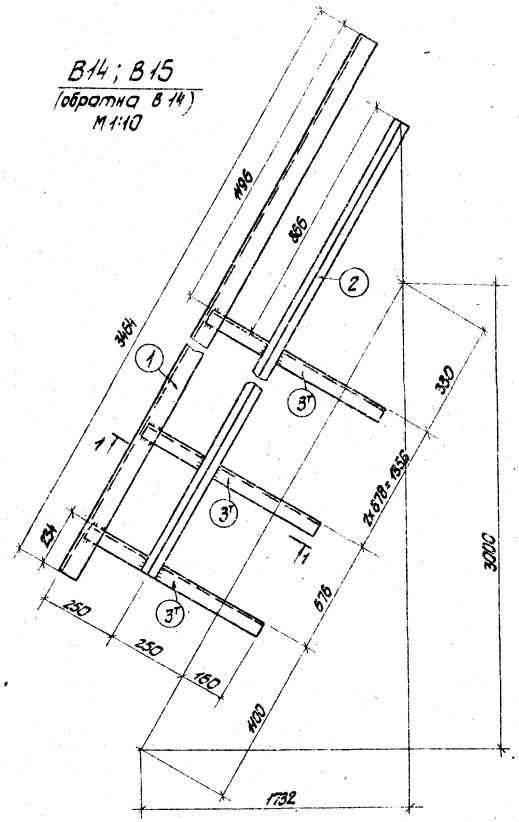

В16; В17
(обратна В 16)
М1:10

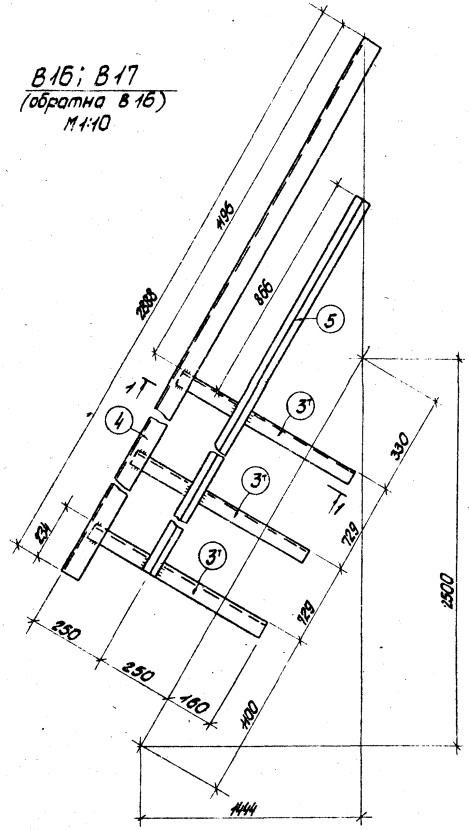

Спецификация. Сталь марки В ст 3 кп2 ГОСТ 380-71

Марка	N дет.	Сечение	Длина	Кол. т	Кол. н	Масса, кг дет.	Масса, кг всех	Масса, кг марки	Примечание
В14	1	∠ 56×4	3464	1		11,9	12	24	
	2	∠ 25×3	2950	1		3,2	3		
	3т	∠ 50×5	650	4		2,4	9		
В15		обратна	марке	В	14		24	24	
В16	3т	∠ 50×5	650	3		2,4	7	20	
	4	∠ 56×4	2888	1		9,9	10		
	5	∠ 25×3	2374	1		2,6	3		
В17		обратна	марке	В16			20	20	
В18	6	∠ 56×4	27000	1		92,8	93	300	
	7	∠ 25×3	27000	1		30,2	30		
	8	- 120×3	27000	1		76,4	76		
	9	∠ 50×5	1150	24		4,2	101		

Примечания:

1. Сварные швы по наименьшей толщине свариваемых элементов.
2. Сварку производить электродами УОНИИ-13/45-4.0-1 ГОСТ 9466-75.
3. Металлоконструкции агрунтовать и окрасить масляной краской за 2 раза

В18
М1:10

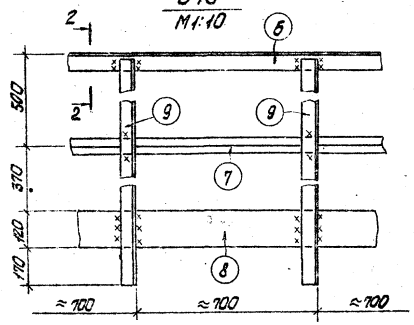

2 – 2
М1:10

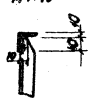

1 – 1 повернуто
М1:10

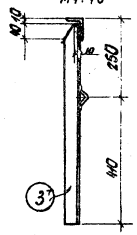

Требуется:

Марка	Количество КВДПУ-100-120	Количество КВДПУ-100-78	Количество КВДПУ-100-180	Масса, кг Марки	Масса, кг Всех
В14	1	1	1	24	72
В15	1	1	1	24	72
В16	1	1	1	20	60
В17	1	1	1	20	60
В18	1	1	1	300	900

Всего: 1164

Привязан

Инв.

Изм	Лист	№ докум.	Подп.	Дата
Констр.		Мельникова		30.05.80
Вед.конст.				
Зав.сект.				
Гл.констр.		Бекетов		6.06.80
Зав.отд.		Чижова		6.06.80

4.903-11-В.1-12

Металлоконструкция КВДПУ 100-120

Лит.	Лист	Листов
Р	22	

Гипротехмонтаж

формат 22

Наименование изолируемых объектов	Количество	Размеры объектов: наружный диаметр цилиндрического сечения, мм	Размеры объектов: длина или высота, м	Месторасположение	Температура теплоносителя °С	Поверхность подлежащая изоляции м²: Ед.	Поверхность подлежащая изоляции м²: Общ.	Изоляционная конструкция: Основной изоляционный слой: Наименование	Толщина, мм	Поверхность м²: Ед.	Поверхность м²: Общ.	Объем м³: Ед.	Объем м³: Общ.	Защитное покрытие: Наименование	Толщина, мм	Поверхность м²: Ед.	Поверхность м²: Общ.	Объем м³: Ед.	Объем м³: Общ.	Отделка: Наименование	Поверхность м²: Ед.	Поверхность м²: Общ.	Типовые чертежи по альбомам серии 2.400-4 для основного слоя	Типовые чертежи по альбомам серии 2.400-4 для защитного покрытия	ГОСТ	Назначение изоляции	Примечание
Трубопроводы																											
Трубопровод		273	4,86		164	0,86	4,18	Плиты минераловатные на синтетической связке, мягкие ПМ-50	60	1,234	6,0	0,0827	0,305	Рулонный стеклопластик РСТ по ТУ 6-11-145-74 с фольгой	2,2	1,234	6,0	0,0027	0,0131				Выпуск 1 лист 25,26	Выпуск 1 лист 95	9573-72 ТУ-4-145-74	от теплопотерь	
Трубопровод		219	11,53		104	0,69	7,95	Плиты минераловатные на синтетической связке, мягкие ПМ-50	60	1,01	11,65	0,0826	0,606	Рулонный стеклопластик РСТ по ТУ 6-11-145-74 с фольгой	2,2	1,01	11,65	0,0022	0,0254				Выпуск 1 лист 25,26	Выпуск 1 лист 95	9573-72 ТУ-4-145-74	от теплопотерь	
Трубопровод		159	4,34		164	0,5	2,17	Цилиндры полые минераловатные на синтетической связке М-200	50	0,813	3,53	0,0413	0,179	Тонколистовой оцинкованной стали	0,8	0,813	3,53	0,0007	0,003				Выпуск 1 лист 23	Выпуск 1 лист 82	23208-78 14918-69	от теплопотерь	
Трубопровод		133	7,21		104	0,42	3,03	Цилиндры полые минераловатные на синтетической связке М-200	50	0,732	5,28	0,0287	0,207	Тонколистовой оцинкованной стали	0,8	0,732	5,28	0,0006	0,0043				Выпуск 1 лист 23	Выпуск 1 лист 82	23208-78 14918-69	от теплопотерь	
Трубопровод		108	3,38		104	0,34	1,15	Цилиндры полые минераловатные на синтетической связке М-200	40	0,59	1,99	0,0186	0,063	Тонколистовой оцинкованной стали	0,8	0,59	1,99	0,0005	0,0017				Выпуск 1 лист 23	Выпуск 1 лист 82	23208-78 14918-69	от теплопотерь	
Трубопровод		89	1,23		104	0,28	0,34	Цилиндры полые минераловатные на синтетической связке М-200	40	0,532	0,65	0,0162	0,02	Тонколистовой оцинкованной стали	0,8	0,532	0,65	0,0004	0,0005				Выпуск 1 лист 23	Выпуск 1 лист 82	23208-78 14918-69	от теплопотерь	
Трубопровод		57	13,66		104	0,18	2,46	Полуцилиндры минераловатные на синтетической связке фреверованные	40	0,43	5,87	0,0122	0,167	Тонколистовой оцинкованной стали	0,8	0,43	5,87	0,0003	0,0041				Выпуск 1 лист 23	Выпуск 1 лист 82	23208-78 14918-69	от теплопотерь	
Арматура																											
Арматура	1	250						Маты минераловатные прошивные на одной сетке N 20-0,5	60	1,7	1,7	0,084	0,084	Тонколистовой оцинкованной стали	0,8	1,7	1,7	0,0014	0,0014				Выпуск 1 лист 82, 102	Выпуск 1 лист 82	21880-76 14918-69	от теплопотерь	
Арматура	1	200						Маты минераловатные прошивные на одной сетке N 20-0,5	40	1,12	1,12	0,0388	0,0388	Тонколистовой оцинкованной стали	0,8	1,12	1,12	0,0009	0,0009				Выпуск 1 лист 82, 102	Выпуск 1 лист 82	21880-76 14918-69	от теплопотерь	
Арматура	4	150						Маты минераловатные прошивные на одной сетке N 20-0,5	40	0,9	3,6	0,028	0,112	Тонколистовой оцинкованной стали	0,8	0,9	3,6	0,0007	0,0028				Выпуск 1 лист 82, 102	Выпуск 1 лист 82	21880-76 14918-69	от теплопотерь	
Арматура	9	100						Маты минераловатные прошивные на одной сетке N 20-0,5	40	0,64	5,76	0,0174	0,1566	Тонколистовой оцинкованной стали	0,8	0,64	5,76	0,0005	0,0043				Выпуск 1 лист 82, 102	Выпуск 1 лист 82	21880-76 14918-69	от теплопотерь	
Арматура	2	80						Маты минераловатные прошивные на одной сетке N 20-0,5	40	0,58	1,16	0,0166	0,0332	Тонколистовой оцинкованной стали	0,8	0,58	1,16	0,0005	0,0010				Выпуск 1 лист 82, 102	Выпуск 1 лист 82	21880-76 14918-69	от теплопотерь	
Арматура	6	50						Маты минераловатные прошивные на одной сетке N 20-0,5	40	0,48	2,88	0,0144	0,0864	Тонколистовой оцинкованной стали	0,8	0,48	2,88	0,0004	0,0024				Выпуск 1 лист 82, 102	Выпуск 1 лист 82	21880-76 14918-69	от теплопотерь	
Оборудование																											
Бак деаэраторный V=25 м³	1	2216	1,776		104	62,0	62,0	Плиты минераловатные на синтетической связке полужесткие ПП-100	80	6,7	6,7	4,8	4,8	Тонколистовой оцинкованной стали	0,8	6,8	6,8	0,0464	0,0464				Выпуск 1 лист 25,26	Выпуск 1 лист 82	9573-72 14918-69	от теплопотерь	
Колонка деаэрационная ДА-100	1	1016	2,213		104	6,5	6,5	Плиты минераловатные на синтетической связке полужесткие ПП-100	80	7,43	7,43	0,5	0,5	Тонколистовой оцинкованной стали	0,8	7,55	7,55	0,0060	0,0065				Выпуск 1 лист 25,26	Выпуск 1 лист 82	9573-72 14918-69	от теплопотерь	
Охладитель выпара ОВА-6	1	325	2,55		104	2,6	2,6	Плиты минераловатные на синтетической связке, мягкие ПМ-50	60	3,56	3,56	0,4	0,4	Рулонный стеклопластик РСТ по ТУ 6-11-145-74 с фольгой	2,2	3,57	3,57	0,0079	0,0079				Выпуск 1 лист 25,26	Выпуск 1 лист 95	9573-72 ТУ-4-145-74	от теплопотерь	

Привязан

Инв. №

4.903-11-В.1-12

Изм.	Лист	№ докум.	Подп.	Дата
Констр.		Жигарева		10.86
Вед. констр.		Стрелова		10.86
Зав. сек.		Свириденко		10.86
Инженер		Бекетов		10.86
Зав. отд.		Чижова		10.86

Технологическая ведомость на теплоизоляционные материалы КВДПЧ 100-120

Лит.	Лист	Листов
Р	25	

Гипротехмонтаж

Ведомость объема работ

Наименование работ	Поверхность изоляции по основному слою, м²	Объем основного изоляционного слоя, м³	Поверхность изоляции по покровному слою, м²	Объем всей изоляционной конструкции м³
Изоляция трубопроводов и оборудования плитами минераловатными на синтетической связке ПМ-50	21,21	1,311		
Изоляция трубопроводов полуцилиндрами минераловатными на синтетич. связке, фрезерованными	5,87	0,167		
Изоляция арматуры и оборудования матами минераловатными прошивными на одной сетке N 20-0,5	16,22	0,512		
Изоляция оборудования плитами минераловатными на синтетической связке полужесткими ПП-100	74,43	5,3		
Изоляция трубопроводов цилиндрами полыми минераловатными на синтетической связке М-200	11,45	0,469		
Покрытие поверхности изоляции тонколистовой оцинкованной сталью			109,09	0,0795
Покрытие поверхности изоляции рулонным стеклопластиком по рубероиду			21,22	0,0464

Спецификация на теплоизоляционные материалы

Наименование	Объем основного изоляционного слоя, м³	Поверхность по покровному слою, м²	Единица измерения	Расход материалов на 10м² изолированной поверхности	Потребляемое количество материала с учетом коэффициента	ГОСТ, ТУ
Плиты минераловатные на синтетической связке ПМ-50	1,311	—	м³	1,5	1,97	9573-72
Полуцилиндры минераловатные на синтетической связке фрезерованные	0,167	—	м³	1,0	0,167	23208-78
Маты минераловатные прошивные на одной сетке № 20-0,5	0,512	—	м³	1,3	0,666	21880-76
Плиты минераловатные на синтетической связке полужесткие ПП-100	5,3	—	м³	1,2	6,36	9573-72
Цилиндры полые минераловатные на синтетической связке М-200	0,469	—	м³	1,0	0,469	23208-78
Тонколистовая оцинкованная сталь		109,09	м²	11,6	126,54	14918-69
Рулонный стеклопластик по рубероиду Рст-Х-В	1,311 5,3	21,22	м²	1,5 11 2,4	1,97 23,34 12,72	ТУ6-11-145-74
Рубероид марки РП-200		21,22	м²	11	23,34	10923-76
Лак ХВ-784		21,22	кг	0,023	0,488	7313-75

Наименование	Объем основного изоляционного слоя м³	Поверхность по покровному слою м²	Единица измерения	Расход материалов на 10м² изолированной поверхности	Потребляемое количество материала с учетом коэффициента	ГОСТ, ТУ
Проволока ф 1,2	1,311 0,512		кг	0,35 0,25	0,459 0,128	3282-74
Проволока ф 0,8	0,512		кг	0,35	0,18	3282-74
Проволока ф 2,0	5,3		кг	0,65	3,45	3282-74
Пряжка для крепления	1,311 0,636 0,512 5,3	21,22	шт.	57 96; 22 16 18	75 64; 47 8 96	14918-69
Лента стальная упаковочная сечением 0,7х20	1,311 0,636 0,512 5,3	21,22	кг	5,7 3,6 2,8 3,3 5,9	8,78 4,13; 5,94 1,69 31,27	3560-73
Лента стальная 2х30	1,311 0,512 5,3		кг	4,6 4,0 4,1	6,03 2,05 21,73	6009-74
Лента прорезиненная		21,22	м	25	53,05	
Винты самонарезающие оцинкованные 4х12		109,09	шт.	100	1091	
Растворитель Р-4		21,22	кг	0,009	0,19	7827-74

Привязан

Инв.№

Изм.	Лист.	N докум.	Подп.	Дата
Констр.	Стрелова			10.05.80
Вед.констр.	Стрелова			10.05.80
Зав.сект.	Свириденко			9.06.80
Гл.констр.	Бекетов			6.06.80
Зав.отд.	Чижова			6.06.80

4.903-11-В.1-12

Ведомость объема работ и спецификация на теплоизоляционные материалы КБДПУ 100-120

Лит.	Лист	Листов
	24	

Гипротехмонтаж

Серия 4.903-11 Вып. 1 Альбом I часть 2

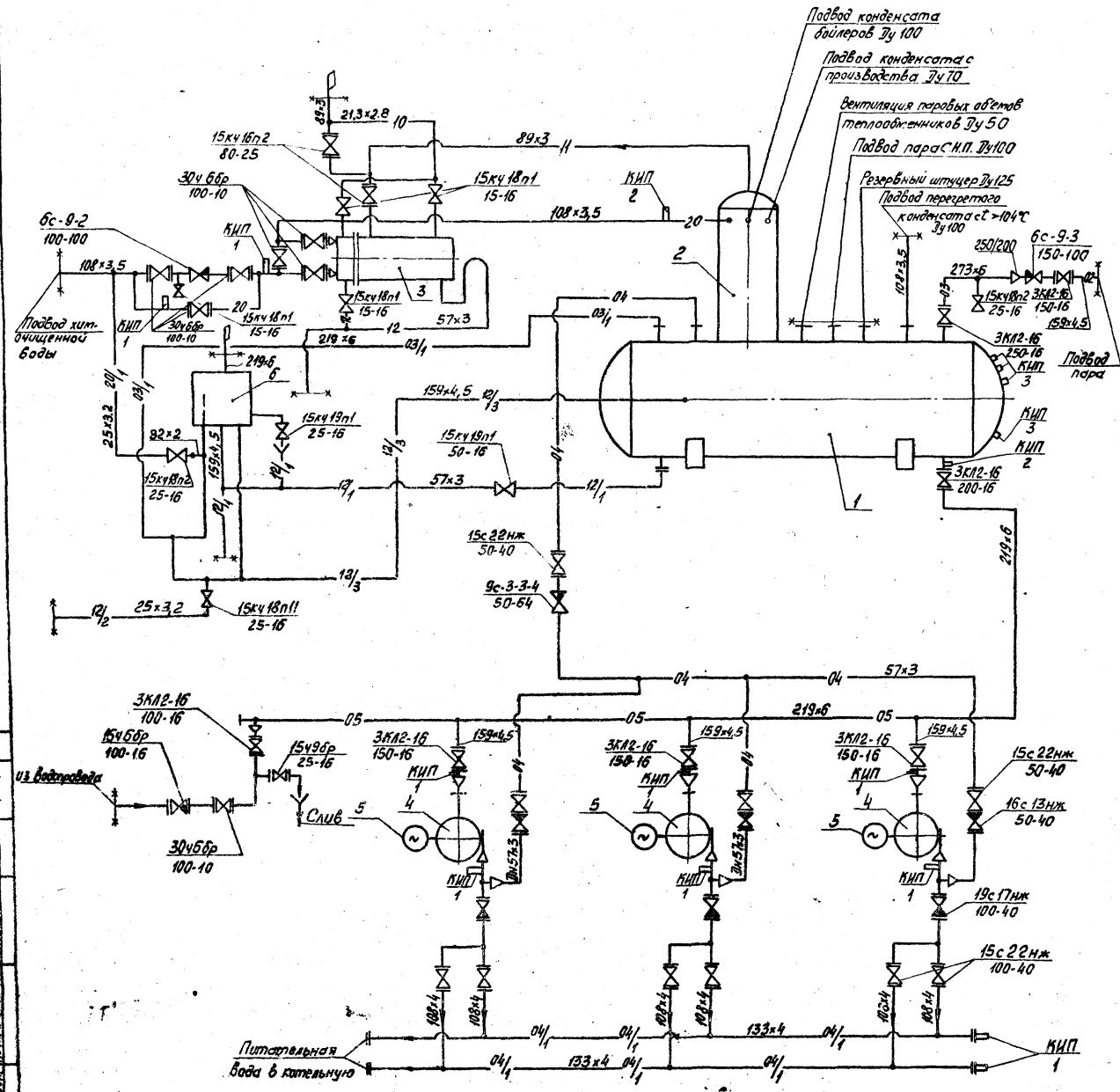

Условные обозначения	
—02—	Пар Рраб=5÷7
—03—	Пар Рраб=12
—04—	Питательная вода напорная
—05—	Питательная вода всасыв.
—06—	Конденсат
—11—	Выпар
—12—	Слив
—20—	Химочищенная вода
—10—	Выхлоп в атмосферу
×—×	Граница проектирования

Перечень закладных устройств для средств автоматизации

№ КИП	Наименование	Чертеж на закладные конструкции	Кол.	Примечание
КИП 1	Установка штуцера	3К4-48-70	10	
КИП 2	Установка бобышки	10-3К4-1-75	2	
КИП 3	Установка бобышки	2-3К4-1-75	4	

Согласовано:

Инв. № подл.	Подп. и дата	Взам. инв. №	Подп. и дата

Привязан

Инв. №

Изм.	Лист	№ докум.	Подп.	Дата
Констр.		Жерздева		16.5.86
Вед. констр.		Стрелова		16.05.86
Зав. сект.		Свирида, ю.		16.05.86
Гл. констр.		Бекетов		16.06.86
Зав. отд.		Чижова		16.06.86

4.903-11-В.1-13

Технологическая схема крупно-блочной деаэрационно питательной установки КБДПУ 100-180

Лит.	Лист	Листов
Р	1	16

Гипротехмонтаж

Серия 4.903-11 Вып. 1 Альбом I часть 2

План 0,000

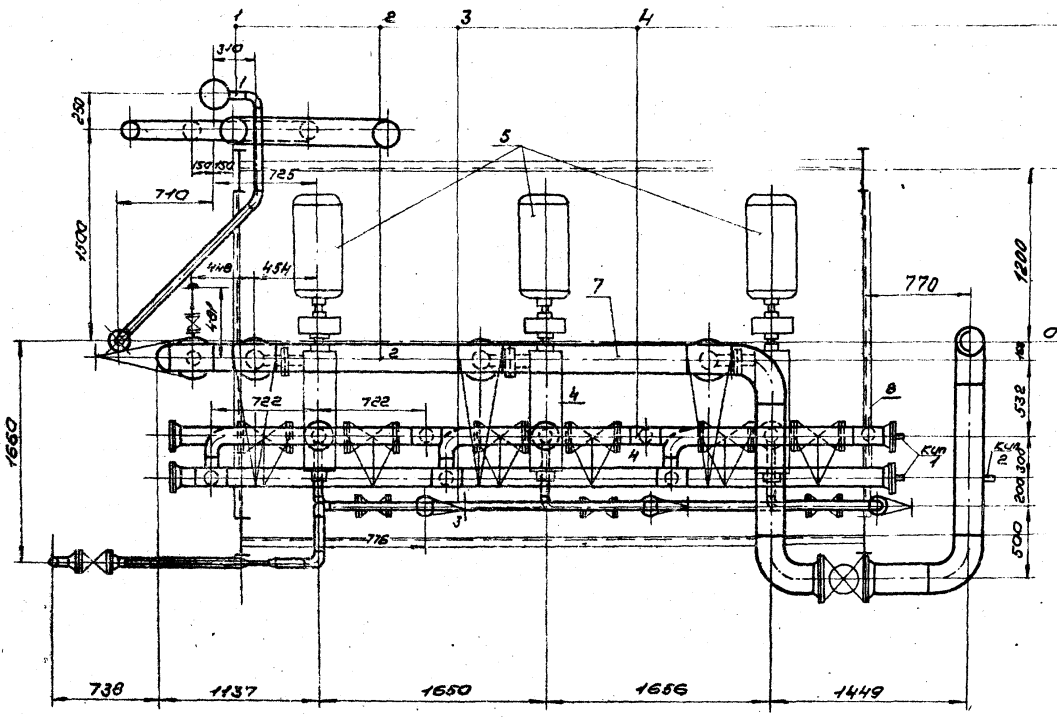

1. Линия 12/1 32×2 57×3. Слив из деаэратора и гидрозатвора.
2. Линия 05. 219×6. Питательная вода из деаэратора к насосам.
3. Линия 04 57×3. Питательная вобаот линии 04/1к деаэратору.
4. Линия 04/1 133×4. Питательная вода от насосов в котельную.

№ поз.	Наименование	Кол.	Ед. масса кг	Общ. масса кг	Завод. № отправ. марка	Масса марка ед.	№ чертежа
9	Изоляция			3251,4			4.903-11-8.1-13 листы 15,16
8	Металлоконструкции			6198			4.903-11-8.1-13 листы 10÷14
7	Трубопроводы и арматура			4027			4.903-11-8.1-13 листы 5÷9
6	Гидрозатвор ДА-100	1	1035	1035,0			05-3222-А
5	Электродвигатель А2-81-2	3	418,0	1254,0	8960×5317×8086	22637	
4	Насос ЦНС 60/198	3	374,0	1122,0			
3	Охладитель выпара ОВА-8	1	431,0	431,0			
2	Колонка деаэрационная ДА-100	1	674,0	674,0			
1	Бак деаэраторный V=25м³	1	16500	16500,0			

Спецификация

4.903-11-8.1-13

План на отметке 0,000

КДПУ-100-180

Гипротехмонтаж

Лит. 10 | Лист 2 | Листов

Кон. Ситнова 2.06.88
Нач. конст. Стрелова 2.06.88
Зав. сект. Сальников 2.06.88
Гл. конст. Бекетов 6.06.88
Зав. отд. Чичкова 6.06.88

Привязан

Инв. № подл. | Подп. и дата | Взам. инв. № | Инв. № дубл. | Подп. и дата

Согласовано

Серия 4.903-11 Вып. 1 Альбом I часть 2

План 5,500

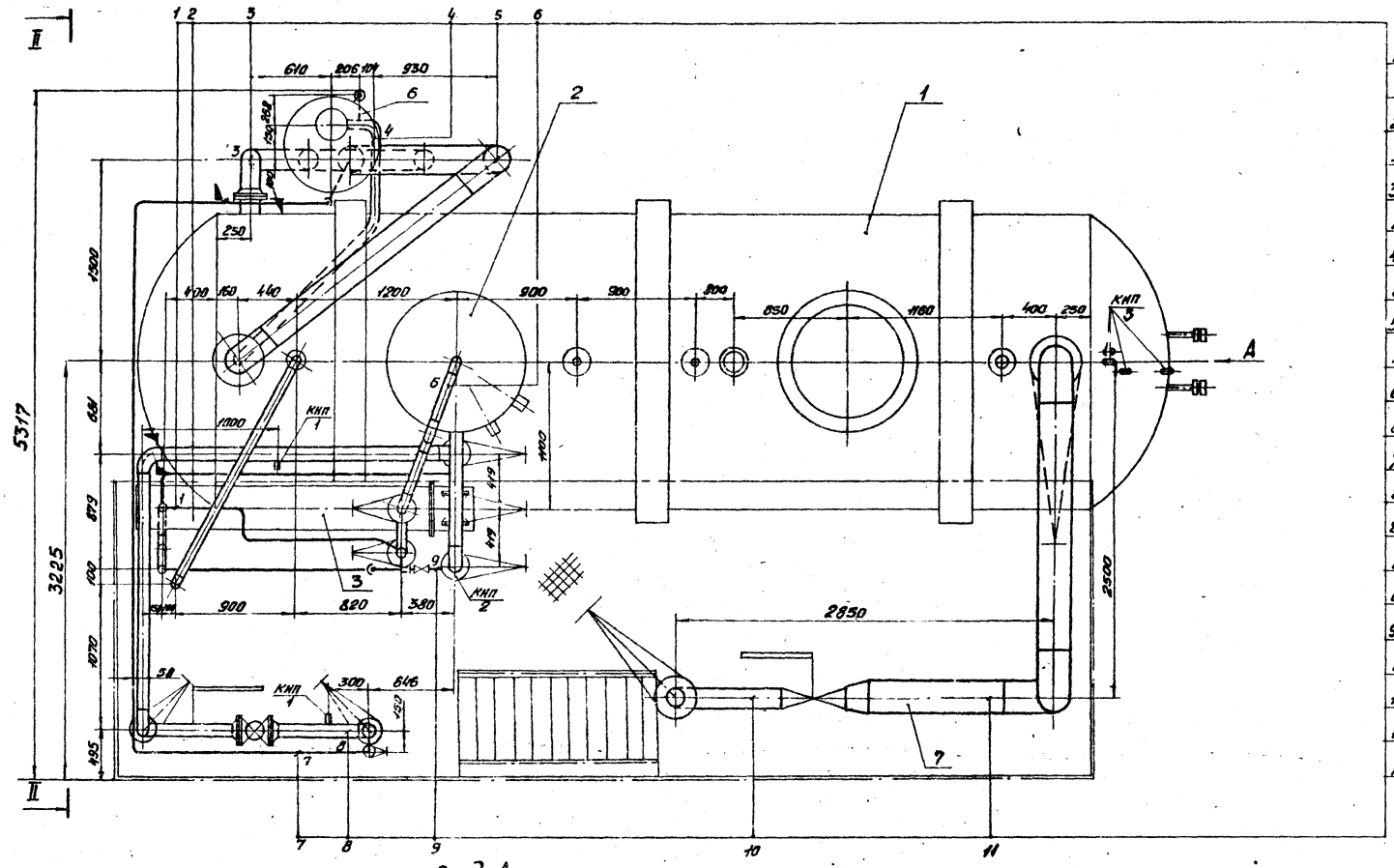

1. Линия 10 $\overset{89\times3}{21{,}3\times28}$ Выхлоп в атмосферу от линии 11 и охладителя выпара
2. Линия 04 57×3. Питательная вода от линии 04/1 к деаэратору.
3. Линия 12/3 159×4,5. Перелив от деаэратора к гидрозатвору.
4. Линия 12/1 $\overset{32\times2}{57\times3}$. Слив из деаэратора и гидрозатвора.
5. Линия 03/1 219×6. Пар от деаэратора к гидрозатвору.
6. Линия 11 89×3. Выпар из деаэратора в охладитель выпара и к линии 10.
7. Линия 20/1 32×2. От линии 20 к гидрозатвору.
8. Линия 20 108×3,5. Подвод химочищенной воды к колонке деаэратора через охладитель выпара.
9. Линия 12 $\overset{57\times3}{15\times2{,}8}$. Слив из охладителя выпара.
10. Линия 02 159×4,5. Подвод пара к линии 03
11. Линия 03 273×6. Пар от линии 02 к деаэратору.

Вид А

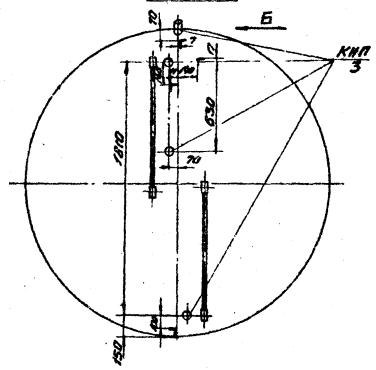

Вид Б

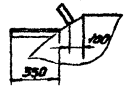

Привязан			
Инв. №			
Изм. Кол.	№ докум.	Подп.	Дата
Констр.	Стрепова		27.09.80
Вед. конст.	Стрепова		2.06.80
Зав. сект.	Свириденко		2.06.80
Гл. констр.	Бекетов		6.06.80
Зав. отд.	Чижова		6.06.80

4.903-11-В.1-13

План на отметке 5.500 КБДПУ-100-180

Лит.	Лист	Листов
Р	3	

Гипротехмонтаж

Серия 4.903-11 Вып. 1 Альбом I часть 2

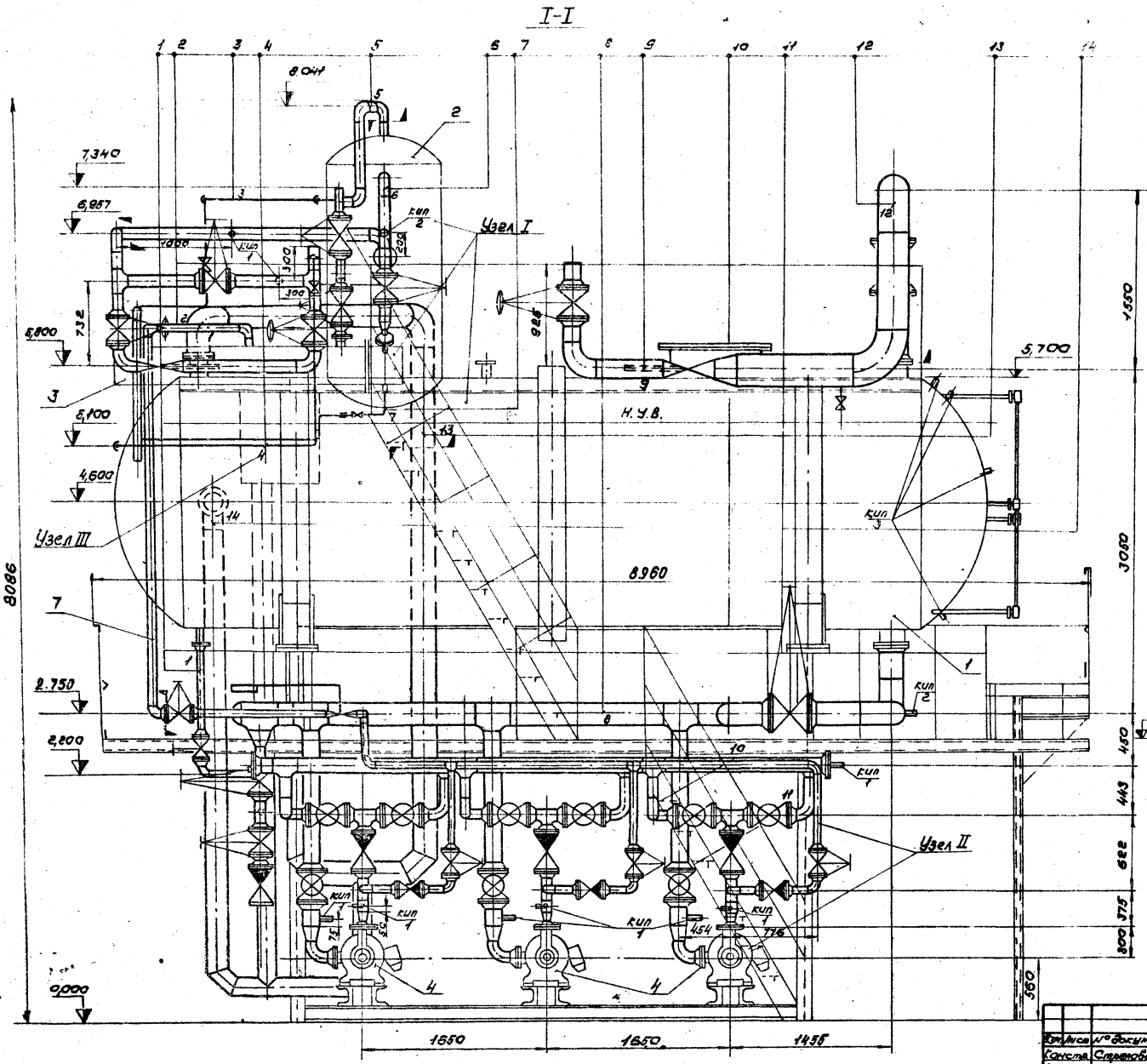

1. Линия 12/1 32×2 57×3 Слив из деаэратора и гидрозатвора
2. Линия 04 57×3 Питательная вода от линии 04/1 к деаэратору
3. Линия 10 21,3×2,8 Выхлоп в атмосферу от линии 11 и охладителя выпара
4. Линия 20/1 32×2 Химочищенная вода от линии 20 к гидрозатвору.
5. Линия 11 89×3 Выпар из деаэратора в охладитель выпара и к линии 10
6. Линия 20 108×3,5 Подвод химочищенной воды к колонке деаэратора через охладитель выпара.
7. Линия 12 21,3×2,8 Слив из охладителя выпара.
8. Линия 05 219×6 Питательная вода из деаэратора к насосам
9. Линия 02 159×4,5 Подвод пара к линии 03
10. Линия 04 57×3 Питательная вода от линии 04/1 в деаэратор.
11. Линия 04/1 108×4 Питательная вода от насосов в котельную.
12. Линия 03 273×6 Пар от линии 02 к деаэратору.
13. Линия 03/1 219×6 Пар от деаратора к гидрозатвору.
14. Линия 12/3 159×4,5 Перелив от деаэратора в гидрозатвор.

Привязан

Инв. №

Изм.	Лист	№ докум.	Подп.	Дата
Констр.	Стрелова			27.5.80
Вед.констр.	Стрелова			6.06.80
Зав.сект.	Свириденко			6.06.80
Гл.констр.	Бекетов			6.06.80
Зав.отд.	Чижова			6.06.80

4.903-11-В.1-13

Разрез I-I

КБДПУ-100-180

Лит.	Лист	Листов
Р	4	

Гипротехмонтаж

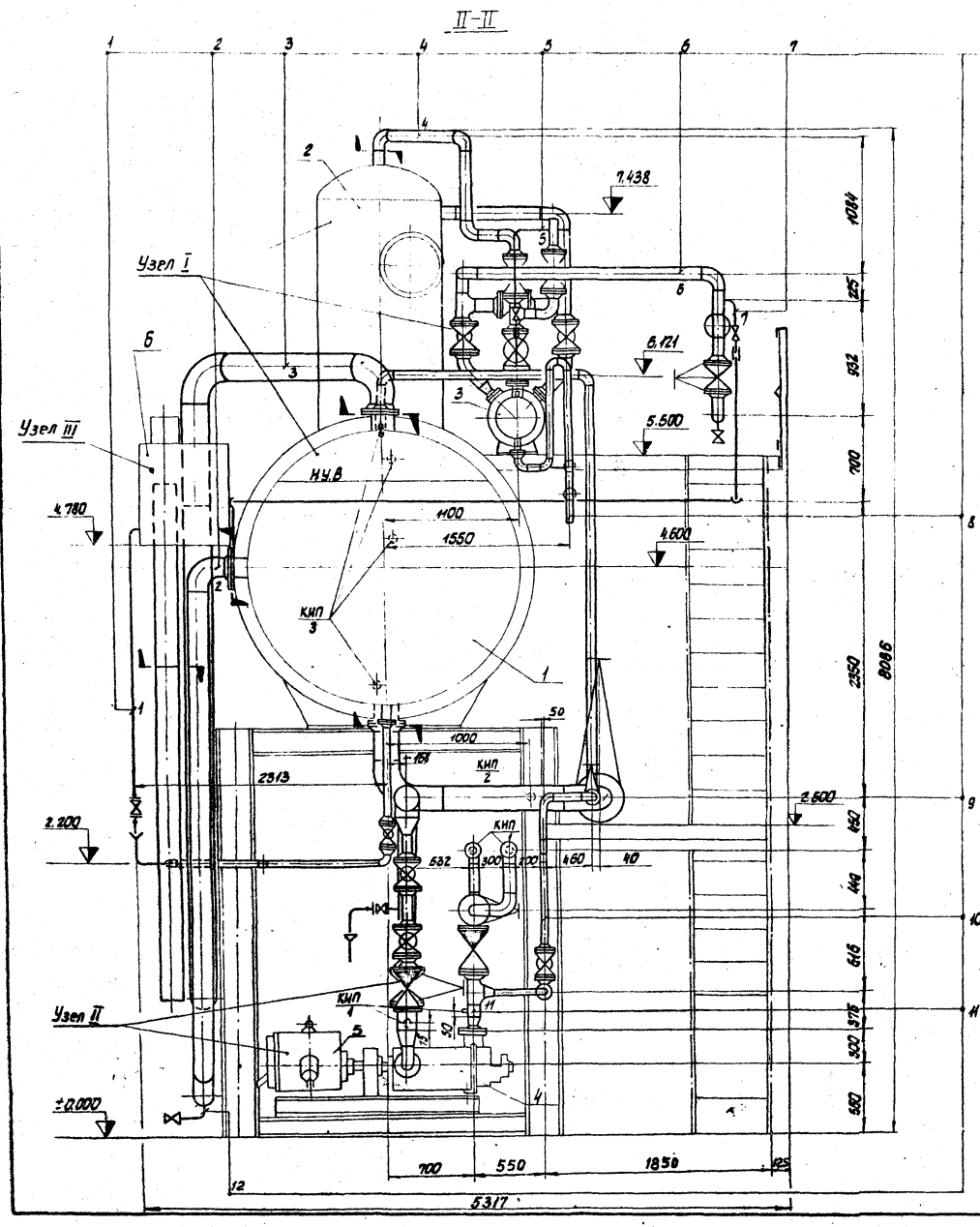

1. Линия 12/1 $\frac{57\times3}{32\times2}$ Слив из деаэратора в гидрозатвор.
2. Линия 12/3 159×4,5 Перелив деаэратора в гидрозатвор.
3. Линия 03/1 219×6 Пар от деаэратора к гидрозатвору.
4. Линия 11 89×3 Выпар из деаэратора в охладитель выпара и к линии 10.
5. Линия 10 $\frac{89\times3}{21,3\times2,8}$ Выхлоп в атмосферу от линии 11 и охладителя выпара.
6. Линия 20 108×3,5 Подвод химочищенной воды к колонке деаэратора через охладитель выпара.
7. Линия 20/1 $\frac{32\times2}{2,5\times3,2}$ Химочищенная вода от линии 20 к гидрозатвору.
8. Линия 12 57×3 Слив из охладителя выпара.
9. Линия 05 219×6 Питательная вода из деаэратора к насосам.
10. Линия 04 57×3 Питательная вода от линии 04/1 в деаэратор.
11. Линия 04/1 108×4 Питательная вода от насосов в котельную.
12. Линия 12/2 25×3,2 Слив из гидрозатвора.

Примечания:

1. Крупно-блочная установка КБДПУ-100-180 разбита на три поставочных узла. Габариты и масса узлов приведены в таблице.

№ узла	Габариты, мм L×B×H	Масса, кг
Узел I	8100×3000×2500	6952,3
Узел II	6100×2800×3300	7764,0
Узел III	5700×2100×700	1054,0

2. Элементы узлов линий 02; 03; 20; 20/1; 12; 12/1; 10; 11; 03/1 поставляются в комплекте с узлом I (деаэратор, колонка, охладитель выпара)
3. Элементы узлов линий 12/2, 12/3 поставляются в комплекте с узлом III (гидрозатвор)
4. Монтаж элементов узлов линий производить по месту установки блока по аксонометрической схеме, листы 6, 7.

Привязан

Инв. №

Изм.	Лист	№ докум.	Подп.	Дата
Констр.	Баркова			6.6.84
Нач. конст.	Стрелова			6.6.84
Зав. сект.	Свиридова			6.6.84
Гл. конст.	Зекетов			6.6.84
Зав. отд.	Чижова			6.6.84

4.903-11-8.1-13

Разрез II-II КБДПУ-100-180

Лит	Лист	Листов
Р	5	

Гипротехмонтаж

Серия 4.903-11 Вып. 1 Альбом I часть 2

Линия - 05

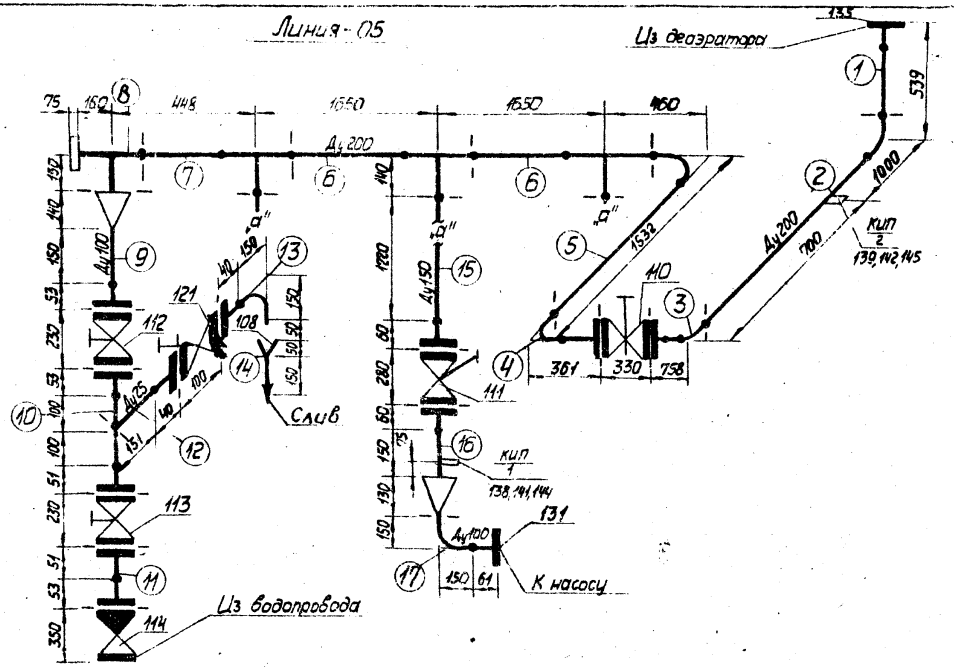

Линия - 02

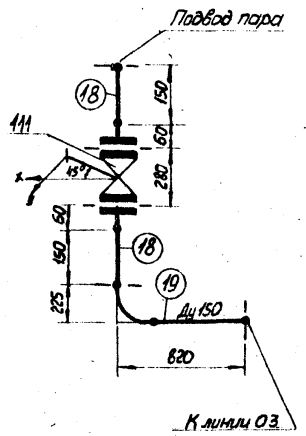

Линия - 03

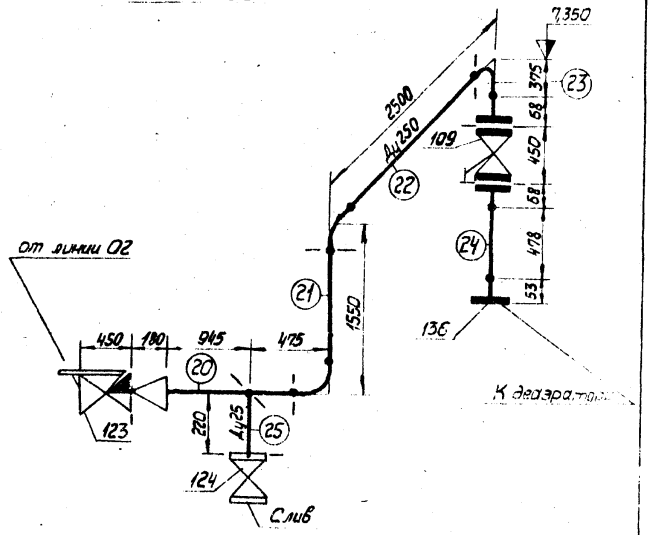

Привязан

Инв. №

Линия - 04/1

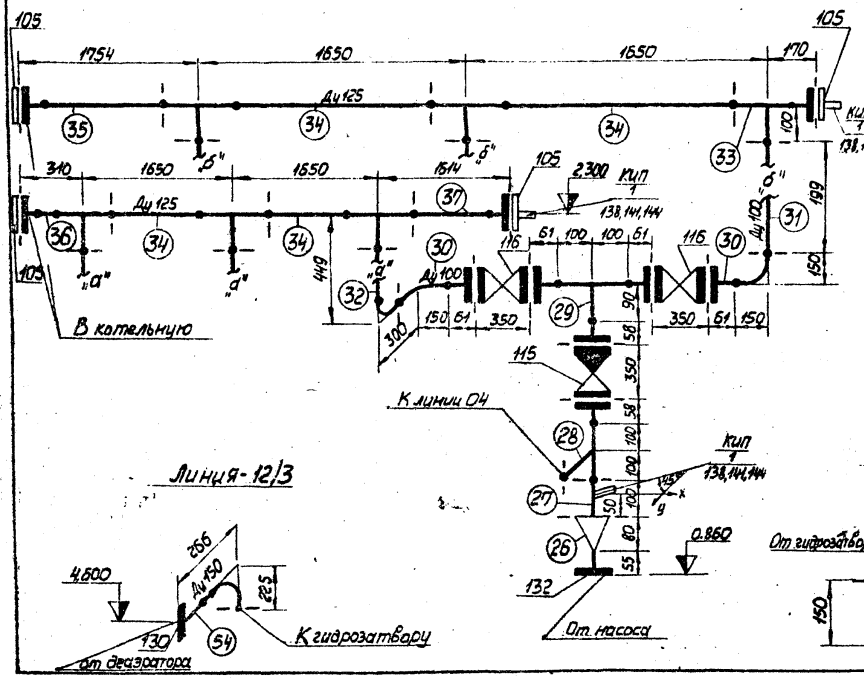

Линия - 04

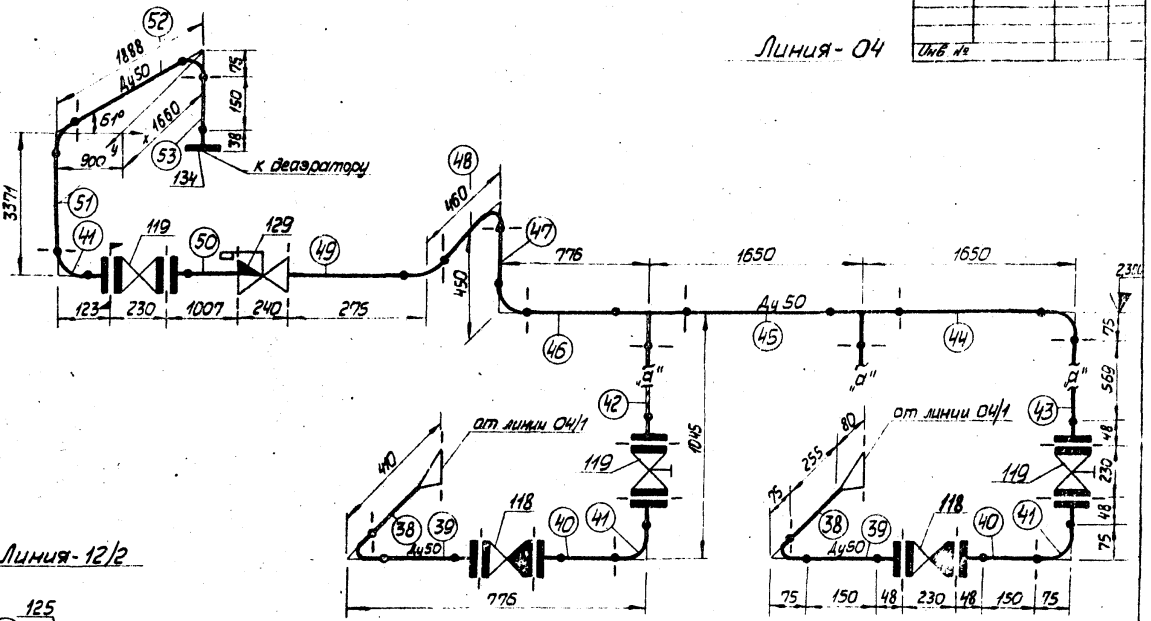

Линия - 12/3

Линия - 12/2

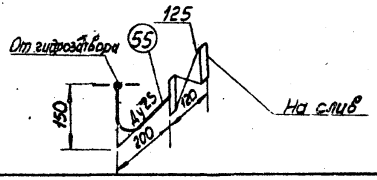

Изм.	Лист	№ докумен.	Подпись	Дата
Констр.		Симонова		4.06.80
Вед. конст.		Стрельцова		2.06.80
Зав. сект.		Свириденко		2.06.80
Гл. конст.		Бекетов		6.06.80
Утв.		Чижова		6.06.80

4.903-11-В.1-13

Аксонометрическая схема трубопроводов КБДПУ 100-180

Лит.	Лист	Листов
Р	6	

Гипротехмонтаж

Серия 4.903-11 Вып 1 Альбом I часть 2

Линия - 20

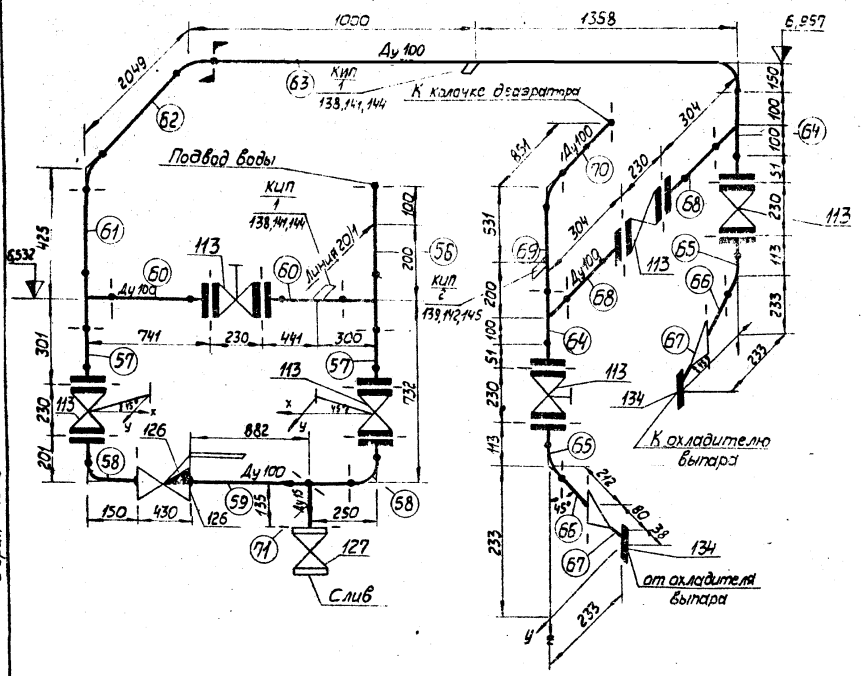

Линия - 20/1

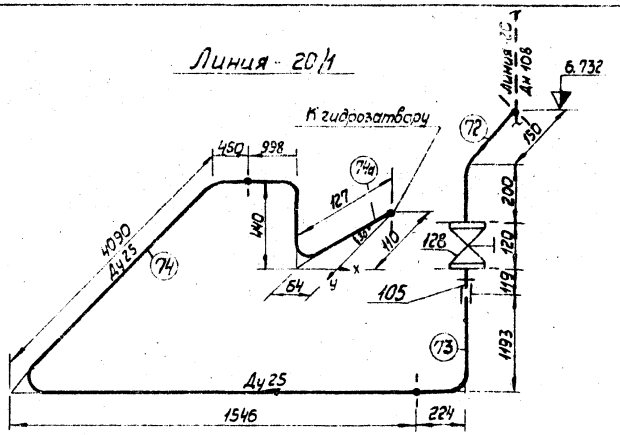

Линия - 12

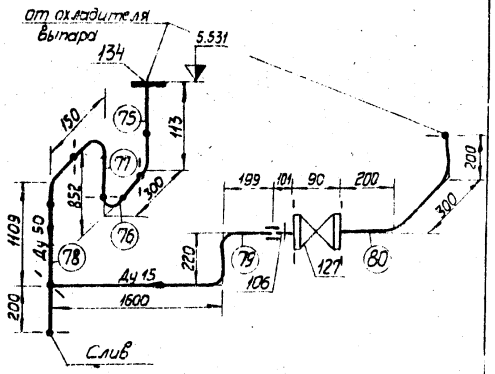

Линия - 10

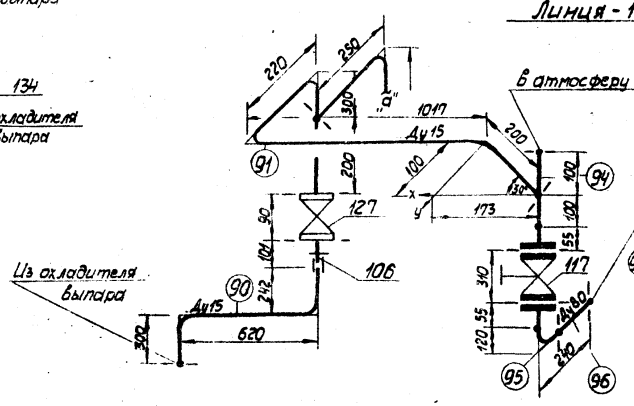

Линия - 11

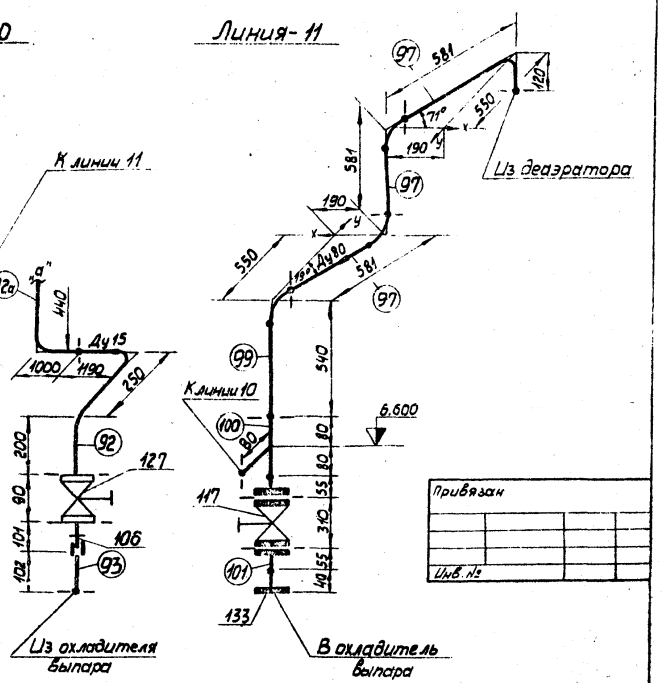

Линия - 12/1

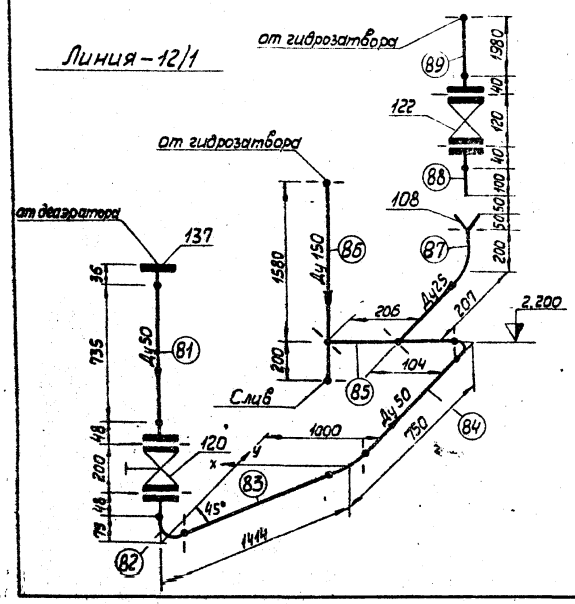

Линия - 03/1

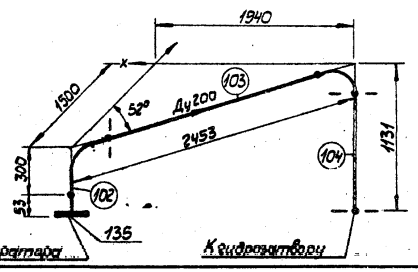

Привязан

Инв. №

Изм.	Лист	№ докум.	Подп.	Дата	4.903-11-В.1-13
Констр.		Симонова		4.06.87	Аксонометрическая схема трубопроводов КБДПУ 100-180
Вед. конст.		Стрелова		4.06.87	
Зав. сект.		Свириденко		4.06.87	
Н. контр.		Бекетов		4.06.87	
Утв.		Чижовы		4.06.87	

Лит.	Лист	Листов
Р	7	

Гипротехмонтаж

Воронка 25

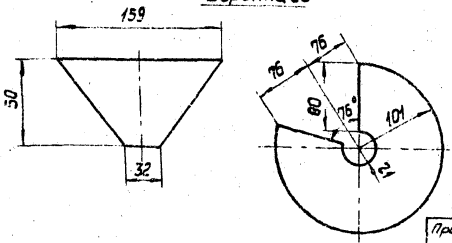

Привязан

Инв. №

ГОСТ или нормаль	№ поз.	Наименование	Кол.	Материал	Масса Ед.	Масса Общ.	Примечан.
ТУ36.1103-74	146	Прокладка 20×25	4		—		
ТУ36.1103-74	145	Прокладка 28×42	2		—		
ТУ36.1103-74	144	Прокладка 10×18	10		—		
ТУ36.1143-70	143	Пробка П-М18×1,5	4		0,15	0,6	
ТУ36.1142-75	142	Пробка П-М27×2	2		0,26	0,52	
ТУ36.1144-75	141	Колпачок-заглушка К3-1/2"	10		0,08	0,8	
ТУ36.1097-76	140	Бобышка Б М18×1,5-100	4		0,38	1,52	
ОСТ 36.7-74	139	Бобышка БП1-М27-55	2		0,32	0,64	
ТУ36.1286-74	138	Штуцер-ШЦ-труб 1/2"	10		0,058	0,58	
		Средства автоматизации					
15180-70	105	Прокладка А-125-16	4	—	—	—	
15180-70	121; 122	Прокладка А-25-16	4	—	—	—	
15180-70	135	Прокладка А-50-2,5	1	—	—	—	
15180-70	134	Прокладка А-50-6	2	—	—	—	
15180-70	120	Прокладка А-50-16	2	—	—	—	
15180-70	119	Прокладка А-50-25	7	—	—	—	
15180-70	118	Прокладка А-50-40	6	—	—	—	
15180-70	133	Прокладка А-80-6	1	—	—	—	
15180-70	117; 132	Прокладка А-80-25	7	—	—	—	
15180-70	113	Прокладка А-100-10	14	—	—	—	
15180-70	112; 114; 115; 116; 131	Прокладка А-100-16	4	—	—	—	
15180-70		Прокладка А-100-25	21	—	—	—	
15180-70	130	Прокладка А-150-2,5	1	—	—	—	
15180-70	111	Прокладка А-150-16	8	—	—	—	
15180-70	137	Прокладка А-200-6	2	—	—	—	
15180-70	110	Прокладка А-200-16	2	—	—	—	
15180-70	136	Прокладка А-250-6	1	—	—	—	
15180-70	109	Прокладка А-250-16	2	—	—	—	
5915-70	126; 122; 124; 135	Гайка М12.5	28	—	0,017	0,476	
5915-70	120; 113; 119; 117; 118; 132; 134; 137	Гайка М16.5	392	—	0,033	12,936	
5915-70	112; 114; 115; 116; 131	Гайка М20.5	416	—	0,064	26,624	
5915-70	109	Гайка М24.5	24	—	0,11	2,64	
7798-70	134; 135	Болт М12×50.58	12	—	0,059	0,708	
7798-70	121; 122	Болт М12×55.58	16	—	0,064	1,024	
7798-70	133; 120	Болт М16×55.58	12	—	0,117	1,404	
7798-70	130	Болт М16×60.58	8	—	0,126	1,008	
7798-70	117; 132; 137	Болт М16×65.58	72	—	0,132	9,504	
7798-70	113; 119; 136	Болт М16×70.58	284	—	0,14	39,76	
7798-70	112	Болт М16×80.58	16	—	0,156	2,496	
7798-70	105	Болт М16×85.58	32	—	0,164	5,248	
7798-70	114; 115; 116; 131	Болт М20×80.58	328	—	0,261	85,608	
7798-70	110, 111	Болт М20×90.58	88	—	0,285	25,08	
7798-70	109	Болт М24×90.58	24	—	0,425	10,2	
15кч 18п1	127	Вентиль 15-16	4	—	0,7	2,8	
15кч 18п1	128	Вентиль 25-16	1	—	1,4	1,4	
15кч 18п2	125	Вентиль 25-16	1	—	1,4	1,4	
15кч 18п	124	Вентиль 25-16	1	—	1,1	1,1	
15ч 9бр	121	Вентиль 25-16	1	—	3,6	3,6	
15кч 19п1	122	Вентиль 25-16	1	—	2,7	2,7	
15кч 19п1	120	Вентиль 50-16	1	—	8,0	8,0	
16ч 6бр	114	Клапан 100-16	1	—	35,5	35,5	
15с 22нж	119	Вентиль 50-40	4	—	17,4	69,6	
16с 13нж	118	Клапан 50-40	3	—	12,0	36,0	
9с-3-3-4	129	Клапан 50-64	1	—	15,0	15,0	
15кч 16п2	117	Вентиль 80-25	2	—	32,0	64,0	
30ч 6бр	113	Задвижка 100-10	7	—	39,5	276,5	
15с 22нж	116	Вентиль 100-40	6	—	50,0	300,0	
19с 17нж	115	Клапан 100-40	3	—	40,0	120,0	
3КЛ-2-16	112	Задвижка 100-16	1	—	55,0	55,0	
6С-9-2	126	Клапан 100-100	1	—	94,0	94,0	
3КЛ-2-16	111	Задвижка 150-16	4	—	100,0	400,0	
6с-9-3	123	Клапан 150-100	1	—	132,0	132,0	
3КЛ-2-16	110	Задвижка 200-16	1	—	140,0	140,0	
3КЛ-2-16	109	Задвижка 250-16	1	—	230,0	230,0	
		Масса трубной заготовки: 1808,3 кг					
лист 8	108	Воронка 25	2	Ст.3	0,34	0,68	
8968-75	106	Контргайка 15	1	Ст.3	0,036	0,036	
8968-75	107	Контргайка 25	1	Ст.3	0,076	0,076	
8966-75	106	Муфта 15	1	Ст.3	0,067	0,067	
8966-75	107	Муфта 25	1	Ст.3	0,163	0,163	
8969-75	106	Сгон 15	1	Ст.3	0,094	0,094	
8969-75	107	Сгон 25	1	Ст.3	0,243	0,243	
12830-67		Фланец 125-16	4	ВСт3сп	6,75	27,0	
12830-67		Фланец 80-64	3	ВСт3сп	7,22	21,66	
12830-67		Фланец 25-16	4	Вст3сп	1,05	4,20	
12830-67	137	Фланец 50-2,5	1	Вст3сп	1,26	1,26	
12830-67	134	Фланец 50-6	4	Вст3сп	1,53	6,12	
12830-67		Фланец 50-16	2	Вст3сп	2,28	4,56	
12830-67		Фланец 50-25	14	Вст3сп	2,78	38,92	
12830-67	133	Фланец 80-6	1	Вст3сп	2,76	2,76	
12830-67		Фланец 80-25	4	Вст3сп	4,44	17,76	
12830-67		Фланец 100-10	14	Вст3сп	4,70	65,8	
12830-67		Фланец 100-16	2	Вст3сп	4,90	14,7	
12830-67	131	Фланец 100-25	15	Вст3сп	6,51	97,65	
12831-67		Фланец I-100-25	6	Вст3сп	6,58	39,48	
12830-67	130	Фланец 150-2,5	1	Вст3сп	4,30	4,30	
12830-67		Фланец 150-16	8	Вст3сп	8,30	66,4	
12830-67	135	Фланец 200-6	2	Вст3сп	8,37	16,74	
12830-67		Фланец 200-16	2	Вст3сп	11,79	23,58	
12830-67	136	Фланец 250-6	1	Вст3сп	10,99	10,99	
12830-67		Фланец 250-16	2	Вст3сп	17,36	34,72	
12836-67	105	Заглушка 125-16	4	Сталь20	4,69	18,76	
17379-77		Заглушка 219×8	1	Сталь20	5,2	5,2	
17378-77		Переход К 108×4-89×3,5	3	Сталь20	1,0	3,0	
17378-77		Переход К 108×4-57×3	5	Сталь20	0,9	4,5	
17378-77		Переход К 219×6-108×4	1	Сталь20	4,2	4,2	
17378-77		Переход К 159×4,5-108×4	3	Сталь20	2,4	7,2	
17378-77		Переход К 273×7-219×6	1	Сталь20	8,6	8,6	
17376-77		Тройник 57×3	2	Сталь20	0,8	1,6	
17376-77		Тройник 89×3,5	1	Сталь20	2,6	2,6	
17376-77		Тройник 108×4	10	Сталь20	3,3	33,0	
17376-77		Тройник 133×4-108×4	6	Сталь20	4,1	24,6	
17376-77		Тройник 219×6-159×4,5	3	Сталь20	13,2	39,6	
17376-77		Тройник 219×6	1	Сталь20	13,8	13,8	
17375-77		Отвод 90° 57×3	20	Сталь20	0,6	12,0	
17375-77		Отвод 90° 89×3,5	5	Сталь20	1,6	8,0	
17375-77		Отвод 45° 108×4	2	Сталь20	1,4	2,8	
17375-77		Отвод 90° 108×4	18	Сталь20	2,8	50,4	
17375-77		Отвод 90° 159×4,5	2	Сталь20	6,9	13,8	
17375-77		Отвод 90° 219×6	6	Сталь20	17,0	102,0	
17375-77		Отвод 90° 273×7	3	Сталь20	31,4	94,2	
3262-75		Труба 15×2,8	9,003	Ст2кп2	1,28	11,523	
3262-75		Труба 25×3,2	2,576	Ст2кп2	2,39	6,156	
8734-75		Труба 32×2	9,903	Сталь20	1,48	14,656	
10704-76		Труба 57×3	4,846	ВСт3сп5	4,00	19,384	
8732-78		Труба 57×3	14,015	ВСт3сп5	4,00	56,06	
10704-76		Труба 89×3	1,763	ВСт3сп5	6,36	11,212	
8732-78		Труба 108×4	1,494	ВСт3сп5	10,26	15,328	
10704-76		Труба 108×3,5	8,822	ВСт3сп5	9,02	79,574	
8732-78		Труба 133×4	8,888	ВСт3сп5	12,73	113,144	
10704-76		Труба 152×4,5	1,780	ВСт3сп5	16,37	29,138	
10704-76		Труба 159×4,5	5,005	ВСт3сп5	17,15	85,835	
10704-76		Труба 219×6	8,107	ВСт3сп5	31,52	255,53	
10704-76		Труба 273×6	4,073	ВСт3сп5	39,51	160,92	

ГОСТ или нормаль	№ поз.	Наименование	Кол.	Материал	Масса Ед.	Масса Общ.	Примечан.

Спецификация материалов

Изм. Лист	№ докум.	Подп.	Дата	
Констр.	Рублевская		6.08.87	
Вед.конс.	Столетова		6.08.87	
Зав.сект.	Свириденко		6.08.87	
Гл.констр.	Бекетов		6.08.87	
Зав.отд.	Чижова		11.08.87	

4.903-11-В.1-13

Спецификация материалов КБДПУ 100-180

Лит.	Лист	Листов
Р	8	

Гипротехмонтаж

Серия 4.903-11 Вып 1 Альбом I часть 2

Труба, Dн×S, ГОСТ	Поз.	Кол.	Шифр	Взаимное расположение деталей или гнутье	Изготовление патрубка в мастерской	Конец патрубка подготовить под врезку в трубу Dн	Изготовить переход Dн×l на конце патрубка	Нарезать резьбу ф×l	Масса элемента узла	Марка элемента
	920	1	1690	~	1638	18			2,096	ДПУ-100-180-92а
	93	1	102		102			1/2"×19	0,13	ДПУ-100-180-93
	92	1	1640	~	1600	18		1/2"×14	2,048	ДПУ-100-180-92
	91	1	1937	~	1853	89		1/2"×14	2,371	ДПУ-100-180-91
	90	1	1162	~	1110			1/2"×19	1,42	ДПУ-100-180-90
	80	1	700	~	660			1/2"×14	0,844	ДПУ-100-180-80
15×2,8 3262-75 Ст2кп2	79	1	2019	~	1940	57		1/2"×19	2,483	ДПУ-100-180-79
	71	1	135		100	108		1/2"×14	0,128	ДПУ-100-180-71
	74а	1	1565	~	1479				2,188	ДПУ-100-180-74а
	89	1	2020ФВ16		1980				3,98	ДПУ-100-180-89
	88	1	140ФВ16		100				1,198	ДПУ-100-180-88
32×2 8734-75 Сталь 20	87	1	407	~	344	57			0,509	ДПУ-100-180-87
	74	1	6086	~	6000				8,88	ДПУ-100-180-74
	73	1	1417	~	1374			1"×24	3,283	ДПУ-100-180-73
	72	1	350	~	272	108		1"×18	0,650	ДПУ-100-180-72
	55	1	350	~	323			1"×18	0,771	ДПУ-100-180-55
	25	1	220		100	273		1"×18	0,239	ДПУ-100-180-25
	14	1	150		150				0,358	ДПУ-100-180-14
25×3,2 3262-75 Ст2кп2	13	1	340ФВ16	~	257				1,664	ДПУ-100-180-13
	12	1	191ФВ16		100	108			1,289	ДПУ-100-180-12
	85	1	235		161	152			0,644	ДПУ-100-180-85
	84	1	675Г90		600				3,00	ДПУ-100-180-84
	83	1	1339Г90		1264				5,656	ДПУ-100-180-83
	82	1	Г90ФВ16		—				2,88	ДПУ-100-180-82
	81	1	819ФВ2,5ФВ16		735				6,48	ДПУ-100-180-81
	78	1	1309Г90		1234				5,536	ДПУ-100-180-78
	77	1	777Г90		702				3,408	ДПУ-100-180-77
57×3 10704-76 ВСт3сп5	76	1	225Г90		150				1,20	ДПУ-100-180-76
	75	1	Г90ФВ6		—				2,13	ДПУ-100-180-75
	53	1	188ФВ6		150				2,13	ДПУ-100-180-53
	52	1	1813Г90		1738				7,552	ДПУ-100-180-52
	51	1	3296Г90		3211				13,444	ДПУ-100-180-51
	50	1	1007ФВ25		959				6,615	ДПУ-100-180-50
	49	1	275Г90		200				1,40	ДПУ-100-180-49
	48	1	385Г90		310				1,84	ДПУ-100-180-48
57×3 8732-78 ВСт3сп5	47	1	375Г90		300				1,80	ДПУ-100-180-47
	46	1	750Т	○-•	650				3,40	ДПУ-100-180-46
	45	1	1650Т	○-•	1550				7,0	ДПУ-100-180-45

Спецификация элементов узлов

Труба, Dн×S, ГОСТ	Поз.	Кол.	Шифр	Взаимное расположение деталей или гнутье	Изготовление патрубка в мастерской	Конец патрубка подготовить под врезку в трубу Dн	Изготовить переход Dн×l на конце патрубка	Нарезать резьбу ф×l	Масса элемента узла кг	Марка элемента
	44	1	1600Г90		1525				6,7	ДПУ-100-180-44
	43	1	617ФВ25		569				5,056	ДПУ-100-180-43
	42	2	642ФВ25		594				5,156	ДПУ-100-180-42
	41	4	Г90ФВ25		—				3,38	ДПУ-100-180-41
	40	3	198ФВ25		150				3,38	ДПУ-100-180-39
57×3 8732-78 ВСт3сп5	39	3	273Г90ФВ25		150				3,98	ДПУ-100-180-39
	38	3	335ПК108		255				1,92	ДПУ-100-180-38
	101	1	ФВ25ФВ6		—				7,20	ДПУ-100-180-101
	100	1	ТФВ25		—				7,04	ДПУ-100-180-100
	99	1	540Г90		420				4,271	ДПУ-100-180-99
	97	3	461Г90		341				3,768	ДПУ-100-180-98
	96	1	120		120				0,763	ДПУ-100-180-96
	95	1	Г90ФВ25		—				6,04	ДПУ-100-180-95
89×3 10704-76 ВСт3сп5	94	1	255ФВ25		200				5,712	ДПУ-100-180-94
	26	3	П108ФВ64	⊳⊣	—				8,22	ДПУ-100-180-26
	32	3	349Г90		199				4,842	ДПУ-100-180-32
	31	3	199		199				2,042	ДПУ-100-180-31
	30	6	Г90ФВ25		—				9,31	ДПУ-100-180-30
	29	3	ТФВ25ФВ25ФВ25Вс	⊢⊣ ФВ25Вс	—				22,9	ДПУ-100-180-29
108×4 8732-78 ВСт3сп5	28	3	ТФВ25Вс	⊕-•	—				9,88	ДПУ-100-180-28
	27	3	100		100				1,026	ДПУ-100-180-27
	70	1	701		701				6,323	ДПУ-100-180-70
	69	1	631Г90		481				7,138	ДПУ-100-180-69
	68	2	214ФВ10		163				6,17	ДПУ-100-180-68
	67	2	ПК57ФВ6	⊳⊣	—				2,43	ДПУ-100-180-67
	66	2	150		150				1,353	ДПУ-100-180-66
	65	2	Г45ФВ10		—				6,1	ДПУ-100-180-65
	64	2	ТФВ10	⊕-•	—				8,0	ДПУ-100-180-64
	63	1	2208Г90		2058				21,363	ДПУ-100-180-63
	62	1	2049Г90Г90	○-•	1749				21,376	ДПУ-100-180-62
	61	1	375Т	○-•	175				4,878	ДПУ-100-180-61
	60	2	651ФВ10		600				10,112	ДПУ-100-180-60
	59	1	982		982				8,858	ДПУ-100-180-59
	58	2	Г90ФВ10		—				7,5	ДПУ-100-180-58
108×3,5 10704-76 ВСт3сп5	57	2	201ФВ10		150				6,053	ДПУ-100-180-57
	56	1	400Т	○-•	200				5,104	ДПУ-100-180-56
	17	3	Г90ФВ25		—				9,31	ДПУ-100-180-17

Спецификация элементов узлов

Труба, Dн×S, ГОСТ	Поз.	Кол.	Шифр	Взаимное расположение деталей или гнутье	Изготовление патрубка в мастерской	Конец патрубка подготовить под врезку в трубу Dн	Изготовить переход Dн×l на конце патрубка	Нарезать резьбу ф×l	Масса элемента узла кг	Марка элемента
	11	1	ФВ10ФВ16		—				9,60	ДПУ-100-180-11
108×3,5 10704-76 ВСт3сп5	10	1	3[illegible]4ФВ16ФВ10		200				11,404	ДПУ-100-180-10
	9	1	343ПК219ФВ16		150				10,453	ДПУ-100-180-9
	37	1	1504ФВ16		1444				25,132	ДПУ-100-180-37
	36	1	420Т108ФВ16		140				12,632	ДПУ-100-180-36
	35	1	1644ФВ16		1584				26,914	ДПУ-100-180-35
133×4 8732-78 ВСт3сп5	34	4	1650Т108	○-•	1430				22,303	ДПУ-100-180-34
	33	1	Т108ФВ16	⊢⊣	—				10,85	ДПУ-100-180-33
152×4,5 10704-76 ВСт3сп5	86	1	1780		1780				29,138	ДПУ-100-180-86
	54	1	Г90ФВ2,5		—				11,20	ДПУ-100-180-54
	19	1	820Г90		595				17,104	ДПУ-100-180-19
	18	2	210ФВ16		150				10,872	ДПУ-100-180-18
159×4,5 10704-76 ВСт3сп5	16	3	340ПК108ФВ16		150				13,272	ДПУ-100-180-16
	15	3	1280ФВ16		1220				29,223	ДПУ-100-180-15
	104	1	831		831				26,193	ДПУ-100-180-104
	103	1	2153Г90		1853				75,406	ДПУ-100-180-103
	102	1	Г90ФВ6		—				25,38	ДПУ-100-180-102
	8	1	ТD		—				19,0	ДПУ-100-180-8
	7	1	448Т159	○-•	128				17,234	ДПУ-100-180-7
	6	2	1650Т159	○-•	1330				55,436	ДПУ-100-180-6
	5	1	1232Г90		932				46,377	ДПУ-100-180-5
	4	1	Г90ФВ16		—				28,79	ДПУ-100-180-4
	3	2	758Г90ФВ16		397				41,303	ДПУ-100-180-3
219×6 10704-76 ВСт3сп5	2	1	1400Г90		1100				51,772	ДПУ-100-180-2
	1	1	239ФВ6		186				14,242	ДПУ-100-180-1
	24	1	599ФВ16ФВ6		478				47,236	ДПУ-100-180-24
	23	1	Г90ФВ16		—				48,76	ДПУ-100-180-23
	22	1	2125Г90		1750				100,54	ДПУ-100-180-22
273×6 10704-76 ВСт3сп5	21	1	1175Г90		800				63,008	ДПУ-100-180-21
	20	1	1225ПК219		1045				49,888	ДПУ-100-180-20

Спецификация элементов узлов

Изм.	Лист	№ докумен.	Подпись	Дата
Констр.		Симонова	[illegible]	6.06.80
Вед.конст.		Стрелова	[illegible]	7.06.80
Зав.сект.		Свириденко	[illegible]	10.06.80
Гл.констр.		Бекетов	[illegible]	10.06.80
Утв.		Чижова	[illegible]	11.06.80

4.903-11-В.1-13

Спецификация элементов узлов КБДПУ 100-180

Лит.	Лист	Листов
Р	9	

Гипротехмонтаж

Серия 4.903-11 Вып 1 Альбом I часть 2

План на отм 5.500

М 1:40

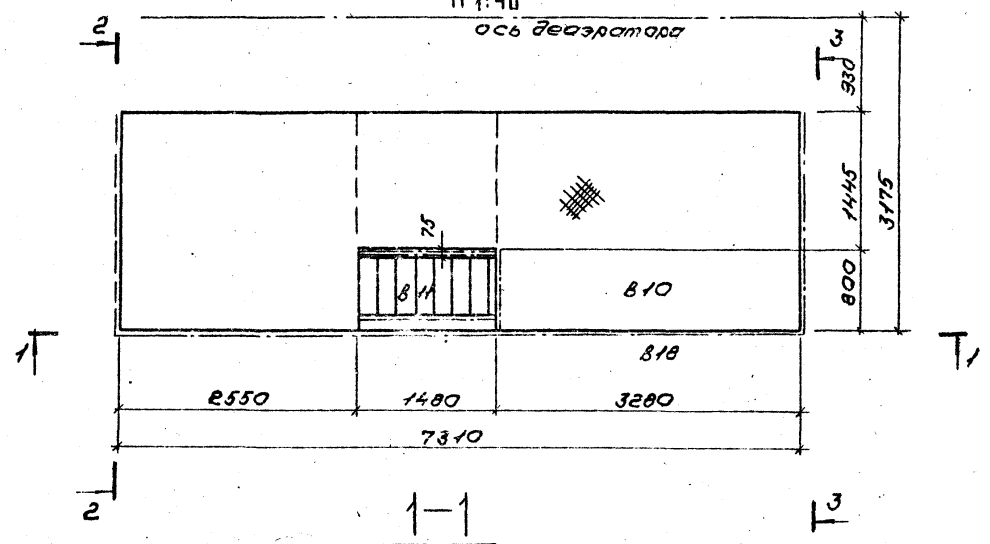

1—1

М 1:40

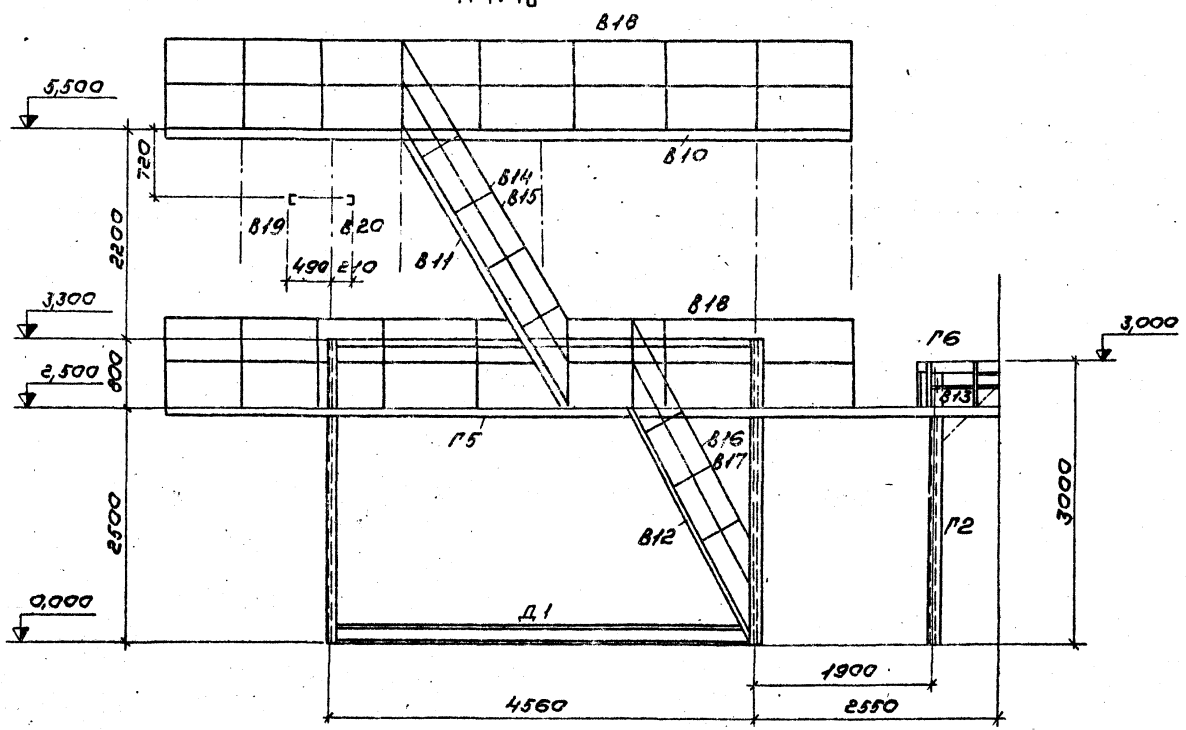

Ведомость отправочных марок

Марка	Наименование	Кол.	Масса, кг: марки	Масса, кг: всех	№ чертежа	Примечан.
Д1	блок	1	2774	2774	4.903-11-В.1-13 л. 12, 13, 14	
Г2	стойка	1	110	110	4.903-11-В.1-11 л. 15	применить
Г3	стойка	1	103	103	4.903-11-В.1-11 л. 15	применить
В4	балка	1	40	40	4.903-11-В.1-12 л. 16	применить
В5	балка	1	40	40	4.903-11-В.1-12 л. 16	применить
	свободная		-	-		
	свободная		-	-		
Г5	площадка	1	890	890	4.903-11-В.1-11 л. 16	применить
Г6	площадка	1	183	183	4.903-11-В.1-11 л. 17	применить
В10	площадка	1	1314	1314	4.903-11-В.1-12 л. 17	применить
В11	лестница	1	144	144	4.903-11-В.1-12 л. 21	применить
В12	лестница	1	124	124	4.903-11-В.1-12 л. 21	применить
В13	лестница	1	28	28	4.903-11-В.1-12 л. 21	применить
В14	перила	1	24	24	4.903-11-В.1-12 л. 22	применить
В15	перила	1	24	24	4.903-11-В.1-12 л. 22	применить
В16	перила	1	20	20	4.903-11-В.1-12 л. 22	применить
В17	перила	1	20	20	4.903-11-В.1-12 л. 22	применить
В18	ограждение	1	300	300	4.903-11-В.1-12 л. 22	применить
В19	кронштейн	1	30	30	4.903-11-В.1-12 л. 16	применить
В20	кронштейн	1	30	30	4.903-11-В.1-12 л. 16	применить
Всего по схеме:				6198		

Привязан

Инв. №

Примечания:

1. Все монтажные соединения запроектированы на сварке.
2. Сварку производить электродами УОНИИ-13/45-4,0-1 ГОСТ 9466-75. Все швы h=6мм

Изм.	Лист	№ докум.	Подп.	Дата	4.903-11-В.1-13
Констр.		Тикунова		03.86	Металлоконструкция КБДПУ-100-180
Вед.конс.					Лит. Р; Лист 10; Листов
Зав.сект.					
Н.контр.		Бекетов		06.86	Гипротехмонтаж
Работа		Чужова		06.86	

Согласовано: ГПИ отд. Волков; Проектный институт Торсев; Инв. № подл. | Подп. и дата

Формат А2

Серия 4.903-11 вып. 1 Альбом I часть 2

План на отм. 2.500, 3.000

М 1:40

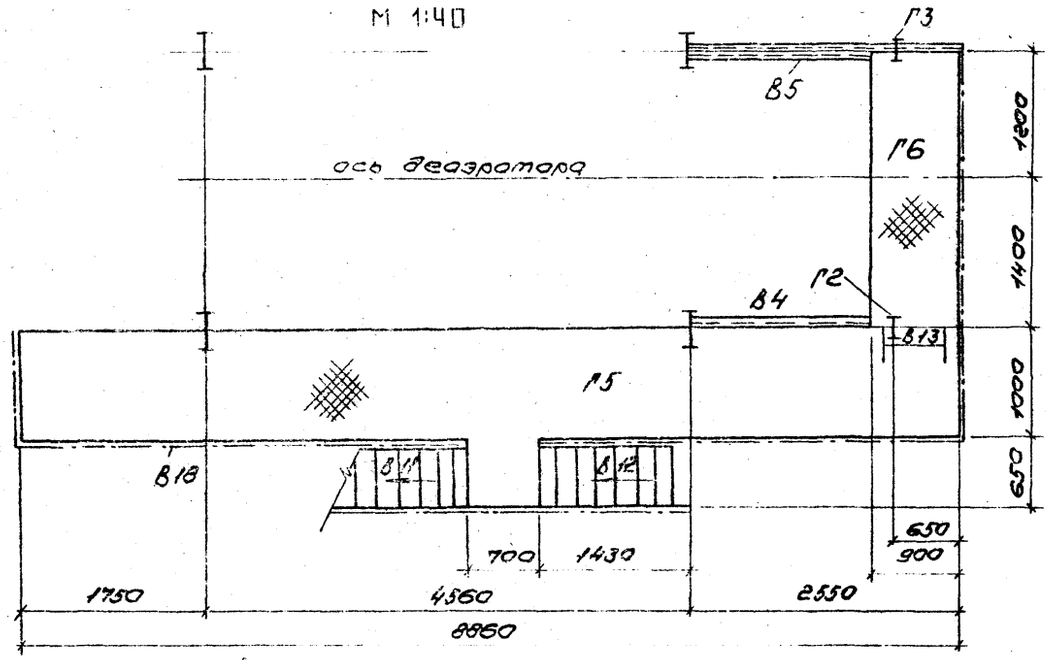

2-2

М 1:40

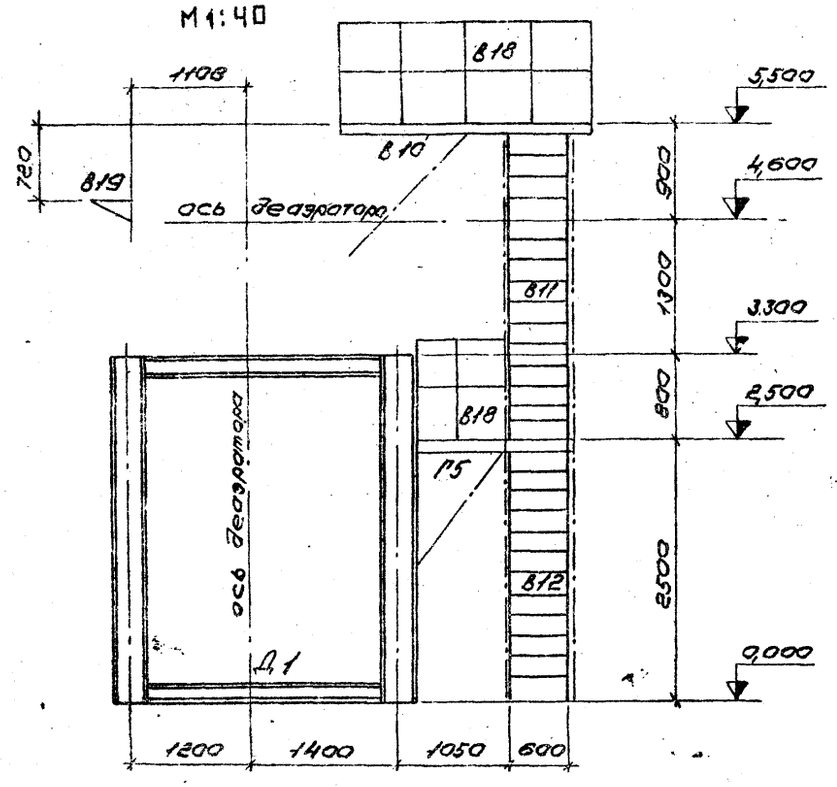

3-3

М 1:40

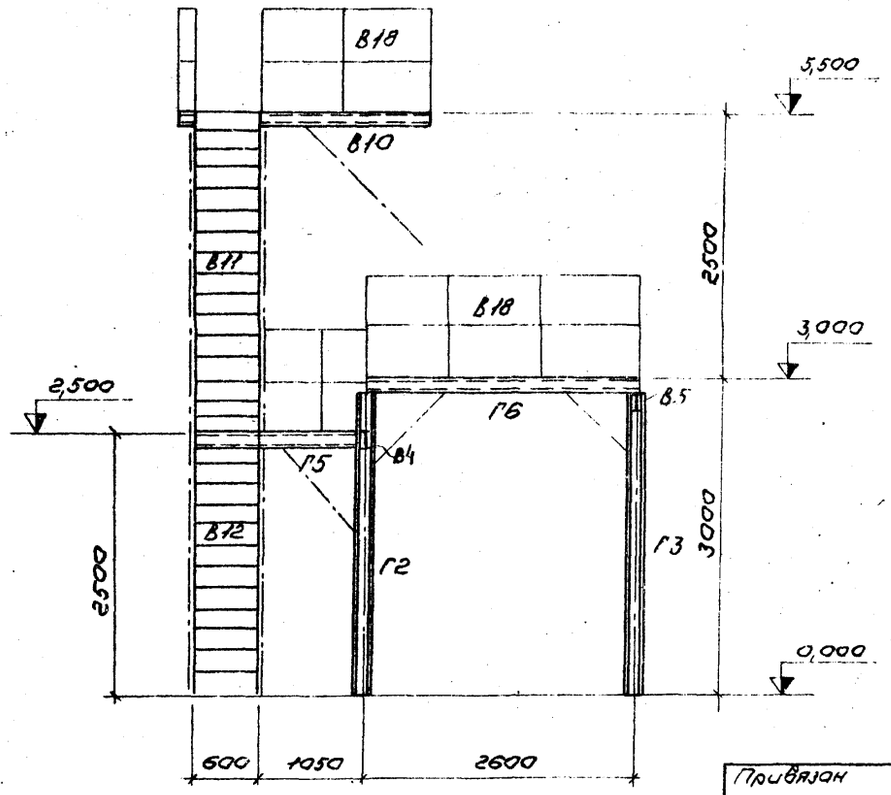

Привязан

Инв. №

Изм.	Лист	№ докум.	Подп.	Дата
Констр.		Тикунова		23.04.81
Вед. кон.				
Зав. сект.				
Гл. констр.		Бекетов		6.06.81
Зав. отд.		Чижова		6.06.81

4.903-11-В.1-13

Металлоконструкция КБДПУ 100-180

Лит.	Лист	Листов
Р	11	

Гипротехмонтаж

Формат 22

Согласовано

ГПИ СТП Проектмонтаж-автоматика

Волков

Порсов

Инв. № подл. | Подп. и дата

Серия 4.903-11 Вып.1 Альбом I часть 2

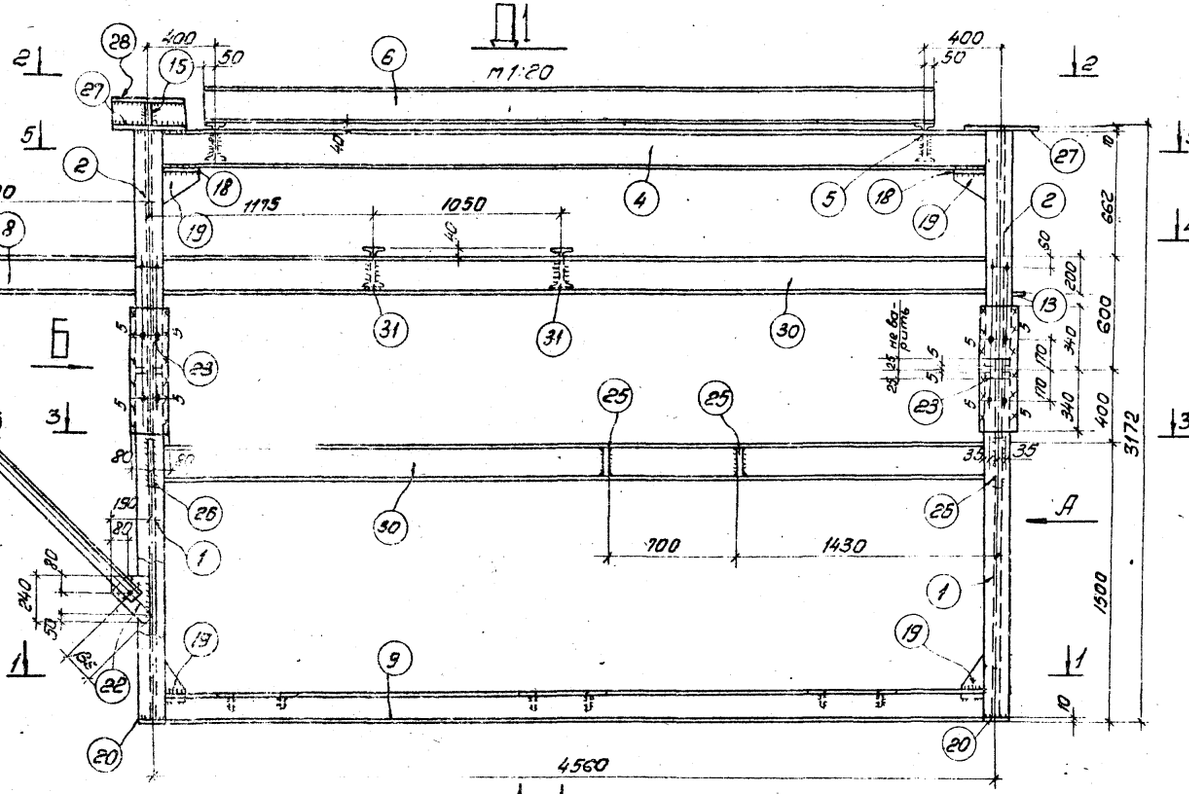

Спецификация Сталь марки Вст.3кп2 ГОСТ 380-71

Марка	Поз.	Сечение	Длина мм	Кол. т	Кол. н	Масса, кг дет.	Масса, кг всех	Масса, кг марки	Примечан.
Д1	1	I 30	1885	4	-	69	276	2774	
	2	I 30	1257	2	-	46	92		
	3	I 30	1257	2	-	46	92		
	4	I 20	4552	4	-	95	380		
	5	I 20	2700	2	-	57	114		
	6	I 20	3860	3	-	81	243		
	7	I 20	2300	6	-	48	288		
	8	I 20	1800	1	-	38	38		
	9	[16	4552	2	-	65	130		
	10	[16	2300	2	-	33	66		
	11н	L 110×7	2600	3	3	31	186		
	12	L 75×8	2210	1	-	20	20		
	13	L 100×8	120	2	-	1.5	3		
	14н	[16	693	1	1	10	20		
	15	- 118×10	1460	1		13.8	14		
	16	- 170×10	250	4	-	3.3	13		
	17	- 118×10	195	10	-	1.8	18		
	18	- 250×10	284	4	-	5.6	22		
	19	- 170×10	250	16	-	3.3	53		
	20	- 140×10	320	4	-	3.5	14		
	21	- 190×8	230	1	-	2.7	3		
	22	- 190×8	240	1	-	2.9	3		
	23	- 160×10	680	8	-	8.5	68		
	24	- 100×10	240	8	-	1.9	15		
	25	- 185×8	215	2	-	2.2	4		
	26	- 170×8	285	2	-	3.5	7		
	27	- 400×10	2940	2	-	92	184		
	28	- 400×10	1460	1	-	46	46		
	29	- 150×10	2300	2	-	27	54		
	30	[20	4552	2	-	84	168		
	31	I 20	2650	2	-	55,6	111		
		1% на сварные швы:					29		

Примечания:

1. Отверстия ф 11мм } кроме оговоренных
2. Сварные швы h=6мм
3. Сварку производить электродами УОНИИ 13/45-4,0-1 ГОСТ 9466-75
4. Металлоконструкции огрунтовать и окрасить масляной краской за 2 раза.

Привязан

Инв. №

Требуется:

Марка	Кол	Масса, кг марки	Масса, кг всех
Д1	1	2774	2774
Всего:			2774

Изм. Лист	N докум.	Подп.	Дата	4.903-11-В. 1-13
Констр.	Тикунова		23.01.86	Металлоконструкция КБДПУ 100-180
Вед. инж.				Лит. Р; Лист 12; Листов
Зав. сект.				ГИПРОТЕХМОНТАЖ
Гл. констр.	Бекетов		6.06.86	
Зав. отд.	Чижова		6.06.86	

Формат А2

Серия 4.903-11 Вып. 1 Альбом I часть 2

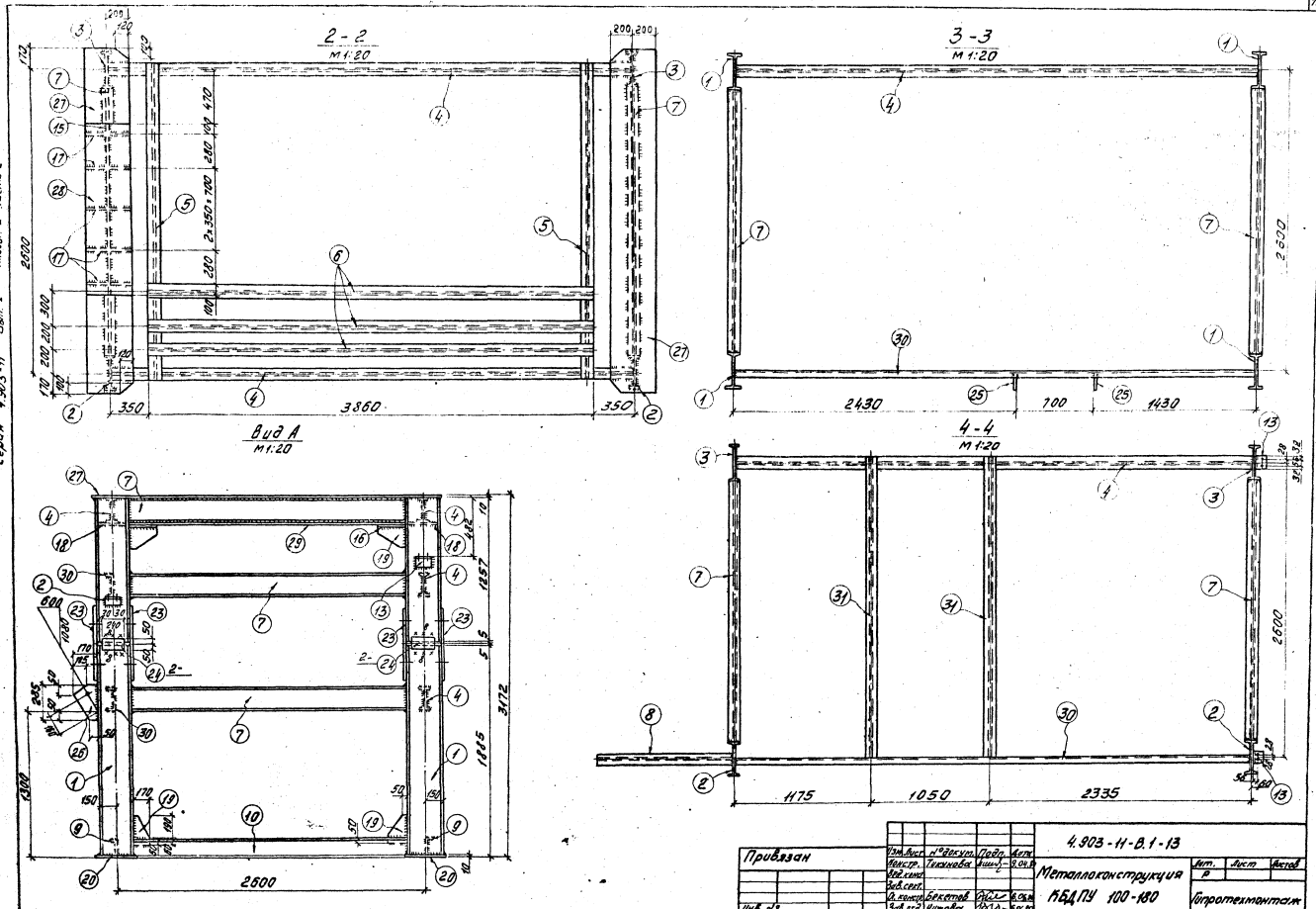

Серия 4.903-11 Вып. 1 Альбом I часть 2

5—5
М1:20

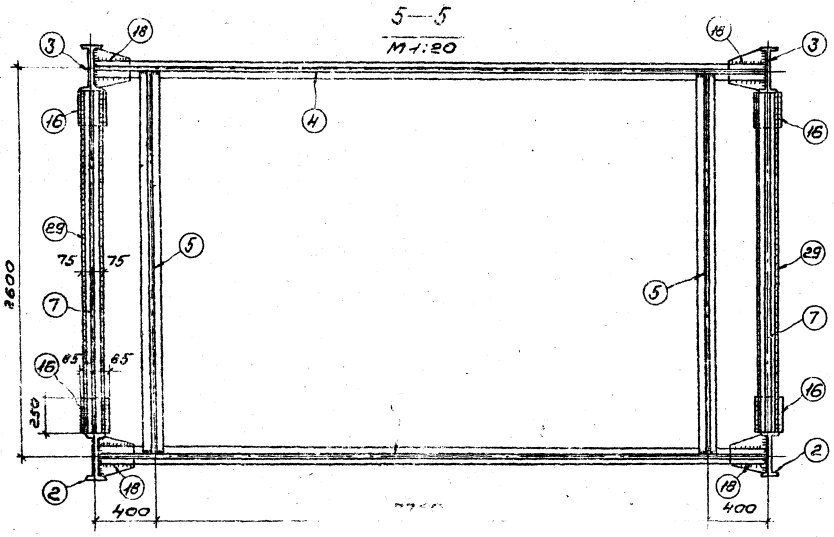

Деталь 31
М1:10

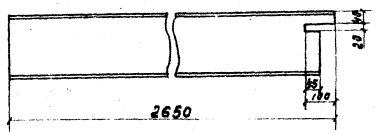

Вид Б
М1:20

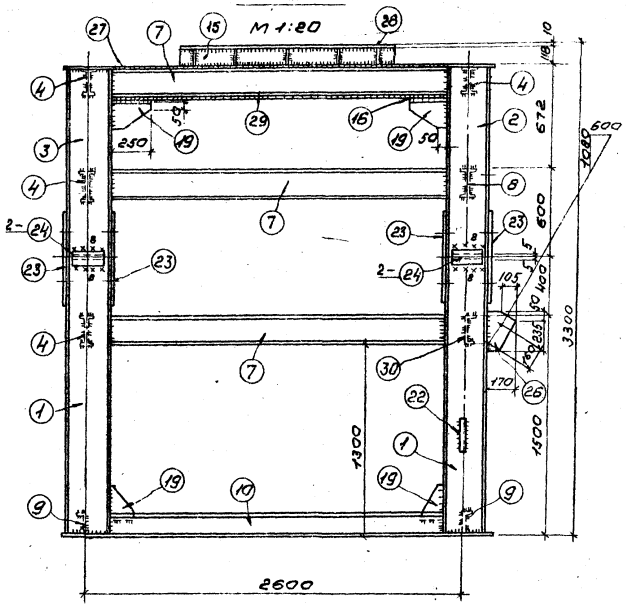

Деталь 5
М1:10

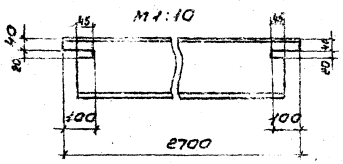

Деталь 18
М1:10

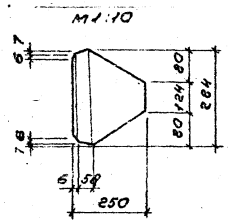

Деталь 9
М1:10

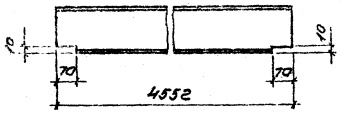

Деталь 10
М1:10

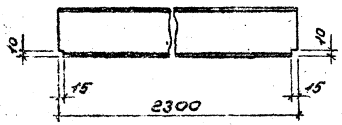

Деталь 25
М1:10

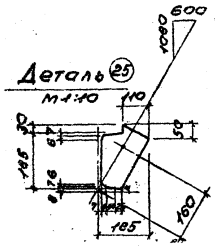

Деталь 47
М1:10

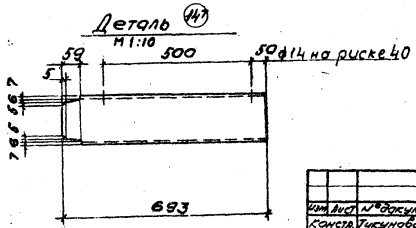

Привязан

Инв. №

Изм.	Лист	№ докум.	Подп.	Дата	4.903—11—8.1—13		
Конструк.		Тихонова			Металлоконструкция КБДЛУ-100—180	Литер	Лист 14	Листов
Нач. отд.						Гипротехмонтаж		
Гл. спец.								
Гл. инж.		Бесстов						
Зав. отд.		Чижова						

Формат А2

Серия 4.903-11 Вып 1 Альбом I часть 2

Наименование изолируемых объектов	Количество	Размеры объектов: Наружный диаметр или сечение, мм	Размеры объектов: Длина или высота, м	Местонахождение	Температура теплоносителя в градусах °С	Поверхность подлежащая изоляции м²: Ед.	Поверхность подлежащая изоляции м²: Общ.	Изоляционная конструкция: Основной изоляционный слой: Наименование	Толщина, мм	Поверхн. м²: Ед.	Поверхн. м²: Общ.	Объем м³: Ед.	Объем м³: Общ.	Защитное покрытие: Наименование	Толщина, мм	Поверхн. м²: Ед.	Поверхн. м²: Общ.	Объем м³: Ед.	Объем м³: Общ.	Отделка: Наименование	Поверхн. м²: Ед.	Поверхн. м²: Общ.	Типовые чертежи по альбомам серии 2.400-4 для основного слоя	Типовые чертежи по альбомам серии 2.400-4 для защитного покрытия	ГОСТ, ОСТ, ТУ	Назначение изоляции	Примечание
Трубопроводы								**Трубопроводы**																			
Трубопроводы		273	4,9		164	0,86	4,21	Плиты минераловатные на синтетической связке ПМ-50	60	1,234	6,05	0,0627	0,31	Рифленая стеклопластик по рубероиду	2,2	1,234	6,05	0,0027	0,0132				Выпуск 1 лист 25,26	Выпуск 1 лист 95	9573-72 ТУ6-11-145-74	от теплопотерь	
Трубопроводы		219	11,1		104	0,69	7,65	Плиты минераловатные на синтетической связке ПМ-50	60	1,01	11,21	0,0526	0,59	Стеклопластик по рубероиду	2,2	1,01	11,21	0,0022	0,0244				Выпуск 1 лист 25,26	Выпуск 1 лист 93	9573-72 ТУ6-11-145-74	от теплопотерь	
Трубопроводы		159	6,0		164	0,5	3,0	Цилиндры полые минераловатные на синтетическом связке М-200	50	0,813	4,88	0,0413	0,25	Тонколистовая оцинкованная сталь	0,8	0,813	4,88	0,0007	0,0042				Выпуск 1 лист 23	Выпуск 1 лист 82	23208-78 14918-69	от теплопотерь	
Трубопроводы		133	10,7		164	0,42	4,49	Цилиндры полые минераловатные на синтетической связке М-200	50	0,732	7,83	0,0287	0,31	Тонколистовая оцинкованная сталь	0,8	0,732	7,83	0,0006	0,0064				Выпуск 1 лист 23	Выпуск 1 лист 82	23208-78 14918-69	от теплопотерь	
Трубопроводы		108	4,03		164	0,34	1,37	Цилиндры полые минераловатные на синтетической связке М-200	40	0,59	2,34	0,0176	0,075	Тонколистовая оцинкованная сталь	0,8	0,59	2,34	0,0005	0,0020				Выпуск 1 лист 23	Выпуск 1 лист 82	23208-78 14918-69	от теплопотерь	
Трубопроводы		89	1,2		164	0,28	0,33	Цилиндры полые минераловатные на синтетической связке М-200	40	0,532	0,64	0,0162	0,019	Тонколистовая оцинкованная сталь	0,8	0,532	0,64	0,0001	0,0005				Выпуск 1 лист 23	Выпуск 1 лист 82	23208-78 14918-69	от теплопотерь	
Трубопроводы		57	16,25		164	0,18	3,18	Полуцилиндры минераловатные на синтетической связке, фрезерованные	40	0,43	7,61	0,0122	0,2	Тонколистовая оцинкованная сталь	0,8	0,43	7,61	0,0003	0,0049				Выпуск 1 лист 33	Выпуск 1 лист 82	23208-78 14918-69	от теплопотерь	
Арматура								**Арматура**																			
Арматура	1	250						Маты минераловатные прошивные на одной сетке Н 20-0,5	60	1,7	1,7	0,084	0,084	Тонколистовая оцинкованная сталь	0,8	1,7	1,7	0,0014	0,0014				Выпуск 1 лист 82,102	Выпуск 1 лист 82	21880-76 14918-69	от теплопотерь	
Арматура	1	200						Маты минераловатные прошивные на одной сетке Н 20-0,5	40	1,12	1,12	0,0388	0,0388	Тонколистовая оцинкованная сталь	0,8	1,12	1,12	0,0009	0,0009				Выпуск 1 лист 82,102	Выпуск 1 лист 82	21880-76 14918-69	от теплопотерь	
Арматура	5	150						Маты минераловатные прошивные на одной сетке Н20-0,5	40	0,9	4,5	0,028	0,14	Тонколистовая оцинкованная сталь	0,8	0,9	4,5	0,0007	0,0035				Выпуск 1 лист 82,102	Выпуск 1 лист 82	21880-76 14918-69	от теплопотерь	
Арматура	12	100						Маты минераловатные прошивные на одной сетке Н 20-0,5	40	0,64	7,68	0,0174	0,21	Тонколистовая оцинкованная сталь	0,8	0,64	7,68	0,0005	0,0060				Выпуск 1 лист 82,102	Выпуск 1 лист 82	21880-76 14918-69	от теплопотерь	
Арматура	2	80						Маты минераловатные прошивные на одной сетке Н 20-0,5	40	0,58	1,16	0,0166	0,033	Тонколистовая оцинкованная сталь	0,8	0,58	1,16	0,0005	0,0010				Выпуск 1 лист 82,102	Выпуск 1 лист 82	21880-76 14918-69	от теплопотерь	
Арматура	8	50						Маты минераловатные прошивные на одной сетке Н 20-0,5	40	0,48	3,84	0,0144	0,115	Тонколистовая оцинкованная сталь	0,8	0,48	3,84	0,0004	0,0032				Выпуск 1 лист 82,102	Выпуск 1 лист 82	21880-76 14918-69	от теплопотерь	
Оборудование								**Оборудование**																			
Бак деаэраторный V=2,5м³	1	2216	7,778		104	54,1	54,1	Плиты минераловатные на синтетической связке, полужесткие ПП-100	80	67,0	67,0	4,8	4,8	Тонколистовая оцинкованная сталь	0,8	68,0	68,0	0,0464	0,0464				Выпуск 1 лист 25,28	Выпуск 1 лист 82	9573-72 14918-69	от теплопотерь	
Колонка деаэрационная ДА-100	1	1016	2,265		104	7,23	7,23	Плиты минераловатные на синтетической связке, полужесткие ПП-100	80	7,43	7,43	0,5	0,5	Тонколистовая оцинкованная сталь	0,8	7,55	7,55	0,0050	0,0050				Выпуск 1 лист 25,26	Выпуск 1 лист 82	9573-72 14918-69	от теплопотерь	
Охладитель выпара ОВА-8	1	325	2,55		104	2,6	2,6	Плиты минераловатные на синтетической связке, мягкие ПМ-50	60	3,56	3,56	0,4	0,4	Рифленый стеклопластик по рубероиду	2,2	3,57	3,57	0,0079	0,0079				Выпуск 1 лист 25,26	Выпуск 1 лист 95	9573-72 ТУ6-11-145-74	от теплопотерь	

Привязан

Инв №

Изм.	Лист	№ докум.	Подп.	Дата
Разраб.		Симонова		19.05.86
Пров.		Строелова		12.05.86
Зав. сек.		Свириденко		12.05.86
Н. контр.		Бекетов		6.06.86
Утв.		Чижова		6.06.86

4.903-11-В.1-13

Техномонтажная ведомость на теплоизоляционные материалы КБДПУ 100-180

Лит.	Лист	Листов
	15	

Гипротехмонтаж

Серия 4.903-11 Вып. 1 Альбом I часть 2

Ведомость объема работ

Наименование работ	Поверхность изоляции по основному слою, м²	Объем основного изоляционного слоя, м³	Поверхность изоляции по покровному слою, м²	Объем всей изоляционной конструкции, м³	Наименование работ	Поверхность изоляции по основному слою, м²	Объем основного изоляционного слоя, м³	Поверхность изоляции по покровному слою, м²	Объем всей изоляционной конструкции, м³
Изоляция трубопроводов и оборудования плитами минераловатными на синтетической связке ПМ-50	20,82	1,3			Покрытие поверхности изоляции тонколистовой, оцинкованной сталью.	—	—	118,85	0,0864
Изоляция трубопроводов полуцилиндрами минераловатными на синтетической сварке фрезерованные	7,61	0,2			Покрытие поверхности изоляции рулонным стеклопластиком по рубероиду	—	—	20,83	0,0455
Изоляция арматуры и оборудования матами минераловатными прошивными на одной сетке N 20-0,5	20,0	0,621							
Изоляция трубопроводов цилиндрами полыми минераловатными на синтетической связке М-200.	15,69	0,654							
Изоляция оборудования плитами минераловатными на синтетической связке, полужесткими ПП-100	74,43	5,3							

Спецификация на изоляционные материалы.

Наименование	Объем основного изоляционного слоя, м³	Поверхность по покровному слою м²	Единица измерения	Расход материала на 1м³ или на 10м² изолиров. поверхн.	Потребное количество материалов с учетом коэффициента	ГОСТ, ТУ	Наименование	Объем основного изоляционного слоя, м³	Поверхность по покровному слою, м²	Единица измерения	Расход материалов на 1м³ или на 10м² изолиров. поверхн.	Потребное количество материалов с учетом коэффициента	ГОСТ, ТУ
Плиты минераловатные на синтетической связке ПМ-50	1,3	—	кг	1,5	1,95	9573-72	Лента стальная упаковочная сечением 0,7×20мм	1,3 0,854 0,621 5,3	20,83	кг	6,7 7,6; 2,8 3,3 3,9	8,71 6,3; 5,83 2,05 31,27	3560-73
Полуцилиндры минераловатные на синтетической связке фрезерованные	0,2	—	кг	1,0	0,2	23208-78	Лента стальная 2×30мм	1,3 0,621 5,3		кг	4,6 4,0 4,1	5,98 2,49 21,73	6009-74
Маты минераловатные прошивные на одной сетке N 20-0,5	0,621	—	кг	1,3	0,81	21880-76	Пряжки для крепления	1,3 0,854 0,621 5,3	20,83	шт.	57 96; 22 16 18	74 82; 46 10 96	14918-69
Плиты минераловатные на синтетической связке полужесткие ПП-100.	5,3	—	кг	1,2	6,36	9573-72	Лента прорезиненная		20,83	м	25	52,08	
Цилиндры полые минераловатные на синтетической связке М-200.	0,654	—	кг	1,0	0,654	23208-78	Проволока ф 2	5,3		кг	0,65	3,45	3282-74
Тонколистовая оцинкованная сталь б=0,8 лист Б-ПН-0-0,8	—	118,85	кг	11,6	137,87	14918-69	Проволока ф 1,2	1,3 0,621		кг	0,35 0,25	0,46 0,16	3282-74
Рулонный стеклопластик по рубероиду Рст-Х-В	1,3 5,3	20,83	м²	1,5 11,0 2,4	1,95 22,91 12,72	ТУ6-11-145-74	Проволока ф 0,8	0,621		кг	0,35	0,22	3282-74
Рубероид марки РП-200	—	20,83	м²	11,0	22,91	10923-76	Винты сапонарезающие оцинкованные 4×12		118,85	шт.	100	1189	
Лак ХВ-784		20,83	кг	0,023	0,48	7313-75							
Растворитель Р-4		20,83	кг	0,009	0,19	7827-74							

Привязан

Инв №

Изм.	Лит.	№ докум.	Подп.	Дата
Констр.		Стрелова		19.05.80
Вед. констр.		Стрелова		12.05.80
Зав. сект.		Свириденко		12.05.80
Гл. констр.		Бекетов		6.06.80
Зав. отд.		Чижова		6.06.80

4.903-11-В. 1-13

Ведомость объема работ и спецификация на теплоизоляционные материалы КБДПУ-100-180

Лит.	Лист	Листов
	16	

Гипротехмонтаж

Госстрой СССР
Тбилисский филиал
ЦИТП
Типовой проект серия
№ 4-903-11 Е1а.12.2
Заказ № 301
Цена 6 руб 23 коп
Тираж 250
Дата "7" II 1986г

gost.e-ecolog.ru