ГОСУДАРСТВЕННЫЙ КОМИТЕТ СССР ПО ДЕЛАМ СТРОИТЕЛЬСТВА
ГОССТРОЙ СССР

ТИПОВАЯ ДОКУМЕНТАЦИЯ НА КОНСТРУКЦИИ, ИЗДЕЛИЯ
И УЗЛЫ ЗДАНИЙ И СООРУЖЕНИЙ

СЕРИЯ *3.900-9*

ОПОРНЫЕ КОНСТРУКЦИИ И СРЕДСТВА КРЕПЛЕНИЯ СТАЛЬНЫХ ТРУБОПРОВОДОВ ВНУТРЕННИХ САНИТАРНО-ТЕХНИЧЕСКИХ СИСТЕМ

ВЫПУСК 3

ОПОРНЫЕ КОНСТРУКЦИИ И СРЕДСТВА КРЕПЛЕНИЯ ТРУБОПРОВОДОВ К МЕТАЛЛИЧЕСКИМ КОЛОННАМ

РАБОЧИЕ ЧЕРТЕЖИ

21632-04
5-02

gost.e-ecolog.ru

ГОСУДАРСТВЕННЫЙ КОМИТЕТ СССР ПО ДЕЛАМ СТРОИТЕЛЬСТВА
/ГОССТРОЙ СССР/

ТИПОВАЯ ДОКУМЕНТАЦИЯ НА КОНСТРУКЦИИ ИЗДЕЛИЯ
И УЗЛЫ ЗДАНИЙ И СООРУЖЕНИЙ

СЕРИЯ 3.900-9

ОПОРНЫЕ КОНСТРУКЦИИ И СРЕДСТВА КРЕПЛЕНИЯ СТАЛЬНЫХ ТРУБОПРОВОДОВ ВНУТРЕННИХ САНИТАРНО-ТЕХНИЧЕСКИХ СИСТЕМ

ВЫПУСК 3

ОПОРНЫЕ КОНСТРУКЦИИ И СРЕДСТВА КРЕПЛЕНИЯ ТРУБОПРОВОДОВ К МЕТАЛЛИЧЕСКИМ КОЛОННАМ

РАБОЧИЕ ЧЕРТЕЖИ

РАЗРАБОТАНЫ
ГПИ САНТЕХПРОЕКТ
ГОССТРОЯ СССР

ГЛАВНЫЙ ИНЖЕНЕР ИНСТИТУТА Шиллер Ю.И.

ГЛАВНЫЙ ИНЖЕНЕР ПРОЕКТА Спивак В.А.

УТВЕРЖДЕНЫ
ГЛАВСТРОЙПРОЕКТОМ ГОССТРОЯ СССР
ПРОТОКОЛ № 43 ОТ 11 июля 1986г.
ВВЕДЕНЫ В ДЕЙСТВИЕ
ГПИ САНТЕХПРОЕКТ
ПРИКАЗ № 128 ОТ 18 августа 1986г.

Содержание

Обозначение	Наименование	Стр.
	Содержание	2....4
А1Б6381.000	Опора подвижная	5
А1Б6381.000СБ	Опора подвижная	6
А1Б6381.010	Кронштейн	7
А1Б6381.010СБ	Кронштейн	8
А1Б6381.001 А1Б6381.002	Хомут Подушка	9
А1Б6391.001 А1Б6381.005	Уголок Косынка	10
А1Б6382.000	Опора подвижная	11
А1Б6382.000СБ	Опора подвижная	12
А1Б6383.000	Опора подвижная	13
А1Б6383.000СБ	Опора подвижная	14
А1Б6383.010СБ А1Б6383.010	Кронштейн Кронштейн	15
А1Б6383.002	Швеллер	16
А1Б6384.000	Опора подвижная	17
А1Б6384.000СБ	Опора подвижная	18
А1Б6385.000	Опора подвижная	19
А1Б6385.000СБ	Опора подвижная	20
А1Б6386.000	Опора подвижная	21
А1Б6386.000СБ	Опора подвижная	22
А1Б6386.010СБ А1Б6386.010	Кронштейн Кронштейн	23
А1Б6381.006	Уголок	24
А1Б6387.000	Опора подвижная двухрядная	25
А1Б6387.000СБ	Опора подвижная двухрядная	26
А1Б6388.000	Опора подвижная двухрядная	27
А1Б6388.000СБ	Опора подвижная двухрядная	28
А1Б6389.000	Опора подвижная двухрядная	29
А1Б6389.000СБ	Опора подвижная двухрядная	30
А1Б6389.010СБ А1Б6389.010	Кронштейн Кронштейн	31
А1Б6390.000	Опора подвижная двухрядная	32,33
А1Б6390.000СБ	Опора подвижная двухрядная	34
А1Б6390.010	Кронштейн	35
А1Б6390.010СБ	Кронштейн	36
А1Б6391.000	Опора подвижная двухрядная	37
А1Б6391.000СБ	Опора подвижная двухрядная	38
А1Б6392.000	Опора подвижная двухрядная	39
А1Б6392.000СБ	Опора подвижная двухрядная	40
А1Б6392.010	Подвеска	41
А1Б6392.010СБ	Подвеска	42
А1Б6392.020	Кронштейн	43
А1Б6392.020СБ	Кронштейн	44
А1Б6392.006 А1Б6392.004	Косынка Полухомут	45
А1Б6392.002 А1Б6392.003	Ушко Серьга	46
А1Б6392.001	Тяга	47
А1Б6393.000	Опора подвижная двухрядная	48,49

Обозначение	Наименование	Стр
А14Б393.000СБ	Опора подвижная двухрядная	50
А14Б393.010СБ А14Б393.010	Кронштейн Кронштейн	51
А14Б394.000	Опора подвижная трехрядная	52
А14Б394.000СБ	Опора подвижная трехрядная	53
А14Б395.000	Опора подвижная трехрядная	54
А14Б395.000СБ	Опора подвижная трехрядная	55
А14Б395.010СБ А14Б395.010	Кронштейн Кронштейн	56
А14Б396.000	Опора подвижная трехрядная	57,58
А14Б396.000СБ	Опора подвижная трехрядная	59
А14Б396.010	Кронштейн	60,61
А14Б385.001	Уголок	61
А14Б396.010СБ	Кронштейн	62
А14Б397.000	Опора подвижная трехрядная	63
А14Б397.000СБ	Опора подвижная трехрядная	64
А14Б397.010	Кронштейн	65
А14Б397.010СБ	Кронштейн	66
А14Б398.000	Опора подвижная трехрядная	67
А14Б398.000СБ	Опора подвижная трехрядная	68
А14Б398.010СБ А14Б398.010	Кронштейн Кронштейн	69
А14Б399.000	Опора подвижная трехрядная	70...72
А14Б389.001	Косынка	72
А14Б399.000СБ	Опора подвижная трехрядная	73

Обозначение	Наименование	Стр.
А14Б399.010СБ	Кронштейн	74
А14Б399.010	Кронштейн	74, 75
А14Б400.000	Опора подвижная	76
А14Б400.000СБ	Опора подвижная	77
А14Б400.010 А14Б400.002	Опора Ребро	78, 79
А14Б400.010СБ	Опора	80
А14Б400.020 А14Б400.003	Кронштейн Косынка	81
А14Б400.004 А14Б400.020СБ	Уголок Кронштейн	82
А14Б400.001	Корпус	83
А14Б401.000	Опора подвижная	84
А14Б401.000СБ	Опора подвижная	85
А14Б401.010 А14Б401.002	Кронштейн Косынка	86
А14Б401.003 А14Б401.010СБ	Швеллер Кронштейн	87
А14Б402.000	Опора подвижная	88
А14Б402.000СБ	Опора подвижная	89
А14Б403.000	Опора подвижная	90
А14Б403.000СБ	Опора подвижная	91
А14Б403.010 А14Б403.002	Кронштейн Швеллер	92

Обозначение	Наименование	Стр.
А1Б403.001 А1Б403.010СБ	Косынка Кронштейн	93
А1Б404.000	Опора подвижная двухрядная	94
А1Б404.000СБ	Опора подвижная двухрядная	95
А1Б404.010 А1Б402.001	Кронштейн Уголок	96
А1Б404.003 А1Б404.010СБ	Швеллер Кронштейн	97
А1Б405.000	Опора подвижная двухрядная	98,99
А1Б405.000СБ	Опора подвижная двухрядная	100,101
А1Б405.010 А1Б406.001	Кронштейн Швеллер	102,103
А1Б405.003 А1Б405.010СБ	Швеллер Кронштейн	104
А1Б406.000	Опора подвижная двухрядная	105
А1Б406.000СБ	Опора подвижная двухрядная	106
А1Б406.010 А1Б406.010СБ	Кронштейн Кронштейн	107
А1Б407.000 А1Б408.001	Опора подвижная двухрядная Швеллер	108...110
А1Б407.000СБ	Опора подвижная двухрядная	111,112
А1Б407.010	Кронштейн	113
А1Б407.002 А1Б407.010СБ	Швеллер Кронштейн	114
А1Б408.000	Опора подвижная трехрядная	115
А1Б408.000СБ	Опора подвижная трехрядная	116
А1Б408.010СБ А1Б408.010	Кронштейн Кронштейн	117
А1Б409.000	Опора подвижная трехрядная	118,119
А1Б409.000СБ	Опора подвижная трехрядная	120
А1Б409.010	Кронштейн	121
А1Б409.001 А1Б409.010СБ	Швеллер Кронштейн	122
А1Б410.000	Опора подвижная трехрядная	123
А1Б410.000СБ	Опоры подвижная трехрядная	124
А1Б410.010 А1Б410.010СБ	Кронштейн Кронштейн	125
А1Б411.000	Опора подвижная трехрядная	126,127
А1Б411.000СБ	Опора подвижная трехрядная	128
А1Б411.001 А1Б411.010	Швеллер Кронштейн	129
А1Б410.001 А1Б411.010СБ	Швеллер Кронштейн	130

Инв. N подл. | Подп. и дата | Взам. инв. N | Инв. N дубл. | Подп. и дата

Формат	Зона	Поз.	Обозначение	Наименование	Кол. на исполн. А14Б381.000-										Примечание
					-	01	02	03	04						
				Документация											
А3			А14Б381.000 СБ	Сборочный чертеж	X	X	X	X	X						
				Сборочные единицы											
А4		1	А14Б381.010	Кронштейн	1										
			-01	Кронштейн		1									
			-02	Кронштейн			1								

Инв. N подл. | Подп. и дата | Взам. инв. N | Инв. N дубл. | Подп. и дата

Изм.	Лист	N докум.	Подп.	Дата
Разраб.		Шершакова		VI.86г.
Пров.		Крупник		VI.86г.
Рук. гр.		Крупник		VI.86г.
Н. контр.		Рувинская		VI.86г.
Утв.		Спивак		VI.86г.

А14Б381.000

Опора подвижная

Лит.	Лист	Листов
И	1	2

Госстрой СССР САНТЕХПРОЕКТ г. Москва

Копировал: Денисова

Формат А4

Инв. N подл. | Подл. и дата | Взам. инв. N | Инв. N дубл. | Подп. и дата

Формат	Зона	Поз.	Обозначение	Наименование	Кол. на исполн. А14Б381.000-										Примечание
					-	01	02	03	04						
А4		1	А14Б381.010-03	Кронштейн				1							
			-04	Кронштейн					1						
				Детали											
А4		2	А14Б381.001	Хомут	1										
			-01	Хомут		1									
			-02	Хомут			1								
			-03	Хомут				1							
			-04	Хомут					1						
А3		3	А14Б381.002	Подушка	1										
			-01	Подушка		1									
			-02	Подушка			1								
			-03	Подушка				1							
			-04	Подушка					1						
				Стандартные изделия											
		4		Гайка М10.4 ГОСТ 5915-70	4										
				Гайка М12.4 ГОСТ 5915-70		4	4	4							
				Гайка М16.4 ГОСТ 5915-70					4						

Изм.	Лист	N докум.	Подп.	Дата

А14Б381.000

Лист 2

Копировал: Денисова

Формат А4

А14 6381.000СБ

Серия 3.900-9 Выпуск 3

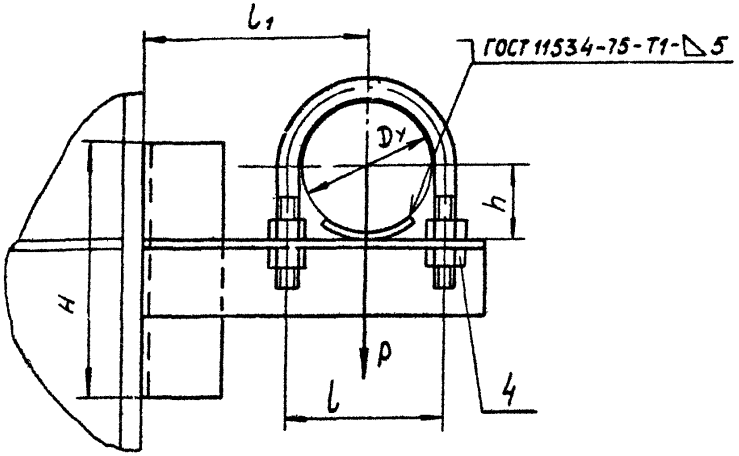

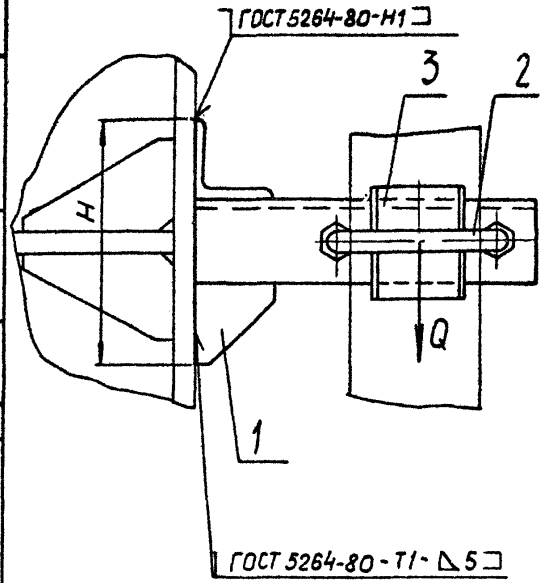

Обозначение	Условный проход Dy, мм	Допускаемые нагрузки, кгс		Размеры, мм				Масса, кг
		вертикальн.	горизонтальн					
		P	Q	L	L_1	H	h	
А14 6381.000	50	40	12	70	100	108	32	0,94
-01	65	56	17	90	120		41	1,13
-02	80	72	22	106	130	150	48	1,92
-03	100	120	36	122	140		57	2,04
-04	125	175	52	150	155	225	70	4,10

Размеры для справок.

Изм.	Лист	№ док.	Подп.	Дата
Разраб.	Шершакова			IX-85
Провер.	Крупник			III-86
Рук. гр.	Крупник			
Гл. спец.	Вайнберг			
Н. контр.	Рузинская			VI-86 г.
Утв.	Сливак			06.86

А14 6381.000СБ

Опора подвижная.

Лит.	Масса	Масшт.
И	см. табл.	—

Лист | Листов 1

Госстрой СССР САНТЕХПРОЕКТ г. МОСКВА

Копировал:

Формат А3

Инв. № подл. | Подп. и дата | Взам. инв. № | Инв. № дубл. | Подп. и дата

Инв. N подл.	Подп. и дата	Взам. инв. N	Инв. N дубл.	Подп. и дата

Формат	Зона	Поз	Обозначение	Наименование	Кол. на исполн. А14Б381.010-										Примечание
					-	01	02	03	04						
				Документация											
А3			А14Б381.010 СБ	Сборочный чертеж	X	X	X	X	X						
				Детали											
А4		1	А14Б381.005	Косынка	1	1	1	1							
			-01	Косынка					1						
А4		2	А14Б381.006	Уголок	1	1									
			-01	Уголок			1	1							
			-02	Уголок					1						
		3	-03	Уголок	1										
			-04	Уголок		1									

Изм.	Лист	N докум.	Подп.	Дата
Разраб.	Шершакова			
Пров.	Крупник			11.86
Рук. гр.	Крупник			
Н. конт.	Рувинская			11.86
Утв.	Спивак			1986

А14Б381.010

Кронштейн

Лит.	Лист	Листов
Н	1	2

Госстрой СССР
Сантехпроект
г. Москва

Копировал: Денисова Формат А4

Инв. N подл.	Подп. и дата	Взам. инв. N	Инв. N дубл.	Подп. и дата

Формат	Зона	Поз.	Обозначение	Наименование	Кол. на исполн. А14Б381.010-										Примечание
					-	01	02	03	04						
А4		3	А14Б381.006-05	Уголок			1								
			-06	Уголок				1							
			-07	Уголок					1						

Изм.	Лист	N докум.	Подп.	Дата

А14Б381.010

Копировал: Денисова Формат А4

А14Б381.010 СБ

Серия 3.900-9 Выпуск 3

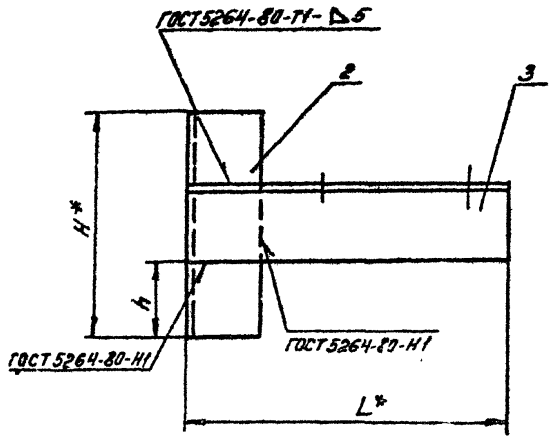

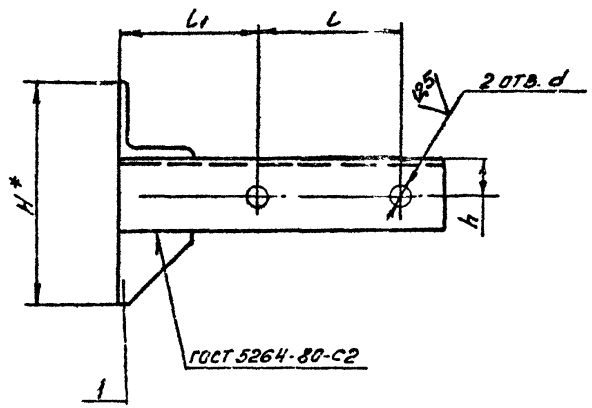

Обозначение	Размеры, мм						Масса, кг
	L*	L	L_1	H	h	d	
А14Б381.010	160	70	65	122	36	12	0,61
-01	190	90	75			14	0,68
-02	210	106	77	150	50		1,40
-03	225	122	79				1,48
-04	260	150	80	225	75	18	2,89

1.* Размеры для справок.

2. Н14; $\pm \frac{t_2}{2}$.

Изм.	Лист	N докум.	Подп.	Дата
Разраб.		Шершакова		
Пров.		Крупник		
Рук. гр.		Крупник		11-86
Гл. спец.		Вайнберг		11-86
Н. конт.		Рувинская		11.86
Утв.		Спивак		06.86

А14Б381.010 СБ

Кронштейн

Лит.	Масса	Масштаб
Н	см. табл.	—

Лист | Листов 1

Госстрой СССР
Сантехпроект
г. Москва

Копировал Денисова

Формат А3

Инв. N подл. | Подп. и дата | Взам. инв. N | Инв. N дубл. | Подп. и дата

А1465381.001

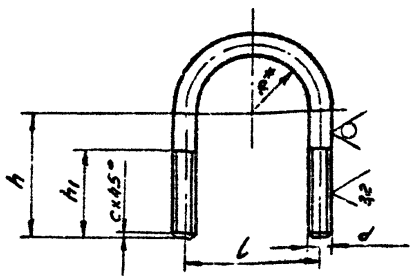

Обозначение	Размеры, мм: l	h	h1	R*	d	c	Материал	Масса, кг
А1465381.001	70	50	40	29	М10 8g	2	Круг 10-В-ГОСТ2590-71 / ВСт3-I ГОСТ535-79	0,092
-01	90	65	50	38	М12 8g		Круг 12-В-ГОСТ2590-71 / ВСт3-I ГОСТ535-79	0,17
-02	106	70		45				0,19
-03	122	95		54				0,23
-04	150	100	58	67	М16 8g	5	Круг 16-В-ГОСТ2590-71 / ВСт3-I ГОСТ 535-79	0,41
-05	180	110		80				0,48
-06	242	150	76	110	М20 8g		Круг 20-В-ГОСТ2590-71 / ВСт3-I ГОСТ535-79	1,13
-07	298	175		137				1,27

1.* Размер для справок

2. $\pm \frac{t2}{2}$.

Изм.	Лист	N докум.	Подп.	Дата
Разраб.		Шершакова		
Пров.		Крупник		VI-86
Рук. гр.		Крупник		
Гл. спец.		Ванчберг		
Н. конт.		Рувинская		VI.86
Утв.		Сливак		06.86

А1465381.001

Хомут

Лит.	Масса	Масштаб
	см. табл.	—
Лист	Листов 1	

Госстрой СССР САНТЕХПРОЕКТ г. Москва

Копировал. Денисова

Формат А4

А1465381.002

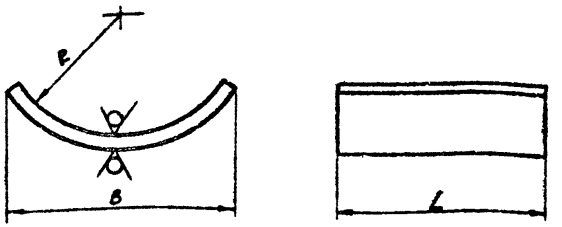

Обозначение	Размеры, мм: R	B	L	Масса, кг
А1465381.002	29	50	50-1,9	0,0604
-01	38			0,0580
-02	45		100-2,2	0,1140
-03	54			0,1180
-04	67	100	150-2,5	0,3760
-05	80			0,3600
-06	110		200-2,9	0,4700
-07	137	200		1,0200

Неуказанные предельные отклонения размеров h14; $\pm \frac{t2}{2}$

Изм.	Лист	N докум.	Подп.	Дата
Разраб.		Шершакова		
Пров.		Крупник		VI-86
Рук. гр.		Крупник		
Гл. спец.		Ванчберг		
Н. конт.		Рувинская		VI.86
Утв.		Сливак		06.86

А1465381.002

Подушка

Лит.	Масса	Масштаб
И	см. табл.	—
Лист	Листов 1	

Госстрой СССР САНТЕХПРОЕКТ г. Москва

Лист Б3.0 ГОСТ 19903-74 4-IV ВСт3 ГОСТ 16523-70

Копировал: Денисова

Формат А4

Инв. N подл. | Подп. и дата | Взам. инв. N | Инв. N дубл. | Подп. и дата

Серия 3.900-9 Выпуск 3

А14Б391.001

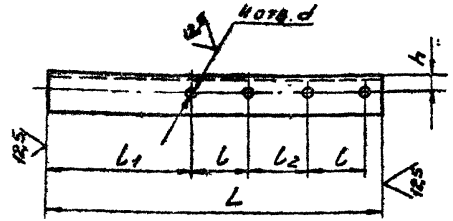

Обозначение	Размеры, мм						Материал	Масса, кг
	L	l	l_1	l_2	h	d		
А14Б391.006	410	70	175	70	25	12	Уголок $\frac{45\times45\times4\text{-Б-ГОСТ 8509-72}}{\text{ВСт3-I-ГОСТ 535-79}}$	1,12
-01	480	90	200		30	14	Уголок $\frac{50\times50\times5\text{-Б-ГОСТ 8509-72}}{\text{ВСт3-I-ГОСТ 535-79}}$	1,81
-02	510	106	207	69	35		Уголок $\frac{63\times63\times5\text{-Б-ГОСТ 8509-72}}{\text{ВСт3-I-ГОСТ 535-79}}$	2,45

Неуказанные предельные отклонения размеров H14; h14; $\pm\frac{t_2}{2}$

Изм	Лист	N докум.	Подп.	Дата
Разраб.		Шершакова		
Пров.		Крупник		VI-86
Рук. гр.		Крупник		
Гл. спец.		Вайнберг		
Н. контр.		Рувинская		VI-86г
Утв.		Спивак		06.86

А14Б381.001

Уголок

Лит	Масса	Масштаб
Н	см. табл.	—

Лист | Листов 1

см. табл.

Госстрой СССР
САНТЕХПРОЕКТ
г. Москва

Копировал: Денисова

Формат А4

А14Б381.005

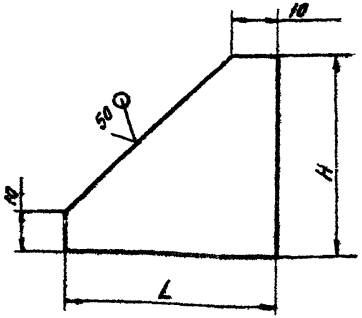

Обозначение	Размеры, мм		Материал	Масса, кг
	L	H		
А14Б381.005	50	50	Лист $\frac{\text{Б5,0 ГОСТ 19903-74}}{\text{ВСт3 ГОСТ 14637-79}}$	0,05
-01	75	75		0,11
-02	60	40	Лист $\frac{\text{Б8,0 ГОСТ 19903-74}}{\text{ВСт3 ГОСТ 14637-79}}$	0,14
-03	75	50		0,16
-04	90	60	Лист $\frac{\text{Б10,0 ГОСТ 19903-74}}{\text{ВСт3 ГОСТ 14637-79}}$	0,28
-05	120	80	Лист $\frac{\text{Б12,0 ГОСТ 19903-74}}{\text{ВСт3 ГОСТ 14637-79}}$	0,55

Неуказанные предельные отклонения размеров h14

Изм	Лист	N докум.	Подп.	Дата
Разраб.		Шершакова		
Пров.		Крупник		VI-86
Рук. гр.		Крупник		
Гл. спец.		Вайнберг		
Н. конт.		Рувинская		VI-86г
Утв.		Спивак		06.86

А14Б381.005

Косынка

Лит.	Масса	Масштаб
Н	см. табл.	—

Лист | Листов 1

см. табл.

Госстрой СССР
САНТЕХПРОЕКТ
г. Москва

Копировал: Денисова

Формат А4

Инв. N подл. | Подп. и дата | Взам. инв. N | Инв. N дубл. | Подп. и дата

Серия 3.900-9 Выпуск 3

Формат	Зона	Поз	Обозначение	Наименование	Кол. на исполн. А14Б382.000- —	01	02	Примечание
				Документация				
А4			А14Б382.000 СБ	Сборочный чертеж	X	X	X	
				Прочие изделия				
		1		Кронштейн СТД 819 ТУ36-2366-81	1	1	1	

Шифр | Лист

Изм.	Лист	N докум.	Подп.	Дата
Разраб.		Шершнева		
Пров.		Крупник		11.86
Рук. гр.		Крупник		
Н. контр.		Рудинская		11.86
Утв.		Спивак		12.86

А14Б382.000

Опора подвижная

Лит.	Лист	Листов
И	1	2

Госстрой СССР Сантехпроект г. Москва

Копировал | Ф.О.3.1АТ А

Инв. N подл. | Подп. и дата | Взам. инв. N | Инв. N дубл. | Подп. и дата

Формат	Зона	Поз	Обозначение	Наименование	Кол. на исполн. А14Б382.000- —	01	02	Примечание
				Хомуты ТУ36-2367-81				
		2		СТД 805.00-05	1			
				СТД 805.00-06		1		
				СТД 805.00-07			1	
		3		Дюбель ДГС 4,5×27 ТУ-14-4-794-77	4	4	4	

Изм. | Лист | N докум. | Подп. | Дата

А14Б382.000

Лист 2

Копировал | Формат А4

А14Б382.000СБ

Серия 3.900-9 выпуск 3

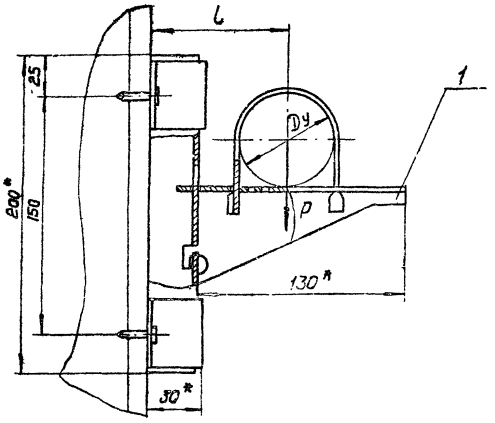

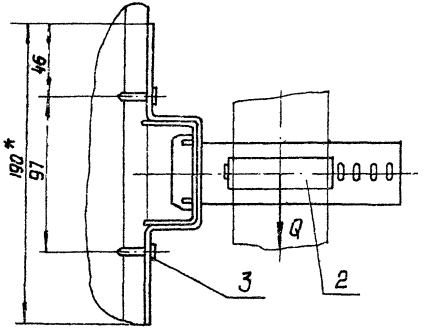

Обозначение	Условный проход Dy, мм	Допускаемые нагрузки, кгс: вертикальная P	горизонтальная Q	L, мм	Масса, кг
А14Б382.000	50	40	12	80	0,904
-01	65	56	17	85	0,914
-02	80	72	22	90	0,922

1. *Размеры для справок
2. $\pm \frac{t^2}{2}$
3. Крепление кронштейна произвести монтажным пистолетом ПЦ52-1 по ТУ 3-741-74.

Изм.	Лист	N докум.	Подп.	Дата
Разраб.		Шершакова		
Пров.		Крупник		11-86
Рук. гр.		Крупник		
Гл. спец.		Баинберг		
Н. контр.		Рувинская		11.86
Утв.		Спивак		12-86

А14Б382.000 СБ

Опора подвижная

Лит.	Масса	Масштаб
И	см. табл.	-

Лист | Листов 1

Госстрой СССР Сантехпроект г. Москва

Копировал

Формат А3

Инв. N подл. | Подп. и дата | Взам. инв. N | Инв. N дубл. | Подп. и дата

Инв. N подл. | Подп. и дата | Взам. инв. N | Инв. N дубл. | Подп. и дата

Серия 3.900-9 Выпуск 3

Формат	Зона	Поз.	Обозначение	Наименование	Кол. на исполн. А14Б383.000-			Примечание
					-	01	02	
				Документация				
А3			А14Б383.000 СБ	Сборочный чертеж	×	×	×	
				Сборочные единицы				
А4		1	А14Б383.010	Кронштейн	1			
			-01	Кронштейн		1		
			-02	Кронштейн			1	

Лит. | Шифр

Изм.	Лист	N докум.	Подп.	Дата
Разраб.		Шершакова		VII.86
Пров.		Крупник		
Рук. гр.		Крупник		
Н. контр.		Рувинская		VII.86
Утв.		Сливак		06.86

А14Б383.000

Опора подвижная

Лит.	Лист	Листов
	1	2

Госстрой СССР СЯНТЕХПРОЕКТ г. Москва

Копировал: Денисова Формат А4

Инв. N подл. | Подп. и дата | Взам. инв. N | Инв. N дубл. | Подп. и дата

Формат	Зона	Поз.	Обозначение	Наименование	Кол. на исполн. А14Б383.000-			Примечание
					-	01	02	
				Детали				
А4		2	А14Б381.001-05	Хомут	1			
			-06	Хомут		1		
			-07	Хомут			1	
А4		3	А14Б381.002-05	Подушка	1			
			-06	Подушка		1		
			-07	Подушка			1	
				Стандартные изделия				
		4		Гайка М16.4 ГОСТ 5915-70	4			
				Гайка М20 4 ГОСТ 5915-70		4	4	
		5		Шайба 16.01 ГОСТ 10906-78	2			
				Шайба 20.04 ГОСТ 10906-78		2	2	

Изм. | Лист | N докум. | Подп. | Дата

А14Б383.000 Лист 2

Копировал: Денисова Формат А4

А146383.000СБ

Серия 3.900-9 выпуск 3

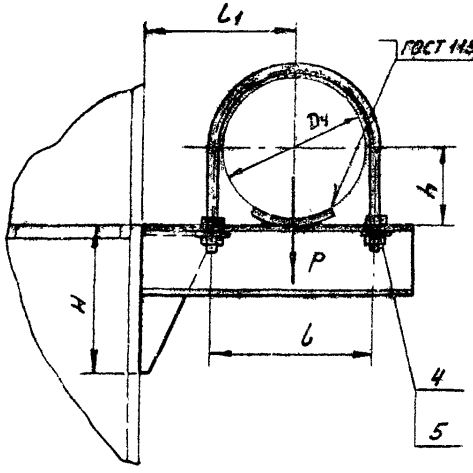

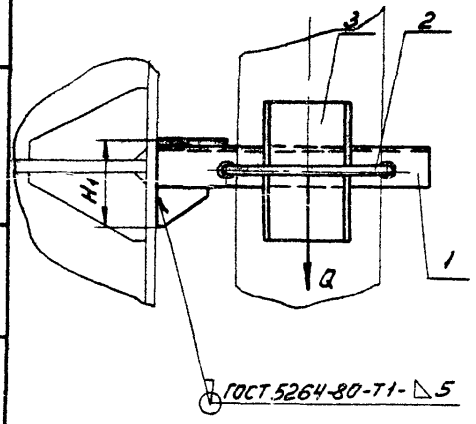

Обозначение	Условный проход Д.у. мм	Допускаемые нагрузки, кгс		Размеры, мм					Масса, кг
		вертикальн	горизонтальн						
		P	Q	L	L1	H	H1	h	
А146383.000	150	266	80	180	170	160	88	83	3,93
-01	200	590	177	242	200	230	110	113	7.00
-02	250	840	252	298	240	310	132	140	11,60

Размеры для справок.

Изм.	Лист	N докум.	Подп.	Дата
Разраб		Шершакова		
Пров		Крупник		VI-86
Рук гр		Крупник		
Гл спец		Вайнберг		
Н контр		Рувинская		VI 86г
Утв		Спивак		06.86

А146383.000СБ

Опора подвижная

Лит	Масса	Масштаб
И	см. табл.	—

Лист | Листов 1

Госстрой СССР САНТЕХПРОЕКТ г. Москва

Копировал: Денисова

Формат А3

Инв. N подл. | Подп. и дата | Взам. инв. N | Инв. N дубл. | Подп. и дата

Серия 3.900-9 Выпуск 3

А1465383.010СБ

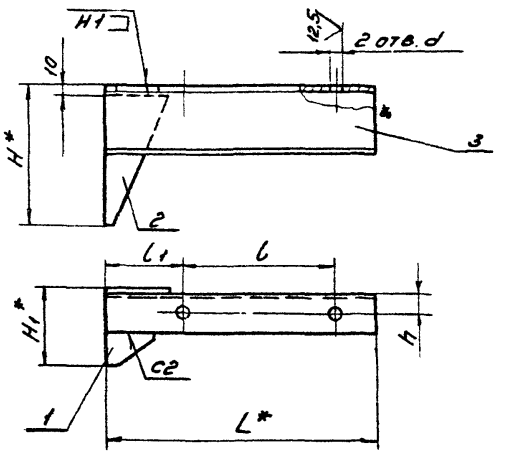

Обозначение	Размеры, мм							Масса, кг
	L*	l	l1	H*	H1*	h	d	
А1465383.010	290	180	80	160	88	25	18	2,61
-01	350	242	79	230	110	30	22	4,72
-02	420	298	91	310	132	35		7,80

1.* Размеры для справок.

2. H14; $\pm \frac{t_2}{2}$.

3. Сварные швы по ГОСТ 5264-80

Изм.	Лист	N докум.	Подп.	Дата
Разраб.		Шершакова		
Пров.		Крупник		VI-86
Рук. гр.		Крупник		
Гл. спец.		Вайнберг		
Н. конт.		Рувинская		VI.86г.
Утв.		Спивак		06.86

А1465383.010 СБ

Кронштейн

Лит.	Масса	Масштаб
И	см. табл.	—
Лист	Листов 1	

Госстрой СССР
Сантехпроект
г. Москва

Копировал: Денисова

Формат А4

Обозначение		Наименование	Кол. на испол. А1465383.010-			Примечание
			-	01	02	
		Документация				
А4	А1465383.010 СБ	Сборочный чертеж детали		X	X	
А4	1 А1465381.005-03	Косынка	1			
	-04	Косынка		1		
	-05	Косынка			1	
А4	2 А1465383.001	Косынка	1			
	-01	Косынка		1		
	-02	Косынка			1	
А4	3 А1465383.002	Швеллер	1			
	-01	Швеллер		1		
	-02	Швеллер			1	

Изм.	Лист	N докум.	Подп.	Дата
Разраб.		Шершакова		
Пров.		Крупник		VI-86
Рук. гр.		Крупник		
Н. конт.		Рувинская		VI.86г.
Утв.		Спивак		06.86

А1465383.010

Кронштейн

Лит.	Масса	Масштаб
И		
Лист	Листов 1	

Госстрой СССР
Сантехпроект
г. Москва

Копировал: Денисова

Формат А4

А146383002

Серия 3.900-9 Выпуск 3

Обозначение	L, мм	Материал	Масса кг
А146383002	290	Швеллер 8-ГОСТ 8240-72 / ВСт3-I-ГОСТ 535-79	2,04
-01	350	Швеллер 12-ГОСТ 8240-72 / ВСт3-I-ГОСТ 535-79	3,64
-02	420	Швеллер 14а-ГОСТ 8240-72 / ВСт3-I-ГОСТ 535-79	5,58
-03	565	Швеллер 8-ГОСТ 8240-72 / ВСт3-I-ГОСТ 535-79	4,00
-04	670	Швеллер 12-ГОСТ 8240-72 / ВСт3-I-ГОСТ 535-79	7,00
-05	810	Швеллер 14а-ГОСТ 8240-72 / ВСт3-I-ГОСТ 535-79	10,80
-06	450	Швеллер 8-ГОСТ 8240-72 / ВСт3-I-ГОСТ 8240-72	3,17
-07	480	Швеллер 10-ГОСТ 8240-72 / ВСт3-I-ГОСТ 535-79	4,15
-08	540	Швеллер 14-ГОСТ 8240-72 / ВСт3-I-ГОСТ 535-79	6,64
-09	615	Швеллер 16а-ГОСТ 8240-72 / ВСт3-I-ГОСТ 535-7[illegible]	9,40
-10	420	Швеллер 8-ГОСТ 8240-72 / ВСт3-I-ГОСТ 535-79	2,96
-11	515	Швеллер 12-ГОСТ 8240-72 / ВСт3-I-ГОСТ 535-79	5,35
-12	575	Швеллер 14а-ГОСТ 8240-72 / ВСт3-I-ГОСТ 535-79	7,64
-13	485	Швеллер 10-ГОСТ 8240-72 / ВСт3-I-ГОСТ 535-79	4,16
-14	600	Швеллер 16а-ГОСТ 8240-72 / ВСт3-I-ГОСТ 535-79	9,18
-15	560	Швеллер 14-ГОСТ 8240-72 / ВСт3-I-ГОСТ 535-79	6,90
-16	680	Швеллер 8-ГОСТ 8240-72 / ВСт3-I-ГОСТ 535-79	4,80
-17	740	Швеллер 10-ГОСТ 8240-72 / ВСт3-I-ГОСТ 535-79	6,35
-18	840	Швеллер 14-ГОСТ 8240-72 / ВСт3-I-ГОСТ 535-79	10,33
-19	990	Швеллер 16а ГОСТ 8240-72 / ВСт3-I-ГОСТ 535-79	15,10
-20	650	Швеллер 8-ГОСТ 8240-72 / ВСт3-I-ГОСТ 535-79	4,58
-21	770	Швеллер 12-ГОСТ 8240-72 / ВСт3-I-ГОСТ 535-79	8,00
-22	870	Швеллер 14а-ГОСТ 8240-72 / ВСт3-I-ГОСТ 535-79	11,60
-23	710	Швеллер 10-ГОСТ 8240-72 / ВСт3-I-ГОСТ 535-79	6,10
-24	900	Швеллер 16а-ГОСТ 8240-72 / ВСт3-I-ГОСТ 535-79	13,77
-25	810	Швеллер 14-ГОСТ 8240-72 / ВСт3-I-ГОСТ 535-79	10,00

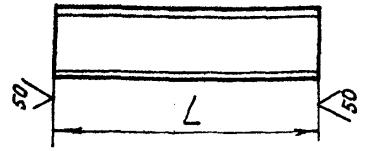

Обозначение	L, мм	Материал	Масса кг
А146383.002-26	440	Швеллер 8-ГОСТ 8240-72 / ВСт3-I-ГОСТ 535-79	3,10
-27	510		3,80
-28	560		3,95
-29	520		3,70
-30	570	Швеллер 10-ГОСТ 8240-72 / ВСт3-I-ГОСТ 535-79	4,90
-31	630	Швеллер 12-ГОСТ 8240-72 / ВСт3-I-ГОСТ 535-79	6,55
-32	700	Швеллер 14а-ГОСТ 8240-72 / ВСт3-I-ГОСТ 535-79	9,31
-33	810	Швеллер 22а-ГОСТ 8240-72 / ВСт3-I-ГОСТ 535-79	19,44
-34	600	Швеллер 10-ГОСТ 8240-72 / ВСт3-I-ГОСТ 535-79	5,15
-35	660	Швеллер 12-ГОСТ 8240-72 / ВСт3-I-ГОСТ 535-79	6,90
-36	735	Швеллер 14а-ГОСТ 8240-72 / ВСт3-I-ГОСТ 535-79	9,80
-37	835	Швеллер 22а-ГОСТ 8240-72 / ВСт3-I-ГОСТ 535-79	20,00
-38	675	Швеллер 14-ГОСТ 8240-72 / ВСт3-I-ГОСТ 535-79	8,30
-39	750	Швеллер 16А-ГОСТ 8240-72 / ВСт3-I-ГОСТ 535-79	10,40
-40	850	Швеллер 22-А ГОСТ 8240-72 / ВСт3-I-ГОСТ 535-79	20,40

Обозначение	L, мм	Материал	Масса кг
А146383.002-41	645	Швеллер 8-ГОСТ 8240-72 / ВСт3-I-ГОСТ 535-79	4,26
-42	730		5,14
-43	775		5,47
-44	760		5,35
-45	830	Швеллер 10-ГОСТ 8240-72 / ВСт3-I-ГОСТ 535-79	7,12
-46	890	Швеллер 12-ГОСТ 8240-72 / ВСт3-I-ГОСТ 535-79	9,25
-47	995	Швеллер 14А-ГОСТ 8240-72 / ВСт3-I-ГОСТ 535-79	13,20
-48	1140	Швеллер 22А-ГОСТ 8240-72 / ВСт3-I-ГОСТ 535-79	23,90
-49	845	Швеллер 10-ГОСТ 8240-72 / ВСт3-I-ГОСТ 535-79	7,25
-50	905	Швеллер 12-ГОСТ 8240-72 / ВСт3-I-ГОСТ 535-79	9,41
-51	1010	Швеллер 14А-ГОСТ 8240-72 / ВСт3-I-ГОСТ 535-79	13,40
-52	1155	Швеллер 22а-ГОСТ 8240-72 / ВСт3-I-ГОСТ 535-79	24,15
-53	915	Швеллер 14-ГОСТ 8240-72 / ВСт3-I-ГОСТ 535-79	11,25
-54	1020	Швеллер 16а-ГОСТ 8240-72 / ВСт3-I-ГОСТ 535-79	15,60
-55	1165	Швеллер 22а-ГОСТ 8240-72 / ВСт3-I-ГОСТ 535-79	24,30

Неуказанные предельные отклонения размеров: h14.

Изм.	Лист	№ докум.	Подп.	Дата
Разраб.		Шершакова		
Провер.		Крупник		VI.86
Рук. гр.		Крупник		
Гл. спец.		Ваннберг		
Н. контр.		Рубинская		VI.86
Утв.		Сливак		06.86

А146383 002

Швеллер

Лит.	Масса	Масштаб
И	См. табл.	—

Лист | Листов 1

Смотри таблицу.

Госстрой СССР Сантехпроект г. Москва

Копировал: Попова

Формат А3

Инв. № подл. | Подп. и дата | Взам. инв. № | Инв. № дубл. | Подп. и дата

Серия 3.900.9 выпуск 3

Формат	Зона	Поз.	Обозначение	Наименование	Кол.	Примечание
				Документация		
А3			А14Б384.000СБ	Сборочный чертеж		
				Прочие изделия		
		1		Кронштейн СТД822 ТУ36-2366-81	1	
		2		Хомут СТД805.00-10 ТУ36-2367-81	1	
		3		Дюбель ДГС 4,5х27 ТУ-14-4-794-77	4	

Инв.№ подл. | Подп. и дата | Взам. инв.№ | Инв.№ дубл. | Подп. и дата

Изм.	Лист	№ докум.	Подп.	Дата
Разраб.		Шершакова		
Пров.		Крупник		VI-86г.
Рук. группы		Крупник		
Н. контр.		Рубинская		VI 86г.
Утв.		Сливак		06.86

А14Б384.000

Опора подвижная

Лит.	Лист	Листов
И		1

Госстрой СССР САНТЕХПРОЕКТ г. Москва

Копировал: Крапивина Формат А4

Серия 3.900.9 выпуск 3

А146 384.000 СБ

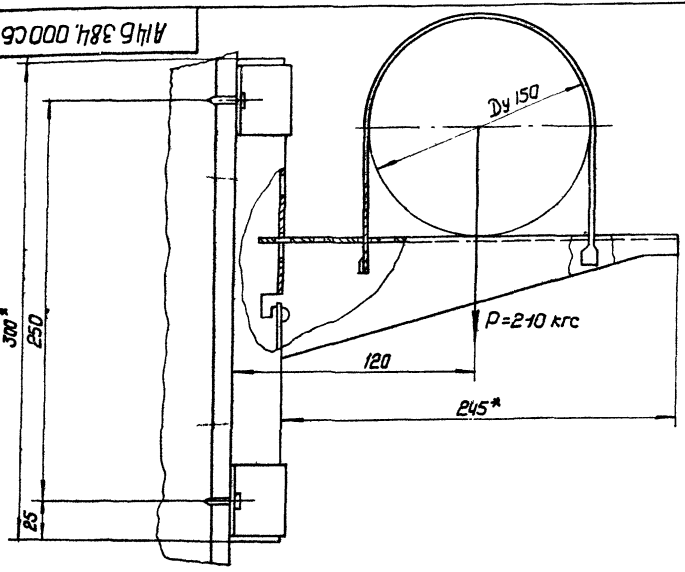

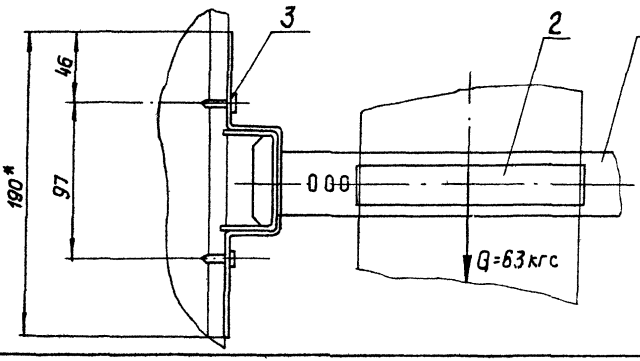

1. *Размеры для справок
2. $\pm \frac{t_2}{2}$
3. Крепление кронштейна произвести монтажным пистолетом ПЦ 52-1 по ТУ-3-741-74.

Изм.	Лист	N докум.	Подп.	Дата
Разраб.		Шершакова		
Пров.		Коупник		VI-84
Рук.гр.		Коупник		
Гл.спец.		Вайнберг		
Н.контр.		Рувинская		VI 84
Утв.		Спивак		

А146 384.000 СБ

Опора подвижная

Лит.	Масса	Масштаб
И	1,67	—

Лист | Листов 1

Госстрой СССР Сантехпроект г. Москва

Копировал

Формат А3

Инв. N подл. | Подп. и дата | Взам. инв. N | Инв. N дубл. | Подп. и дата

Инв. N подл. | Подп. и дата | Взам. инв. N | Инв. N дубл. | Подп. и дата

Формат	Зона	Поз.	Обозначение	Наименование	Кол. на испол. А14Б385.000-					Примечание
					-	01	02	03	04	
				Документация						
А3			А14Б385.000 СБ	Сборочный чертеж	×	×	×	×		
				Детали						
А4		1	А14Б381.001	Хомут	1					
			-01	Хомут		1				
			-02	Хомут			1			

Инв. N подл. | Подп. и дата | Взам. инв. N | Инв. N дубл. | Подп. и дата

Формат	Зона	Поз.	Обозначение	Наименование	Кол. на испол. А14Б385.000-					Примечание
					-	01	02	03	04	
А4		1	А14Б381.001-03	Хомут				1		
			-04	Хомут					1	
А4		2	А14Б381.002	Подушка	1					
			-01	Подушка		1				
			-02	Подушка			1			
			-03	Подушка				1		
			-04	Подушка					1	
А4		3	А14Б385.001	Уголок	1					
			-01	Уголок		1				
			-02	Уголок			1			
			-03	Уголок				1		
			-04	Уголок					1	
				Стандартные изделия						
		4		Гайка М10.4 ГОСТ 5915-70	4					
				Гайка М12.4 ГОСТ 5915-70		4	4	4		
				Гайка М16.4 ГОСТ 5915-70					4	

Шифр | Лит.

Изм.	Лист	N докум.	Подп.	Дата
Разраб.		Шершакова		
Пров.		Крупник		VI-86
Рук. гр.		Крупник		
Н. контр.		Рувинская		VI 86
Утв.		Спивак		

А14Б385.000

Опора подвижная

Лит.	Масса	Масштаб
И		

Лист	Листов
1	2

Госстрой СССР Сантехпроект г. Москва

Копировал: Денисова Формат А4

А 14Б385.000 СБ

Серия 3.900-9 Выпуск 3

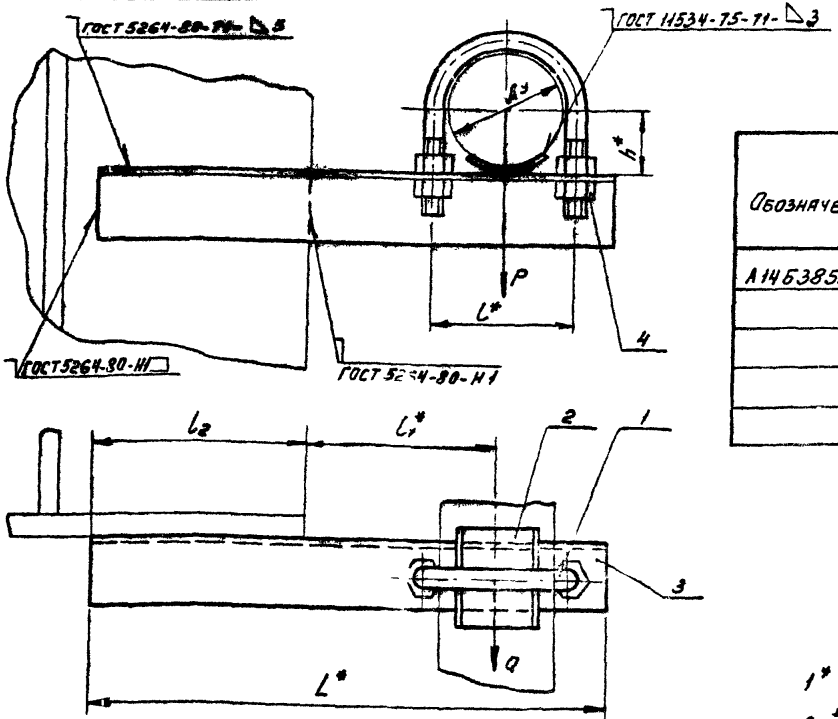

Обозначение	Условный проход Ду, мм	Допускаемые нагрузки, кгс		Размеры, мм					Масса, кг
		вертикальн	горизонтальн						
		P	Q	L*	l*	l1*	l2	h*	
А14Б385.000	50	40	12	270	70	100	110	32	0,91
-01	65	56	17	310	90	120	125	41	1,13
-02	80	72	22	340	106	130	130	48	1,34
-03	100	120	36	375	122	140	150	57	1,70
-04	125	175	52	410	150	155		70	2,93

1* Размеры для справок

2. $\pm \frac{l_2}{2}$.

Изм.	Лист	№ докум.	Подп.	Дата	А14Б385.000 СБ		
Разраб.					Опора подвижная	Лит.	Масса см. табл.	Масштаб
Пров.				11-86		Н		—
Рук. гр.		Крупник				Лист	Листов
Гл. спец.		Вайнберг				Госстрой СССР САНТЕХПРОЕКТ г. Москва	
Н. конт.		Рубинская		11-86			
Утв.		Спивак		06-86			

Копировал: Денисова

Формат А3

Инв. № подл. | Подп. и дата | Взам. инв. № | Инв. № дубл. | Подп. и дата

Серия 3.900-9 Выпуск 3

Инв. N подл.	Подп. и дата	Взам. инв. N	Инв. N дубл.	Подп. и дата

Формат	Зона	Поз.	Обозначение	Наименование	Кол. на испол. А14Б386.000-			Примечание
					-	01	02	
				Документация				
А3			А14Б386.000 СБ	Сборочный чертеж	×	×	×	
				Сборочные единицы				
А4		1	А14Б386.010	Кронштейн	1			
			-01	Кронштейн		1		
			-02	Кронштейн			1	

Лит

Шифр

Изм.	Лист	N докум.	Подп.	Дата
Разраб		Шершакова		
Пров		Крупник		VI.86
Рук. гр.		Крупник		
Н. конт.		Рувинская		VI.86
Утв		Сливак		06.86

А14Б386.000

Опора подвижная

Лит	Масс	Листов
Н	1	2

Госстрой СССР
САНТЕХПРОЕКТ
г. Москва

Копировал: Денисова Формат А4

Инв. N подл.	Подп. и дата	Взам. инв. N	Инв. N дубл.	Подп. и дата

Формат	Зона	Поз.	Обозначение	Наименование	Кол. на испол. А14Б386.000			Примечание
					-	01	02	
				Детали				
А4		2	А14Б381.001-05	Хомут	1			
			-06	Хомут		1		
			-07	Хомут			1	
А4		3	А14Б381.002-05	Подушка	1			
			-06	Подушка		1		
			-07	Подушка			1	
				Стандартные изделия				
		4		Болт М10×25.36 ГОСТ 7798-70	1	1	1	
		5		Гайка М10.4 ГОСТ 5915-70	1	1	1	
		6		Гайка М16.4 ГОСТ 5915-70	4			
				Гайка М20.4 ГОСТ 5915-70		4	4	
		7		Шайба 16.04 ГОСТ 10906-78	2			
				Шайба 20.04 ГОСТ 10906-78		2	2	

Изм.	Лист	N докум.	Подп.	Дата

А14Б386.000

Лист 2

Копировал: Денисова Формат А4

12

А14638б.000СБ

Серия 3.900-9 Выпуск 3

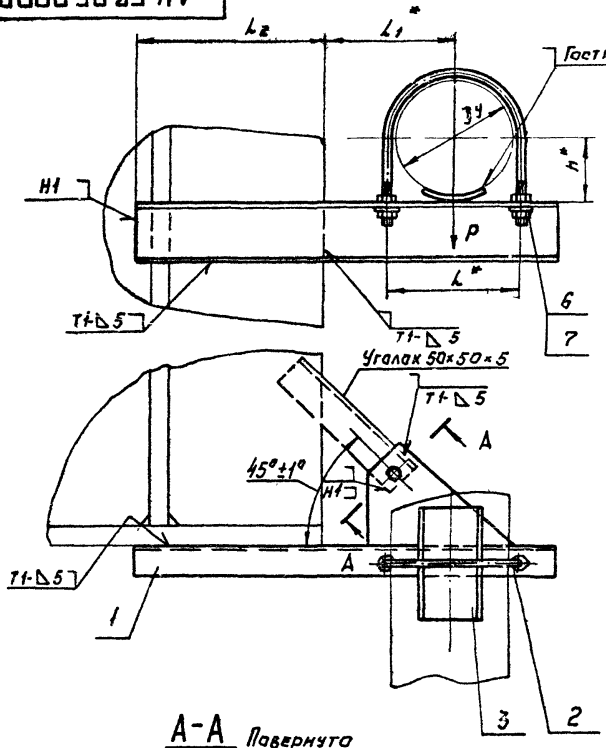

А-А
М1:1
Повернуто

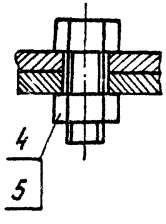

Обозначение	Условный проход Ду, мм	Допускаемые нагрузки, кгс		Размеры, мм				Масса, кг
		вертикальн.	горизонтальн					
		P	Q	L*	L1*	Lг	h*	
А14б38б.000	150	266	80	180	170	255	83	5,83
-01	200	590	177	242	200	300	113	9,83
-02	250	840	252	298	240	375	140	15,15

1.* Размеры для справок

2. $\pm\frac{t_г}{2}$

3. Сварные швы по Гост 5264-80, кроме швов указанных на чертеже.

Изм.	Лист	№ докум.	Подп.	Дата
Разраб.		Шершакова		
Пров.		Крупник		VI-86
Рук. грут.		Крупник		
Гл. спец.		Вайнберг		
Н. контр.		Рубинская		VI.86
Утв.		Спивак		

А14638б.000СБ

Опора подвижная

Лит.	Масса	Масштаб
И	См. табл.	—

Лист	Листов 1

Госстрой СССР САНТЕХПРОЕКТ г. Москва

Копировал: Ерофеева

Формат А3

Инв.№ подл. | Подп. и дата | Взам. инв.№ | Инв.№ дубл. | Подп. и дата

Серия 3.900-9 выпуск 3

А14Б386.010СБ

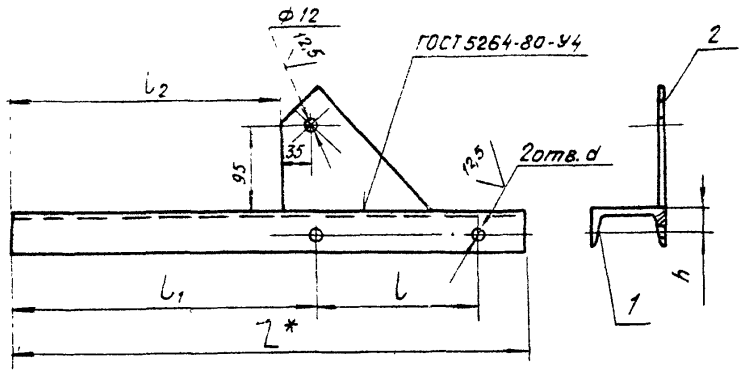

Обозначение	Размеры, мм						Масса, кг
	L^*	l	l_1	l_2	h	d	
А14Б386.010	565	180	335	296	25	18	4,54
-01	670	242	379	370	30	22	7,54
-02	810	298	466	486	35		11,34

1.* Размер для справок.

2. Н14; $\pm \frac{t_2}{2}$.

Изм.	Лист	№ докум.	Подп.	Дата
Разраб.		Шершакова		X-85
Провер.		Крупник		III-86
Рук.гр.		Крупник		
Гл.спец.		Вайнберг		
Н.контр.		Рувинская		VI.86
Утв.		Спивак		06.86

А14Б386.010СБ

Кронштейн

Лит.	Масса	Масшт.
И	см. табл.	—

Лист | Листов 1

Госстрой СССР Сантехпроект г. Москва

Инв. № подл. | Подп. и дата | Взам. инв. № | Инв. № дубл. | Подп. и дата

Копировал | Формат А4

Инв. № подл.	Подп. и дата	Взам. инв. №	Инв. № дубл.	Подп. и дата

Формат	Зона	Поз.	Обозначение	Наименование	Кол. на исполн. А14Б386.010-			Примечание
					-	01	02	
				Документация				
А4			А14Б386.010СБ	Сборочный чертеж	X	X	X	
				Детали				
А4		1	А14Б383.002-03	Швеллер	1			
			-04	Швеллер		1		
			-05	Швеллер			1	
А4		2	А14Б386.001	Косынка	1	1	1	

А14Б386.010

Кронштейн.

Изм.	Лист	№ докум.	Подп.	Дата
Разраб.		Шершакова		X-85
Провер.		Крупник		III-86
Рук.гр.		Крупник		
Н.контр.		Рувинская		VI.86
Утв.		Спивак		06.86

Лит.	Лист	Листов
И		1

Госстрой СССР Сантехпроект г. Москва

Копировал Попова | Формат А4

А146381.006

Серия 3.900.9 выпуск 3

Инв.№подл. | Подп. и дата | Взам.инв.№ | Инв.№дубл. | Подп. и дата

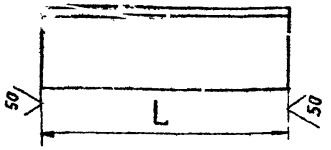

Обозначение	L, мм	Материал	Масса, кг
А146381.006	122	Уголок 36х36х4-Б-ГОСТ 8509-72 / ВСт3-1-ГОСТ 535-79	0,23
—01	150	Уголок 50х50х5-Б-ГОСТ 8509-72 / ВСт3-1-ГОСТ 535-79	0,56
—02	225	Уголок 75х75х5-Б-ГОСТ 8509-72 / ВСт3-1-ГОСТ 535-79	1,27
—03	160	Уголок 36х36х4-Б-ГОСТ 8509-72 / ВСт3-1-ГОСТ 535-79	0,34
—04	190		0,41
—05	210	Уголок 50х50х4-Б-ГОСТ 8509-72 / ВСт3-1-ГОСТ 535-79	0,79
—06	225		0,83
—07	260	Уголок 75х75х5-Б-ГОСТ 8509-72 / ВСт3-1-ГОСТ 535-79	1,51
—08	300	Уголок 45х45х4-Б-ГОСТ 8509-72 / ВСт3-1-ГОСТ 535-79	0,82
—09	350	Уголок 50х50х5-Б-ГОСТ 8509-72 / ВСт3-1-ГОСТ 535-79	1,39
—10	385	Уголок 63х63х5-Б-ГОСТ 8509-72 / ВСт3-1-ГОСТ 535-79	1,85
—11	135	Уголок 45х45х4-Б-ГОСТ 8509-72 / ВСт3-1-ГОСТ 535-79	0,36
—12	183	Уголок 63х63х5-Б-ГОСТ 8509-72 / ВСт3-1-ГОСТ 535-79	0,91
—13	90	Уголок 36х36х4-Б-ГОСТ 8509-72 / ВСт3-1-ГОСТ 535-79	0,17
—14		Уголок 45х45х4-Б-ГОСТ 8509-72 / ВСт3-1-ГОСТ 535-79	0,19

Обозначение	L, мм	Материал	Масса, кг
А146381.006-15	90	Уголок 50х50х4-Б-ГОСТ 8509-72 / ВСт3-1-ГОСТ 535-79	0,27
—16		Уголок 63х63х5-Б-ГОСТ 8509-72 / ВСт3-1-ГОСТ 535-79	0,48
—17	190	Уголок 45х45х4-Б-ГОСТ 8509-72 / ВСт3-1-ГОСТ 535-79	0,51
—18	225	Уголок 63х63х5-Б-ГОСТ 8509-72 / ВСт3-1-ГОСТ 535-79	1,06
—19	250	Уголок 50х50х5-Б-ГОСТ 8509-72 / ВСт3-1-ГОСТ 535-79	0,94
—20		Уголок 56х56х5-Б-ГОСТ 8509-72 / ВСт3-1-ГОСТ 535-79	0,96
—21	300	Уголок 63х63х5-Б-ГОСТ 8509-72 / ВСт3-1-ГОСТ 535-79	1,44
—22	260	Уголок 50х50х5-Б-ГОСТ 8509-72 / ВСт3-1-ГОСТ 535-79	0,94
—23	300	Уголок 56х56х5-Б-ГОСТ 8509-72 / ВСт3-1-ГОСТ 535-79	1,27
—24	340	Уголок 63х63х5-Б-ГОСТ 8509-72 / ВСт3-1-ГОСТ 535-79	1,63
—25	80	Уголок 50х50х5-Б-ГОСТ 8509-72 / ВСт3-1-ГОСТ 535-79	0,30
—26		Уголок 56х56х5-Б-ГОСТ 8509-72 / ВСт3-1-ГОСТ 535-79	0,34
—27		Уголок 63х63х5-Б-ГОСТ 8509-72 / ВСт3-1-ГОСТ 535-79	0,45

Неуказанные предельные отклонения размеров: h14.

Изм.	Лист	№ докум.	Подп.	Дата
Разраб.		Шершакова		
Пров.		Крупник		VII-86
Рук. гр.		Крупник		
Гл. спец.		Вайнберг		
Н. контр.		Рувинская		X.86г.
Утв.		Спивак		06.86

А146381.006

Уголок

Лит.	Масса	Масштаб
И	см. табл.	—

Лист | Листов 1

см. табл.

Госстрой СССР САНТЕХПРОЕКТ г. Москва

Копировал: Логинова

Формат: А3

Серия 3.900.9 Выпуск 3

Инв.№подл.	Подп. и дата	Взам.инв.№	Инв.№дубл.	Подп. и дата

Формат	Зона	Поз.	Обозначение	Наименование	Кол. на исполн. А146387.000- –	01	02	Примечание
				Документация				
А3			А146387.000СБ	Сборочный чертеж	X	X	X	
				Прочие изделия				
		1		Кронштейн СТД 822				
				ТУ36-2366-81	1	1	1	

Лит.

Шифр

Изм.	Лист	№ докум.	Подп.	Дата
Разраб.		Шершакова		
Провер.		Крупник		VI.86г.
Рук.гр.		Крупник		
Н.контр.		Рувинская		VI.86г.
Утв.		Спивак		VI.86г.

А146387.000

Опора подвижная двухрядная.

Лит.	Лист	Листов
Н	1	2

Госстрой СССР САНТЕХПРОЕКТ г. Москва

Копировал: Попова

Формат А4

Инв.№подл.	Подп. и дата	Взам.инв.№	Инв.№дубл.	Подп. и дата

Формат	Зона	Поз.	Обозначение	Наименование	Кол. на исполн. А146387.000- –	01	02	Примечание
				Хомуты ТУ36-2637-81				
		2		СТД 805.00-05	2			
				СТД 805.00-06		2		
				СТД 805.00-07			2	
		3		Дюбель ДГС 4,5х27				
				ТУ-14-4-794-77	4	4	4	

Изм.	Лист	№ докум.	Подп.	Дата

А146387.000

Лист 2

Серия 3.900-9 выпуск 3

А14Б387.000СБ

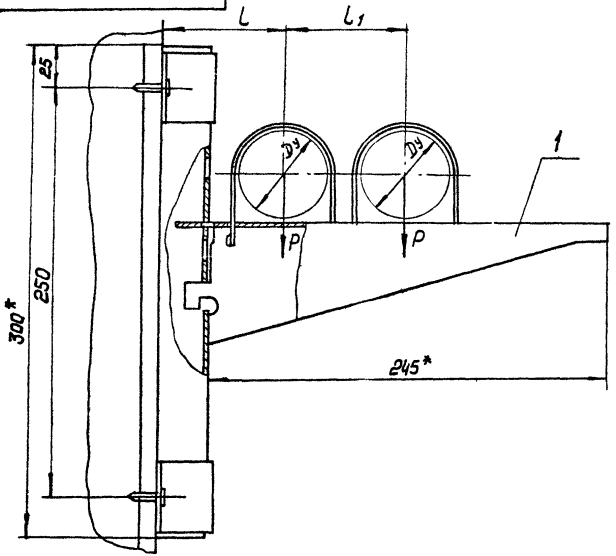

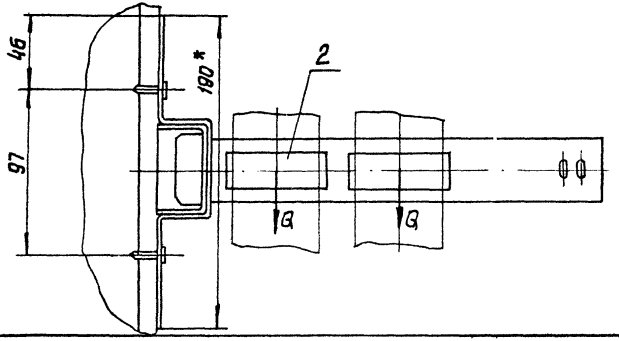

Обозначение	Условный проход Dy, мм	Допускаемые нагрузки, кгс		Размеры, мм		Масса кг
		Вертикальн.	Горизонт.			
		P	Q	L	L_1	
А14Б387.000	50	40	12	75	75	1,868
-01	65	56	17	85	85	1,888
-02	80	72	22	90	100	1,904

1. *Размеры для справок
2. $\pm \frac{t_2}{2}$
3. Крепление кронштейна произвести монтажным пистолетом ПЦ52-1 по ТУ 3-741-74

Изм.	Лист	N докум.	Подп.	Дата
Разраб.		Шершакова		
Пров.		Крупник		VI-86
Рук. гр.		Крупник		
Гл. спец.		Вайнберг		
Н. контр.		Рувинская		4.86 г.
Утв.		Спивак		06.86

А14Б387.000СБ

Опора подвижная двухрядная

Лит.	Масса	Масштаб
И	см. табл.	-

Лист | Листов 1

Госстрой СССР
Сантехпроект
г. Москва

Инв. N подл. | Подп. и дата | Взам. инв. N | Инв. N дубл. | Подп. и дата

Копировал

Формат А3

Инв. № подл.	Подп. и дата	Взам. инв. №	Инв. № дубл.	Подп. и дата

Формат	Зона	Поз.	Обозначение	Наименование	Кол. на исполн. А146388.000 –	01	02	Примечание
				Документация				
А3			А146388.000 СБ	Сборочный чертеж	X	X	X	
				Прочие изделия				
		1		Кронштейн СТД 822 ТУ36-2366-81	1	1	1	

Изм.	Лист	№ докум.	Подп.	Дата
Разраб.		Шершакова		
Провер.		Крупник		VI-86
Рук. гр.		Крупник		
Н. контр.		Рувинская		VI 86г.
Утв.		Спивак		26.6

А146388.000

Опора подвижная двухрядная.

Лит.	Лист	Листов
И	1	2

Госстрой СССР Сантехпроект г. Москва

Инв. № подл.	Подп. и дата	Взам. инв. №	Инв. № дубл.	Подп. и дата

Формат	Зона	Поз.	Обозначение	Наименование	Кол. на исполн. А146388.000- –	01	02	Примечание
				Хомуты ТУ36-2397-81				
		2		СТД 805.00-05	1			
				СТД 805.00-06		1		
				СТД 805.00-07			1	
		3		СТД 805.00-08	1	1	1	
		4		Дюбель ДГС 4,5×27 ТУ-14-4-794-77	4	4	4	

Изм.	Лист	№ докум.	Подп.	Дата

А146388.000

Лист 2

А1465388.000 СБ

Серия 3.900-9 выпуск 3

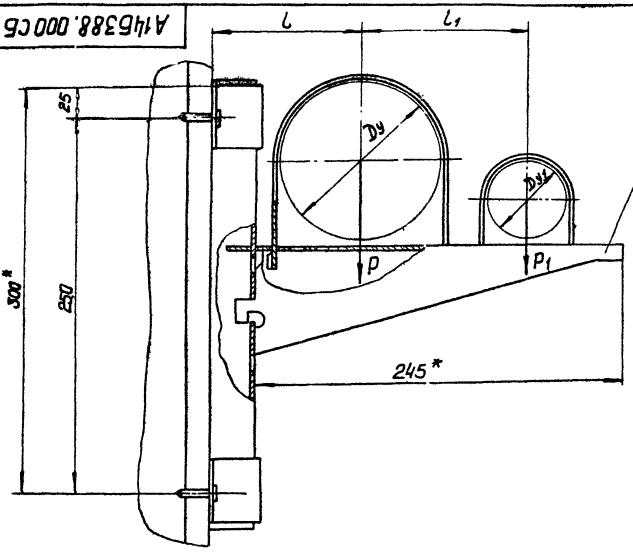

Обозначение	Условный проход, мм		Допускаемые нагрузки, кгс				Размеры, мм		Масса, кг
			вертикальн.		горизонтальн.				
	Dy	Dy1	P	P1	Q	Q1	l	l1	
А1465388.000	100	50	120	40	36	12	100	110	1,68
-01		65		56		17			1,70
-02		80		72		22	95		1,79

1.* Размеры для справок

2. $\pm \frac{t_2}{2}$

3. Крепление кронштейна произвести монтажным пистолетом ПЦ52-1 по ТУ-3-741-74.

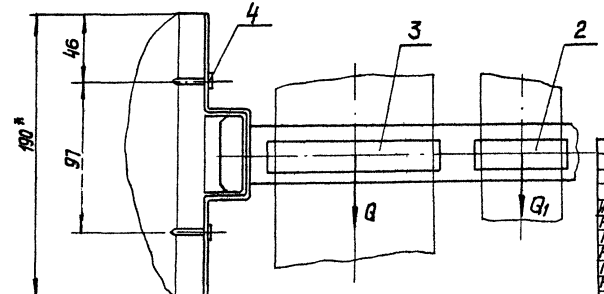

Изм.	Лист	N докум.	Подп.	Дата
Разраб.		Щерцикова		
Пров.		Крупник		11.86
Рук. гр.		Крупник		
Гл. спец.		Баннберг		
Н. контр.		Рубинская		11.86
Утв.		Спивак		06.86

А1465388.000 СБ

Опора подвижная двухрядная

Лит.	Масса	Масштаб
И	см. табл.	—

Лист | Листов 1

Госстрой СССР Сантехпроект г. Москва

Копировал

Формат А3

Инв. N подл. | Подп. и дата | Взам. инв. N | Инв. N дубл. | Подп. и дата

Инв. N подл.	Подп. и дата	Взам. инв. N	Инв. N дубл.	Подп. и дата

Серия 3.900-9 Выпуск 3

Формат	Зона	Поз.	Обозначение	Наименование	Кол. на исполн. А14Б389.000-										Примечание
					-	01	02								
				Документация											
А3			А14Б389.000 СБ	Сборочный чертеж	X	X	X								
				Сборочные единицы											
А4		1	А14Б389.010	Кронштейн	1										
			-01	Кронштейн		1									
			-02	Кронштейн			1								

Изм.	Лист	N докум.	Подп.	Дата	А14Б389.000			
Разраб.		Шершаков			Опора подвижная двухрядная	Лит.	Лист 1	Листов 2
Пров.		Крупник		11.86		Н		
Рук. гр.		Крупник				Госстрой СССР Сантехпроект г. Москва		
Н. конт.		Рувинская		11.86				
Утв.		Спивак						

Копировал: Денисова Формат А4

Инв. N подл.	Подп. и дата	Взам. инв. N	Инв. N дубл.	Подп. и дата

Формат	Зона	Поз.	Обозначение	Наименование	Кол. на исполн. А14Б389.000-										Примечание
					-	01	02								
				Детали											
А4		2	А14Б381.001	Хомут	2										
			-01	Хомут		2									
			-02	Хомут			2								
А4		3	А14Б381.002	Подушка	2										
			-01	Подушка		2									
			-02	Подушка			2								
				Стандартные изделия											
		4		Гайка М10.4 ГОСТ 5915-70	8										
				Гайка М12.4 ГОСТ 5915-70		8	8								

Изм.	Лист	N докум.	Подп.	Дата	А14Б389.000	Лист 2

Копировал: Денисова Формат А4

А146389.000СБ

Серия 3.900-9 выпуск 3

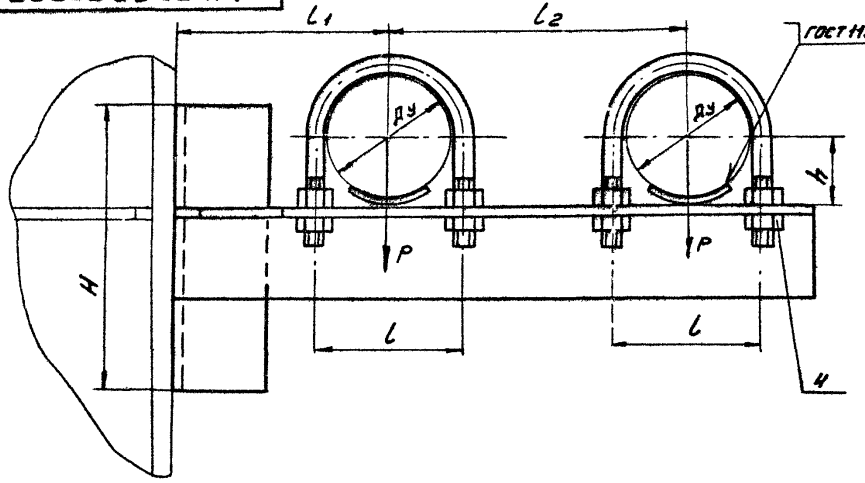

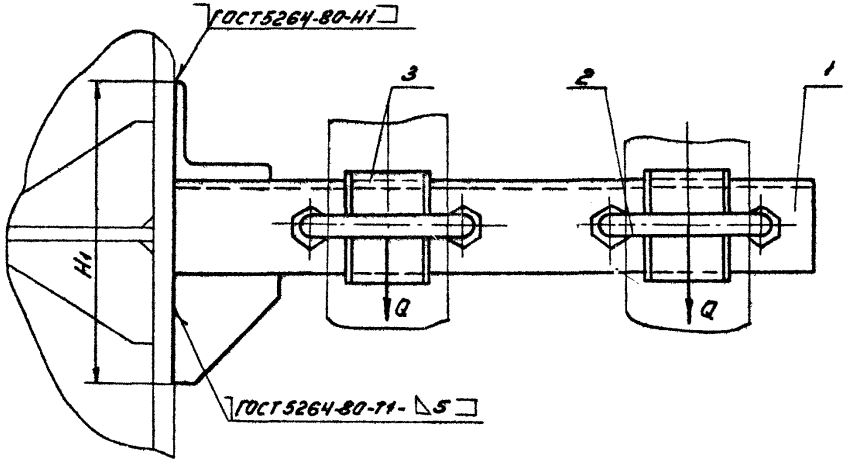

Обозначение	Условный проход Ду, мм	Допускаемые нагрузки, кгс		Размеры, мм						Масса кг
		вертик.	горизонт.							
		P	Q	l	l_1	l_2	H	H_1	h	
А146389.000	50	40	12	70	100	140	135	110	32	1,89
-01	65	56	17	90	120	160	150	130	41	2,85
-02	80	72	22	106	130	175	189	201	48	3,91

Размеры для справок

Изм.	Лист	№ докум.	Подп.	Дата	А146389.000СБ
Разраб.		Шершнева			Опора подвижная двухрядная
Пров.		Крупник		VI-86	
Рук. гр.		Крупник			
Гл. спец.		Вайнберг			
Н. контр.		Рувинская		VI.86	
Утв.		Спивак		VI-86	

Лит.	Масса	Масштаб
Н	см. табл.	—

Лист | Листов 1

Госстрой СССР САНТЕХПРОЕКТ г. Москва

Копировал Леонтьева Формат А3

Инв. № подл. | Подп. и дата | Взам. инв. № | Инв. № дубл. | Подп. и дата

Серия 3.900.9 выпуск 3

А1465389.010 СБ

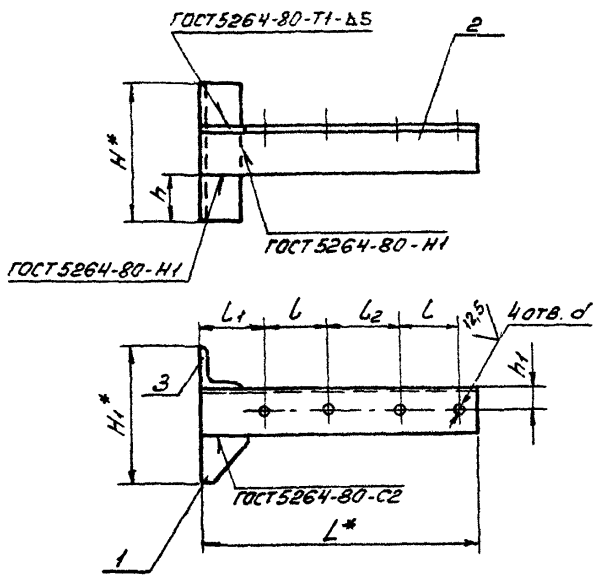

Обозначение	Размеры, мм									Масса, кг
	L*	l	l1	l2	H*	H1*	h	h1	d	
А1465389.010	300	70	65	70	135	140	45	25	12	1,23
-01	350	90	75		150	150	50	30	14	1,91
-02	385	106	77	69	189	201	63	35		2,87

1.* Размеры для справок.

2. $H14; \pm \frac{t_2}{2}$

Изм.	Лист	N докум.	Подп.	Дата
Разраб.		Шершакова		
Пров.		Крупник		VI-86
Рук. гр.		Крупник		
Гл. спец.		Вайнберг		
Н. конт.		Рувинская		VI.86
Утв.		Спивак		06.86

А1465389.010 СБ

Кронштейн

Лит.	Масса	Масштаб
И	см. табл.	—
Лист	Листов 1	

Госстрой СССР Сантехпроект г. Москва

Копировал: Денисова Формат А4

Инв. N подл. | Подп. и дата | Взам. инв. N | Инв. N дубл. | Подп. и дата

Формат	Зона	Поз.	Обозначение		Наименование	Кол. на испол. А1465389.010-			Примечание
					Документация	–	01	02	
А4			А1465389.010 СБ		Сборочный чертеж		X	X	
					Детали				
А4		1	А1465381.005		Косынка	1	1		
				-01	Косынка			1	
А3		2	А1465386.001-08		Уголок	1			
				-09	Уголок		1		
				-10	Уголок			1	
		3		-11	Уголок	1			
				-01	Уголок		1		
				-12	Уголок			1	

А1465389.010

Кронштейн

Изм.	Лист	N докум.	Подп.	Дата
Разраб.		Шершакова		
Пров.		Крупник		VI-86
Рук. гр.		Крупник		
Н. конт.		Рувинская		VI.86
Утв.		Спивак		06.86

Лит. | Лист | Листов 1

Госстрой СССР Сантехпроект г. Москва

Копировал: Денисова Формат А4

Инв. N подл. | Подп. и дата | Взам. инв. N | Инв. N дубл. | Подп. и дата

Серия 3.900-9 Выпуск 3

Формат	Зона	Поз.	Обозначение	Наименование	Кол. на исполн. А14Б390.000-										Примечание
					-	01	02	03	04	05	06	07	08	09	
				Документация											
А3			А14Б390.000 СБ	Сборочный чертеж	×	×	×	×	×	×	×	×	×	×	
				Сборочные единицы											
А4		1	А14Б390.010	Кронштейн	1										
			-01	Кронштейн		1									
			-02	Кронштейн			1								

Лит. | Шифр

Изм.	Лист	N докум.	Подп.	Дата	А14Б390.000			
Разраб.		Шершаков			Опора подвижная двухрядная	Лит.	Лист	Листов
Пров.		Крупник		VI-86		И	1	4
Рук. гр.		Крупник				Госстрой СССР САНТЕХПРОЕКТ г. Москва		
Н. конт.		Рубинская		VI 86				
Утв.		Спивак		VI-86				

Копировал: Денисова | Формат А4

Инв. N подл. | Подп. и дата | Взам. инв. N | Инв. N дубл. | Подп. и дата

Формат	Зона	Поз.	Обозначение	Наименование	Кол. на исполн. А14Б390.000-										Примечание
					-	01	02	03	04	05	06	07	08	09	
А4		1	А14Б390.010-03	Кронштейн				1							
			-04	Кронштейн					1						
			-05	Кронштейн						1					
			-06	Кронштейн							1				
			-07	Кронштейн								1			
			-08	Кронштейн									1		
			-09	Кронштейн										1	
				Детали											
А4		2	А14Б381.001-03	Хомут	1	1	1	1	1						
			-04	Хомут						1	1	1			
			-05	Хомут									1	1	
		3	-04	Хомут	1							1		1	
			-05	Хомут		1				1					
			-06	Хомут			1				1		1		
			-07	Хомут				1							
			-03	Хомут					1						

Изм. | Лист | N докум. | Подп. | Дата | А14Б390.000 | Лист 2

Копировал: Денисова | Формат А4

Инв. N подл.	Подп. и дата	Взам. инв. N	Инв. N дубл.	Подп. и дата

Формат	Зона	Поз.	Обозначение	Наименование	Кол. на исполн. А14Б390.000- –	01	02	03	04	05	06	07	08	09	Примечание
А4		4	А14Б381.002-03	Подушка	1	1	1	1	1						
			-04	Подушка						1	1	1			
			-05	Подушка									1	1	
		5	-04	Подушка	1							1		1	
			-05	Подушка		1				1					
			-06	Подушка			1				1		1		
			-07	Подушка				1							
			-03	Подушка					1						
				Стандартные изделия											
				Гайки ГОСТ 5915-70											
		6		М12.4	4	4	4	4	4						
				М16.4						4	4	4	4	4	
		7		М16.4	4	4				4		4		4	
				М20.4			4	4			4		4		
				М12.4					4						
				Шайбы ГОСТ 10906-78											
		8		12.04	2	2	2	2	2						
				16.04						2	2	2	2	2	

Изм.	Лист	N докум.	Подп.	Дата	А14Б390.000	Лист 3

Копировал

Формат А4

Инв. N подл.	Подп. и дата	Взам. инв. N	Инв. N дубл.	Подп. и дата

Формат	Зона	Поз.	Обозначение	Наименование	Кол. на исполн. А14Б390.000 –	01	02	03	04	05	06	07	08	09	Примечание
				Шайбы ГОСТ 10906-78											
		9		16.04	2	2				2		2		2	
				20.04			2	2			2		2		
				12.04					2						

Изм.	Лист	N докум.	Подп.	Дата	А14Б390.000	Лист 4

Копировал

Формат А4

А14 6390 000СБ

Серия 3.900-9 выпуск 3

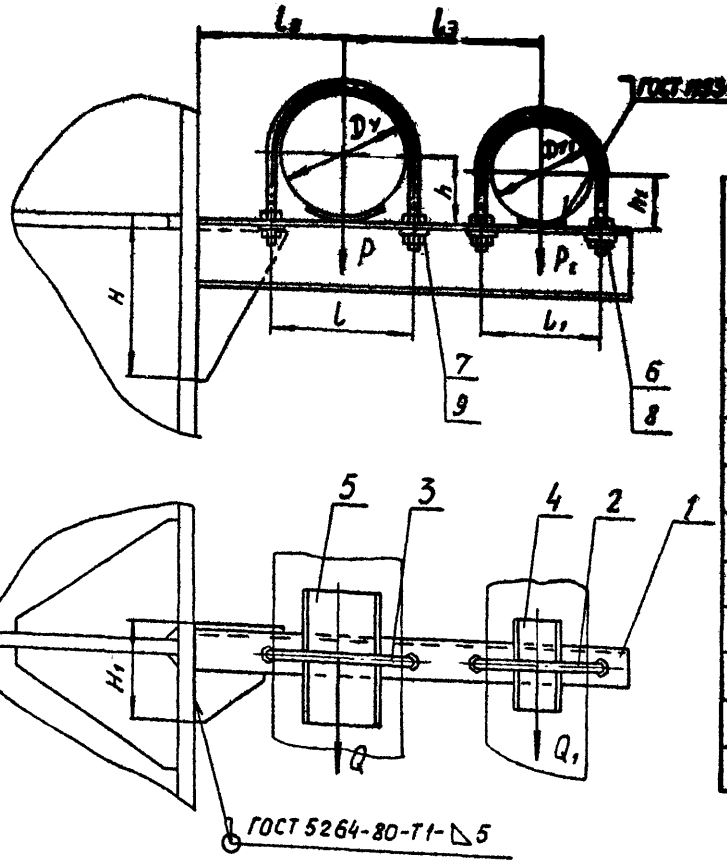

Обозначение	Условный проход, мм		Допускаемые нагрузки, кгс				Размеры, мм								Масса, кг
			вертикальн.		горизонтальн.										
	D_y	D_{y1}	P	P_1	Q	Q_1	L	L_1	L_2	L_3	H	H	h	h_1	
А14Б390.000	125	100	175	120	52	36	150	122	155	210	190	98	70	57	5,73
-01	150		266		80		180		170	225	230	104	83		7,11
-02	200		590		177		242		200	255	280	116	113		11,00
-03	250		840		252		298		240	290	360	138	140		16,15
-04	100		120		36		122		140	195	160	88	57		4,65
-05	150	125	266	175	80	52	180	150	170	240	230	110	83	70	10,00
-06	200		590		177		242		200	270	310	132	113		12,72
-07	125		175		52		150		155	225	230	104	70		8,66
-08	200	150	590	266	177	80	242	180	200	280	360	138	113	83	15,17
-09	150		266		80		180		170	270	280	116	83		11,00

Размеры для справок.

Изм.	Лист	№ докум.	Подп.	Дата
Разраб.		Шершакова		X-85
Провер.		Крупник		III-86
Рук. гр.		Крупник		
Гл. спец.		Вайнберг		
Н. контр.		Рувинская		11.86 г
Утв.		Спивак		06.86

А14 6390 000 СБ

Опора подвижная двухрядная.

Лит.	Масса	Масшт.
И	см. табл.	—

Лист | Листов 1

Госстрой СССР
Сантехпроект
г. Москва

Копировал: Попова

Формат А3

Инв. № подл. | Подп. и дата | Взам. инв. № | Инв. № дубл. | Подп. и дата

Инв. N подл.	Подп. и дата	Взам. инв. N	Инв. N дубл.	Подп. и дата

Формат	Зона	Поз.	Обозначение	Наименование	Кол. на исполн. А14Б390.010- –	01	02	03	04	05	06	07	08	09	Примечание
				Документация											
А3			А14Б390.010 СБ	Сборочный чертеж	×	×	×	×	×	×	×	×	×	×	
				Детали											
А4		1	А14Б381.005-03	Косынка	1	1	1			1		1		1	
			-04	Косынка				1			1		1		
			-02	Косынка					1						
А4		2	А14Б383.001-03	Косынка	1										
			-01	Косынка		1									
			-04	Косынка			1				1			1	
			-05	Косынка				1					1		
			А14Б383.001	Косынка					1						

Изм.	Лист	N докум.	Подп.	Дата
Разраб.	Шершакова			VII.86
Пров.	Крупник			VII.86
Рук. гр.	Крупник			VII.86
Н. конт.	Рубинская			VII.86
Утв.	Спивак			VII.86

А14Б390.010

Кронштейн

Лит	Лист	Листов
И	1	2

Госстрой СССР САНТЕХПРОЕКТ г. Москва

Копировал: Денисова Формат А4

Инв. N подл.	Подп. и дата	Взам. инв. N	Инв. N дубл.	Подп. и дата

Формат	Зона	Поз.	Обозначение	Наименование	Кол. на исполн. А14Б390.010- –	01	02	03	04	05	06	07	08	09	Примечание
А4		2	А14Б383.001-02	Косынка						1		1			
А3		3	А14Б383.002-06	Швеллер	1										
			-07	Швеллер		1									
			-08	Швеллер			1								
			-09	Швеллер				1							
			-10	Швеллер					1						
			-11	Швеллер						1					
			-12	Швеллер							1				
			-13	Швеллер								1			
			-14	Швеллер									1		
			-15	Швеллер										1	

Изм.	Лист	N докум.	Подп.	Дата

А14Б390.010

Лист 2

Копировал: Денисова Формат А4

А146390.010СБ

Серия 3.900-9 выпуск 3

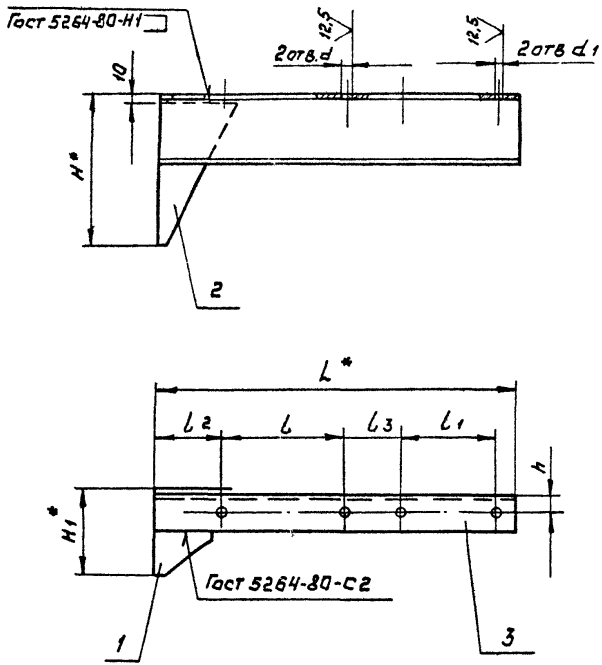

Обозначение	Размеры, мм										Масса, кг
	L*	l	l1	l2	l3	H*	H1*	h	d	d1	
А146390.010	450	150	122	80	74	190	98	25	18	14	4,00
-01	480	180				230	104	30			5,23
-02	540	242		79	73	280	116	35	22		8,10
-03	615	298		91	80	360	138	40			11,80
-04	420	122		79	73	160	88	25	14		3,53
-05	515	180	150	80	75	230	110	30	18	18	7,43
-06	575	242		79	74	310	132	35	22		9,22
-07	485	150		80	75	230	104	30	18		6,24
-08	600	242	180	73	69	360	138	40	22		11,56
-09	560	180		80	90	280	116	35	18		8,36

1. *Размеры для справок
2. Н14; $\pm \frac{t_2}{2}$

Изм.	Лист	N докум.	Подп.	Дата
Разраб.		Шершакова		
Провер.		Крупник		VI-86г.
Рук. группы		Крупник		
Гл. спец.		Вайнберг		
Н. контр.		Рубинская		II.86г.
Утв.		Спивак		06.86

А146390.010 СБ

Кронштейн

Лит.	Масса	Масштаб
И	см. табл.	—

Лист | Листов 1

Госстрой СССР СантехНИИпроект г. Москва

Копировал: Графеева

Формат А3

Инв.№ подл. | Подп. и дата | Взам. инв.№ | Инв.№ дубл. | Подп. и дата

Инв. N подл.	Подп. и дата	Взам. инв. N	Инв. N дубл.	Подп. и дата

Формат	Зона	Поз.	Обозначение	Наименование	Кол. на исполн. А14Б391.000-			Примечание
					-	01	02	
				Документация				
А3			А14Б391.000 СБ	Сборочный чертеж	×	×	×	
				Детали				
А4		1	А14Б381.001	Хомут	2			
			-01	Хомут		2		
			-02	Хомут			2	

Изм.	Лист	N докум.	Подп.	Дата	А14Б391.000		
Разраб.		Шершякова			Опора подвижная двухрядная	Лит.	Лист 1	Листов 2
Пров.		Крупник		VI-86		И		
Рук. гр.		Крупник				Госстрой СССР САНТЕХПРОЕКТ г. Москва		
Н. конт.		Рубинская		VI 86				
Утв.		Спивак		06.86				

Копировал

Формат А4

Инв. N подл.	Подп. и дата	Взам. инв. N	Инв. N дубл.	Подп. и дата

Формат	Зона	Поз.	Обозначение	Наименование	Кол. на исполн. А14Б391.000-			Примечание
					-	01	02	
А4		2	А14Б381.002	Подушка	2			
			-01	Подушка		2		
			-02	Подушка			2	
А4		3	А14Б391.001	Уголок	1			
			-01	Уголок		1		
			-02	Уголок			1	
				Стандартные изделия				
		4		Гайка М10.4 ГОСТ 5915-70	8			
				Гайка М12.4 ГОСТ 5915-70		8	8	

Изм.	Лист	N докум.	Подп.	Дата	А14Б391.000	Лист 2

Копировал

Формат А4

А146391.000СБ

Серия 3.900-9 Выпуск 3

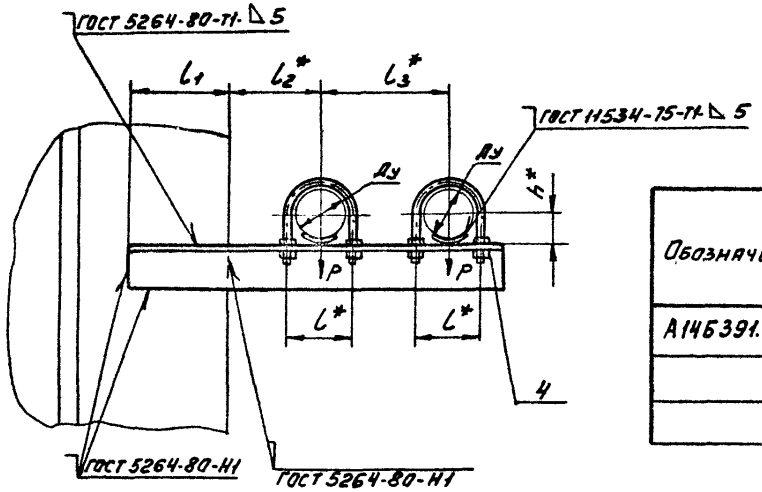

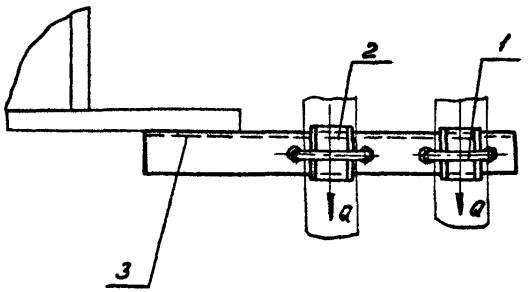

Обозначение	Условный проход Ду, мм	Допускаемые нагрузки, кгс		Размеры, мм					Масса, кг
		вертикальн.	горизонтальн						
		P	Q	l^*	l_1	l_2^*	l_3^*	h^*	
А146391.000	50	40	12	70	110	100	140	32	1,78
-01	65	56	17	90	125	120	160	41	2,73
-02	80	72	22	106	130	130	175	48	3,50

1.* Размеры для справок.

2. $\pm \frac{l_2}{2}$.

Изм.	Лист	N докум.	Подп.	Дата
Разраб.		Шершакова		
Пров.		Крупник		VI-86
Рук. гр		Крупник		
Гл спец.		Вайнберг		
Н. конт.		Рувинская		VI.86
Утв.		Спивак		06.86

А146391000СБ

Опора подвижная двухрядная

Лит	Масса	Масштаб
И	см. табл.	—

Лист | Листов 1

Госстрой СССР САНТЕХПРОЕКТ г. Москва

Копировал: Денисова

Формат А3

Инв. N подл. | Подп. и дата | Взам. инв. N | Инв. N дубл. | Подп. и дата

Инв. N подл.	Подп. и дата	Взам. инв. N	Инв. N дубл.	Подп. и дата

Серия 3.900-9 выпуск 3

Формат	Зона	Поз.	Обозначение	Наименование	Кол. на исполн. А1Б5392.000-										Примечание
					–	01	02	03							
				Документация											
А3			А1Б5392.000 СБ	Сборочный чертеж	X	X	X	X	X						
				Сборочные единицы											
А4		1	А1Б5392.010	Подвеска	1										
			-01	Подвеска		1									
			-02	Подвеска			1								

Инв. N подл. | Подп. и дата | Взам. инв. N | Инв. N дубл. | Подп. и дата

Лист

Шифр

Изм.	Лист	N докум.	Подп.	Дата
Разраб	Шершакова			
Пров.	Крупник			VI-86
Рук. гр.	Крупник			
Н. контр.	Рувинская			VI 86
Утв.	Сливак			

А1Б5392.000

Опора подвижная двухрядная

Лит.	Лист	Листов
Н	1	2

Госстрой СССР САНТЕХПРОЕКТ г. Москва

Копировал: Денисова

Формат А4

Инв. N подл. | Подп. и дата | Взам. инв. N | Инв. N дубл. | Подп. и дата

Формат	Зона	Поз.	Обозначение	Наименование	Кол. на исполн. А1Б5392.000-										Примечание
					–	01	02	03							
А4		1	А1Б5392.010-03	Подвеска				1							
А4		2	А1Б5392.020	Кронштейн	1										
			-01	Кронштейн		1									
			-02	Кронштейн			1								
			-03	Кронштейн				1							
				Детали											
А4		3	А1Б5381.001	Хомут	1										
			-01	Хомут		1									
			-02	Хомут			1								
			-03	Хомут				1							
А4		4	А1Б5381.002	Подушка	1										
			-01	Подушка		1									
			-02	Подушка			1								
			-03	Подушка				1							
				Стандартные изделия											
				Гайка М10.4 ГОСТ 5915-70	4										
				Гайка М12.4 ГОСТ 5915-70		4	4	4							
				Гайка М10.4 ГОСТ 5915-70	2	2									
				Гайка М12.4 ГОСТ 5915-70			2	2							

Изм.	Лист	N докум.	Подп.	Дата

А1Б5392.000

Лист 2

Копировал: Денисова

Формат А4

А14Б392.000СБ

Серия 3.900-9 Выпуск 3

Вид А

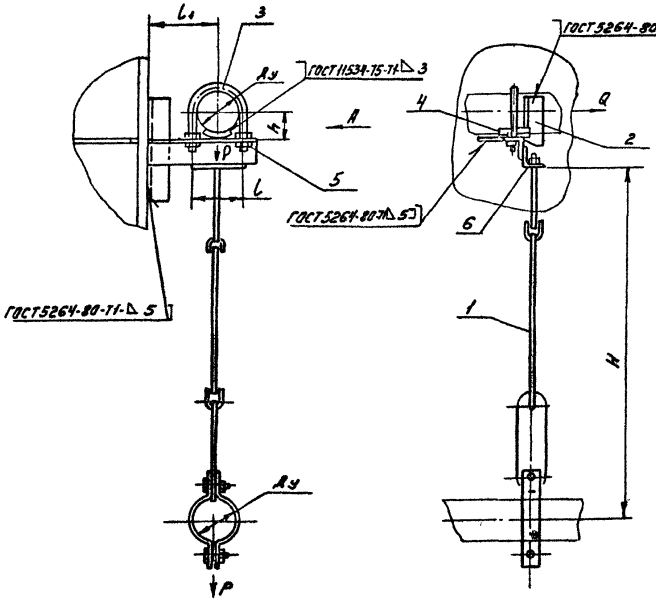

Обозначение	Условный проход, Ду, мм	Допускаемые нагрузки, кгс		Размеры, мм				Масса кг
		вертик.	горизонт.	l	l1	H	h	
		P	Q					
А14Б392.000	50	40	12	70	100	500	32	2,40
-01	65	56	17	90	120		41	3,03
-02	80	72	22	106	130	620	48	3,72
-03	100	120	36	122	140	640	57	5,05

Размеры для справок.

Изм.	Лист	N докум.	Подп.	Дата
Разраб.	Шершакова			
Пров.	Крупник			VII-86
Рук. гр.	Крупник			
Гл. спец.	Вайнберг			
Н.контр.	Рубинская			VII.86
Утв.	Спивак			VII-86

А14Б392.000СБ

Опора подвижная двухрядная

Лит.	Масса	Масштаб
И	см. тип.	—

Лист | Листов 1

Госстрой СССР САНТЕХПРОЕКТ г. Москва

Копировал: Денисова

Формат А3

Инв. N подл. | Подп. и дата | Взам. инв. N | Инв. N дубл. | Подп. и дата

Инв. N подл.	Подп. и дата	Взам. инв. N	Инв. N дубл.	Подп. и дата

Серия 3.900-9 Выпуск 3

Формат	Зона	Поз.	Обозначение	Наименование	Кол. на исполн. А14Б392.010-				Примечание
					-	С1	02	03	
				Документация					
А3			А14Б392.010 СБ	Сборочный чертеж	X	X	X	X	
				Детали					
А3		1	А14Б392.001	Тяга	1				
			-01	Тяга		1			
			-02	Тяга			1		
		2	-03	Тяга				1	
			-04	Тяга	1	1			
			-05	Тяга			1	1	

Изм.	Лист	N докум.	Подп.	Дата
Разраб.	Шершаков			
Пров.	Крупник			VI-86
Рук. гр.	Крупник			
Н. конт.	Рубинская			VI 86
Утв.	Сливак			30.12.86

А14Б392.010

Подвеска

Лит.	Лист	Листов
Н	1	2

Госстрой СССР
САНТЕХПРОЕКТ
г. Москва

Копировал: Денисова Формат А4

Инв. N подл.	Подп. и дата	Взам. инв. N	Инв. N дубл.	Подп. и дата

Формат	Зона	Поз.	Обозначение	Наименование	Кол. на исполн. А14Б392.010-				Примечание
					-	01	02	03	
А4		3	А14Б392.002	Ушко	3	3	3	3	
А4		4	А14Б392.003	Серьга	1	1	1	1	
А4		5	А14Б392.004	Полухомут	2				
			-01	Полухомут		2			
			-02	Полухомут			2		
			-03	Полухомут				2	
				Стандартные изделия					
		6		Болт М10х30.46 ГОСТ 7798-70	2	2			
				Болт М12х35.46 ГОСТ 7798-70			2	2	
		7		Гайка М10.4 ГОСТ 5915-70	2	2			
				Гайка М12.4 ГОСТ 5915-70			2	2	

Изм.	Лист	N докум.	Подп.	Дата

А14Б392.010

Лист 2

Копировал: Денисова Формат А4

А1465392.010СБ

Серия 3.900-9 выпуск 3

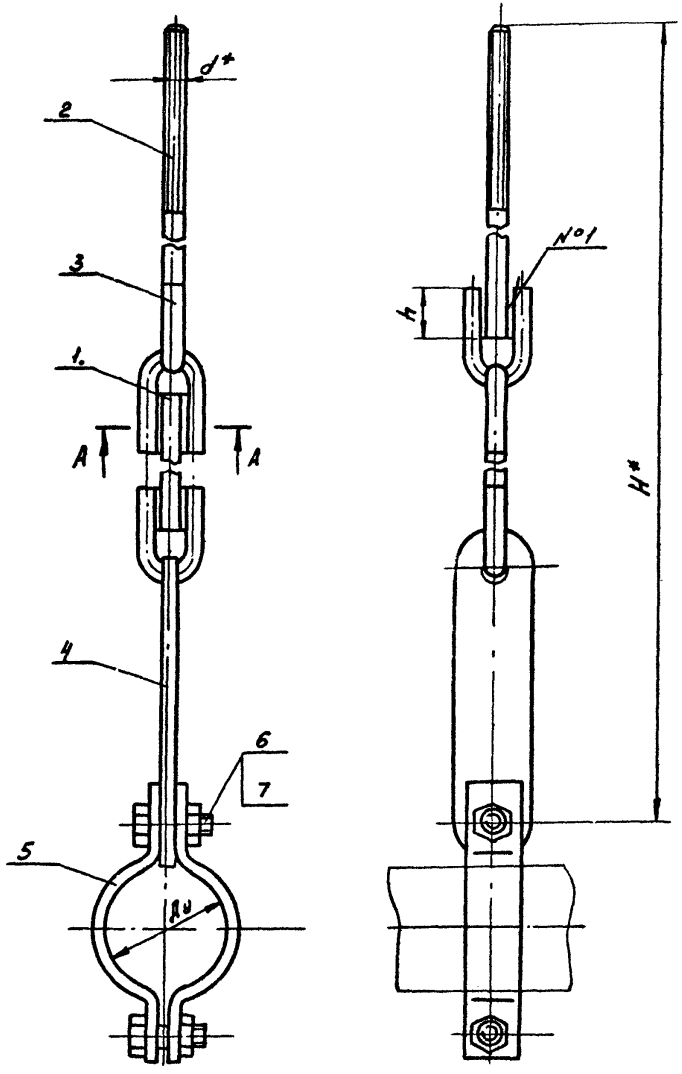

Обозначение	Условный проход Ду, мм	Размеры, мм				Масса, кг
		H*	h	h_1	d*	
А1465392.010	50	525	$26^{+0,52}$	6^{+1}	М10	1,24
-01	65	535				1,40
-02	80	650	$34^{+0,62}$	7^{+1}	М12	1,60
-03	100	670				1,78

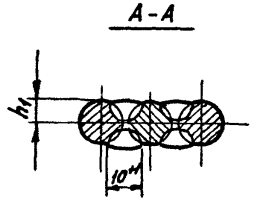

1.* Размеры для справок.

2. Швы №1 - сварка ручная, дуговая.

Изм.	Лист	N докум.	Подп.	Дата
Разраб.		Шершакова		
Пров.		Крупник		VI-86
Рук. гр.		Крупник		
Гл. спец.		Вайнберг		
Н. конт.		Рувинская		VI.86г.
Утв.		Спивак		26.86

А1465392.010СБ

Подвеска

Лит.	Масса	Масштаб
Н	см. табл.	—

Лист | Листов 1

Госстрой СССР САНТЕХПРОЕКТ г. Москва

Копировал: Денисова

Формат А3

Инв. N подл. | Подп. и дата | Взам. инв. N | Инв. N дубл. | Подп. и дата

Инв. N подл.	Подп. и дата	Взам. инв. N	Инв. N дубл.	Подп. и дата

Формат	Зона	Поз.	Обозначение	Наименование	Кол. на исполн. А14Б392.020 –	01	02	03	Примечание
				Документация					
А3			А14Б392.020 СБ	Сборочный чертеж	X	X	X		
				Детали					
А4		1	А14Б381.005	Косынка	1	1	1		
			-01	Косынка				1	
А3		2	А14Б381.006	Уголок	1				
			-11	Уголок		1			
			-01	Уголок			1		
			-12	Уголок				1	
		3	-13	Уголок	1				
			-14	Уголок		1			

Изм.	Лист	N докум.	Подп.	Дата
Разраб.		Шершакова		VI.86
Пров.		Крупник		VI.86
Рук. гр.		Крупник		
Н. конт.		Рувинская		VI.86
Утв.		Спивак		VI.86

А14Б392.020

Кронштейн

Лит.	Лист	Листов
И	1	2

Госстрой СССР
САНТЕХПРОЕКТ
г. Москва

Копировал: Денисова Формат А4

Инв. N подл.	Подп. и дата	Взам. инв. N	Инв. N дубл.	Подп. и дата

Формат	Зона	Поз.	Обозначение	Наименование	Кол. на исполн. А14Б392.020 –	01	02	03	Примечание
А3		3	А14Б381.006-15	Уголок			1		
			-16	Уголок				1	
		4	-03	Уголок	1				
			-17	Уголок		1			
			-05	Уголок			1		
			-18	Уголок				1	
А4		5	А14Б392.006	Косынка	2				
			-01	Косынка		2			
			-02	Косынка			2		
			-03	Косынка				2	

Изм.	Лист	N докум.	Подп.	Дата

А14Б392.020

Лист 2

Копировал: Денисова Формат А4

А14Б392.020СБ

Серия 3.900-9 Выпуск 3

Инв. N подл. | Подп. и дата | Взам. инв. N | Инв. N дубл. | Подп. и дата

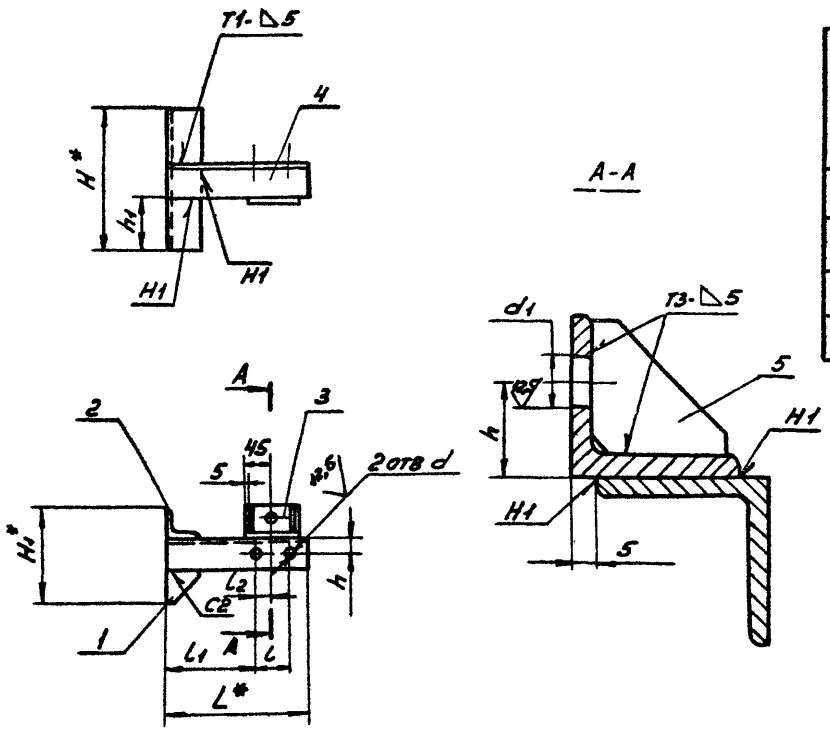

Обозначение	Размеры, мм										Масса, кг
	H*	H1*	h	h1	L*	l	l1	l2	d	d1	
А14Б392.020	108	122	20	36	160	70	65	35	12	12	0,82
-01	135	140	25	45	190	90	75	45	14		1,17
-02	150	150	30	50	210	106	77	53		14	1,60
-03	189	201	35	63	225	122	79	61			2,71

1* Размеры для справок.

2. H14; $\pm \frac{l_2}{2}$.

3. Сварные швы по ГОСТ 5264-80

Изм.	Лист	N докум.	Подп.	Дата
Разраб.		Шершакова		
Пров.		Крупник		VI-86
Рук. гр.		Крупник		
Гл. спец.		Вайнберг		
Н. конт.		Рувинская		VI 86г.
Утв.		Сливак		ос. 86

А14Б392.020СБ

Кронштейн

Лит	Масса	Масштаб
И	см. табл.	—
Лист	Листов 1	

Госстрой СССР САНТЕХПРОЕКТ г. Москва

Копировал: Денисова

Формат А3

Серия 3.900-9 выпуск 3

А14Б392.006

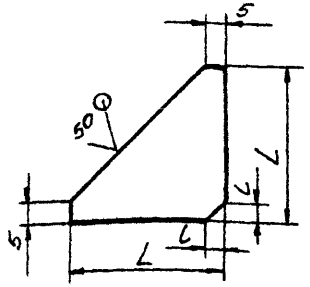

Обозначение	Размеры, мм L	Размеры, мм l	Материал	Масса, кг
А14Б392.006	32	4	Лист Б4,0 ГОСТ 19903-74 / ВСт.3 ГОСТ 14637-79	0,020
-01	40	5		0,031
-02	45	6		0,038
-03	58		Лист Б5,0 ГОСТ 19903-74 / ВСт.3 ГОСТ 14637-79	0,077

Неуказанные предельные отклонения размеров h14

Изм	Лист	N докум.	Подп.	Дата
Разраб.		Шершакова		
Пров.		Крупник		VI-86
Рук.гр.		Крупник		
Гл.спец		Вайнберг		
Н.конт.		Рувинская		VI 86г
Утв.		Спивак		06.86

А14Б392.006

Косынка

Лит	Масса	Масштаб
И	см. табл.	—

Лист | Листов 1

см. табл

Госстрой СССР
САНТЕХПРОЕКТ
г. Москва

Копировал: Денисова

Формат А4

Инв. N подл. | Подп. и дата | Взам. инв. N | Инв. N дубл. | Подп. и дата

А14Б392.004

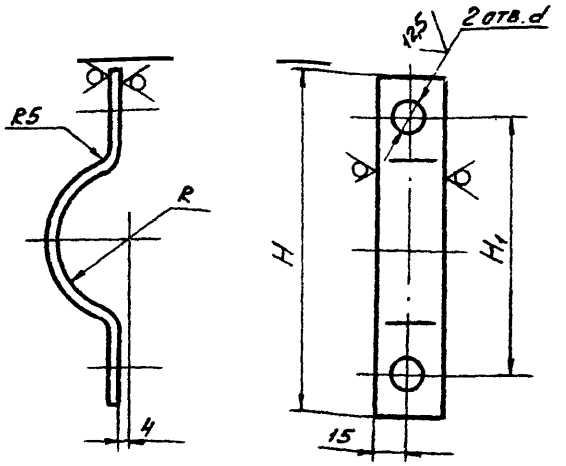

Обозначение	Размеры, мм H	Размеры, мм H1	Размеры, мм R	Размеры, мм d	Масса, кг
А14Б392.004	140	104	30	12	0,21
-01	160	120	39		0,23
-02	170	134	45	14	0,24
-03	200	160	54		0,28

Неуказанные предельные отклонения размеров H14; h14; $\pm\frac{t_2}{2}$

Изм	Лист	N докум.	Подп.	Дата
Разраб.		Шершакова		
Пров		Крупник		VI-86
Рук гр		Крупник		
Гл.спец		Вайнберг		
Н.конт.		Рувинская		VI 86г
Утв.		Спивак		06.86

А14Б392.004

Полухомут

Лит	Масса	Масштаб
И	см. табл.	—

Лист | Листов 1

Полоса 5×30-Б-ГОСТ 103-76 / ВСт3-I-ГОСТ 535-79

Госстрой СССР
САНТЕХПРОЕКТ
г. Москва

Копировал: Денисова

Формат А4

Инв. N подл. | Подп. и дата | Взам. инв. N | Инв. N дубл. | Подп. и дата

Серия 3.900-9 выпуск 3

А14Б392.002

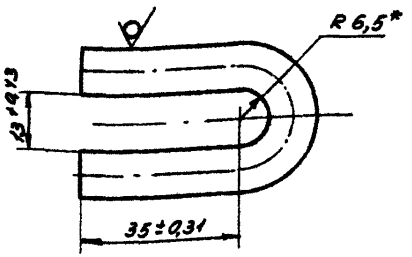

Изм	Лист	N докум	Подп.	Дата
Разраб	Шершакова			
Пров	Крупник		VI-86	
Рук груп	Крупник			
Гл спец	Вайнберг			
Н конт.	Рувинская		VI 86г.	
Утв.	Спивак		06.86	

Ушко

Лит	Масса	Масштаб
И	0,056	1:1

Лист | Листов 1

Круг 10-В-ГОСТ 2590-71 / ВСт.3-I-ГОСТ 535-79

Госстрой СССР САНТЕХПРОЕКТ г. Москва

Копировал: Денисова

Формат А4

Инв. N подл. | Подп. и дата | Взам. инв. N | Инв. N дубл. | Подп. и дата

А14Б392.003

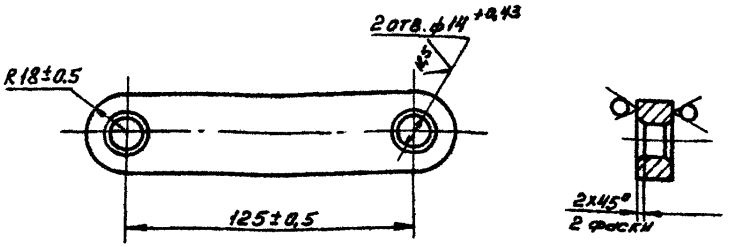

Изм	Лист	N докум.	Подп.	Дата
Разраб	Шершакова			
Пров.	Крупник		VI-86	
Рук. груп	Крупник			
Гл. спец.	Вайнберг			
Н. контр	Рувинская		VI 86г.	
Утв.	Спивак		06.86	

Серьга

Лит.	Масса	Масштаб
И	0,32	1:2

Лист | Листов 1

Лист Б8,0 ГОСТ 19903-74 / ВСт3 ГОСТ 14637-79

Госстрой СССР САНТЕХПРОЕКТ г. Москва

Копировал: Денисова

Формат А4

Инв. N подл. | Подп. и дата | Взам. инв. N | Инв. N дубл. | Подп. и дата

А146392.001

Серия 3.900-9 выпуск 3

Рис. 1

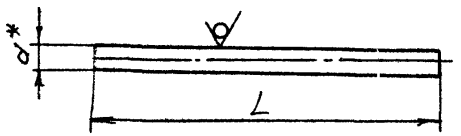

Рис. 2

Остальное см рис. 1

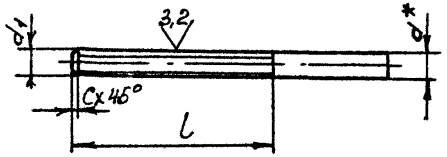

Обозначение	Рис.	Размеры, мм					Материал	Масса, кг
		L	l	d*	d_1	c		
А146392.001	1	155	—	10	—	—	Круг 10-В-ГОСТ 2590-71 / ВСт3-I-ГОСТ 535-79	0,095
-01		147	—					0,090
-02		260	—	12	—	—	Круг 12-В-ГОСТ 2590-71 / ВСт3-I-ГОСТ 535-79	0,230
-03		267	—					0,235
-04	2	140	90	10	М10,8g	1,5	Круг 10-В-ГОСТ 2590-71 / ВСт3-I-ГОСТ 535-79	0,086
-05		135	100	12	М12,8g	1,8	Круг 12-В-ГОСТ 2590-71 / ВСт3-I-ГОСТ 535-79	0,110

1. * Размер для справок

2. $h14; \pm \frac{t_2}{2}$

Изм.	Лист	N докум.	Подп.	Дата
Разраб.		Шершакова		
Пров.		Крупник		V.86
Рук. гр.		Крупник		
Гл. спец.		Вайнберг		
Н. конт.		Рубинская		VI.86
Утв.		Сливак		06.86

А146392.001

Тяга

Лит.	Масса	Масштаб
И	см. табл.	—

Лист | Листов 1

см. табл.

Госстрой СССР САНТЕХПРОЕКТ г. Москва

Копировал Денисова

Формат А3

Инв. N подл. | Подп. и дата | Взам. инв. N | Инв. N дубл. | Подп. и дата

Инв. N подл.	Подп. и дата	Взам. инв. N	Инв. N дубл.	Подп. и дата

Формат	Зона	Поз.	Обозначение	Наименование	Кол. на исполн. А14Б393.000- –	01	02	03	04	05	06	07	08	09	Примечание
				Документация											
А3			А14Б393.000 СБ	Сборочный чертеж	X	X	X	X	X	X	X	X	X	X	
				Сборочные единицы											
А4		1	А14Б393.010	Кронштейн	1										
			-01	Кронштейн		1									
			-02	Кронштейн			1								

Лит. | Шифр

Изм.	Лист	N докум.	Подп.	Дата	А14Б393.000		
Разраб.		Шершакова			Опора подвижная двухрядная	Лит.	Лист 1	Листов 4
Пров.		Крупник		VI-86			Госстрой СССР САНТЕХПРОЕКТ г. Москва	
Рук. гр.		Крупник						
Н. конт.		Рувинская		VI-86				
Утв.		Спивак		06.86				

Копировал: Денисова Формат А4

Инв. N подл.	Подп. и дата	Взам. инв. N	Инв. N дубл.	Подп. и дата

Формат	Зона	Поз.	Обозначение	Наименование	Кол. на исполн. А14Б393.000- –	01	02	03	04	05	06	07	08	09	Примечание
А4		1	А14Б393.010-03	Кронштейн				1							
			-04	Кронштейн					1						
			-05	Кронштейн						1					
			-06	Кронштейн							1				
			-07	Кронштейн								1			
			-08	Кронштейн									1		
			-09	Кронштейн										1	
				Детали											
А4		2	А14Б381.001-03	Хомут	1	1	1	1	1						
			-04	Хомут						1	1	1			
			-05	Хомут									1	1	
А4		3	-04	Хомут	1							1			
			-05	Хомут		1				1				1	
			-06	Хомут			1				1		1		
			-07	Хомут				1							
			-03	Хомут					1						
А4		4	А14Б381.002-03	Подушка	1	1	1	1	1						

Изм.	Лист	N докум.	Подп.	Дата	А14Б393.000	Лист 2

Копировал: Денисова Формат А4

Инв. N подл.	Подп. и дата	Взам. инв. N	Инв. N дубл.	Подп. и дата

Формат	Зона	Поз.	Обозначение	Наименование	Кол. на исполн. А1Б393.000-										Примечание
					-	01	02	03	04	05	06	07	08	09	
А1		4	А1Б381.002-04	Подушка						1	1	1			
			-05	Подушка									1	1	
А1		5	-04	Подушка	1										
			-05	Подушка		1				1				1	
			-06	Подушка			1				1		1		
			-07	Подушка				1							
			-03	Подушка					1						
				Стандартные изделия											
		6		Болт М10х25.46 ГОСТ 7798-70	1	1	1	1	1	1	1	1	1	1	
		7		Гайка М10.4 ГОСТ 5915-70	1	1	1	1	1	1	1	1	1	1	
		8		Гайка М12.4 ГОСТ 5915-70	4	4	4	4	4						
				Гайка М16.4 ГОСТ 5915-70						4	4	4	4	4	
		9		Гайка М16.4 ГОСТ 5915-70	4	4				4		4		4	
				Гайка М20.4 ГОСТ 5915-70			4	4			4		4		
				Гайка М12.4 ГОСТ 5915-70					4						
		10		Шайба 12.04 ГОСТ 10906-78	2	2	2	2	2						
				Шайба 16.04 ГОСТ 10906-78						2	2	2	2	2	

Инв. N подл.	Подп. и дата	Взам. инв. N	Инв. N дубл.	Подп. и дата

Формат	Зона	Поз.	Обозначение	Наименование	Кол. на исполн. А1Б393.000-										Примечание
					-	01	02	03	04	05	06	07	08	09	
		11		Шайба 16.04 ГОСТ 10906-78	2	2				2		2		2	
				Шайба 20.04 ГОСТ 10906-78			2	2			2		2		
				Шайба 12.04 ГОСТ 10906-78					2						

А146393.000СБ

Серия 3.900-9 выпуск 3

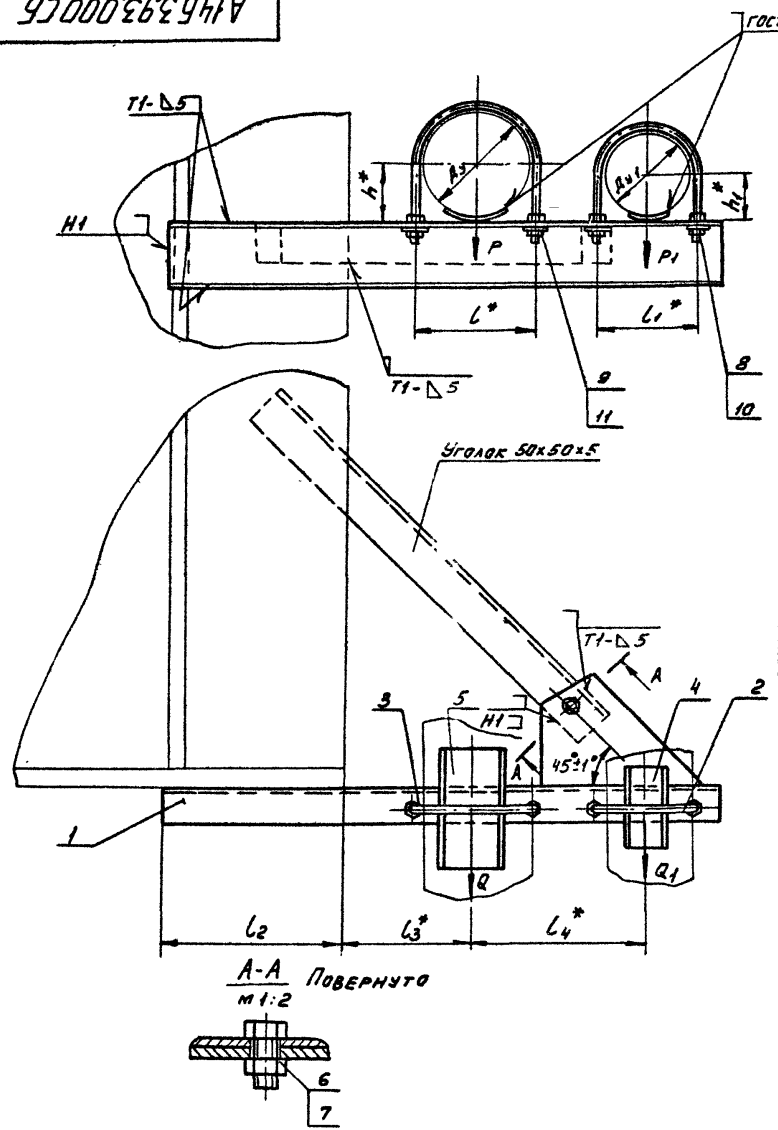

Обозначение	Условный проход, мм		Допускаемые нагрузки, кгс				Размеры, мм							Масса, кг
			вертикальная		горизонт.									
	Ду	Ду1	P	P1	Q	Q1	l*	l1*	l2	l3*	l4*	h*	h1*	
А146393.000	125	100	175	120	52	36	150	122	245	155	210	70	57	7,21
-01	150		266		80		180		255	170	225	83		8,80
-02	200		590		177		242		300	200	255	113		13,80
-03	250		840		252		298		375	240	290	140		20,10
-04	100		120		36		122		225	140	195	57		6,34
-05	150	125	266	175	80	52	180	150	255	170	240	83	70	11,10
-06	200		590		177		242		300	200	270	113		15,70
-07	125		175		52		150		225	155	225	70		9,10
-08	200	150	590	266	177	80	242	180	300	200	280	113	83	18,00
-09	150		266		80		180		255	170	270	83		13,20

1. * Размеры для справок.
2. $\pm \frac{t2}{2}$.
3. Сварные швы по ГОСТ 5264-80, кроме швов, указанных на чертеже.

Изм.	Лист	N докум.	Подп.	Дата
Разраб.		Шершаков		
Пров.		Крупнов		VI-86
Рук. гр.		Крупнов		
Гл. спец.		Вайнберг		
Н. контр.		Рувинская		VI 86г.
Утв.		Спивак		06.86

А146393.000 СБ

Опора подвижная двухрядная

Лит.	Масса	Масштаб
И	см. тава.	—
Лист	Листов 1	

Госстрой СССР САНТЕХПРОЕКТ г. Москва

Копировал: Леонсова

Формат А3

Инв. N подл. | Подп. и дата | Взам. инв. N | Инв. N дубл. | Подп. и дата

А146393.010 СБ

Серия 3.900-9 выпуск 3

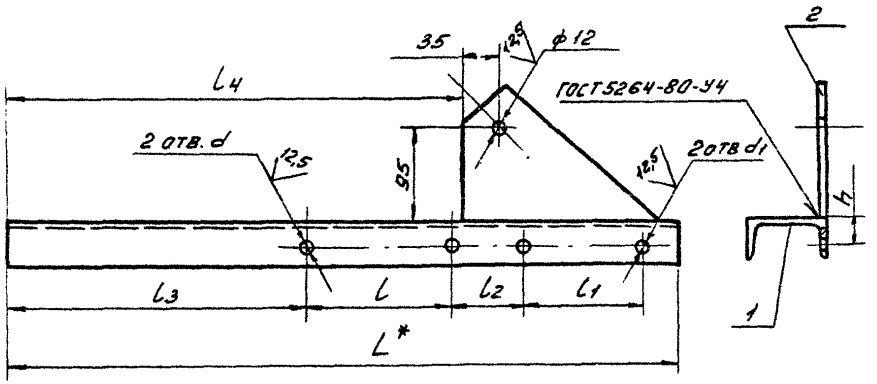

Обозначение	Размеры, мм									Масса, кг
	L*	l	l1	l2	l3	l4	h	d	d1	
А146393.010	680	150	122	74	305	460	25	18	14	5,34
-01	740	180			335	520	30			6,89
-02	840	242		73	379	625	35	22		10,87
-03	990	298		80	466	775	40			15,64
-04	650	122		73	304	430	25	14		5,12
-05	770	180	150	75	335	535	30	18	18	8,54
-06	870	242		74	379	640	35	22		12,14
-07	710	150		75	305	475	30	18		6,64
-08	900	242	180	69	379	650	40	22		14,31
-09	810	180		90	355	565	35	18		10,54

1. * Размер для справок.
2. H14; $\pm \frac{t2}{2}$.

Инв.№ подл. | Подп. и дата | Взам. инв.№ | Инв.№ дубл. | Подп. и дата

Изм.	Лист	№ докум.	Подп.	Дата
Разраб.		Шершакова		
Пров.		Крупник		VI-86
Рук. гр.		Крупник		
Гл. спец.		Вайнберг		
Н. контр.		Рубинская		VI 86г.
Утв.		Сливак		VI.86г.

А146393.010 СБ

Кронштейн

Лит.	Масса	Масштаб
И	см. табл.	—
Лист	Листов 1	

Госстрой СССР
Сантехпроект
г. Москва

Копировал: Денисова

Формат А4

Инв.№ подл. | Подп. и дата | Взам. инв.№ | Инв.№ дубл. | Подп. и дата

Формат	Зона	Поз.	Обозначение	Наименование	Кол. на испол. А146393.010-									Примечание
					–	01	02	03	04	05	06	07	08	09	
				Документация											
А4			А146393.010 СБ	Сборочный чертеж	X	X	X	X	X	X	X	X	X	X	
				Детали											
А4		1	А146383.002-16	Швеллер	1				1						
			-17	Швеллер		1									
			-18	Швеллер			1				1				
			-19	Швеллер				1				1			
			-20	Швеллер					1				1		
			-21	Швеллер						1					
			-22	Швеллер							1				
			-23	Швеллер								1			
			-24	Швеллер									1		
			-25	Швеллер										1	
А4		2	А146386.001	Косынка	1	1	1	1	1	1	1	1	1	1	

А146393.010

Кронштейн

Изм.	Лист	N докум.	Подп.	Дата
Разраб.		Шершакова		
Пров.		Крупник		VI.86
Рук. гр.		Крупник		
Н. контр.		Рубинская		VI.86г.
Утв.		Сливак		VI.86г.

Лит.	Масса	Масштаб
И		

Лит.	Масса	Листов
И		1

Госстрой СССР
Сантехпроект
г. Москва

Копировал: Денисова

Формат А4

Инв.№подл. | Подп. и дата | Взам.инв.№ | Инв. №дубл. | Подп. и дата

Формат	Зона	Поз.	Обозначение	Наименование	Кол. на исполн. А14Б394.000-			Примечание
					—	01	02	
				Документация				
А3			А14Б394.000 СБ	Сборочные изделия				
				Прочие изделия				
		1		Кронштейн СТД823 ТУ36-2366-81	1	1	1	

Лит. | Шифр

Изм.	Лист	№ докум.	Подп.	Дата
Разраб.		Шершакова		
Пров.		Крупник		VI-86
Рук.группы		Крупник		
Н.контр.		Ушинская		VI.86
Утв.		Спивак		06.86

А14Б 394.000

Опора подвижная трехрядная

Лит.	Масса	Масштаб
И		

Лист 1	Листов 2

Госстрой СССР САНТЕХПРОЕКТ г.Москва

Копировал: Крапивина Формат А4

Инв.№подл. | Подп. и дата | Взам.инв.№ | Инв. №дубл. | Подп. и дата

Формат	Зона	Поз.	Обозначение	Наименование	Кол. на исполн. А14Б394.000			Примечание
					—	01	02	
				Хомуты ТУ36-2367-81				
		2		СТД805.00-05	3			
				СТД805.00-06		3		
				СТД805.00-07			3	
		3		Дюбель ДГС4,5х27 ТУ14-4-794-77	4	4	4	

Изм.	Лист	№ докум.	Подп.	Дата

А14Б 394.000

Лист 2

Копировал: Крапивина Формат А4

АІ4Б394.000СБ

Серия 3.900-3 Выпуск 3

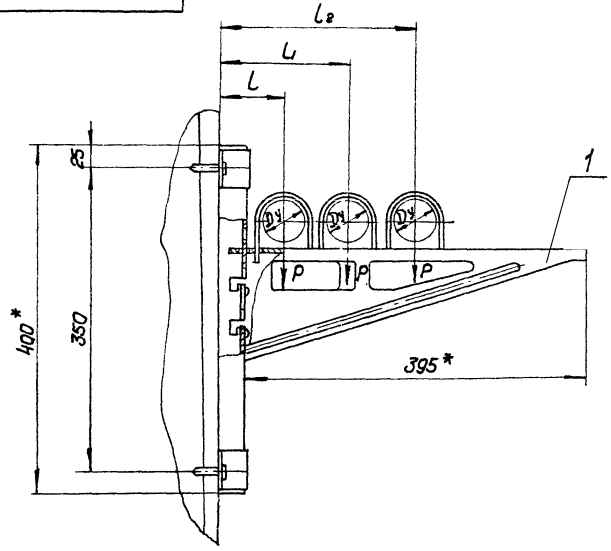

Обозначение	Условн. проход Dy, мм	Допускаемые нагрузки, кгс Вертикал. P	Горизонт. Q	Размеры, мм l	l1	l2	Масса, кг
АІ4Б394.000	50	40	12	75	150	225	2,458
-01	65	56	17	80	170	260	2,468
-02	80	72	22	85	185	285	2,476

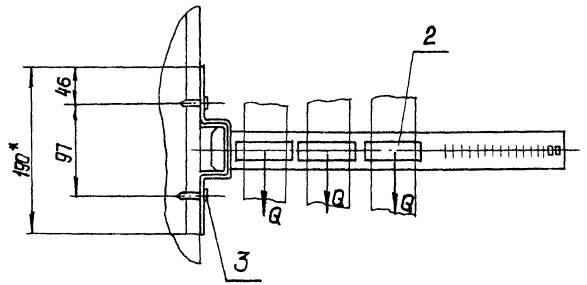

1.* Размеры для справок

2. $\pm \frac{t_2}{2}$.

3. Крепление кронштейна произвести монтажным пистолетом ПЦ 52-1 по ТУ 3-741-74.

Изм.	Лист	N докум.	Подп.	Дата
Разраб.		Шершакова		VI.86
Пров.		Крупник		VI.86
Рук. гр.		Крупник		
Гл. спец.		Ванн-Берг		
Н. контр.		Рувинская		VI.86
Утв.		Спивак		VI.86

АІ4Б394.000 СБ

Опора подвижная трехрядная

Лит.	Масса	Масштаб
И	См. табл.	-

Лист | Листов 1

Госстрой СССР Сантехпроект г. Москва

Копировал

Формат А3

Инв. N подл. | Подп. и дата | Взам. инв. N | Инв. N дубл. | Подп. и дата

Инв. N подл.	Подп. и дата	Взам. инв. N	Инв. N дубл.	Подп. и дата

Формат	Зона	Поз.	Обозначение	Наименование	Кол. на исполн. А1Б395.000-			Примечание
					-	01	02	
				Документация				
А3			А1Б395.000 СБ	Сборочный чертеж	X	X	X	
				Сборочные единицы				
А4		1	А1Б395.010	Кронштейн	1			
			-01	Кронштейн		1		
			-02	Кронштейн			1	

Изм.	Лист	N докум.	Подп.	Дата
Разраб.		Шершакова		
Пров.		Крупник		VI.86
Рук. гр.		Крупник		
Н. контр.		Рубинская		VI.86
Утв.		Сливак		26.06

А1Б395.000

Опора подвижная трехрадная

Лит.	Лист	Листов
И	1	2

Госстрой СССР САНТЕХПРОЕКТ г. Москва

Копировал: Денисова Формат А4

Инв. N подл.	Подп. и дата	Взам. инв. N	Инв. N дубл.	Подп. и дата

Формат	Зона	Поз.	Обозначение	Наименование	Кол. на исполн. А1Б395.000-			Примечание
					-	01	02	
				Детали				
А4		1	А1Б381.001	Хомут	3			
			-01	Хомут		3		
			-02	Хомут			3	
А4		3	А1Б381.002	Подушка	3			
			-01	Подушка		3		
			-02	Подушка			3	
				Стандартные изделия				
		4		Гайка М10.4 ГОСТ 5915-70	12			
				Гайка М12.4 ГОСТ 5915-70		12	12	
		5		Шайба 10.04 ГОСТ 10906-78	6			
				Шайба 12.04 ГОСТ 10906-78		6	6	

Изм.	Лист	N докум.	Подп.	Дата

А1Б395.000 Лист 2

Копировал Денисова Формат А4

А146395.000СБ

Серия 3.900-9 выпуск 3

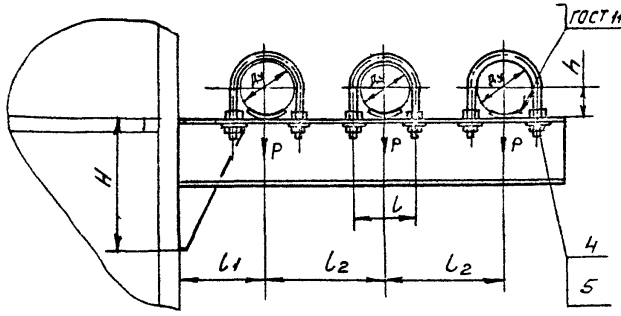

Обозначение	Условный проход Ду, мм	Допускаемые нагрузки, кгс		Размеры, мм						Масса, кг
		вертик.	горизонт.	l	l1	l2	H	H1	h	
		P	Q							
А146395.000	50	40	12	70	100	140	160	88	32	4,66
-01	65	56	17	90	120	160			41	5,75
-02	80	72	22	106	130	175	190	98	48	6,30

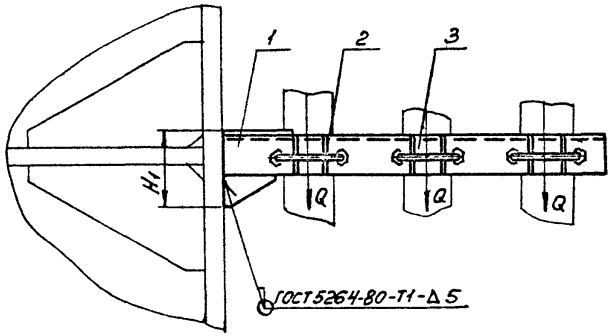

Размеры для справок

Изм.	Лист	N докум.	Подп.	Дата
Разраб.		Шершакова		
Пров.		Крупник		VI-86
Рук. гр.		Крупник		
Гл. спец.		Вайнберг		
Н. контр.		Рубинская		VI-86
Утв.		Сливак		VI-86

А146395.000СБ

Опора подвижная трехрядная

Лит.	Масса	Масштаб
И	См. табл.	—
Лист	Листов 1	

Госстрой СССР САНТЕХПРОЕКТ г. Москва

Копировал: Денисова

Формат А3

Инв. N подл. | Подп. и дата | Взам. инв. N | Инв. N дубл. | Подп. и дата

Серия 3.900-9 Выпуск 3

А14Б396.010СБ

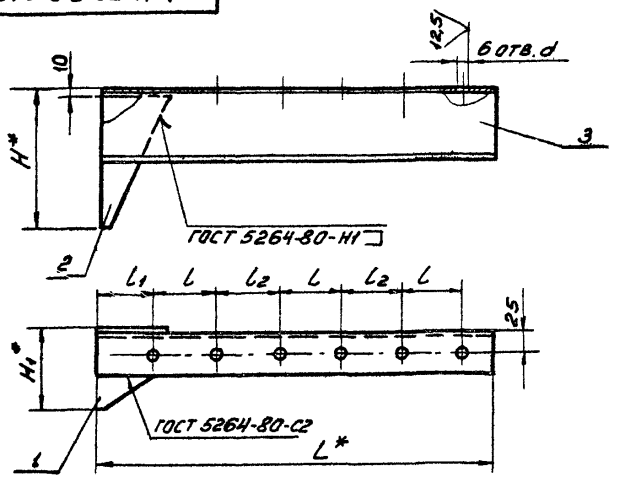

Обозначение	Размеры, мм							Масса, кг
	L*	l	l_1	l_2	H*	H_1*	d	
А14Б395.010	440	70	65	70	160	88	12	3,70
-01	510	90	75				14	4,40
-02	560	106	77	69	190	98		4,74

1.* Размеры для справок.

2. Н14; $\pm \frac{t_2}{2}$.

Изм	Лист	N докум	Подп.	Дата
Разраб.		Шершакова		
Пров		Крупник		VI-86
Рук гр.		Крупник		
Гл. спец		Вайнберг		
Н конт.		Рувинская		VI 86г.
Утв.		Спивак		06 86

А14Б395.010СБ

Кронштейн

Лит.	Масса	Масштаб
И	см. табл.	—

Лист | Листов 1

Госстрой СССР
САНТЕХПРОЕКТ
г. Москва

Инв. N подл. | Подп. и дата | Взам. инв. N | Инв. N дубл. | Подп. и дата

Копировал: Денисова

Формат А4

Формат	Зона	Поз.	Обозначение	Наименование	Кол. на исполн. А14Б395.010-			Примечание
					-	01	02	
				Документация				
А4			А14Б395.010 СБ	Сборочный чертеж	X	X	X	
				Детали				
А4		1	А14Б381.005-02	Косынка	1	1		
			-03	Косынка			1	
А4		2	А14Б383.001	Косынка	1	1		
			-03	Косынка			1	
А3		3	А14Б383.002-26	Швеллер	1			
			-27	Швеллер		1		
			-28	Швеллер			1	

Инв. N подл. | Подп. и дата | Взам. инв. N | Инв. N дубл. | Подп. и дата

А14Б395.010

Кронштейн

Изм	Лист	N докум	Подп.	Дата
Разраб.		Шершакова		
Пров		Крупник		VI-86
Рук гр.		Крупник		
Н конт.		Рувинская		
Утв.		Спивак		06 86

Лит	Лист	Листов
И		1

Госстрой СССР
САНТЕХПРОЕКТ
г. Москва

Формат А4

Копировал: Денисова

56

Инв. N подл.	Подп. и дата	Взам. инв. N	Инв. N дубл.	Подп. и дата

Формат	Зона	Поз.	Обозначение	Наименование	Кол. на исполн. А14Б396.000-										Примечание
					–	01	02	03	04	05	06	07	08	09	
				Документация											
А3			А14Б396.000 СБ	Сборочный чертеж	×	×	×	×	×	×	×	×	×	×	
				Сборочные единицы											
А4		1	А14Б396 010	Кронштейн	1										
			-01	Кронштейн		1									
			-02	Кронштейн			1								

Исполнения 10, 11 см. лист 4

Изм.	Лист	N докум.	Подп.	Дата
Разраб.	Шершакова			
Пров.	Крупник			VI-86
Рук. гр.	Крупник			
Н. конт	Рувинская			VI.86
Утв.	Сливак			VI.86

А14Б396.000

Опора подвижная трехрядная

Лит.	Лист	Листов
И	1	4

Госстрой СССР САНТЕХПРОЕКТ г. Москва

Копировал: Денисова Формат А4

Инв. N подл.	Подп. и дата	Взам. инв. N	Инв. N дубл.	Подп. и дата

Формат	Зона	Поз.	Обозначение	Наименование	Кол. на исполн. А14Б396.000-										Примечание
					–	01	02	03	04	05	06	07	08	09	
А4		1	А14Б396.010-03	Кронштейн				1							
			-04	Кронштейн					1						
			-05	Кронштейн						1					
			-06	Кронштейн							1				
			-07	Кронштейн								1			
			-08	Кронштейн									1		
			-09	Кронштейн										1	
				Детали											
А4		2	А14Б381.001	Хомут	1	1	1	1	1						
			-01	Хомут						1	1	1	1		
			-02	Хомут										1	
			-01	Хомут	2										
			-02	Хомут		2				2					
			-03	Хомут			2				2			2	
			-04	Хомут				2				2			
			-05	Хомут					2				2		
А4		4	А14Б381.002	Подушка	1	1	1	1	1						

Изм.	Лист	N докум.	Подп.	Дата

А14Б396.000 Лист 2

Копировал: Денисова Формат А4

Формат	Зона	Поз.	Обозначение	Наименование	Кол. на исполн. А14Б396.000-										Примечание
					-	01	02	03	04	05	06	07	08	09	
А4		4	А14Б381.002-01	Подушка						1	1	1	1		
			-02	Подушка										1	
		5	-01	Подушка	2										
			-02	Подушка		2				2					
			-03	Подушка			2				2			2	
			-04	Подушка				2				2			
			-05	Подушка					2				2		
				Стандартные изделия											
		6		Гайка М10.4 ГОСТ 5915-70	4	4	4	4	4						
				Гайка М12.4 ГОСТ 5915-70						4	4	4	4	4	
		7		Гайка М12.4 ГОСТ 5915-70	8	8				8					
				Гайка М16.4 ГОСТ 5915-70			8	8			8	8		8	
				Гайка М20.4 ГОСТ 5915-70					8				8		
		8		Шайба 10.04 ГОСТ 10906-78	2	2	2	2	2						
				Шайба 12.04 ГОСТ 10906-78						2	2	2	2	2	
		9		Шайба 12.04 ГОСТ 10906-78	4	4				4					
				Шайба 16.04 ГОСТ 10906-78			4	4			4	4		4	
				Шайба 20.04 ГОСТ 10906-78					4				4		

Формат	Зона	Поз.	Обозначение	Наименование	Кол. на исполн. А14Б396.000-										Примечание
					10	11									
				Документация											
А3			А14Б396.000 СБ	Сборочный чертеж	X	X									
				Сборочные единицы											
А4		1	А14Б396.010-10	Кронштейн	1										
			-11	Кронштейн		1									
				Детали											
А4		2	А14Б381.001-02	Хомут	1	1									
		3	-04	Хомут	2										
			-05	Хомут		2									
А4		4	А14Б381.002-02	Подушка	1	1									
		5	-04	Подушка	2										
			-05	Подушка		2									
				Стандартные изделия											
		6		Гайка М12.4 ГОСТ 5915-70	4	4									
		7		Гайка М16.4 ГОСТ 5915-70	8										
				Гайка М20.4 ГОСТ 5915-70		8									
		8		Шайба 12.04 ГОСТ 10906-78	2	2									
		9		Шайба 16.04 ГОСТ 10906-78	4										
				Шайба 20.04 ГОСТ 10906-78		4									

А14Б396.000СБ

Серия 3.900-9 Выпуск 3

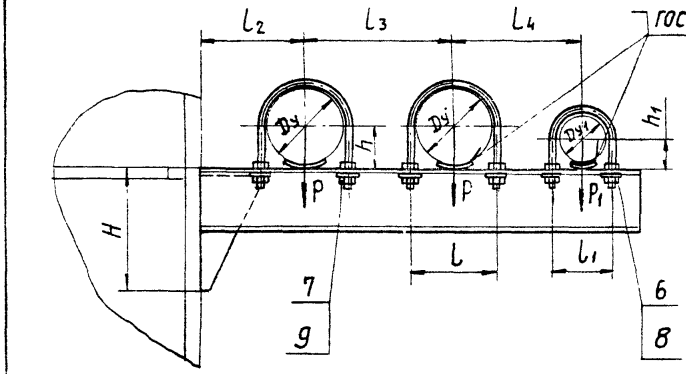

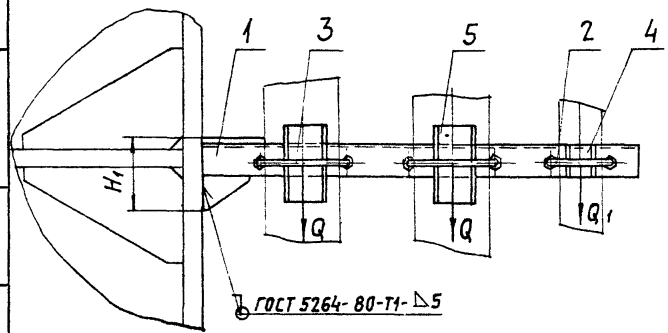

Обозначение	Условный проход, мм		Допускаемые нагрузки, кгс				Размеры, мм									Масса кг
			вертикальн		горизонтальн											
	Dy	Dy1	P	P1	Q	Q1	l	l1	l2	l3	l4	H	H1	h	h1	
А14Б396.000	80	50	72	40	22	12	106	70	130	175	160	160	88	48	32	5,64
—01	100		120		36		122		140	195	170	190	104	57		7,14
—02	125		175		52		150		155	225	185	280	110	70		10,70
—03	150		266		80		180		170	270	200	310	132	83		14,48
—04	200		590		177		242		200	310	230	430	179	113		29,13
—05	100	80	120	72	36	22	122	106	140	195	185	230	104	57	48	7,87
—06	125		175		52		150		155	225	200	280	110	70		11,30
—07	150		266		80		180		170	270	215	310	132	83		15,16
—08	200		590		177		242		200	310	245	430	179	113		29,90
—09	125	100	175	120	52	36	150	122	155	225	210	280	116	70	57	12,90
—10	150		266		80		180		170	270	225	360	138	83		16,00
—11	200		590		177		242		200	310	255	430	179	113		34,32

Размеры для справок

Изм.	Лист	№ докум.	Подп.	Дата
Разраб.		Шершакова		
Пров.		Крупник		11-86
Рук. груп.		Крупник		
Гл. спец.		Вайнберг		
Н. контр.		Рувинская		12.86
Утв.		Спивак		01.87

А14Б396.000СБ

Опора подвижная трехрядная

Лит.	Масса	Масштаб
И	см. табл.	—

Лист | Листов 1

Госстрой СССР САНТЕХПРОЕКТ г. Москва

Копировал: Логинова

Формат: А3

Инв. № подл. | Подп. и дата | Взам. инв. № | Инв. № дубл. | Подп. и дата

Инв.№ подл.	Подп. и дата	Взам. инв.№	Инв.№ дубл.	Подп. и дата

Формат	Зона	Поз.	Обозначение	Наименование	Кол. на испол. А146396.010- –	01	02	03	04	05	06	07	08	09	Примечание
				Документация											
А3			А146396.010 СБ	Сборочный чертеж	X	X	X	X	X	X	X	X	X	X	
				Детали											
А4		1	А146381.005-02	Косынка	1										
			-03	Косынка		1	1			1	1			1	
			-04	Косынка				1				1			

Исполнения 10, 11 см. лист 3.

Лит.

Шифр

Изм.	Лист	№ докум.	Подп.	Дата
Разраб.		Шершакова		X-85
Провер.		Крупник		IX-86
Рук. груп.		Крупник		
Н. контр.		Рувинская		VI.86
Утв.		Спивак		06.86

А146396.010

Кронштейн

Лит.	Лист	Листов
	1	3

Госстрой СССР Сантехпроект г. Москва

Копировал: Попова Формат А4

Инв.№ подл.	Подп. и дата	Взам. инв.№	Инв. № дубл.	Подп. и дата

Формат	Зона	Поз.	Обозначение	Наименование	Кол. на испол. А146396.010- –	01	02	03	04	05	06	07	08	09	Примечание
А4		1	А146381.005-05	Косынка					1				1		
А4		2	А146383.001	Косынка	1										
			-03	Косынка		1									
			-04	Косынка			1				1			1	
			-02	Косынка				1				1			
			-06	Косынка					1				1		
			-01	Косынка						1					
А3		3	А146383.002-29	Швеллер	1										
			-30	Швеллер		1									
			-31	Швеллер			1								
			-32	Швеллер				1							
			-33	Швеллер					1						
			-34	Швеллер						1					
			-35	Швеллер							1				
			-36	Швеллер								1			
			-37	Швеллер									1		
			-38	Швеллер										1	

Изм.	Лист	№ докум.	Подп.	Дата

А146396.010

Лист 2

Копировал: Попова Формат А4

А146385.001

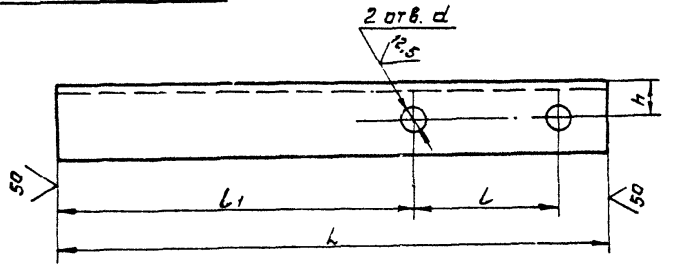

Обозначение	Размеры, мм					Материал	Масса, кг
	l	L	L1	h	d		
А146385.001	270	70	175	20	12	Уголок 36х36х4-Б-ГОСТ 8509-72 / В Ст.3-I ГОСТ 535-79	0,58
-01	310	90	200		14	Уголок 40х40х4-Б-ГОСТ 8509-72 / В Ст.3-I-ГОСТ 535-79	0,67
-02	340	106	207	22		Уголок 50х50х4-Б-ГОСТ 8509-72 / В Ст3-I-ГОСТ 535-79	0,82
-03	375	122	229	30		Уголок 56х56х5-Б-ГОСТ 8509-72 / В Ст3-I-ГОСТ 535-79	1,14
-04	410	150	230		18		1,74

Неуказанные предельные отклонения размеров H14; h14; $\pm\frac{IT_{12}}{2}$

Изм.	Лист	№ докум.	Подп.	Дата
Разраб.		Шершакова		
Пров.		Крупник		7-86
Рук. гр.		Крупник		
Гл. спец.		Вайнберг		11-86
Н. контр.		Рубинская		11.86
Утв.		Спивак		06.86

А146385.001

Уголок

Лит	Масса	Масштаб
И	см табл.	—

Лист | Листов 1

см. табл.

Госстрой СССР Сантехпроект г Москва

Копировал Формат А4

Поз.	Обозначение	Наименование	Кол. на испол. А146396.010- 10	Кол. на испол. А146396.010- 11	Примечание
		Документация			
А3	А146396.010СБ	Сборочный чертеж	X	X	
		Детали			
А4 1	А146381.005-04	Косынка	1		
-05		Косынка		1	
А4 2	А146383.001-05	Косынка	1		
-06		Косынка		1	
А3 3	А146383.002-39	Швеллер	1		
-40		Швеллер		1	

А146396.010

Лит 3 | Масса | Масштаб

Изм. | Лист | № докум. | Подп. | Дата

Копировал Формат А4

61

А14 6396.010 С6

Серия 3.900-9 выпуск 3

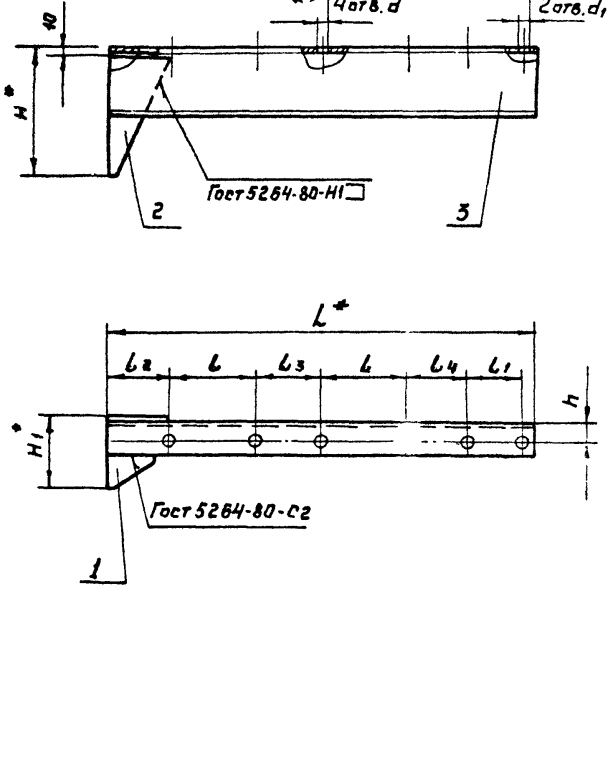

Обозначение	Размеры, мм											Масса кг
	L*	L	L1	L2	L3	L4	H*	H1*	h	d	d1	
А14 6396.010	520	106	70	77	69	72	160	88	25	14	12	4,30
-01	570	122		79	73	74	190	104	30			5,70
-02	630	150		80	75	75	280	110		18		8,00
-03	700	180			90		310	132	35			11,51
-04	810	242		79	88	74	430	179	50	22		24,22
-05	600	122	106		73	71	230	104	30	14	14	6,23
-06	660	150		80	75	72	280	110		18		8,36
-07	735	180			90		310	132	35			12,00
-08	835	242		79	88	71	430	179	50	22		24,80
-09	675	150	122	80	75	74	280	116	35	18		9,90
-10	750	180			90		360	138	40			12,80
-11	850	242		79	88	73	430	179	50	22		25,20

1.* Размеры для справок

2. H14; $\pm\frac{t_2}{2}$.

Изм.	Лист	№ докум.	Подп.	Дата
Разраб.		Шершакова		
Пров.		Рулник		VI-86
Рук. гр.		Рулник		
Гл. спец.		Вайнберг		VI-86
Н. контр.		Рубинская		VI-86
Утв.		Спивак		VI-86

А14 6396.010 С6

Кронштейн

Лит.	Масса	Масштаб
И	см табл.	—
Лист	Листов 1	

Госстрой СССР
Сантехпроект
г. Москва

Копировал:

Формат А3

Инв. № подл. | Подп. и дата | Взам. инв. № | Инв. № дубл. | Подп. и дата

Инв. N подл.	Подп. и дата	Взам. инв. N	Инв. N дубл.	Подп. и дата

Формат	Зона	Поз.	Обозначение	Наименование	Кол. на исполн. А14Б397.000-			Примечание
					–	01	02	
				Документация				
А3			А14Б397.000 СБ	Сборочный чертеж	X	X	X	
				Сборочные единицы				
А4		1	А14Б392.010	Подвеска	1			
			-01	Подвеска		1		
			-02	Подвеска			1	

Лит

Шифр

Изм.	Лист	N докум.	Подп.	Дата
Разраб.	Шершакова			
Пров.	Крупник			VI-86
Рук. гр.	Крупник			
Н. контр.	Рувинская			X.86
Утв.	Спивак			

А14Б397.000

Опора подвижная трехрядная

Лит.	Лист	Листов
Н	1	2

Госстрой СССР Сантехпроект г. Москва

Копировал: Денисова Формат А4

Инв. N подл.	Подп. и дата	Взам. инв. N	Инв. N дубл.	Подп. и дата

Формат	Зона	Поз.	Обозначение	Наименование	Кол. на исполн. А14Б397.000-			Примечание
					–	01	02	
А4		2	А14Б397.020	Кронштейн	1			
			-01	Кронштейн		1		
			-02	Кронштейн			1	
				Детали				
А4		3	А14Б381.001	Хомут	2			
			-01	Хомут		2		
			-02	Хомут			2	
А4		4	А14Б381.002	Подушка	2			
			-01	Подушка		2		
			-02	Подушка			2	
				Стандартные изделия				
				Гайки ГОСТ 5915-70				
		5		М10.4	8			
				М12.4		8	8	
		6		М10.4	2	2		
				М12.4			2	

Изм.	Лист	N докум.	Подп.	Дата

А14Б397.000

Лист 2

Копировал: Денисова Формат А4

А146397.000 СБ

Серия 3.900-9 Выпуск 3

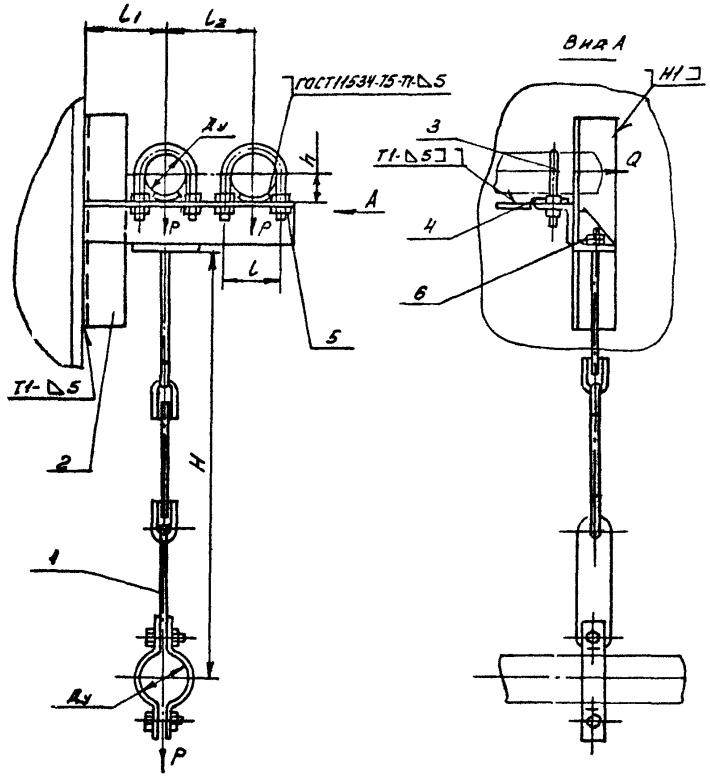

Обозначение	Условный проход Ду, мм	Допускаемые нагрузки, кгс		Размеры, мм					Масса, кг
		вертикальн.	горизонт.						
		P	Q	H	h	l	l_1	l_2	
А146397.000	50	40	12	500	32	70	100	100	4,20
-01	65	56	17		41	90	110	120	5,01
-02	80	72	22	620	48	106	120	140	6,42

1. Размеры для справок.
2. Сварные швы по ГОСТ 5264-80, кроме швов, указанных на чертеже.

Изм.	Лист	N докум.	Подп.	Дата
Разраб.		Шершакова		
Пров.		Крупник		VII-86
Рук. груп		Крупник		
Гл. спец.		Вайнберг		
Н. контр.		Рувинская		VII 86 г.
Утв.		Сливак		06.86

А146397.000 СБ

Опора подвижная трехрядная

Лит.	Масса	Масштаб
Н	см. табл.	—
Лист	Листов 1	

Госстрой СССР
САНТЕХПРОЕКТ
г. Москва

Копировал: Денисова

Формат А3

Инв. N подл. | Подп. и дата | Взам. инв. N | Инв. N дубл. | Подп. и дата

Инв. № подл.	Подп. и дата	Взам. инв. №	Инв. № дубл.	Подп. и дата

Формат	Зона	Поз.	Обозначение	Наименование	Кол. на испол. А146397.010-			Примечание
					–	01	02	
				Документация				
А3			А146397.010СБ	Сборочный чертеж	×	×	×	
				Детали				
А4		1	А146381.005	Косынка	1	1		
			-01	Косынка			1	
А3		2	А146381.006-19	Уголок	1			
			-20	Уголок		1		
			-21	Уголок			1	
		3	-22	Уголок	1			
			-23	Уголок		1		
			-24	Уголок			1	

Изм.	Лист	№ докум.	Подп.	Дата
Разраб.	Шершакова			X-85
Пров.	Крупник			Л-86
Рук. груп.	Крупник			
Н. контр.	Рувинская			VI.86
Утв.	Спивак			VI.86

А146397.010

Кронштейн.

Лит.	Лист	Листов
И	1	2

Госстрой СССР
Сантехпроект
г. Москва

Копировал Попова Формат А4

Инв. № подл.	Подп. и дата	Взам. инв. №	Инв. № дубл.	Подп. и дата

Формат	Зона	Поз.	Обозначение	Наименование	Кол. на испол. А146397.010-			Примечание
					–	01	02	
А3		4	А146381.006-25	Уголок	1			
			-26	Уголок		1		
			-27	Уголок			1	
А4		5	А146392.006-02	Косынка	2	2		
			-03	Косынка			2	

Изм.	Лист	№ докум.	Подп.	Дата

А146397.010

Лист 2

Копировал Попова Формат А4

А14Б397010СБ

Серия 3.900-9 выпуск 3

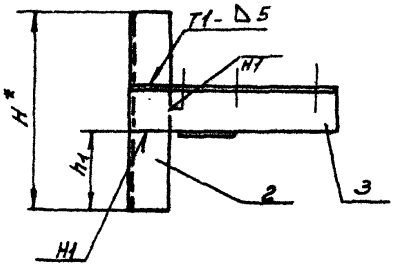

Обозначение	Размеры, мм											Масса, кг
	L*	l	l_1	l_2	l_3	H*	H_1*	h	h_1	d	d_1	
А14Б397010	260	70	65	30	35	250	150	30	100	12	12	2,3
-01	300	90			45		162		97	14		2,7
-02	340	106	67	34	53	300	201	35	118,5		14	3,8

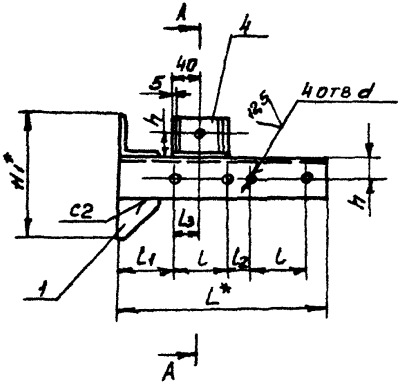

1.* Размеры для справок

2. Н14; $\pm \frac{t_2}{2}$

3. Сварные швы по ГОСТ 5264-80

А-А

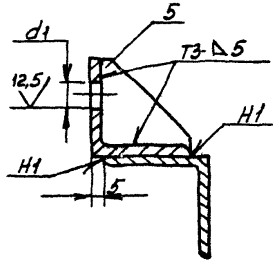

Изм.	Лист	N докум.	Подп.	Дата
Разраб.		Шершакова		VI-86
Пров.		Крупник		VI-86
Рук. гр.		Крупник		
Гл. спец.		Вайнберг		VI-86
Н. конт.		Рувинская		VI.86 г
Утв.		Спивак		

А14Б397.010СБ

Кронштейн

Лит.	Масса	Масштаб
Н	см. табл.	—

Лист | Листов 1

Госстрой СССР
САНТЕХПРОЕКТ
г. Москва

Копировал Денисова

Формат А3

Инв. N подл. | Подп. и дата | Взам. инв. N | Инв. N дубл. | Подп. и дата

Инв. N подл.	Подп. и дата	Взам. инв. N	Инв. N дубл.	Подп. и дата

Формат	Зона	Поз.	Обозначение	Наименование	Кол. на испол. А14Б398.000-			Примечание
					-	01	02	
				Документация				
А3			А14Б398.000 СБ	Сборочный чертеж	X	X	X	
				Сборочные единицы				
А4		1	А14Б398.010	Кронштейн	1			
			-01	Кронштейн		1		
			-02	Кронштейн			1	

Лит.

Шифр

Изм.	Лист	N докум.	Подп.	Дата
Разраб.		Шершакова		
Пров.		Крупник		VI-86
Рук. гр.		Крупник		
Н. конт.		Рувинская		VI 86
Утв.		Сливак		

А14Б398.000

Опора подвижная трехрядная

Лит.	Лист	Листов
И	1	2

Госстрой СССР САНТЕХПРОЕКТ г. Москва

Копировал: Денисова

Формат А4

Инв. N подл.	Подп. и дата	Взам. инв. N	Инв. N дубл.	Подп. и дата

Формат	Зона	Поз.	Обозначение	Наименование	Кол. на испол. А14Б398.000-			Примечание
					-	01	02	
				Детали				
А4		2	А14Б381.001	Хомут	3			
			-01	Хомут		3		
			-02	Хомут			3	
А4		3	А14Б381.002	Подушка	3			
			-01	Подушка		3		
			-02	Подушка			3	
				Сборочные единицы				
		4		Болт М10х25.36 ГОСТ 7798-70	1	1	1	
		5		Гайка М10.4 ГОСТ 5915-70	1	1	1	
		6		Гайка М10.4 ГОСТ 5915-70	12			
				Гайка М12.4 ГОСТ 5915-70		12	12	
		7		Шайба 10.04 ГОСТ 10906-78	6			
				Шайба 12.04 ГОСТ 10906-78		6	6	

Изм.	Лист	N докум.	Подп.	Дата

А14Б398.000

Лист 2

Копировал: Денисова

Формат А4

А14Б398.000СБ

Серия 3.900-9 Выпуск 3

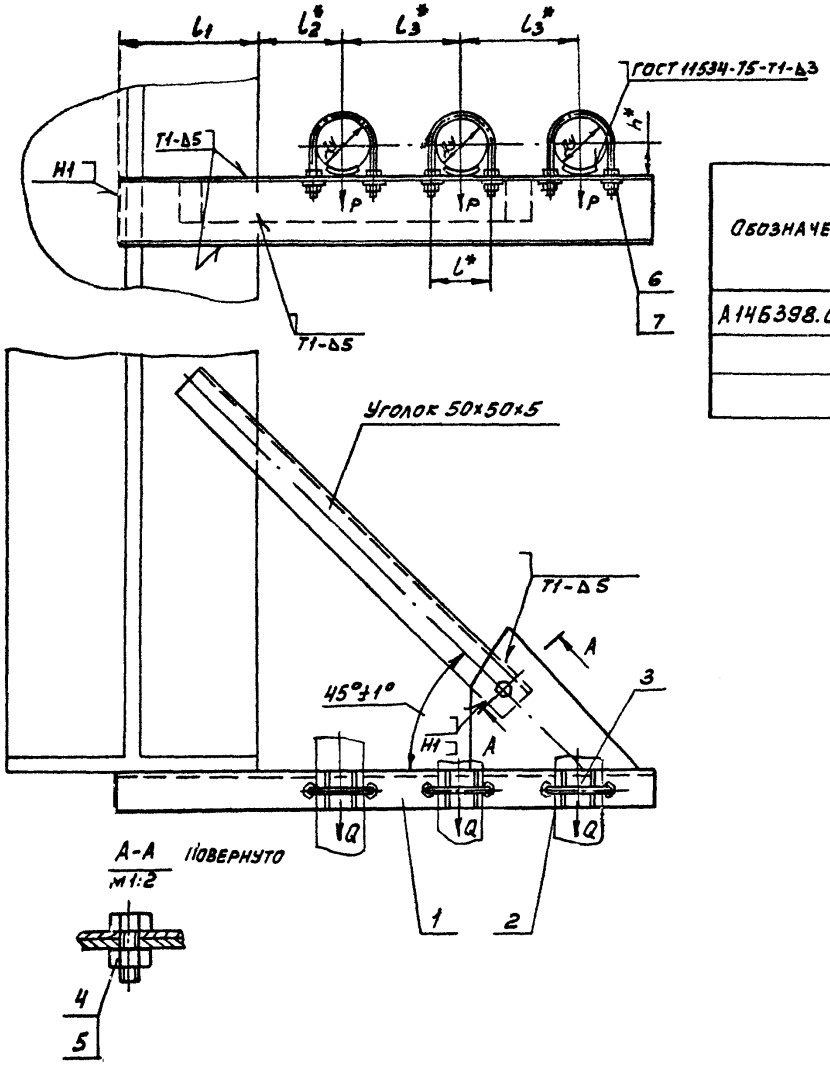

Обозначение	Условный проход Ду, мм	Допускаемые нагрузки, кгс		Размеры, мм					Масса кг
		вертикальн	горизонтальн						
		P	Q	l^*	l_1	l_2^*	l_3^*	h^*	
А14Б398.000	50	40	12	70	165	100	140	32	5,80
-01	65	56	17	90	188	120	160	41	7,10
-02	80	72	22	106	195	130	175	48	7,60

1.* Размеры для справок.

2. $\pm \frac{t_2}{2}$.

3. Сварные швы по ГОСТ 5264-80, кроме швов, указанных на чертеже.

Изм	Лист	N докум.	Подп.	Дата
Разраб.		Шершакова		
Пров.		Крупник		VI-86
Рук. гр.		Крупник		
Гл. спец.		Вайнберг		
Н. конт.		Рувинская		VI 86 г
Утв.		Спивак		06 86

А14Б398.000 СБ

Опора подвижная трехрядная

Лит.	Масса	Масштаб
И	см. табл.	—

Лист | Листов 1

Госстрой СССР
Сантехпроект
г. Москва

Копировал: Денисова

Формат А3

Инв. N подл. | Подп. и дата | Взам. инв. N | Инв. N дубл. | Подп. и дата

А14 6398.010 СБ

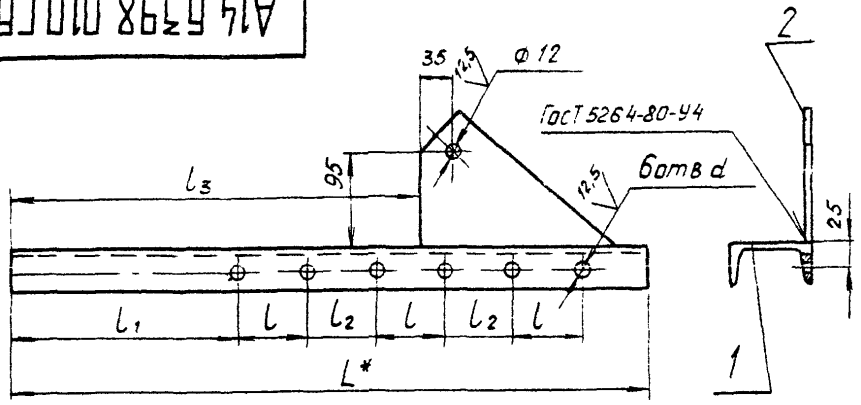

Обозначение	Размеры, мм						Масса, кг
	L^*	l	l_1	l_2	l_3	c	
А146398.010	645	70	230	70	415	12	4,26
-01	730	90	263		500	14	5,70
-02	775	106	272	69	545		6,01

1 *Размеры для справок.

2. $H14, \pm\frac{t_2}{2}$.

Серия 3.900-9 выпуск 3

Инв.№ подл. | Подп. и дата | Взам. инв.№ | Инв.№ дубл. | Подп. и дата

Изм.	Лист	№ докум.	Подп.	Дата
Разраб.		Шершакова		XI-85
Провер.		Крупник		III-86
Рук. гр.		Крупник		
Гл. спец.		Вайнберг		
Н. контр.		Рубинская		VI 1987
Утв.		Спивак		06 87

А146398.010 СБ

Кронштейн.

Лит.	Масса	Масштаб
И	см. табл.	—
Лист	Листов 1	

Госстрой СССР Сантехпроект г. Москва

Копировал Попова Формат А4

Инв.№ подл.	Подп. и дата	Взам. инв.№	Инв.№ дубл.	Подп. и дата	Обозначение	Наименование	Кол. на испол. А146398.010-			Примечание
							-	01	02	
Формат	Зона	Поз.				Документация				
А4					А146398.010 СБ	Сборочный чертеж	X	X	X	
						Детали				
А3		1			А146383.002-41	Швеллер	1			
					-42	Швеллер		1		
					-43	Швеллер			1	
А4		2			А146386.001	Косынка	1	1	1	

А146398.010

Кронштейн.

Изм.	Лист	№ докум.	Подп.	Дата
Разраб.		Шершакова		X-85
Пров.		Крупник		III-86
Рук. гр.		Крупник		
Н. контр.		Рубинская		VI 86
Утв.		Спивак		06 86

Лит. | Лист | Листов 1

Госстрой СССР Сантехпроект г. Москва

Копировал Попова Формат А4

Инв. № подл. | Подп. и дата | Взам. инв. № | Инв. № дубл. | Подп. и дата

Формат	Зона	Поз.	Обозначение	Наименование	Кол. на исполн. А146399.000- —	01	02	03	04	05	06	07	08	09	Примечание
				Документация											
А3			А146399.000 СБ	Сборочный чертеж	X	X	X	X	X	X	X	X	X	X	
				Сборочные единицы											
А4		1	А146399.010	Кронштейн	1										
			-01	Кронштейн		1									
			-02	Кронштейн			1								
			-03	Кронштейн				1							
			-04	Кронштейн					1						
			-05	Кронштейн						1					
			-06	Кронштейн							1				
			-07	Кронштейн								1			

Исполнения 10... 11 см. листы 4, 5

Изм.	Лист	№ докум.	Подп.	Дата
Разраб		Шершакова		
Пров		Крупник		VI-86
Рук. груп		Крупник		
Н. контр		Рубинская		VI 86г.
Утв		Спивак		VI. 86

А146399.000

Опора подвижная трехрядная

Лит	Лист	Листов
И	1	5

Госстрой СССР Сантехпроект г. Москва

Копировал Ерофеева — Формат А4

Инв. № подл. | Подп. и дата | Взам. инв. № | Инв. № дубл. | Подп. и дата

Формат	Зона	Поз.	Обозначение	Наименование	Кол. на исполн. А146399.000- —	01	02	03	04	05	06	07	08	09	Примечание
А4		1	А146399.010-08	Кронштейн									1		
			-09	Кронштейн										1	
				Детали											
А4		2	А146381.001	Хомут	1	1	1	1	1						
			-01	Хомут						1	1	1	1		
			-02	Хомут										1	
		3	-01	Хомут	2										
			-02	Хомут		2				2					
			-03	Хомут			2				2			2	
			-04	Хомут				2				2			
			-05	Хомут					2				2		
А4		4	А146381.002	Подушка	1	1	1	1	1						
			-01	Подушка						1	1	1	1		
			-02	Подушка										1	
		5	-01	Подушка	2										
			-02	Подушка		2				2					
			-03	Подушка			2				2			2	

Изм.	Лист	№ докум.	Подп.	Дата

А146399.000 — Лист 2

Копировал Ерофеева — Формат А4

Инв. № подл.	Подп. и дата	Взам. инв. №	Инв. № дубл.	Подп. и дата

Формат	Зона	Поз.	Обозначение	Наименование	Кол. на исполн. А1465399.000- —	01	02	03	04	05	06	07	08	09	Примечание
				Стандартные изделия											
		6		Болт М10×25.36.Гост 7798-70	1	1	1	1	1	1	1	1	1	1	
				Гайки Гост 5915-70											
		7		М10.4	1	1	1	1	1	1	1	1	1	1	
		8		М10.4	4	4	4	4	4						
				М12.4						4	4	4	4	4	
		9		М12.4	8	8				8					
				М16.4			8	8			8	8		8	
				М20.4					8				8		
				Шайбы Гост 10906-78											
		10		10.04	2	2	2	2	2						
				12.04						2	2	2	2	2	
		11		12.04	4	4				4					
				16.04			4	4			4	4		4	
				20.04					4				4		

Изм.	Лист	№ докум.	Подп.	Дата	А1465399.000	Лист 3

Копировал. Ерофеева Формат А4

Инв. № подл.	Подп. и дата	Взам. инв. №	Инв. № дубл.	Подп. и дата

Формат	Зона	Поз.	Обозначение	Наименование	Кол. на исполн. А1465399 000- 10	11	Примечание
				Документация			
А3			А1465399.000 СБ	Сборочный чертеж	X	X	
				Сборочные единицы			
А4		1	А1465399.010-10	Кронштейн	1		
			-11	Кронштейн		1	
				Детали			
А4		2	А1465381.001-02	Хомут	1	1	
		3	-03	Хомут	2		
			-04	Хомут		2	
А4		4	А1465381.002-02	Подушка	1	1	
		5	-03	Подушка	2		
			-04	Подушка		2	
				Стандартные изделия			
		6		Болт М10×25.36.Гост 7798-70	1	1	

Изм.	Лист	№ докум.	Подп.	Дата	А1465399.000	Лист 4

Копировал. Ерофеева Формат А4

Обозначение	Наименование	Кол. на испол. А14 6399.000- 10	11	Примечание
	Гайки Гост 5915-17			
7	М10.4	1	1	
8	М12.4	4	4	
9	М16.4	8		8
	М20.4			
	Шайбы Гост 10906-78			
10	12.04	2	2	
11	16.04	4		4
	20.04			

Инв.№ подл. | Подп. и дата | Взам. инв.№ | Инв.№ дубл. | Подп. и дата

Изм. Лист № докум. Подп. Дата

А14 6399.000

Лист 5

Копировал: Ерофеева Формат А4

А14 6383.001

А (V)

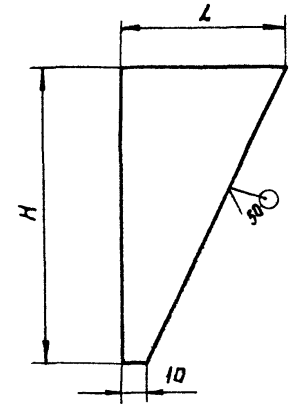

Обозначение	Размеры, мм L	Размеры, мм H	Материал	Масса, кг
А14 6383.001	80	150	Лист 5 8,0 Гост 19903-74 / Ст3 Гост 14637-79	0,43
-01	120	220	Лист 5 8,0 Гост 19903-74 / Ст3 Гост 14637-79	0,92
-02	150	300	Лист 5 10,0 Гост 19903-74 / Ст3 Гост 14637-79	1,92
-03	100	180	Лист 5 8,0 Гост 19903-74 / Ст3 Гост 14637-79	0,63
-04	140	270		1,30
-05	160	350	Лист 5 10,0 Гост 19903-74 / Ст3 Гост 14637-79	2,15
-06	200	420	Лист 5 12,0 Гост 19903-74 / Ст3 Гост 14637-79	4,23

Неуказанные предельные отклонения размеров h14

Инв.№ подл. | Подп. и дата | Взам. инв.№ | Инв.№ дубл. | Подп. и дата

Изм.	Лист	№ докум.	Подп.	Дата
Разраб.		Шершакова		
Пров.		Крупник		VI-86
Рук. груп		Крупник		
Гл. спец.		Вайнберг		
Н. контр.		Рубинская		VII 86г.
Утв.		Спивак		26 86

А14 6383.001

Косынка

Лит	Масса	Масштаб
И	См. табл.	—

Лист | Листов 1

См. табл.

Госстрой СССР Сантехпроект г. Москва

Копировал: Ерофеева Формат А4

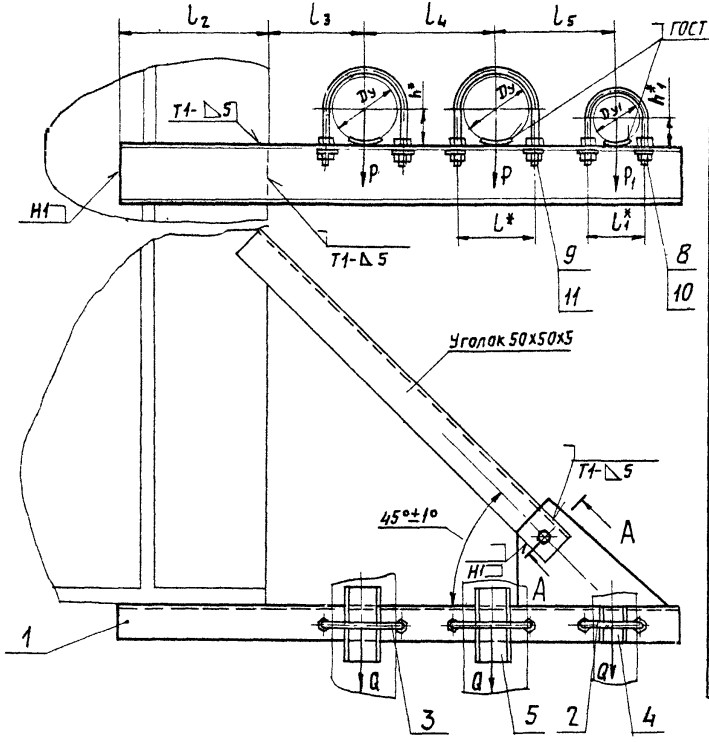

А-А повернуто

М1:2

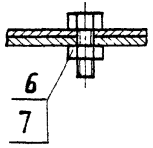

Обозначение	Условный проход, мм		Допускаемые нагрузки, кгс				Размеры, мм								Масса кг
			вертикальная		горизонтал										
	Dу	Dу1	P	P1	Q	Q1	L*	L1*	l2	l3*	l4*	l5*	h*	h1*	
А14Б399.000	80	50	72	40	22	12	106	70	195	130	175	160	48	32	7,30
—01	100		120		36		122		225	140	195	170	57		9,11
—02	125		175		52		150			155	225	185	70		12,55
—03	150		266		80		180		255	170	270	200	83		16,71
—04	200		590		177		242		300	200	310	230	113		29,35
—05	100	80	120	72	36	22	122	106	225	140	195	185	57	48	9,44
—06	125		175		52		150			155	225	200	70		13,00
—07	150		266		80		180		255	170	270	215	83		17,16
—08	200		590		177		242		300	200	310	245	113		29,80
—09	125	100	175	120	52	36	150	122	225	155	225	210	70	57	14,80
—10	150		266		80		180		255	170	270	225	83		19,34
—11	200		590		177		242		300	200	310	255	113		30,90

1. * Размеры для справок
2. $\pm \frac{t}{2}$.
3. Сварные швы по ГОСТ 5264-80, кроме швов, указанных на чертеже

Изм.	Лист	№ докум.	Подп.	Дата
Разраб.		Шершакова		
Пров.		Крупник		VI-86
Рук. гр.		Крупник		
Гл. спец.		Вайнберг		
Н. контр.		Рувинская		VI-86
Утв.		Спивак		VI-86

А14Б399.000СБ

Опора подвижная трехрядная.

Лит.	Масса	Масштаб
И	См. табл.	—

Лист | Листов 1

Госстрой СССР САНТЕХПРОЕКТ г. Москва

Копировал: Логинова

Формат: А3

Инв. № подл. | Подп. и дата | Взам. инв. № | Инв. № дубл. | Подп. и дата

А14Б399.010СБ

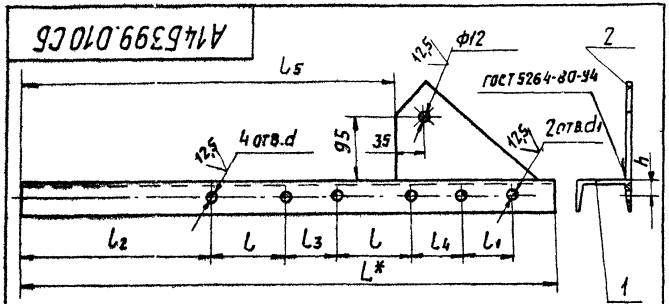

Обозначение	Размеры, мм										Масса, кг
	L*	l	l1	l2	l3	l4	l5	h	d	d1	
А14Б399.010	760	106	70	272	69	72	530	25	14	12	5,90
-01	830	122		304	73	74	600	30			7,66
-02	890	150		305	75	75	660		18		9,80
-03	995	180		335	90		765	35			13,74
-04	1140	242		379	68	74	910	50	22		24,44
-05	845	122	106	304	73	71	615	30	14	14	7,80
-06	905	150		305	75	72	675		18		10,00
-07	1010	180		335	90		780	35			14,00
-08	1155	242		379	68	71	925	50	22		24,70
-09	915	150	122	305	75	74	685	30	18		11,80
-10	1020	180		335	90		790	35			16,14
-11	1165	242		379	68	73	935	50	22		24,84

1.* Размер для справок.

2. H14; $\pm\frac{t2}{2}$

Изм.	Лист	№ докум.	Подп.	Дата
Разраб.		Шершакова		
Пров.		Крупник		
Рук. гр.		Крупник		
Гл. спец.		Вайнберг		
Н. контр.		Рувинская		
Утв.		Сливак		

А14Б399.010СБ

Кронштейн

Лит.	Масса	Масшт.
И	см. табл.	—

Лист | Листов 1

Госстрой СССР САНТЕХПРОЕКТ г. Москва

Копировал: Логинова Формат: А4

Инв. № подл. | Подп. и дата | Взам. инв. № | Инв. № дубл. | Подп. и дата

Обозначение	Наименование	Кол. на испол. А14Б399.010-										Примечание
		–	01	02	03	04	05	06	07	08	09	
	Документация											
А4 А14Б399.010СБ	Сборочный чертеж		X	X	X	X	X	X	X	X	X	
	Детали											
А3 1 А14Б383.002-44	Швеллер	1										
-45	Швеллер		1									
-46	Швеллер			1								
-47	Швеллер				1							
-48	Швеллер					1						
-49	Швеллер						1					
-50	Швеллер							1				
-51	Швеллер								1			

Исполнения 10...11 см. лист 3

Изм.	Лист	№ докум.	Подп.	Дата
Разраб.		Шершакова		
Пров.		Крупник		
Рук. гр.		Крупник		
Н. контр.		Рувинская		
Утв.		Сливак		

А14Б399.010

Кронштейн

Лит.	Лист	Листов
И	1	2

Госстрой СССР САНТЕХПРОЕКТ г. Москва

Копировал: Логинова Формат А4

Инв. № подл. | Подп. и дата | Взам. инв. № | Инв. № дубл. | Подп. и дата

Инв. N подл.	Подп. и дата	Взам. инв. N	Инв. N дубл.	Подп. и дата

Формат	Зона	Поз.	Обозначение	Наименование	Кол. на исполн. А14Б399.010-										Примечание
					–	01	02	03	04	05	06	07	08	09	
А3		1	А14Б383.002-52	Швеллер									1		
			-53	Швеллер										1	
А4		2	А14Б386.001	Косынка	1	1	1	1	1	1	1	1	1	1	

Изм.	Лист	N докум.	Подп.	Дата	А14Б399.010	Лист 2

Копировал: Денисова Формат А4

Инв. N подл.	Подп. и дата	Взам. инв. N	Инв. N дубл.	Подп. и дата

Формат	Зона	Поз.	Обозначение	Наименование	Кол. на исполн. А14Б399.010-		Примечание
					10	11	
				Документация			
А3			А14Б399.010 СБ	Сборочный чертеж	X	X	
				Детали			
А3		1	А14Б383.002-54	Швеллер	1		
			-55	Швеллер		1	
А4		2	А14Б386.001	Косынка	1	1	

Изм.	Лист	N докум.	Подп.	Дата	А14Б399.010	Лист 3

Копировал: Денисова Формат А4

Инв.№ подл.	Подп. и дата	Взам. инв.№	Инв.№ дубл.	Подп. и дата

Формат	Зона	Поз.	Обозначение	Наименование	Кол. на исполн. А14Б400.000-									Примечание
					-	01	02	03	04	05	06	07	08	09	
				Документация											
А3			А14Б400.000СБ	Сборочный чертеж	×	×	×	×	×	×	×	×	×	×	
				Сборочные единицы											
А4		1	А14Б400.010	Опора	1										
			-01	Опора		1									
			-02	Опора			1								
			-03	Опора				1							

Лит.

Шифр

Изм.	Лист	№ докум.	Подп.	Дата
Разраб.		Павловский		
Пров.		Крупник		
Рук. гр.		Крупник		
Н.контр.		Рувинская		
Утв.		Сливак		

А14Б400.000

Опора подвижная

Лит.	Лист	Листов
И	1	2

Госстрой СССР
САНТЕХПРОЕКТ
г.Москва

Копировал: Логинова Формат: А4

Инв.№ подл.	Подп. и дата	Взам. инв.№	Инв.№ дубл.	Подп. и дата

Формат	Зона	Поз.	Обозначение	Наименование	Кол. на исполн. А14Б400.000-									Примечание
					-	01	02	03	04	05	06	07	08	09	
А4		1	А14Б400.010 -04	Опора					1						
			-05	Опора						1					
			-06	Опора							1				
			-07	Опора								1			
			-08	Опора									1		
			-09	Опора										1	
А4		2	А14Б400.020	Кронштейн	1	1									
			-01	Кронштейн			1	1							
			-02	Кронштейн					1	1					
			-03	Кронштейн							1	1			
			-04	Кронштейн									1	1	

Изм.	Лист	№ докум.	Подп.	Дата

А14Б400.000

Лист 2

Копировал: Логинова Формат: А4

А14Б400 000 СБ

Серия 3.900-9 Выпуск 3

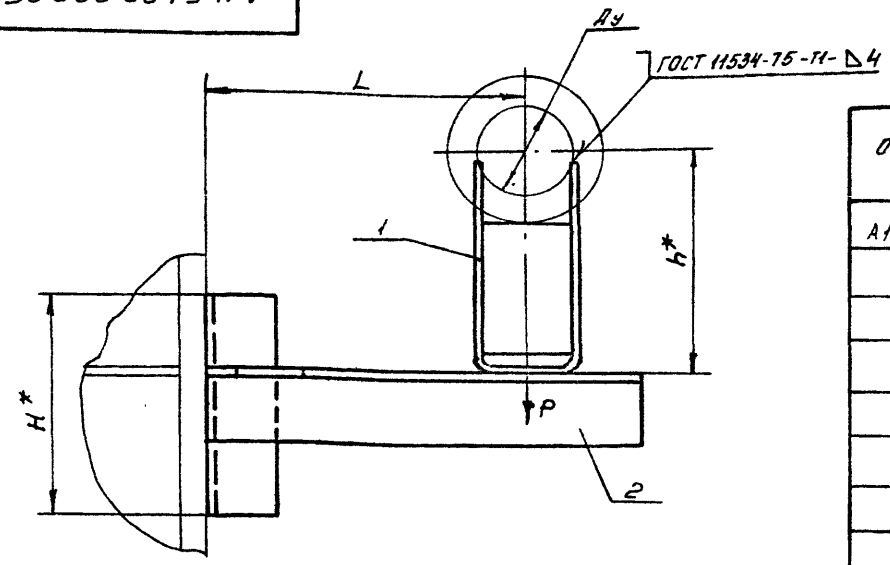

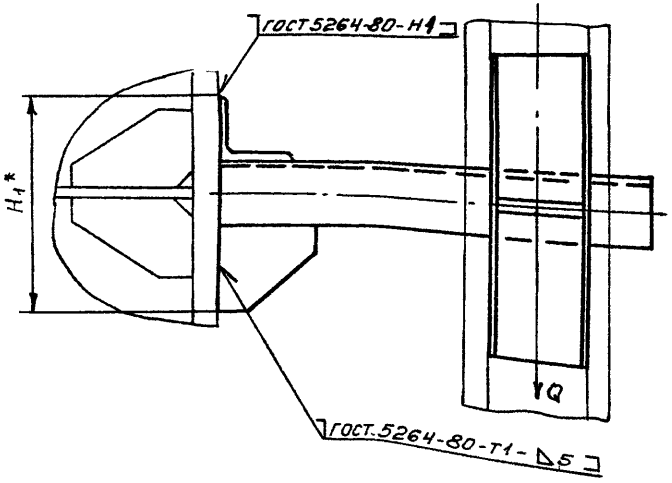

Обозначение	Условный проход Ду, мм	Допускаемые нагрузки, кгс: вертик. P	Допускаемые нагрузки, кгс: горизонт Q	Размеры, мм: L	Размеры, мм: H*	Размеры, мм: H1*	Размеры, мм: h*	Масса, кг
А14Б400 000 СБ	50	51	15	150±1	108	122	131	1,31
-01							181	1,50
-02	65	78	23	160±1	150	140	140	1,66
-03							190	1,86
-04	80	107	32	185±1		150	147	2,18
-05							197	2,33
-06	100	157	47	195±1	225	201	156	3,57
-07							206	3,89
-08	125	220	66	210±1		225	168	4,18
-09							218	4,54

* Размеры для справок

Изм.	Лист	N докум.	Подп.	Дата
Разраб.	Павловский			
Пров.	Крупник			VI-86
Рук. гр.	Крупник			
Гл. спец.	Вайнберг			VI-86
Н. конт.	Рувинская			VI 86
Утв.	Сливак			06 86

А14Б400 000 СБ

Опора подвижная

Лит.	Масса	Масштаб
И	см. табл.	—

Лист | Листов 1

Госстрой СССР САНТЕХПРОЕКТ г. Москва

Копировал Денисова

Формат А3

Инв. N подл. | Подп. и дата | Взам. инв. N | Инв. N дубл. | Подп. и дата

Инв. № подл.	Подп. и дата	Взам. инв. №	Инв. № дубл.	Подп. и дата

Формат	Зона	Поз.	Обозначение	Наименование	Кол. на испол. А14Б 400.010-										Примечание
					–	01	02	03	04	05	06	07	08	09	
				Документация											
А3			А14Б 400.010 СБ	Сборочный чертеж											
				Детали											
А4		1	А14Б 400. 001	Корпус	1										
			-01	Корпус		1									
			-02	Корпус			1		1						
			-03	Корпус				1		1					
			-04	Корпус							1				
			-05	Корпус								1			
			-06	Корпус									1		
			-07	Корпус										1	

Исполнение 10...15 - см. лист 3.

Изм.	Лист	№ докум.	Подп.	Дата	А14Б 400.010		
Разраб.		Павловский			Опора	Лит.	Лист 1	Листов 3
Пров.		Крупник		VI-86		И		
Рук. гр.		Крупник				Госстрой СССР САНТЕХПРОЕКТ г. Москва	
Н. контр.		Рувинская					
Утв.		Спивак					

Копировал: Логинова Формат: А4

Инв. № подл.	Подп. и дата	Взам. инв. №	Инв. № дубл.	Подп. и дата

Формат	Зона	Поз.	Обозначение	Наименование	Кол. на испол. А14Б 400.010-										Примечание
					–	01	02	03	04	05	06	07	08	09	
А4		2	А14Б 400.002	Ребро	1		1		1						
			-01	Ребро		1		1		1					
			-02	Ребро							1		1		
			-03	Ребро								1		1	

Изм.	Лист	№ докум.	Подп.	Дата	А14Б 400.010	Лист 2

Копировал: Логинова Формат: А4

Серия 3.900-9 Выпуск 3

Формат	Зона	Поз.	Обозначение	Наименование	Кол. на испол. А 146 400. 010 - 10	11	12	13	14	15	Примечание
				Документация							
А3			А 146 400. 010 СБ	Сборочный чертеж		X	X	X	X	X	
				Детали							
А3		1	А 146 400. 001-08	Корпус	1						
			-09	Корпус		1					
			-10	Корпус			1				
			-11	Корпус				1			
			-12	Корпус					1		
			-13	Корпус						1	
А3		2	А 146 400. 002-04	Ребро	1						
			-05	Ребро		1					
			-06	Ребро			1		1		
			-07	Ребро				1		1	

Инв. N подл. | Подп. и дата | Взам. инв. N | Инв. N дубл. | Подп. и дата

Изм. | Лист | N докум. | Подп. | Дата

А 146 400. 010

Лист 3

Копировал: Денисова

Формат А4

А 146 400. 002

Рис. 1

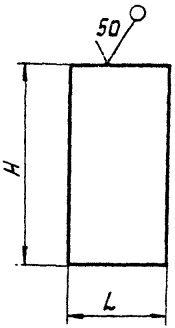

Рис. 2

Остальное - см. рис. 1

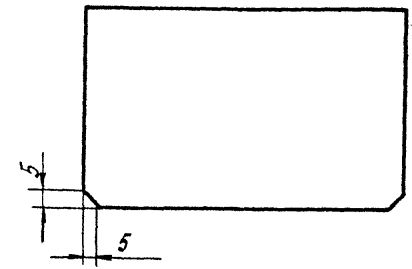

Обозначение	Рис.	Размеры, мм L	Размеры, мм H	Материал	Масса, кг
А 146 400. 002	1	49	80	Лист Б3.0 ГОСТ 19903-74 Ст 4-IV В Ст3. ГОСТ 16523-79	0, 09
-01			130		0, 015
-02		94	80		0, 18
-03			130		0, 29
-04		92	80	Лист Б 4.0 ГОСТ 19903-74 В Ст 3. ГОСТ 14637-79	0, 23
-05			130		0, 37
-06	2	182	96		0, 54
-07			146		0, 83

Неуказанные предельные отклонения размеров $\pm \frac{t_3}{2}$.

Инв. N подл. | Подп. и дата | Взам. инв. N | Инв. N дубл. | Подп. и дата

Изм.	Лист	N докум.	Подп.	Дата
Разраб.		Павловский		
Пров.		Крупник		VI-86
Рук. гр.		Крупник		
Гл. спец.		Зайнберг		
Н. контр.		Рувинская		
Утв.		Спивак		

А 146 400. 002

Ребро

Лит.	Масса	Масштаб
И	см. табл.	—

Лист | Листов 1

Госстрой СССР Сантехпроект г. Москва

Копировал: Денисова

Формат А4

А146400.010СБ

Серия 3.900-9 выпуск 3

Рис.1

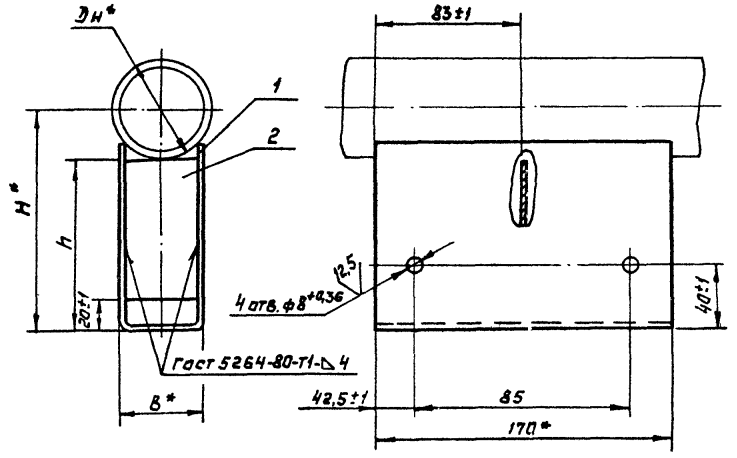

Рис.2

Остальное см. рис.1

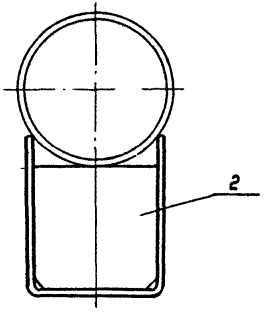

Обозначение	Рис.	Размеры, мм				Масса, кг
		Dн*	B*	H*	h	
А146400.010	1	50	55	132	100±1	1,20
-01				182	150±1	1,66
-02		65		140	100±1	1,16
-03				190	150±1	1,63
-04		80		147	100±1	1,16
-05				197	150±1	1,63
-06		100	100	156	100±1	1,59
-07				206	150±1	2,10
-08		125		168	100±1	1,51
-09				218	150±1	2,02
-10		150		182	100±1	1,94
-11				232	150±1	2,61
-12	2	200	190	212	100±1	3,10
-13				262	150±1	3,92
-14		250		239	100±1	2,97
-15				289	150±1	3,79

*Размеры для справок

Изм.	Лист	№ докум.	Подп.	Дата
Разраб.		Павловский		
Пров.		Крупник		VI-86
Рук. груп.		Крупник		
Гл. спец.		Вайнберг		
Н. контр.		Рубинская		VI.86
Утв.		Спивак		06.86

А146400.010СБ

Опора

Лит	Масса	Масштаб
И	см. табл.	—

Лист | Листов 1

Госстрой СССР
Сантехпроект
г. Москва

Копировал: Ерофеева

Формат А3

Инв.№ подл. | Подп. и дата | Взам. инв.№ | Инв.№ дубл. | Подп. и дата

Инв. N подл.	Подп. и дата	Взам. инв. N	Инв. N дубл.	Подп. и дата

Формат	Зона	Поз.	Обозначение	Наименование	Кол на исполн. А14Б400.020* —	01	02	03	04	Примечание
				Документация						
А4			А14Б400.020 СБ	Сборочный чертеж	×	×	×	×	×	
				Детали						
А4		1	А14Б400.003	Косынка	1	1	1			
			-01	Косынка				1	1	
А4		2	А14Б400.004	Уголок	1					
			-01	Уголок		1				
			-02	Уголок			1			
			-03	Уголок				1		
			-04	Уголок					1	
		3	-05	Уголок	1					
			-06	Уголок		1				
			-07	Уголок			1			
			-08	Уголок				1		
			-09	Уголок					1	

Изм.	Лист	N докум.	Подп.	Дата
Разраб.		Павловский		
Пров.		Крупник		VI.86
Рук гр.		Крупник		
Н. конт.		Рувинская		VI.86
Утв.		Спивак		06.86

А14Б400.020

Кронштейн

Лит.	Масса	Масштаб
Н		

Госстрой СССР САНТЕХПРОЕКТ г. Москва

Копировал: Денисова Формат А4

Инв. N подл.	Подп. и дата	Взам. инв. N	Инв. N дубл.	Подп. и дата

Изм.	Лист	N докум.	Подп.	Дата
Разраб.		Павловский		
Пров.		Крупник		VI-86
Рук гр.		Крупник		
Гл. спец.		Вайнберг		
Н. конт.		Рувинская		VI.86
Утв.		Спивак		06.86

Косынка

А14Б400.003

Лит.	Масса	Масштаб
Н	см. табл.	—

Госстрой СССР САНТЕХПРОЕКТ г. Москва

Копировал: Денисова Формат А4

Обозначение	Размеры, мм L	H	Материал	Масса, кг
А14Б400.003	50-1,6	50-1,6	Лист Б.50 ГОСТ 19903-74 / В Ст.3 ГОСТ 14637-79	0,05
-01	75-1,9	75-1,9		0,11
-02	75-1,9	50-1,6	Лист В.80 ГОСТ 19903-74 / Ст.3 ГОСТ 14637-79	0,16
-03	90-22	60-1,9	Лист Б.100 ГОСТ 19903-74 / Ст.3 ГОСТ 14637-79	0,28
-04	120-22	80-1,9	Лист Б.120 ГОСТ 19903-74 / Ст.3 ГОСТ 14637-79	0,55

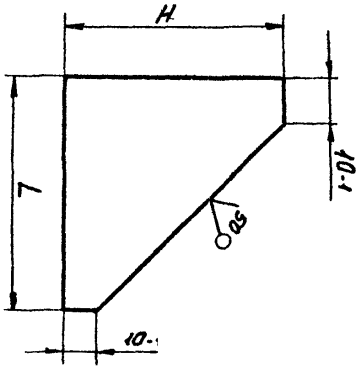

А14Б400.003

Серия 3.900-9 Выпуск 3

А146400.004

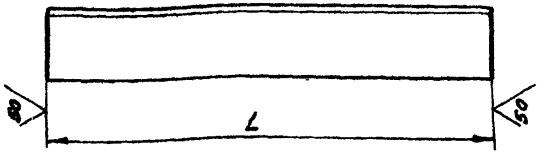

Обозначение	L, мм	Материал	Масса, кг
А146400.004	225-2,9	Уголок 36х36х4-Б-ГОСТ 8509-72 / ВСт3-I-ГОСТ 535-79	0,48
-01	235-2,9	Уголок 45х45х4-Б-ГОСТ 8509-72 / ВСт3-I-ГОСТ 535-79	0,64
-02	260-3,2	Уголок 50х50х5-Б-ГОСТ 8509-72 / ВСт3-I-ГОСТ 535-79	0,98
-03	295-3,2	Уголок 63х63х5-Б-ГОСТ 8509-72 / ВСт3-I-ГОСТ 535-79	1,4
-04	310-3,2	Уголок 75х75х5-Б-ГОСТ 8509-72 / ВСт3-I-ГОСТ 535-79	1,8
-05	108-2,2	Уголок 36х36х4-Б-ГОСТ 8509-72 / ВСт3-I-ГОСТ 535-79	0,23
-06	150-2,5	Уголок 45х45х4-Б-ГОСТ 8509-72 / ВСт3-I-ГОСТ 535-79	0,40
-07		Уголок 50х50х5-Б-ГОСТ 8509-72 / ВСт3-I-ГОСТ 535-79	0,56
-08	225-2,9	Уголок 63х63х5-Б-ГОСТ 8509-72 / ВСт3-I-ГОСТ 535-79	1,08
-09		Уголок 75х75х5-Б-ГОСТ 8509-72 / ВСт3-I-ГОСТ 535-79	1,30

Взам. инв. № | Инв. № дубл. | Подп. и дата | Инв. № подл. | Подп. и дата

Изм.	Лист	№ докум.	Подп.	Дата
Разраб.		Павловский		
Пров.		Крупник		VI.86г.
Рук. гр.		Крупник		
Гл. спец.		Вайнберг		
Н. контр.		Рувинская		VI.86г.
Утв.		Сливак		06.86

А146400.004

Уголок

Лит.	Масса	Масштаб
Н	см. табл.	—

Лист | Листов 1

см. табл.

Госстрой СССР САНТЕХПРОЕКТ г. Москва

Копировал: Денисова Формат А4

А146400.020СБ

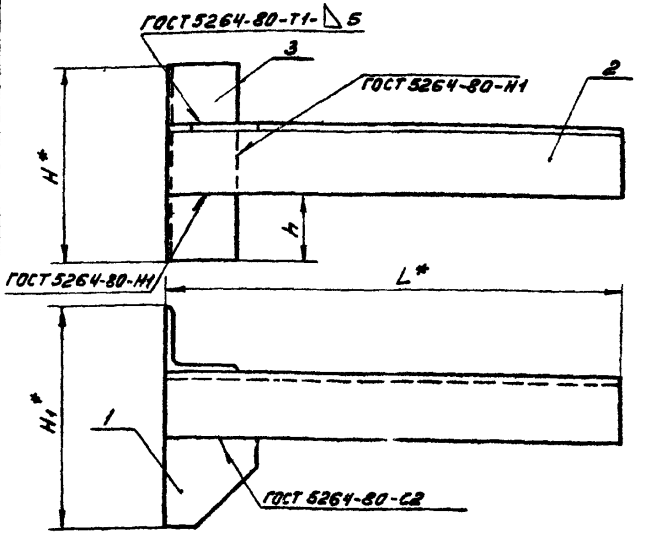

Обозначение	Размеры, мм				Масса, кг
	L*	H*	H1*	h	
А146400.020	225	108	122	36-1	0,87
-01	235	150	140	52,5-1	1,20
-02	260		150	50-1	1,70
-03	295	225	201	81-1	2,61
-04	310		225	75-1	3,20

* Размеры для справок

Взам. инв. № | Инв. № дубл. | Подп. и дата | Инв. № подл. | Подп. и дата

Изм.	Лист	№ докум.	Подп.	Дата
Разраб.		Павловский		
Пров.		Крупник		
Рук. гр.		Крупник		
Гл. спец.		Вайнберг		
Н. контр.		Рувинская		VI.86г.
Утв.		Сливак		06.86

А146400.020СБ

Кронштейн

Лит.	Масса	Масштаб
Н	см. табл.	—

Лист | Листов 1

Госстрой СССР САНТЕХПРОЕКТ г. Москва

Копировал Денисова Формат А4

А14Б400.001

Серия 3.900-9 выпуск 3

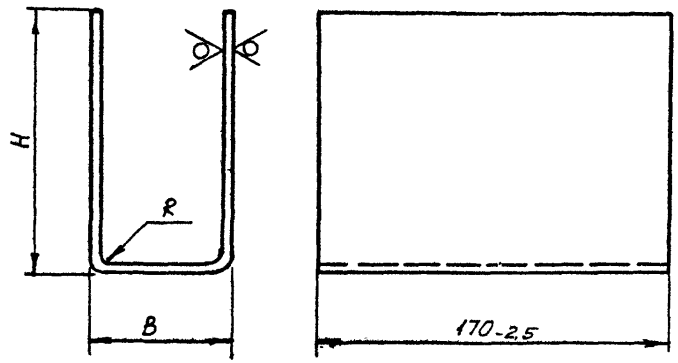

Обозначение	Размеры, мм			Материал	Масса, кг
	H	B	R		
А14Б400.001	115-2,2	55-0,74	3±1,5	Лист $\frac{Б3,0\ ГОСТ\ 19903-74}{1-IV\ ВСт3\ ГОСТ\ 16523-79}$	1,11
-01	165-2,5				1,51
-02	110-2,2				1,07
-03	160-2,5				1,48
-04	130-2,2				1,41
-05	180-2,5				1,81
-06	120-2,5	100-0,87			1,33
-07	170-2,2				1,73
-08	115-2,2			Лист $\frac{Б4,0\ ГОСТ\ 19903-74}{ВСт3\ ГОСТ\ 14637-79}$	1,71
-09	165-2,5				2,24
-10	150-2,2	190-1,15	4±1,5		2,56
-11	200-2,5				3,09
-12	130-2,5				2,43
-13	180-2,9				2,96

Изм	Лист	N докум.	Подп.	Дата
Разраб.		Павловский		
Пров.		Крупник		VI-86
Рук гр		Крупник		
Гл.спец.		Вайнберг		11-86
Н контр.		Рувинская		VI 86 г
Утв.		Сливак		06 86

А14Б400001

Корпус

Лит | Масса | Масштаб
И | см. табл | —

Лист | Листов 1

см. табл.

Госстрой СССР
САНТЕХПРОЕКТ
г. Москва

Копировал Денисова

Формат А3

Инв N подл. | Подп и дата | Взам. инв N | Инв. N дубл | Подп. и дата

Инв. № подл.	Подп. и дата	Взам. инв. №	Инв. № дубл.	Подп. и дата

Формат	Зона	Поз.	Обозначение	Наименование	Кол. на исполн. А1Б6401.000- —	01	02	03	04	05	Примечание
				Документация							
А3			А1Б6401.000 СБ	Сборочный чертеж	Х	Х	Х	Х	Х	Х	
				Сборочные единицы							
А4		1	А1Б6400.010-10	Опора	1						
			-11	Опора		1					
			-12	Опора			1				
			-13	Опора				1			

Инв. № подл. | Подп. и дата

Изм.	Лист	№ докум.	Подп.	Дата
Разраб.	Павловский			
Пров.	Крупник			VI-86
Рук. груп.	Крупник			
Н. контр.	Рубинская			VI-86
Утв.	Сливак			

А1Б6401.000

Опора подвижная

Лит.	Лист	Листов
И	1	2

Госстрой СССР САНТЕХПРОЕКТ г. Москва

Копировал: Ерофеева

Формат А4

Инв. № подл.	Подп. и дата	Взам. инв. №	Инв. № дубл.	Подп. и дата

Формат	Зона	Поз.	Обозначение	Наименование	Кол. на исполн. А1Б6401.000- —	01	02	03	04	05	Примечание
А4		1	А1Б6400.010-14	Опора					1		
			-15	Опора						1	
А4		2	А1Б6401.010	Кронштейн	1	1					
			-01	Кронштейн			1	1			
			-02	Кронштейн					1	1	

Изм.	Лист	№ докум.	Подп.	Дата

А1Б6401.000

Лист 2

Копировал

Формат А4

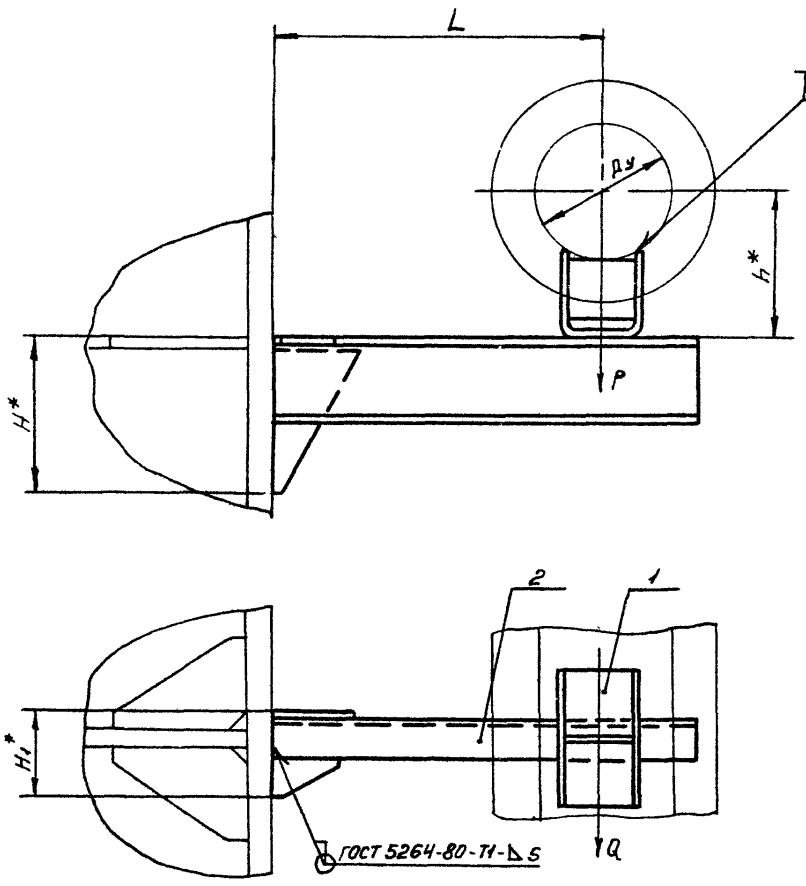

Обозначение	Условный проход Ду, мм	Допускаемые нагрузки, кгс		Размеры, мм				Масса, кг
		вертикальная	горизонт					
		P	Q	L	H*	H1*	h*	
А1465401.000	150	325	97	220±1	190	98	182	2,24
-01							232	2,38
-02	200	860	258	260±1	310	134	212	11,24
-03							262	12,13
-04	250	1153	346	290±1	430	168	239	15,46
-05							289	16,36

*Размеры для справок.

Изм.	Лист	N докум.	Подп.	Дата
Разраб.	Павловский			
Пров.	Крупник			VI-86
Рук. гр.	Крупник			VI-86
Гл. спец.	Вайнберг			VI-86
Н. контр.	Рувинская			VI.86г
Утв.	Спивак			06.86

А1465401.000 СБ

Опора подвижная

Лит	Масса	Масштаб
И	см. табл.	—
Лист	Листов 1	

Госстрой СССР САНТЕХПРОЕКТ г. Москва

Копировал Денисова Формат А3

Инв. N подл. | Подп. и дата | Взам. инв. N | Инв. N дубл. | Подп. и дата

Инв. N подл.	Подп. и дата	Взам. инв. N	Инв. N дубл.	Подп. и дата

Формат	Зона	Поз.	Обозначение	Наименование	Кол. на испол. А14Б401.010-			Примечание
					-	01	02	
				Документация				
А4			А14Б401.010 СБ	Сборочный чертеж	X	X	X	
				Детали				
А4		1	А14Б400.003-02	Косынка	1			
			-03	Косынка		1		
			-04	Косынка			1	
А4		2	А14Б401.002-01	Косынка	1			
			-04	Косынка		1		
			-07	Косынка			1	
А4		3	А14Б401.003	Швеллер	1			
			-01	Швеллер		1		
			-02	Швеллер			1	

Изм.	Лист	N докум.	Подп.	Дата
Разраб.	Павловский			VI-86
Пров.	Крупник			
Рук. гр.	Крупник			
Н. контр.	Рубинская			VI.86
Утв.	Сливак			

А14Б401.010

Кронштейн

Лит.	Лист	Листов
И		1

Госстрой СССР
САНТЕХПРОЕКТ
г. Москва

Копировал: Денисова Формат А4

Инв. N подл. | Подп. и дата | Взам. инв. N | Инв. N дубл. | Подп. и дата

Изм.	Лист	N докум.	Подп.	Дата
Разраб.	Павловский			VI.86
Пров.				
Рук. гр.	Крупник			
Гл. спец.	Войнберг			
Н. контр.	Рубинская			VI.86
Утв.	Сливак			VI.86

А14Б401.002

Косынка

Лит.	Масса	Масштаб
И	см. табл.	-

Госстрой СССР
САНТЕХПРОЕКТ
г. Москва

Обозначение	Размеры, мм H	Размеры, мм L	Материал	Масса, кг
А14Б401.002	150-1,0	70-0,74	Лист 5 В ГОСТ 19903-74 ВСт3 ГОСТ 14637-79	0,32
-01	190-1,15	90-0,87		0,52
-02	230-1,15	110-0,87		0,77
-03	270-1,3	130-1,0		1,12
-04	300-1,3	150-1,0	Лист 5 (10) ГОСТ 19903-74 ВСт3 ГОСТ 14637-79	1,80
-05	350-1,3	170-1,0		2,38
-06	390-1,4	190-1,15	Лист 5 (12) ГОСТ 19903-74 ВСт3 ГОСТ 14637-79	3,46
-07	420-1,53	200-1,15		4,0

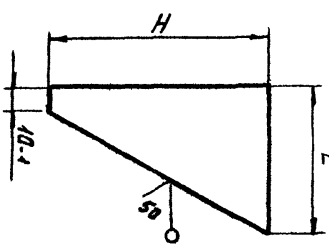

А14Б401.002.

А146401.003

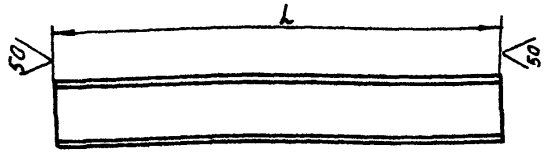

Обозначение	L, мм	Материал	Масса, кг
А146401 003	320-1,4	Швеллер 8-Гост 8240-72 / В Ст3-I-Гост 535-79	0,42
-01	405-1,4	Швеллер 16-Гост 8240-72 / В Ст3-I-Гост 535-79	5,75
-02	435-1,55	Швеллер 20-Гост 8240-72 / В Ст3-I-Гост 535-79	8,0

Изм.	Лист	№ докум.	Подп.	Дата
Разраб.		Павловский		
Пров.		Крупник		11-86
Рук. груп.		Крупник		
Гл. спец.		Вайнберг		
Н. контр.		Рубинская		11 86г.
Утв.		Спивак		12.86

А146401.003

Швеллер

Лит.	Масса	Масштаб
	см. табл.	—

Лит. | Листов 1

см. табл.

Госстрой СССР САНТЕХПРОЕКТ г. Москва

Подл. | Инв. № подл. | Взам. инв. № | Инв. № дубл. | Подп. и дата

Копировал: Ерофеева Формат А4

А146401.010СБ

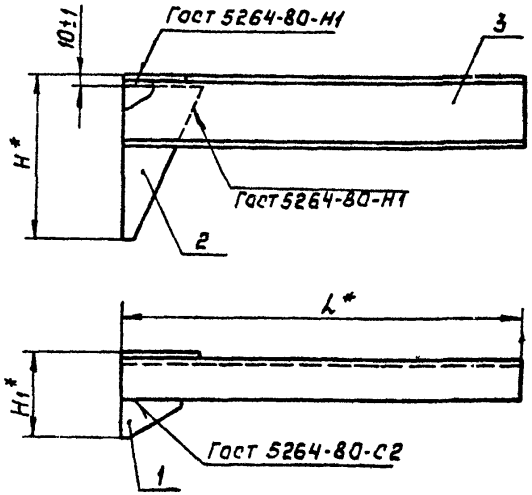

Обозначение	Размеры, мм			Масса, кг
	L*	H*	H1*	
А146401.010	320	200	98	0,90
-01	405	310	134	8,1
-02	435	430	168	12,0

* Размеры для справок.

Изм.	Лист	№ докум.	Подп.	Дата
Разраб.		Павловский		
Пров.		Крупник		11-86
Рук. груп		Крупник		
Гл. спец.		Вайнберг		
Н. контр		Рубинская		11 86г.
Утв.		Спивак		12.86

А146401.010СБ

Кронштейн.

Лит.	Масса	Масшт.
Н	см. табл.	—

Лист | Листов 1

Госстрой СССР Сантехпроект г. Москва

Подл. | Инв. № подл. | Взам. инв. № | Инв. № дубл. | Подп. и дата

Копировал: Ерофеева Формат: А4

Инв. N подл.	Подп. и дата	Взам. инв. N	Инв. N дубл.	Подп. и дата

Серия 3.900-9 Выпуск 3

Формат	Зона	Поз.	Обозначение	Наименование	Кол. на исполн. А14Б402.000-										Примечание
					-	01	02	03	04	05	06	07	08	09	
				Документация											
А3			А14Б402.000 СБ	Сборочный чертеж	×	×	×	×	×	×	×	×	×	×	
				Сборочные единицы											
А4		1	А14Б400.010	Опора	1										
			-01	Опора		1									
			-02	Опора			1								
			-03	Опора				1							

Изм.	Лист	N докум.	Подп.	Дата	А14Б402.000			
Разраб.		Павловский				Лит.	Лист	Листов
Пров.		Крупник		10.86	Опора подвижная	Н	1	2
Рук. гр.		Крупник				Госстрой СССР САНТЕХПРОЕКТ г. Москва		
Н. конт.		Рувинская		11.86				
Утв.		Сливак		06.86				

Копировал: Денисова Формат А4

Инв. N подл.	Подп. и дата	Взам. инв. N	Инв. N дубл.	Подп. и дата

Формат	Зона	Поз.	Обозначение	Наименование	Кол. на исполн. А14Б402.000-										Примечание
					-	01	02	03	04	05	06	07	08	09	
			А14Б400.010-04	Опора					1						
			-05	Опора						1					
			-06	Опора							1				
			-07	Опора								1			
			-08	Опора									1		
			-09	Опора										1	
				Детали											
А4		2	А14Б402.001	Уголок	1	1									
			-01	Уголок			1	1							
			-02	Уголок					1	1					
			-03	Уголок							1	1			
			-04	Уголок									1	1	

Изм.	Лист	N докум.	Подп.	Дата	А14Б402.000	Лист 2

Копировал: Денисова Формат А4

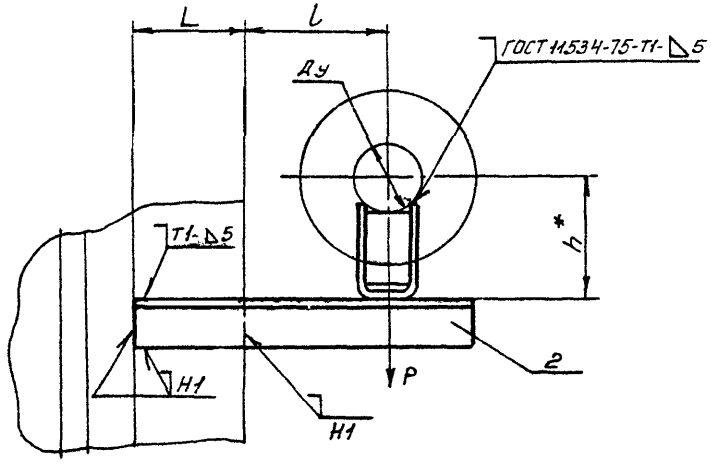

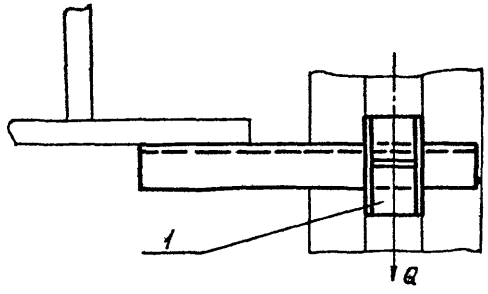

Обозначение	Условный проход Ду, мм	Допускаемые нагрузки, кгс		Размеры, мм			Масса, кг
		вертикальн.	горизонт.				
		P	Q	L	l	h*	
А146402 000	50	65	19	130±1	150±1	132	2,06
-01						182	2,50
-02	65	95	28	140±1	160±1	140	2,32
-03						190	2,76
-04	80	130	39	145±1	185±1	147	3,24
-05						197	3,74
-06	100	190	57	165±1	195±1	156	3,84
-07						206	4,34
-08	125	265	79	180±1	210±1	168	4,95
-09						218	5,63

1.* Размер для справок.

2 Сварные швы по ГОСТ 5264-80, кроме указанных на чертеже

Изм.	Лист	N докум.	Подп.	Дата
Разраб.		Павловский		
Пров.		Крупник		VI-86
Рук. гр.		Крупник		
Гл. спец.		Вайнберг		VI-86
Н. контр.		Рувинская		VI.86
Утв.		Спивак		VI-86

А146402.000 СБ

Опора подвижная

Лит.	Масса	Масштаб
Н	см. табл.	—
Лист	Листов 1	

Госстрой СССР САНТЕХПРОЕКТ г. Москва

Копировал Денисова

Формат А3

Инв. N подл.	Подп. и дата	Взам. инв. N	Инв. N дубл.	Подп. и дата

Инв. N подл.	Подп. и дата	Взам. инв. N	Инв. N дубл.	Подп. и дата

Формат	Зона	Поз.	Обозначение	Наименование	Кол. на испол. А14Б403.000-										Примечание
					-	01	02	03	04	05					
				Документация											
А3			А14Б403.000 СБ	Сборочный чертеж	×	×	×	×	×	×					
				Сборочные единицы											
А4		1	А14Б400.010-10	Опора	1										
			-11	Опора		1									
			-12	Опора			1								
			-13	Опора				1							

Изм.	Лист	N докум.	Подп.	Дата
Разраб.	Павловский			VI-86
Пров.	Крупник			
Рук. гр.	Крупник			
Н. контр.	Рубинская			VI.86
Утв.	Сливак			06.86

А14Б403.000

Опора подвижная

Лит.	Лист	Листов
И	1	2

Госстрой СССР САНТЕХПРОЕКТ г. Москва

Копировал: Денисова Формат А4

Инв. N подл.	Подп. и дата	Взам. инв. N	Инв. N дубл.	Подп. и дата

Формат	Зона	Поз.	Обозначение	Наименование	Кол. на испол. А14Б403.000-										Примечание
					-	01	02	03	04	05					
			А14Б400.010-14	Опора					1						
			-15	Опора						1					
А4		2	А14Б403.010	Кронштейн	1	1									
			-01	Кронштейн			1	1							
			-02	Кронштейн					1	1					
				Стандартные изделия											
		3		Болт М10х25.36 ГОСТ 7798-70	1	1	1	1	1	1					
		4		Гайка М10.4 ГОСТ 5915-70	1	1	1	1	1	1					

Изм.	Лист	N докум.	Подп.	Дата

А14Б403.000

Лист 2

Копировал: Денисова Формат А4

90

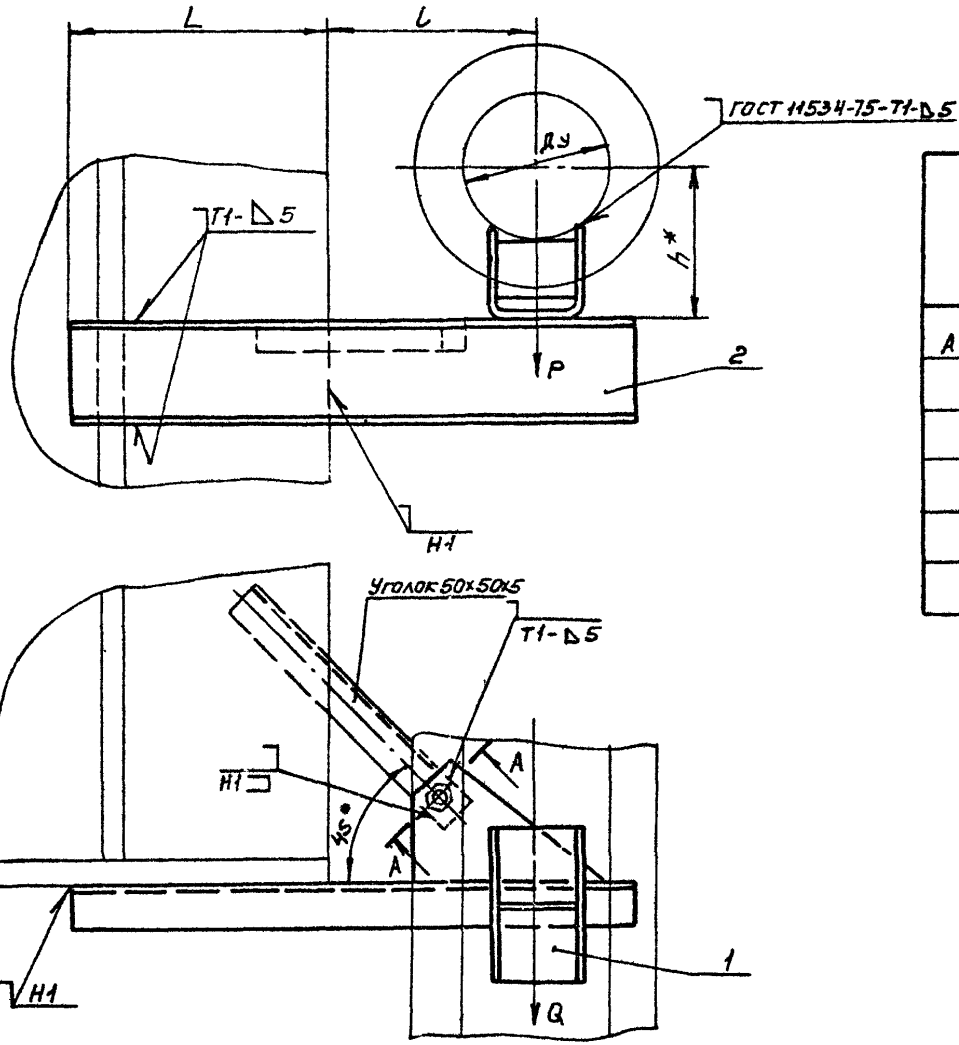

Обозначение	Условный проход Ду, мм	Допускаемые нагрузки, кгс		Размеры, мм			Масса, кг
		вертикальная	горизонт				
		P	Q	L	l	h*	
А14Б403.000	150	325	97	220±1	285±1	180	6,20
-01						230	6,67
-02	200	860	258	260±1	390±1	212	14,97
-03						262	15,83
-04	250	1153	346	290±1	465±1	239	20,57
-05						289	21,46

1. * Размеры для справок
2. Сварные швы по ГОСТ 5264-80, кроме указанных на чертеже

А-А
М1:2 Повернуто

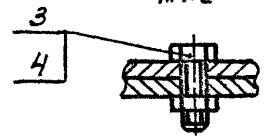

Изм.	Лист	N докум.	Подп.	Дата
Разраб.	Павловский			
Пров.	Крупник			VI-86
Рук. гр.	Крупник			
Гл. спец.	Вайнберг			VI-86
Н. контр.	Рувинская			VI 86
Утв.	Спивак			06 86

А14Б403.000 СБ

Опора подвижная

Лит.	Масса	Масштаб
И	см. табл.	—
Лист	Листов 1	

Госстрой СССР САНТЕХПРОЕКТ г. Москва

Копировал Денисова Формат А4

Инв. № подл. | Подп. и дата | Взам. инв. № | Инв. № дубл. | Подп. и дата

Серия 3.900-9 выпуск 3

Инв. N подл.	Подп. и дата	Взам. инв. N	Инв. N дубл.	Подп. и дата

Формат	Зона	Поз.	Обозначение	Наименование	Кол. на исполн. А14Б403.010-			Примечание
					-	01	02	
				Документация				
А4			А14Б403.010 СБ	Сборочный чертеж	X	X	X	
				Детали				
А4		1	А14Б403.001	Косынка	1	1	1	
А4		2	А14Б403.002	Швеллер	1			
			-01	Швеллер		1		
			-02	Швеллер			1	

А14Б403.010

Изм.	Лист	N докум.	Подп.	Дата
Разраб.		Павловский		
Пров.		Крупник		VI-86
Рук. гр.		Крупник		
Н. конт.		Рувинская		VI.86
Утв.		Спивак		06.86

Кронштейн

Лит.	Лист	Листов
И		1

Госстрой СССР
САНТЕХПРОЕКТ
г. Москва

Копировал: Денисова

Формат А4

А14Б403.002

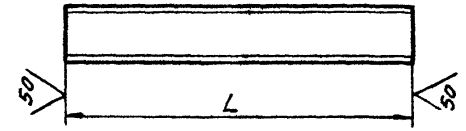

Обозначение	L, мм	Материал	Масса, кг
А14Б403.002	605-1,75	Швеллер 8-ГОСТ 8240-72 / ВСт.3-I-ГОСТ 535-79	4,26
-01	795-2,0	Швеллер 16-ГОСТ 8240-72 / ВСт3-I-ГОСТ 535-79	11,29
-02	900-2,3	Швеллер 20-ГОСТ 8240-72 / ВСт3-I-ГОСТ 535-79	16,6

Изм.	Лист	N докум.	Подп.	Дата
Разраб.		Павловский		
Пров.		Крупник		
Рук. гр.		Крупник		
Гл. спец.		Вайнберг		
Н. конт.		Рувинская		VI.86
Утв.		Спивак		06.86

А14Б403.002

Швеллер

см. табл.

Лит.	Масса	Масштаб
И	см. табл.	–

Лист | Листов 1

Госстрой СССР
САНТЕХПРОЕКТ
г. Москва

Инв. N подл. | Подп. и дата | Взам. инв. N | Инв. N дубл. | Подп. и дата

Копировал: Денисова

Формат А4

Серия 3.900-9 выпуск 3

А14Б403.001

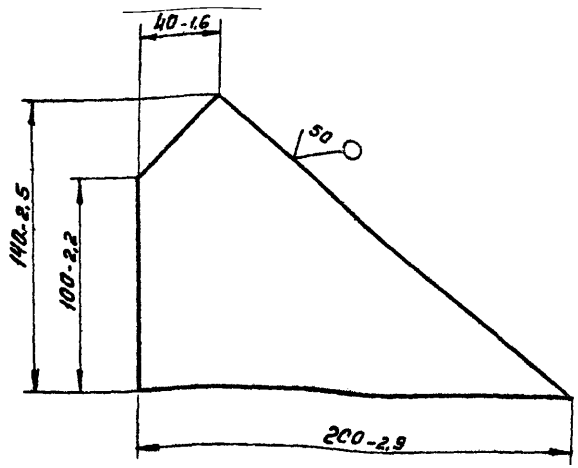

Изм	Лист	N докум.	Подп	Дата
Разраб.		Павловский		
Пров.		Крупник		VI-86
Рук. груп		Крупник		
Гл. спец.		Вайнберг		
Н. контр.		Рувинская		VI 86 г.
Утв.		Спивак		06.86

Косынка

Лит.	Масса	Масштаб
И	0,54	1:2

Лист | Листов 1

Лист Б 6 ГОСТ 19903-74
В Ст.3 ГОСТ 14637-79

Госстрой СССР
САНТЕХПРОЕКТ
г. Москва

Инв. N подл. | Подп. и дата | Взам. инв. N | Инв. N дубл. | Подп. и дата

Копировал: Денисова Формат А4

А14Б403.010СБ

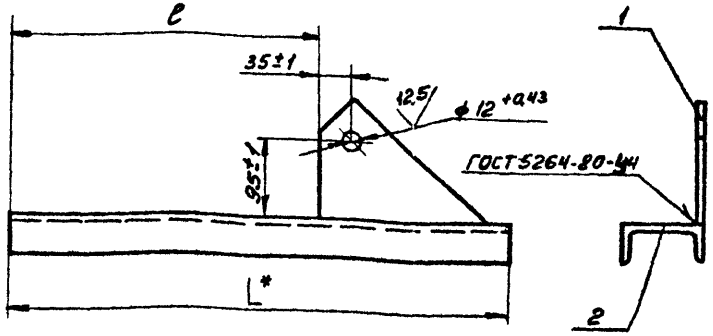

Обозначение	Размеры, мм		Масса, кг
	L*	ℓ	
А14Б403.010	605	375	4,80
-01	795	520	11,83
-02	900	625	17,10

1.* Размер для справок.

2. Неуказанные предельные отклонения размеров: $H14 \pm \frac{t_2}{2}$

Изм	Лист	N докум.	Подп.	Дата
Разраб.		Павловский		
Пров.		Крупник		VI-86
Рук. гр.		Крупник		
Гл. спец.		Вайнберг		
Н. контр.		Рувинская		VI.86 г.
Утв.		Спивак		06.86

Кронштейн

Лит	Масса	Масштаб
И	см. табл.	—

Лист | Листов 1

Госстрой СССР
САНТЕХПРОЕКТ
г. Москва

Инв. N подл. | Подп. и дата | Взам. инв. N | Инв. N дубл. | Подп. и дата

Копировал: Денисова Формат А4

Инв. N подл.	Подп. и дата	Взам. инв. N	Инв. N дубл.	Подп. и дата

Формат	Зона	Поз.	Обозначение	Наименование	Кол. на исполн. А14Б404 000-										Примечание
					-	01	02	03	04	05					
				Документация											
А3			А14Б404.000 СБ	Сборочный чертеж	×	×	×	×	×	×					
				Сборочные единицы											
А4		1	А14Б400.010	Опора	1										
			-01	Опора		1									
			-02	Опора			1								
			-03	Опора				1							

Инв. N подл. | Подп. и дата | Взам. инв. N | Инв. N дубл. | Подп. и дата

Изм.	Лист	N докум.	Подп.	Дата
Разраб.		Павловский		
Пров.		Крупник		VI.86
Рук. гр.		Крупник		
Н. конт.		Рубинская		VI.86
Утв.		Спивак		VI.86

А14Б404.000

Опора подвижная двухрядная

Лит.	Лист	Листов
И	1	2

Госстрой СССР САНТЕХПРОЕКТ г. Москва

Копировал: Денисова Формат А4

Инв. N подл. | Подп. и дата | Взам. инв. N | Инв. N дубл. | Подп. и дата

Формат	Зона	Поз.	Обозначение	Наименование	Кол. на исполн. А14Б404 000-										Примечание
					-	01	02	03	04	05					
		1	А14Б400.010-04	Опора					1						
			-05	Опора						1					
А4		2	А14Б404.010	Кронштейн	1	1									
			-01	Кронштейн			1	1							
			-02	Кронштейн					1	1					

Изм.	Лист	N докум.	Подп.	Дата

А14Б404.000

Лист 2

Копировал: Денисова Формат А4

А146404.000 СБ

Серия 3.900-9 Выпуск 3

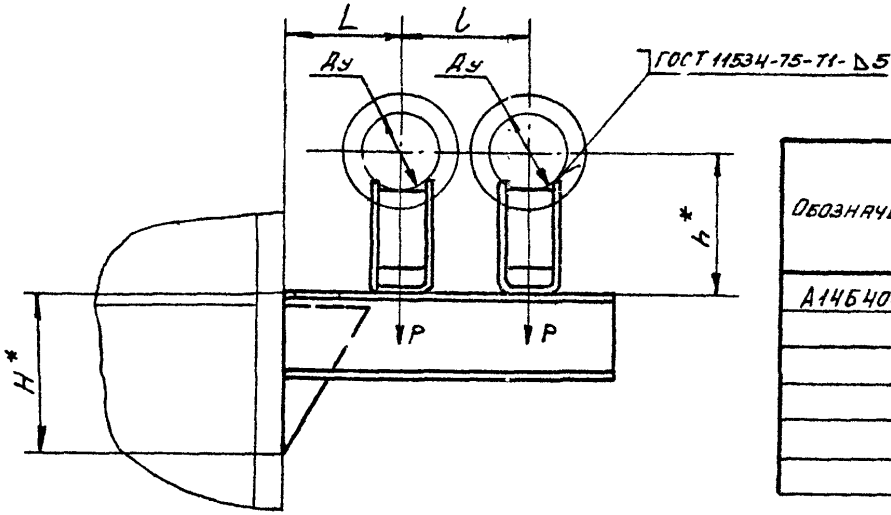

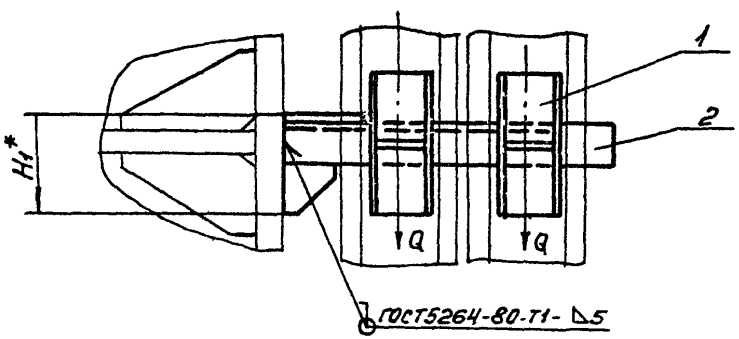

Обозначение	Условный проход Ду, мм	Допускаемые нагрузки, кгс: вертикальная P	горизонт Q	Размеры, мм: L	l	H*	H1*	h*	Масса, кг
А146404.000	50	51	15	150	245	160	98	132	5,02
-01								182	5,48
-02	65	78	23	160	270			140	5,07
-03								190	5,54
-04	80	107	32	185	320	200	129	147	7,05
-05								195	7,52

1.* Размеры для справок.

2. $\pm \frac{t_2}{2}$.

Изм.	Лист	N докум.	Подп.	Дата
Разраб.		Павловский		
Пров.		Крупник		11.86
Рук. гр.		Крупник		
Гл. спец.		Вайнберг		11.86
Н. конт.		Руденская		11.86
Утв.		Спивак		11.86

А146404.000 СБ

Опора подвижная двухрядная

Лит	Масса	Масштаб
И	см. табл.	—
Лист	Листов 1	

Госстрой СССР Сантехпроект г. Москва

Копировал Денисова

Формат А3

Инв. N подл. | Подп. и дата | Взам. инв. N | Инв. N дубл. | Подп. и дата

Серия 3.900-9 Выпуск 3

Обозначение	Наименование	Кол. на испол. А1Б404.010			Примечание
		-	01	02	
	Документация				
А1Б404.010 СБ	Сборочный чертеж	X	X	X	
	Детали				
А1Б400.003	Косынка	1	1		
-01	Косынка			1	
А1Б401.002	Косынка	1	1		
-02	Косынка			1	
А1Б404.003	Швеллер	1			
-01	Швеллер		1		
-02	Швеллер			1	

Изм.	Лист	N докум.	Подп.	Дата
Разраб.	Павловский			VI 86
Пров.	Крупник			VI 86
Рук. гр.	Крупник			VI 86
Н. конт.	Рувинская			VI 86
Утв.	Сливак			06.86

А1Б404.010

Кронштейн

Лит.	Лист	Листов
И		1

Госстрой СССР САНТЕХПРОЕКТ г. Москва

Копировал: Денисова

Формат А4

А1Б 402.001

А (V)

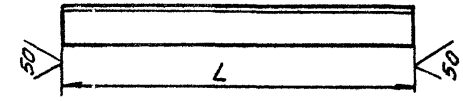

Обозначение	L, мм	Материал	Масса, кг
А1Б402.001	380-3,6	Уголок 36х36х4-Б-ГОСТ 8509-72 / ВСт.3-I-ГОСТ 535-79	0,82
-01	410-4,0	Уголок 45х45х4-Б-ГОСТ 8509-72 / ВСт.3-I-ГОСТ 535-79	1,12
-02	430-4,0	Уголок 50х50х5-Б-ГОСТ 8509-72 / ВСт.3-I-ГОСТ 535-79	1,62
-03	480-4,0	Уголок 63х63х5-Б-ГОСТ 8509-72 / ВСт.3-I-ГОСТ 535-79	2,30
-04	510-4,4	Уголок 75х75х5-Б-ГОСТ 8509-72 / ВСт.3-I-ГОСТ 535-79	2,96

Изм.	Лист	N докум.	Подп.	Дата
Разраб.	Павловский			
Пров.	Крупник			VI 86
Рук. гр.	Крупник			
Гл. спец.	Вайнберг			
Н. конт.	Рувинская			VI 86
Утв.	Сливак			06.86

А1Б402.001

Уголок

Лит.	Масса	Масштаб
И	см. табл.	—
Лист	Листов 1	

см. табл.

Госстрой СССР САНТЕХПРОЕКТ г. Москва

Копировал: Денисова

Формат А4

Серия 3.900-9 выпуск 3

А14Б404.003

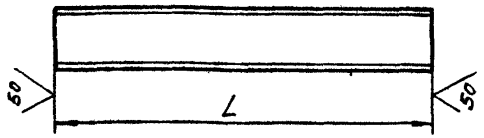

Обозначение	L, мм	Материал	Масса, кг
А14Б404.010	500-1,5	Швеллер 8 ГОСТ 8240-72 / ВСт3-I ГОСТ 535-79	3,52
-01	550-1,75		3,87
-02	650-2,0	Швеллер 10 ГОСТ 8240-72 / ВСт3-I ГОСТ 535-79	5,58

Изм.	Лист	N докум.	Подп.	Дата
Разраб.		Павловский		
Пров.		Крупник		VI-86
Рук. гр.		Крупник		
Гл. спец.		Вайнберг		
Н. конт.		Рувинская		VI 86г
Утв.		Спивак		06-86

Швеллер

Лит. | Масса | Масштаб
И | см. табл. | —

Лист | Листов 1

см. табл.

Госстрой СССР
Сантехпроект
г. Москва

Копировал: Денисова

Формат А4

Инв. N подл. | Подп. и дата | Взам. инв. N | Инв. N дубл. | Подп. и дата

А14Б404.010СБ

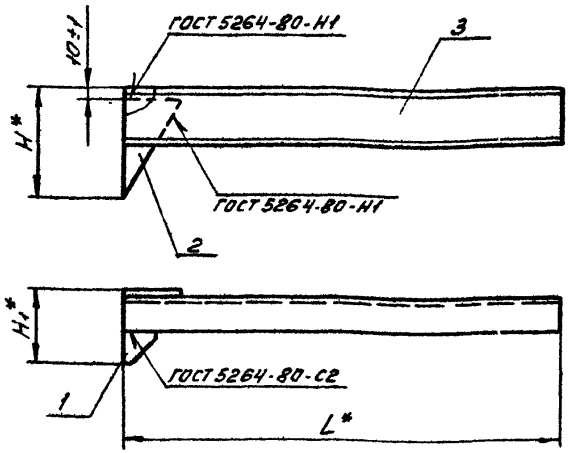

Обозначение	Размеры, мм			Масса, кг
	L*	H*	H1*	
А14Б404.010	500	160	98	3,82
-01	550			3,91
-02	650	200	129	5,89

*Размеры для справок

Изм.	Лист	N докум.	Подп.	Дата
Разраб.		Павловский		
Пров.		Крупник		VI-86
Рук. гр.		Крупник		
Гл. спец.		Вайнберг		
Н. конт.		Рувинская		VI 86г
Утв.		Спивак		06-86

Кронштейн

Лит. | Масса | Масштаб
И | см. табл. | —

Лист | Листов 1

Госстрой СССР
Сантехпроект
г. Москва

Копировал: Денисова

Формат А4

Инв. N подл. | Подп. и дата | Взам. инв. N | Инв. N дубл. | Подп. и дата

Инв. N подл.	Подп. и дата	Взам. инв. N	Инв. N дубл.	Подп. и дата

Формат	Зона	Поз.	Обозначение	Наименование	Кол. на исполн. А14Б405.000-										Примечание
					-	01	02	03	04	05	06	07	08	09	
				Документация											
А3			А14Б405.000 СБ	Сборочный чертеж	×	×	×	×	×	×	×	×	×	×	
				Сборочные единицы											
А4		1	А14Б400.010-06	Опора	2										
			-07	Опора		2									
			-08	Опора			1								
			-09	Опора				1							

Исполнения 10...19 - см. лист 3

Исполнения 20...21 - см. лист 4

Изм.	Лист	N докум.	Подп.	Дата
Разраб.	Павловский			
Пров.	Крупник			VI-86
Рук. гр.	Крупник			
Н. конт.	Рувинская			VI 86
Утв.	Спивак			

А14Б405.000

Опора подвижная двухрядная

Лит.	Лист	Листов
И	1	4

Госстрой СССР САНТЕХПРОЕКТ г. Москва

Копировал: Денисова Формат А4

Инв. N подл.	Подп. и дата	Взам. инв. N	Инв. N дубл.	Подп. и дата

Формат	Зона	Поз.	Обозначение	Наименование	Кол. на исполн. А14Б405.000-										Примечание
					-	01	02	03	04	05	06	07	08	09	
А4		1	А14Б400.010-10	Опора					1						
			-11	Опора						1					
			-12	Опора							1				
			-13	Опора								1			
			-14	Опора									1		
			-15	Опора										1	
А4		2	А14Б400.010-06	Опора			1		1		1		1		
			-07	Опора				1		1		1		1	
А4		3	А14Б405 010	Кронштейн	1	1									
			-01	Кронштейн			1	1							
			-02	Кронштейн					1	1					
			-03	Кронштейн							1	1			
			-04	Кронштейн									1	1	

Изм.	Лист	N докум.	Подп.	Дата

А14Б405.000

Лист 2

Копировал: Денисова Формат А4

Формат	Зона	Поз.	Обозначение	Наименование	Кол. на исполн. А14Б405.000 10	11	12	13	14	15	16	17	18	19	Примечание
				Документация											
А3			А14Б405.000 СБ	Сборочный чертеж	×	×	×	×	×	×	×	×	×	×	
				Сборочные единицы											
А4		1	А14Б400.010 -08	Опора	2										
			-09	Опора		2									
			-10	Опора			1								
			-11	Опора				1							
			-12	Опора					1						
			-13	Опора						1					
			-14	Опора							1				
			-15	Опора								1			
А4		2	А14Б400.010 -08	Опора			1		1		1				
			-09	Опора				1		1		1			
А4		3	А14Б405.010 -05	Кронштейн	1	1									
			-06	Кронштейн			1	1							
			-07	Кронштейн						1					
			-08	Кронштейн							1	1			
			-09	Кронштейн											

Формат	Зона	Поз.	Обозначение	Наименование	Кол. на исполн. А14Б405.000 20	21	Примечание
				Документация			
А3			А14Б405.000 СБ	Сборочный чертеж	×	×	
				Сборочные единицы			
А4		1	А14Б405.010 -12	Опора	1		
			-13	Опора		1	
			-10	Опора	1		
			-11	Опора		1	
А4		2	А14Б405.010 -10	Кронштейн	1	1	

А146405.000 СБ

Серия 3.900-9 Выпуск 3

Рис 1

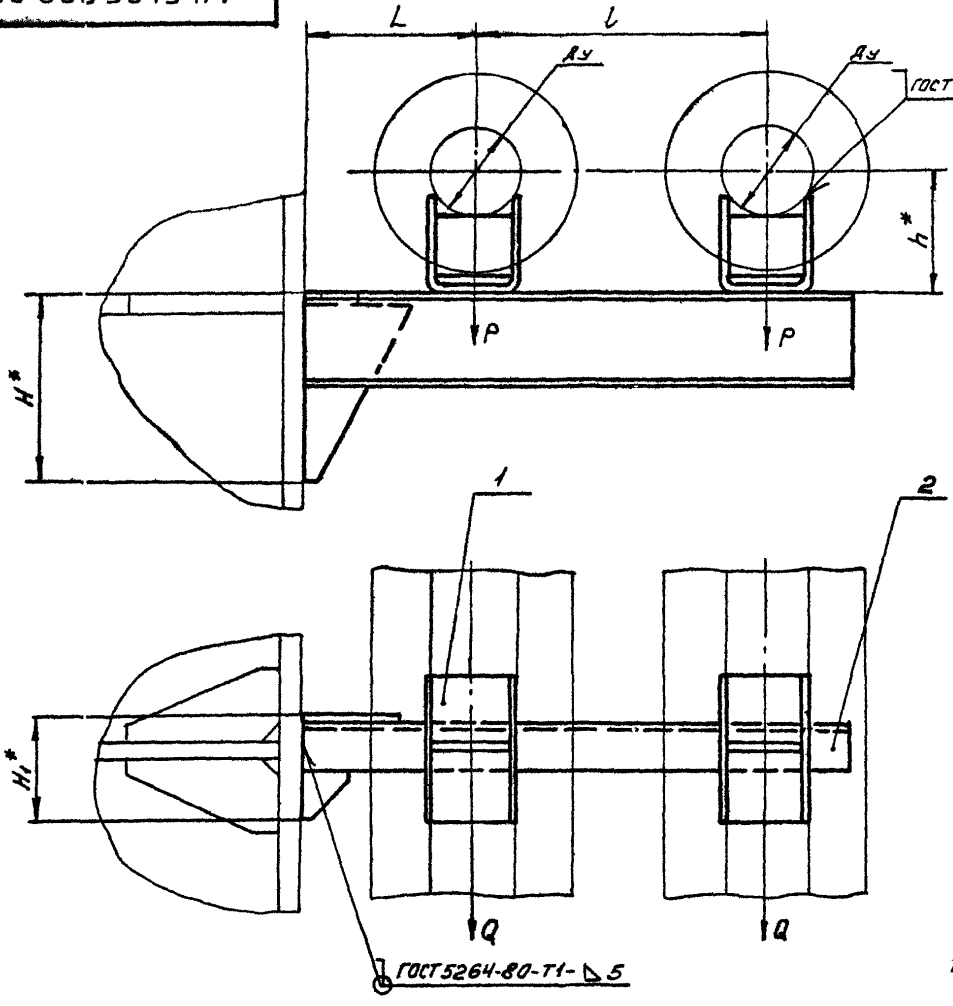

Рис.2

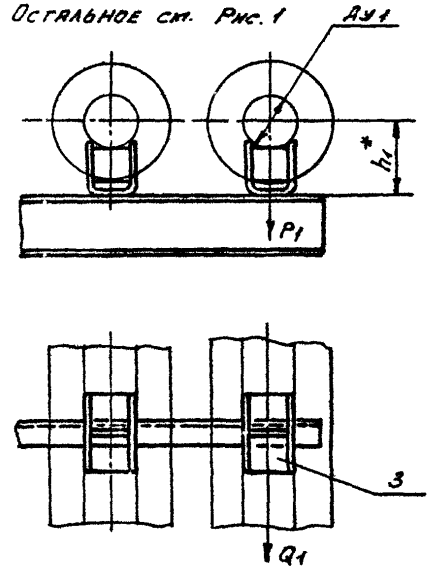

1.* Размеры для справок.

2. Таблицу исполнений см. лист 2.

Изм.	Лист	N докум.	Подп.	Дата
Разраб.	Павловский			
Пров.	Крупник			
Рук. гр.	Крупник		VI-86	
Гл. спец.	Вайнберг		VI.86	
Н. контр.	Рубинская		VI.86	
Утв.	Спивак		VI.86	

А146405.000 СБ

Опора подвижная двухрядная

Лит	Масса	Масштаб
И	см. трба.	—

Лист 1 Листов 2

Госстрой СССР САНТЕХПРОЕКТ г. Москва

Копировал Денисова

Формат А3

Инв. N подл. | Подп. и дата | Инв. N дубл. | Взам. инв. N | Подп. и дата

А1465405.000СБ

Серия 3.900-9 Выпуск 3

Обозначение	Рис.	Условный проход, мм		Допускаемые нагрузки, кгс				Размеры, мм						Масса, кг
				вертикальные		горизонтальные								
		Ду	Ду1	P	P1	Q	Q1	H*	H1*	L	l	h*	h1*	
А1465405.000	1	100	—	157	—	47	—	240	110	195±1	340±1	156	—	9,20
-01												206	—	9,86
-02	2	125	100	220	157	66	47,1			195±1	340±1	168	156	9,68
-03												218	206	10,36
-04		150		325		97		280	116	210±1	355±1	180	156	12,3
-05												230	206	13,0
-06		200		860		258		360	164	220±1	365±1	212	156	22,0
-07												262	206	23,7
-08		250		1153		345		430	179	260±1	405±1	239	156	27,5
-09												289	206	29,3
-10	1	125	—	220	—	66	—	280	116	290±1	435±1	168	—	11,2
-11												218	—	11,8
-12	2	150	125	325	220	97	66	280	130	210±1	370±1	180	168	12,89
-13												230	218	13,84
-14		200		860		258		400	172	220±1	380±1	212	168	22,64
-15												262	218	24,36
-16		250		1153		346		430	179	260±1	420±1	239	168	28,73
-17												289	218	29,45
-18	1	150	—	325	—	97	—	310	138	290±1	390±1	180	—	14,53
-19												230	—	15,49
-20	2	200	150	860	325	258	97,5	430	179	260±1	430±1	212	180	26,3
-21												262	230	28,0

Инв.№ подл. | Подп. и дата | Взам. инв.№ | Инв.№ дубл. | Подп. и дата

Инв. N подл.	Подп. и дата	Взам. инв. N	Инв. N дубл.	Подп. и дата

Серия 3.900-9 выпуск 3

Формат	Зона	Поз.	Обозначение	Наименование	Кол. на исполн. А14Б 405.010 –	01	02	03	04	05	06	07	08	09	Примечание
				Документация											
А4			А14Б405.010СБ	Сборочный чертеж	X	X	X	X	X	X	X	X	X	X	
				Детали											
А4		1	А14Б400.001 -02	Косынка	1	1	1			1					
			-03	Косынка							1			1	
			-04	Косынка				1	1			1	1		
А4		2	А14Б401.002 -02	Косынка	1	1									
			-03	Косынка			1			1	1				
			-05	Косынка				1							
			-07	Косынка					1				1		
			-06	Косынка								1			
			-04	Косынка										1	

Исполнение 10 - см. лист 3

Изм.	Лист	N докум.	Подп.	Дата
Разраб.		Павловский		
Пров.		Крупник		VI-81.
Рук. гр.		Крупник		
Н. контр.		Рувинская		XI 86 г.
Утв.		Спивак		06 86

А14Б 405.010

Кронштейн

Лит.	Лист	Листов
И	1	3

Госстрой СССР
Сантехпроект
г. Москва

Копировал

Формат А4

Инв. N подл.	Подп. и дата	Взам. инв. N	Инв. N дубл.	Подп. и дата

Формат	Зона	Поз.	Обозначение	Наименование	Кол. на исполн. А14Б 405.010 –	01	02	03	04	05	06	07	08	09	Примечание
А4		3	А14Б405.003	Швеллер	1										
			-01	Швеллер		1									
			-02	Швеллер			1								
			-03	Швеллер				1							
			-04	Швеллер					1						
			-05	Швеллер						1					
			-06	Швеллер							1				
			-07	Швеллер								1			
			-08	Швеллер									1		
			-09	Швеллер										1	

Изм.	Лист	N докум.	Подп.	Дата

А14Б 405.010

Лист 2

Копировал

Формат А4

Серия 3.900-9 Выпуск 3

Обозначение	Наименование	Кол. на испол. А146405.010- 10	Примечание
	Документация		
А146405.010 СБ	Сборочный чертеж	X	
	Детали		
1 А146400.001-04	Косынка	1	
2 А145401.002-07	Косынка	1	
3 А146405.003-10	Швеллер	1	

Инв. N подл. | Подп. и дата | Взам. инв. N | Инв. N дубл. | Подп. и дата

А146.405.010

Изм. Лист N докум. Подп. Дата

Лист 3

Копировал: Денисова Формат А4

А146406.001

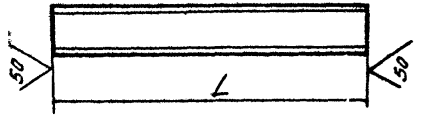

Обозначение	L, мм	Масса, кг
А146406.001	625-1,75	4,40
-01	670-2,0	4,72
-02	750-2,0	5,30

Инв. N подл. | Подп. и дата | Взам. инв. N | Инв. N дубл. | Подп. и дата

Изм.	Лист	N докум.	Подп.	Дата
Разраб.		Павловская		
Пров.		Крупник		11.86
Рук. гр.		Крупник		
Гл. спец.		Вайнберг		
Н. контр.		Рувинская		11.86
Утв.		Спивак		11.86

А146406.001

Швеллер

Лит. | Масса | Масштаб
И | см. табл. | —

Лист | Листов 1

8-ГОСТ 8240-72
Швеллер
В Ст.3-I-ГОСТ 535-79

Госстрой СССР
Сантехпроект
г. Москва

Копировал: Денисова Формат А4

Серия 3.900-9 Выпуск 3

Инв.№ подл. | Подп. и дата | Взам.инв.№ | Инв.№ дубл. | Подп. и дата

А1465405.003

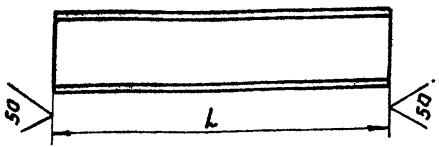

Обозначение	L, мм	Материал	Масса, кг
А1465405.003	635-2,0	Швеллер 12 Гост 8240-72 / В Ст 3-I-Гост 535-79	6,6
-01	665-2,0	Швеллер 12 Гост 8240-72 / В Ст 3-I-Гост 535-79	6,9
-02	685-2,0	Швеллер 14 Гост 8240-72 / В Ст 3-I-Гост 535-79	8,43
-03	810-2,3	Швеллер 18а Гост 8240-72 / В Ст 3-I-Гост 535-79	14,9
-04	870-2,3	Швеллер 22а Гост 8240-72 / В Ст 3-I-Гост 535-79	19,7
-05	680-2,0	Швеллер 14 Гост 8240-72 / В Ст 3-I-Гост 535-79	8,36
-06	700-2,0	Швеллер 14а Гост 8240-72 / В Ст 3-I-Гост 535-79	9,3
-07	825-2,3	Швеллер 20а Гост 8240-72 / В Ст 3-I-Гост 535-79	15,5
-08	885-2,3	Швеллер 22а Гост 8240-72 / В Ст 3-I-Гост 535-79	20,0
-09	710-2,3	Швеллер 16а Гост 8240-72 / В Ст 3-I-Гост 535-79	10,86
-10	835-2,3	Швеллер 22а Гост 8240-72 / В Ст 3-I-Гост 535-79	18,9

Изм.	Лист	№ докум.	Подп.	Дата
Разраб.		Павловский		
Пров.		Крупник		VI-86
Рук.груп.		Крупник		
Гл.спец.		Вайнберг		VI-86
Н.контр.		Рубинская		VI-86
Утв.		Спивак		VI-86

А146405.003

Швеллер

Лит.	Масса	Масштаб
И	см. табл.	—

Лист | Листов 1

см. табл.

Госстрой СССР Сантехпроект г. Москва

Копировал: Ерофеева | формат: А4

А1465405.010СБ

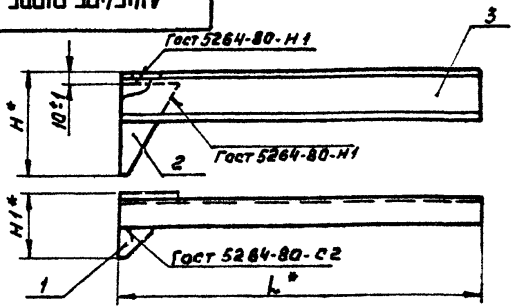

Обозначение	Размеры, мм			Масса, кг
	H*	H1*	L*	
А1465405.010	240	110	635	7,30
-01			665	7,72
-02	280	116	680	9,27
-03	360	164	710	15,72
-04	430	179	825	20,6
-05	280	116	685	9,20
-06	280	130	685	10,1
-07	400	172	680	16,36
-08	430	179	685	20,73
-09	310	138	700	11,75
-10	430	179	835	19,73

*Размеры для справок

Изм.	Лист	№ докум.	Подп.	Дата
Разраб.		Павловский		
Пров.		Крупник		VI-86
Рук.груп.		Крупник		
Гл.спец.		Вайнберг		VI-86
Н.контр.		Рубинская		VI-86
Утв.		Спивак		VI-86

А146405.010СБ

Кронштейн

Лит.	Масса	Масштаб
И	см. табл.	—

Лист | Листов 1

Госстрой СССР Сантехпроект г. Москва

Копировал: Ерофеева | формат: А4

Инв. N подл.	Подп. и дата	Взам. инв. N	Инв. N дубл.	Подп. и дата

Формат	Зона	Поз.	Обозначение	Наименование	Кол на исполн А14Б406 000-										Примечание
					-	01	02	03	04	05					
				Документация											
А3			А14Б406.000 СБ	Сборочный чертеж	×	×	×	×	×	×					
				Сборочные единицы											
А4		1	А14Б400.010	Опора	2										
			-01	Опора		2									
			-02	Опора			2								
			-03	Опора				2							
			-04	Опора					2						
			-05	Опора						2					

Лит.

Шифр

Изм.	Лист	N докум.	Подп.	Дата
Разраб.	Павловский			
Пров.	Крупник			VI-86
Рук гр.	Крупник			
Н.контр.	Рувинская			VI.86
Утв.	Спивак			VI.86

А14Б406.000

Опора подвижная двухрядная

Лит.	Лист	Листов
И	1	2

Госстрой СССР САНТЕХПРОЕКТ г. Москва

Копировал: Денисова Формат А4

Инв. N подл.	Подп. и дата	Взам. инв. N	Инв. N дубл.	Подп. и дата

Формат	Зона	Поз.	Обозначение	Наименование	Кол. на исполн. А14Б406.000-										Примечание
					-	01	02	03	04	05					
А4		2	А14Б406.010	Кронштейн	1	1									
			-01	Кронштейн			1	1							
			-02	Кронштейн					1	1					
				Стандартные изделия											
		3		Болт М10х25.36 ГОСТ 7798-70	1	1	1	1	1	1					
		4		Гайка М10.4 ГОСТ 5915-70	1	1	1	1	1	1					

Изм.	Лист	N докум.	Подп.	Дата

А14Б406.000

Лист 2

Копировал: Денисова Формат А4

А14Б406.000 СБ

Серия 3.900-9 Выпуск 3

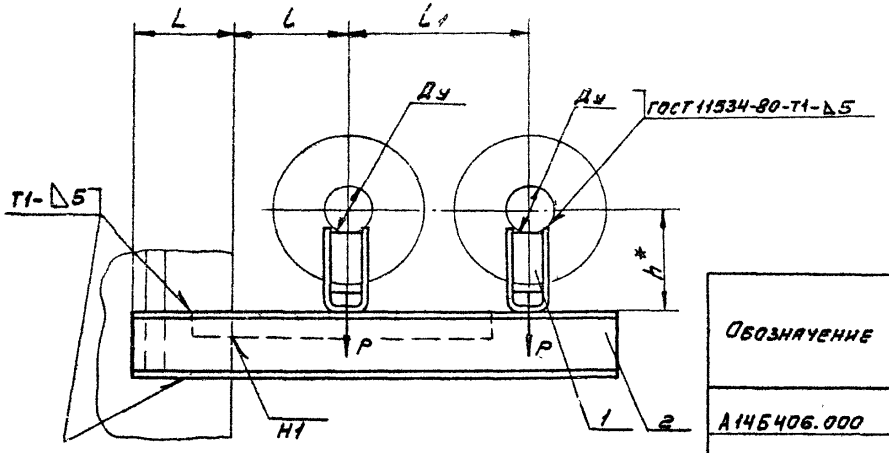

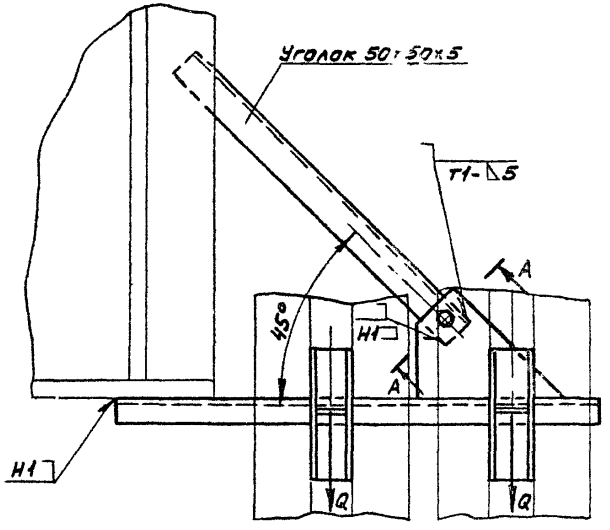

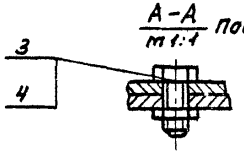

Обозначение	Условный проход Ду, мм	Допустимые нагрузки, кгс: вертикальн. P	Допустимые нагрузки, кгс: горизонт. Q	Размеры, мм: L	l	l1	h*	Масса, кг
А14Б406.000	50	51	15	130±1	150±1	245±1	129	5,82
-01							179	6,18
-02	65	78	23	140±1	160±1	270±1	138	6,18
-03							188	6,58
-04	80	107	32	145±1	185±1	320±1	145	6,43
-05							195	7,08

1.* Размер для справок.

2. Сварные швы по ГОСТ 5264-80 кроме указанных на чертеже.

Изм.	Лист	N докум.	Подп.	Дата
Разраб.		Павловский		
Пров.		Крупник		VI-86
Рук.гр.		Крупник		
Гл.спец.		Вайнберг		
Н.контр.		Рубинская		VI.86
Утв.		Сливак		06 VI

А14Б406.000 СБ

Опора подвижная двухрядная

Лит.	Масса	Масштаб
И	см. табл.	—

Лист | Листов 1

Госстрой СССР САНТЕХПРОЕКТ г. Москва

Копировал: Денисова

Формат А3

Инв.N подл. | Подп. и дата | Взам. инв.N | Инв.N дубл. | Подп. и дата

Серия 3.900-9 Выпуск 3

Инв N подл	Подп и дата	Взам инв N	Инв. N дубл	Подп и дата

Формат	Зона	Поз	Обозначение	Наименование	Кол на исполн А14Б406 010 -			Примечание
					—	01	02	
				Документация				
А4			А14Б 406 010 СБ	Сборочный чертеж	X	X	X	
				Детали				
А4			А14Б 403. 001	Косынка	1	1	1	
А4			А14Б 406 001	Швеллер	1			
			-01	Швеллер		1		
			-02	Швеллер			1	

А14Б406 010

Изм	Лист	N докум	Подп	Дата
Разраб		Павловский		
Пров		Крупник		VI-86
Рук гр		Крупник		
Н контр		Рувинская		VI.86
Утв		Спивак		06.86

Кронштейн

Лит	Лист	Листов
И		1

Госстрой СССР
САНТЕХПРОЕКТ
г. Москва

Формат А4

Копировал Денисова

А14Б406 010СБ

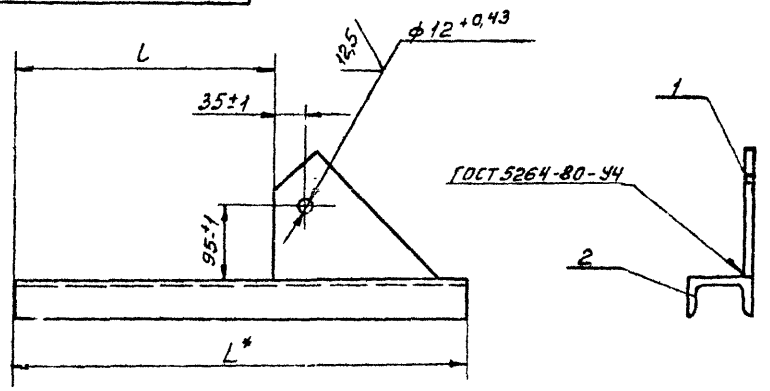

Обозначение	Размеры, мм		Масса кг
	L*	L	
А14Б406 010	625	395±1	4,94
-01	670	440±1	5,25
-02	750	520±1	5,74

* Размер для справок

Изм	Лист	N докум	Подп	Дата
Разраб		Павловский		
Пров		Крупник		VI-86
Рук груп		Крупник		
Гл спец		Вайнберг		
Н контр		Рувинская		VI.86
Утв		Спивак		06.86

А14Б406.010СБ

Кронштейн

Лит	Масса	Масштаб
И	ст табл.	—

Лист | Листов 1

Госстрой СССР
САНТЕХПРОЕКТ
г. Москва

Инв N подл. | Подп и дата | Взам. инв N | Инв. N дубл | Подп. и дата

Копировал Денисова

Формат А4

Инв. № подл.	Подп. и дата	Взам. инв. №	Инв. № дубл.	Подп. и дата

Формат	Зона	Поз.	Обозначение	Наименование	Кол. на исполн. А1465407.000- —	01	02	03	04	05	06	07	08	09	Примечание
				Документация											
А3			А1465407.000 СБ	Сборочный чертеж	X	X	X	X	X	X	X	X	X	X	
				Сборочные единицы											
А4		1	А1465400.010-06	Опора	2										
			-07	Опора		2									
			-08	Опора			1								
			-09	Опора				1							

Исполнение 10...19 - см. лист 3, 4

Исполнение 20...21 - см. лист 5

Инв.
Шифр

Изм.	Лист	№ докум.	Подп.	Дата
Разраб.		Павловский		
Пров.		Крупник		
Рук. гр.		Крупник		VI.86
Н. контр.		Рувинская		VI.86
Утв.		Спивак		06.86

А1465407.000

Опора подвижная двухрядная

Лит.	Лист	Листов
И		5

Госстрой СССР
Сантехпроект
г. Москва

Копировал: Ерофеева Формат А4

Инв. № подл.	Подп. и дата	Взам. инв. №	Инв. № дубл.	Подп. и дата

Формат	Зона	Поз.	Обозначение	Наименование	Кол. на исполн. А1465407.000 - —	01	02	03	04	05	06	07	08	09	Примечание
А4		1	А1465400.010-10	Опора					1						
			-11	Опора						1					
			-12	Опора							1				
			-13	Опора								1			
			-14	Опора									1		
			-15	Опора										1	
А4		2	А1465407.010	Кронштейн	1	1									
			-01	Кронштейн			1	1							
			-02	Кронштейн					1	1					
			-03	Кронштейн							1	1			
			-04	Кронштейн									1	1	
А4		3	А1465400.010-06	Опора			1		1		1		1		
			-07	Опора				1		1		1		1	
				Стандартные изделия											
		4		Болт М10×25.36 Гост 7798-70	1	1	1	1	1	1	1	1	1	1	
		5		Гайка М10.4 Гост 5915-70	1	1	1	1	1	1	1	1	1	1	

Изм.	Лист	№ докум.	Подп.	Дата

А1465407.000

Лист 2

Копировал: Ерофеева Формат А4

Формат	Зона	Поз.	Обозначение	Наименование	Кол. на исполн. А1Б6407.000 - 10	11	12	13	14	15	16	17	18	19	Примечание
				Документация											
А3			А1Б6407.000СБ	Сборочный чертеж	×	×	×	×	×	×	×	×	×	×	
				Сборочные единицы											
А4	1		А1Б.400.010 - 08	Опора	2										
			-09	Опора		2									
			-10	Опора			1						2		
			-11	Опора				1						2	
			-12	Опора					1						
			-13	Опора						1					
			-14	Опора							1				
			-15	Опора								1			
А4	2		А1Б6407.010 - 05	Кронштейн	1	1									
			-06	Кронштейн			1	1							
			-07	Кронштейн					1	1					
			-08	Кронштейн							1	1			
			-09	Кронштейн									1	1	

Формат	Зона	Поз.	Обозначение	Наименование	Кол. на исполн. А1Б6407.000 - 10	11	12	13	14	15	16	17	18	19	Примечание
А4	3		А1Б.400.010 - 08	Опора			1		1		1				
			-09	Опора				1		1		1			
				Стандартные изделия											
				Болт М10×25.36 ГОСТ 7798-70	1	1	1	1	1	1	1	1	1	1	
				Гайка М10.4 ГОСТ 5915-70	1	1	1	1	1	1	1	1	1	1	

Серия 3.900-9 выпуск 3

Инв. № подл.	Подп. и дата	Взам. инв. №	Инв. № дубл.	Подп. и дата

Формат	Зона	Поз.	Обозначение	Наименование	Кол. на испол. А1Б407.000- 20	21	Примечание
				Документация			
А3			А1Б407.000 СБ	Сборочный чертеж	Х	Х	
				Сборочные единицы			
А4		1	А1Б400 010 - 12	Опора	1		
			-13	Опора		1	
А4		2	А1Б400 010 - 10	Кронштейн	1	1	
А4		3	А1Б407 010 - 10	Опора	1		
			-11	Опора		1	
				Стандартные изделия			
		4	Болт М10х25.36 ГОСТ 7798-70		1	1	
		5	Гайка М10-4 ГОСТ 5915-70		1	1	

Изм.	Лист	N докум.	Подп.	Дата

А1Б407.000

Лист 5

Копировал Денисова

Формат А4

А1Б408.001

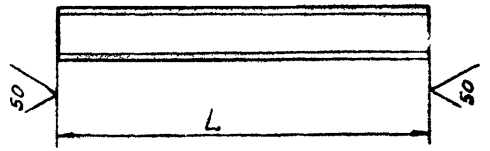

Обозначение	L, мм	Материал	Масса, кг
А1Б408.001	715-2,0	Швеллер 8 ГОСТ 8240-72 / ВСт3-Т-ГОСТ 535-79	5,0
-01	775-2,0	Швеллер 10 ГОСТ 8240-72 / ВСт3-Т-ГОСТ 535-79	6,65
-02	905-2,3	Швеллер 14 ГОСТ 8240-72 / ВСт3-Т-ГОСТ 535-79	11,13
-03	975-2,3	Швеллер 16а ГОСТ 8240-72 / ВСт3-Т-ГОСТ 535-79	14,92

Инв. № подл.	Подп. и дата	Взам. инв. №	Инв. № дубл.	Подп. и дата

Изм.	Лист	N докум.	Подп.	Дата
Разраб.	Павловский			
Пров.	Крупник			VII-86
Рук. гр.	Крупник			
Гл. спец.	Вайнберг			
Н. контр.	Рувинская			VII.86
Утв.	Сливак			VII.86

А1Б408.001

Швеллер

Лит.	Масса	Масштаб
Н	см табл.	—

Лист 1 | Листов 1

см. табл.

Госстрой СССР САНТЕХПРОЕКТ г. Москва

Копировал Денисова

Формат А4

Рис 1

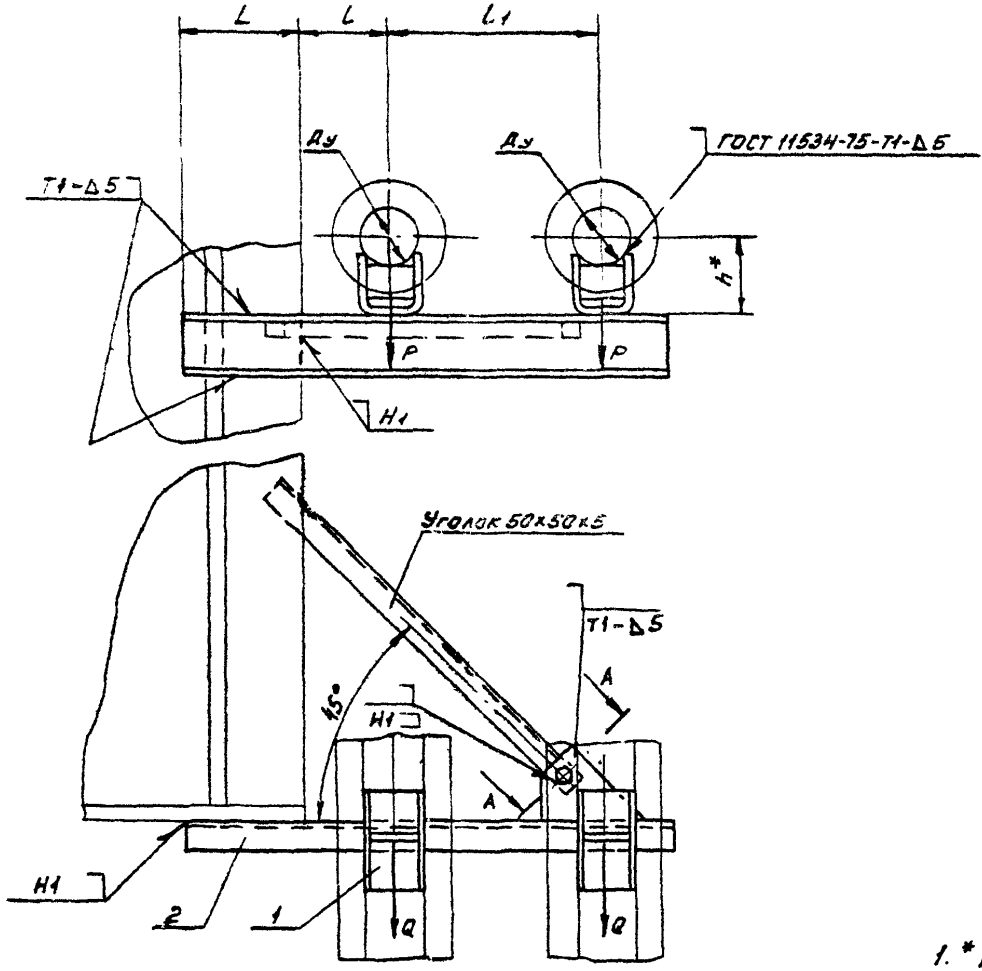

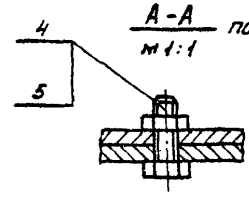

А-А повернуто
м 1:1

Рис. 2

Остальное см. рис. 1

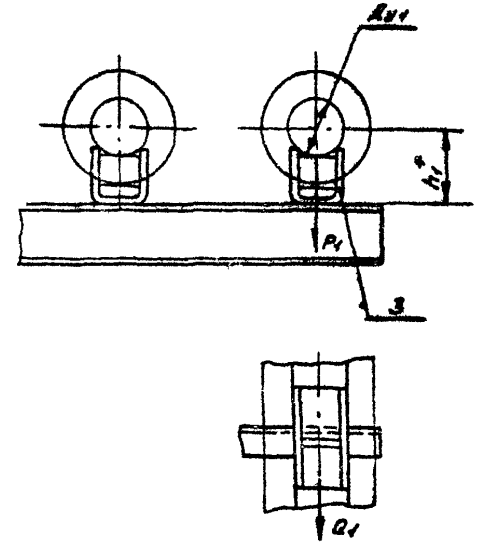

1. * Размеры для справок.
2. Сварные швы по ГОСТ 5264-80, кроме указанных на чертеже.
3. Таблицу исполнений см. лист 2

				А146407.000СБ	
Изм.	Лист	N докум.	Подп.	Дата	
Разраб.	Павловский			Опора подвижная двухрядная	Лит. / Масса / Масштаб: Н / см. табл. / —
Пров.	Крупник		М1-Х6		Лист 1 / Листов 2
Рук. груп.	Крупник				Госстрой СССР САНТЕХПРОЕКТ г. Москва
Гл. спец.	Вайнберг				
Н. контр.	Рувинская		М 86 / С 86		
Утв.	Спивак		06.86		

Копировал Денисова

Формат А3

Инв. N подл. | Подп. и дата | Взам. инв. N | Инв. N дубл. | Подп. и дата

Обозначение	Рис	Условный проход, мм		Допускаемые нагрузки, кгс				Размеры, мм					Масса, кг
				вертикальн		горизонтальн.							
		Ду	Ду1	P	P1	Q	Q1	L	l	l1	h*	h1*	
А146407.000	1	100	—	157	157	47	47	250±1	195±1	340±1	156	—	12,54
-01											206	—	13,20
-02	2	125	100	220		66		270±1	210±1	355±1	168	156	12,96
-03											218	206	13,78
-04		150		325		97		285±1	220±1	365±1	180	156	15,97
-05											230	206	16,94
-06		200		860		258		390±1	260±1	405±1	212	156	26,78
-07											262	206	28,5
-08		250		1153		346		465±1	290±1	435±1	239	156	38,20
-09											289	206	39,74
-10	1	125	—	220	220	66	66	270±1	210±1	370±1	168	—	15,2
-11											218	—	15,88
-12	2	150	125	325		97		285±1	220±1	380±1	180	168	17,47
-13											230	218	18,34
-14		200		860		258		390±1	260±1	420±1	212	168	30,0
-15											262	218	31,8
-16		250		1153		346		465±1	290±1	450±1	239	168	38,42
-17											289	218	40,22
-18	1	150	—	325	325	97	97	285±1	220±1	390±1	180	—	19,67
-19											230	—	20,64
-20	2	200	150	860		258		390±1	260±1	430±1	212	180	34,98
-21											262	230	36,7

Серия 4.903-9 Выпуск 3

Инв. № подл. | Подп. и дата | Взам. инв. № | Инв. № дубл. | Подп. и дата

Инв N подл.	Подп. и дата	Взам. инв. N	Инв N дубл.	Подп. и да.

Формат	Зона	Поз.	Обозначение	Наименование	Кол. на исполн. А14Б407.010									Примечание
						С1	02	03	04	05	06	07	08	
				Документация										
А4			А14Б407 010 СБ	Сборочный чертеж	Х	Х	Х	Х	Х	Х	Х	Х	Х	Х
				Детали										
А4		1	А14Б403 001	Косынка	1	1	1	1	1	1	1	1	1	1
А4		2	А14Б407 002	Швеллер	1									
			-01	Швеллер		1								
			-02	Швеллер			1							
			-03	Швеллер				1						
			-04	Швеллер					1					
			-05	Швеллер						1				
			-06	Швеллер							1			
			-07	Швеллер								1		
			-08	Швеллер									1	
			-09	Швеллер										1

Исполнение 10 см. лист 2

Изм.	Лист	N докум.	Подп.	Дата
Разраб.		Павловский		
Пров.		Крупник		11-86
Рук. гр.		Крупник		
Н. контр.		Рувинская		VI 86г.
Утв.		Сливак		06.86

А14Б407.010

Кронштейн

Лит.	Лист	Листов
Н	1	2

Госстрой СССР САНТЕХПРОЕКТ г. Москва

Копировал. Денисова Формат А4

Инв N подл.	Подп. и дата	Взам инв N	Инв. N дубл.	Подп. и дата

Формат	Зона	Поз.	Обозначение	Наименование	Кол. на исполн. А14Б407 010-									Примечание
					10									
				Документация										
А4			А14Б407.010 СБ	Сборочный чертеж	Х									
				Детали										
А4		1	А14Б403. 001	Косынка	1									
А4		2	А14Б407 002	Швеллер	1									

Изм.	Лист	N докум.	Подп.	Дата

А14Б407.010

Лист 2

Копировал Денисова Формат А4

Серия 3.900-9 Выпуск 3

А14Б407.002

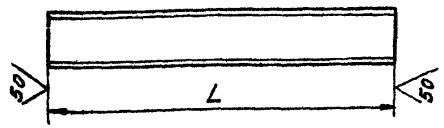

Обозначение	Материал	L, мм	Масса, кг
А14Б407.002	Швеллер 12 ГОСТ 8240-72	935-2,3	9,72
-01	В Ст.3-I-ГОСТ 535-79	985-2,3	10,24
-02	Швеллер 14 ГОСТ 8240-72 / В Ст.3-I-ГОСТ 535-79	1020-2,6	12,32
-03	Швеллер 18а ГОСТ 8240-72 / В Ст.3-I-ГОСТ 535-79	1205-2,6	19,64
-04	Швеллер 22а ГОСТ 8240-72 / В Ст.3-I-ГОСТ 535-79	1340-3,1	30,28
-05	Швеллер 14 ГОСТ 8240-72 / В Ст.3-I-ГОСТ 535-79	1000-2,3	12,30
-06	Швеллер 14а ГОСТ 8240-72 / В Ст.3-I-ГОСТ 535-79	1035-2,6	13,76
-07	Швеллер 20а ГОСТ 8240-72 / В Ст.3-I-ГОСТ 535-79	1220-2,6	22,94
-08	Швеллер 22а ГОСТ 8240-72 / В Ст.3-I-ГОСТ 535-79	1355-3,1	30,62
-09	Швеллер 16а ГОСТ 8240-72 / В Ст.3-I-ГОСТ 535-79	1045-2,6	16,0
-10	Швеллер 22а ГОСТ 8240-72 / В Ст.3-I-ГОСТ 535-72	1230-3,6	27,80

Изм.	Лист	N докум.	Подп.	Дата
Разраб.		Павловский		
Пров.		Крупник		VI-86
Рук. гр.		Крупник		
Гл. спец.		Вайнберг		
Н. контр.		Рувинская		VI.86г.
Утв.		Спивак		06.86г.

А14Б407.002

Швеллер

см. табл.

Лит.	Масса	Масштаб
И	см. табл.	—

Лист 1 | Листов 1

Госстрой СССР
САНТЕХПРОЕКТ
г. Москва

Копировал: Денисова

Формат А4

Инв. N подл. | Подп. и дата | Взам. инв. N | Инв. N дубл. | Подп. и дата

А14Б407.010СБ

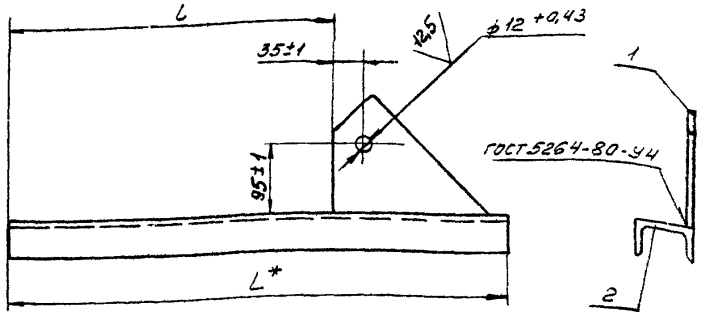

Обозначение	Размеры, мм L*	Размеры, мм L	Масса, кг
А14Б407.010	935	665±1	10,60
-01	985	705±1	11,1
-02	1020	740±1	13,2
-03	1205	925±1	20,5
-04	1340	1060±1	31,2
-05	1000	720±1	13,2
-06	1035	755±1	14,7
-07	1220	940±1	23,8
-08	1355	1075±1	31,5
-09	1045	765±1	16,9
-10	1230	950±1	28,7

*Размер для справок

Изм.	Лист	N докум.	Подп.	Дата
Разраб.		Павловский		
Пров.		Крупник		VI-86
Рук. гр.		Крупник		
Гл. спец.		Вайнберг		
Н. контр.		Рувинская		VI.86г.
Утв.		Спивак		06.86г.

А14Б407.010СБ

Кронштейн

Лит.	Масса	Масшт.
И	см. табл.	—

Лист | Листов 1

Госстрой СССР
САНТЕХПРОЕКТ
г. Москва

Копировал: Денисова

Формат А4

Инв. N подл. | Подп. и дата | Взам. инв. N | Инв. N дубл. | Подп. и дата

Инв. № подл.	Подп. и дата	Взам. инв. №	Инв. № дубл.	Подп. и дата

Формат	Зона	Поз.	Обозначение	Наименование	Кол. на испол. А146408.000- —	01	02	03	04	05	06	07	Примечание
				Документация									
А3			А146408.000СБ	Сборочный чертеж	×	×	×	×	×	×	×	×	
				Сборочные единицы									
А4		1	А146400.010	Опора	3								
			-01	Опора		3							
			-02	Опора			3						
			-03	Опора				3					
			-04	Опора					3				
			-05	Опора						3			

Лист

Шифр

Изм.	Лист	№ докум.	Подп.	Дата
Разраб.	Павловский			
Провер.	Крупник			IV-85
Рук. груп.	Крупник			
Н. контр.	Рувинская			VI 86г.
Утв.	Спивак			06.86

А146408.000

Опора подвижная трехрядная

Лит	Лист	Листов
И	1	2

Госстрой СССР Сантехпроект г. Москва

Копировал

Формат А4

Инв. № подл.	Подп. и дата	Взам. инв. №	Инв. № дубл.	Подп. и дата

Формат	Зона	Поз.	Обозначение	Наименование	Кол. на испол. А146408.000- —	01	02	03	04	05	06	07	Примечание
А4			А146400.010-06	Опора							3		
			-07	Опора								3	
А4		2	А146408.010	Кронштейн	1	1							
			-01	Кронштейн			1	1					
			-02	Кронштейн					1	1			
			-03	Кронштейн							1	1	

Изм.	Лист	№ докум.	Подп.	Дата

А146408.000

Лист 2

Копировал: Попова

Формат А4

А14Б408.000СБ

Серия 3.900-9 Выпуск 3

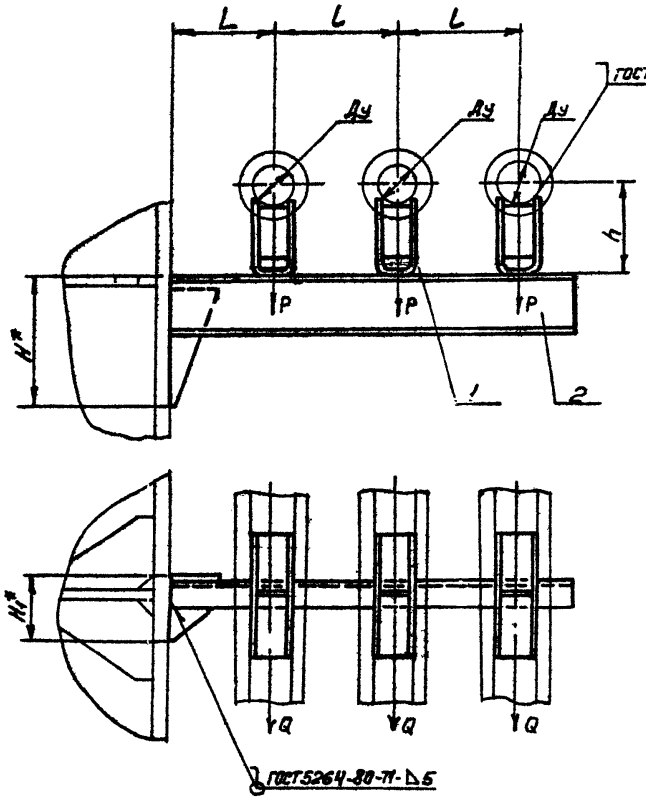

Обозначение	Условный проход Ду, мм	Допускаемые нагрузки, кгс		Размеры, мм					Масса, кг
		вертикальная	горизонтальная						
		P	Q	H*	H1*	L	l	h	
А14Б408.000	50	51	15,3	160	98	150±1	245±1	132	6,60
-01								182	7,12
-02	65	78	23,4	240	104	160±1	270±1	140	8,27
-03								190	8,86
-04	80	107	32,1	280	126	185±1	230±1	147	12,80
-05								197	13,38
-06	100	151	47,1	340	138	195±1	340±1	156	17,93
-07								206	19,0

* Размеры для справок

Изм.	Лист	№ докум.	Подп.	Дата
Разраб.		Павловский		
Пров.		Крупник		11-96
Рук. гр.		Крупник		
Гл. спец.		Вайнберг		11.96
Н. контр.		Рувинская		11.96
Утв.		Спивак		12.96

А14Б408.000СБ

Опора подвижная трехрядная

Лит.	Масса	Масштаб
И	см. табл.	—

Лист | Листов 1

Госстрой СССР САНТЕХПРОЕКТ г. Москва

Копировал Денисова

Формат А3

Инв. № подл. | Подп. и дата | Взам. инв. № | Инв. № дубл. | Подп. и дата

Серия 3.900-9 выпуск 3

А1464.08.010СБ

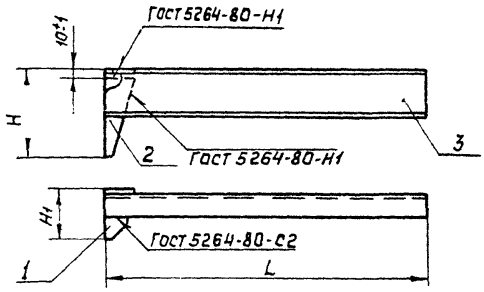

Обозначение	Размеры, мм			Масса, кг
	H	H1	L	
А1464.08.010	160	98	715	5,28
-01	240	104	775	6,88
-02	280	126	905	11,36
-03	310	138	975	15,15

Размеры для справок

Обозначение	Наименование	Кол. на испол. А1464.08.010- 01	02	03	Примечание
	Документация	X	X	X	
А1	А1464.08.010СБ Сборочный чертеж				
	Деталь				
А4 1	А1464.00.003-02 Косынка	1	1		
-03	Косынка		1	1	
А4 2	А1464.01.002 Косынка	1			
-02	Косынка		1		
-03	Косынка		1		
-04	Косынка			1	
А4 3	А1464.08.001 Швеллер	1			
-01	Швеллер		1		
-02	Швеллер		1		
-03	Швеллер			1	

Изм.	Лист	№ докум.	Подп.	Дата
Разраб.	Павловский			
Пров.	Крупник			
Рук. груп.	Крупник			
Н. контр.	Рубинская			
Утв.	Спивак			

А1464.08.010

Кронштейн

Лит. И | Масса | Масштаб — | Лист | Листов 1

Госстрой СССР Сантехпроект г. Москва

Копировал: Ерофеева

Формат А4

Инв. N подл.	Подп. и дата	Инв. N дубл.	Взам. инв. N	Подп. и дата

Формат	Зона	Поз.	Обозначение	Наименование	Кол. на исполн. А14Б409.000-										Примечание
					-	01	02	03	04	05	06	07	08	09	
				Документация											
А3			А14Б409.000 СБ	Сборочный чертеж	×	×	×	×	×	×	×	×	×	×	
				Сборочные единицы											
А4		1	А14Б400.010	Опора	1		1		1		1		1		
			-01	Опора		1		1		1		1		1	
А4		2	А14Б400.010 - 02	Опора	2										
			-03	Опора		2		1							

Исполнение 10... 19 см. лист 3, 4

Инв. N подл.	Подп. и дата	Взам. инв. N	Инв. N дубл.	Подп. и дата

Формат	Зона	Поз.	Обозначение	Наименование	Кол. на исполн. А14Б409.000-										Примечание
					-	01	02	03	04	05	06	07	08	09	
А4		3	А14Б400.010 - 04	Опора			2								
			-05	Опора				2							
			-06	Опора					2						
			-07	Опора						2					
			-08	Опора							2				
			-09	Опора								2			
			-10	Опора									2		
			-11	Опора										2	
А4		3	А14Б409.010	Кронштейн	1	1									
			-01	Кронштейн			1	1							
			-02	Кронштейн					1	1					
			-03	Кронштейн							1	1			
			-04	Кронштейн									1	1	

Изм.	Лист	N докум.	Подп.	Дата
Разраб.	Павловский			11.86
Пров.	Крупник			
Рук. гр.	Крупник			
Н. конт.	Рувинская			11.86
Утв.	Спивак			12.86

А14Б409.000

Опора подвижная трехрядная

Лит.	Лист	Листов
И	1	4

Госстрой СССР САНТЕХПРОЕКТ г. Москва

Копировал: Денисова. Формат А4

Изм.	Лист	N докум.	Подп.	Дата

А14Б409.000 Лист 2

Копировал: Денисова Формат А4

Инв. N подл.	Подп. и дата	Взам. инв. N	Инв. N дубл.	Подп. и дата

Формат	Зона	Поз.	Обозначение	Наименование	Кол. на исполн. А14Б409.000- 10	11	12	13	14	15	16	17	18	19	Примечание
				Документация											
А3			А14Б409.000	Сборочный чертеж	X	X	X	X	X	X	X	X	X	X	
				Сборочные единицы											
А4		1	А14Б400.010-04	Опора	1		1		1						
			-05	Опора		1		1		1					
			-06	Опора							1		1		
			-07	Опора								1		1	
А4		2	А14Б400.010-06	Опора	2										
			-07	Опора		2									
			-08	Опора			2				2				
			-09	Опора				2				2			
			-10	Опора					2				2		
			-11	Опора						2				2	

Изм.	Лист	N докум.	Подп.	Дата	А14Б409.000	Лист 3

Копировал: Денисова Формат А4

Инв. N подл.	Подп. и дата	Взам. инв. N	Инв. N дубл.	Подп. и дата

Формат	Зона	Поз.	Обозначение	Наименование	Кол. на исполн. А14Б409.000- 10	11	12	13	14	15	16	17	18	19	Примечание
А4		3	А14Б409.010-05	Кронштейн	1	1									
			-06	Кронштейн			1	1							
			-07	Кронштейн					1	1					
			-08	Кронштейн							1	1			
			-09	Кронштейн									1	1	

Изм.	Лист	N докум.	Подп.	Дата	А14Б409.000	Лист 4

Копировал: Денисова Формат А4

А14Б409.000СБ

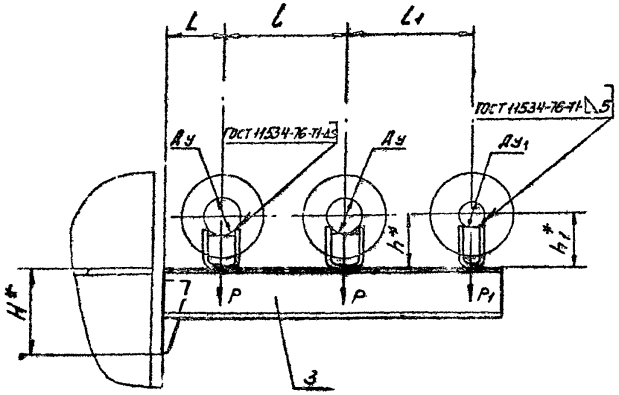

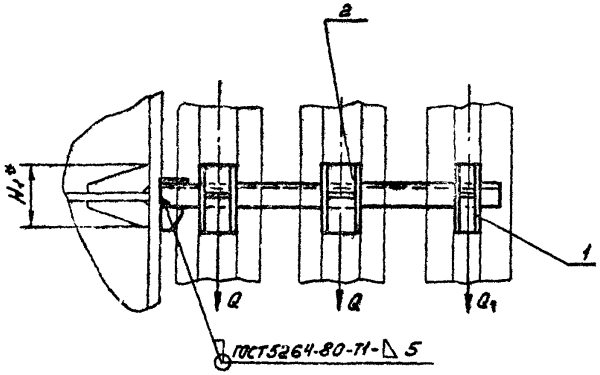

Обозначение	Условный проход, мм		Допускаемые нагрузки, кгс				Размеры, мм							Масса, кг
			вертикальн.		горизонт.									
	Ду	Ду1	P	P1	Q	Q1	H*	H1*	L	l	L1	h*	h1*	
А14Б409.000	65	50	78	51	23	15	200	104	160±1	270±1	260±1	140	132	8,52
-01												190	182	9,01
-02	80		107		32		240	110	185±1	320±1	285±1	147	132	11,21
-03												197	182	11,78
-04	100		157		47		280	116	195±1	340±1	295±1	156	132	15,09
-05												206	182	16,16
-06	125		220		65		310	134	210±1	370±1	310±1	168	132	18,52
-07												218	182	19,60
-08	150		225		97		400	168	220±1	390±1	320±1	180	132	26,38
-09												230	182	27,84
-10	100	80	157	107	47	32	280	130	195±1	340±1	330±1	156	147	16,73
-11												206	197	17,80
-12	125		220		65		360	140	210±1	370±1	345±1	168	147	21,95
-13												2.8	197	23,0
-14	150		325		97		400	172	220±1	390±1	355±1	180	147	28,50
-15												230	197	30,0
-16	125	100	220	157	65	47	360	164	210±1	370±1	355±1	168	156	23,33
-17												218	206	24,10
-18	150		325		97		430	174	220±1	390±1	365±1	180	156	30,73
-19												230	206	32,20

* Размеры для справок.

Серия 3.900-9 выпуск 3

Инв. № подл.	Подп. и дата	Взам. инв. №	Инв. № дубл.	Подп. и дата

Изм.	Лист	N докум.	Подп.	Дата
Разраб.		Павловский		
Пров.		Крупник		11-86
Рук. гр.		Крупник		
Гл. спец.		Вайнберг		
Н. конт.		Рубинская		11.86
Утв.		Сливак		06.86

А14Б409.000СБ

Опора подвижная трехрядная

Лит.	Масса	Масштаб
Н	см. табл.	—

Лист | Листов 1

Госстрой СССР
САНТЕХПРОЕКТ
г. Москва

Копировал: Денисова

Формат А3

Формат	Зона	Поз.	Обозначение	Наименование	Кол. на испол. А1Б5409.010- –	01	02	03	04	05	06	07	08	09	Примечание
				Документация											
А4			А1Б5409.010 СБ	Сборочный чертеж	×	×	×	×	×	×	×	×	×	×	
				Детали											
А4		1	А1Б5400.001-02	Косынка	1	1	1								
			-03	Косынка				1		1	1				
			-04	Косынка					1			1	1	1	
А4		2	А1Б5401.002-01	Косынка	1										
			-02	Косынка		1									
			-03	Косынка			1			1					
			-04	Косынка				1							
			-06	Косынка					1			1			
			-05	Косынка							1		1		
			-07	Косынка										1	

Изм.	Лист	N докум.	Подп.	Дата
Разраб.	Павловский			
Пров.	Крупник			11.86
Рук. гр.	Крупник			
Н. контр.	Рувинская			11.86
Утв.	Спивак			12.86

А1Б5409.010

Кронштейн

Лит.	Лист	Листов
Н	1	2

Госстрой СССР
САНТЕХПРОЕКТ
г. Москва

Копировал: Денисова Формат А4

Формат	Зона	Поз.	Обозначение	Наименование	Кол. на испол. А1Б5409.010- –	01	02	03	04	05	06	07	08	09	Примечание
А4		3	А1Б5409.001	Швеллер	1										
			-01	Швеллер		1									
			-02	Швеллер			1								
			-03	Швеллер				1							
			-04	Швеллер					1						
			-05	Швеллер						1					
			-06	Швеллер							1				
			-07	Швеллер								1			
			-08	Швеллер									1		
			-09	Швеллер										1	

Изм. | Лист | N докум. | Подп. | Дата

А1Б5409.010

Лист 2

Копировал: Денисова Формат А4

Серия 3.900-8 выпуск 3

А146409.001

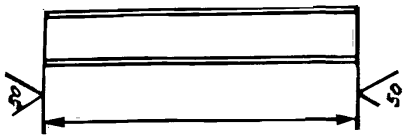

Обозначение	L, мм	Материал	Масса, кг
А146409.001	770-2,0	Швеллер 10 ГОСТ 8240-72 / В Ст.3-I-ГОСТ 535-79	6,61
-01	870-2,3	Швеллер 12 ГОСТ 8240-72 / В Ст.3-I-ГОСТ 535-79	9,0
-02	910-2,3	Швеллер 14 ГОСТ 8240-72 / В Ст.3-I-ГОСТ 535-79	11,20
-03	970-2,3	Швеллер 16 ГОСТ 8240-72 / В Ст.3-I-ГОСТ 535-79	13,77
-04	1020-2,6	Швеллер 20 ГОСТ 8240-72 / В Ст.3-I-ГОСТ 535-79	18,77
-05	965-2,3	Швеллер 14а ГОСТ 8240-72 / В Ст.3-I-ГОСТ 535-79	12,83
-06	1025-2,6	Швеллер 18 ГОСТ 8240-72 / В Ст.3-I-ГОСТ 535-79	16,70
-07	1065-2,6	Швеллер 20а ГОСТ 8240-72 / В Ст.3-I-ГОСТ 535-79	21,00
-08	1035-2,6	Швеллер 18а ГОСТ 8240-72 / В Ст.3-I-ГОСТ 535-79	18,00
-09	1075-2,6	Швеллер 22 ГОСТ 8240-72 / В Ст.3-I-ГОСТ 535-79	22,58

Изм.	Лист	N докум.	Подп.	Дата
Разраб.		Павловский		
Пров.		Крупник		VI-86
Рук. груп.		Крупник		
Гл. спец.		Вайнберг		
Н. контр.		Рувинская		VI.86
Утв.		Спивак		16.86

А146409.001

Швеллер

См. табл.

Лит.	Масса	Масштаб
И	см. табл.	—

Лист | Листов 1

Госстрой СССР САНТЕХПРОЕКТ г. Москва

Копировал: Денисова

Формат А4

А146409.010СБ

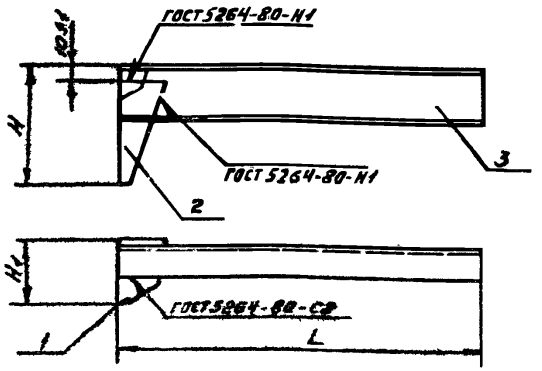

Обозначение	Размеры, мм			Масса, кг
	H	H1	L	
А146409.010	200	104	770	7,13
-01	240	110	870	9,77
-02	280	116	910	12,32
-03	310	134	970	15,57
-04	400	168	1020	22,23
-05	280	130	965	13,95
-06	360	140	1025	19,08
-07	400	172	1065	24,46
-08	360	164	1035	20,38
-09	430	174	1075	26,58

Размеры для справок

Изм.	Лист	N докум.	Подп.	Дата
Разраб.		Павловский		
Пров.		Крупник		VI-86
Рук. груп.		Крупник		
Гл. спец.		Вайнберг		
Н. контр.		Рувинская		VI.86
Утв.		Спивак		06.86

А146409.010 СБ

Кронштейн

Лит.	Масса	Масштаб
И	см. табл.	—

Лист 1 | Листов 1

Госстрой СССР САНТЕХПРОЕКТ г. Москва

Копировал Денисова

Формат А4

Инв. N подл.	Подп. и дата	Взам. инв. N	Инв. N дубл.	Подп. и дата

Формат	Зона	Поз.	Обозначение	Наименование	Кол. на испол. А14Б410.000- —	01	02	03	04	05	06	07			Примечание
				Документация											
А3			А14Б410.000 СБ	Сборочный чертеж	×	×	×	×	×	×	×	×			
				Сборочные единицы											
А4		1	А14Б400.010	Опора	3										
			-01	Опора		3									
			-02	Опора			3								
			-03	Опора				3							

Инв. N подл. | Подп. и дата | Взам. инв. N

Изм.	Лист	N докум.	Подп.	Дата
Разраб.	Лапковский			
Пров.	Крупник			11-82
Рук. гр.	Крупник			
Н. контр.	Рубинская			11.82
Утв.	Спивак			12.82

А14Б410.000

Опора подвижная трехрядная

Лит.	Лист	Листов
Н	1	2

Госстрой СССР САНТЕХПРОЕКТ г. Москва

Копировал: Денисова | Формат А4

Инв. N подл.	Подп. и дата	Взам. инв. N	Инв. N дубл.	Подп. и дата

Формат	Зона	Поз.	Обозначение	Наименование	Кол. на испол. А14Б410.000 —	01	02	03	04	05	06	07			Примечание
А4		1	А14Б400.010-04	Опора					3						
			-05	Опора						3					
			-06	Опора							3				
			-07	Опора								3			
А4		2	А14Б410.010	Кронштейн	1	1									
			-01	Кронштейн			1	1							
			-02	Кронштейн					1	1					
			-03	Кронштейн							1	1			
				Стандартные изделия											
		3		Болт М10х1.5.36 ГОСТ 7798-70	1	1	1	1	1	1	1	1			
		4		Гайка М10.4 ГОСТ 5915-70	1	1	1	1	1	1	1	1			

Изм.	Лист	N докум.	Подп.	Дата

А14Б410.000 Лист 2

Копировал: Денисова | Формат А4

А146410.000 СБ

Серия 3.900-9 Выпуск 3

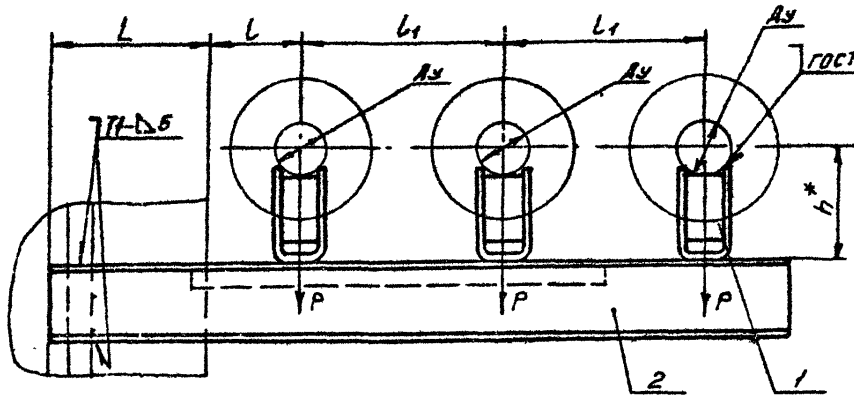

Обозначение	Условный проход Ду, мм	Допускаемые нагрузки, кгс: вертикальная P	горизонт. Q	Размеры, мм: L	l	l1	h*	Масса, кг
А146410 000	50	51	15,3	195±1	150±1	245±1	132	7,75
-01							182	8,32
-02	65	78	23,4	210±1	160±1	270±1	140	9,88
-03							190	10,46
-04	80	107	32,1	220±1	185±1	320±1	147	15,24
-05							197	15,82
-06	100	151	47,1	250±1	195±1	340±1	156	19,8
-07							206	20,84

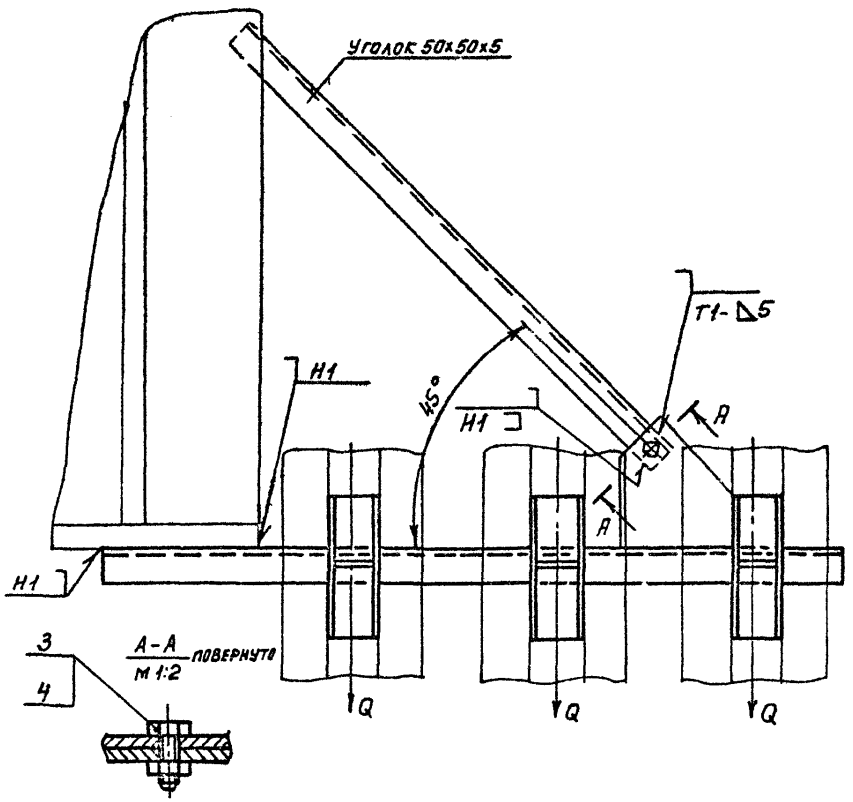

1. * Размер для справок.

2. Сварные швы по ГОСТ 5264-80, кроме указанных на чертеже.

Изм.	Лист	N докум.	Подп.	Дата
Разраб.	Павловский			
Пров.	Крупник			VI-86
Рук. гр.	Крупник			
Гл. спец.	Вайнберг			VI.86
Н. контр.	Рувинская			VI.86
Утв.	Сливак			VI.86

А146410.000 СБ

Опора подвижная трехрадная

Лит.	Масса	Масштаб
И	см. табл.	—
Лист	Листов 1	

Госстрой СССР САНТЕХПРОЕКТ г. Москва

Копировал Денисова

Формат А3

Инв. N подл. | Подп. и дата | Взам. инв. N | Инв. N дубл. | Подп. и дата

Формат	Зона	Поз.	Обозначение	Наименование	Кол. на испол. А146410.010-				Примечание
					-	01	02	03	
				Документация					
А4			А146410.010 СБ	Сборочный чертеж	Х	Х	Х	Х	
				Детали					
А4		1	А146403.001	Косынка	1	1	1	1	
А4		2	А146410.001	Швеллер	1				
			-01	Швеллер		1			
			-02	Швеллер			1		
			-03	Швеллер				1	

Изм.	Лист	N докум.	Подп.	Дата
Разраб.	Павловский			
Пров.	Крупник			VI.86
Рук.гр.	Крупник			
Н.контр.	Рузинская			VI.86
Утв.	Сливак			VI.86

А146410.010

Кронштейн

Лит.	Лист	Листов
И		1

Госстрой СССР САНТЕХПРОЕКТ г. Москва

Копировал Денисова Формат А4

А146410.010СБ

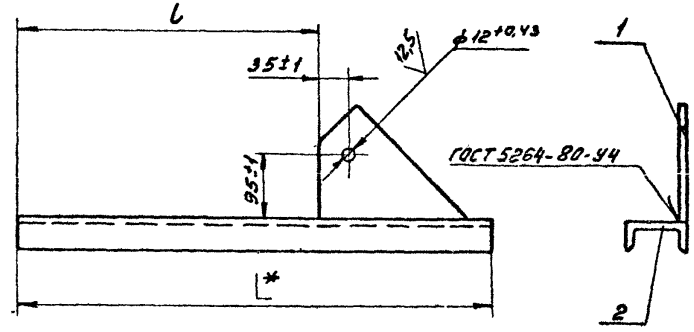

Обозначение	Размеры, мм L*	L	Масса, кг
А146410.010	935	705	6,96
-01	1010	780	9,0
-02	1145	915	14,34
-03	1225	995	17,54

1.* Размер для справок.

2. Неуказанные предельные отклонения размеров: $\pm \frac{t_2}{2}$.

А146410.010СБ

Изм.	Лист	N докум.	Подп.	Дата
Разраб.	Павловский			
Пров.	Крупник			VI.86
Рук.гр.	Крупник			
Гл.спец.	Вайнберг			
Н.конт.	Рузинская			VI.86
Утв.	Сливак			VI.86

Кронштейн

Лит.	Масса	Масштаб
И	см. табл.	—
Лист	Листов 1	

Госстрой СССР САНТЕХПРОЕКТ г. Москва

Копировал Денисова Формат А4

Инв.N подл. | Подп. и дата | Взам. инв.N | Инв.N дубл. | Подп. и дата

Инв. N подл.	Подп. и дата	Взам. инв. N	Инв. N дубл.	Подп. и дата

Формат	Зона	Поз.	Обозначение	Наименование	Кол. на исполн. А1Б411.000- —	01	02	03	04	05	06	07	08	09	Примечание
				Документация											
А3			А1Б411.000 СБ	Сборочный чертеж	X	X	X	X	X	X	X	X	X	X	
				Сборочные единицы											
А4		1	А1Б400.010	Опора	1		1		1		1		1		
			-01	Опора		1		1		1		1		1	
		2	-02	Опора	2										
			-03	Опора		2									
			-04	Опора			2								
			-05	Опора				2							

Изм.	Лист	N докум.	Подп.	Дата
Разраб.		Павлозский		
Пров.		Крупин.ИК		VI-86
Рук. гр.		Крупнин		
Н.контр.		Рувинская		10.86
Утв.		Спивак		06.86

А1Б411.000

Опора подвижная трекрадная

Лит.	Лист	Листов
И	1	4

Госстрой СССР Сантехпроект г. Москва

Копировал: Денисовой

Формат А4

Инв. N подл.	Подп. и дата	Взам. инв. N	Инв. N дубл.	Подп. и дата

Формат	Зона	Поз.	Обозначение	Наименование	Кол. на исполн. А1Б411.000 - —	01	02	03	04	05	06	07	08	09	Примечание
А4		2	А1Б400.010-06	Опора					2						
			-07	Опора						2					
			-08	Опора							2				
			-09	Опора								2			
			-10	Опора									2		
			-11	Опора										2	
А4		3	А1Б411.010	Кронштейн	1	1									
			-01	Кронштейн			1	1							
			-02	Кронштейн					1	1					
			-03	Кронштейн							1	1			
			-04	Кронштейн									1	1	
				Стандартные изделия											
		4		Болт М10х25.36 ГОСТ 7798-70	1	1	1	1	1	1	1	1	1	1	
		5		Гайка М10.4 ГОСТ 5915-70	1	1	1	1	1	1	1	1	1	1	

Изм.	Лист	N докум.	Подп.	Дата

А1Б411.000

Лист 2

Инв. N подл.	Подп. и дата	Взам. инв. N	Инв. N дубл.	Подп. и дата

Формат	Зона	Поз.	Обозначение	Наименование	Кол. на исполн. А14Б411.000- 10	11	12	13	14	15	16	17	18	19	Примечание
				Документация											
А3			А14Б411.000СБ	Сборочный чертеж	×	×	×	×	×	×	×	×	×	×	
				Сборочные единицы											
А4		1	А14Б400.010 -04	Опора	1		1		1						
			-05	Опора		1		1		1					
			-06	Опора							1		1		
			-07	Опора								1		1	
А4		2	А14Б400.010 -06	Опора	2										
			-07	Опора		2									
			-08	Опора			2				2				
			-09	Опора				2				2			
			-10	Опора					2				2		
			-11	Опора						2				2	
А4		3	А14Б411.010 -05	Кронштейн	1	1									
			-06	Кронштейн			1	1							
			-07	Кронштейн					1	1					
			-08	Кронштейн							1	1			

Изм.	Лист	N докум.	Подп.	Дата	А14Б411.000	Лист 3

Копировал Леннсова Формат А4

Инв. N подл.	Подп. и дата	Взам. инв. N	Инв. N дубл.	Подп. и дата

Формат	Зона	Поз.	Обозначение	Наименование	Кол. на исполн. А14Б411.000- 10	11	12	13	14	15	16	17	18	19	Примечание
А4		3	А14Б411.010-09	Кронштейн									1	1	
				Стандартные изделия											
		4		Болт М10х25.36 ГОСТ 7798-70	1	1	1	1	1	1	1	1	1	1	
		5		Гайка М10.4 ГОСТ 5915-70	1	1	1	1	1	1	1	1	1	1	

Изм.	Лист	N докум.	Подп.	Дата	А14Б411.000	Лист 4

Копировал Леннсова Формат А4

А146411.000СБ

Серия 3.900-9 Выпуск 3

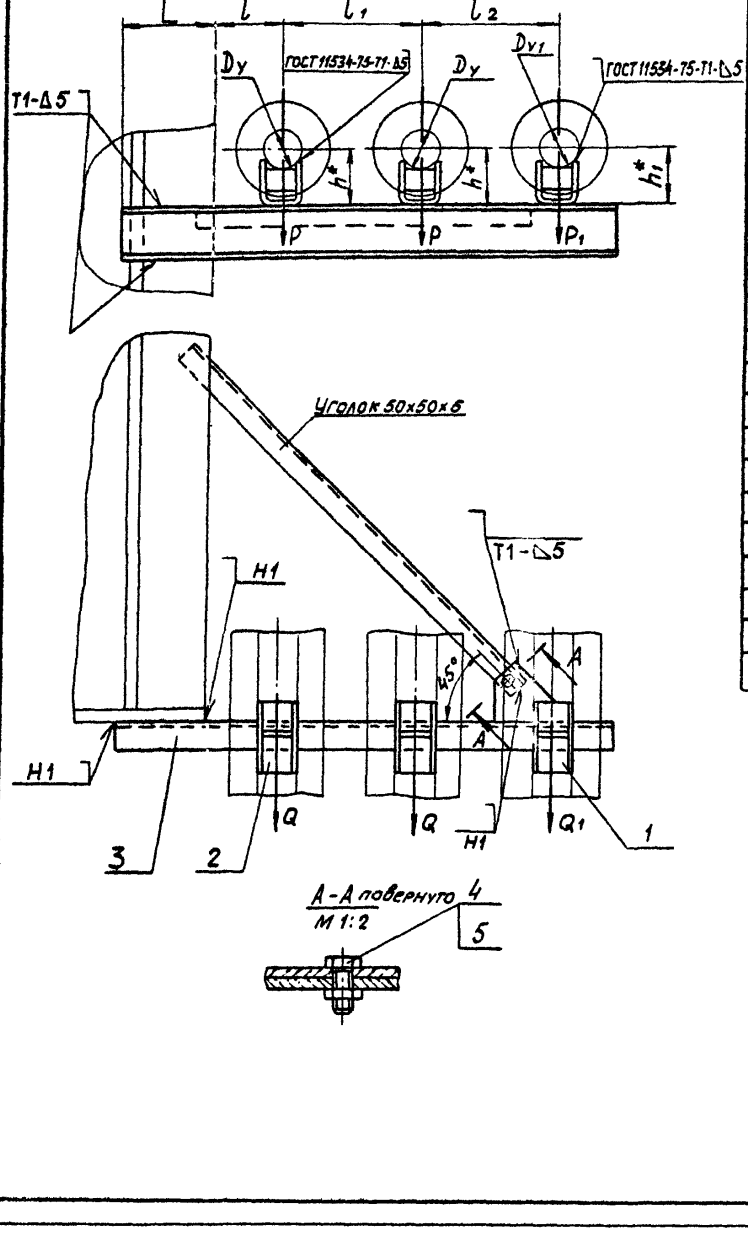

Обозначение	Условный проход, мм		Допускаемые нагрузки, кгс				Размеры, мм						Масса, кг
			вертикальн.		горизонтальн.								
	Dy	Dy1	P	P1	Q	Q1	L	l	l1	l2	h*	h1*	
А146411.000	65	50	78	51	23,4	15,3	220±1	160±1	270±1	260±1	140	132	11,70
-01											190	182	12,60
-02	80		107		32,1			185±1	320±1	285±1	147	132	14,60
-03											197	182	15,60
-04	100		157		47,1		250±1	195±1	340±1	295±1	156	132	19,14
-05											206	182	20,10
-06	125		220		66		270±1	210±1	370±1	310±1	168	132	21,62
-07											218	182	22,60
-08	150		325		97,5		285±1	220±1	390±1	320±1	180	132	35,30
-09											230	182	36,40
-10	100	80	157	107	47,1	32,1	250±1	195±1	340±1	330±1	156	147	21,90
-11											206	197	22,90
-12	125		220		66		270±1	210±1	370±1	345±1	168	147	26,01
-13											218	197	27,00
-14	150		325		97,5		285±1	220±1	390±1	355±1	180	147	36,20
-15											230	197	37,30
-16	125	100	220	157	66	47,1	270±1	210±1	370±1		168	156	35,00
-17											218	206	36,00
-18	150		325		97,5		285±1	220±1	390±1	365±1	180	156	36,85
-19											230	206	38,02

1. *Размеры для справок.

2. Сварные швы по ГОСТ 5264-80, кроме указанных на чертеже.

Изм.	Лист	№ докум.	Подп.	Дата
Разраб.		Павловский		
Провер.		Крупник		IV-86
Рук. груп.		Крупник		
Гл. спец.		Ваннберг		
Н. контр.		Рувинская		V-87
Утв.		Спивак		06.87

А146411.000СБ

Опора подвижная трехрядная.

Лит	Масса	Масшт.
И	см. табл.	—
Лист	Листов 1	

Госстрой СССР Сантехпроект г. Москва

Копировал: Попова. Формат: А3

Инв. № подл. | Подп. и дата | Взам. инв. № | Инв. № дубл. | Подп. и дата

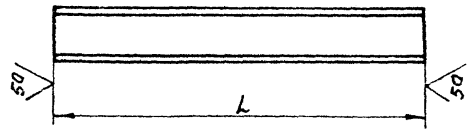

Обозначение	L, мм	Материал	Масса, кг
А146411.001	780-2,0	Швеллер 10 Гост 8240-72 / В Ст3-1-Гост 535-88	7,15
-01	880-2,3	Швеллер 12 Гост 8240-72 / В Ст3-1-Гост 535-79	9,58
-02	950-2,3	Швеллер 14 Гост 8240-72 / В Ст3-1-Гост 535-79	11,73
-03	1030-2,6	Швеллер 16 Гост 8240-72 / В Ст3-1-Гост 535-79	14,31
-04	1085-2,6	Швеллер 20 Гост 8240-72 / В Ст3-1-Гост 535-79	19,30
-05	985-2,3	Швеллер 14а Гост 8240-72 / В Ст3-1-Гост 535-79	13,37
-06	1065-2,6	Швеллер 18 Гост 8240-72 / В Ст3-1-Гост 535-79	17,25
-07	1120-2,6	Швеллер 20а Гост 8240-72 / В Ст3-1-Гост 535-79	21,63
-08	1075-2,6	Швеллер 18а Гост 8240-72 / В Ст3-1-Гост 535-79	18,54
-09	1130-2,6	Швеллер 22 Гост 8240-72 / В Ст3-1-Гост 535-79	23,14

Изм.	Лист	№ докум.	Подп.	Дата
Разраб.		Павловский		
Пров.		Крупник		
Рук. гр.		Крупник		11-86
Гл. спец.		Вайнберг		11.86
Н. контр.		Рувинская		11.86
Утв.		Спивак		11.86

А146411.001

Швеллер

Лит	Масса	Масштаб
И	см. табл.	—

Лист 1 Листов 1

См. табл.

Госстрой СССР САНТЕХПРОЕКТ г. Москва

Копировал: Ерофеева

Формат А4

Обозначение	Наименование	Кол. на испол. А146411.010- —	01	02	03	04	05	06	07	08	09	Примечание
	Документация											
А146411.010СБ	Сборочный чертеж		X	X	X	X	X	X	X	X		
	Детали											
1 А146403.001	Косынка	1	1	1	1	1	1	1	1	1	1	
2 А146411.001	Швеллер	1										
-01	Швеллер		1									
-02	Швеллер			1								
-03	Швеллер				1							
-04	Швеллер					1						
-05	Швеллер						1					
-06	Швеллер							1				
-07	Швеллер								1			
-08	Швеллер									1		
-09	Швеллер										1	

А146411.010

Кронштейн

Изм.	Лист	№ докум.	Подп.	Дата
Разраб.		Павловский		
Пров.		Крупник		11-86
Рук. гр.		Крупник		11.86
Н. контр.		Рувинская		11.86
Утв.		Спивак		11.86

Лит.	Лист	Листов
И		1

Госстрой СССР САНТЕХПРОЕКТ г. Москва

Копировал: Ерофеева

Формат А4

Серия 3.900-9 Выпуск 3

Инв.№подл. | Подп. и дата | Взам.инв.№ | Инв.№дубл. | Подп. и дата

А14Б410.001

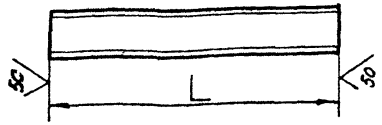

Обозначение	L, мм	Материал	Масса, кг
А14Б410.001	935-5,6	Швеллер 8 ГОСТ 8240-72 / ВСт.3-Т-ГОСТ 535-79	6,42
-01	1010-6,6	Швеллер 10 ГОСТ 8240-72 / ВСт.3-Т-ГОСТ 535-79	8,46
-02	1145-6,6	Швеллер 14 ГОСТ 8240-72 / ВСт.3-Т-ГОСТ 535-79	13,8
-03	1225-6,6	Швеллер 16а ГОСТ 8240-72 / ВСт.3-Т-ГОСТ 535-79	17,0

Изм.	Лист	№ докум.	Подп.	Дата
Разраб.		Павловский		
Пров.		Крупник		
Рук.гр.		Крупник		
Гл.спец.		Вайнберг		
Н.контр.		Рувинская		
Утв.		Сливак		

А14Б410.001

Швеллер

Лит.	Масса	Масшт.
И	см. табл.	—

Лист | Листов 1

см. табл.

Госстрой СССР САНТЕХПРОЕКТ г. Москва

Копировал: Формат А4

А14Б411.010 СБ

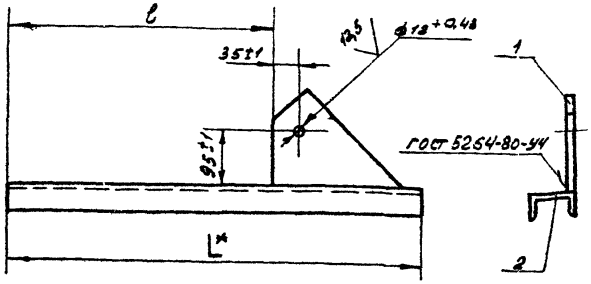

Обозначение	Размеры, мм L*	Размеры, мм l	Масса, кг
А14Б411.010	1010	780	7,15
-01	1110	880	9,58
-02	1180	950	11,73
-03	1260	1030	14,31
-04	1315	1085	19,30
-05	1215	985	13,37
-06	1295	1065	17,25
-07	1350	1120	21,63
-08	1305	1075	18,54
-09	1360	1130	23,14

1.* Размер для справок

2. $\pm\frac{t_2}{2}$.

Изм.	Лист	№ докум.	Подп.	Дата
Разраб.		Павловский		
Пров.		Крупник		
Рук.гр.		Крупник		
Гл.спец.		Вайнберг		
Н.контр.		Рувинская		
Утв.		Сливак		

А14Б411.010 СБ

Кронштейн

Лит.	Масса	Масшт.
И	см. табл.	—

Лист | Листов 1

Госстрой СССР САНТЕХПРОЕКТ г. Москва

Копировал: Формат А4

Госстрой СССР
Тбилисский филиал
ЦНТП
Типовой проект /серия/
№ 3-900-9 в 3
Заказ № 200
Цена 5 руб. 02 коп.
Тираж 3200
Дата 21 I 1987 г.

gost.e-ecolog.ru