ГОСУДАРСТВЕННЫЙ КОМИТЕТ СССР ПО ДЕЛАМ СТРОИТЕЛЬСТВА
/ГОССТРОЙ СССР/

ТИПОВАЯ ДОКУМЕНТАЦИЯ НА КОНСТРУКЦИИ, ИЗДЕЛИЯ
И УЗЛЫ ЗДАНИЙ И СООРУЖЕНИЙ

СЕРИЯ 3.900-9

ОПОРНЫЕ КОНСТРУКЦИИ И СРЕДСТВА КРЕПЛЕНИЯ СТАЛЬНЫХ ТРУБОПРОВОДОВ ВНУТРЕННИХ САНИТАРНО-ТЕХНИЧЕСКИХ СИСТЕМ

ВЫПУСК 2

ОПОРНЫЕ КОНСТРУКЦИИ И СРЕДСТВА КРЕПЛЕНИЯ ИЗОЛИРОВАННЫХ ТРУБОПРОВОДОВ К ЖЕЛЕЗОБЕТОННЫМ КОЛОННАМ

РАБОЧИЕ ЧЕРТЕЖИ

21632-03
4-41

gost.e-ecolog.ru

ГОСУДАРСТВЕННЫЙ КОМИТЕТ СССР ПО ДЕЛАМ СТРОИТЕЛЬСТВА
/ГОССТРОЙ СССР/

ТИПОВАЯ ДОКУМЕНТАЦИЯ НА КОНСТРУКЦИИ, ИЗДЕЛИЯ
И УЗЛЫ ЗДАНИЙ И СООРУЖЕНИЙ

СЕРИЯ 3.900-9

ОПОРНЫЕ КОНСТРУКЦИИ И СРЕДСТВА КРЕПЛЕНИЯ СТАЛЬНЫХ ТРУБОПРОВОДОВ ВНУТРЕННИХ САНИТАРНО-ТЕХНИЧЕСКИХ СИСТЕМ

ВЫПУСК 2

ОПОРНЫЕ КОНСТРУКЦИИ И СРЕДСТВА КРЕПЛЕНИЯ ИЗОЛИРОВАННЫХ ТРУБОПРОВОДОВ К ЖЕЛЕЗОБЕТОННЫМ КОЛОННАМ

РАБОЧИЕ ЧЕРТЕЖИ

РАЗРАБОТАНЫ
ГПИ САНТЕХПРОЕКТ
ГОССТРОЯ СССР

ГЛАВНЫЙ ИНЖЕНЕР ИНСТИТУТА ШИЛЛЕР Ю.И.

ГЛАВНЫЙ ИНЖЕНЕР ПРОЕКТА СЛИВАК В.А.

УТВЕРЖДЕНЫ
ГЛАВСТРОЙПРОЕКТОМ ГОССТРОЯ СССР
ПРОТОКОЛ №43 ОТ Июля 1986г.
ВВЕДЕНЫ В ДЕЙСТВИЕ
ГПИ САНТЕХПРОЕКТ
ПРИКАЗ № 128 ОТ 18 августа 1986 г.

Содержание

Обозначение	Наименование	Стр.
	Содержание	2,3
А14Б 364.000	Опора подвижная	4
А14Б 364.000СБ	Опора подвижная	5
А14Б 364.010	Опора	6,7
А14Б 364.002	Ребро	7
А14Б 364.010СБ	Опора	8
А14Б 364.001	Корпус	9
А14Б 364.020 А14Б 364.020СБ	Кронштейн Кронштейн	10
А14Б 364.004 А14Б 365.002	Уголок Косынка	11
А14Б 365.000	Опора подвижная	12
А14Б 365.000СБ	Опора подвижная	13
А14Б 365.010 А14Б 365.010СБ	Кронштейн Кронштейн	14
А14Б 366.000	Опора подвижная	15,16
А14Б 365.001	Лист	16
А14Б 366.000СБ	Опора подвижная	17
А14Б.366.002 А14Б 366.010	Упор Кронштейн	18

Обозначение	Наименование	Стр
А14Б 366.001 А14Б 366.010СБ	Уголок Кронштейн	19
А14Б 367.000	Опора подвижная	20,21
А14Б 371.001	Уголок	21
А14Б 367.000СБ	Опора подвижная	22
А14Б 367.010	Кронштейн	23, 24, 25, 26
А14Б 367.010СБ	Кронштейн	27
А14Б 367.001	Швеллер	28
А14Б 368.000	Опора подвижная двухрядная	29
А14Б.368.000СБ	Опора подвижная двухрядная	30
А14Б 371.002	Косынка	31
А14Б 369.000	Опора подвижная двухрядная	31, 32
А14Б 369.000СБ	Опора подвижная двухрядная	33
А14Б 370.000	Опора подвижная двухрядная	34, 35, 36
А14Б 370.000СБ	Опора подвижная двухрядная	37, 38, 39
А14Б 371.000	Опора подвижная двухрядная	40
А14Б 371.000СБ	Опора подвижная двухрядная	41,42
А14Б 371.010	Кронштейн	43
А14Б 371.010СБ	Кронштейн	44
А14Б 371.005	Ушко	45

Обозначение	Наименование	Стр
5.14Б 371 020	Подвеска	45, 46
-Б 371 020СБ	Подвеска	47
5 4Б 371 004	Тяга	48
А14Б 371 007	Полухомут	49
А14Б 372 000	Опора подвижная двухрядная	50, 51
А14Б 372 000СБ	Опора подвижная двухрядная	52, 51
А14Б 372. 010	Кронштейн	53,54, 55, 56, 57
А14Б 372 010 СБ	Кронштейн	57, 58
А14Б 372 001	Швеллер	59
А14Б 371 006	Серьга	60
А14Б 373.000	Опора подвижная двухрядная	60, 61, 62, 63
А14Б 373. 000СБ	Опора подвижная двухрядная	64, 65
А14Б 379 003	Накладка	66
А14Б 374 000	Опора подвижная трехрядная	66, 67
А14Б 374. 000 СБ	Опора подвижная трехрядная	68
А14Б 375 000	Опора подвижная трехрядная	69, 70, 71
А14Б 375. 000СБ	Опора подвижная трехрядная	72, 73, 74
А14Б 376. 000	Опора подвижная трехрядная	75, 76
А14Б 376. 000 СБ	Опора подвижная трехрядная	77, 76
А14Б 379. 004	Уголок	78
А14Б 377 000	Опора подвижная трехрядная	78, 79, 80, 81, 82, 83

Продолжение

Обозначение	Наименование	Стр.
А14Б 377 000 СБ	Опора подвижная трехрядная	84, 85, 86
А14Б 378 000	Опора подвижная четырехрядная	87, 88
А14Б 378 000 СБ	Опора подвижная четырехрядная	89, 90
А14Б 378 001	Швеллер	90
А14Б 378. 010	Кронштейн	91
А14Б 378. 010 СБ	Кронштейн	92
А14Б 379. 001	Стяжка	93
А14Б 379. 000	Опора подвижная	93 94, 95, 96, 97
А14Б 379. 000 СБ	Опора подвижная	98, 99
А14Б 379. 010	Кронштейн	100
А14Б 379. 010СБ	Кронштейн	101
А14Б 379. 006	Плита	102
А14Б 379. 020	Плита	
А14Б 379. 020СБ	Плита	103
А14Б 380. 000	Опора подвижная двухрядная	104, 105, 106, 107, 108, 109
А14Б 380. 010	Кронштейн	109, 110
А14Б 380. 000 СБ	Опора подвижная двухрядная	111, 112
А14Б 380. 010 СБ	Кронштейн	113
А14Б 380. 001	Уголок	114

Инв. № подл.	Подп. и дата	Взам. инв. №	Инв. № дубл.	Подп. и дата

Формат	Зона	Поз.	Обозначение	Наименование	Кол. на испол. А14Б 364.000-				Примечание
					–	01	02	03	
				Документация					
А3			А14Б 364.000СБ	Сборочный чертеж	X	X	X	X	
				Сборочные единицы					
А4		1	А14Б 364.010	Опора	1				
			-01	Опора		1			
			-02	Опора			1		
			-03	Опора				1	

Лит

Шифр

Изм.	Лист	№ докум.	Подп.	Дата
Разраб.	Белявская			
Пров.	Крупник			11-86
Рук. гр.	Крупник			
Н. контр.	Рузинская			11 86
УГВ	Сливак			11.86

А14Б 364.000

Опора подвижная

Лит	Лист	Листов
И	1	2

Госстрой СССР
САНТЕХПРОЕКТ
г. Москва

Копировал: Логинова Формат А4

Инв. № подл.	Подп. и дата	Взам. инв. №	Инв. № дубл.	Подп. и дата

Формат	Зона	Поз.	Обозначение	Наименование	Кол. на испол. А14Б 364.000-				Примечание
					–	01	02	03	
А4	2		А14Б 364.020	Кронштейн	1	1			
			-01	Кронштейн			1	1	
				Прочие изделия					
	3			Дюбель ДГПШ 4,5х60 ТУ 14-4-794-77	2	2	2	2	

Изм.	Лист	№ докум.	Подп.	Дата

А14Б 364.000

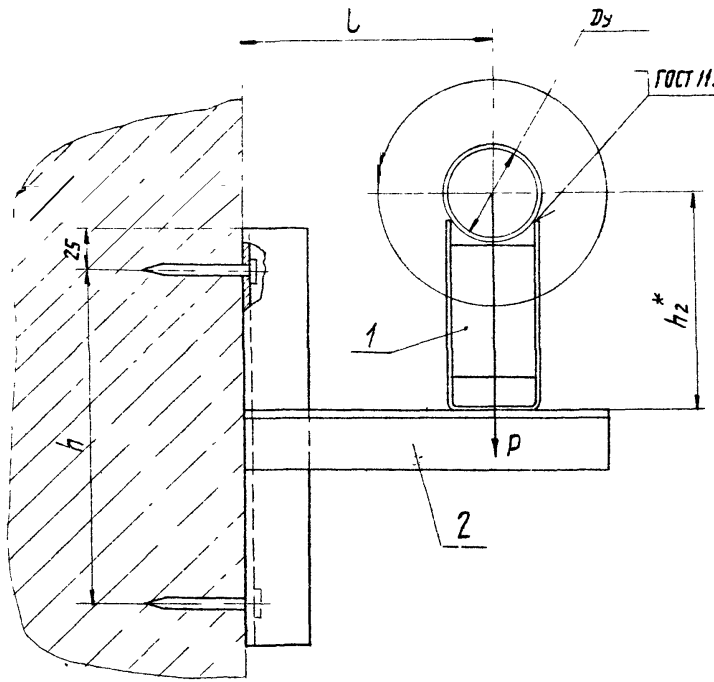

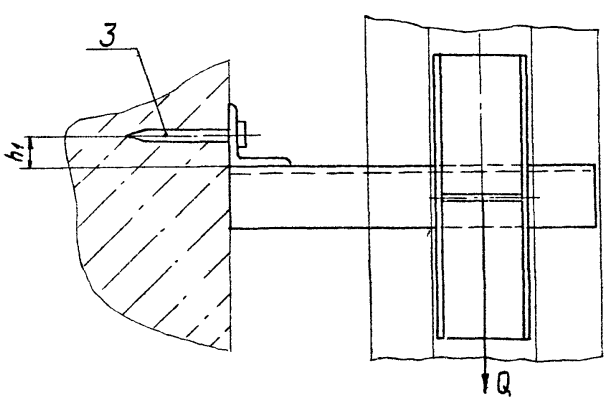

Обозначение	Условный проход Dy, мм	Допускаемые нагрузки, кгс		Размеры, мм				Масса, кг
		Вертикальн. P	Горизонтальн. Q	l	h	h_1	h_2*	
А14Б 364 000	50	51	15,3	150	200	20	132	2,3
–01							182	2,7
–02	65	78	23,4	160	250	30	140	2,9
–03							190	4,3

1. * Размер для справок.
2 $\pm \frac{t_2}{2}$

Изм.	Лист	№ докум.	Подп.	Дата
Разраб.		Белявская		
Пров.		Крупник		11.86
Рук. гр.		Крупник		
Гл. спец.		Вайнберг		
Н. контр.		Рувинская		11.86
Утв.		Спивак		06.86

А14Б 364.000СБ

Опора подвижная

Лит.	Масса	Масштаб
И	см табл.	–
Лист	Листов 1	

Госстрой СССР
Сантехпроект
г. Москва

Копировал: Логинова

Формат А3

Инв. № подл. | Подп. и дата | Взам. инв. № | Инв. № дубл. | Подп. и дата

Инв. N подл.	Подп. и дата	Взам. инв. N	Инв. N дубл.	Подп. и дата

Формат	Зона	Поз.	Обозначение	Наименование	Кол. на исполн. А14Б 364. 010- –	01	02	03	04	05	06	07	08	09	Примечание
				Документация											
А3			А14Б 364. 010 СБ	Сборочный чертеж	X	X	X	X	X	X	X	X	X	X	
				Детали											
А3		1	А14Б 364. 001	Корпус	1										
			-01	Корпус		1									
			-02	Корпус			1		1						
			-03	Корпус				1		1					
			-04	Корпус							1				
			-05	Корпус								1			
			-06	Корпус									1		
			-07	Корпус										1	

Исполнения 10....15 см. лист 3

Изм.	Лист	N докум.	Подп.	Дата
Разраб.	Белявская			VI.86
Пров.	Крупник			
Рук. гр.	Крупник			
Н. контр.	Рубинская			VI.86
Утв.	Сливак			VI.86

А14Б 364.010

Опора

Лист	Листов
1	3

Госстрой СССР САНТЕХПРОЕКТ г. Москва

Копировал: Логинова Формат А4

Инв. N подл.	Подп. и дата	Взам. инв. N	Инв. N дубл.	Подп. и дата

Формат	Зона	Поз.	Обозначение	Наименование	Кол. на исполн. А14Б 364. 010- –	01	02	03	04	05	06	07	08	09	Примечание
А4		2	А14Б 364. 002	Ребро	1		1		1						
			-01	Ребро		1		1		1					
			-02	Ребро							1		1		
			-03	Ребро								1		1	

Изм.	Лист	N докум.	Подп.	Дата

А14Б 364.010

Лист 2

А14Б 364.002

Рис 1

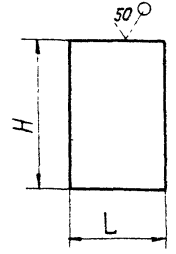

Рис.2

Остальное - см рис 1

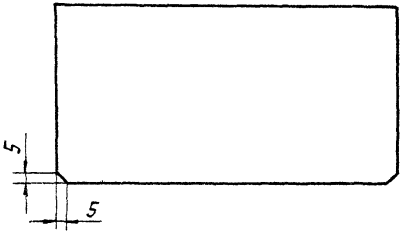

Обозначение	Рис.	Размеры, мм L	Размеры, мм H	Материал	Масса, кг
А14Б 364.002	1	49	80	Лист Б 3,0 ГОСТ 19903-74 / 4-IV-ВСт3 ГОСТ 16523-70	0,09
-01			130		0,15
-02		94	80		0,18
-03			130		0,29
-04		92	80	Лист Б 4,0 ГОСТ 19903-74 / ВСт3 ГОСТ 14637-79	0,23
-05			130		0,37
-06	2	182	96		0,54
-07			146		0,83

Неуказанные предельные отклонения размеров $h14, \pm \frac{t2}{2}$.

Изм.	Лист	№ докум.	Подп.	Дата
Разраб.		Беловская		
Пров.		Крупник		VII-86
Рук. гр.		Крупник		
Гл. спец.		Вайнберг		
Н. контр.		Рубинская		VII 86
Утв.		Спивак		VII 86

А14Б 364.002

Ребро

Лит	Масса	Масштаб
Н	см. табл.	—

Лист | Листов 1

См табл.

Госстрой СССР САНТЕХПРОЕКТ г. Москва

Копировал: Логинова Формат А4

Обозначение		Наименование	Кол на испол. А14Б 364.010- 10	11	12	13	14	15	Примечание
		Документация							
А3	А14Б 364.010СБ	Сборочный чертеж							
		Детали							
А3 1	А14Б 364.001-08	Корпус	1						
	-09	Корпус		1					
	-10	Корпус			1				
	-11	Корпус				1			
	-12	Корпус					1		
	-13	Корпус						1	
А4 2	А14Б 364.002-04	Ребро	1						
	-05	Ребро		1					
	-06	Ребро			1		1		
	-07	Ребро				1		1	

Инв. № подл. | Подп. и дата | Взам. инв. № | Инв. № дубл. | Подп. и дата

Инв. № подл. | Подп. и дата | Взам. инв. № | Инв. № дубл. | Подп. и дата

Изм. | Лист | № докум. | Подп. | Дата

А14Б 364.010

Копировал: Логинова Формат А4

А14Б 364.010СБ

Серия 3.900-9 выпуск 2

Рис. 1

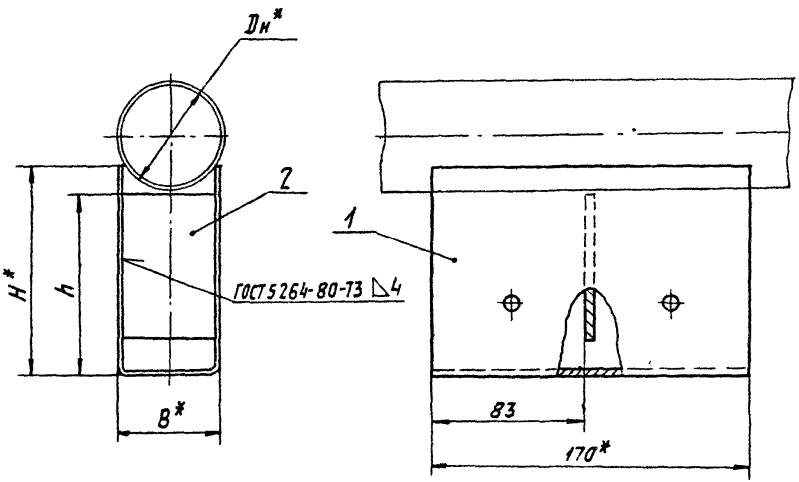

Рис. 2

Остальное- см. рис 1

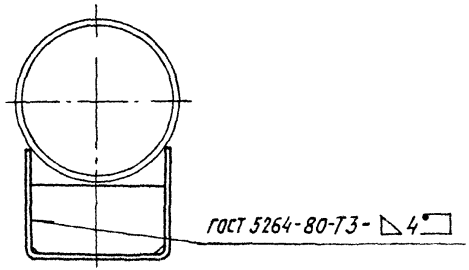

Обозначение	Рис.	Размеры, мм				Масса, кг
		Dн*	B*	H*	h	
А14Б 364.010	1	60	55	115	100	1,2
-01				165	150	1,66
-02		76		110	100	1,16
-03				160	150	1,63
-04		89		110	100	1,16
-05				160	150	1,63
-06		108	100	130	100	1,59
-07				180	150	2,10
-08		133		120	100	1,51
-09				170	150	2,02
-10		159		115	100	1,94
-11				165	150	2,61
-12	2	219	190	150	100	3,1
-13				200	150	3,92
-14		273		138	100	2,97
-15				188	150	3,79

1. * Размеры для справок
2. $\pm \frac{t_2}{2}$

Изм.	Лист	№ докум.	Подп.	Дата
Разраб.	Белявская			
Пров.	Крупник			VI.86
Рук. гр.	Крупник			VI.86
Гл. спец.	Вайнберг			VI.86
Н. контр.	Рувинская			VI.86
Утв.	Спивак			VI.86

А14Б 364.010СБ

Опора

Лит.	Масса	Масштаб
И	См. табл.	—

Лист | Листов 1

Госстрой СССР САНТЕХПРОЕКТ г. Москва

Копировал: Логинова

Формат А3

Инв. № подл. | Подп. и дата | Взам. инв. № | Инв. № дубл. | Подп. и дата

А14Б.364.001

Серия 3.900-9 выпуск 2

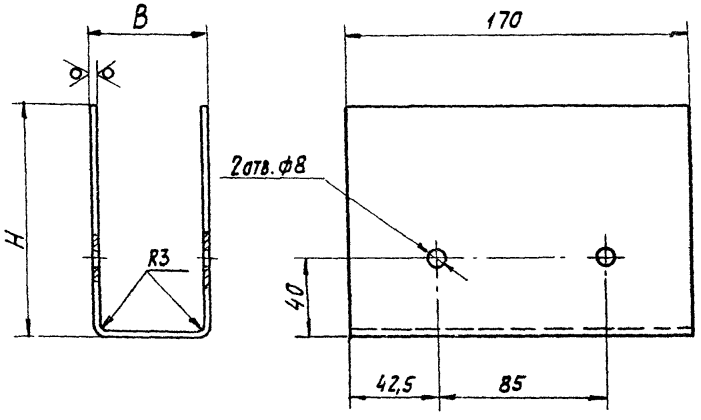

Обозначение	Размеры, мм		Материал	Масса, кг
	B	H		
А14Б 364.001	55	115	Лист $\frac{Б3,0\ ГОСТ\ 19903-74}{4\text{-}IV\text{-}ВСт3\ ГОСТ\ 16523-70}$	1,11
—01		165		1,51
—02		110		1,07
—03		160		1,48
—04	100	130		1,41
—05		180		1,81
—06		120		1,33
—07		170		1,73
—08		115	Лист $\frac{Б4,0\ ГОСТ\ 19903-74}{ВСт3\ ГОСТ\ 14637-79}$	1,71
—09		165		2,24
—10	190	150		2,56
—11		200		3,09
—12		138		2,43
—13		188		2,96

Неуказанные предельные отклонения размеров $H14$, $h14$, $\pm\frac{t2}{2}$.

Изм	Лист	№ докум	Подп.	Дата
Разраб.		Белявская		
Пров.		Крупник		VI-86
Рук гр.		Крупник		
Гл. спец		Вайнберг		VI-86
Н. контр.		Рувинская		VI.86
Утв.		Спивак		06.86

А14Б 364.001

Корпус

См. табл.

Лит	Масса	Масшт.
И	См. табл.	—

Лист | Листов 1

Госстрой СССР
САНТЕХПРОЕКТ
г. Москва

Копировал: Логинова

Формат А3

Инв. № подл. | Подп. и дата | Взам. инв. № | Инв. № дубл. | Подп. и дата

Серия 3.900-9 Выпуск 2

Инв.№ подл. | Подп. и дата | Взам. инв.№ | Инв.№ дубл. | Подп. и дата

А14Б 364.020СБ

Размеры для справок, кроме указанного знаком *

Обозначение	Размеры, мм			Масса, кг
	L	H	h*	
А14Б 364.020	215	250	100±0,435	1,0
-01	230	300	125±0,45	1,6

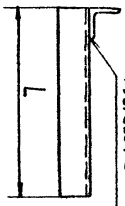

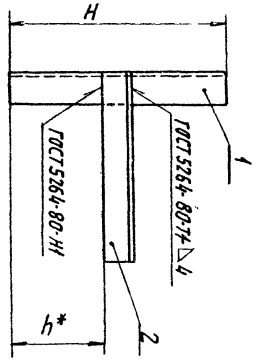

Изм.	Лист	№ докум.	Подп.	Дата
Разраб.		Белявская		
Пров.		Крупник		11.86
Рук. гр.		Крупник		
Н. контр.		Рубинская		11.86
Утв.		Спивак		06.86

А14Б 364.020СБ

Кронштейн

Лит.	Масса	Масштаб
Н		

Лист	Листов 1
1	

Госстрой СССР САНТЕХПРОЕКТ г. Москва

Копировал: Логинова

Формат А4

Инв.№ подл. | Подп. и дата | Взам. инв.№ | Инв.№ дубл. | Подп. и дата

Формат	Поз.	Обозначение	Наименование	Кол. на испол. А14Б 364 020-		Примечание
				-	01	
			Документация			
А4		А14Б 364.020СБ	Сборочный чертеж	X	X	
			Детали			
А4	1	А14Б 364 004	Уголок	1		
		-01	Уголок		1	
	2	-04	Уголок	1		
		-05	Уголок		1	

А14Б 364.020

Кронштейн

Лит. Н | Лист | Листов 1

Госстрой СССР САНТЕХПРОЕКТ г. Москва

Копировал: Логинова

Формат А4

Серия 3.900-9 Выпуск

Инв. № подл. | Подп. и дата | Взам. инв. № | Инв. № дубл. | Подп. и дата

А14Б 364.004

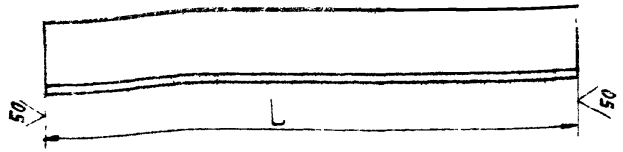

Обозначение	L, мм	Материал	Масса, кг
А14Б 364.004	250	Уголок 36х36х4-Б-ГОСТ 8509-72 / ВСт3-Т-ГОСТ 535-79	0,54
-01	300	Уголок 50х50х4-Б-ГОСТ 8509-72 / ВСт3-Т-ГОСТ 535-79	0,92
-02	200	Уголок 50х50х5-Б-ГОСТ 8509-72 / ВСт3-Т-ГОСТ 535-79	0,75
-03		Уголок 75х75х5-Б-ГОСТ 8509-72 / ВСт3-Т-ГОСТ 535-79	1,16
-04	215	Уголок 36х36х4-Б-ГОСТ 8509-72 / ВСт3-Т-ГОСТ 535-79	0,46
-05	230	Уголок 50х50х4-Б-ГОСТ 8509-72 / ВСт3-Т-ГОСТ 535-79	0,7
-06	261	Уголок 50х50х5-Б ГОСТ 8509-72 / ВСт3-Т-ГОСТ 535-79	0,98
-07	281	Уголок 63х63х5-Б-ГОСТ 8509-72 / ВСт3-Т-ГОСТ 535-79	1,35
-08	316	Уголок 75х75х5-Б-ГОСТ 8509-72 / ВСт3-Т-ГОСТ 535-79	1,83
-09	446	Уголок 63х63х5-Б-ГОСТ 8509-72 / ВСт3-Т-ГОСТ 535-79	2,15
-10	486	Уголок 75х75х5-Б-ГОСТ 8509-72 / ВСт3-Т-ГОСТ 535-79	2,82

Неуказанные предельные отклонения размеров h14

Изм.	Лист	№ докум.	Подп.	Дата
Разраб.		Беляевская		
Пров.		Крупник		VI-86
Рук. гр.		Крупник		
Гл. спец.		Вайнберг		VI-86
Н. контр.		Рувинская		VI 86
Утв.		Спивак		06.86

А14Б 364.004

Уголок

Лит.	Масса	Масштаб
И	См. табл.	—
Лист	Листов 1	

Госстрой СССР САНТЕХПРОЕКТ г. Москва

См. табл.

Копировал Логинова Формат А4

А14Б 365002

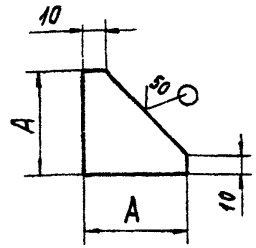

Обозначение	А, мм	Материал	Масса, кг
А14Б 365.002	50	Лист Б 5,0 ГОСТ 19903-74 / ВСт3 ГОСТ 14637-79	0,07
-01	75		0,14
-02	75	Лист Б 7,0 ГОСТ 19903-74 / ВСт3 ГОСТ 14637-79	0,19

Неуказанные предельные отклонения размеров: $h14, \pm \frac{t2}{2}$.

Изм.	Лист	№ докум.	Подп.	Дата
Разраб.		Беляевская		
Пров.		Крупник		VI-86
Рук. гр.		Крупник		
Гл. спец.		Вайнберг		VI-86
Н. контр.		Рувинская		VI 86
Утв.		Спивак		06.86

А14Б 365.002

Косынка

Лит.	Масса	Масштаб
И	См. табл.	—
Лист	Листов 1	

Госстрой СССР САНТЕХПРОЕКТ г. Москва

См. табл.

Копировал Логинова Формат А4

Инв. № подл. | Подп. и дата | Взам. инв. № | Инв. № дубл. | Подп. и дата

Серия 3.900-9 Выпуск 2

Формат	Зона	Поз.	Обозначение	Наименование	Кол. на исполн. А14Б 365.000-									Примечание
					–	01	02	03	04	05				
				Документация										
А3			А14Б 365.000 СБ	Сборочный чертеж	X	X	X	X	X	X				
				Сборочные единицы										
А4		1	А14Б 364.010 – 04	Опора	1									
			– 05	Опора		1								
			– 06	Опора			1							
			– 07	Опора				1						

Шифр Лист

Изм.	Лист	№ докум.	Подп.	Дата
Разраб.	Беляевская			
Пров.	Крупник			XII-86
Рук. гр.	Крупник			
Н. контр.	Рубинская			XII.86
Утв.	Спивак			XII.86

А14Б 365.000

Опора подвижная

Лит.	Лист	Листов
И	1	2

Госстрой СССР САНТЕХПРОЕКТ г. Москва

Копировал: Логинова Формат А4

Инв. N подл. | Подп. и дата | Взам. инв. N | Инв. № дубл. | Подп. и дата

Формат	Зона	Поз.	Обозначение	Наименование	Кол. на исполн. А14Б 365 000-									Примечание
					–	01	02	03	04	05				
А4		1	А14Б 364 010-08	Опора					1					
			-09	Опора						1				
А4		2	А14Б 365. 010	Кронштейн	1	1								
			-01	Кронштейн			1	1						
			-02	Кронштейн					1	1				
				Прочие изделия										
		3		Дюбель ДГПШ4,5х60										
				ТУ 14-4-794-77	4	4	4	4	5	6				

Изм.	Лист	№ докум.	Подп.	Дата

А14Б 365.000

Лист 2

А14Б 365 000 СБ

Серия 3.900-9 Выпуск 2

Рис 1

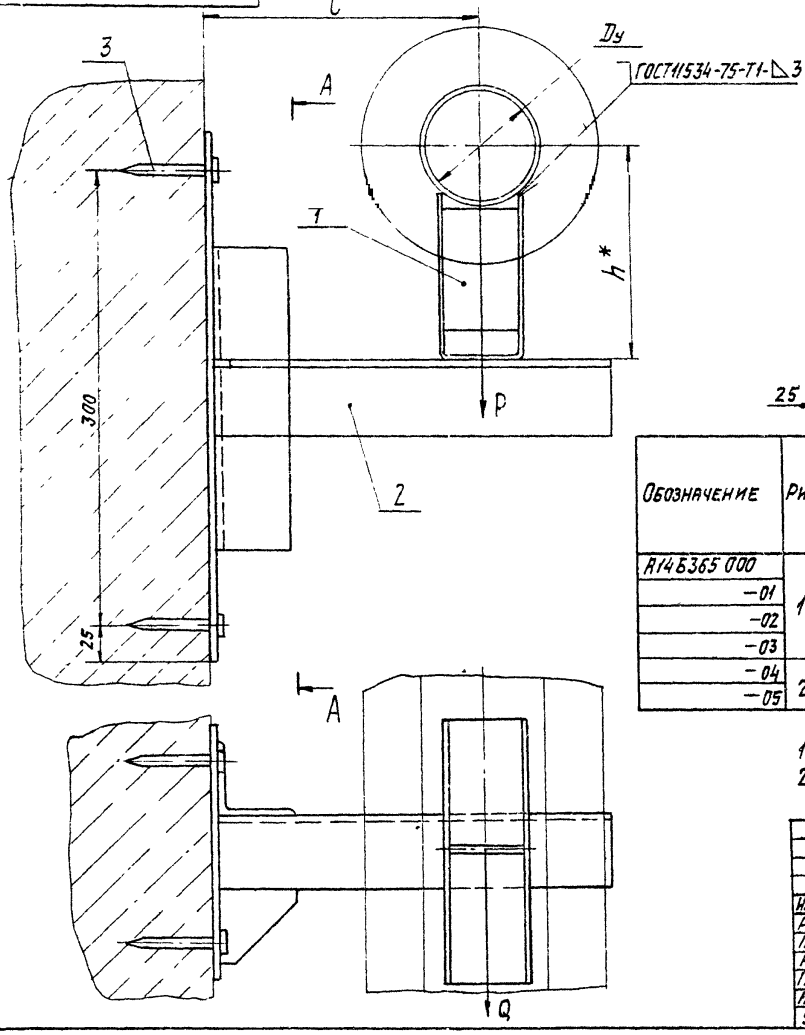

A–A

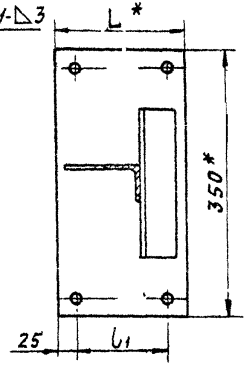

Рис 2

Остальное см. рис. 1

A–A

М 1:5

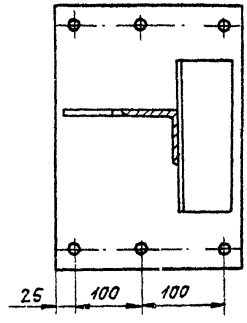

Обозначение	Рис	Условный проход Dy, мм	Допускаемые нагрузки, кгс		Размеры, мм				Масса, кг
			вертикальная	горизонтальная					
			P	Q	L*	l	l1	h*	
А14Б365 000	1	80	107	32,1	170	180	120	147	4,8
–01								197	5,3
–02		100	157	47,1	235	190	185	156	6,8
–03								206	7,3
–04	2	125	220	66	250	200	–	168	7,4
–05								218	7,9

1* Размеры для справок.

2. $\pm \frac{t2}{2}$

Изм.	Лист	№ докум.	Подп.	Дата
Разраб.		Белавская		
Пров.		Крупник		11-86
Рук. гр.		Крупник		
Гл. спец.		Вайнберг		11.86
Н. контр.		Рубинская		11.86
Утв.		Сливак		11-86

А14Б 365.000 СБ

Опора подвижная

Лит	Масса	Масштаб
И	см. табл	—
Лист	Листов 1	

Госстрой СССР САНТЕХПРОЕКТ г. Москва

Копировал: Логинова

Формат А3

Инв. № подл. | Подп. и дата | Взам. инв. № | Инв. № дубл. | Подп. и дата

Серия 3.900-9 выпуск 2

А14Б 365.010СБ

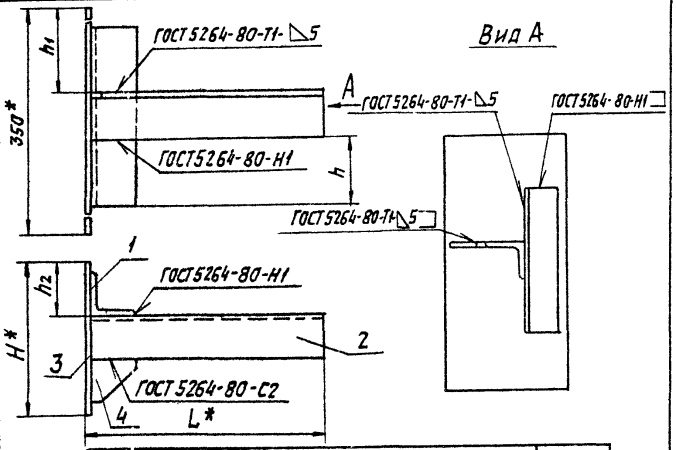

Обозначение	Размеры, мм					Масса, кг
	L*	H*	h	h1	h2	
А14Б 365. 010	265	170	75	150	60	3,66
-01	285	235	69	144	86	5,22
-02	320	250	63	138	88	5,86
-03	450		69	144	94	5,7
-04	490		63	138	88	6,37

1* Размеры для справок $2 \pm \frac{t2}{2}$.

Изм.	Лист	№ докум.	Подп.	Дата
Разраб.		Белявская		
Пров.		Крупник		
Рук. гр.		Крупник		
Гл. спец.		Баймберг		
Н. контр.		Рувинская		
Утв.		Сливак		

А14Б 365.010СБ

Кронштейн

Лит	Масса	Масштаб
И	см табл	—

Лист | Листов 1

Госстрой СССР САНТЕХПРОЕКТ г. Москва

Копировал: Логинова

Формат А4

Обозначение	Наименование	Кол. на исполн. А14Б 365 010-				Примечание
		-	01	02	03	04	
	Документация						
А14Б 365. 010 СБ	Сборочный чертеж						
	Детали						
А14Б 364. 004-02	Уголок	1		1	1		
-03	Уголок		1	1			
-06	Уголок	1					
-07	Уголок		1				
-08	Уголок			1			
-09	Уголок				1		
-10	Уголок					1	
А14Б 365. 001	Лист	1					
-01	Лист		1		1	1	
-02	Лист			1		1	
А14Б 365. 002	Косынка	1			1		
-01	Косынка		1	1			

А14Б 365.010

Кронштейн

Лит | Масса | Масштаб

Лист | Листов 1

Госстрой СССР САНТЕХПРОЕКТ г. Москва

Изм. | Лист | № докум. | Подп. | Дата

Разраб. Белявская

Пров. Крупник

Рук. гр. Крупник

Н. контр. Рувинская

Утв. Сливак

Серия 3.900-9 Выпуск 2

Инв. № подл.	Подп. и дата	Взам. инв. №	Инв. № дубл.	Подп. и дата

Формат	Зона	Поз.	Обозначение	Наименование	Кол. на испол. А14Б 366 000- –	01	02	03	04	05	06	07	08	09	Примечание
				Документация											
А3			А14Б 366 000 СБ	Сборочный чертеж	X	X	X	X	X	X	X	X	X	X	
				Сборочные единицы											
А4		1	А14Б 364. 010	Опора	1										
			-01	Опора		1									
			-02	Опора			1								
			-03	Опора				1							

Лит

Шифр

Исполнения 10, 11 – см. лист 3

Изм.	Лист	№ докум.	Подп.	Дата
Разраб.	Бетевская			
Пров.	Крупник			VI 86г
Рук. гр.	Крупник			
Н. контр.	Рубинская			VI 86г
Утв.	Спивак			

А14Б 366. 000

Опора подвижная

Лит	Лист	Листов
И	1	3

Госстрой СССР САНТЕХПРОЕКТ г. Москва

Копировал

Формат А4

Инв. № подл.	Подп. и дата	Взам. инв. №	Инв. № дубл.	Подп. и дата

Формат	Зона	Поз.	Обозначение	Наименование	Кол. на испол. А14Б 366 000- –	01	02	03	04	05	06	07	08	09	Примечание
А4		1	А14Б 364 010 -04	Опора					1						
			-05	Опора						1					
			А14Б 364. 010	Опора							1				
			-01	Опора								1			
			-02	Опора									1		
			-03	Опора										1	
А4		2	А14Б 366. 010	Кронштейн	1	1									
			-01	Кронштейн			1	1							
			-02	Кронштейн					1	1					
			-03	Кронштейн							1	1			
			-04	Кронштейн									1	1	

Изм.	Лист	№ докум.	Подп.	Дата

А14Б 366. 000

Лист 2

Копировал: Логинова

Формат А4

Серия 3.900-9 Выпуск 2

А14Б 365.001

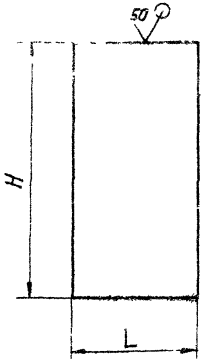

Обозначение	Размеры мм		Масса, кг
А14Б 365 001	170	350	1,86
—01	235		2,57
—02	250		2,73
—03	170	300	1,59
—04	185		1,73
—05	200	350	2,18
—06	245		2,34

Неуказанные предельные отклонения размеров h14

Разраб.	Белявская		
Пров.	Крупнич		VI-86
Гл. спец.			
Н. контр.			
Утв.	Сливак		

А14Б 365.001

Лист

Лист Б-4,0 ГОСТ 19903-74 / В Ст3 ГОСТ 14637-79

Лит. | Шт | И | См табл | — | В 1 | СССР | Проект | ВА

Копировал: Логинова

Формат А4

Инв. № подл.	Подп. и дата	Взам. инв. №	Инв. № дубл.	Подп. и дата

Формат	Зона	Поз	Обозначение	Наименование	Кол. на исполн. А14Б 366.000— 10	11	Примечание
				Документация			
А3			А14Б 366 000.СБ	Сборочный чертеж	X	X	
				Сборочные единицы			
А4		1	А14Б 364.010 -04	Опора	1		
			-05	Опора		1	
А4		2	А14Б 366 010 -05	Кронштейн	1	1	

Изм.	Лист	№ докум.	Подп.	Дата

А14Б 366.000

Лист 3

А14Б 366 000 СБ

Серия 3.900-9 Выпуск 2

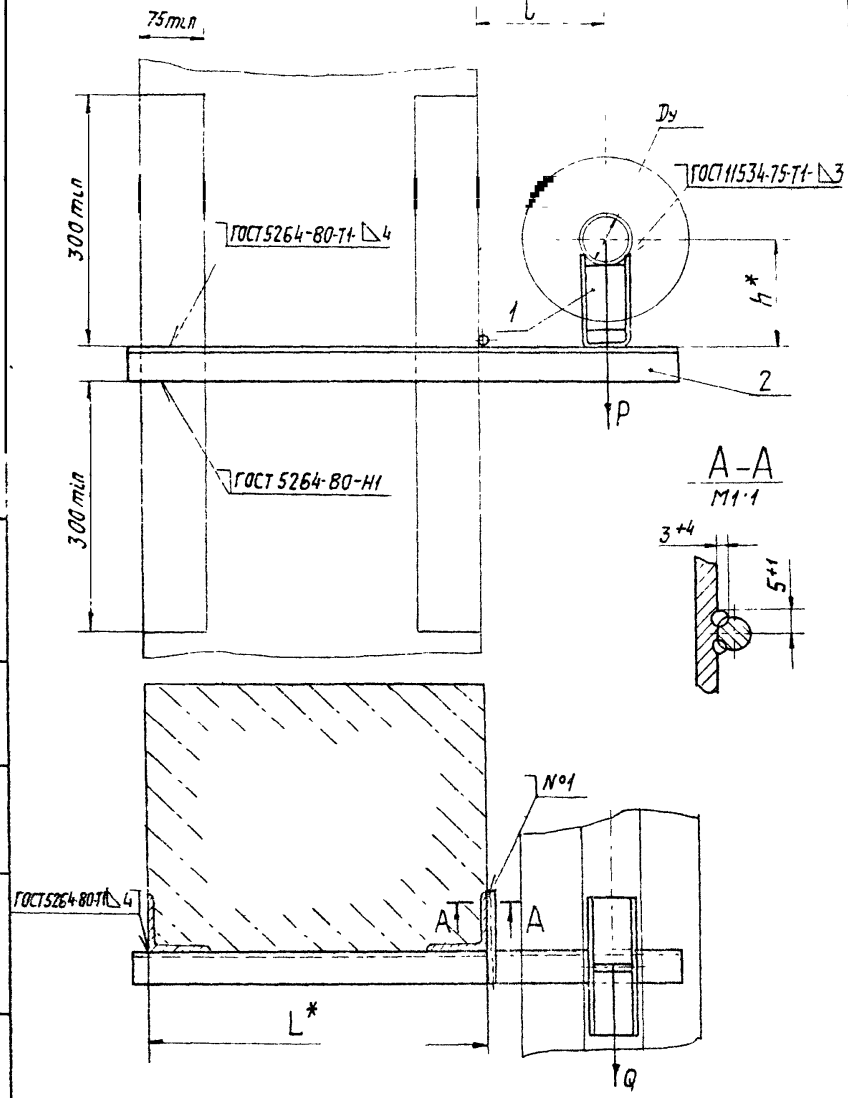

Обозначение	Условный проход Ду, мм	Допускаемые нагрузки, кгс		Размеры, мм			Масса, кг
		вертикальн	горизонтальн				
		P	Q	L*	l	h*	
А14Б 366. 000	50	51	15,3	400	150	132	2,8
-01						182	3,3
-02	65	78	23,4		160	140	3,0
-03						190	3,5
-04	80	107	32,1		185	147	3,8
-05						197	4,2
-06	50	51	15,3	600	150	132	3,3
-07						182	3,7
-08	65	78	23,4		160	140	3,5
-09						190	4,0
-10	80	107	32,1		185	147	4,5
-11						197	5,0

1* Размеры для справок.

2. $\pm\frac{t_2}{2}$.

3. Швы №1 - сварка ручная дуговая

Изм	Лист	№ докум.	Подп	Дата
Разраб.		Белявская		
Пров.		Крупник		11-86
Рук гр.		Крупник		
Гл спец		Вайнберг		11-86
Н контр		Рувинская		11.86
Утв		Спивак		11.86

А14Б 366.000 СБ

Опора подвижная

Лит	Масса	Масштаб
И	см. табл	—
Лист	Листов 1	

Госстрой СССР САНТЕХПРОЕКТ г. Москва

Копировал Логинова

Формат А3

Инв. № подл. | Подп. и дата | Взам. инв. № | Инв. № дубл. | Подп. и дата

Серия 3.900-9 выпуск 2

А14Б 366 002

50/(√)

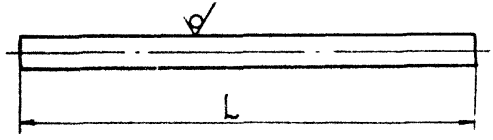

Обозначение	L, мм	Масса, кг
А14Б 366.002	115	0,04
-01	125	0,05
-02	140	0,054
-03	150	0,06
-04	170	0,07

Неуказанные предельные отклонения размеров h14

Изм	Лист	№ докум	Подп	Дата
Разраб		Белявская		
Пров		Крупник		VI-86
Рук гр		Крупник		
Гл спец		Вайнберг		VI-86
Н контр.		Рувинская		VI 86
Утв		Спивак		46-86

А14Б 366 002

Упор

Лит	Масса	Масштаб
И	См табл.	—

Лист | Листов 1

Круг В-В-ГОСТ 2590-71 / В Ст3-I-ГОСТ 535-79

Госстрой СССР САНТЕХПРОЕКТ г. Москва

Копировал Логинова

Формат А4

Инв № подл | Подп и дата | Взам инв № | Инв № дубл | Подп и дата

Формат	Зона	Поз	Обозначение	Наименование	Кол на исполн А14Б 366 010-										Примечание
					—	01	02	03	04	05					
				Документация											
А4			А14Б 366 010 СБ	Сборочный чертеж	X	X	X	X	X	X					
				Детали											
А4	1		А14Б 366 001	Уголок	1										
			-01	Уголок		1									
			-02	Уголок			1								
			-03	Уголок				1							
			-04	Уголок					1						
			-05	Уголок						1					
А4	2		А14Б 366 002	Упор	1			1							
			-01	Упор		1	1		1	1					

Изм	Лист	№ докум	Подп	Дата
Разраб		Белявская		
Пров		Крупник		VI 86
Рук гр		Крупник		
Н. контр.		Рувинская		VI 86
Утв		Спивак		

А14Б 366.010

Кронштейн

Лит	Лист	Листов
И		1

Госстрой СССР САНТЕХПРОЕКТ г. Москва

Серия 3.900-9 выпуск

А14Б 366 001

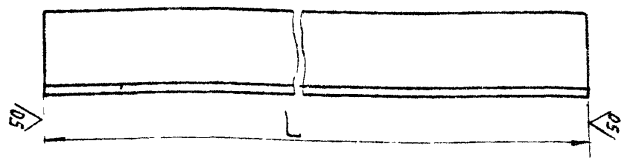

Обозначение	L, мм	Материал	Масса, кг
А14Б 366 001	643	Уголок 40х40х4-Б-ГОСТ 8509-72 / ВСт3-I-ГОСТ 535-79	1,56
– 01	653	Уголок 45х45х4-Б-ГОСТ 8509-72 / ВСт3-I-ГОСТ 535-79	1,78
– 02	678	Уголок 50х50х5-Б-ГОСТ 8509-72 / ВСт3-I-ГОСТ 535-79	2,56
– 03	843	Уголок 40х40х4-Б-ГОСТ 8509-72 / ВСт3-I-ГОСТ 535-79	2,04
– 04	853	Уголок 45х45х4-Б-ГОСТ 8509-72 / ВСт3-I-ГОСТ 535-79	2,33
– 05	878	Уголок 50х50х5-Б-ГОСТ 8509-72 / ВСт3-I-ГОСТ 535-79	3,31

Неуказанные предельные отклонения размеров h14

Изм	Лист	№ докум	Подп	Дата
Разраб		Белявская		
Пров		Крупник		VI-86
Рук.груп		Крупник		
Гл.спец.		Вайнберг		VI-86
Н.контр		Рубинская		VI 86
Утв		Спивак		06.86

А14Б366.001

Уголок

Лит	Масса	Масштаб
И	см табл	–

Лист | Листов 1

См табл

Госстрой СССР САНТЕХПРОЕКТ г.Москва

Копировал: Логинова Формат А4

Инв.№ подл. | Подп. и дата | Взам.инв.№ | Инв.№ дубл. | Подп. и дата

А14Б 366.010СБ

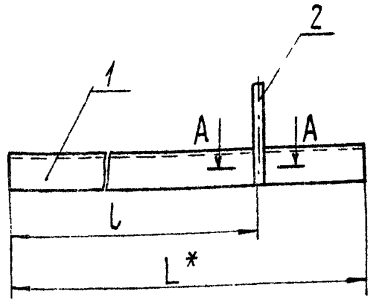

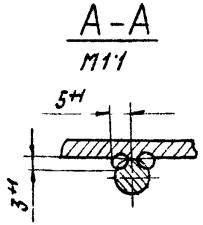

Обозначение	Размеры, мм		Масса, кг
	L*	l	
А14Б 366 010	643	415±1	1,6
– 01	653		1,83
– 02	678		2,61
– 03	843	615±1	2,08
– 04	853		2,38
– 05	878		3,36

1.* Размер для справок
2. Сварка ручная дуговая

Изм	Лист	№ докум	Подп	Дата
Разраб.		Белявская		
Прсв		Крупник		VI 86
Рук.гр.		Крупник		
Гл.спец.		Вайнберг		VI-86
Н.контр		Рубинская		VI 86
Утв		Спивак		06.86

А14Б 366.010СБ

Кронштейн

Лит	Масса	Масштаб
И	см табл	–

Лист | Листов

Госстрой СССР САНТЕХПРОЕКТ г.Москва

Копировал: Логинова Формат А4

Инв.№ подл. | Подп. и дата | Взам.инв.№ | Инв.№ дубл. | Подп. и дата

Инв. N подл.	Подп. и дата	Взам. инв. N	Инв. N дубл.	Подп. и дата

Серия 3.900-9 выпуск 2

Формат	Зона	Поз.	Обозначение	Наименование	Кол. на исполн. А14Б 367.000-										Примечание
					–	01	02	03	04	05	06	07	08	09	
				Документация											
А3			А14Б. 367. 000. СБ	Сборочный чертеж	X	X	X	X	X	X	X	X	X	X	
				Сборочные единицы											
А4		1	А14Б 364. 010 -06	Опора	1										
			-07	Опора		1									
			-08	Опора			1								
			-09	Опора				1							
				Лит.											
				Шифр											

Исполнения 10....19- см. лист 3

Изм	Лист	N докум.	Подп.	Дата
Разраб.	Белявская			
Пров	Крупник			VI-86
Рук гр	Крупник			
Н.контр.	Рувинская			VI.86
Утв.	Спивак			

А14Б 367. 000

Опора подвижная

Лит.	Лист	Листов
И	1	3

Госстрой СССР
Сантехпроект
г. Москва

Копировал: Логинова Формат А4

Инв. N подл.	Подп. и дата	Взам. инв. N	Инв. N дубл.	Подп. и дата

Формат	Зона	Поз.	Обозначение	Наименование	Кол. на исполн. А14Б 367. 000-										Примечание
					–	01	02	03	04	05	06	07	08	09	
А4		1	А14Б 364. 010 -10	Опора					1						
			-11	Опора						1					
			-12	Опора							1				
			-13	Опора								1			
			-14	Опора									1		
			-15	Опора										1	
А4		2	А14Б 367. 010	Кронштейн	1	1									
			-01	Кронштейн			1	1							
			-02	Кронштейн					1	1					
			-03	Кронштейн							1	1			
			-04	Кронштейн									1	1	

Изм	Лист	N докум.	Подп.	Дата

А14Б. 367. 000

Лист 2

А14Б371.001

Серия 3.900-9 вып. 2

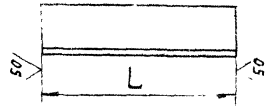

Обозначение	L, мм	Материал	Масса, кг
А14Б 371 001	200	Уголок 50х50х5-Б-ГОСТ 8509-72 / ВСт3-1-ГОСТ 535-79	0,75
-01	250	Уголок 50х50х5-Б-ГОСТ 8509-72 / ВСт3-1-ГОСТ 535-79	0,94
-02	250	Уголок 75х75х5-Б-ГОСТ 8509-72 / ВСт3-1-ГОСТ 535-79	1,45
-03	216	Уголок 50х50х5-Б-ГОСТ 8509-72 / ВСт3-1-ГОСТ 535-79	0,82
-04	236	Уголок 63х63х5-Б-ГОСТ 8509-72 / ВСт3-1-ГОСТ 535-79	1,14
-05	276	Уголок 75х75х5-Б-ГОСТ 8509-72 / ВСт3-1-ГОСТ 535-79	1,6
-06	296	Уголок 75х75х7-Б-ГОСТ 8509-72 / ВСт3-1-ГОСТ 535-79	2,36
-07	80	Уголок 50х50х5-Б-ГОСТ 8509-72 / ВСт3-1-ГОСТ 535-79	0,3
-08	90	Уголок 75х75х6-Б-ГОСТ 8509-72 / ВСт3-1-ГОСТ 535-79	0,62

Неуказанные предельные отклонения размеров h14

Изм.	Лист	№ докум.	Подп.	Дата
Разраб.		Белявская		
Пров.		Крупник		VII-86
Рук. груп.		Крупник		
Гл. спец.		Баккенберг		VII-86
Н. контр.		Рубинская		VII 86
Утв.		Спивак		06.86

А14Б 371.001

Уголок

Лит	Масса	Масштаб
И	см табл.	—

Лист | Листов 1

Госстрой СССР САНТЕХПРОЕКТ г. Москва

См. табл.

Копировал: Логинова Формат А4

Инв. № подл. | Подп. и дата | Взам. инв. № | Инв. № дубл. | Подп. и дата

Формат	Зона	Поз.	Обозначение	Наименование	Кол. на испол. А14Б 367 000- 10	11	12	13	14	15	16	17	18	19	Примечание
А3			А14Б 367.000 СБ.	Документация											
				Сборочный чертеж											
				Сборочные единицы											
А4		1	А14Б 364.010-06	Опора	1										
			-07	Опора		1									
			-08	Опора			1								
			-09	Опора				1							
			-10	Опора					1						
			-11	Опора						1					
			-12	Опора							1				
			-13	Опора								1			
			-14	Опора									1		
			-15	Опора										1	
А4		2	А14Б 367.010-05	Кронштейн	1	1									
			-06	Кронштейн			1	1							
			-07	Кронштейн					1	1					
			-08	Кронштейн							1	1			
			-09	Кронштейн									1	1	

Инв. № подл. | Подп. и дата | Взам. инв. № | Инв. № дубл. | Подп. и дата

Изм.	Кол. уч.	Лист	№ докум.	Подп.	Дата

А14Б 367.000

Лист 3

Копировал: Логинова Формат А4

Серия 3.900-9 выпуск 2

А14Б 367.000СБ

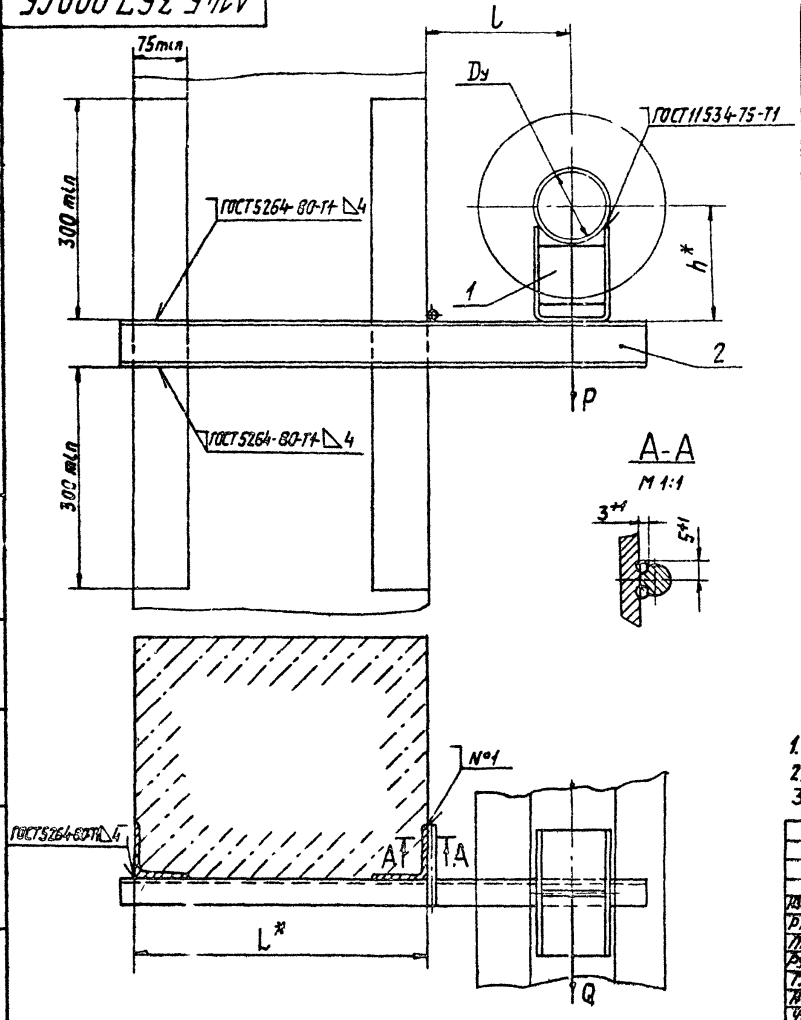

Обозначение	Условный проход Dy, мм	Допускаемые нагрузки, кгс: вертикальн P	Допускаемые нагрузки, кгс: горизонтальн Q	Размеры, мм: L*	Размеры, мм: L	Размеры, мм: h*	Масса, кг
А14Б367 000	100	157	47,1	400	195	156	5,8
-01						206	6,3
-02	125	220	66		210	168	5,8
-03						218	6,3
-04	150	325	97,5		220	180	7,1
-05						230	7,8
-06	200	860	258		260	212	14,8
-07						262	15,6
-08	250	1153	346		290	239	17,9
-09						289	18,7
-10	100	157	47,1	600	195	156	7,0
-11						206	7,5
-12	125	220	66		210	168	7,0
-13						218	7,5
-14	150	325	97,5		220	180	8,5
-15						230	9,2
-16	200	860	258		260	212	17,6
-17						262	18,4
-18	250	1153	346		290	239	21,3
-19						289	22,1

1.* Размеры для справок
2. $\pm \frac{t2}{2}$.
3 Швы №1 – сварка ручная дуговая.

Изм	Лист	№ докум	Подп	Дата
Разраб.		Белявская		
Пров.		Крупник		VI 81
Рук. гр		Крупник		
Гл спец		Ваинберг		11-84
Н контр		Рувинская		VI 86
Утв.		Сливак		06 86

А14Б.367.000 СБ

Опора подвижная

Лит	Масса	Масштаб
И	см табл.	—

Лист | Листов 1

Госстрой СССР
САНТЕХПРОЕКТ
г Москва

Копировал: Логинова

Формат А3

Инв. № подл. | Подп. и дата | Взам. инв. № | Инв. № дубл. | Подп. и дата

Инв. N подл.	Подп. и дата	Взам. инв. N	Инв. N дубл.	Подп. и дата

Формат	Зона	Поз.	Обозначение	Наименование	Кол. на испол. А14Б 367.010 –	01	02	03	04	05	06	07	08	09	Примечание
				Документация											
А3			А14Б 367. 010 СБ	Сборочный чертеж											
				Детали											
А4		1	А14Б 366. 002	Упор	1	1	1			1		1			
			-02	Упор				1					1		
			-03	Упор					1					1	
А3		2	А14Б 367.001	Швеллер	1										
			-01	Швеллер		1									
			-02	Швеллер			1								
			-03	Швеллер				1							
			-04	Швеллер					1						
			-05	Швеллер						1					

Исполнения 10... 19 - см лист 3,
20... 29 - см лист 4,
30.. 39 - см лист 5
40... 49 - см. лист 6
50... 59 - см. лист 7,
60.... 63 - см. лист 8

Изм.	Лист	N докум.	Подп.	Дата
Разраб.		Белявская		
Пров.		Крупник		11-86
Рук. гр.		Крупник		
Н. контр.		Рубинская		11-86
Утв.		Спивак		06.86

А14Б 367. 010

Кронштейн

Лит.	Лист	Листов
И	1	8

Госстрой СССР
САНТЕХПРОЕКТ
г. Москва

Копировал Логинова Формат А4

Инв. N подл.	Подп. и дата	Взам. инв. N	Инв. N дубл.	Подп. и дата

Формат	Зона	Поз.	Обозначение	Наименование	Кол. на испол. А14Б 367. 010 –	01	02	03	04	05	06	07	08	09	Примечание
А3		2	А14Б 367. 001-06	Швеллер							1				
			-07	Швеллер								1			
			-08	Швеллер									1		
			-09	Швеллер										1	

Изм.	Лист	N докум.	Подп.	Дата

А14Б 367. 010

Лист 2

Копировал: Логинова Формат А4

Формат	Зона	Поз.	Обозначение	Наименование	Кол. на испол. А14Б 367.010- 10	11	12	13	14	15	16	17	18	19	Примечание
				Документация											
А3			А14Б 367.010 СБ	Сборочный чертеж	X	X	X	X	X	X	X	X	X	X	
				Детали											
А4		1	А14Б 366.002	Упор	1	1	1		1	1	1				
			-01	Упор				1				1			
			-02	Упор									1	1	
А3		2	А14Б 367.001 -10	Швеллер	1										
			-11	Швеллер		1									
			-12	Швеллер			1								
			-13	Швеллер				1							
			-14	Швеллер					1						
			-15	Швеллер						1					
			-16	Швеллер							1				
			-17	Швеллер								1			
			-18	Швеллер									1		
			-19	Швеллер										1	

Формат	Зона	Поз.	Обозначение	Наименование	Кол. на испол. А14Б 367.010- 20	21	22	23	24	25	26	27	28	29	Примечание
				Документация											
А3			А14Б 367 010 СБ	Сборочный чертеж	X	X	X	X	X	X	X	X	X	X	
				Детали											
А4		1	А14Б 366.002 -03	Упор	1						1				
			-04	Упор		1			1	1		1			
			-02	Упор			1	1					1	1	
А3		2	А14Б 367.001 -20	Швеллер	1										
			-21	Швеллер		1									
			-22	Швеллер			1								
			-23	Швеллер				1							
			-24	Швеллер					1						
			-25	Швеллер						1					
			-26	Швеллер							1				
			-27	Швеллер								1			
			-28	Швеллер									1		
			-29	Швеллер										1	

Формат	Зона	Поз.	Обозначение	Наименование	Кол. на испол. А14Б 367.010 — 30	31	32	33	34	35	36	37	38	39	Примечание
				Документация											
А3			А14Б 367.010 СБ	Сборочный чертеж											
				Детали											
А4		1	А14Б 366.002-03	Упор	1						1				
			-04	Упор		1			1	1		1			
			-02	Упор			1	1							
			А14Б 366.002	Упор									1		
			-01	Упор										1	
А3		2	А14Б 367.001-30	Швеллер	1										
			-31	Швеллер		1									
			-32	Швеллер			1								
			-33	Швеллер				1							
			-34	Швеллер					1						
			-35	Швеллер						1					
			-36	Швеллер							1				
			-37	Швеллер								1			
			-38	Швеллер									1		
			-39	Швеллер										1	

Формат	Зона	Поз.	Обозначение	Наименование	Кол. на испол. А14Б 367.010 — 40	41	42	43	44	45	46	47	48	49	Примечание
				Документация											
А3			А14Б 367.010 СБ	Сборочный чертеж											
				Детали											
А4		1	А14Б 366.002-02	Упор	1				1		1	1	1		
			-03	Упор		1				1				1	
			А14Б 366.002	Упор			1								
			-01	Упор				1							
А3		2	А14Б 367.001-40	Швеллер	1										
			-41	Швеллер		1									
			-42	Швеллер			1								
			-43	Швеллер				1							
			-44	Швеллер					1						
			-45	Швеллер						1					
			-46	Швеллер							1				
			-47	Швеллер								1			
			-48	Швеллер									1		
			-49	Швеллер										1	

Инв. № подл. | Подп. и дата | Взам. инв. № | Инв. № дубл. | Подп. и дата

Формат	Зона	Поз.	Обозначение	Наименование	Кол. на испол. А14Б 367 010- 50	51	52	53	54	55	56	57	58	59	Примечание
				Документация											
А3			А14Б 367. 010 СБ	Сборочный чертеж	X	X	X	X	X	X	X	X	X	X	
				Детали											
А4		1	А14Б 366. 002 - 02	Упор	1					1	1	1		1	
			- 03	Упор		1		1					1		
			- 04	Упор			1		1						
А3		2	А14Б. 367. 001 - 50	Швеллер	1										
			- 51	Швеллер		1									
			- 52	Швеллер			1								
			- 53	Швеллер				1							
			- 54	Швеллер					1						
			- 55	Швеллер						1					
			- 56	Швеллер							1				
			- 57	Швеллер								1			
			- 58	Швеллер									1		
			- 59	Швеллер										1	

Инв. № подл. | Подп. и дата | Взам. инв. № | Инв. № дубл. | Подп. и дата

Формат	Зона	Поз.	Обозначение	Наименование	Кол. на испол. А14Б 367 000- 60	61	62	63	Примечание
				Документация					
А3			А14Б 367 010 СБ	Сборочный чертеж	X	X	X	X	
				Детали					
А4		1	А14Б 366. 002 - 03	Упор	1		1		
			- 04	Упор		1		1	
А3		2	А14Б 367. 001 - 60	Швеллер	1				
			- 61	Швеллер		1			
			- 62	Швеллер			1		
			- 63	Швеллер				1	

А14Б 367.010 СБ

Серия 3.900-9 выпуск 2

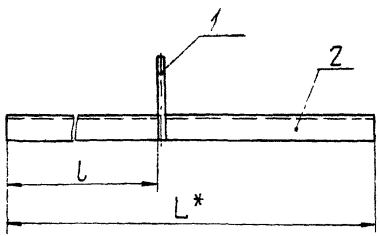

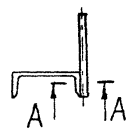

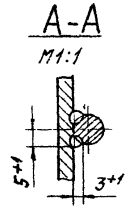

Обозначение	Размеры, мм L*	l	Масса, кг
А14Б 367.010	710	415	4,2
-01	725		4,3
-02	735		5,2
-03	820		11,7
-04	850		14,9
-05	910	615	5,4
-06	925		5,5
-07	935		6,6
-08	1020		14,5
-09	1050		18,3
-10	875	415	5,2
-11	900		5,4
-12	980		7,0
-13	1025		8,9
-14	1075	615	6,4

Обозначение	Размеры, мм L*	l	Масса, кг
А14Б 367.010-15	1100	615	6,5
-16	1180		8,4
-17	1225		10,6
-18	1060	415	11,1
-19	1080		13,3
-20	1160		20,2
-21	1220		27,6
-22	1075		13,3
-23	1095		14,6
-24	1175		23,3
-25	1235		28,0
-26	1105		17,0
-27	1185		26,9
-28	1260	615	13,2
-29	1280		15,8

Обозначение	Размеры, мм L*	l	Масса, кг
А14Б 367.010-30	1360	615	23,7
-31	1420		32,2
-32	1275		15,7
-33	1295		17,3
-34	1375		27,3
-35	1435		32,5
-36	1305		20,0
-37	1385		31,4
-38	1105	415	7,8
-39	1155		10,0
-40	1280		15,8
-41	1350		20,7
-42	1305	615	9,2
-43	1355		11,7
-44	1480		18,3
-45	1550		23,8
-46	1245	415	13,0

Обозначение	Размеры, мм L*	l	Масса, кг
А14Б 367.010-47	1285	415	15,9
-48	1345		18,0
-49	1385		24,2
-50	1320		17,6
-51	1380		21,2
-52	1420		28,2
-53	1400		24,4
-54	1450		30,5
-55	1445	615	15,1
-56	1485		18,3
-57	1545		20,6
-58	1585		27,6
-59	1520		20,3
-60	1580		24,2
-61	1620		32,2
-62	1600		27,9
-63	1650		34,7

1. * Размер для справок
2. $\pm \frac{t2}{2}$
3. Сварка ручная дуговая.

Изм.	Лист	№ докум.	Подп.	Дата
Разраб.		Белявская		
Пров.		Крупник		
Рук. гр.		Крупник		
Гл. спец.		Вайнберг		
Н. контр.		Рувинская		
Утв.		Сливак		

А14Б 367.010СБ

Кронштейн

Лит.	Масса	Масштаб
И	см. табл.	—
Лист	Листов 1	

Госстрой СССР САНТЕХПРОЕКТ г. Москва

Копировал Логинова

Формат А3

Инв. № подл. | Подп. и дата | Взам. инв. № | Инв. № дубл. | Подп. и дата

А14Б 367.001

Серия 3.900-9 выпуск 2

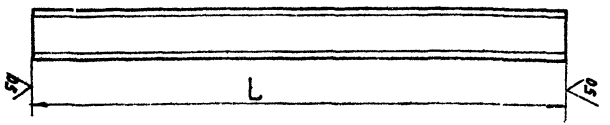

Обозначение	L, мм	h	Масса, кг
А14Б 367. 001	710	6,5	4,19
-01	725		4,28
-02	735	8	5,18
-03	820	16	11,64
-04	850	18а	14,79
-05	910	6,3	5,37
-06	925		5,46
-07	935	8	6,59
-08	1020	16	14,48
-09	1050	18а	18,27
-10	875	6,5	5,16
-11	900		5,31
-12	980	8	6,91
-13	1025	10	8,8
-14	1075	6,5	6,34
-15	1100		6,49
-16	1180	8	8,32
-17	1225	10	10,52

Обозначение	L, мм	h	Масса, кг
А14Б 367. 001-18	1060	12	11,02
-19	1080	14	13,28
-20	1160	18а	20,18
-21	1220	22а	27,57
-22	1015	14	13,22
-23	1035	14а	14,56
-24	1175	20а	23,27
-25	1235	22а	27,91
-26	1105	16а	16,91
-27	1185	22а	26,78
-28	1260	12	13,1
-29	1280	14	15,74
-30	1360	18а	23,66
-31	1420	22а	32,09
-32	1275	14	15,68
-33	1295	14а	17,22
-34	1315	20а	27,23
-35	1435	22а	32,43

Обозначение	L, мм	h	Масса, кг
А14Б 367.001-36	1305	16а	19,97
-37	1385	22а	31,3
-38	1105	8	7,79
-39	1155	10	9,92
-40	1280	14	15,74
-41	1350	16а	20,66
-42	1305	8	9,2
-43	1355	10	11,64
-44	1480	14	18,2
-45	1550	16а	23,72
-46	1245	12	12,95
-47	1285	14	15,8
-48	1345	14а	17,89
-49	1385	18а	24,1

Обозначение	L, мм	h	Масса, кг
А14Б 367.001-50	1320	14а	17,56
-51	1380	16а	21,11
-52	1420	20а	28,12
-53	1400	18а	24,36
-54	1450	22	30,45
-55	1445	12	15,03
-56	1485	14	18,27
-57	1545	14а	20,55
-58	1585	18а	27,56
-59	1520	14а	20,22
-60	1580	16а	24,17
-61	1620	20а	32,08
-62	1600	18а	27,84
-63	1650	22	34,65

Неуказанные предельные отклонения размеров h14.

Изм.	Лист	№ докум.	Подп.	Дата
Разраб.		Белявская		
Пров.		Крупник		VI-86
Рук. гр.		Крупник		
Гл. спец.		Вайнберг		VI-86
Н. контр.		Рязанская		VI 86
Утв.		Спивак		VI-86

А14Б 367.001

Швеллер

Лит.	Масса	Масштаб
И	См. табл.	—

Лист | Листов 1

Швеллер h-ГОСТ 8240-72
В Ст 3-1-ГОСТ 535-79

Госстрой СССР
САНТЕХПРОЕКТ
г. Москва

Копировал: Логинова

Формат А3

Инв. № подл. | Подп. и дата | Взам. инв. № | Инв. № дубл. | Подп. и дата

Инв.№ подл.	Подп. и дата	Взам. инв. №	Инв. № дубл.	Подп. и дата

Формат	Зона	Поз.	Обозначение	Наименование	Кол. на исполн. А14Б 368.000-										Примечание
					–	01	02	03							
				Документация											
А3			А14Б 368.000СБ	Сборочный чертеж	X	X	X	X							
				Сборочные единицы											
А4		1	А14Б 364.010	Опора	2										
			-01	Опора		2									
			-02	Опора			2								
			-03	Опора				2							

Изм.	Лист	№ докум.	Подп.	Дата
Разраб.	Белявская			
Пров.	Крупник			11.86
Рук. гр.	Крупник			
Н. контр.	Рувинская			11.86
Утв.	Спивак			11.86

А14Б 368.000

Опора подвижная двухрядная

Лит.	Лист	Листов
И	1	2

Госстрой СССР САНТЕХПРОЕКТ г. Москва

Копировал Логинова Формат А4

Инв. № подл.	Подп. и дата	Взам. инв. №	Инв. № дубл.	Подп. и дата

Формат	Зона	Поз.	Обозначение	Наименование	Кол. на исполн. А14Б 368.000-										Примечание
					–	01	02	03							
А4		2	А14Б 365.010-03	Кронштейн	1	1									
			-04	Кронштейн			1	1							
				Прочие изделия											
		3		Дюбель ДГПШ 4,5х60 ТУ14-4-794-77	4	4	6	6							

Изм.	Лист	№ докум.	Подп.	Дата

А14Б 368.000

Лист 2

Копировал Логинова Формат А4

А14Б 368.000СБ

Серия 3.900-9 выпуск 2

Инв. № подл. | Подп. и дата | Взам. инв. № | Инв. № дубл. | Подп. и дата

Рис 1

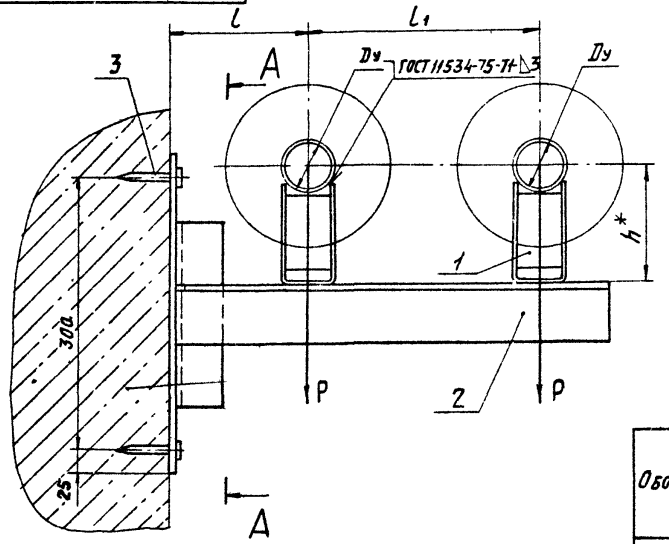

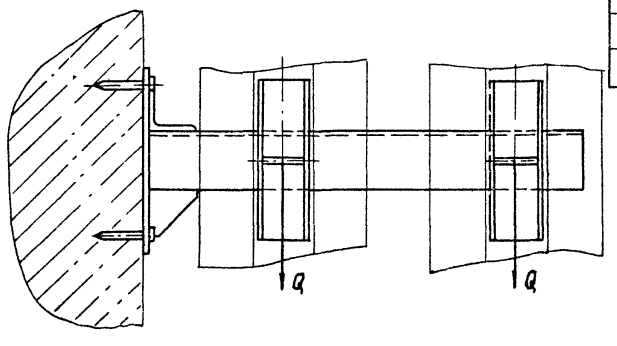

А-А

М1:5

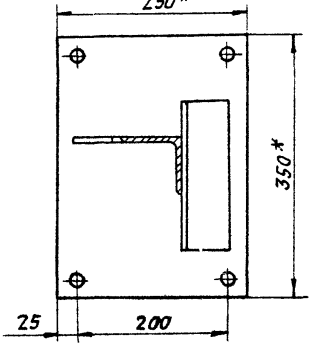

Рис 2

Остальное см. рис 1

А-А

М1:5

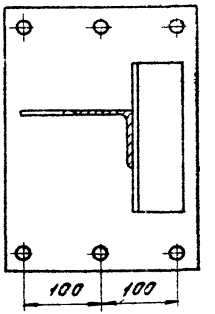

Обозначение	Рис.	Условный проход Ду, мм	Допускаемые нагрузки, кгс: вертикальная Р	горизонтальная Q	Размеры, мм: l	l1	h*	Масса, кг
А14Б368.000	1	50	51	15,3	150	230	132	8,2
–01							182	9,1
–02	2	65	78	23,4	155	250	140	8,7
–03							190	9,7

1. * размеры для справок

2 $\pm \frac{t_2}{2}$

Изм.	Лист	№ докум.	Подп.	Дата
Разраб.	Белявская			
Пров.	Крупник			VI 86
Рук. гр.	Крупник			
Гл. спец.	Вайнберг			VI. 86
Н. контр.	Рубинская			VI 86
Утв.	Сливак			06.86

А14Б 368.000СБ

Опора подвижная двухрядная

Лит.	Масса	Масштаб
И	См. табл.	–

Лист | Листов 1

Госстрой СССР САНТЕХПРОЕКТ г. Москва

Копировал Логинова

Формат А3

Серия 3.900-9 выпуск 2

А14Б 371 002

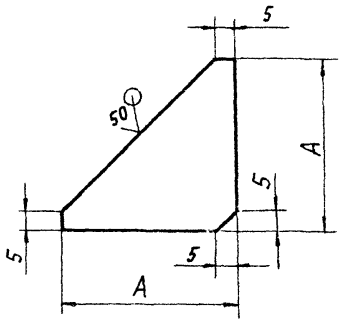

Обозначение	А, мм	Материал	Масса, кг
А14Б 371 002	45	Лист Б 5,0 ГОСТ 19903-74 / ВСт3 ГОСТ 14637-79	0,05
-01	69	Лист Б 6,0 ГОСТ 19903-74 / ВСт3 ГОСТ 14637-79	0,13

Неуказанные предельные отклонения размеров $h14; \pm \frac{t_2}{2}$

Изм	Лист	№ докум.	Подп	Дата
Разраб		Белявская		
Пров.		Крупник		VI 86
Рук. гр.		Крупник		
Гл спец		Вайнберг		
Н контр		Рувинская		VI 86
Утв		Сливак		

А14Б 371.002

Косынка

Лит.	Масса	Масшт
И	см табл	–

Лист | Листов 1

См. табл

Госстрой СССР САНТЕХПРОЕКТ г. Москва

Копировал: Логинова

Формат А4

Инв. № подл | Подп и дата | Взам. инв. № | Инв. № дубл | Подп и дата

Формат	Зона	Поз	Обозначение	Наименование	Кол на исполн А14Б 369.000- 01	02	03	04	05	06	07	08	09	Примечание
				Документация										
А3			А14Б 369.000 СБ	Сборочный чертеж	X	X	X	X	X	X	X	X	X	
				Сборочные единицы										
А4		1	А14Б 364.010	Опора	2									
			-01	Опора		2								
			-02	Опора			2							
			-03	Опора				2						

Шифр | Лит

Инв. № подл | Подп и дата | Взам. инв. № | Инв. № дубл | Подп и дата

Изм	Лист	№ докум	Подп	Дата
Разраб.		Белявская		
Пров.		Крупник		VI-86
Рук. гр.		Крупник		
Н. контр		Рувинская		VI.86
Утв.		Сливак		06.86

А14Б 369.000

Опора подвижная двухрядная

Лит.	Лист	Листов
И	1	3

Госстрой СССР САНТЕХПРОЕКТ г. Москва

Копировал: Логинова

Формат А4

Исполнения 10.... 15 - см.

лист 3.

Формат	Зона	Поз.	Обозначение	Наименование	Кол. на исполн. А14Б 369.000-										Примечание
					—	01	02	03	04	05	06	07	08	09	
А4		1	А14Б. 364. 010 -04	Опора					2						
			-05	Опора						2					
			-06	Опора							2				
			-07	Опора								2			
			А14Б 364. 010	Опора									2		
			-01	Опора										2	
А4		2	А14Б 367. 010 -10	Кронштейн	1	1									
			-11	Кронштейн			1	1							
			-12	Кронштейн					1	1					
			-13	Кронштейн							1	1			
			-14	Кронштейн									1	1	

Формат	Зона	Поз.	Обозначение	Наименование	Кол. на исполн. А14Б 369. 000 -										Примечание
					10	11	12	13	14	15					
				Документация											
А3			А14Б 369. 000 СБ	Сборочный чертеж	X	X	X	X	X	X					
				Сборочные единицы											
А4		1	А14Б 364. 010 -02	Опора	2										
			-03	Опора		2									
			-04	Опора			2								
			-05	Опора				2							
			-06	Опора					2						
			-07	Опора						2					
А4		2	А14Б 367. 010 -15	Кронштейн	1	1									
			-16	Кронштейн			1	1							
			-17	Кронштейн					1	1					

А14Б 369.000СБ

Серия 3.900-9 Выпуск 2

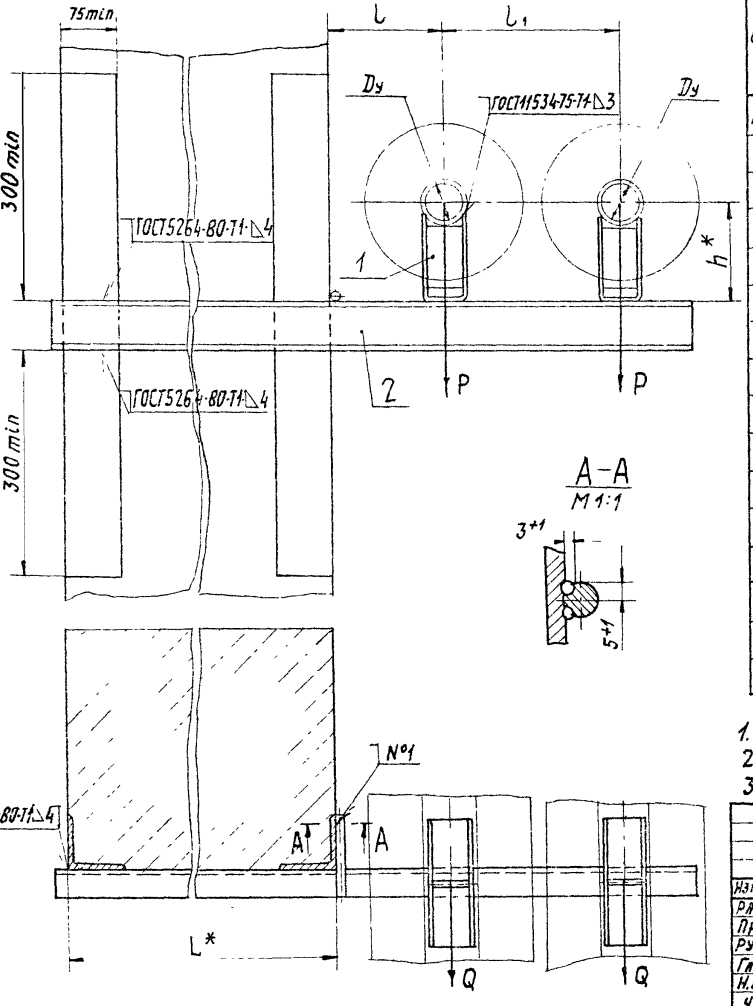

Обозначение	Условный проход Dy, мм	Допускаемые нагрузки, кгс: вертикальн. P	Допускаемые нагрузки, кгс: горизонтальн. Q	Размеры, мм: L*	Размеры, мм: l	Размеры, мм: l1	Размеры, мм: h*	Масса, кг
А14Б369.000	50	51	15,3	400	150	230	132	7,6
-01							182	8,5
-02	65	78	23,4		160	250	140	7,7
-03							190	8,7
-04	80	107	32,1		185	300	147	9,3
-05							197	10,3
-06	100	157	47,1		195	320	156	12,1
-07							206	13,1
-08	50	51	15,3	600	150	230	132	8,8
-09							182	9,8
-10	65	78	23,4		160	250	140	8,8
-11							190	9,8
-12	80	107	32,1		185	300	147	10,7
-13							197	11,7
-14	100	157	47,1		195	320	156	13,8
-15							206	14,8

1. * Размеры для справок.
2. $\pm \frac{t_2}{2}$.
3. Швы №1 - сварка ручная дуговая

Изм.	Лист	№ докум.	Подп.	Дата
Разраб.		Белявская		
Пров.		Крупник		VI-86
Рук. гр.		Крупник		
Гл. спец.		Вайнберг		
Н. контр.		Рувинская		VI 86 г
Утв.		Сливак		06.86

А14Б 369.000СБ

Опора подвижная двухрядная

Лит.	Масса	Масштаб
И	см. табл.	—

Лист | Листов 1

Госстрой СССР
САНТЕХПРОЕКТ
г. Москва

Инв. № подл. | Подп. и дата | Взам. инв. № | Инв. № дубл. | Подп. и дата

Копировал: Логинова

Формат А3

Инв. № подл.	Подп. и дата	Взам. инв. №	Инв. № дубл.	Подп. и дата

Серия 3.900-9 Выпуск 2

Формат	Зона	Поз	Обозначение	Наименование	Кол. на исполн. А14Б 370.000-										Примечание
					–	01	02	03	04	05	06	07	08	09	
				Документация											
А3			А14Б 370 000 СБ	Сборочный чертеж	X	X	X	X	X	X	X	X	X	X	
				Сборочные единицы											
А4		1	А14Б 364 010-06	Опора	1		1		1		1				
			-07	Опора		1		1		1		1			
			-08	Опора									2		
			-09	Опора										2	
				Лит.											
				Шифр											

Исполнения 10... 19- см лист 3,
20... 29- см. листы 4,5,
30... 39- см. лист 6

Изм	Лист	№ докум	Подп.	Дата
Разраб		Белявская		
Пров		Крупник		
Рук. гр		Крупник		
Н контр		Рувинская		
Утв		Сливак		

А14Б 370.000

Опора
подвижная двухрядная

Лит.	Лист	Листов
	1	6

Госстрой СССР
Сантехпроект
Москва
Фабрика

Копировал Ло[illegible]

Инв. № подл.	Подп. и дата	Взам. инв. №	Инв. № дубл.	Подп. и дата

Формат	Зона	Поз	Обозначение	Наименование	Кол. на исполн. А14Б 370.000-										Примечание
					–	01	02	03	04	05	06	07	08	09	
А4		2	А14Б 364.010-08	Опора	1										
			-09	Опора		1									
			-10	Опора			1								
			-11	Опора				1							
			-12	Опора					1						
			-13	Опора						1					
			-14	Опора							1				
			-15	Опора								1			
А4		3	А14Б 367.010-18	Кронштейн	1	1									
			-19	Кронштейн			1	1							
			-20	Кронштейн					1	1					
			-21	Кронштейн							1	1			
			-22	Кронштейн										1	

Изм	Лист	№ докум.	Подп.	Дата

А-14Б 370.000

Лист 2

Инв. № подл.	Подп. и дата	Взам. инв. №	Инв. № дубл.	Подп. и дата

Формат	Зона	Поз.	Обозначение	Наименование	Кол. на испол. А14Б 370.000 – 10	11	12	13	14	15	16	17	18	19	Примечание
				Документация											
А4			А14Б 370.000 СБ	Сборочный чертеж											
				Сборочные единицы											
А4		1	А14Б 364.010 -08	Опора	1		1		1						
			-09	Опора		1		1		1					
			-10	Опора							2		1		
			-11	Опора								2		1	
		2	-10	Опора	1										
			-11	Опора		1									
			-12	Опора			1						1		
			-13	Опора				1						1	
			-14	Опора					1						
			-15	Опора						1					
А4		3	А14Б 367.010 -23	Кронштейн	1	1									
			-24	Кронштейн			1	1							
			-25	Кронштейн					1	1					
			-26	Кронштейн							1	1			
			-27	Кронштейн									1	1	

Изм.	Лист	№ докум.	Подп.	Дата	А14Б 370.000	Лист
						3

Копировал: Логинова Формат А4

Инв. № подл.	Подп. и дата	Взам. инв. №	Инв. № дубл.	Подп. и дата

Формат	Зона	Поз.	Обозначение	Наименование	Кол. на испол. А14Б 370.000 – 20	21	22	23	24	25	26	27	28	29	Примечание
				Документация											
А3			А14Б 370.000 СБ	Сборочный чертеж											
				Сборочные единицы											
А4		1	А14Б 364.010 -06	Опора	1		1		1		1				
			-07	Опора		1		1		1		1			
			-08	Опора									2		
			-09	Опора										2	
		2	-08	Опора	1										
			-09	Опора		1									
			-10	Опора			1								
			-11	Опора				1							
			-12	Опора					1						
			-13	Опора						1					
			-14	Опора							1				
			-15	Опора								1			

Изм.	Лист	№ докум.	Подп.	Дата	А14Б 370.000	Лист
						4

Копировал: Логинова Формат А4

Формат	Зона	Поз.	Обозначение	Наименование	Кол. на испол. А14Б 370.000- 20	21	22	23	24	25	26	27	28	29	Примечание
А4		3	А14Б 367.010-28	Кронштейн	1	1									
			-29	Кронштейн			1	1							
			-30	Кронштейн					1	1					
			-31	Кронштейн							1	1			
			-32	Кронштейн									1	1	

Формат	Зона	Поз.	Обозначение	Наименование	Кол. на испол. А14Б 370.000- 30	31	32	33	34	35	36	37	38	39	Примечание
				Документация											
А3			А14Б 370.000 СБ	Сборочный чертеж											
				Сборочные единицы											
А4	1		А14Б 364.010-08	Опора	1		1		1						
			-09	Опора		1		1		1					
			-10	Опора							2		1		
			-11	Опора								2		1	
	2		-10	Опора	1										
			-11	Опора		1									
			-12	Опора			1						1		
			-13	Опора				1						1	
			-14	Опора					1						
			-15	Опора						1					
А4	3		А14Б 367.010-33	Кронштейн	1	1									
			-34	Кронштейн			1	1							
			-35	Кронштейн					1	1					
			-36	Кронштейн							1	1			
			-37	Кронштейн									1	1	

А14Б370.000СБ

Серия 3.900-9 Выпуск 2

Рис. 1

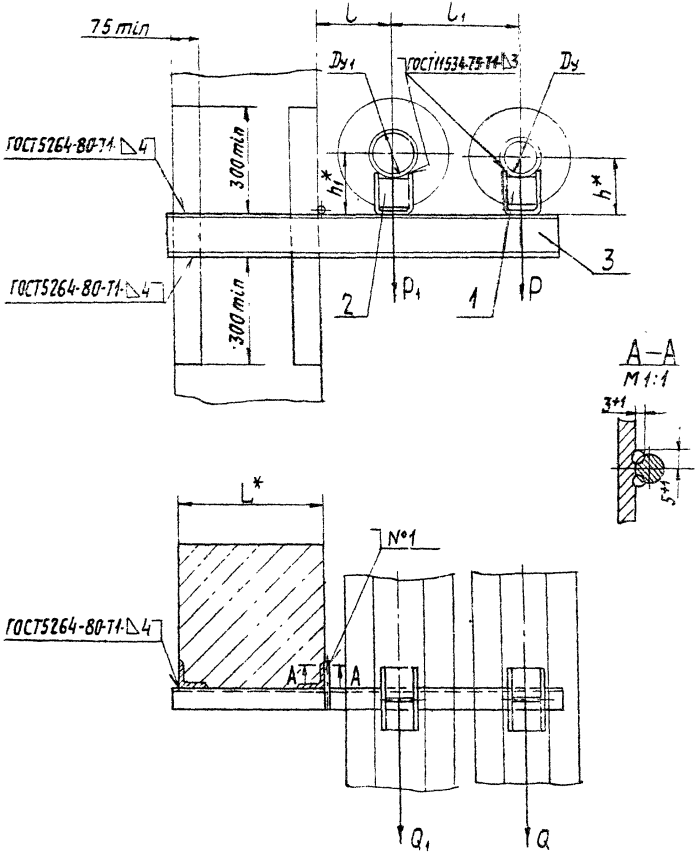

А–А
М 1:1

Рис. 2

Остальное см. рис. 1

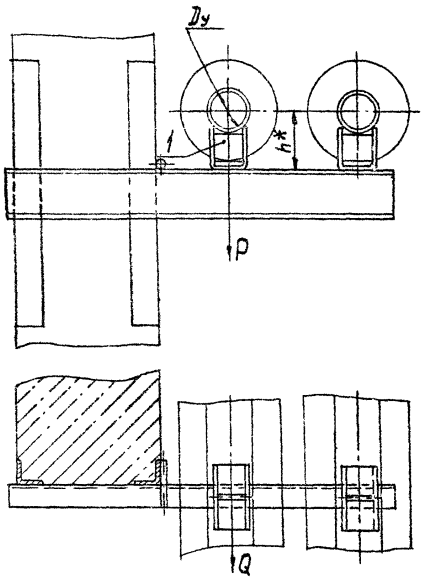

1. * Размеры для справок
2. $\pm\frac{t_2}{2}$.
3. Швы №1 - сварка ручная дуговая.
4. Таблицу исполнений см. листы 2; 3

Изм.	Лист	№ докум.	Подп.	Дата
Разраб.		Белявская		
Пров.		Крупник		VI-86
Рук. гр.		Крупник		
Гл. спец.		Вайнберг		
Н. контр.		Рувинская		XI 86
Утв.		Спивак		06 86

А14Б370.000 СБ

Опора

Подвижная двухрядная

Лит.	Масса	Масштаб
И	См. табл.	—

Лист 1 Листов 3

Госстрой СССР
САНТЕХПРОЕКТ
г. Москва

Копировал: Логинова

Формат А3

Инв. № подл. | Подп. и дата | Взам. инв. № | Инв. № дубл. | Подп. и дата

А14Б 370.000 СБ

Обозначение	Рис.	Условный проход, мм		Допускаемые нагрузки, кгс				Размеры, мм					Масса, кг
				вертикальные		горизонтальные							
		Dу	Dу1	P	P1	Q	Q1	L*	l	l1	h*	h1*	
А14Б 370.000	1	100	125	157	220	47,1	66	400	210	335	156	168	14,2
-01											206	218	15,2
-02			150		325		97,5		220	345	156	180	16,8
-03											206	230	18,0
-04			200		860		258		260	385	156	212	24,9
-05											206	262	26,2
-06			250		1153		345,9		290	415	156	239	32,2
-07											206	289	33,5
-08	2		—		—		—		210	350	168	—	16,3
-09											218	—	17,3
-10	1	125	150	220	325	66	97,5		220	360	168	180	18,1
-11											218	230	19,2
-12			200		860		258		260	400	168	212	27,9
-13											218	262	29,2
-14			250		1153		345,9		290	430	168	239	32,5
-15											218	289	33,8
-16	2	150	—	325	—	97,5	—		220	370	180	—	20,9
-17											230	—	22,2
-18	1		200		860		258		260	410	180	212	31,9
-19											230	262	33,4

Продолжение

Обозначение	Рис.	Условный проход, мм		Допускаемые нагрузки, кгс				Размеры, мм					Масса, кг
				Вертикальные		Горизонтальные							
		Dу	Dу1	P	P1*	Q	Q1	L*	l	l1	h*	h1*	
А14Б 370.000–20	1	100	125	157	220	47,1	66	600	210	335	156	158	16,3
–21											206	218	17,3
–22			150		325		97,5		220	345	156	180	19,3
–23											206	230	20,5
–24			200		860		258		260	385	156	212	28,4
–25											206	262	29,7
–26			250		1153		345,9		290	415	156	239	36,8
–27											206	289	38,1
–28	2	125	—	220	—	66	—		210	350	168	—	18,7
–29											218	—	19,7
–30	1		150		325		97,5		220	360	168	180	20,8
–31											218	230	21,9
–32			200		860		258		260	400	168	212	31,9
–33											218	262	33,2
–34			250		1153		345,9		290	430	168	239	37,0
–35											218	289	38,3
–36	2	150	—	325	—	97,5	—		220	370	180	—	23,9
–37											230	—	25,2
–38	1		200		860		258		260	410	180	212	36,4
–39											230	262	37,9

Серия 3.900-9 Выпуск 2

Инв. № подл.	Подп. и дата	Взам. инв. №	Инв. № дубл.	Подп. и дата

Формат	Зона	Поз.	Обозначение	Наименование	Кол. на испол. А14Б 371. 000- –	01	02	03	04	05	06	07	Примечание
				Документация									
А3			А14Б 371. 000 СБ	Сборочный чертеж									
				Сборочные единицы									
А4		1	А14Б 364. 010	Опора	1								
			-01	Опора		1							
			-02	Опора			1						
			-03	Опора				1					

Лит.

Шифр

Изм.	Лист	№ докум.	Подп.	Дата
Разраб.		Белявская		
Пров.		Крупник		VI-84
Рук. гр		Крупник		
Н. контр		Рувинская		Ж 86
Утв.		Спивак		06.86

А14Б 371. 000

Опора подвижная двухрядная

Лит.	Масса	Масштаб
И		

Лист	Листов
1	2

Госстрой СССР САНТЕХПРОЕКТ г. Москва

Копировал: Логинова Формат А4

Инв. № подл.	Подп. и дата	Взам. инв. №	Инв. № дубл.	Подп. и дата

Формат	Зона	Поз.	Обозначение	Наименование	Кол. на испол. А14Б 371. 000- –	01	02	03	04	05	06	07	Примечание
А4		1	А14Б 364. 010 -04	Опора					1				
			-05	Опора						1			
			-06	Опора							1		
			-07	Опора								1	
А4		2	А14Б 371. 010	Кронштейн	1	1							
			-01	Кронштейн			1	1					
			-02	Кронштейн					1	1			
			-03	Кронштейн							1	1	
А4		3	А14Б 371. 020	Подвеска	1	1							
			-01	Подвеска			1	1					
			-02	Подвеска					1	1			
			-03	Подвеска							1	1	
				Стандартные изделия									
		4		Гайка М10.4 ГОСТ 5915-70	2	2	2	2					
				Гайка М12.4 ГОСТ 5915-70					2	2	2	2	
				Прочие изделия									
		5		Дюбель ДГПШ 4,5 х 60 ТУ 14-4-794-77	4	4	4	4	6	6	8	8	

Изм.	Лист	№ докум.	Подп.	Дата

А14Б 371. 000

Лист 2

Копировал: Логинова Формат А4

АЧ45371.000СБ

Серия 3.900-9 Выпуск 2

Рис. 1

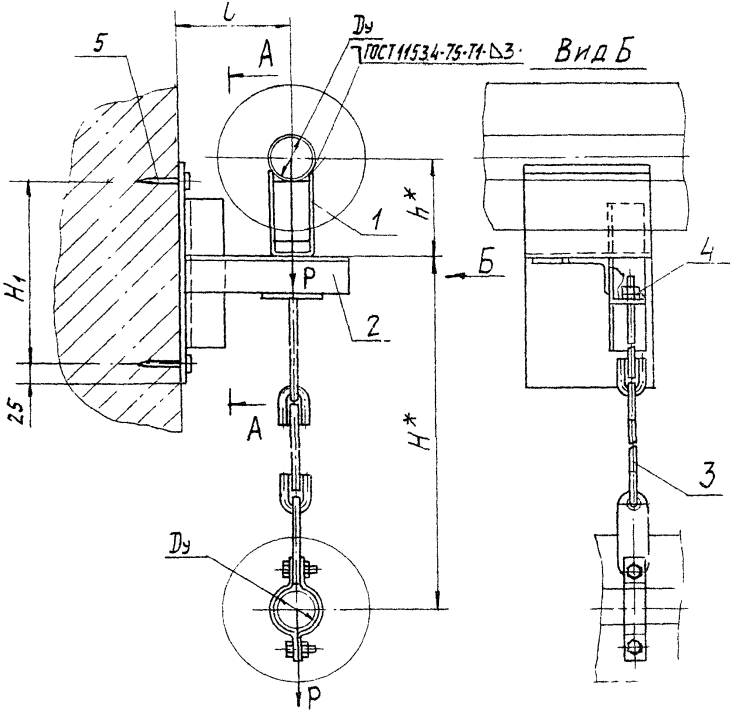

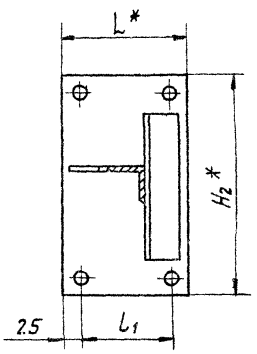

Рис. 2

Остальное см. рис. 1

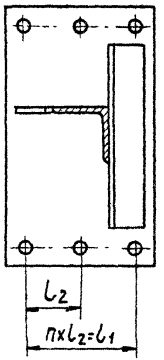

1.* Размеры для справок

2 ± $\frac{t^2}{2}$.

4. Таблицу исполнений см. лист 2

Изм.	Лист	№ докум.	Подп.	Дата
Разраб.		Белявская		
Пров.		Крупник		11-86
Рук. гр.		Крупник		
Гл. спец.		Вайнберг		
Н. контр.		Рувинская		11.86
Утв.		Сливак		

А14 371. 000 СБ

Опора подвижная двухрядная

Лит.	Масса	Масштаб
И	См. табл.	—

Лист 1	Листов 2
Госстрой СССР САНТЕХПРОЕКТ г. Москва	

Копировал: Логинова

Формат А3

Инв. № подл. | Подп. и дата | Взам. инв. № | Инв. № дубл. | Подп. и дата

Обозначение	Рис.	Условный проход Dу, мм	Допускаемые нагрузки, кгс		Размеры, мм								n	Масса, кг
			вертикальн	горизонтальн										
			P	Q	H*	H_1	H_2*	h*	L*	l	l_1	l_2		
А145 371.000	1	50	51	15,3	550	250	300	132	170	150	120	—	—	4,5
-01								182						4,9
-02		65	78	23,4	563			140	185	160	135	—	—	4,8
-03								190						5,2
-04	2	80	107	32,1	695	300	350	147	200	185	150	75	2	5,8
-05								197						6,2
-06		100	157	47,1	715			156	245	190	185	65	3	8,3
-07								206						8,7

Инв.№ подл. | Подп. и дата | Взам. инв.№ | Инв.№ дубл. | Подп. и дата

Инв. № подл.	Подп. и дата	Взам. инв. №	Инв. № дубл.	Подп. и дата

Формат	Зона	Поз.	Обозначение	Наименование	Кол. на испол. А14Б 371. 010- –	01	02	03	Примечание
				Документация					
А3			А14Б 371. 010 СБ	Сборочный чертеж					
				Детали					
А4		1	А14Б 365. 001 -03	Лист	1				
			-04	Лист		1			
			-05	Лист			1		
			-06	Лист				1	
А4		2	А14Б 365. 002	Косынка	1	1	1		
			-02	Косынка				1	
А4		3	А14Б 371. 001	Уголок	1	1			
			-01	Уголок			1		
			-02	Уголок				1	

Изм.	Лист	№ докум.	Подп.	Дата
Разраб.		Беляевская		
Пров.		Крупник		VI-86
Рук. гр.		Крупник		
Н. контр.		Рувинская		VI.86
Утв.		Спивак		VI.86

А14Б 371. 010

Кронштейн

Лит.	Лист	Листов
И	1	2

Госстрой СССР САНТЕХПРОЕКТ г. Москва

Копировал Формат А4

Инв. № подл.	Подп. и дата	Взам. инв. №	Инв. № дубл.	Подп. и дата

Формат	Зона	Поз.	Обозначение	Наименование	Кол. на испол. А14Б 371. 010 –	01	02	03	Примечание
А4		4	А14Б 371. 001 – 03	Уголок	1				
			-04	Уголок		1			
			-05	Уголок			1		
			-06	Уголок				1	
		5	-07	Уголок	1	1	1		
			-08	Уголок				1	
А4		6	А14Б 371. 002	Косынка	2	2	2		
			-01	Косынка				2	

Изм.	Лист	№ докум.	Подп.	Дата

А14Б 371. 010

Лист 2

Копировал: Лагинова Формат А4

А14Б 371.010 СБ

Серия 3.900-3 Выпуск 2

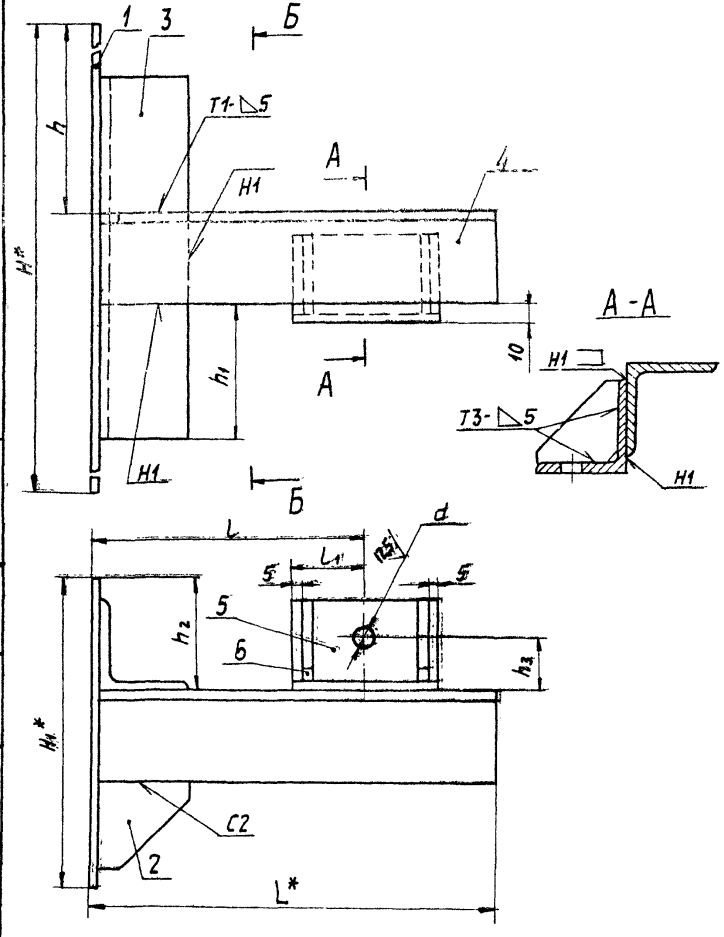

Обозначение	Размеры, мм										Масса, кг
	H*	H1*	h	h1	h2	h3	L*	l	l1	d	
А14Б 371.010	300	170	125	75	60	30	220	150	40	12	3,6
-01		185	119	69	61		240	160			4,1
-02	350	200	138	88	63		280	185		14	5,2
-03		245			85	45	300	190	45		7,6

Б-Б

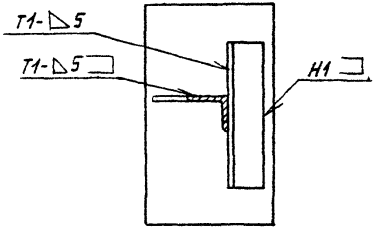

1.* Размеры для справок.

2. $H14_{js} \pm \frac{t_2}{2}$.

3. Сварные швы по ГОСТ 5264-80.

Изм.	Лист	№ докум.	Подп.	Дата
Разраб.		Белавская		
Пров.		Крупник		
Рук. гр.		Крупник		
Гл. спец.		Вайнберг		
Н. контр.		Рувинская		
Утв.		Сливак		

А14Б 371.010 СБ

Кронштейн

Лит.	Масса	Масштаб
И	См. табл.	—

Лист | Листов 1

Госстрой СССР САНТЕХПРОЕКТ г. Москва

Копировал: Логинова

Формат А3

Инв. № подл. | Подп. и дата | Взам. инв. № | Инв. № дубл. | Подп. и дата

Серия 3 900-9 выпуск 2

А14Б 371.005

50 √(√)

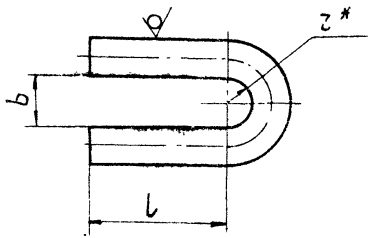

Обозначение	Размеры, мм			Материал	Масса, кг
	l	b	r*		
А14Б371.005	35	13	6,5	Круг $\frac{10\text{-В-ГОСТ 2590-71}}{\text{В Ст3-I-ГОСТ 535-79}}$	0,06
-01	45	15	7,5	Круг $\frac{12\text{-В-ГОСТ 2590-71}}{\text{В Ст3-I-ГОСТ 535-79}}$	0,11
-02	55	20	10	Круг $\frac{16\text{-В-ГОСТ 2590-71}}{\text{В Ст3-I-ГОСТ 535-79}}$	0,24

1.* Размер для справок.
2. Н14; $\pm\frac{t_2}{2}$.

Изм	Лист	№ докум.	Подп.	Дата
Разраб.		Белявская		
Пров.		Крупник		VI-85
Рук. гр.		Крупник		
Гл. спец		Вайнберг		VI-86
Н. контр.		Рувинская		VI.86
Утв.		Спивак		06.86

А14Б 371.005

Ушко

Лит.	Масса	Масшт.
И	См. табл.	—

Лист | Листов 1

См. табл.

Госстрой СССР
САНТЕХПРОЕКТ
г. Москва

Копировал: Логинова

Формат А4

Инв. № подл. | Подп. и дата | Взам. инв. № | Инв. № дубл. | Подп. и дата

Формат	Зона	Поз.	Обозначение	Наименование	Кол. на исполн. А14Б 371.020-								Примечание
					–	01	02	03	04	05	06		
				Документация									
А3			А14Б 371.020 СБ	Сборочный чертеж	X	X	X	X	X	X	X		
				Детали									
А3		1	А14Б 371.004	Тяга	1								
			-01	Тяга		1							
			-02	Тяга			1						
			-03	Тяга				1					
			-04	Тяга					1				
			-05	Тяга						1			
			-06	Тяга							1		
		2	-07	Тяга	1	1							
			-08	Тяга			1	1					

Изм	Лист	№ докум.	Подп.	Дата
Разраб.		Белявская		
Пров.		Крупник		VI 86
Рук. гр.		Крупник		
Н. контр.		Рувинская		VI 86
Утв.		Спивак		06 86

А14Б 371.020

Подвеска

Лит.	Лист	Листов
И	1	3

Госстрой СССР
САНТЕХПРОЕКТ
г. Москва

Копировал: Логинова

Формат А4

45

Инв. N подл. | Подп. и дата | Взам. инв. N | Инв. N дубл. | Подп. и дата

Формат	Зона	Поз.	Обозначение	Наименование	Кол. на исполн. А14Б 371.020-									Примечание
					–	01	02	03	04	05	06			
А3		2	А14Б 371.004-09	Тяга					1	1	1			
А4		3	А14Б 371.005	Ушко	3	3								
			-01	Ушко			3	3						
			-02	Ушко					3	3	3			
А4		4	А14Б 371.006	Серьга	1	1	1	1						
			-01	Серьга					1	1	1			
А3		5	А14Б 371.007	Полухомут	2									
			-01	Полухомут		2								
			-02	Полухомут			2							
			-03	Полухомут				2						
			-04	Полухомут					2					
			-05	Полухомут						2				
			-06	Полухомут							2			

Изм. Лист | N докум. | Подп. | Дата — А14Б 371.020 — Лист 2

Копировал: Логинова Формат А4

Инв. N подл. | Подп. и дата | Взам. инв. N | Инв. N дубл. | Подп. и дата

Формат	Зона	Поз.	Обозначение	Наименование	Кол. на исполн. А14Б 371.020-									Примечание
					–	01	02	03	04	05	06			
				Стандартные изделия										
				Болты ГОСТ 7798-70										
		6		М10х30.36	2	2								
				М12х35.36			2	2						
				М16х40.36					2	2	2			
				Гайки ГОСТ 5915-70										
		7		М10.4	2	2								
				М12.4			2	2						
				М16.4					2	2	2			

Изм. Лист | N докум. | Подп. | Дата — А14Б 371.020 — Лист 3

А14Б 371.020СБ

Серия 3.900-9 выпуск 2

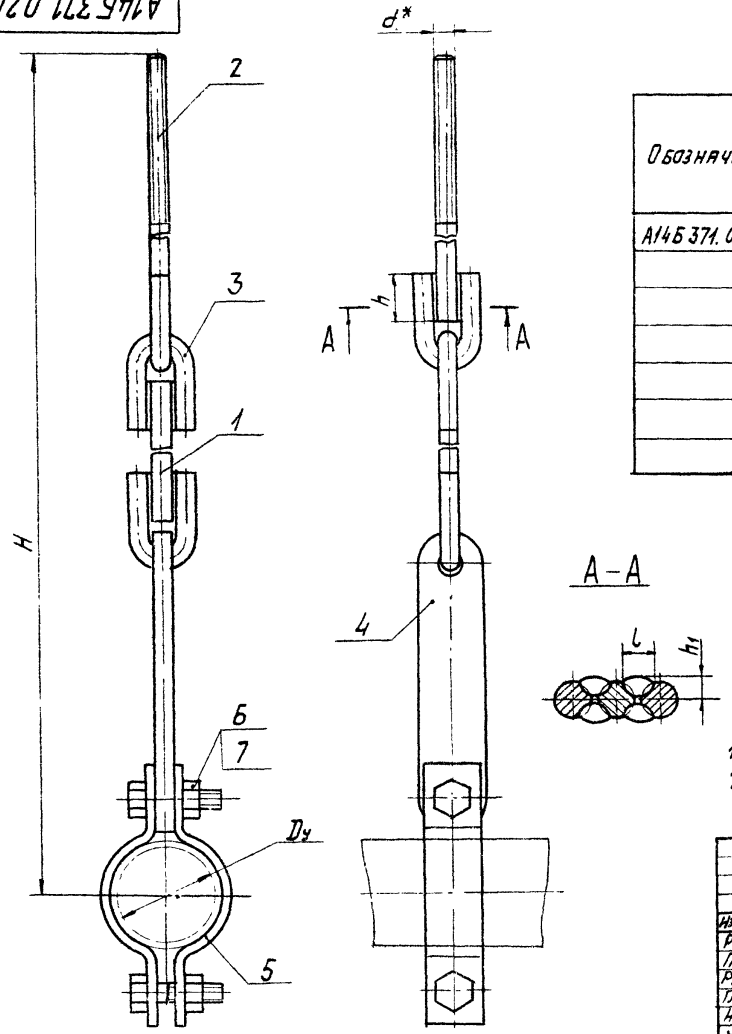

Обозначение	Условный проход Dу, мм	Размеры, мм					Масса, кг
		H	h	h_1	l	d*	
А14Б 371.020	50	525	26	6^{+1}	10^{+1}	М10	1,2
—01	65						
—02	80	650	34	7^{+1}		М12	1,6
—03	100	670					1,7
—04	125	720	43	9^{+1}	12^{+1}	М16	3,3
—05	150	730					3,7
—06	200	840					4,7

А–А

1.* Размер для справок

2. $\pm\frac{l_2}{2}$.

3. Сварка ручная дуговая

Изм.	Лист	№ докум.	Подп.	Дата
Разраб.		Белявская		
Пров.		Крупник		VI-86
Рук. груп.		Крупник		
Гл. спец.		Вайнберг		
Н. контр.		Рудинская		VI 86г.
Утв.		Спивак		

А14Б 371.020СБ

Подвеска

Лит.	Масса	Масштаб
И	см. табл.	—

Лист | Листов 1

Госстрой СССР
Сантехпроект
г. Москва

Копировал Логинова

Формат А3

Инв. № подл. | Подп. и дата | Взам. инв. № | Инв. № дубл. | Подп. и дата

А14Б 371.004

Серия 3.900-9 Выпуск 2

50/(V)

Рис. 1

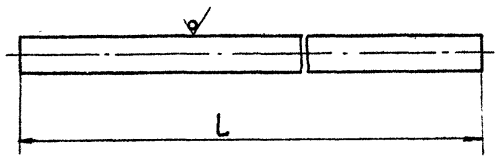

Рис. 2

Остальное см. рис. 1

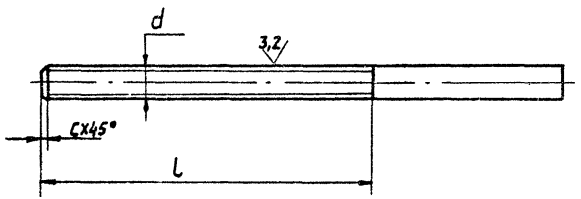

Обозначение	Рис.	Размеры, мм				Материал	Масса, кг
		L	l	d	c		
А14Б 371.004	1	155	—	—	—	Круг 10-В-ГОСТ 2590-71 / ВСт3-I-ГОСТ 535-79	0,095
-01		147	—	—	—		0,09
-02		260	—	—	—	Круг 12-В-ГОСТ 2590-71 / ВСт3-I-ГОСТ 535-79	0,23
-03		267	—	—	—		0,24
-04		184	—	—	—	Круг 16-В-ГОСТ 2590-71 / ВСт3-I-ГОСТ 535-79	0,28
-05		176	—	—	—		0,27
-06		254	—	—	—		0,4
-07	2	140	90	М10-8g	1,5	Круг 10-В-ГОСТ 2590-71 / ВСт3-II-ГОСТ 535-79	0,086
-08		135	100	М12-8g	1,8	Круг 12-В-ГОСТ 2590-71 / ВСт3-II-ГОСТ 535-79	0,11
-09		220	130	М16-8g	2,0	Круг 16-В-ГОСТ 2590-71 / ВСт3-II-ГОСТ 535-79	0,34

Неуказанные предельные отклонения размеров $h14; \pm\frac{t_2}{2}$

Изм.	Лист	№ докум.	Подп.	Дата
Разраб.		Белявская		
Пров.		Крупнин		11-86
Рук. гр.		Крупнин		
Гл. спец.		Ваннберг		11-86
Н. контр.		Рувинская		11.86
Утв.		Сливак		06.86

А14Б 371.004

Тяга

Лит.	Масса	Масшт.
И	См. табл.	—

Лист | Листов 1

См. табл.

Госстрой СССР САНТЕХПРОЕКТ г. Москва

Копировал Логинова

Формат А3

Инв. № подл. | Подп. и дата | Взам. инв. № | Инв. № дубл. | Подп. и дата

А14Б371.007

Серия 3.900-9 выпуск 2

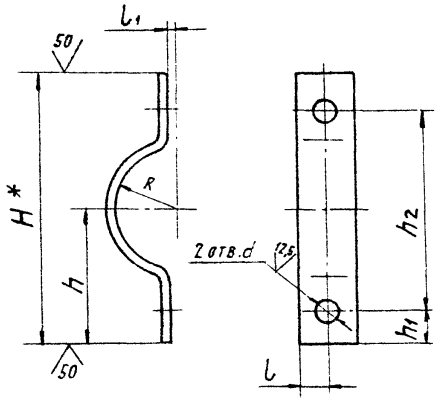

Обозначение	Размеры, мм								Материал	Масса, кг
	H*	h	h1	h2	l	l1	R	d		
А14Б371.007	140	70	18	104	15	4	30	12	Полоса 5х30-Б-ГОСТ 103-76 / ВСт3-I-ГОСТ 535-79	0,21
-01	160	80	20	120			39			
-02	170	85	18	134			45	14		0,23
-03	200	100	20	160			54			0,28
-04	220	110	20	180	20	6	67	18	Полоса 5х40-Б-ГОСТ 103-76 / ВСт3-I-ГОСТ 535-79	0,12
-05	265	132	24,5	216	25	8	80		Полоса 5х50-Б-ГОСТ 103-76 / ВСт3-I-ГОСТ 535-79	0,62
-06	350	175	35	280			110		Полоса 6х50-Б-ГОСТ 103-76 / ВСт3-I-ГОСТ 535-79	1,04

1. * Размер для справок.
2. H14; $\pm \frac{t_2}{2}$.

Изм.	Лист	№ докум.	Подп.	Дата
Разраб.		Белявская		
Пров.		Крупник		VI-86
Рук. гр.		Крупник		
Гл. спец.		Вайнберг		VI-86
Н. контр.		Рувинская		VI.86
Утв.		Спивак		06.86

А14Б 371.007

Полухомут

Лит.	Масса	Масштаб
И	См. табл.	—

Лист | Листов 1

См. табл.

Госстрой СССР САНТЕХПРОЕКТ г. Москва

Копировал: Логинова

Формат А3

Инв. № подл. | Подп. и дата | Взам. инв. № | Инв. № дубл. | Подп. и дата

Формат	Зона	Поз.	Обозначение	Наименование	Кол. на исполн. А14Б 372.000- –	01	02	03	04	05	06	07	08	09	Примечание
				Документация											
*)			А14Б 372.000СБ	Сборочный чертеж											*) А3, А4
				Сборочные единицы											
А4		1	А14Б 364.010	Опора	1										
			-01	Опора		1									
			-02	Опора			1								
			-03	Опора				1							

Лит.

Шифр

Исполнения 10.... 15-см. лист 3

Изм.	Лист	№докум.	Подп.	Дата
Разраб.		Белявская		
Пров.		Крупник		10-86
Рук. гр.		Крупник		
Н. контр.		Рузинская		VI-86
Утв.		Сливак		

А14Б 372.000

Опора подвижная двухрядная

Лит.	Лист	Листов
И	1	3

Госстрой СССР САНТЕХПРОЕКТ г. Москва

Копировал: Логинова Формат А4

Формат	Зона	Поз.	Обозначение	Наименование	Кол. на исполн. А14Б 372.000- –	01	02	03	04	05	06	07	08	09	Примечание
А4		1	А14Б 364.010 -04	Опора					1						
			-05	Опора						1					
			-06	Опора							1				
			-07	Опора								1			
			А14Б 364.010	Опора									1		
			-01	Опора										1	
А4		2	А14Б 371.020	Подвеска	1	1							1	1	
			-01	Подвеска			1	1							
			-02	Подвеска					1	1					
			-03	Подвеска							1	1			
А4		3	А14Б 372.010	Кронштейн	1	1									
			-01	Кронштейн			1	1							
			-02	Кронштейн					1	1					
			-03	Кронштейн							1	1			
			-04	Кронштейн									1	1	
				Стандартные изделия											
		4		Гайка М12.4 ГОСТ 5915-70	2	2	2	2					2	2	
				Гайка М12.4 ГОСТ 5915-70					2	2	2	2			

Изм.	Лист	№докум.	Подп.	Дата

А14Б 372.000

Формат	Зона	Обозначение	Наименование	Кол. на исполн. А14Б 372.000– 10	11	12	13	14	15	Примечание
			Документация							
*)		А14Б 37.. 000 СБ	Сборочный чертеж							*) А3, А4
			Сборочные единицы							
А4	1	А14Б 364. 010 -02	Опора	1						
		-03	Опора		1					
		-04	Опора			1				
		-05	Опора				1			
		-06	Опора					1		
		-07	Опора						1	
А4	2	А14Б 371. 020 -01	Подвеска	1	1					
		-02	Подвеска			1	1			
		-03	Подвеска					1	1	
А4	3	А14Б 372. 010 -05	Кронштейн	1	1					
		-06	Кронштейн			1	1			
		-07	Кронштейн					1	1	
			Стандартные изделия							
	4		Гайка М10.4 ГОСТ 5915-70	2	2					
			Гайка М12.4 ГОСТ 5915-70			2	2	2	2	

Изм. Лист № докум. Подп. Дата

А14Б 372.000

Копировал: Логинова Формат А4

А14Б 372.000 СБ

Обозначение	Условный проход Ду, мм	Допускаемые нагрузки, кгс: вертикальная P	горизонтальная Q	Размеры, мм: L*	L	H*	h*	Масса, кг
А14Б 372.000 -01	50	51	15,3	150	565	132	66	6,6
-02	65	78	23,4	160		182	71	7,1
-03	80	107	32,1	180	700	147	80	8,0
-04	100	157	47,1	195		197	96	9,6
-05	50	51	15,3	135	720	132	78	7,8
-06	65	78	23,4	150	565	182	83	8,3
-07	80	107	32,1	160	700	140	79	7,9
-08	100	157	47,1	180		197	96	9,6
-09	50	51	15,3	135	720	156	100	10,0
-10	65	78	23,4	150	565	182	83	8,3
-11	80	107	32,1	160	700	140	79	7,9
-12	80	107	32,1	195		197	94	9,4
-13	80	107	32,1	195	720	156	110	11,0
-14	100	157	47,1			206	115	11,5
-15	100	157	47,1					

Изм. Лист № докум. Подп. Дата

А14Б 372.000 СБ

Копировал: Логинова

Формат А4

Лист 2

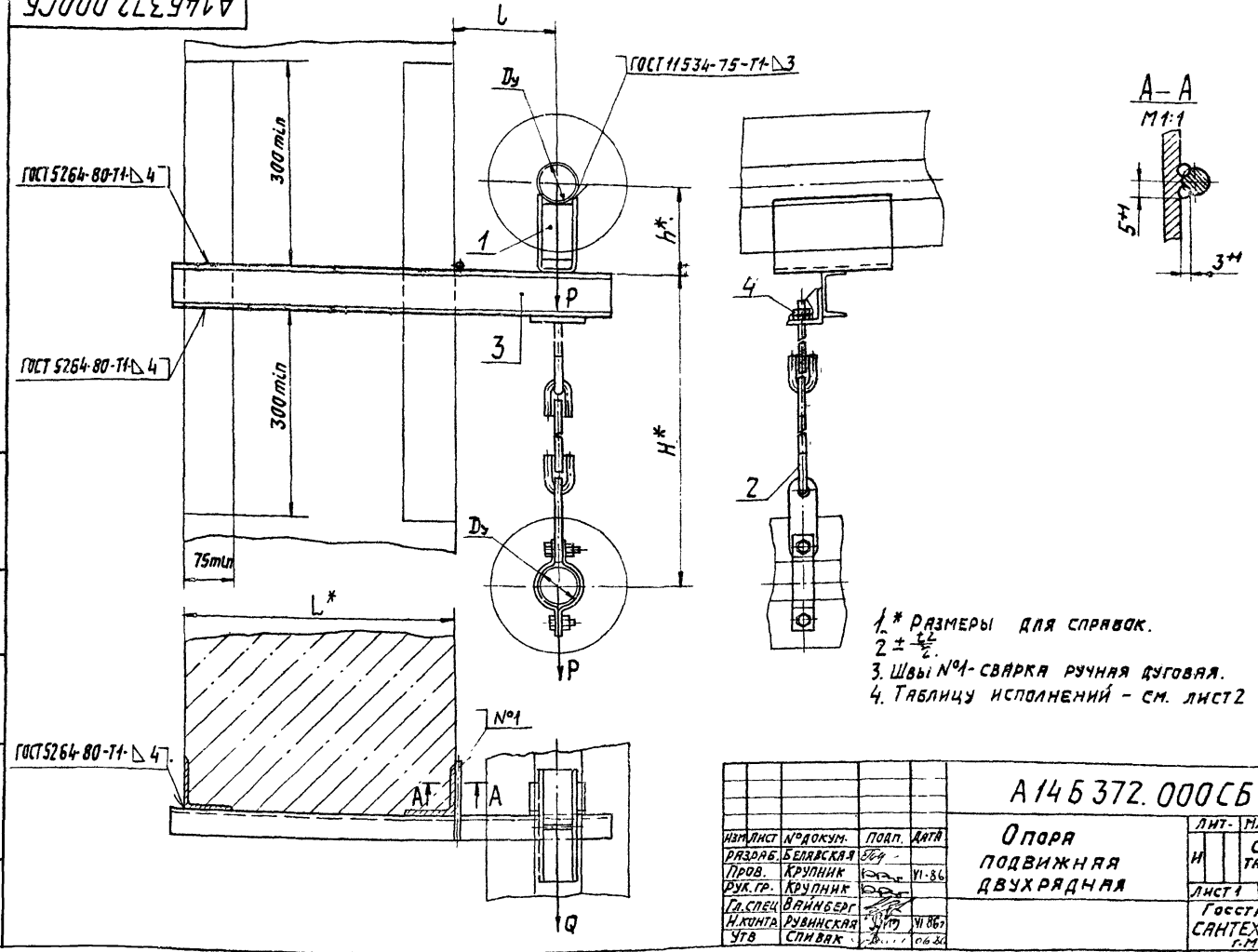

1. * Размеры для справок.
2. $\pm \frac{L}{2}$.
3. Швы №1 - сварка ручная дуговая.
4. Таблицу исполнений - см. лист 2

Изм.	Лист	№ докум.	Подп.	Дата
Разраб.		Белявская		
Пров.		Крупник		VI.86
Рук. гр.		Крупник		
Гл. спец.		Вайнберг		
Н. контр.		Рувинская		VI.86г
Утв.		Спивак		06.86

А146372.000СБ

Опора подвижная двухрядная

Лит.	Масса	Масштаб
И	См. табл.	—

Лист 1 | Листов 2

Госстрой СССР
САНТЕХПРОЕКТ
г. Москва

Копировал: Логинова

Формат А3

Инв. № подл. | Подп. и дата | Взам. инв. № | Инв. № дубл. | Подп. и дата

Формат	Зона	Поз.	Обозначение	Наименование	Кол. на исполн. А14Б 372.010- —	01	02	03	04	05	06	07	08	09	Примечание
				Документация											
*)			А14Б 372.010 СБ	Сборочный чертеж											*) А4, 4,3
				Детали											
А4		1	А14Б 366.002	Упор	1	1	1	1	1	1	1	1			
			-01	Упор									1		
			-02	Упор										1	
А4		2	А14Б 371.001-07	Уголок	1	1	1		1	1	1				
			-08	Уголок				1				1	1	1	
А4		3	А14Б 371.002	Косынка	2	2	2		2	2	2				
			-01	Косынка				2				2	2	2	
А3		4	А14Б 372.001	Швеллер	1										
			-01	Швеллер		1									
			-02	Швеллер			1								

Исполнение 10... 19- см. лист 3

20... 29- см. лист 4,5,

30.... 39- см. лист 6,7,

40.... 49- см. лист 8,

50.... 55- см. лист 9

Изм.	Лист	№ докум.	Подп.	Дата
Разраб.		Белявская		
Пров.		Крупник		11.86
Рук. гр.		Крупник		
Н. контр.		Рубинская		11.86
Утв.		Спивак		12.86

А14Б 372.010

Кронштейн

Лит.	Лист	Листов
А	1	9

Госстрой СССР САНТЕХПРОЕКТ г. Москва

Копировал: Логинова Формат А4

Формат	Зона	Поз.	Обозначение	Наименование	Кол. на исполн. А14Б 372.010- —	01	02	03	04	05	06	07	08	09	Примечание
А3		4	А14Б 372.001-03	Швеллер				1							
			-04	Швеллер					1						
			-05	Швеллер						1					
			-06	Швеллер							1				
			-07	Швеллер								1			
			-08	Швеллер									1		
			-09	Швеллер										1	

Инв. N подл. | Подп. и дата | Взам. инв. N | Инв. N дубл. | Подп. и дата

Формат	Зона	Поз.	Обозначение	Наименование	Кол. на испол. А14Б 372.010- 10	11	12	13	14	15	16	17	18	19	Примечание
				Документация											
*)			А14Б 372.010 СБ	Сборочный чертеж											*) А4; А3
				Детали											
А4		1	А14Б 366.002-03	Упор	1				1					1	
			-04	Упор		1				1	1				
			-01	Упор			1					1			
			-02	Упор				1					1		
А4		2	А14Б 371.001-08	Уголок	1	1	1	1	1	1	1	1	1	1	
А4		3	А14Б 371.002-01	Косынка	2	2	2	2	2	2	2	2	2	2	
А3		4	А14Б 372.001-10	Швеллер	1				1						
			-11	Швеллер		1				1					
			-08	Швеллер			1								
			-09	Швеллер				1							
			-12	Швеллер							1				
			-13	Швеллер								1			
			-14	Швеллер									1		
			-15	Швеллер										1	

Изм. | Лист | N докум. | Подп. | Дата — А14Б 372.010 — Лист 3

Копировал: Логинова — Формат А4

Инв. N подл. | Подп. и дата | Взам. инв. N | Инв. N дубл. | Подп. и дата

Формат	Зона	Поз.	Обозначение	Наименование	Кол. на испол. А14Б 372.010- 20	21	22	23	24	25	26	27	28	29	Примечание
				Документация											
*)			А14Б 372.010 СБ	Сборочный чертеж											*) А4; А3
				Детали											
А4		1	А14Б 366.002-04	Упор	1				1	1					
			-01	Упор		1							1		
			-02	Упор			1								
			-03	Упор				1							
			А14Б 366.002	Упор							1	1		1	
А4		2	А14Б 371.001-08	Уголок	1	1	1	1	1	1					
			-07	Уголок							1	1	1	1	
А4		3	А14Б 371.002-01	Косынка	2	2	2	2	2	2					
			А14Б 371.002	Косынка							2	2	2	2	
А3		4	А14Б 372.001-16	Швеллер	1				1						
			-13	Швеллер		1									
			-14	Швеллер			1								
			-15	Швеллер				1							
			-17	Швеллер						1					

Изм. | Лист | N докум. | Подп. | Дата — А14Б 372.010 — Лист 4

Инв. N подл.	Подп. и дата	Взам. инв. N	Инв. N дубл.	Подп. и дата

Формат	Зона	Поз.	Обозначение	Наименование	Кол. на испол. А14Б 372.010- 20	21	22	23	24	25	26	27	28	29	Примечание
А3		4	А14Б 372.001-18	Швеллер							1				
			-19	Швеллер								1			
			-20	Швеллер									1		
			-21	Швеллер										1	

Изм.	Лист	N докум.	Подп.	Дата	А14Б 372.010

Копировал Логинова Формат А4

Инв. N подл.	Подп. и дата	Взам. инв. N	Инв. N дубл.	Подп. и дата

Формат	Зона	Поз.	Обозначение	Наименование	Кол. на испол. А14Б 372.010- 30	31	32	33	34	35	36	37	38	39	Примечание
				Документация											
*)			А14Б 372.010 СБ	Сборочный чертеж											*) А4; А3
				Детали											
А4		1	А14Б 366.002	Упор	1		1								
			-01	Упор		1		1							
			-02	Упор					1	1		1	1	1	
			-04	Упор							1				
А4		2	А14Б 371.001-07	Уголок	1	1	1								
			-08	Уголок				1	1	1	1	1	1	1	
А4		3	А14Б 371.002	Косынка	2	2	2								
			-01	Косынка				2	2	2	2	2	2	2	
А3		4	А14Б 372.001-22	Швеллер	1										
			-23	Швеллер		1									
			-24	Швеллер			1								
			-25	Швеллер				1							

Изм.	Лист	N докум.	Подп.	Дата	А14Б 372.010	Лист 6

Копировал: Логинова Формат А4

Инв. № подл.	Подп. и дата	Взам. инв. №	Инв. № дубл.	Подп. и дата

Формат	Зона	Поз.	Обозначение	Наименование	Кол. на испол. А14Б 372.010- 30	31	32	33	34	35	36	37	38	39	Примечание
А3		4	А14Б 372.001 - 26	Швеллер					1						
			-27	Швеллер						1					
			-28	Швеллер							1				
			-29	Швеллер								1			
			-30	Швеллер									1		
			-31	Швеллер										1	

Изм.	Лист	№ докум.	Подп.	Дата	А14Б 372.010	Лист 7

Копировал: Логинова Формат А4

Инв. № подл.	Подп. и дата	Взам. инв. №	Инв. № дубл.	Подп. и дата

Формат	Зона	Поз.	Обозначение	Наименование	Кол. на испол. А14Б 372.010- 40	41	42	43	44	45	46	47	48	49	Примечание
				Документация											
*)			А14Б 372.010 СБ	Сборочный чертеж											*) А4; А3
				Детали											
А4		1	А14Б 366.002-04	Упор	1								1		
			-02	Упор		1	1	1			1	1		1	
			А14Б 366.002	Упор					1						
			-01	Упор						1					
А4		2	А14Б 371.001 - 08	Уголок	1	1	1	1	1	1	1	1	1	1	
А4		3	А14Б 371.002 - 01	Косынка	2	2	2	2	2	2	2	2	2	2	
А3		4	А14Б 372.001 - 32	Швеллер	1										
			-33	Швеллер		1									
			-34	Швеллер			1								
			-35	Швеллер				1							
			-36	Швеллер					1						
			-37	Швеллер						1					
			-38	Швеллер							1				
			-39	Швеллер								1			
			-40	Швеллер									1		
			-41	Швеллер										1	

Изм.	Лист	№ докум.	Подп.	Дата	А14Б 372.010	Лист 8

Копировал: Логинова Формат А4

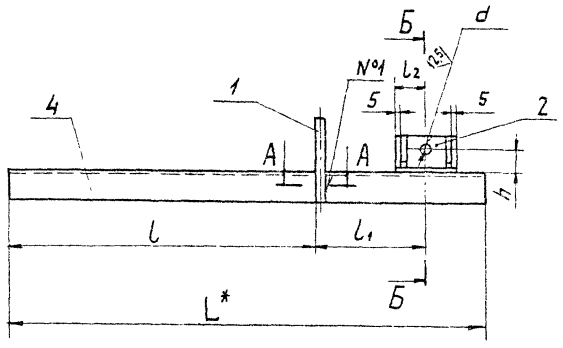

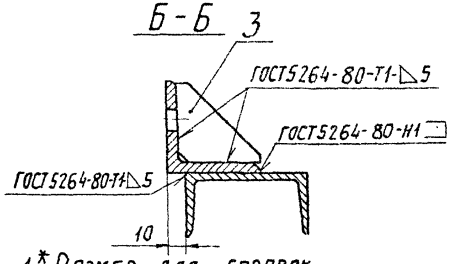

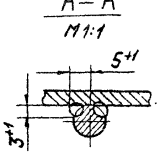

1.* Размер для справок.
2. $H14; \pm \frac{t_2}{2}$
3. Швы №1 - сварка ручная дуговая
4. Таблицу исполнений - см. лист 2

Изм.	Лист	№ докум.	Подп.	Дата
Разраб.		Белявская		
Пров.		Крупник		VI-86
Рук. гр.		Крупник		
Гл. спец.		Ваннберг		
Н. контр.		Рувинская		VI 86г
Утв.		Спивак		06.86

А14Б 372.010 СБ

Кронштейн

Лит.	Масса	Масштаб
И	См. табл.	—

Лист 1 Листов 2

Госстрой СССР САНТЕХПРОЕКТ г. Москва

Копировал: Логинова Формат А4

Обозначение	Наименование	Кол. на испол. А14Б.372.010- 50	51	52	53	54	55	Примечание
	Документация							
*) А14Б 372.010 СБ	Сборочный чертеж							*) А4; А3
	Детали							
А4 1 А14Б 366.002-02	Упор	1	1		1	1	1	
-04	Упор			1				
А4 2 А14Б 371.001-03	Уголок	1	1	1	1	1	1	
А4 3 А14Б 371.002-01	Косынка	2	2	2	2	2	2	
А3 4 А14Б 372.001-42	Швеллер	1						
-43	Швеллер		1					
-44	Швеллер			1				
-45	Швеллер				1			
-46	Швеллер					1		
-47	Швеллер						1	

Инв. № подл. | Подп. и дата | Взам. инв. № | Инв. № дубл. | Подп. и дата

Инв. № подл. | Подп. и дата | Взам. инв. № | Инв. № дубл. | Подп. и дата

Изм.	Лист	№ докум.	Подп.	Дата

А14Б 372.010

Лист 3

Копировал: Логинова Формат А4

Обозначение	Размеры, мм						Масса, кг
	L*	l	l1	l2	h	d	
А14Б372.010	645	415	150	40	30	12	4,2
-01	655		160				4,3
-02	680		185			14	5,2
-03	760		195	45	45		6,3
-04	845	615	150	40	30	12	5,4
-05	855		160				5,5
-06	880		185			14	6,6
-07	960		195	45	45		7,7
-08	725	415	210				7,1
-09	735		220				8,5
-10	820		260				13,4
-11	850		290				17,8
-12	725		210			18	7,1
-13	735		220				8,5
-14	820		260				13,4
-15	850		290				17,8
-16	820		260				18,2
-17	925	615	210			14	8,8
-18	935		220				10,6
-19	1020		260				16,5
-20	1050		290				21,8

Обозначение	Размеры, мм						Масса, кг
	L*	l	l1	l2	h	d	
А14Б372.010-21	925	615	210	45	45	18	8,8
-22	935		220				10,6
-23	1020		260				16,5
-24	1050		290				21,8
-25	1020		260				22,4
-26	875	415	150	40	30	12	6,6
-27	905		160				6,8
-28	980		185			14	8,9
-29	1075	615	150			12	8,0
-30	1105		160				8,2
-31	1180		185			14	10,6
-32	945	415	195	45	45		7,1
-33	965		195				9,2
-34	995		210			18	11,2
-35	1015		220				13,4
-36	1095		260				25,7
-37	1000		195			14	11,3
-38	1030		210			18	13,6
-39	1050		220				14,9
-40	1130		260				26,5
-41	1030		195			14	11,6

Обозначение	Размеры, мм						Масса, кг
	L*	l	l1	l2	h	d	
А14Б371.010-42	1055	415	210	45	45	18	13,9
-43	1080		220				16,2
-44	1145	615	185	40	30	14	9,0
-45	1165		195	45	45		10,9
-46	1195		210			18	13,3
-47	1215		220				15,8
-48	1295		260				30,3
-49	1200		195			14	13,4
-50	1230		210			18	16,0
-51	1250		220				17,5
-52	1330		260				31,1
-53	1230		195			14	13,7
-54	1255		210			18	16,3
-55	1280		220				19,1

Инв.№ подл. | Подп. и дата | Взам.инв.№ | Инв.№ дубл. | Подп. и дата

Серия 3.900-9 Выпуск 2

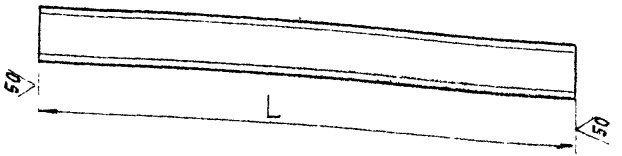

Обозначение	L, мм	h	Масса, кг
А14Б 372.001	645	6,5	3,8
-01	655		3,9
-02	680	8	4,8
-03	760		5,4
-04	845	6,5	5,0
-05	855		5,1
-06	880	8	6,2
-07	960		6,8
-08	725	10	6,2
-09	735	12	7,6
-10	820	16а	12,5
-11	850	20а	16,8
-12	820	22	17,2
-13	925	10	7,9
-14	935	12	9,7
-15	1020	16а	15,6
-16	1050	20а	20,8
-17	1020	22	21,4

Обозначение	L, мм	h	Масса, кг
А14Б 372.001-18	875	8	6,2
-19	905		6,4
-20	980	10	8,4
-21	1075	8	7,6
-22	1105		7,8
-23	1180	10	10,1
-24	945	8	6,7
-25	965	10	8,3
-26	995	12	10,3
-27	1015	14	12,5
-28	1095	22а	24,7
-29	1000	12	10,4
-30	1030	14	12,7
-31	1050	14а	14,0
-32	1130	22а	25,5
-33	1030	12	10,7
-34	1055	14	13,0
-35	1080	16	15,3

Обозначение	L, мм	h	Масса, кг
А14Б 372.001-36	1145	8	8,1
-37	1165	10	10
-38	1195	12	12,4
-39	1215	14	14,9
-40	1295	22а	29,3
-41	1200	12	12,5
-42	1230	14	15,1
-43	1250	14а	16,6
-44	1330	22а	30,1
-45	1230	12	12,8
-46	1255	14	15,4
-47	1280	16	18,2

Неуказанные предельные отклонения размеров: h14

Изм	Лист	№ докум	Подп	Дата
Разраб.		Белясская		
Пров.		Крупник		VI-86
Рук гр.		Крупник		
Гл.спец		Вайнберг		
Н.контр.		Рувинская		VI.86г
Утв.		Спивак		

А14Б 372.001

Швеллер

Лит.	Масса	Масштаб
И	См. табл.	—

Лист | Листов 1

Швеллер h ... 240-72 ВСТ ... 535-79

Госстрой СССР САНТЕХПРОЕКТ г. Москва

Копировал: Логино...

Формат А3

Инв. № подл. | Подп. и дата | Взам. инв. № | Инв. № дубл. | Подп. и дата

Серия 3.900-9 выпуск 2

А14Б 371.006

50 √(√)

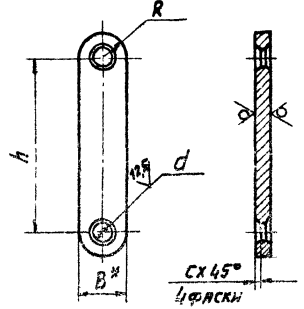

Обозначение	Размеры, мм					Материал	Масса, кг
	B*	h	R	d	c		
А14Б371.006	36	125	18	14	2	Лист Б 8,0 ГОСТ 19903-74 / ВСт3 ГОСТ 14637-79	0,32
-01	52	150	26	20	3	Лист Б 12,0 ГОСТ 19903-74 / ВСт3 ГОСТ 14637-79	0,86

1.* Размер для справок.
2. $H14; \pm\frac{t2}{2}$.

Изм.	Лист	№ докум.	Подп.	Дата
Разраб.		Белявская		
Пров.		Крупник		VI-86
Рук. гр.		Крупник		
Гл. спец.		Вайнберг		11-86
Н. контр.		Рувинская		XI.86
Утв.		Спивак		06.86

А14Б 371.006

Серьга

См. табл.

Лит.	Масса	Масштаб
И	см. табл.	—

Лист | Листов 1

Госстрой СССР
САНТЕХПРОЕКТ
г. Москва

Инв. № подл. | Подп. и дата | Взам. инв. № | Инв. № дубл. | Подп. и дата

Копировал: Логинова

Формат А4

Формат	Зона	Поз.	Обозначение	Наименование	Кол. на испол. А14Б373.000-									Примечание
					-	01	02	03	04	05	06	07	08	09	
				Документация											
А3			А14Б 373.000 СБ	Сборочный чертеж	X	X	X	X	X	X	X	X	X	X	
				Сборочные единицы											
А4		1	А14Б 364.010-08	Опора	1										
			-09	Опора		1									
			-10	Опора			1								
			-11	Опора				1							

Шифр | Лит.

Исполнения 10... 19-см. листы 3, 4,
28... 29-см. листы 5, 6,
30... 35-см. лист 7

Изм.	Лист	№ докум.	Подп.	Дата
Разраб.		Белявская		
Пров.		Крупник		XI.86
Рук. гр.		Крупник		
Н. контр.		Рувинская		XI.86
Утв.		Спивак		06.86

А14Б 373.000

Опора подвижная двухрядная

Лит.	Лист	Листов
И	1	1

Госстрой СССР
САНТЕХПРОЕКТ
г. Москва

Формат А4

Копировал: Логинова

50

Инв.N подл.	Подп. и дата	Взам. инв.N	Инв.N дубл.	Подп. и дата

Формат	Зона	Поз.	Обозначение	Наименование	Кол. на исполн. А14Б 373.000 –										Примечание
					–	01	02	03	04	05	06	07	08	09	
А4		1	А14Б 364.010-12	Опора					1						
			-13	Опора						1					
			-14	Опора							1				
			-15	Опора								1			
			-08	Опора									1		
			-09	Опора										1	
А4		2	А14Б 371.020-03	Подвеска	1	1	1	1	1	1	1	1			
			-04	Подвеска									1	1	
А4		3	А14Б 372.010-08	Кронштейн	1	1									
			-09	Кронштейн			1	1							
			-10	Кронштейн					1	1					
			-11	Кронштейн							1	1			
			-12	Кронштейн									1	1	
				Стандартные изделия											
		4		Гайка М12.4 ГОСТ 5915-70	2	2	2	2	2	2	2	2			
				Гайка М16.4 ГОСТ 5915-70									2	2	

Изм.	Лист	N докум.	Подп.	Дата	А14Б 373.000

Копировал: Логинова Формат А4

Инв.N подл.	Подп. и дата	Взам. инв.N	Инв.N дубл.	Подп. и дата

Формат	Зона	Поз.	Обозначение	Наименование	Кол. на исполн. А14Б 373.000 –										Примечание
					10	11	12	13	14	15	16	17	18	19	
				Документация											
А3			А14Б 373.000СБ	Сборочный чертеж											
				Сборочные единицы											
А4		1	А14Б 364.010-10	Опора	1										
			-11	Опора		1									
			-12	Опора			1				1				
			-13	Опора				1				1			
			-14	Опора					1						
			-15	Опора						1					
			-08	Опора									1		
			-09	Опора										1	
А4		2	А14Б 371.020-04	Подвеска	1	1	1	1	1	1					
			-06	Подвеска							1	1			
			-03	Подвеска									1	1	
А4		3	А14Б 372.010-13	Кронштейн	1	1									
			-14	Кронштейн			1	1							

Нам.	Лист	N докум.	Подп.	Дата	А14Б 373.000	Лист 3

Копировал: Логинова Формат А4

Формат	Зона	Поз.	Обозначение	Наименование	Кол. на исполн. А14Б 373.000- 10	11	12	13	14	15	16	17	18	19	Примечание
А4		3	А14Б 372.010-15	Кронштейн					1	1					
			-16	Кронштейн							1	1			
			-17	Кронштейн									1	1	
				Стандартные изделия											
		4		Гайка М16.4 ГОСТ 5915-70	2	2	2	2	2	2	2	2			
				Гайка М12.4 ГОСТ 5915-70									2	2	

Формат	Зона	Поз.	Обозначение	Наименование	Кол. на исполн. А14Б 373.000- 20	21	22	23	24	25	26	27	28	29	Примечание
				Документация											
А3			А14Б 373.000 СБ	Сборочный чертеж											
				Сборочные единицы											
А4		1	А14Б 364.010-10	Опора	1								1		
			-11	Опора		1								1	
			-12	Опора			1								
			-13	Опора				1							
			-14	Опора					1						
			-15	Опора						1					
			-08	Опора							1				
			-09	Опора								1			
А4		2	А14Б 371.020-03	Подвеска	1	1	1	1	1	1					
			-04	Подвеска							1	1	1	1	
А4		3	А14Б 372.010-18	Кронштейн	1	1									
			-19	Кронштейн			1	1							
			-20	Кронштейн					1	1					

Инв. № подл.	Подп. и дата	Взам. инв. №	Инв. № дубл.	Подп. и дата

Формат	Зона	Поз.	Обозначение	Наименование	Кол. на исполн. А14Б 373.000 20	21	22	23	24	25	26	27	28	29	Примечание
А4		3	А14Б 372.010-21	Кронштейн							1	1			
			-22	Кронштейн									1	1	
				Стандартные изделия											
		4		Гайка М12.4 ГОСТ 5915-70	2	2	2	2	2	2					
				Гайка М16.4 ГОСТ 5915-70							2	2	2	2	

Изм.	Лист	№ докум.	Подп.	Дата

А14Б 373.000

Копировал: Логинова Формат А4

Инв. № подл.	Подп. и дата	Взам. инв. №	Инв. № дубл.	Подп. и дата

Формат	Зона	Поз.	Обозначение	Наименование	Кол. на исполн. А14Б 373.000- 30	31	32	33	34	35	Примечание
				Документация							
А3			А14Б 373.000 СБ	Сборочный чертеж							
				Сборочные единицы							
А4		1	А14Б 364.010-12	Опора	1				1		
			-13	Опора		1				1	
			-14	Опора			1				
			-15	Опора				1			
А4		2	А14Б 371.020-04	Подвеска	1	1	1	1			
			-06	Подвеска					1	1	
А4		3	А14Б 372.010-23	Кронштейн	1	1					
			-24	Кронштейн			1	1			
			-25	Кронштейн					1	1	
				Стандартные изделия							
		4		Гайка М16.4 ГОСТ 5915-70	2	2	2	2			

Изм.	Лист	№ докум.	Подп.	Дата

73.000

Формат А4

А14Б 373.000СБ

Серия 3.900-9 Выпуск 2

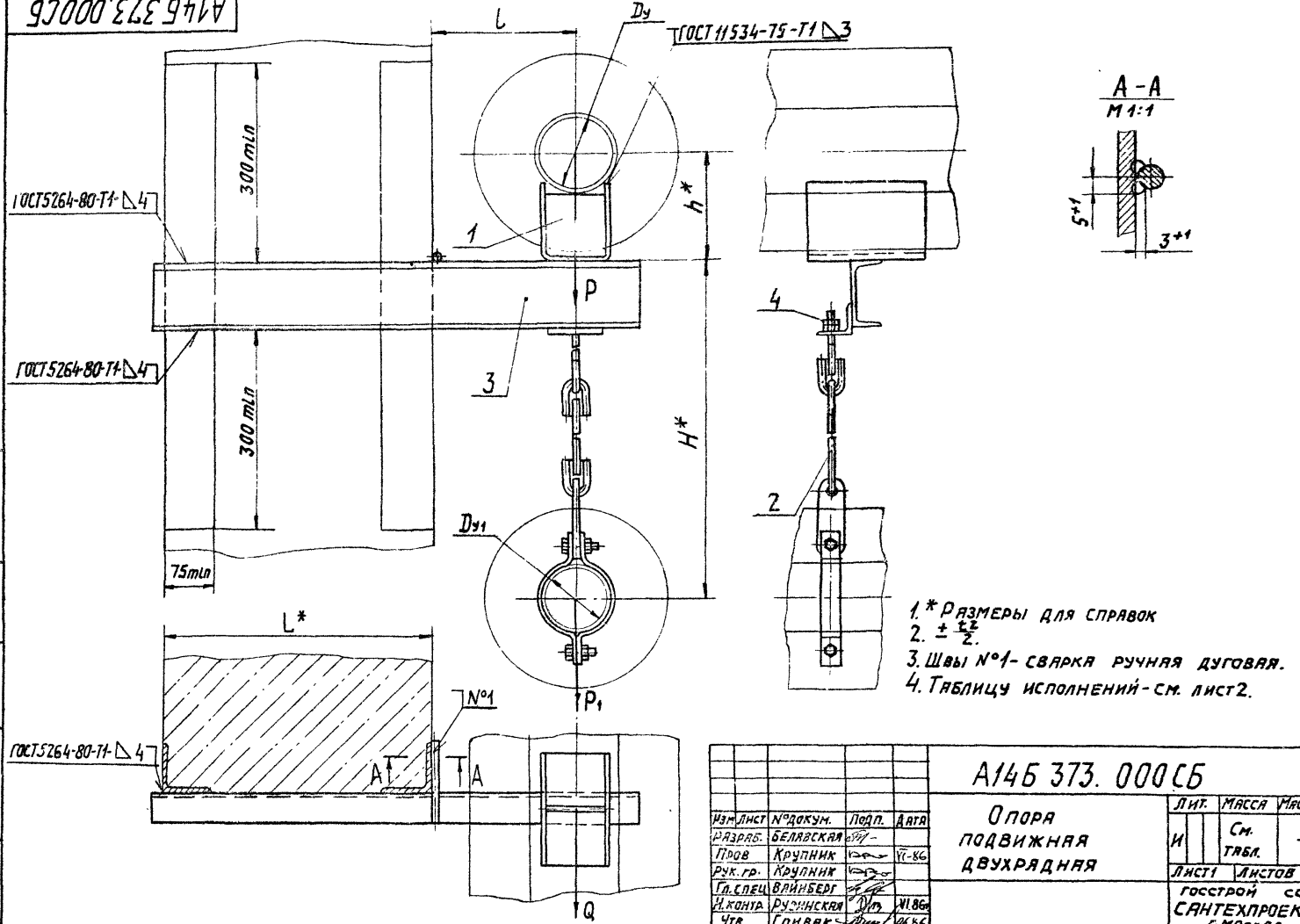

1. * Размеры для справок
2. $\pm \frac{IT}{2}$.
3. Швы №1 - сварка ручная дуговая.
4. Таблицу исполнений - см. лист 2.

Изм.	Лист	№ докум.	Подп.	Дата
Разраб.		Белявская		
Пров		Крупник		VI-86
Рук. гр.		Крупник		
Гл. спец		Вайнберг		
Н. контр		Русинская		VI.86
Утв.		Спивак		06.86

А14Б 373.000СБ

Опора подвижная двухрядная

Лит.	Масса	Масштаб
И	См. табл.	—

Лист 1 Листов 2

Госстрой СССР САНТЕХПРОЕКТ г. Москва

Копировал: Логинова

Формат А3

Инв. № подл. | Подп. и дата | Взам. инв. № | Инв. № дубл. | Подп. и дата

А14Б 373 000 С6

Серия 3.000 в выпуске

Обозначение	Условный проход, мм		Допускаемые нагрузки, кгс			Размеры, мм				Масса, кг
			вертикальные		горизонтальн					
	Dy	Dy1	P	P1	Q	L*	l	H*	h*	
А14Б373.000	125	100	220	157	66	400	210	740	168	10,3
-01									218	10,8
-02	150		325		97,5		220	760	180	12,1
-03									230	12,8
-04	200		860		258		260	800	212	18,2
-05									262	19,0
-06	250		1153		345,9		290	840	239	22,5
-07									289	23,3
-08	125	125	220	220	66		210	780	168	11,9
-09									218	12,4
-10	150		325		97,5		220	800	180	13,7
-11									230	14,4
-12	200		860		258		260	840	212	19,8
-13									262	20,6
-14	250		1153		345,9		290	880	239	24,1
-15									289	24,9
-16	200	200	860	860	258		260	1020	212	26,0
-17									262	26,8

Обозначение	Условный проход, мм		Допускаемые нагрузки, кгс			Размеры, мм				Масса, кг
			вертикальные		горизонтальн					
	Dy	Dy1	P	P1	Q	L*	l	H*	h*	
А14Б 373.000-18	125	100	220	157	66	600	210	740	168	12,0
-19									218	12,5
-20	150		325		97,5		220	760	180	14,3
-21									230	14,9
-22	200		860		258		260	800	212	21,3
-23									262	22,1
-24	250		1153		345,9		290	840	239	26,5
-25									289	27,3
-26	125	125	220	220	66		210	780	168	13,6
-27									218	14,1
-28	150		325		97,5		220	800	180	15,8
-29									230	16,5
-30	200		860		258		260	840	212	22,9
-31									262	23,7
-32	250		1153		345,9		290	880	239	28,1
-33									289	28,9
-34	200	200	860	860	258		260	1020	212	30,2
-35									262	31,0

Инв. № подл. | Подп. и дата | Взам. инв. № | Инв. № дубл. | Подп. и дата

Изм.	Лист	№ докум.	Подп.	Дата	А14Б 373.000 С6	Лист 2

Копировал: Логинова

Формат А3

Инв. N подл. | Подп. и дата | Взам. инв. N | Инв. N дубл. | Подп. и дата

Серия 3.900-2 Выпуск 2

Изм.	Лист	№ докум.	Подп.	Дата
Разраб.	Беловская			
Пров.	Крупник			VI-86
Гл. спец.	Вайнберг			
Рук. гр.	Крупник			
Н. контр.	Рубинская			VI.86
Утв.	Славак			VI.86

Накладка

А14Б 379.003

Обозначение	L, мм	Масса, кг
А14Б 379.003	40-0,62	0,1
-01	50-0,62	0,2
-02	60-0,74	0,3

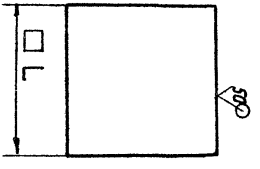

А14Б 379.003

Лит. | Масса | Масштаб
И | | -

Лист 6 8.0 ГОСТ 19903-74
ВСт3 ГОСТ 14637-79

Листов 1

Госстрой СССР САНТЕХПРОЕКТ г. Москва

Копировал: Логинова

Формат А4

Инв. N подл. | Подп. и дата | Взам. инв. N | Инв. N дубл. | Подп. и дата

Шифр	Кол.	Поз.	Обозначение	Наименование	Кол. на исполн. А14Б 374.000-										Примечание
					-	01	02	03	04	05	06	07	08	09	
				Документация											
03			А14Б 374.000СБ	Сборочный чертеж	X	X	X	X	X	X	X	X	X	X	
				Сборочные единицы											
А4		1	А14Б 364.010	Опора	3										
			-01	Опора		3									
			-02	Опора			3								
			-03	Опора				3							

Шифр | Лит.

Исполнения 10,... 15 - см. лист 3

Изм.	Лист	№ докум.	Подп.	Дата
Разраб.	Беловская			
Пров.	Крупник			VI-86
Рук. гр.	Крупник			
Н. контр.	Рубинская			VI.86
Утв.	Славак			VI.86

А14Б 374.000

Опора подвижная трехрядная

Лит.	Лист	Листов
И	1	3

Госстрой СССР САНТЕХПРОЕКТ г. Москва

Копировал: Логинова

Формат А4

Инв. № подл.	Подп. и дата	Взам. инв. №	Инв. № дубл.	Подп. и дата

Формат	Зона	Поз.	Обозначение	Наименование	Кол. на испол. А14Б 374.000- –	01	02	03	04	05	06	07	08	09	Примечание
А4		1	А14Б 364.010-04	Опора					3						
			-05	Опора						3					
			-06	Опора							3				
			-07	Опора								3			
			А14Б 364.010	Опора									3		
			-01	Опора										3	
А4		2	А14Б 367.010-38	Кронштейн	1	1									
			-39	Кронштейн			1	1							
			-40	Кронштейн					1	1					
			-41	Кронштейн							1	1			
			-42	Кронштейн									1	1	

Изм.	Лист	№ докум.	Подп.	Дата	А14Б 374.000	Лис 2

Копировал: Логинова Формат А4

Инв. № подл.	Подп. и дата	Взам. инв. №	Инв. № дубл.	Подп. и дата

Формат	Зона	Поз.	Обозначение	Наименование	Кол. на испол. А14Б 374.000- 10	11	12	13	14	15	Примечание
				Документация							
А3			А14Б 374.000 СБ	Сборочный чертеж							
				Сборочные единицы							
А4		1	А14Б-364.010-02	Опора	3						
			-03	Опора		3					
			-04	Опора			3				
			-05	Опора				3			
			-06	Опора					3		
			-07	Опора						3	
А4		2	А14Б 367.010-43	Кронштейн	1	1					
			-44	Кронштейн			1	1			
			-45	Кронштейн					1	1	

Изм.	Лист	№ докум.	Подп.	Дата	А14Б 374.000	Лист 3

Копировал: Логинова Формат А4

А14Б 374.000СБ

Серия 3.900-9 Выпуск 2

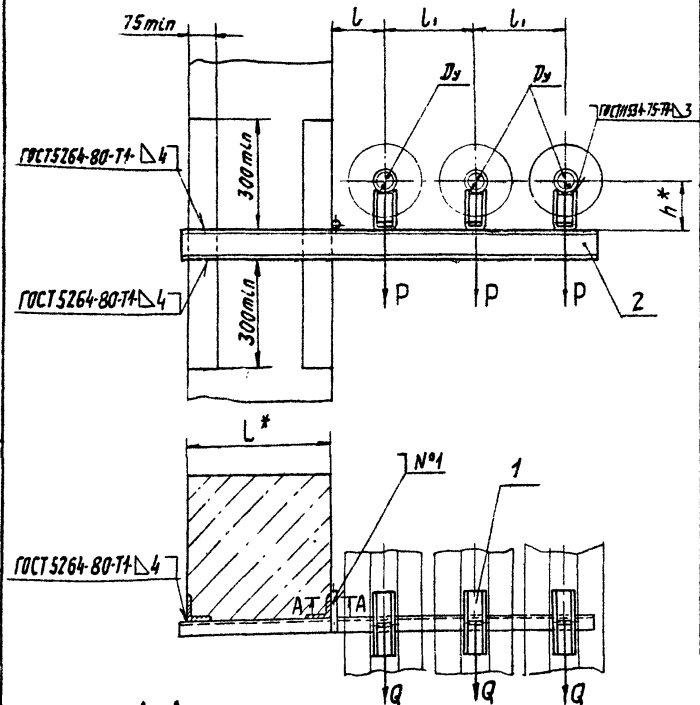

А-А
М 1:1

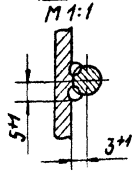

Обозначение	Условный проход Dy, мм	Допускаемые нагрузки, кгс		Размеры, мм				Масса, кг
		вертикальн.	горизонтальн.					
		P	Q	L*	l	l1	h*	
А14Б374.000	50	51	15,3	400	150	230	132	14,4
-01							182	17,8
-02	65	78	23,4		160	250	140	13,5
-03							190	14,9
-04	80	107	32,1		185	300	147	19,3
-05							197	20,7
-06	100	157	47,1		195	320	156	25,5
-07							206	27,0
-08	50	51	15,3	600	150	230	132	12,8
-09							182	14,2
-10	65	78	23,4		160	250	140	15,2
-11							190	16,6
-12	80	107	32,1		185	300	147	21,8
-13							197	23,2
-14	100	157	47,1		195	320	156	28,6
-15							206	30,1

1. * Размеры для справок.
2. $\pm\frac{t2}{2}$.
3. Швы №1 - сварка ручная дуговая

Изм.	Лист	№ докум.	Подп.	Дата
Разраб.		Беляевская		
Пров.		Крупник		VI-86
Рук. гр.		Крупник		
Гл. спец.		Зайнберг		
Н. контр.		Рувинская		VI-86
Утв.		Спивак		06 86

А14Б 374.000СБ

Опора подвижная трехрадная

Лит.	Масса	Масштаб
И	См. табл.	—
Лист	Листов 1	

Госстрой СССР САНТЕХПРОЕКТ г. Москва

Копировал: Логинова

Формат А3

Инв. № подл. | Подп. и дата | Взам. инв. № | Инв. № дубл. | Подп. и дата

Инв.№ подл.	Подп. и дата	Взам. инв.№	Инв.№ дубл.	Подп. и дата

Формат	Зона	Поз.	Обозначение	Наименование	Кол. на исполн А14Б 375.000- –	01	02	03	04	05	06	07	08	09	Примечание
				Документация											
А3			А14Б 375.000 СБ	Сборочный чертеж											
				Сборочные единицы											
А4		1	А14Б 364.010	Опора	1		1		1		1				
			-01	Опора		1		1		1		1			
			-04	Опора									1		
			-05	Опора										1	

Лит.

Шифр

Исполнения 10... 19 - см. листы 3, 4,
20... 29 - см. лист 5,
30... 35 - см. лист 6.

Изм.	Лист	№ докум.	Подп.	Дата
Разраб.		Белявская		
Пров.		Крупник		11.86
Рук. гр.		Крупник		
Н. контр.		Рувинская		11.86
Утв.		Сливак		06.86

А14Б 375.000

Опора подвижная трехрядная

Лит.	Лист	Листов
И	1	6

Госстрой СантехПроект г. Москва

Копировал: Логинова Формат А4

Инв.№ подл.	Подп. и дата	Взам. инв.№	Инв.№ дубл.	Подп. и дата

Формат	Зона	Поз.	Обозначение	Наименование	Кол. на исполн. А14Б 375.000- –	01	02	03	04	05	06	07	08	09	Примечание
А4		2	А14Б 364.010-04	Опора	2										
			-05	Опора		2									
			-06	Опора			2						2		
			-07	Опора				2						2	
			-08	Опора					2						
			-09	Опора						2					
			-10	Опора							2				
			-11	Опора								2			
А4		3	А14Б 367.010-46	Кронштейн	1	1									
			-47	Кронштейн			1	1							
			-48	Кронштейн					1	1					
			-49	Кронштейн							1	1			
			-50	Кронштейн									1	1	

Изм.	Лист	№ докум.	Подп.	Дата

А14Б 375.000

Лист 2

Копировал: Логинова Формат А4

Формат	Зона	Поз.	Обозначение	Наименование	Кол. на исполн. А14Б 375.000- 10	11	12	13	14	15	16	17	18	19	Примечание
				Документация											
А3			А14Б 375.000 СБ	Сборочный чертеж											
				Сборочные единицы											
А4		1	А14Б 364.010-04	Опора	1		1								
			-05	Опора		1		1							
			-06	Опора					1		1				
			-07	Опора						1		1			
			А14Б 364.010	Опора									1		
			-01	Опора										1	
А4		2	-08	Опора	2				2						
			-09	Опора		2				2					
			-10	Опора			2				2				
			-11	Опора				2				2			
			-04	Опора									2		
			-05	Опора										2	

Формат	Зона	Поз.	Обозначение	Наименование	Кол. на исполн. А14Б 375.000- 10	11	12	13	14	15	16	17	18	19	Примечание
А4		3	А14Б. 367.010-51	Кронштейн	1	1									
			-52	Кронштейн			1	1							
			-53	Кронштейн					1	1					
			-54	Кронштейн							1	1			
			-55	Кронштейн									1	1	

Инв. N подл. | Подп. и дата | Взам. инв. N | Инв. N дубл. | Подп. и дата

Формат	Зона	Поз.	Обозначение	Наименование	Кол. на испол. А14Б 375.000- 20	21	22	23	24	25	26	27	28	29	Примечание
				Документация											
А3			А14Б 375.000 СБ	Сборочный чертеж											
				Сборочные единицы											
А4		1	А14Б 364.010	Опора	1		1		1						
			-01	Опора		1		1		1					
			-04	Опора							1		1		
			-05	Опора								1		1	
А4		2	-06	Опора	2						2				
			-07	Опора		2						2			
			-08	Опора			2						2		
			-09	Опора				2						2	
			-10	Опора					2						
			-11	Опора						2					
А4		3	А14Б 367.010-56	Кронштейн	1	1									
			-57	Кронштейн			1	1							
			-58	Кронштейн					1	1					
			-59	Кронштейн							1	1			
			-60	Кронштейн									1	1	

Изм. Лист | N докум. | Подп. | Дата — А14Б 375.000

Копировал Логинова — Формат А4

Инв. N подл. | Подп. и дата | Взам. инв. N | Инв. N дубл. | Подп. и дата

Формат	Зона	Поз.	Обозначение	Наименование	Кол. на испол. А14Б 375.000- 30	31	32	33	34	35	Примечание
				Документация							
А3			А14Б 375.000 СБ	Сборочный чертеж							
				Сборочные единицы							
А4		1	А14Б 364.010-04	Опора	1						
			-05	Опора		1					
			-06	Опора			1		1		
			-07	Опора				1		1	
А4		2	-10	Опора	2				2		
			-11	Опора		2				2	
			-08	Опора			2				
			-09	Опора				2			
А4		3	А14Б 367.010-61	Кронштейн	1	1					
			-62	Кронштейн			1	1			
			-63	Кронштейн					1	1	

Изм. Лист | N докум. | Подп. | Дата — А14Б 375.000 — Лист 6

Копировал Логинова — Формат А4

А14Б 375.000СБ

Серия 3.900-9 Выпуск 2

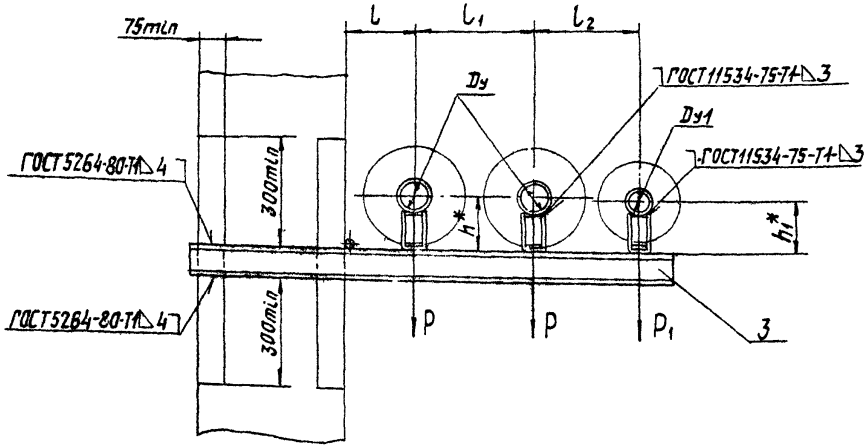

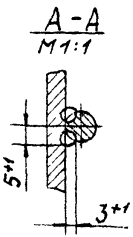

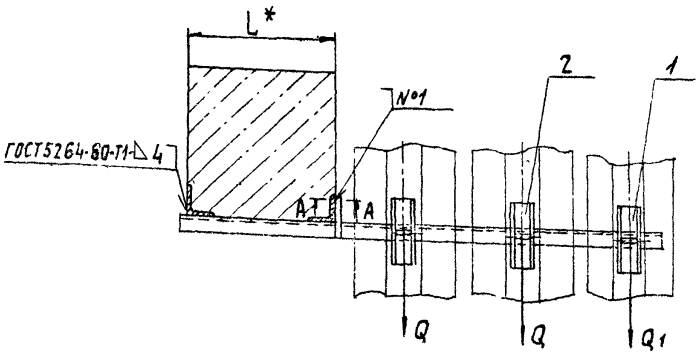

1* Размеры для справок.
2. $\pm \frac{l_2}{2}$.
3. Швы №1 – сварка ручная дуговая.
4. Таблицу исполнений – см. листы 2,3.

Изм.	Лист	№ докум.	Подп.	Дата
Разраб.		Белявская		
Пров.		Крупник		VI-86
Рук. гр.		Крупник		
Гл. спец.		Брайнберг		
Н. контр.		Рувинская		VI.86
Утв.		Спивак		

А14Б 375.000СБ

Опора подвижная трехрядная.

Лит.	Масса	Масштаб
И	См. табл.	–

Лист 1 Листов 3

Госстрой СССР САНТЕХПРОЕКТ г. Москва

Копировал: Логинова

Формат А3

А14Б375.000СБ

Серия 3.900-9 Выпуск 2

Инв.№ подл. | Подп. и дата | Взам.инв.№ | Инв.№ дубл. | Подп. и дата

Обозначение	Условный проход, мм		Допускаемые нагрузки, кгс				Размеры, мм						Масса, кг
			вертикальные		горизонтальные								
	Dy	Dy1	P	P1	Q	Q1	L*	l	l1	l2	h*	h1*	
А14Б 375.000	80	50	107	51	32,1	15,3	400	185	300	265	147	132	16,5
-01											197	182	17,9
-02	100		157		47,1			195	320	275	156	132	20,3
-03											206	182	21,8
-04	125		220		66			210	350	290	168	132	22,2
-05											218	182	23,7
-06	150		325		97,5			220	370	300	180	132	29,3
-07											230	182	31,1
-08	100	80	157	107	47,1	32,1		195	320	310	156	147	21,9
-09											206	197	23,4
-10	125		220		66			210	350	325	168	147	25,4
-11											218	197	26,9
-12	150		325		97,5			220	370	335	180	147	33,2
-13											230	197	35,1
-14	125	100	220	157	66	47,1		210	350		168	156	29,0
-15											218	206	30,5
-16	150		325		97,5			220	370	345	180	156	34,4
-17											230	206	37,8

Обозначение	Условный проход, мм		Допускаемые нагрузки, кгс				Размеры, мм						Масса, кг
			вертикальные		горизонтальные								
	Dy	Dy1	P	P1	Q	Q1	L*	l	l1	l2	h*	h1*	
А14Б 375.000-18	80	50	107	51	32,1	15,3	600	185	300	265	147	132	18,6
-19											197	182	20,0
-20	100		157		47,1			195	320	275	156	132	22,7
-21											206	182	24,2
-22	125		220		66			210	350	290	168	132	24,8
-23											218	182	26,3
-24	150		325		97,5			220	370	300	180	132	32,7
-25											230	182	34,5
-26	100	80	157	107	47,1	32,1		195	320	310	156	147	24,6
-27											206	197	26,1
-28	125		220		66			210	350	325	168	147	28,4
-29											218	197	29,9
-30	150		325		97,5			220	370	335	180	147	37,2
-31											230	197	39,1
-32	125	100	220	157	66	47,1		210	350		168	156	32,5
-33											218	206	34,0
-34	150		325		97,5			220	370	345	180	156	40,2
-35											230	206	42,0

Изм. Лист № докум. Подп. Дата

А14Б 375.000СБ

Лист 3

Калировал: Лагинова

Формат А3

Инв. № подл. | Подп. и дата | Взам. инв. № | Инв. № дубл. | Подп. и дата

Инв. № подл.	Подп. и дата	Взам. инв. №	Инв. № дубл.	Подп. и дата

Формат	Зона	Поз.	Обозначение	Наименование	Кол. на испол. А14Б 376.000- —	01	02	03	04	05	06	07	08	09	Примечание
				Документация											
*)			А14Б 376.000 СБ	Сборочный чертеж											*) А4; А3
				Сборочные единицы											
А4		1	А14Б 364.010	Опора	2										
			-01	Опора		2									
			-02	Опора			2								
			-03	Опора				2							

Лит.

Шифр

Исполнения 10... 11- см. лист 3

Изм.	Лист	№ докум.	Подп.	Дата
Разраб.		Белявская		
Пров.		Крупник		
Рук. гр.		Крупник		
Н. контр.		Рувинская		
Утв.		Спивак		

А14Б 376.000

Опора подвижная трехрядная

Лит.	Лист	Листов
И	1	3

Госстрой СССР СантехНИИпроект г. Москва

Копировал: Логинова Формат А4

Инв. № подл.	Подп. и дата	Взам. инв. №	Инв. № дубл.	Подп. и дата

Формат	Зона	Поз.	Обозначение	Наименование	Кол. на испол. А14Б 376.000- —	01	02	03	04	05	06	07	08	09	Примечание
А4		1	А14Б 364.010 -04	Опора					2						
			-05	Опора						2					
			А14Б 364.010	Опора							2				
			-01	Опора								2			
			-02	Опора									2		
			-03	Опора										2	
А4		2	А14Б 371.020	Подвеска	1	1					1	1			
			-01	Подвеска			1	1					1	1	
			-02	Подвеска					1	1					
А4		3	А14Б 372.010 -26	Кронштейн	1	1									
			-27	Кронштейн			1	1							
			-28	Кронштейн					1	1					
			-29	Кронштейн							1	1			
			-30	Кронштейн									1	1	
				Стандартные изделия											
		4		Гайка М10.4 ГОСТ 5915-70	2	2	2	2			2	2	2	2	
				Гайка М12.4 ГОСТ 5915-70					2	2					

Изм.	Лист	№ докум.	Подп.	Дата

А14Б 376.000

Лист 2

Копировал: Логинова Формат А4

Серия 3.900-9 Выпуск 2

Поз.	Обозначение	Наименование	Кол. на испол. А14Б 376.000- 10	11	Примечание
		Документация			
А1	А14Б 376.000СБ	Сборочный чертеж	X	X	А1,А4;А3
		Сборочные единицы			
А4 1	А14Б 364.010-04	Опора	2		
	-05			2	
А4 2	А14Б 371.020-02	Подвеска	1	1	
А4 3	А14Б 372.010-31	Кронштейн	1	1	
		Стандартные изделия			
4		Гайка М12.4 ГОСТ 5915-70	2	2	

Инв.№ подл. | Подп. и дата | Взам. инв.№ | Инв.№ дубл. | Подпись

Изм. Лист № докум. Подп. Дата

А14Б 376.000

Лист 3

Копировал: Логинова

Формат А4

А14Б 376.000Г6

Обозначение	Условный проход Ду, мм	Допускаемые нагрузки, кгс: вертикальн. P	горизонтальн. Q	Размеры, мм: L*	l	l1	H*	h*	Масса, кг
А14Б 376.000	50	51	15,3	400	150	230	580	132	10,2
-01								182	11,1
-02	65	78	23,4		160	250		140	10,3
-03								190	11,3
-04	80	107	32,1		185	300	720	147	12,8
-05								197	13,8
-06	50	51	15,3	600	150	230	580	132	11,6
-07								182	12,5
-08	65	78	23,4		160	250		140	11,7
-09								190	12,7
-10	80	107	32,1		185	300	720	147	14,5
-11								197	15,5

Инв.№ подл. | Подп. и дата | Взам. инв.№ | Инв.№ дубл. | Подп. и дата

Изм. Лист № докум. Подп. Дата

А14Б 376.000СБ

Лист 2

Копировал: Логинова

Формат А4

А14Б 376.000СБ

Серия 3.900-9 Выпуск 2

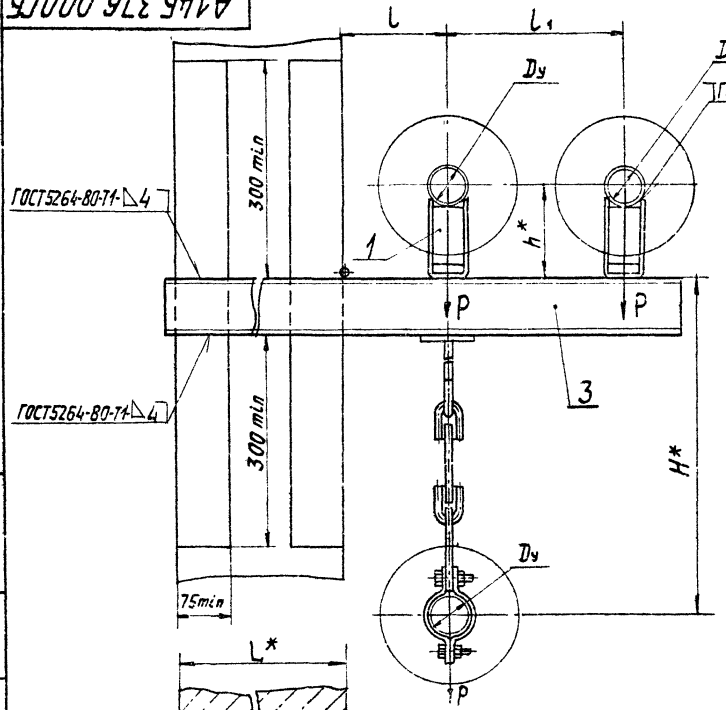

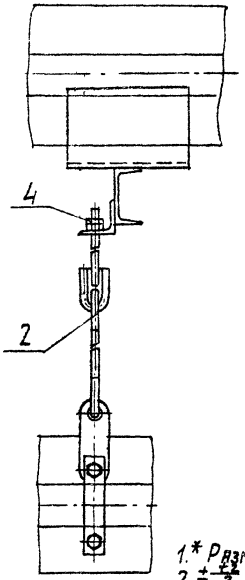

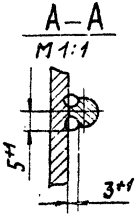

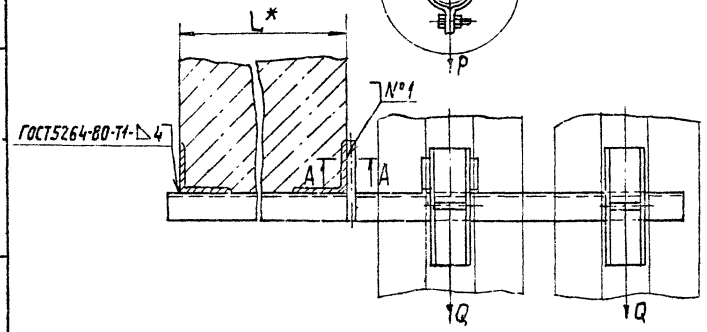

1.* Размеры для справок.
2. ±1/2.
3. Швы №1 - сварка ручная дуговая.
4. Таблицу исполнений - см. лист 2

Изм.	Лист	№ докум.	Подп.	Дата
Разраб.		Белавская		
Пров.		Крупник		
Рук. гр.		Крупник		
Гл. спец.		Айнберг		
Н. контр.		Рувинская		11.86
Утв.		Стивак		06.86

А14Б 376.000СБ

Опора подвижная трехрядная

Лит.	Масса	Масштаб
И	см. табл.	—

Лист 1 Листов 2

Госстрой СССР САНТЕХПРОЕКТ г. Москва

Копировал: Лапинова

Формат А3

Инв. № подл. | Подп. и дата | Взам. инв. № | Инв. № дубл. | Подп. и дата

Серия 3.900-9 Выпуск 2

А14Б379.004

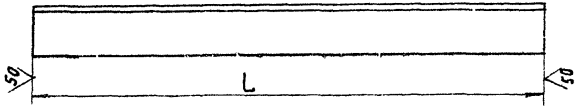

Обозначение	L, мм	Материал	Масса, кг
А14Б 379.004	745	Уголок 75х75х6-Б-ГОСТ8509-72 / ВСт3-1-ГОСТ 535-79	5,16
-01	760		5,23
-02	770	Уголок 100х100х10-Б-ГОСТ8509-72 / ВСт3-1-ГОСТ 535-79	11,62
-03	825		12,4
-04	855		12,83
-05	945	Уголок 75х75х6-Б-ГОСТ8509-72 / ВСт3-1-ГОСТ 535-79	6,53
-06	960		6,6
-07	970	Уголок 100х100х10-Б-ГОСТ8509-72 / ВСт3-1-ГОСТ 535-79	14,55
-08	1025		15,4
-09	1055		15,9

Неуказанные предельные отклонения размеров: h14.

Изм.	Лист	№ докум.	Подп.	Дата
Разраб.		Белявская		
Пров.		Крупник		VI-86
Рук. гр.		Крупник		
Гл. спец.		Вайнберг		
Н. контр.		Рушинская		VI-86
Утв.		Сливак		VI-86

А14Б 379. 004

Уголок

Лит.	Масса	Масшт.
И	см. табл.	—

Лист | Листов 1

См. табл.

Госстрой СССР САНТЕХПРОЕКТ г. Москва

Копировал: Логинова Формат: А4

Инв. № подл. | Подп. и дата | Взам. инв. № | Инв. № дубл. | Подп. и дата

Формат	Зона	Поз.	Обозначение	Наименование	Кол. на испол. А14Б 377.000- –	01	02	03	04	05	06	07	08	09	Примечание
				Документация											
А3			А14Б 377.000 СБ	Сборочный чертеж											
				Сборочные единицы											
А4		1	А14Б 364.010	Опора		1	1	1	1	1	1	1	1	1	
			-01	Опора					1						
		2	-04	Опора						1					
			-05	Опора							1				

Шифр | Инт.

Исполнения 10... 19-см. листы 4,5
20... 29-см. листы 6,7
30... 39-см. листы 8,9
40... 47-см. листы 10,11

Изм.	Кол.	Лист	№ докум.	Подп.	Дата
Разраб.			Белявская		
Пров.			Крупник		
Рук. гр.			Крупник		
Н. контр.			Рушинская		
Утв.			Сливак		

А14Б 377.000

Опора подвижная трехрядная

Лит.	Масса	Масштаб
А1		

Лист | Листов 11

Госстрой СССР САНТЕХПРОЕКТ г. Москва

Инв. № подл. | Подп. и дата | Взам. инв. № | Инв. № дубл. | Подпись и дата

Формат	Зона	Поз.	Обозначение	Наименование	Кол. на исполн. А14Б 377.000- —	01	02	03	04	05	06	07	08	09	Примечание
А4		2	А14Б 364.010 – 06	Опора			1								
			-07	Опора				1							
			-08	Опора					1						
			-09	Опора						1					
			-10	Опора							1				
			-11	Опора								1			
			-12	Опора									1		
			-13	Опора										1	
А4		3	А14Б 371.020 – 02	Подвеска	1	1									
			-03	Подвеска			1	1							
			-04	Подвеска					1	1					
			-05	Подвеска							1	1			
			-06	Подвеска									1	1	
А4		4	А14Б 372.010 -32	Кронштейн	1	1									
			-33	Кронштейн			1	1							
			-34	Кронштейн					1	1					
			-35	Кронштейн							1				
			-36	Кронштейн									1	1	

Изм. | Лист | № докум. | Подп. | Дата — А14Б 377.000

Копировал — Формат А4

Инв. № подл. | Подп. и дата | Взам. инв. № | Инв. № дубл. | Подп. и дата

Формат	Зона	Поз.	Обозначение	Наименование	Кол. на исполн. А14Б 377.000- —	01	02	03	04	05	06	07	08	09	Примечание
				Стандартные изделия											
		5		Гайки ГОСТ 5915-70											
				М12.4	2	2	2	2							
				М16.4					2	2	2	2	2	2	

Изм. | Лист | № докум. | Подп. | Дата — А14Б 377.000 — Лист 3

Копировал — Формат А4

Форм.	Зона	Поз.	Обозначение	Наименование	Кол. на испол. А14Б 377.000 - 10	11	12	13	14	15	16	17	18	19	Примечание
				Документация											
Б3			А14Б 377.000 СБ	Сборочный чертеж											
				Сборочные единицы											
А4		1	А14Б 364.010 - 04	Опора	1				1		1				
			-05	Опора		1		1		1		1			
			-06	Опора			1						1		
			-07	Опора										1	
		2	-06	Опора	1								1		
			-07	Опора		1								1	
			-08	Опора			1								
			-09	Опора				1							
			-10	Опора					1						
			-11	Опора						1					
			-12	Опора											
			-13	Опора								1			

Форм.	Зона	Поз.	Обозначение	Наименование	Кол. на испол. А14Б 377.000 - 10	11	12	13	14	15	16	17	18	19	Примечание
А4		3	А14Б 371.020 - 03	Подвеска	1	1							1	1	
			-04	Подвеска			1	1							
			-05	Подвеска					1	1					
			-06	Подвеска							1	1			
А4		4	А14Б 372.010-37	Кронштейн	1	1									
			-38	Кронштейн			1	1							
			-39	Кронштейн					1	1					
			-40	Кронштейн							1	1			
			-41	Кронштейн									1	1	
				Стандартные изделия											
		5		Гайки ГОСТ 5915-70											
				М12.4	2	2							2	2	
				М16.4			2	2	2	2	2	2			

Формат	Зона	Поз.	Обозначение	Наименование	Кол. на исполн. А14Б 377.000- 20	21	22	23	24	25	26	27	28	29	Примечание
				Документация											
А3			А14Б 377.000СБ	Сварочный чертеж											
				Сборочные единицы											
А4		1	А14Б 364.010-06	Опора			1								
			-07	Опора		1		1							
			А14Б 364.010	Опора					1		1		1		
			-01	Опора						1		1		1	
		2	-08	Опора	1								1		
			-09	Опора		1								1	
			-10	Опора			1								
			-11	Опора											
			-04	Опора											
			-05	Опора						1					
			-06	Опора											
			-07	Опора								1			

Формат	Зона	Поз.	Обозначение	Наименование	Кол. на исполн. А14Б 377.000- 20	21	22	23	24	25	26	27	28	29	Примечание
А4		3	А14Б 371.020-04	Подвеска	1	1							1	1	
			-05	Подвеска			1	1							
			-02	Подвеска					1	1					
			-03	Подвеска							1	1			
А4		4	А14Б 372.010-42	Кронштейн	1	1									
			-43	Кронштейн			1	1							
			-44	Кронштейн					1	1					
			-45	Кронштейн							1	1			
			-46	Кронштейн									1	1	
				Стандартные изделия											
				Гайки ГОСТ 5915-70											
		5		М16.4	2	2	2	2					2	2	
				М12.4					2	2	2	2			

Формат	Зона	Поз.	Обозначение	Наименование	Кол. на исполн. А14Б 377.000- 30	31	32	33	34	35	36	37	38	39	Примечание
				Документация											
А3			А14Б 377.000СБ	Сборочный чертеж											
				Сборочные единицы											
А4	1		А14Б 364.010	Опора	1		1								
			-01	Опора		1		1							
			-04	Опора					1		1		1		
			-05	Опора						1		1		1	
	2		-10	Опора	1								1		
			-11	Опора		1								1	
			-12	Опора			1								
			-13	Опора				1							
			-06	Опора					1						
			-07	Опора						1					
			-08	Опора							1				
			-09	Опора								1			

Формат	Зона	Поз.	Обозначение	Наименование	Кол. на исполн. А14Б. 377.000- 30	31	32	33	34	35	36	37	38	39	Примечание
А4	3		А14Б 371. 020-05	Подвеска	1	1							1	1	
			-06	Подвеска			1	1							
			-03	Подвеска					1	1					
			-04	Подвеска							1	1			
А4	4		А14Б. 372.010-47	Кронштейн	1	1									
			-48	Кронштейн			1	1							
			-49	Кронштейн					1	1					
			-50	Кронштейн							1	1			
			-51	Кронштейн									1	1	
				Стандартные изделия											
				Гайки ГОСТ 5915-70											
	5			М16.4	2	2	2	2			2	2	2	2	
				М12.4					2	2					

Инв. № подл. | Подп. и дата | Взам. инв. № | Инв. № дубл. | Подпись и дата

Формат	Зона	Поз.	Обозначение	Наименование	Кол. на исполн. А146 377.000- 40	41	42	43	44	45	46	47	Примечание
				Документация									
А3			А146 377.000 СБ	Сборочный чертеж									
				Сборочные единицы									
А4		1	А146 364.010-04	Опора	1								
			-05	Опора		1							
			-06	Опора			1		1		1		
			-07	Опора				1		1		1	
		2	-12	Опора	1								
			-13	Опора		1							
			-06	Опора			1						
			-07	Опора				1					
			-08	Опора					1				
			-09	Опора						1			
			-10	Опора							1		
			-11	Опора								1	

Изм. | Лист | № докум. | Подп. | Дата — А146 377.000 — Лис. 10

Копировал — Формат А4

Инв. № подл. | Подп. и дата | Взам. инв. № | Инв. № дубл. | Подп. и дата

Формат	Зона	Поз.	Обозначение	Наименование	Кол. на исполн. А146 377.000- 40	41	42	43	44	45	46	47	Примечание
А4		3	А146 371.020-06	Подвеска	1	1							
			-03	Подвеска			1	1					
			-04	Подвеска					1	1			
			-05	Подвеска							1	1	
А4		4	А146 372.010-52	Кронштейн	1	1							
			-53	Кронштейн			1	1					
			-54	Кронштейн					1	1			
			-55	Кронштейн							1	1	
				Стандартные изделия									
		5		Гайки ГОСТ 5915-70									
				М16.4	2	2			2	2	2	2	
				М12.4			2	2					

Изм. | Лист | № докум. | Подп. | Дата — А146 377.000 — Лист 11

Копировал — Формат А4

А14Б 377.000СБ

Серия 3.900-9 Выпуск 2

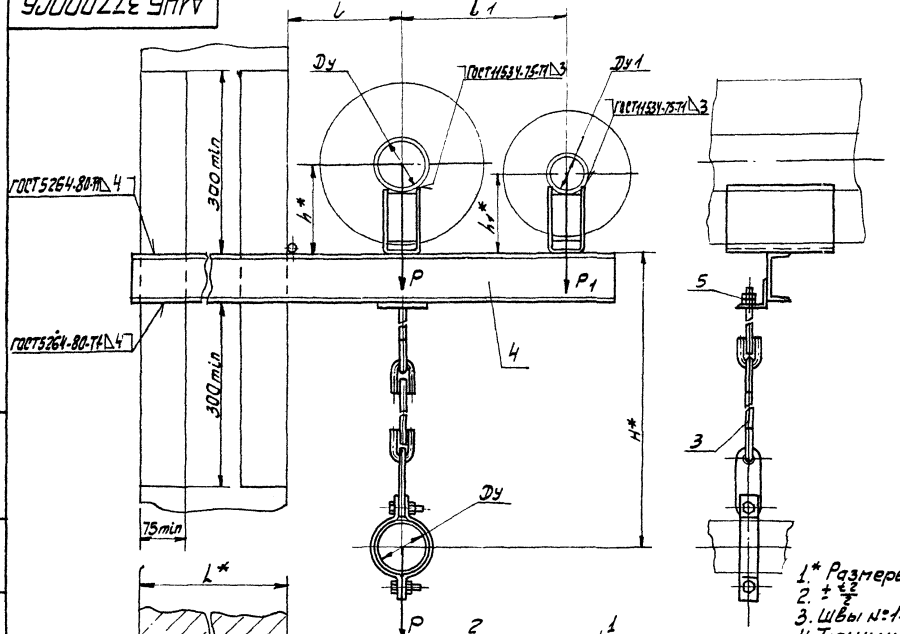

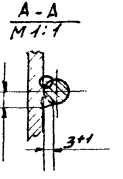

1.* Размеры для справок.
2. $\pm\frac{}{2}$
3. Швы №1- сварка ручная дуговая.
4. Таблицу исполнений - см. лист 2.3

Изм.	Лист	№ докум.	Подп.	Дата
Разраб.		Беляевская		
Пров.		Крупник		VI-86
Рук. гр.		Крупник		
Гл. спец.		Вайнберг		VI-86
Н. контр.		Рувинская		VI 86
Утв.		Спивак		06 86

А14Б.377.000СБ

Опора подвижная трехрядная

Лит.	Масса	Масштаб
И	См. табл.	—

Лист 1 Листов 3

Госстрой СССР Сантехпроект г. Москва

Копир. Формат А3

Инв. № подл. | Подпись и дата | Взам. инв. № | Инв. № дубл. | Подпись и дата

А14Б 377.000СБ

Таблица

Обозначение	Условный проход, мм		Допускаемые нагрузки, кгс				Размеры, мм						Масса кг
			Вертикальные		Горизонтальные								
	Dy	Dy1	P	P1	Q	Q1	L*	l	l1	H*	h*	h1*	
А14Б 377.000	80	50	107	51	32,1	15,3	400	185	265	700	147	132	11,1
-01											197	182	12,0
-02	100		157		47,1			195	275	740	156	132	13,7
-03											206	182	14,7
-04	125		220		66			210	290	800	168	132	17,2
-05											218	182	18,2
-06	150		325		97,5			220	300	830	180	132	20,2
-07											230	182	21,4
-08	200		860		258			260	340	1020	212	132	34,7
-09											262	182	36,0
-10	100	80	157	107	47,1	32,1		195	310	760	156	147	15,8
-11											206	197	16,7
-12	125		220		66			210	325	820	168	147	19,6
-13											218	197	20,6
-14	150		325		97,5			220	335	830	180	147	21,7
-15											230	197	22,8
-16	200		860		258			260	375	1020	212	147	35,5
-17											267	197	36,8
-18	100	100	157	157	47,1	47,1		195	320	760	156	156	16,5
-19											206	206	17,5
-20	125		220		66			210	330	820	168	156	20,3
-21											218	206	21,3
-22	150		325		97,5			220	345	850	180	156	23,4
-25											230	206	24,6

Серия 3.900-9 Выпуск 2

Инв. № подл. | Подпись и дата | Взам. инв. № | Инв. № дубл. | Подпись и дата

Изм.	Лист	№ докум.	Подп.	Дата	А14Б 377.000СБ	Лист 2

Копировал: [illegible]

Формат А3

АЧБ 377.000СБ

Продолжение таблицы

Обозначение	Условный проход мм		Допускаемые нагрузки кгс				Размеры, мм						Масса, кг
			вертикальные		горизонтальные								
	Ду	Ду1	P	P1	Q	Q1	L*	l	l1	H*	h*	h1*	
АЧБ 377.000-24	80	50	107	51	32,1	15,3	600	185	265	700	147	132	13,0
-25											197	182	13,9
-26	100		157		47,1			195	275	740	156	132	15,4
-27											206	182	16,4
-28	125		220		66			210	290	800	168	132	19,3
-29											218	182	20,3
-30	150		325		97,5			220	300	830	180	132	22,7
-31											230	182	23,8
-32	200		860		258			260	340	1020	212	132	39,3
-33											262	182	40,6
-34	100	80	157	107	47,1	32,1		195	310	760	156	147	17,9
-35											206	197	18,8
-36	125		220		66			210	325	820	168	147	22,0
-37											218	197	23,0
-38	150		325		97,5			220	335	830	180	147	24,3
-39											230	197	25,4
-40	200		860		258			260	375	1020	212	147	40,1
-41											262	197	41,4
-42	100	100	157	157	47,1	47,1		195	320	760	156	156	18,6
-43											206	206	19,6
-44	125		220		66			210	330	820	168	156	22,7
-45											218	206	23,7
-46	150		325		97,5			220	345	850	180	156	26,3
-47											230	206	27,5

Серия 3.900-9 Выпуск 2

Инв. № подл. | Подпись и дата | Взам. инв. № | Инв. № дубл. | Подпись и дата

Инв.№ подл. | Подп. и дата | Взам. инв. № | Инв.№ дубл. | Подп. и дата

Форм.	Зона	Поз.	Обозначение	Наименование	Кол. на испол. А1Б 378.000: —	01	02	03	04	05	06	07	08	09	Примечание
				Документация											
А4			А1Б 378.000 СБ	Сборочный чертеж											*) А3; А4
				Сборочные единицы											
АЧ		1	А1Б 364.010	Опора	2										
			-01	Опора		2									
			-02	Опора			2								
			-03	Опора				2							

Шифр лит

Изм.	Лист	№ докум.	Подп.	Дата	А1Б 378.000			
Разраб.		Белорский			Опора подвижная четырехрядная	Лит	Лист 1	Листов 4
Пров.		Крупник				Госстрой СССР Сантехпроект г. Москва		
Рук. гр.		Крупник						
Н. контр.		Рудницкий		11.86				
Утв.		Спивак		06.86				

Копировал | Формат А4

Инв.№ подл. | Подп. и дата | Взам. инв.№ | Инв.№ дубл. | Подп. и дата

Форм.	Зона	Поз.	Обозначение	Наименование	Кол. на испол. А1Б 378.000- —	01	02	03	04	05	06	07	08	09	Примечание
АЧ		1	А1Б 364.010-04	Опора					2						
			-05	Опора						2					
			-06	Опора							2				
			-07	Опора								2			
			А1Б 364.010	Опора									2		
			-01	Опора										2	
АЧ		2	А1Б 371.020	Подвеска	2	2							2	2	
			-01	Подвеска			2	2							
			-02	Подвеска					2	2					
			-03	Подвеска							2	2			
АЧ		3	А1Б 378.010	Кронштейн	1	1									
			-01	Кронштейн			1	1							
			-02	Кронштейн					1	1					
			-03	Кронштейн							1	1			
			-04	Кронштейн									1	1	
				Стандартные изделия											
		4		Гайка М10.Н ГОСТ 5915-70	4	4	4	4					4	4	
				Гайка М12.Н ГОСТ 5915-70					4	4	4	4			

Изм.	Лист	№ докум.	Подп.	Дата	А1Б 378.000	Лист 2

Копировал | Формат А4

Инв. № подл.	Подп. и дата	Взам. инв. №	Инв. № дубл.	Подпись и дата

Серия 3.900-9 Выпуск 2

Формат	Зона	Поз.	Обозначение	Наименование	Кол. на исполн. А14Б 378.000- 10	11	12	13	14	15					Примечание
				Документация											
*)			А14Б 378.000 СБ	Сборочный чертеж	X	X	X	X	X	X					*) А3; А4
				Сборочные единицы											
А4		1	А14Б 364.010 - 02	Опора	2										
			-03	Опора		2									
			-04	Опора			2								
			-05	Опора				2							
			-06	Опора					2						
			-07	Опора						2					
А4		2	А14Б 371.020 - 01	Подвеска	2	2									
			-02	Подвеска			2	2							
			-03	Подвеска					2	2					
А4		3	А14Б 378.010 - 05	Кронштейн	1	1									
			-06	Кронштейн			1	1							
			-07	Кронштейн					1	1					

Изм	Лист	№ докум.	Подп.	Дата	А14Б 378.000	Лист 3

Копировал Дакин Формат А4

Инв. № подл.	Подп. и дата	Взам. инв. №	Инв. № дубл.	Подп. и дата

Форм.	Зона	Поз.	Обозначение	Наименование	Кол. на исполн. А14Б.378.000- 10	11	12	13	14	15					Примечание
				Стандартные изделия											
		4		Гайка М10.4 ГОСТ 5915-70	4	4									
				Гайка М12.4 ГОСТ 5915-70			4	4	4	4					

Изм	Лист	№ докум.	Подп.	Дата	А14Б 378.000	Лист 4

Копировал Дакин Формат А4

А14Б378.000СБ

Серия 3.900.9 Выпуск 2

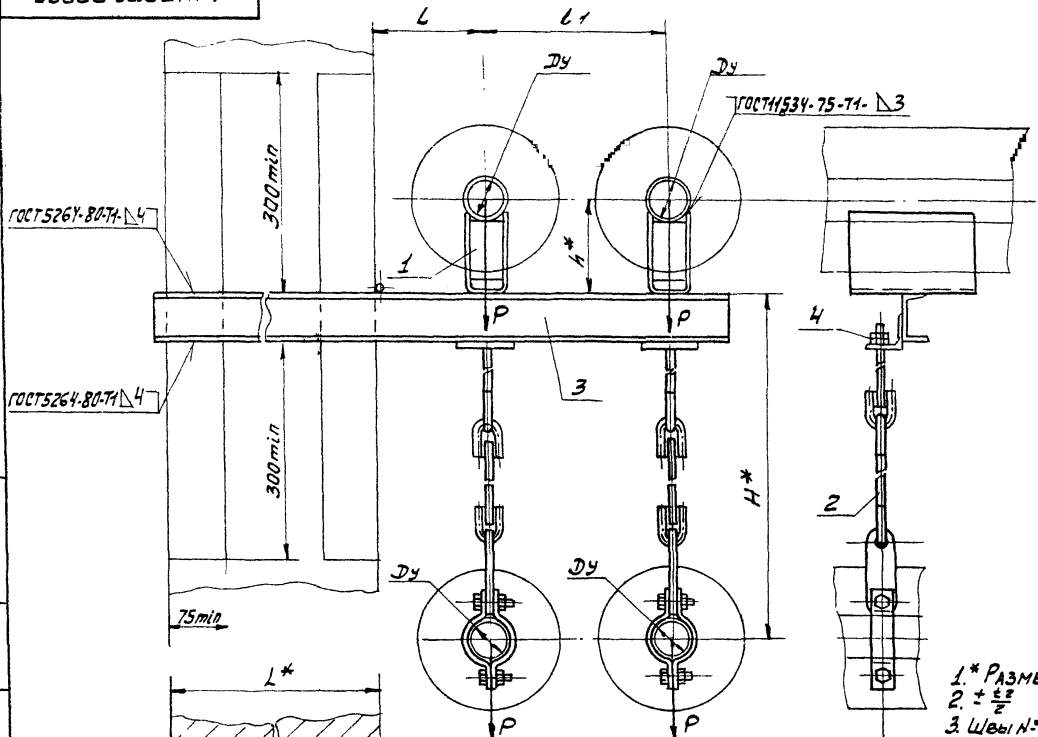

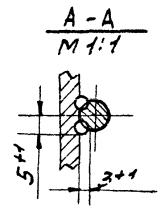

1.* Размеры для справок.
2. $\pm \frac{t}{2}$
3. Швы №1 - сварка ручная дуговая.
4. Таблицу исполнений - см. лист 2.

Изм.	Лист	№ докум.	Подп.	Дата
Разраб.		Белявская		
Пров.		Крупник		VI-86
Рук. груп.		Крупник		
Гл. спец.		Вайнберг		VI.86
Н. контр.		Рубинская		VI.86
Утв.		Спивак		VI.86

А14Б 378.000СБ

Опора подвижная четырехрядная

Лит.	Масса	Масштаб
И	См табл.	—

Лист 1 Листов 2

Госстрой СССР Сантехпроект г. Москва.

Копировал Формат А3

Инв. № подл. | Подп. и дата | Взам. инв. № | Инв. № дубл. | Подп. и дата

Серия 3.900-9 выпуск 2

А14Б 378.001

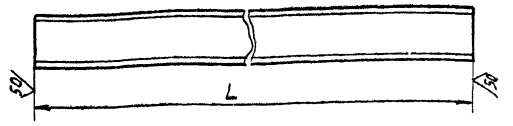

Обозначение	L, мм	Материал	Масса, кг
А14Б 378.001	875	Швеллер 8-ГОСТ 8240-72 / ВСт.3-I-ГОСТ 535-79	6.2
-01	905	Швеллер 10-ГОСТ 8240-72 / ВСт.3-I-ГОСТ 535-79	7.8
-02	980	Швеллер 14-ГОСТ 8240-72 / ВСт.3-I-ГОСТ 535-79	12.1
-03	1030	Швеллер 16-ГОСТ 8240-72 / ВСт.3-I-ГОСТ 535-79	14.6
-04	1075	Швеллер 8-ГОСТ 8240-72 / ВСт.3-I-ГОСТ 535-79	7.6
-05	1105	Швеллер 10-ГОСТ 8240-72 / ВСт.3-I-ГОСТ 535-79	9.5
-06	1180	Швеллер 14-ГОСТ 8240-72 / ВСт.3-I-ГОСТ 535-79	14.5
-07	1230	Швеллер 16-ГОСТ 8240-72 / ВСт.3-I-ГОСТ 535-79	17.5

Неуказанные предельные отклонения размеров h14.

Изм.	Лист	№ докум.	Подп.	Дата
Разраб.	Белявская			
Пров.	Крупник			VI-86
Рук. гр.	Крупник			
Гл. сп.	Вайнберг			
Н. кон.	Рубинская			VI-86
Утв.	Спивак			06.86

А14Б 378.001

ШВЕЛЛЕР

См. табл.

Лит.	Масса	Масшт.
И	См. табл.	—

Лист | Листов 1

ГОССТРОЙ СССР САНТЕХПРОЕКТ г. Москва

Инв. № подл. | Подпись и дата | Взам. инв. № | Инв. № дубл. | Подпись и дата

Копировал Дакио Формат А4

А14Б 378.000СБ

Обозначение	Условный проход Ду, мм	Допускаемые нагрузки, кгс: вертикальн. P	Допускаемые нагрузки, кгс: горизонтальн. Q	Размеры, мм: L*	l	l1	H*	h*	Масса, кг
А14Б 378.000	50	51	15.3	400	150	230	580	132	11.9
-01								182	12.8
-02	65	78	23.4		160	250	600	140	13.5
-03								190	14.5
-04	80	107	32.1		185	300	760	147	18.6
-05								197	19.6
-06	100	157	47.1		195	320	800	156	23.1
-07								206	24.1
-08	50	51	15.3	600	150	230	580	132	13.3
-09								182	14.2
-10	65	78	23.4		160	250	600	140	15.2
-11								190	16.2
-12	80	107	32.1		185	300	760	147	21.0
-13								197	22.0
-14	100	157	47.1		195	320	800	156	26.0
-15								206	27.0

Изм.	Лист	№ докум.	Подп.	Дата

А14Б 378.000СБ

Лист 2

Инв. № подл. | Подпись и дата | Взам. инв. № | Инв. № дубл. | Подпись и дата

Копир. Дакио Формат А4

Инв. № подл. | Подп. и дата | Взам. инв. № | Инв. № дубл. | Подп. и дата

Формат	Зона	Поз.	Обозначение	Наименование	Кол. на исполн. А14Б.378.010 —	01	01	03	04	05	06	07		Примечание
				Документация										
А3			А14Б 378.010 СБ	Сборочный чертеж										
				Детали										
А4		1	А14Б 366.002	Упор	1				1					
			-01	Упор		1				1				
			-02	Упор			1	1			1	1		
А4		2	А14Б 371.001-07	Уголок	2	2	2		2	2	2			
			-08	Уголок				2				2		
А4		3	А14Б 371.002	Косынка	4	4	4		4	4	4			
			-01	Косынка				4				4		
		4	А14Б 378.001	Швеллер	1									
			-01	Швеллер		1								

Изм.	Лист	№ докум.	Подп.	Дата
Разраб.		Белявская		11.86
Пров.		Крупник		11.86
Рук. гр.		Крупник		
Н. контр.		Рубинская		11.86
Утв.		Спивак		12.86

А14Б.378.010

Кронштейн

Лит.	Лист	Листов
И	1	2

Госстрой СССР САНТЕХПРОЕКТ г. Москва

Копиров. Формат А4

Инв. № подл. | Подп. и дата | Взам. инв. № | Инв. № дубл. | Подп. и дата

Формат	Зона	Поз.	Обозначение	Наименование	Кол. на исполн. А14Б.378.010 —	01	02	03	04	05	06	07		Примечание
А4		4	А14Б 378.001-02	Швеллер			1							
			-03	Швеллер				1						
			-04	Швеллер					1					
			-05	Швеллер						1				
			-06	Швеллер							1			
			-07	Швеллер								1		

Изм.	Лист	№ докум.	Подп.	Дата

А14Б 378 010

Лист 2

Копиров. Формат А4

А146 378.010 СБ

Серия 3.900-9 Выпуск 2

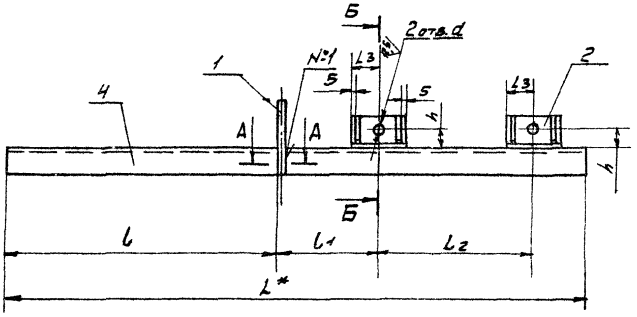

Обозначение	Размеры, мм							Масса, кг.
	L*	l	l1	l2	l3	h	d	
А146.378.010	875	415	150	230	40	30	12	7.0
-01	905		160	250				8,7
-02	980		185	300			14	13.0
-03	1030		195	320	45	45		16.4
-04	1075	615	150	230	40	30	12	8.4
-05	1105		160	250				10,4
-06	1180		185	300			14	15.4
-07	1230		195	320	45	45		19.3

Б-Б

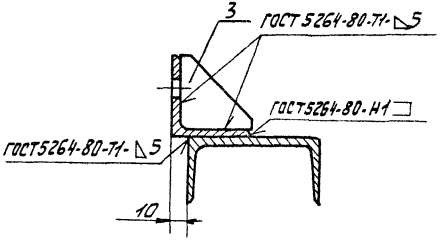

А-А
М1:1

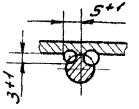

1* Размер для справок.
2. h14; $\pm\frac{t2}{2}$
3. Швы №1 - сварка ручная дуговая

Изм.	Лист	№ докум.	Подп.	Дата
Разраб.		Белявская		
Пров.		Крупник		VI-86
Рук. гр.		Крупник		
Гл. спец.		Вайнберг		VI. 86
Н. контр.		Рубинская		VI.86
Утв.		Спивак		VI. 86

А146 378.010 СБ

Кронштейн

Лит.	Масса	Масштаб
И	См. табл.	—

Лист | Листов 1

Госстрой СССР Сантехпроект г. Москва

Копировал | Формат А3

Инв. № подл. | Подп. и дата | Взам. инв. № | Инв. № дубл. | Подпись и дата

Серия 3.900-9 выпуск 2

А14Б 379.000

50 (√)

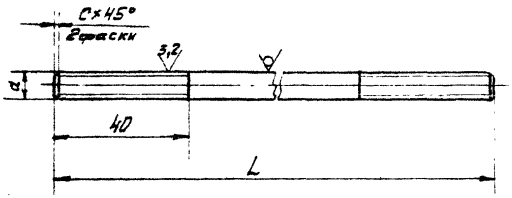

Обозначение	Размеры, мм L	d	C	Материал	Масса, кг
А14Б 379.001	520	М16-8g	1.5	Круг 16-В-ГОСТ 2590-71 / ВСт.3-II-ГОСТ 535-79	0,8
-01	550	М20-8g	2	Круг 20-В-ГОСТ 2590-71 / ВСт.3-II-ГОСТ 535-79	1,4
-02	570	М24-8g		Круг 24-В-ГОСТ 2590-71 / ВСт.3-II-ГОСТ 535-79	2,0
-03	720	М16-8g	1.5	Круг 16-В-ГОСТ 2590-71 / ВСт.3-II-ГОСТ 535-79	0,9
-04	750	М20-8g	2	Круг 20-В-ГОСТ 2590-71 / ВСт.3-II-ГОСТ 535-79	1,9
-05	770	М24-8g		Круг 24-В-ГОСТ 2590-71 / ВСт.3-II-ГОСТ 535-79	2,7

$h14; \pm \frac{t_2}{2}$.

Изм.	Лист	№ докум.	Подп.	Дата
Разраб.	Белябская			
Пров.	Крупник			
Рук. гр.	Крупник			
Гл. спец.	Вайнберг			11.86
Н. контр.	Рувинская			11.86
Утв.	Сливак			06.86

Инв. № подл. | Подпись и дата | Взам. инв. №

А14Б 379.000

Стяжка

Лит.	Масса	Масшт.
И	См. табл.	—

Лист | Листов 1

См. табл.

Госстрой СССР Сантехпроект г. Москва.

Копиров. [signature]

Инв. № подл. | Подпись и дата | Взам. инв. № | Инв. № дубл. | Подпись и дата

Формат	Зона	Поз.	Обозначение	Наименование	Кол. на исполн. А14Б 379.000 -									Примечание
					-	01	02	03	04	05	06	07	08	09	
				Документация											
А3			А14Б 379.000 СБ	Сборочный чертеж	X	X	X	X	X	X	X	X	X	X	
				Сборочные единицы											
А4		1	А14Б 364.010-06	Опора	1										
			-07	Опора		1									
			-08	Опора			1								
			-09	Опора				1							

Литп. | Шифр

Исполнения 10...19 - см. листы 4...6, 20...29 - см. листы 7...9.

Изм.	Лист	№ докум.	Подп.	Дата
Разраб.	Белябская			
Пров.	Крупник			11.86
Рук. гр.	Крупник			
Н. контр.	Рувинская			11.86
Утв.	Сливак			06.86

А14Б 379.000

Опора подвижная

Лит.	Лист	Листов
И	1	9

Госстрой СССР Сантехпроект г. Москва

Копиров. [signature]

Формат А4

Инв. № подл.	Подпись и дата	Взам. инв. №	Инв. № дубл.	Подпись и дата

Формат	Зона	Поз.	Обозначение	Наименование	Кол. на исполн. А14Б 379.000- —	01	02	03	04	05	06	07	08	09	Примечание
А4		1	А14Б 364.010-10	Опора					1						
			-11	Опора						1					
			-12	Опора							1				
			-13	Опора								1			
			-14	Опора									1		
			-15	Опора										1	
А4		2	А14Б 379.010	Кронштейн	1	1									
			-02	Кронштейн			1	1							
			-04	Кронштейн					1	1					
			-06	Кронштейн							1	1			
			-08	Кронштейн									1	1	
		3	-01	Кронштейн	1	1									
			-03	Кронштейн			1	1							
			-05	Кронштейн					1	1					
			-07	Кронштейн							1	1			
			-09	Кронштейн									1	1	
А4		4	А14Б 379.020	Плита	1	1	1	1							
			-01	Плита					1	1					
			-02	Плита							1	1	1	1	

Изм.	Лист	№ докум.	Подп.	Дата	А14Б 379.000	Лист 2

Копировал Формат А4

Инв. № подл.	Подп. и дата	Взам. инв. №	Инв. № дубл.	Подп. и дата

Формат	Зона	Поз.	Обозначение	Наименование	Кол. на исполн. А14Б 379.000- —	01	02	03	04	05	06	07	08	09	Примечание
				Детали											
А4		5	А14Б 379.001	Стяжка	2	2	2	2							
			-01	Стяжка					2	2					
			-02	Стяжка							2	2	2	2	
				Стандартные изделия											
		6		Болт М12х35.36 ГОСТ 7798-70	4	4	4	4	4	4	4	4	4	4	
		7		Гайка М12.4 ГОСТ 5915-70	4	4	4	4	4	4	4	4	4	4	
		8		Гайка М16.4 ГОСТ 5915-70	8	8	8	8							
				Гайка М20.4 ГОСТ 5915-70					8	8					
				Гайка М24.4 ГОСТ 5915-70							8	8	8	8	

Изм.	Лист	№ докум.	Подп.	Дата	А14Б 379.000	Лист 3

Копировал

Формат	Зона	Поз.	Обозначение	Наименование	Кол. на исполн. А14Б 379.000- 10	11	12	13	14	15	16	17	18	19	Примечание
				Документация											
А3			А14Б 379.000 СБ	Сборочный чертеж											
				Сборочные единицы											
А4		1	А14Б 364.010 - 06	Опора	1										
			-07	Опора		1									
			-08	Опора			1								
			-09	Опора				1							
			-10	Опора					1						
			-11	Опора						1					
			-12	Опора							1				
			-13	Опора								1			
			-14	Опора									1		
			-15	Опора										1	
А4		2	А14Б 379.010 -10	Кронштейн	1	1									
			-12	Кронштейн			1	1							
			-14	Кронштейн					1	1					

Формат	Зона	Поз.	Обозначение	Наименование	Кол. на исполн. А14Б 379.000- 10	11	12	13	14	15	16	17	18	19	Примечание
А4		2	А14Б 379.010 -16	Кронштейн							1	1			
			-18	Кронштейн									1	1	
		3	-11	Кронштейн	1	1									
			-13	Кронштейн			1	1							
			-15	Кронштейн					1	1					
			-17	Кронштейн							1	1			
			-19	Кронштейн									1	1	
А4		4	А14Б 379.020	Плита	1	1	1	1							
			-01	Плита					1	1					
			-02	Плита							1	1	1	1	
				Детали											
А4		5	А14Б 379.001	Стяжка	2	2	2	2							
			-01	Стяжка					2	2					
			-02	Стяжка							2	2	2	2	

Инв.№ подл. | Подпись и дата | Взам. инв.№ | Инв.№ дубл. | Подпись и дата

Формат	Зона	Поз.	Обозначение	Наименование	Кол. на испол. А14Б 379.000- 10	11	12	13	14	15	16	17	18	19	Примечание
				Стандартные изделия											
		6		Болт М12х35.36 ГОСТ 7798-70	4	4	4	4	4	4	4	4	4	4	
		7		Гайка М12.4 ГОСТ 5915-70	4	4	4	4	4	4	4	4	4	4	
		8		Гайка М16.4. ГОСТ 5915-70	8	8	8	8							
				Гайка М20.4 ГОСТ 5915-70					8	8					
				Гайка М24.4 ГОСТ 5915-70							8	8	8	8	

Изм. | Лист | № докум. | Подп. | Дата | А14Б 379.000 | Лист 6

Копировал Фалю Формат А4

Инв.№ подл. | Подп. и дата | Взам. инв.№ | Инв.№ дубл. | Подп. и дата

Формат	Зона	Поз.	Обозначение	Наименование	Кол. на испол. А14Б 379.000- 20	21	22	23	24	25	26	27	28	29	Примечание
				Документация											
А3			А14Б 379.000 СБ	Сборочный чертеж											
				Сборочные единицы											
А4		1	А14Б 364.010-06	Опора	1										
			-07	Опора		1									
			-08	Опора			1								
			-09	Опора				1							
			-10	Опора					1						
			-11	Опора						1					
			-12	Опора							1				
			-13	Опора								1			
			-14	Опора									1		
			-15	Опора										1	
А4		2	А14Б 379.010	Кронштейн	1	1									
			-02	Кронштейн			1	1							
			-04	Кронштейн					1	1					

Изм. | Лист | № докум. | Подп. | Дата | А14Б 379.000 | Лист 7

Формат	Зона	Поз.	Обозначение	Наименование	Кол. на испол. А14Б 379.000- 20	21	22	23	24	25	26	27	28	29	Примечание
А4		2	А14Б 379.010 - 06	Кронштейн							1	1			
			-08	Кронштейн									1	1	
		3	-01	Кронштейн	1	1									
			-03	Кронштейн			1	1							
			-05	Кронштейн					1	1					
			-07	Кронштейн							1	1			
			-09	Кронштейн									1	1	
А4		4	А14Б 379.020 - 03	Плита	1	1	1	1							
			-04	Плита					1	1					
			-05	Плита							1	1	1	1	
				Детали											
А4		5	А14Б 379.001 -03	Стяжка	2	2	2	2							
			-04	Стяжка					2	2					
			-05	Стяжка							2	2	2	2	

Формат	Зона	Поз.	Обозначение	Наименование	Кол. на испол. А14Б. 379.000- 20	21	22	23	24	25	26	27	28	29	Примечание
				Стандартные изделия											
		6		Болт М12×35.36 ГОСТ 7798-70	4	4	4	4	4	4	4	4	4	4	
		7		Гайка М12.4 ГОСТ 5915-70	4	4	4	4	4	4	4	4	4	4	
		8		Гайка М16.4 ГОСТ 5915-70	8	8	8	8							
				Гайка М20.4 ГОСТ 5915-70					8	8					
				Гайка М24.4 ГОСТ 5915-70							8	8	8	8	

АЧ46 379000СБ

Серия 3.900-9 Выпуск 2

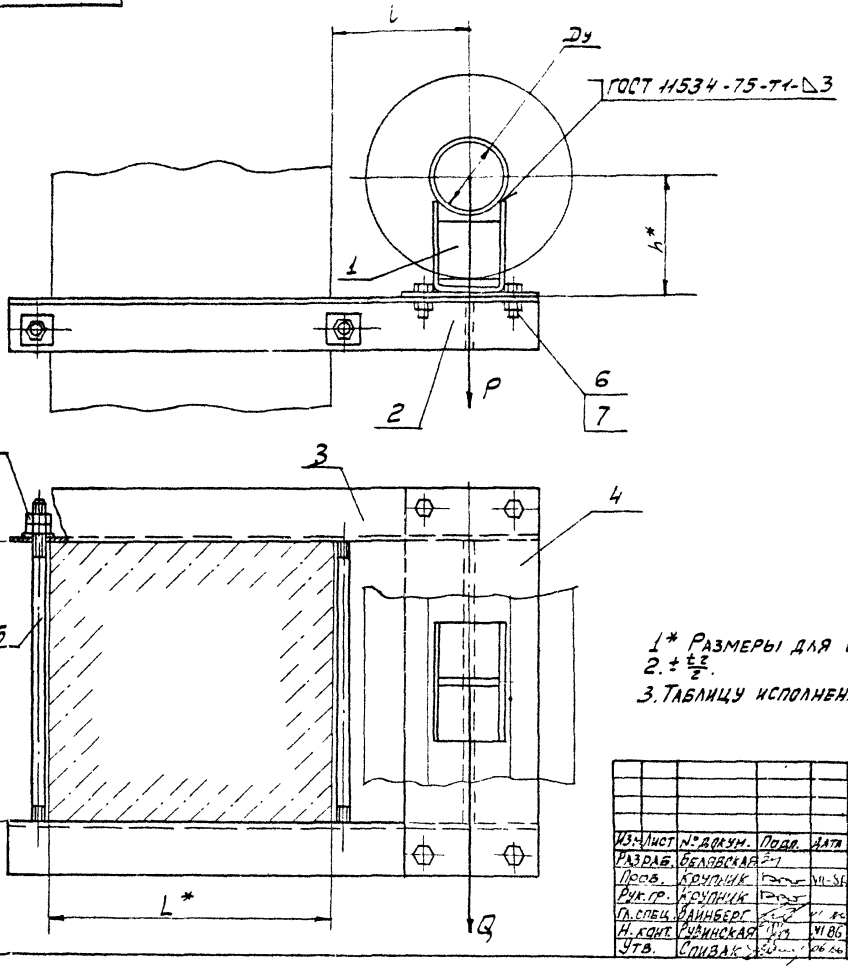

1* Размеры для справок.
2. ± t/2.
3. Таблицу исполнений - см. лист 2.

Изм. Лист	№ докум.	Подп.	Дата
Разраб.	Белавская		
Пров.	Крупник		VII-81
Рук. гр.	Крупник		
Гл. спец.	Вайнберг		VI 86
Н. конт.	Рубинская		VI 86
Утв.	Спивак		06 86

А146 379.000 СБ

Опора подвижная

Лит.	Масса	Масштаб
И	См. табл	—

Лист 1 Листов 2

Госстрой СССР САНТЕХПРОЕКТ г. Москва.

Копиров

Формат А3

Инв. № подл. | Подпись и дата | Взам. инв. № | Инв. № дубл. | Подпись и дата

А146 379.000СБ

Серия 3.900-9. Выпуск 2

Таблица

Обозначение	Условный проход Ду, мм	Допускаемые нагрузки, кгс		Размеры, мм				Масса кг
		вертикальная	горизонтал.					
		P	Q	L*	l	H*	h*	
А146 379.000	100	157	47.1	400	195	400	162	22.1
-01							212	22.6
-02	125	220	66		210		175	22.2
-03							225	22.7
-04	150	325	97.5		220		188	39.3
-05							238	40.5
-06	200	860	258		260		218	45.6
-07							268	45.8
-08	250	1153	345.9		290		245	45.6
-09							295	46.3
-10	100	157	47.1	600	195		162	24.8
-11							212	25.3
-12	125	220	66		210		175	24.9
-13							225	25.4
-14	150	325	97.5		220		188	45.3
-15							238	46

Продолжение

Обозначение	Условный проход Ду, мм	Допускаемые нагрузки, кгс		Размеры, мм				Масса, кг
		вертикальная	горизонтал.					
		P	Q	L*	l	H*	h*	
А146 379.000-16	200	860	258	600	260	400	218	50.8
-17							268	51.6
-18	250	1153	345.9		290		245	51.5
-19							295	52.3
-20	100	157	47.1	400	195	600	162	26.6
-21							212	27.1
-22	125	220	66		210		175	26.7
-23							225	27.2
-24	150	325	97.5		220		188	43.9
-25							238	44.6
-26	200	860	258		260		218	49.6
-27							268	50.5
-28	250	1153	345.9		290		245	51.3
-29							295	51.4

Инв. № подл. | Подпись и дата | Взам. инв. № | Инв. № дубл. | Подпись и дата

Изм. Лист № докум. Подпис. Дата

А146 379.000СБ

Лист 2

Копировал Формат А4

Инв.№ подл. | Подпись и дата | Взам. инв.№ | Инв.№ дубл. | Подпись и дата

Серия 3.900-9 Выпуск 2

Формат	Зона	Поз.	Обозначение	Наименование	Кол. на исполн. А1Ч6 379.010- –	01	02	03	04	05	06	07	08	09	Примечание
				Документация											
А3			А1Ч6 379.010 СБ	Сборочный чертеж											
				Детали											
А4		1	А1Ч6 379.003	Накладка	2	2	2	2							
			-01	Накладка					2	2					
			-02	Накладка							2	2	2	2	
А3		2	А1Ч6 379.004	Уголок	1	1									
			-01	Уголок			1	1							
			-02	Уголок					1	1					
			-03	Уголок							1	1			
			-04	Уголок									1	1	

Исполнения 10...19 - см. лист 2

Изм.	Лист	№ докум.	Подп.	Дата	А1Ч6 379.010			
Разраб.	Белявская				Кронштейн	Лит.	Лист	Листов
Пров.	Крупник			11-86		И	1	2
Рук. гр.	Крупник					Госстрой СССР. Сантехпроект г. Москва		
Н. контр.	Рунинская			11.86				
Утв.	Спивак			11.86				

Копировал | Формат А4

Инв.№ подл. | Подп. и дата | Взам. инв.№ | Инв.№ дубл. | Подп. и дата

Формат	Зона	Поз.	Обозначение	Наименование	Кол. на исполн. А1Ч6 379.010- 10	11	12	13	14	15	16	17	18	19	Примечание
				Документация											
А3			А1Ч6 379.010 СБ	Сборочный чертеж											
				Детали											
А4		1	А1Ч6 379.003	Накладка	2	2	2	2							
			-01	Накладка					2	2					
			-02	Накладка							2	2	2	2	
А3		2	А1Ч6 379.004-05	Уголок	1	1									
			-06	Уголок			1	1							
			-07	Уголок					1	1					
			-08	Уголок							1	1			
			-09	Уголок									1	1	

Изм.	Лист	№ докум.	Подп.	Дата	А1Ч6 379.010	Лист 2

Копировал | Формат А4

А146 379.010 СБ

Серия 3.900-9 Выпуск 2

Рис.1

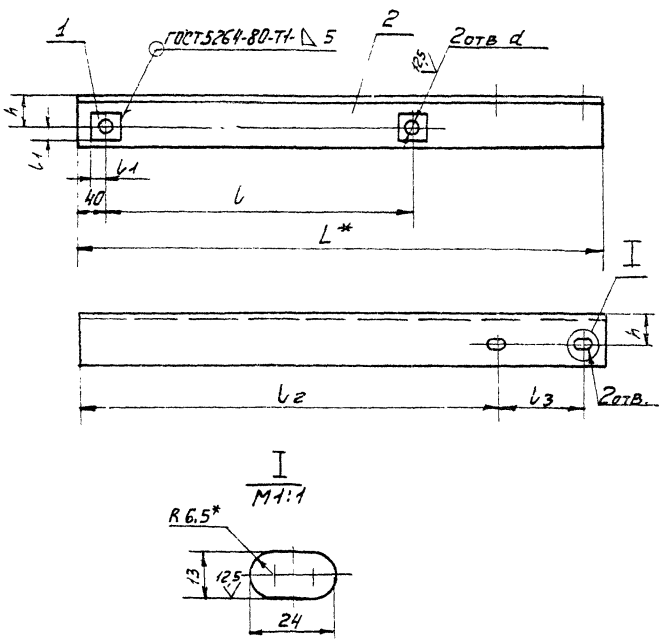

Обозначение	Рис	Размеры, мм							Масса кг
		L*	b	b1	b2	b3	h	d	
А146.379.010	1	745	435	20	592	122	45	17	5,36
-01	2								
-02	1	760			607				5,44
-03	2								
-04	1	770		25	617		55	21	12,02
-05	2								
-06	1	825		30	641	153		25	13,0
-07	2								
-08	1	855			671				13,43
-09	2								
-10	1	945	635	20	792	122	45	17	6,73
-11	2								
-12	1	960			807				6,8
-13	2								
-14	1	970		25	817		55	21	15,05
-15	2								
-16	1	1025		30	841	153		25	16,0
-17	2								
-18	1	1055			871				16,45
-19	2								

1.* Размеры для справок.
2. Н14: $\pm \frac{t_2}{2}$.

Рис.2

Остальное см. рис.1

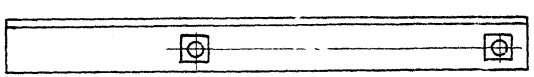

Изм.	Лист	№ докум.	Подп.	Дата
Разраб.		Белявская		
Пров.		Крупник		VI-86
Рук. гр.		Крупник		
Гл. спец.		Зайнберг		VII-86
Н. контр.		Рувинская		VII 86
Утв.		Спивак		VII 86

А146 379.010 СБ

Кронштейн

Лит.	Масса	Масшт.
И	См. табл.	—

Лист | Листов 1

Госстрой СССР
Сантехпроект
г. Москва

Копировал

Формат А3

Инв. № подл. | Подпись и дата | Взам. инв. № | Инв. № дубл. | Подпись и дата

Серия 3.900-9 выпуск 2

А14Б 379.020

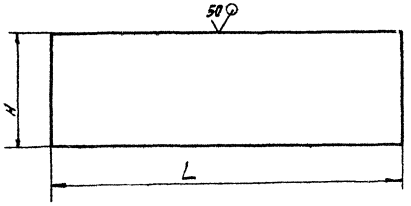

Обозначение	Размеры, мм L	Размеры, мм H	Масса кг
А14Б 379.006	550	182	6.3
-01	600		7.0
-02		213	8.2
-03	750	182	8.7
-04	800		9.3
-05		213	10.3
-06	390	75	1.9
-07		100	2.5
-08	590	75	2.8
-09		100	3.8

Неуказанные предельные отклонения размеров h 14.

Изм.	Лист	№ докум.	Подп.	Дата
Разраб.	Белявская			
Пров.	Крупник			VI-86
Рук. гр.	Крупник			
Гл. спец.	Вайнберг			VI-86
Н. конт.	Рубинская			VI.86
Утв.	Спивак			06.86

А14Б 379.020

Плита

Лит.	Масса	Масштаб
И	См. табл.	—

Лист | Листов 1

Лист Б 8.0 ГОСТ 19903-74 / ВСт. 3 ГОСТ 14637-79

Госстрой СССР. Сантехпроект г. Москва

Инв. № подл. | Подпись и дата | Взам. инв. № | Инв. № дубл. | Подпись и дата

Инв. № подл. | Подпись и дата | Взам. инв. № | Инв. № дубл. | Подпись и дата

Формат	Зона	Поз.	Обозначение	Наименование	Кол. на исполн. А14Б 379.020- 01	02	03	04	05	Примечание
				Документация						
А3			А14Б 379.020 СБ	Сборочный чертеж.	X	X	X	X	X	
				Детали.						
А4	1		А14Б 379.006	Плита	1					
			-01	Плита		1				
			-02	Плита			1			
			-03	Плита				1		
			-04	Плита					1	
			-05	Плита						1
		2	-06	Плита	1					
			-07	Плита		1	1			
			-08	Плита				1		
			-09	Плита					1	1

А14Б 379.020

Изм.	Лист	№ докум.	Подп.	Дата
Разраб.	Белявская			
Пров.	Крупник			VI-86
Рук. гр.	Крупник			
Н. конт.	Рубинская			VI.86
Утв.	Спивак			06.86

Плита

Лит.	Лист	Листов
И		1

Госстрой СССР Сантехпроект г. Москва

Копировал [illegible]

Формат А4

А146 379.020С6

Серия 3.900-9 Выпуск 2

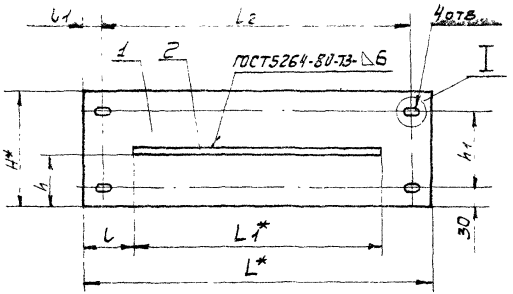

Обозначение	Размеры, мм								Масса, кг
	L*	L*1	l	l1	l2	H*	h	h1	
А146 379.020	550	390	80	30	490	182	87	122	7.2
-01	600		105	45	510				9.5
-02						213	97	153	10.7
-03	750	590	80	30	690	182	87	122	11.5
-04	800		105	45	710				13.1
-05						213	97	153	14.1

I
М1:1

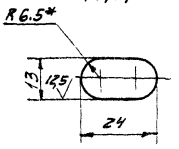

1.* Размеры для справок.
2. Н14; $\pm\frac{t_2}{2}$.

Изм	Лист	№ докум.	Подп.	Дата
Разраб		Беляевская		
Пров.		Крупник		VI-86
Рук. гр.		Крупник		
Гл. спец.		Вайнберг		VI-86
Н. контр.		Рувинская		VI 86
Утв.		Спивак		06.86

А146.379.020С6

Плита

Лист	Масса	Масшт.
И	См. табл.	—

Лист | Листов 1

Гострой СССР
САНТЕХПРОЕКТ
г. Москва.

Копировал

Формат А3

Инв. № подл. | Подпись и дата | Взам. инв. № | Инв. № дубл. | Подпись и дата

Инв. № подл.	Подпись и дата	Взам. инв. №	Инв. № дубл.	Подп. и дата

Формат	Зона	Поз.	Обозначение	Наименование	Кол. на исполн. А14Б 380.000- —	01	02	03	04	05	06	07	08	09	Примечание
				Документация											
А3			А14Б 380.000 СБ	Сборочный чертеж											
				Сборочные единицы											
А4		1	А14Б 364.010	Опора	2										
			-01	Опора		2									
			-02	Опора			2								
			-03	Опора				2							

Инв. № подл. | Подпись и дата | Взам. инв. № | Инв. № дубл. | Подп. и дата

Шифр | Инв.

Исполнение 10...19-см. листы 4...6,
20...29-см. листы 7...9,
30...35-см. листы 10...11.

Изм.	Лист	№ докум.	Подп.	Дата
Разраб.		Белявская		
Пров.		Крупник		
Рук. гр.		Крупник		
Н. контр.		Ушинская		
Утв.		Сливак		

А14Б 380.000

Опора подвижная двухрядная

Лит	Лист	Листов
И	1	11

Госстрой СССР Сантехпроект г. Москва

Копиров. Формат А4

Инв. № подл.	Подп. и дата	Взам. инв. №	Инв. № дубл.	Подп. и дата

Формат	Зона	Поз.	Обозначение	Наименование	Кол. на исполн. А14Б 380.000- —	01	02	03	04	05	06	07	08	09	Примечание
А4		1	А14Б 364.010 - 04	Опора					2						
			-05	Опора						2					
			-06	Опора							2				
			-07	Опора								2			
			-08	Опора									2		
			-09	Опора										2	
А4		2	А14Б 379.020	Плита	2	2	2	2							
			-01	Плита					2	2	2	2	2	2	
А3		3	А14Б 380.010	Кронштейн	1	1									
			-02	Кронштейн			1	1							
			-04	Кронштейн					1	1					
			-06	Кронштейн							1	1			
			-08	Кронштейн									1	1	
		4	-01	Кронштейн	1	1									
			-03	Кронштейн			1	1							
			-05	Кронштейн					1	1					
			-07	Кронштейн							1	1			
			-09	Кронштейн									1	1	

Формат	Зона	Поз.	Обозначение	Наименование	Кол. на исполн. А14Б 380.000-										Примечание
					-	01	02	03	04	05	06	07	08	09	
				Детали											
А4		5	А14Б 379.001	Стяжка	2	2	2	2							
			-01	Стяжка					2	2	2	2			
			-02	Стяжка									2		
				Стандартные изделия											
		6		Болт М12×35.36 ГОСТ7798-70	4	4	4	4	4	4	4	4	4	4	
				Гайки ГОСТ 5915-70											
		7		М12.4	4	4	4	4	4	4		4	4	4	
		8		М16.4	8	8	8	8							
				М20.4					8	8		8			
				М24.4									8	8	

Формат	Зона	Поз.	Обозначение	Наименование	Кол. на исполн. А14Б 380.000-										Примечание
					10	11	12	13	14	15	16	17	18	19	
				Документация											
А3			А14Б 380.000 СБ	Сборочный чертеж											
				Сборочные единицы											
А4		1	А14Б 364.010 -10	Опора	2										
			-11	Опора		2									
			А14Б 364.010	Опора			2								
			-01	Опора				2							
			-02	Опора					2						
			-03	Опора						2					
			-04	Опора							2				
			-05	Опора								2			
			-06	Опора									2		
			-07	Опора										2	
А4		2	А14Б 379.020-01	Плита	2	2					2	2	2	2	
			А14Б 379.020	Плита			2	2	2	2					

Форм.	Зона	Поз.	Обозначение	Наименование	Кол. на исполн. А14Б 380.000- 10	11	12	13	14	15	16	17	18	19	Примечание
А4		3	А14Б 380.010-10	Кронштейн	1	1									
			-12	Кронштейн			1	1							
			-14	Кронштейн					1	1					
			-16	Кронштейн							1	1			
			-18	Кронштейн									1	1	
		4	-11	Кронштейн	1	1									
			-13	Кронштейн			1	1							
			-15	Кронштейн					1	1					
			-17	Кронштейн							1	1			
			-19	Кронштейн									1	1	
				ДЕТАЛИ											
А4		5	А14Б 379.001-02	Стяжка	2	2									
			А14Б 379.001	Стяжка			2	2	2	2					
			-01	Стяжка							2	2	2	2	

Форм.	Зона	Поз.	Обозначение	Наименование	Кол. на исполн. А14Б 380.000- 10	11	12	13	14	15	16	17	18	19	Примечание
				Стандартные изделия											
		6		Болт М12х35.36 ГОСТ 7798-70	4	4	4	4	4	4	4	4	4	4	
				Гайки ГОСТ 5915-70											
		7		М12.4	4	4	4	4	4	4	4	4	4	4	
		8		М24.4	8	8									
				М16.4			8	8	8	8					
				М20.4							8	8	8	8	

Формат	Зона	Поз.	Обозначение	Наименование	Кол. на испол. А14Б.380.000- 20	21	22	23	24	25	26	27	28	29	Примечание
				Документация											
А3			А14Б 380.000 СБ	Сборочный чертеж											
				Сборочные единицы											
А4		1	А14Б 364.010-08	Опора	2										
			-09	Опора		2									
			-10	Опора			2								
			-11	Опора				2							
			А14Б 364.010	Опора					2						
			-01	Опора						2					
			-02	Опора							2				
			-03	Опора								2			
			-04	Опора									2		
			-05	Опора										2	
А4		2	А14Б 379.020-01	Плита	2	2	2	2							
			-03	Плита					2	2	2	2			
			-04	Плита									2	2	

Формат	Зона	Поз.	Обозначение	Наименование	Кол. на испол. А14Б 380.000- 20	21	22	23	24	25	26	27	28	29	Примечание
А4		3	А14Б 380.010-20	Кронштейн	1	1									
			-22	Кронштейн			1	1							
			А14Б 380.010	Кронштейн					1	1					
			-02	Кронштейн							1	1			
			-04	Кронштейн									1	1	
		4	-21	Кронштейн	1	1									
			-23	Кронштейн			1	1							
			-01	Кронштейн					1	1					
			-03	Кронштейн							1	1			
			-05	Кронштейн									1	1	
				Детали											
А4		5	А14Б 379.004-02	Стяжка	2	2	2	2							
			-03	Стяжка					2	2	2	2			
			-04	Стяжка									2	2	

Форм.	Зона	Поз.	Обозначение	Наименование	Кол. на исполн. А14Б 380.000- 20	21	22	23	24	25	26	27	28	29	Примечание
				Стандартные изделия											
		6		Болт М12х35.36 ГОСТ 7798-70	4	4	4	4	4	4	4	4	4	4	
				Гайки ГОСТ 5915-70											
		7		М12.4	4	4	4	4	4	4	4	4	4	4	
		8		М24.4	8	8	8	8							
				М16.4					8	8	8	8			
				М20.4									8	8	

Форм.	Зона	Поз.	Обозначение	Наименование	Кол. на исполн. А14Б.380.000- 30	31	32	33	34	35	Примечание
				Документация							
А3			А14Б 380.000 СБ	Сборочный чертеж	X	X	X	X	X	X	
				Сборочные единицы							
А4		1	А14Б 364.010-06	Опора	2						
			-07	Опора		2					
			-08	Опора			2				
			-09	Опора				2			
			-10	Опора					2		
			-11	Опора						2	
А4		2	А14Б 379.020-04	Плита	2	2	2	2	2	2	
А4		3	А14Б 380.010-06	Кронштейн	1	1					
			-08	Кронштейн			1	1			
			-10	Кронштейн					1	1	
		4	-07	Кронштейн	1	1					
			-09	Кронштейн			1	1			
			-11	Кронштейн					1	1	

Формат	Зона	Поз.	Обозначение	Наименование	Кол. на исполн. А14Б.380.000- 30	31	32	33	34	35	Примечание
				Детали							
А4		5	А14Б 379.001-04	Стяжка	2	2					
			-05	Стяжка			2	2	2	2	
				Стандартные изделия							
		6		Болт М12×35.36 ГОСТ 7798-70	4	4	4	4	4	4	
		7		Гайки ГОСТ 5915-70							
				М12.4	4	4	4	4	4	4	
		8		М20.4	8	8					
				М24.4			8	8	8	8	

Изм. Лист № докум. Подп. Дата

А14Б.380.000

Копировал Формат А4

Формат	Зона	Поз.	Обозначение	Наименование	Кол. на исполн. А14Б.380.010- -	01	02	03	04	05	06	07	08	09	Примечание
				Документация											
А3			А14Б 380.010 СБ	Сборочный чертеж											
				Детали											
А4		1	А14Б 379.003	Накладка	2	2	2	2							
			-01	Накладка					2	2	2	2			
			-02	Накладка									2	2	
А4		2	А14Б 380.001	Уголок	1	1									
			-01	Уголок			1	1							
			-02	Уголок					1	1					
			-03	Уголок							1	1			
			-04	Уголок									1	1	

Исполнения 10...19-см. лист 2,
20...23-см. лист 3

Изм.	Лист	№ докум.	Подп.	Дата
Разраб.		Белявская		
Пров.		Крупник		11.86
Рук. гр.		Крупник		
Н. контр.		Куликская		11.86
Утв.		Спивак		06.87

А14Б.380.010

Кронштейн

Лист	Листов	Листов
И	1	3

Госстрой СССР
Сантехпроект
г. Москва А

Копировал Формат А4

Инв. № подл.	Подпись и дата	Взам. инв. №	Инв. № дубл.	Подпись и дата

Формат	Зона	Поз.	Обозначение	Наименование	Кол. на испол. А1Б.380.010- 10	11	12	13	14	15	16	17	18	19	Примечание
				Документация											
А3			А1Б.380.010 СБ	Сборочный чертеж	X	X	X	X	X	X	X	X	X	X	
				Детали											
А4		1	А1Б 379.003-02	Накладка	2	2									
			А1Б 379.003	Накладка			2	2	2	2					
			-01	Накладка							2	2	2	2	
А4		2	А1Б 380.001-05	Уголок	1	1									
			-06	Уголок			1	1							
			-07	Уголок					1	1					
			-08	Уголок							1	1			
			-09	Уголок									1	1	

Изм.	Лист	№ докум.	Подп.	Дата	А1Б 380.010	Лист 2

Копиров. Формат А4

Инв. № подл.	Подп. и дата	Взам. инв. №	Инв. № дубл.	Подп. и дата

Формат	Зона	Поз.	Обозначение	Наименование	Кол. на испол. А1Б.380.010- 20	21	22	23	Примечание
				Документация					
А3			А1Б 380.010 СБ	Сборочный чертеж	X	X	X	X	
				Детали					
А4		1	А1Б 379.003-02	Накладка	2	2	2	2	
А4		2	А1Б 380.001-10	Уголок	1	1			
			-11	Уголок			1	1	

Изм.	Лист	№ докум.	Подп.	Дата	А1Б 380.010	Лист 3

А1Б.380.000СБ

Серия 3.900-9 Выпуск 2

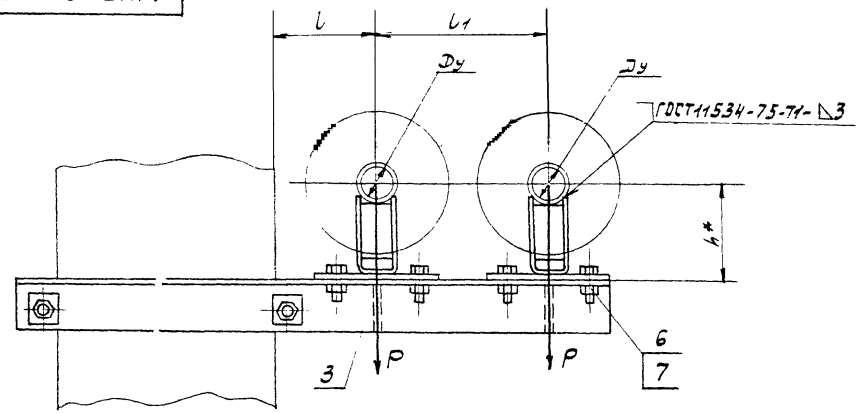

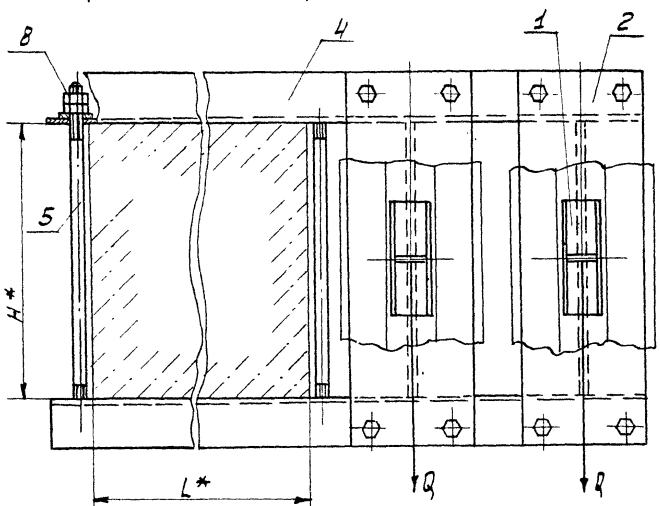

1. * Размеры для справок.
2. $\pm \frac{t^2}{2}$.
3. Таблицу исполнений - см. лист 2.

Изм.	Лист	№ докум.	Подп.	Дата
Разр.		Белявская		
Пров.		Крупник		VI-86
Рук. гр.		Крупник		
Гл. спец.		Вайнберг		VI-86
Н. контр.		Рубинская		VI 86
Утв.		Оливак		VI 86

А1Б.380.000СБ

Опора подвижная двухрядная

Лит.	Масса	Масштаб
И	См. табл.	—

Лист 1 Листов 2

Госстрой СССР САНТЕХПРОЕКТ г. Москва

Копир. Формат А3

Инв. № подл. | Подпись и дата | Взам. инв. № | Инв. № дубл. | Подпись и дата

А14Б 380.000СБ

Серия 3.900-9 выпуск 2

Обозначение	Условный проход Ду, мм	Допускаемые нагрузки, кгс: вертикальн. P	Допускаемые нагрузки, кгс: горизонт. Q	Размеры, мм: L*	L	L1	H*	h*	Масса кг
А14Б 380.000	50	51	15.3	400	150	230	400	138	32.2
-01								188	33.1
-02	65	78	23.4		160	250		146	32.5
-03								196	33.4
-04	80	107	32.1		185	300		153	56.8
-05								203	57.8
-06	100	157	47.1		195	320		162	58.5
-07								212	59.6
-08	125	220	66		210	350		175	61.7
-09								225	62.7
-10	150	325	97.5		220	370		188	63.5
-11								238	64.9
-12	50	51	15.3	600	150	230		138	35.0
-13								188	35.9
-14	65	78	23.4		160	250		146	35.1
-15								196	36.0
-16	80	107	32.1		185	300		153	62.9
-17								203	63.8

Обозначение	Условный проход Ду, мм	Допускаемые нагрузки, кгс: вертикальн. P	Допускаемые нагрузки, кгс: горизонтальн. Q	Размеры, мм: L*	L	L1	H*	h*	Масса кг
А14Б 380.000-18	100	157	47.1	600	195	320	400	162	64.8
-19								212	65.8
-20	125	220	66		210	350		175	67.7
-21								225	68.7
-22	150	325	97.5		220	370		188	69.6
-23								238	70.9
-24	50	51	15.3	400	150	230	600	138	41.0
-25								188	41.9
-26	65	78	23.4		160	250		146	41.3
-27								196	42.2
-28	80	107	32.1		185	300		153	65.1
-29								203	66.1
-30	100	157	47.1		195	320		162	66.8
-31								212	67.8
-32	125	220	66		210	350		175	70.3
-33								225	71.3
-34	150	325	97.5		220	370		188	72.2
-35								238	73.5

Инв. № подл. | Подпись и дата | Взам. инв. № | Инв. № дубл. | Подпись и дата

Изм.	Лист	№ докум.	Подп.	Дата	А14Б 380.000СБ	Лист 2

Копировал [signature] Формат А3

Рис. 1

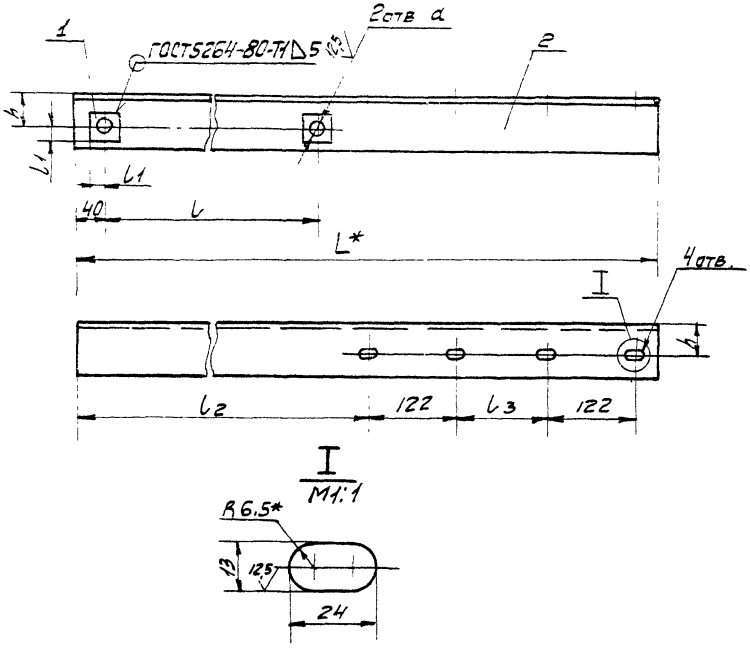

Остальное	Рис	Размеры, мм							Масса, кг
		L*	l	l1	l2	l3	h	d	
А14Б 380.010	1	930	435	20	546	108	45	17	6.6
-01	2								
-02	1	960			556	128			6.8
-03	2								
-04	1	1035		25	581	178	55	21	16.0
-05	2								
-06	1	1065			591	198			16.4
-07	2								
-08	1	1110		30	606	228		25	17.3
-09	2								
-10	1	1140			616	238			17.8
-11	2								
-12	1	1130	635	20	546	108	45	17	8.0
-13	2								
-14	1	1160			556	128			8.1
-15	2								
-16	1	1235		25	581	178	55	21	19.0
-17	2								
-18	1	1265			591	198			19.5
-19	2								
-20	1	1310		30	606	228		25	20.3
-21	2								
-22	1	1340			616	238			20.8
-23	2								

1* Размеры для справок.
2. H14; $\pm\frac{IT}{2}$,

Рис. 2
Остальное см. рис. 1

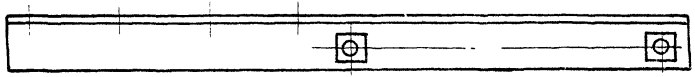

Изм.	Лист	№ докум.	Подп.	Дата	А14Б 380.010 СБ.			
Разраб.		Белавская			Кронштейн	Лит	Масса	Масшт.
Пров.		Крупник		11.86		И	См. табл.	—
Рук. гр.		Крупник				Лист	Листов 1	
Гл. спец.		Айнберг		11.86		Госстрой СССР Сантехпроект г. Москва		
Н. контр.		Рубинская		11.86				
Утв.		Спивак		06.86				

Копиров. Формат А3

Инв. № подл. | Подпись и дата | Взам. инв. № | Инв. № дубл. | Подпись и дата

А146 380.001

Серия 3.900-8 Выпуск 2

Инв. № подл. | Подпись и дата | Взам. инв. № | Инв. № дубл. | Подпись и дата

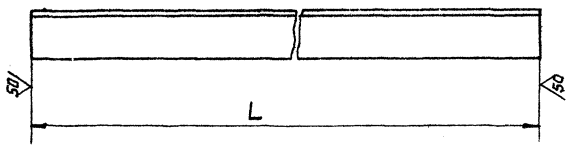

Обозначение	L, мм	Материал	Масса, кг.
А146 380.001	930	Уголок 75×75×6-Б-ГОСТ8509-72 / В Ст.3-I-ГОСТ535-79	6,41
-01	960		6,61
-02	1035	Уголок 100×100×10-Б-ГОСТ8509-72 / В Ст.3-I-ГОСТ535-79	15,63
-03	1065		16,08
-04	1110		16,76
-05	1140		17,21
-06	1130	Уголок 75×75×6-Б-ГОСТ8509-72 / В Ст.3-I-ГОСТ535-79	7,79
-07	1160		7,99
-08	1235	Уголок 100×100×10-Б-ГОСТ8509-72 / В Ст.3-I-ГОСТ535-79	18,65
-09	1265		19,1
-10	1310		19,78
-11	1340		20,23

Неуказанные предельные отклонения размеров h14.

Изм.	Лист	№ докум.	Подп.	Дата
Разраб.		Белявская		
Пров.		Крупник		VI-86
Рук. гр.		Крупник		
Гл. спец.		Айнберг		IX.86
Н. контр.		Рудинская		IX.86
Утв.		Сливак		IX.86

А146 380.001

Уголок

Лит | Масса | Масшт.
И | См. табл. | —

Лист | Листов 1

См. табл.

Госстрой СССР САНТЕХПРОЕКТ г. Москва

Копировал Формат А3

Госплан СССР
Тема [illegible]

№ 3-900-9 в 2 [illegible]
[illegible] 199
[illegible] 4 41 хоз.
[illegible] 3200
[illegible] 21 I 1987 г.

gost.e-ecolog.ru