ГОСУДАРСТВЕННЫЙ КОМИТЕТ СССР ПО ДЕЛАМ СТРОИТЕЛЬСТВА
/ГОССТРОЙ СССР/

ТИПОВАЯ ДОКУМЕНТАЦИЯ НА КОНСТРУКЦИИ, ИЗДЕЛИЯ
И УЗЛЫ ЗДАНИЙ И СООРУЖЕНИЙ

СЕРИЯ 3.900-9

# ОПОРНЫЕ КОНСТРУКЦИИ И СРЕДСТВА КРЕПЛЕНИЯ СТАЛЬНЫХ ТРУБОПРОВОДОВ ВНУТРЕННИХ САНИТАРНО-ТЕХНИЧЕСКИХ СИСТЕМ

## ВЫПУСК 1

ОПОРНЫЕ КОНСТРУКЦИИ И СРЕДСТВА КРЕПЛЕНИЯ НЕИЗОЛИРОВАННЫХ ТРУБОПРОВОДОВ К ЖЕЛЕЗОБЕТОННЫМ КОЛОННАМ

РАБОЧИЕ ЧЕРТЕЖИ

21632-02
5-24

gost.e-ecolog.ru

ГОСУДАРСТВЕННЫЙ КОМИТЕТ СССР ПО ДЕЛАМ СТРОИТЕЛЬСТВА
/ГОССТРОЙ СССР/

ТИПОВАЯ ДОКУМЕНТАЦИЯ НА КОНСТРУКЦИИ, ИЗДЕЛИЯ
И УЗЛЫ ЗДАНИЙ И СООРУЖЕНИЙ

СЕРИЯ 3.900-8

# ОПОРНЫЕ КОНСТРУКЦИИ И СРЕДСТВА КРЕПЛЕНИЯ СТАЛЬНЫХ ТРУБОПРОВОДОВ ВНУТРЕННИХ САНИТАРНО-ТЕХНИЧЕСКИХ СИСТЕМ

ВЫПУСК 1

ОПОРНЫЕ КОНСТРУКЦИИ И СРЕДСТВА КРЕПЛЕНИЯ НЕИЗОЛИРОВАННЫХ ТРУБОПРОВОДОВ К ЖЕЛЕЗОБЕТОННЫМ КОЛОННАМ

РАБОЧИЕ ЧЕРТЕЖИ

РАЗРАБОТАНЫ
ГПИ САНТЕХПРОЕКТ
ГОССТРОЯ СССР

ГЛАВНЫЙ ИНЖЕНЕР ИНСТИТУТА Шиллер Ю.И.

ГЛАВНЫЙ ИНЖЕНЕР ПРОЕКТА Спивак В.А.

УТВЕРЖДЕНЫ
ГЛАВСТРОЙПРОЕКТОМ ГОССТРОЯ СССР
ПРОТОКОЛ № 43 ОТ 11 июля 1986 г.
ВВЕДЕНЫ В ДЕЙСТВИЕ
ГПИ САНТЕХПРОЕКТ
ПРИКАЗ № 128 ОТ 18 августа 1986 г.

# Содержание


| Обозначение | Наименование | Стр |
|---|---|---|
| | Содержание | 2...4 |
| А146342.000 | Опора подвижная | 5 |
| А146342.000СБ | Опора подвижная | 6 |
| А146343.000<br>А146345.010 | Опора подвижная<br>Кронштейн | 7...9 |
| А146343.000СБ | Опора подвижная | 10 |
| А146343.010СБ<br>А146343.005 | Кронштейн<br>Уголок | 11 |
| А146344.000 | Опора подвижная | 12 |
| А146344.000СБ | Опора подвижная | 13 |
| А146344.010<br>А146345.010 | Кронштейн<br>Кронштейн | 14 |
| А146344.010СБ | Кронштейн | 15 |
| А146345.001<br>А146344.001 | Косынка<br>Уголок | 16 |
| А146345.000 | Опора подвижная | 17 |
| А146345.000СБ | Опора подвижная | 18 |
| А146345.010СБ | Кронштейн | 19 |
| А146346.000 | Опора подвижная | 20 |
| А146346.000СБ | Опора подвижная | 21 |
| А146347.000 | Опора подвижная | 22 |
| А146347.000СБ | Опора подвижная | 23 |
| А146347.010<br>А146348.001 | Кронштейн<br>Уголок | 24 |
| А146347.010СБ<br>А146347.001 | Кронштейн<br>Швеллер | 25 |
| А146348.000<br>А146345.002 | Опора подвижная двухрядная<br>Пачта | 26,27 |
| А146348.000СБ | Опора подвижная двухрядная | 28 |
| А146348.010 | Кронштейн | 29 |
| А146348.010СБ | Кронштейн | 30 |
| А146349.000 | Опора подвижная двухрядная | 31 |
| А146349.000СБ | Опора подвижная двухрядная | 32 |
| А146350.000СБ | Опора подвижная двухрядная | 33 |
| А146350.000СБ | Опора подвижная двухрядная | 34 |
| А146351.000 | Опора подвижная двухрядная | 35 |
| А146351.000СБ | Опора подвижная двухрядная | 36 |
| А146351.010<br>А146351.001 | Кронштейн<br>Уголок | 37 |
| А146351.010СБ | Кронштейн | 38 |
| А146352.000 | Опора подвижная двухрядная | 39....41 |
| А146352.000СБ | Опора подвижная двухрядная | 42,43 |
| А146352.010<br>А146343.002 | Кронштейн<br>Подушка | 44,45 |

| Обозначение | Наименование | стр |
|---|---|---|
| А1Б352.010 СБ | Кронштейн | 46 |
| А1Б352 001 | Швеллер | 47 |
| А1Б353.000<br>А1Б353 010<br>А1Б353.020 | Опора подвижная двухрядная<br>Кронштейн<br>Подвеска | 48...51 |
| А1Б353.000СБ | Опора подвижная двухрядная | 52 |
| А1Б353.010 СБ | Кронштейн | 53 |
| А1Б353 020 СБ | Подвеска | 54 |
| А1Б353. 001<br>А1Б353 002 | Уголок<br>Косынка | 55 |
| А1Б353 004 | Тяга | 56 |
| А1Б353.005<br>А1Б353 006 | Ушко<br>Серьга | 57 |
| А1Б354.000<br>А1Б354. 001 | Опора подвижная двухрядная<br>Уголок | 58, 59 |
| А1Б354.000СБ | Опора подвижная двухрядная | 60 |
| А1Б354. 010 | Кронштейн | 61 |
| А1Б354.010 СБ | Кронштейн | 62 |
| А1Б355.000 | Опора подвижная двухрядная | 63 .65 |
| А1Б355 000 СБ | Опора подвижная двухрядная | 67,68 |
| А1Б 355. 010 | Кронштейн | 69, 70 |
| А1Б355.010СБ | Кронштейн | 71 |

| Обозначение | Наименование | стр. |
|---|---|---|
| А1Б355 002<br>А1Б355. 001 | Швеллер<br>Уголок | 72 |
| А1Б356 000 | Опора подвижная трехрядная | 73 |
| А1Б356. 000 СБ | Опора подвижная трехрядная | 74 |
| А1Б357.000 | Опора подвижная трехрядная | 75 |
| А1Б357 000 СБ | Опора подвижная трехрядная | 76 |
| А1Б357. 010<br>А1Б363 001 | Кронштейн<br>Плита | 77 |
| А1Б357.010СБ | Кронштейн | 78 |
| А1Б357.001<br>А1Б359.001 | Уголок<br>Уголок | 79 |
| А1Б358.000<br>А1Б358 010 | Опора подвижная трехрядная<br>Кронштейн | 80...86 |
| А1Б358.000 СБ | Опора подвижная трехрядная | 87, 88 |
| А1Б358. 010СБ | Кронштейн | 89 |
| А1Б358. 001 | Швеллер | 90 |
| А1Б359.000 | Опора подвижная трехрядная | 91 |
| А1Б359.000 СБ | Опора подвижная трехрядная | 92 |
| А1Б359 010 | Кронштейн | 93 |
| А1Б359.010 СБ | Кронштейн | 94 |
| А1Б360 000 | Опора подвижная трехрядная | 95 |
| А1Б360. 000СБ | Опора подвижная трехрядная | 96 |

| Обозначение | Наименование | Стр. |
|---|---|---|
| А1Б360.010 | Кронштейн | 97 |
| А1Б360.010СБ | Кронштейн | 98 |
| А1Б343.006<br>А1Б360.001 | Упор<br>Уголок | 99 |
| А1Б361.000<br>А1Б353.007 | Опора подвижная трехрядная<br>Полухомут | 100...105 |
| А1Б361.000СБ | Опора подвижная трехрядная | 106,107 |
| А1Б361.010 | Кронштейн | 108...110 |
| А1Б361.010СБ | Кронштейн | 111 |
| А1Б361.001 | Швеллер | 112 |
| А1Б362.000<br>А1Б343.001 | Опора подвижная<br>Хомут | 113...116 |
| А1Б362.000СБ | Опора подвижная | 117,118 |
| А1Б362.010 | Плита | 119 |
| А1Б362.010СБ | Плита | 120 |
| А1Б362.020 | Кронштейн | 121 |
| А1Б362.020СБ | Кронштейн | 122 |
| А1Б363.002<br>А1Б362.001 | Уголок<br>Стяжка | 123 |
| А1Б362.003<br>А1Б362.002 | Полоса<br>Плита | 124 |
| А1Б362.006<br>А1Б362.005 | Накладка<br>Уголок | 125 |
| А1Б363.000 | Опора подвижная двухрядная | 126...129 |
| А1Б363.000СБ | Опора подвижная двухрядная | 130,131 |
| А1Б363.010<br>А1Б363.020 | Плита<br>Кронштейн | 132...134 |
| А1Б363.010СБ | Плита | 135 |
| А1Б363.020СБ | Кронштейн | 136 |

Инв.N подл. | Подп. и дата | Взам. инв.N | Инв.N дубл. | Подп. и дата

| Формат | Зона | Поз | Обозначение | Наименование | Кол. на исполн. А14Б342.000 - | | | Примечание |
|---|---|---|---|---|---|---|---|---|
| | | | | | - | 01 | 02 | |
| | | | | Документация | | | | |
| А4 | | | А14Б342.000СБ | Сборочный чертеж | X | X | X | |
| | | | | Прочие изделия | | | | |
| | | 1 | | Кронштейн СТД 819 | | | | |
| | | | | ТУ36-2366-81 | 1 | 1 | 1 | |

Шифр | Лит.

| Изм. | Лист | N докум. | Подп. | Дата |
|---|---|---|---|---|
| Разраб. | | Шерьяков | | |
| Пров. | | Крупник | | VI.86 |
| Рук. гр. | | Крупник | | |
| Н. контр. | | Рувинская | | VI.86 |
| Утв. | | Спивак | | 06.86 |

А14Б.342.000

Опора подвижная

| Лит. | Масса | Масштаб |
|---|---|---|
| Н | | |

| Лист | Листов |
|---|---|
| 1 | 2 |

Госстрой СССР Сантехпроект г. Москва

Копировал

Формат А4

Инв.N подл. | Подп. и дата | Взам. инв.N | Инв.N дубл. | Подп. и дата

| Формат | Зона | Поз | Обозначение | Наименование | Кол. на исполн. А14Б342.000 - | | | Примечание |
|---|---|---|---|---|---|---|---|---|
| | | | | | - | 01 | 02 | |
| | | | | Хомуты ТУ36-2367-81 | | | | |
| | | 2 | | СТД 805.00-05 | 1 | | | |
| | | | | СТД 805.00-06 | | 1 | | |
| | | | | СТД 805.00-07 | | | 1 | |
| | | 3 | | Дюбель ДГШ 4,5х60 | | | | |
| | | | | ТУ-14-4-794-77 | 4 | 4 | 4 | |

Инв.N подл. | Подп. и дата | Взам. инв.N | Инв.N дубл. | Подп. и дата

А14Б342.000

Лист 2

Копировал

Формат А4

А146342.000СБ

Серия 3.900-9 Выпуск 1

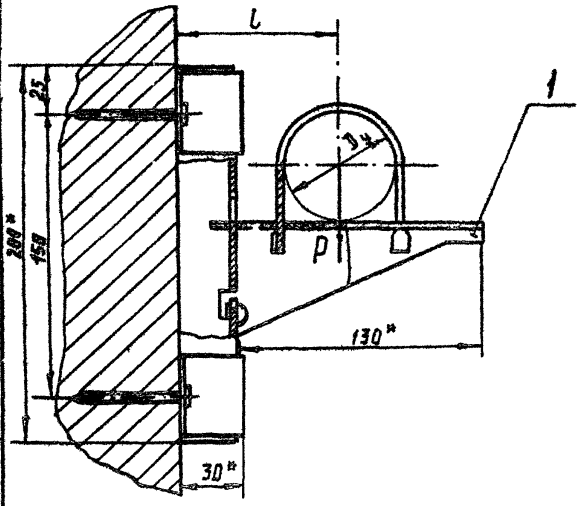


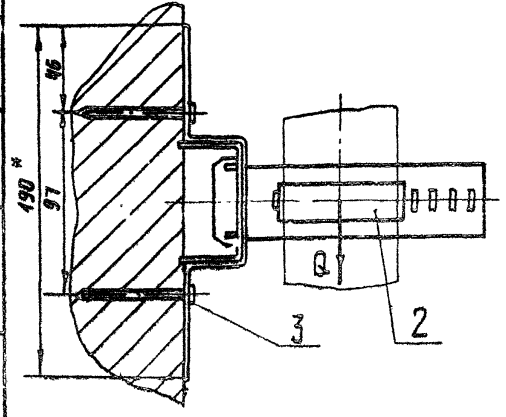


| Обозначение | Условный проход Ду, мм | Допускаемые нагрузки, кгс. Вертикальная P | Горизонт. Q | l, мм | Масса, кг |
|---|---|---|---|---|---|
| А146342.000 | 50 | 40 | 12 | 80 | 0,904 |
| -01 | 65 | 56 | 17 | 85 | 0,914 |
| -02 | 80 | 72 | 22 | 90 | 0,922 |

1.* Размеры для справок

2. $\pm\frac{t_2}{2}$

3. Крепление кронштейна произвести монтажным пистолетом ПЦ52-1 по ТУ 3-741-74

| Изм. | Лист | № докум. | Подп. | Дата |
|---|---|---|---|---|
| Разраб. | | Щершакова | | |
| Пров. | | Крупник | | |
| Рук. груп. | | Крупник | | |
| Гл. спец. | | Ваинберг | | |
| Н. контр. | | Рувинская | | VI 86 |
| ГИП | | Спивак | | 06 86 |

А146342.000СБ

Опора подвижная

| Лит. | Масса | Масштаб |
|---|---|---|
| | см. табл. | — |

Лист | Листов 1

Госстрой СССР Сантехпроект г. Москва

Копировал Мельникова

Формат А3

| Формат | Зона | Поз. | Обозначение | Наименование | Кол на исполн. А14Б343.000- | | | | | | | | | | Примечание |
|---|---|---|---|---|---|---|---|---|---|---|---|---|---|---|---|
| | | | | | – | 01 | 02 | 03 | 04 | 05 | 06 | 07 | 08 | 09 | |
| | | | | Документация | | | | | | | | | | | |
| А3 | | | А14Б343.000СБ | Сборочный чертеж | | | | | | | | | | | |
| | | | | Сборочные единицы | | | | | | | | | | | |
| А4 | | 1 | А14Б343.010 | Кронштейн | 1 | | | | | | | | | | |
| | | | -01 | Кронштейн | | 1 | | | | | | | | | |
| | | | -02 | Кронштейн | | | 1 | | | | | | | | |
| | | | -03 | Кронштейн | | | | 1 | | | | | | | |
| | | | -04 | Кронштейн | | | | | 1 | | | | | | |
| | | | -05 | Кронштейн | | | | | | 1 | | | | | |
| | | | -06 | Кронштейн | | | | | | | 1 | | | | |
| | | | -07 | Кронштейн | | | | | | | | 1 | | | |

Шифр

Исполнения 10 и 11 – см. лист 3

| Изм. | Лист | № докум. | Подп. | Дата | А14Б343.000 | | | |
|---|---|---|---|---|---|---|---|---|
| Разраб. | | Шершакова | | | Опора подвижная | Лит. | Лист | Листов |
| Пров. | | Крылник | | | | И | 1 | 3 |
| Рук. группа | | Крылник | | | | Госстрой СССР САНТЕХПРОЕКТ Москва | | |
| Н. контр. | | Рубинская | | | | | | |
| Утв. | | Спивак | | | | | | |

Копировал: Крапивина Формат А4



| Формат | Зона | Поз. | Обозначение | Наименование | Кол на исполн. А14Б343.000- | | | | | | | | | | Примечание |
|---|---|---|---|---|---|---|---|---|---|---|---|---|---|---|---|
| | | | | | – | 01 | 02 | 03 | 04 | 05 | 06 | 07 | 08 | 09 | |
| А4 | 1 | | А14Б343.010-08 | Кронштейн | | | | | | | | | 1 | | |
| | | | -09 | Кронштейн | | | | | | | | | | 1 | |
| | | | | Детали | | | | | | | | | | | |
| А4 | 2 | | А14Б343.001 | Хомут | 1 | | | | | | 1 | | | | |
| | | | -01 | Хомут | | 1 | | | | | | 1 | | | |
| | | | -02 | Хомут | | | 1 | | | | | | 1 | | |
| | | | -03 | Хомут | | | | 1 | | | | | | 1 | |
| | | | -04 | Хомут | | | | | 1 | | | | | | |
| | | | -05 | Хомут | | | | | | 1 | | | | | |
| А4 | 3 | | А14Б343.002 | Подушка | 1 | | | | | | 1 | | | | |
| | | | -01 | Подушка | | 1 | | | | | | 1 | | | |
| | | | -02 | Подушка | | | 1 | | | | | | 1 | | |
| | | | -03 | Подушка | | | | 1 | | | | | | 1 | |
| | | | -04 | Подушка | | | | | 1 | | | | | | |
| | | | -05 | Подушка | | | | | | 1 | | | | | |
| | | | | Стандартные изделия | | | | | | | | | | | |
| А4 | 4 | | | Гайка М10.4 ГОСТ 5915-70 | 4 | | | | | | 4 | | | | |
| | | | | Гайка М12.4 ГОСТ 5915-70 | | 4 | 4 | 4 | | | | 4 | 4 | 4 | |
| | | | | Гайка М16.4 ГОСТ 5915-70 | | | | | 4 | 4 | | | | | |

| Изм. | Лист | № докум. | Подпись | Дата | А14Б343.000 | Лист 2 |
|---|---|---|---|---|---|---|

Копировал: Крапивина Формат А4

| Инв. № подл. | Подп. и дата | Взам. инв. № | Инв. № дубл. | Подп. и дата |
|---|---|---|---|---|
| | | | | |

Серия 3.900-9 Выпуск 1

| Формат | Зона | Поз. | Обозначение | Наименование | Кол. на исполн. А14Б343.000- 10 | 11 | | | | | | | | | Примечание |
|---|---|---|---|---|---|---|---|---|---|---|---|---|---|---|---|
| | | | | Документация | | | | | | | | | | | |
| А4 | | | А14Б343.000СБ | Сборочный чертеж | X | X | | | | | | | | | |
| | | | | Сборочные единицы | | | | | | | | | | | |
| А4 | | 1 | А14Б343.010-10 | Кронштейн | 1 | | | | | | | | | | |
| | | | -11 | Кронштейн | | 1 | | | | | | | | | |
| | | | | Детали | | | | | | | | | | | |
| А4 | | 2 | А14Б343.001-04 | Хомут | 1 | | | | | | | | | | |
| | | | -05 | Хомут | | 1 | | | | | | | | | |
| А4 | | 3 | А14Б343.002-04 | Подушка | 1 | | | | | | | | | | |
| | | | -05 | Подушка | | 1 | | | | | | | | | |
| | | | | Стандартные изделия | | | | | | | | | | | |
| | | | | Гайка М6.4ГОСТ5915-70 | 4 | 4 | | | | | | | | | |

| Изм. | Лист | № докум. | Подп. | Дата | А14Б343.000 | Лист 3 |
|---|---|---|---|---|---|---|

Копировал: Логинова Формат А4

| Инв. № подл. | Подп. и дата | Взам. инв. № | Инв. № дубл. | Подп. и дата |
|---|---|---|---|---|
| | | | | |

| Формат | Зона | Поз. | Обозначение | Наименование | Кол. на исполн. А14Б343.010- - | 01 | 02 | 03 | 04 | 05 | 06 | 07 | 08 | 09 | Примечание |
|---|---|---|---|---|---|---|---|---|---|---|---|---|---|---|---|
| | | | | Документация | | | | | | | | | | | |
| А4 | | | А14Б343.010СБ | Сборочный чертеж | X | X | X | X | X | X | X | X | X | X | |
| | | | | Детали | | | | | | | | | | | |
| А4 | | 1 | А14Б343.005 | Уголок | 1 | | | | | | | | | | |
| | | | -01 | Уголок | | 1 | | | | | | | | | |
| | | | -02 | Уголок | | | 1 | | | | | | | | |

| Изм. | Лист | № докум. | Подп. | Дата | А14Б343.010 | | | |
|---|---|---|---|---|---|---|---|---|
| Разраб. | Шершакова | | | | Кронштейн | Лит. | Лист 1 | Листов 3 |
| Пров. | Крупник | | | VI-86 | | Госстрой СССР | | |
| Рук. гр. | Крупник | | | | | САНТЕХПРОЕКТ г. Москва | | |
| Н. контр. | Рудинская | | | VI.86 | | | | |
| Утв. | Сонвак | | | | | | | |

Копировал: Логинова Формат А4

Инв. № подл. | Подп. и дата | Взам. инв. № | Инв. № дубл. | Подп. и дата

| Формат | Зона | Поз. | Обозначение | Наименование | Кол. на испол. А14Б343.010- | | | | | | | | | | Примечание |
|---|---|---|---|---|---|---|---|---|---|---|---|---|---|---|---|
| | | | | | – | 01 | 02 | 03 | 04 | 05 | 06 | 07 | 08 | 09 | |
| А4 | | 1 | А14Б343.005-03 | Уголок | | | | 1 | | | | | | | |
| | | | -04 | Уголок | | | | | 1 | | | | | | |
| | | | -05 | Уголок | | | | | | 1 | | | | | |
| | | | -06 | Уголок | | | | | | | 1 | | | | |
| | | | -07 | Уголок | | | | | | | | 1 | | | |
| | | | -08 | Уголок | | | | | | | | | 1 | | |
| | | | -09 | Уголок | | | | | | | | | | 1 | |
| А4 | | 2 | А14Б343.006 | Упор | 1 | 1 | 1 | | | | 1 | 1 | 1 | | |
| | | | -01 | Упор | | | | 1 | | | | | | 1 | |
| | | | -02 | Упор | | | | | 1 | | | | | | |
| | | | -03 | Упор | | | | | | 1 | | | | | |

Изм. Лист № докум. Подп. Дата

А14Б343.010

Лист 2

Копировал: Логинова Формат А4

Инв. № подл. | Подп. и дата | Взам. инв. № | Инв. № дубл. | Подп. и дата

| Формат | Зона | Поз. | Обозначение | Наименование | Кол. на испол. А14Б343.010- | | Примечание |
|---|---|---|---|---|---|---|---|
| | | | | | 10 | 11 | |
| | | | | Документация | | | |
| А4 | | | А14Б343.010СБ | Сборочный чертеж | X | X | |
| | | | | Детали | | | |
| А4 | | 1 | А14Б343.005-10 | Уголок | 1 | | |
| | | | -11 | Уголок | | 1 | |
| А4 | | 2 | А14Б343.006-04 | Упор | 1 | | |
| | | | -05 | Упор | | 1 | |

Изм. Лист № докум. Подп. Дата

А14Б343.010

Лист 3

Копировал: Логинова Формат А4

А14Б343 000 СБ

Серия 3.900-9 выпуск 1

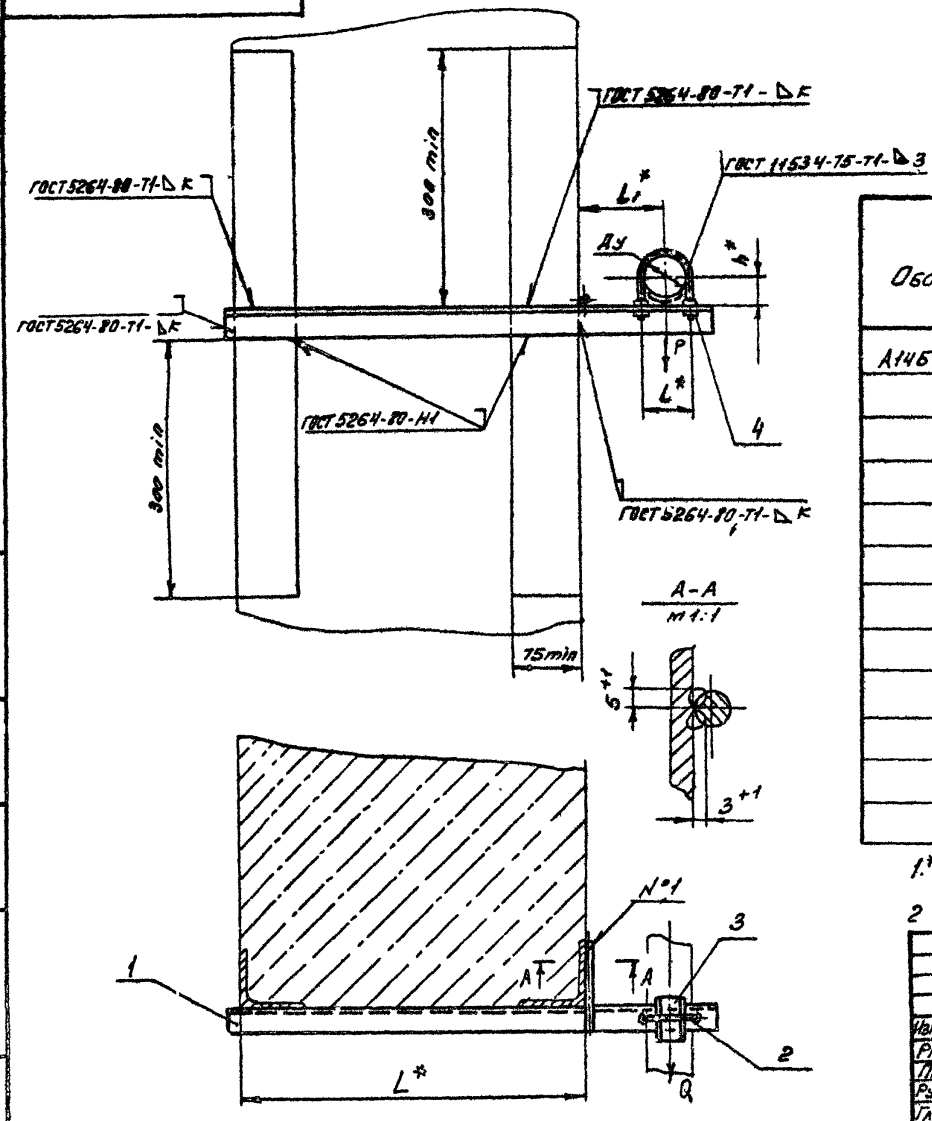


| Обозначение | Условный проход Ду, мм | Допускаемые нагрузки, мм: Вертик. P | Горизонт. Q | Размеры, мм: $L^*$ | $l^*$ | $l_1^*$ | $h^*$ | k | Масса, кг |
|---|---|---|---|---|---|---|---|---|---|
| А14Б343.000 | 50 | 40 | 12 | 400 | 70 | 100 | 32 | 4 | 1,07 |
| -01 | 65 | 56 | 17 | | 90 | 120 | 41 | | 1,48 |
| -02 | 80 | 72 | 22 | | 106 | 130 | 48 | | 1,74 |
| -03 | 100 | 120 | 36 | | 122 | 140 | 57 | | 2,40 |
| -04 | 125 | 175 | 52 | | 160 | 155 | 70 | | 3,88 |
| -05 | 150 | 266 | 80 | | 180 | 170 | 83 | 5 | 5,10 |
| -06 | 50 | 40 | 12 | 600 | 70 | 100 | 32 | 4 | 1,36 |
| -07 | 65 | 56 | 17 | | 90 | 120 | 41 | | 1,86 |
| -08 | 80 | 72 | 22 | | 106 | 130 | 48 | | 2,18 |
| -09 | 100 | 120 | 36 | | 122 | 140 | 57 | | 3,46 |
| -10 | 125 | 175 | 52 | | 160 | 155 | 70 | | 4,36 |
| -11 | 150 | 266 | 80 | | 180 | 170 | 83 | 5 | 6,25 |

1.* Размеры для справок.

2 Швы №1 - сварка ручная дуговая

| Изм | Лист | N докум | Подп | Дата |
|---|---|---|---|---|
| Разраб | | Шерлакова | | |
| Пров | | Крупник | | 11.86 |
| Рук груп | | Крупник | | |
| Гл. спец | | Вайнберг | | 11.86 |
| Н. контр | | Рузинская | | 11.86 |
| Утв | | Сливак | | 11.86 |

А14Б343 000 СБ

Опора подвижная

| Лит | Масса | Масштаб |
|---|---|---|
| Н | см табл | – |

Лист | Листов 1

Госстрой СССР
САНТЕХПРОЕКТ
г Москва

Копировал Денисова

Формат А3

Инв. № подл. | Подп. и дата | Взам. инв. | Инв. № дубл. | Подп. и дата

Серия 3.900-9 - Выпуск 1

## А14Б343.010СБ

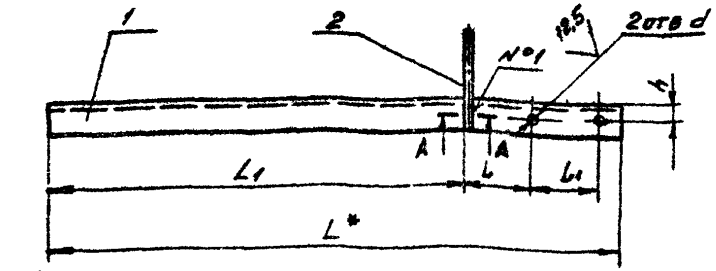


А-А
М1 1

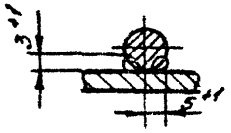


| Обозначение | Размеры, мм | | | | | | Масса, кг |
|---|---|---|---|---|---|---|---|
| | L* | L1 | l | l1 | h | d | |
| А14Б343 010 | 570 | 415 | 65 | 100 | 20 | 12 | 0,87 |
| -01 | 600 | | 75 | 120 | | 14 | 1,18 |
| -02 | 620 | | 77 | 130 | | | 1,37 |
| -03 | 640 | | 79 | 140 | 30 | | 2,00 |
| -04 | 670 | | 75 | 155 | 35 | 18 | 2,67 |
| -05 | 700 | | 80 | 170 | 45 | | 4,12 |
| -06 | 770 | 615 | 65 | 100 | 15 | 12 | 1,16 |
| -07 | 800 | | 75 | 120 | 18 | 14 | 1,56 |
| -08 | 820 | | 77 | 130 | 20 | | 1,81 |
| -09 | 840 | | 79 | 140 | 30 | | 3,05 |
| -10 | 870 | | 75 | 155 | 35 | 18 | 3,45 |
| -11 | 900 | | 80 | 170 | 45 | | 5,28 |

1.* Размер для справок
2 Неуказанные предельные отклонения размеров $\pm \frac{t_2}{2}$
3 Швы №1 - сварка ручная дуговая

| Изм | Лист | N докум | Подп | Дата |
|---|---|---|---|---|
| Разраб | | Шершакова | | V-86 |
| Пров | | Крупник | | VI 86 |
| Рук груп | | Крупник | | |
| Гл спец | | Вайнберг | | |
| Н контр | | Рувинская | | VI 86 |
| Утв | | Спивак | | 06 86 |

А14Б343 010СБ

Кронштейн

| Лит | Масса | Масштаб |
|---|---|---|
| И | см табл | — |

Лист | Листов 1

Госстрой СССР
САНТЕХПРОЕКТ
г Москва

Копировал Денисова

Формат А4

## А14Б343.005

А (√)

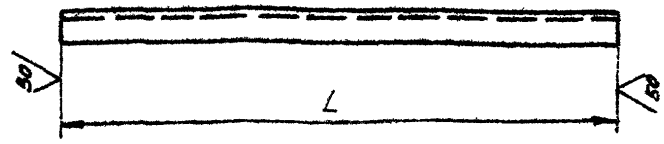


| Обозначение | L, мм | Материал | Масса, кг |
|---|---|---|---|
| А14Б343 005 | 570 | Уголок $\frac{36\times36\times4\text{-Б-ГОСТ8509-72}}{\text{ВСТ3-I-ГОСТ535-79}}$ | 0,83 |
| -01 | 600 | | 1,14 |
| -02 | 620 | | 1,33 |
| -03 | 640 | Уголок $\frac{50\times50\times4\text{-Б-ГОСТ8509-72}}{\text{ВСТ3-I-ГОСТ535-79}}$ | 1,95 |
| -04 | 670 | Уголок $\frac{63\times63\times4\text{-Б-ГОСТ8509-72}}{\text{ВСТ3-I-ГОСТ535-79}}$ | 2,61 |
| -05 | 700 | Уголок $\frac{75\times75\times5\text{-Б-ГОСТ8509-72}}{\text{ВСТ3-I-ГОСТ535-79}}$ | 4,06 |
| -06 | 770 | Уголок $\frac{36\times36\times4\text{-Б-ГОСТ8509-72}}{\text{ВСТ3-I-ГОСТ535-79}}$ | 1,12 |
| -07 | 800 | | 1,52 |
| -08 | 820 | | 1,77 |
| -09 | 840 | Уголок $\frac{50\times50\times4\text{-Б-ГОСТ8509-72}}{\text{ВСТ3-I-ГОСТ535-79}}$ | 2,56 |
| -10 | 870 | Уголок $\frac{63\times63\times4\text{-Б-ГОСТ8509-72}}{\text{ВСТ3-I-ГОСТ535-79}}$ | 3,40 |
| -11 | 900 | Уголок $\frac{75\times75\times5\text{-Б-ГОСТ8509-72}}{\text{ВСТ3-I-ГОСТ535-79}}$ | 5,22 |

Неуказанные предельные отклонения размеров. h14

| Изм | Лист | N докум | Подп | Дата |
|---|---|---|---|---|
| Разраб | | Шершакова | | V-86 |
| Пров | | Крупник | | VI 86 |
| Рук груп | | Крупник | | |
| Гл спец | | Вайнберг | | VI-86 |
| Н контр | | Рувинская | | VI 86 |
| Утв | | Спивак | | 06 86 |

А14Б343.005

Уголок

| Лит | Масса | Масштаб |
|---|---|---|
| И | см табл | — |

Лист | Листов 1

см табл

Госстрой СССР
САНТЕХПРОЕКТ
г Москва

Копировал Денисова

Формат А4

Подп и дата | Инв N дубл | Взам инв N | Подп и дата | Инв N подл

Инв. N подл. | Подп. и дата | Взам. инв. N | Инв. N дубл. | Подп. и дата

Серия 3.900-9 Выпуск 1

| Формат | Зона | Поз. | Обозначение | Наименование | Кол. на испол. А14Б344.000- | | | Примечание |
|---|---|---|---|---|---|---|---|---|
| | | | | | – | 01 | 02 | |
| | | | | **Документация** | | | | |
| А3 | | | А14Б344.000 СБ | Сборочный чертеж | | | | |
| | | | | **Сборочные единицы** | | | | |
| А4 | | 1 | А14Б344.010 | Кронштейн | 1 | | | |
| | | | -01 | Кронштейн | | 1 | | |
| | | | -02 | Кронштейн | | | 1 | |

Лит.

Шифр

| Изм. | Лист | N докум. | Подп. | Дата |
|---|---|---|---|---|
| Разраб. | | Шершакова | | |
| Пров | | Крупник | | 11.86 |
| Рук. гр. | | Крупник | | |
| Н. контр. | | Рувинская | | 10.86 |
| Утв. | | Сливак | | 06.86 |

А14Б344.000

Опора подвижная

| Лит. | Масс | Листов |
|---|---|---|
| И | 1 | 2 |

Госстрой СССР
САНТЕХПРОЕКТ
г. Москва

Копировал: Логинова Формат А4

Инв. N подл. | Подп. и дата | Взам. инв. N | Инв. N дубл. | Подп. и дата

| Формат | Зона | Поз. | Обозначение | Наименование | Кол. на испол. А14Б344.000- | | | Примечание |
|---|---|---|---|---|---|---|---|---|
| | | | | | – | 01 | 02 | |
| | | | | **Детали** | | | | |
| А4 | | 2 | А14Б343.001 | Хомут | 1 | | | |
| | | | -01 | Хомут | | 1 | | |
| | | | -02 | Хомут | | | 1 | |
| А4 | | 3 | А14Б343.002 | Подушка | 1 | | | |
| | | | -01 | Подушка | | 1 | | |
| | | | -02 | Подушка | | | 1 | |
| | | | | **Стандартные изделия** | | | | |
| | | 4 | | Гайка М10.4 ГОСТ 5915-70 | 4 | | | |
| | | | | Гайка М12.4 ГОСТ 5915-70 | | 4 | 4 | |
| | | | | **Прочие изделия** | | | | |
| | | 5 | | Дюбель ДГПШ 4,5х60 ТУ 14-4-794-77 | 2 | 2 | 2 | |

Изм. | Лист | N докум. | Подп. | Дата

А14Б344.000

Лист 2

Копировал: Логинова Формат А4

А14 6344.000 СБ

Серия 3.900-9 Выпуск 1

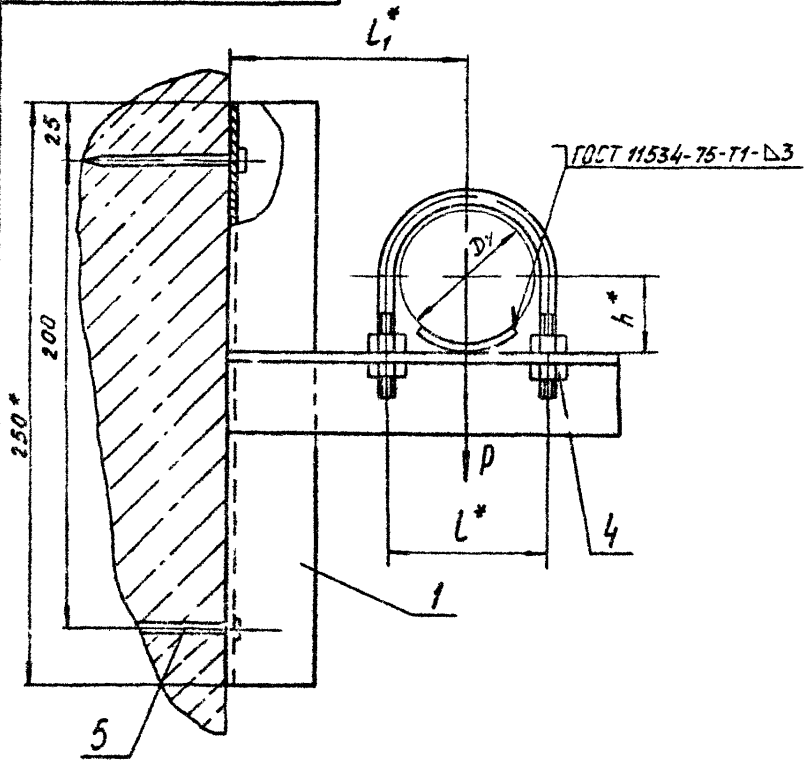


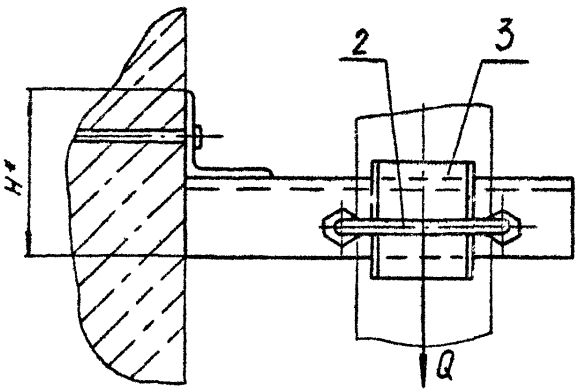


| Обозначение | Условный проход Dy, мм | Допускаемые нагрузки, кгс | | Размеры, мм | | | | Масса, кг |
|---|---|---|---|---|---|---|---|---|
| | | вертикальн. P | горизонтальн. Q | H* | h* | l* | L1* | |
| А146344 000 | 50 | 40 | 12 | 72 | 33 | 70 | 100 | 1,26 |
| -01 | 65 | 56 | 17 | | 41 | 90 | 120 | 1,46 |
| -02 | 80 | 72 | 22 | 100 | 48 | 106 | 130 | 2,30 |

1.* Размеры для справок

2. $\pm \frac{t_2}{2}$

3 Крепление кронштейна произвести монтажным пистолетом ПЦ 52-1 по ТУ-3-741-74.

| Изм | Лист | № докум | Подп | Дата |
|---|---|---|---|---|
| Разраб. | | Шершакова | | VI-85 |
| Пров | | Крупник | | IX-85 |
| Рук груп | | Крупник | | |
| Гл спец. | | Ваинберг | | XI 86 |
| Н контр | | Рувинская | | XI 86 |
| Утв. | | Спивак | | XI 86 |

А14 6344.000 СБ

Опора подвижная.

| Лит | Масса | Масшт |
|---|---|---|
| И | См. табл | — |
| Лист | Листов 1 | |

Госстрой СССР Сантехпроект г. Москва

Копировал. Попова

Формат А3

Инв. № подл. | Подп. и дата | Взам. инв. № | Инв. № дубл. | Подп. и дата

Инв.№ подл. | Подп. и дата | Взам. инв. № | Инв.№ дубл. | Подп. и дата

Серия 3.900-9 Выпуск 1

| Формат | Зона | Поз. | Обозначение | Наименование | Кол. на исполн. А1Б6344.010- – | 01 | 02 | Примечание |
|---|---|---|---|---|---|---|---|---|
| | | | | Документация | | | | |
| А3 | | | А1Б6344.010 СБ | Сборочный чертеж | X | X | X | |
| | | | | Детали | | | | |
| А4 | | 1 | А1Б6344.001 | Уголок | 1 | 1 | | |
| | | | -01 | Уголок | | | 1 | |
| | | 2 | -02 | Уголок | 1 | | | |
| | | | -03 | Уголок | | 1 | | |
| | | | -04 | Уголок | | | 1 | |

| Изм. | Лист | № докум. | Подп. | Дата |
|---|---|---|---|---|
| Разраб. | | Шершакова | | |
| Пров. | | Крупник | | VI-86 |
| Рук. гр. | | Крупник | | |
| Н. контр. | | Рубинская | | VI 86 |
| Утв. | | Спивак | | 06 86 |

А1Б6344.010

Кронштейн

| Лит. | Лист | Листов |
|---|---|---|
| | 1 | 1 |

Госстрой СССР САНТЕХПРОЕКТ г. Москва

Копировал: Логинова

Формат А4

Инв.№ подл. | Подп. и дата | Взам. инв.№ | Инв.№ дубл. | Подп. и дата

| Формат | Зона | Поз. | Обозначение | Наименование | Кол. на исполн. А1Б6345.010- – | 01 | Примечание |
|---|---|---|---|---|---|---|---|
| | | | | Документация | | | |
| А3 | | | А1Б6345.010 СБ | Сборочный чертеж | X | X | |
| | | | | Детали | | | |
| А4 | | 1 | А1Б6344.001-05 | Уголок | 1 | | |
| | | | -06 | Уголок | | 1 | |
| | | 2 | -07 | Уголок | 1 | | |
| | | | -08 | Уголок | | 1 | |
| А4 | | 3 | А1Б6345.001 | Косынка | 1 | 1 | |
| А4 | | 4 | А1Б6345.002-02 | Плита | 1 | | |
| | | | -03 | Плита | | 1 | |

| Изм. | Лист | № докум. | Подп. | Дата |
|---|---|---|---|---|
| Разраб. | | Шершакова | | |
| Пров. | | Крупник | | |
| Рук. гр. | | Крупник | | |
| Н. контр. | | Рубинская | | VI 86 |
| Утв. | | Спивак | | 06 86 |

А1Б6345.010

Кронштейн

| Лит. | Лист | Листов |
|---|---|---|
| | 1 | 1 |

Госстрой СССР САНТЕХПРОЕКТ г. Москва

Копировал: Логинова

Формат А4

А146344.010

Серия 3.900-9 Выпуск 1

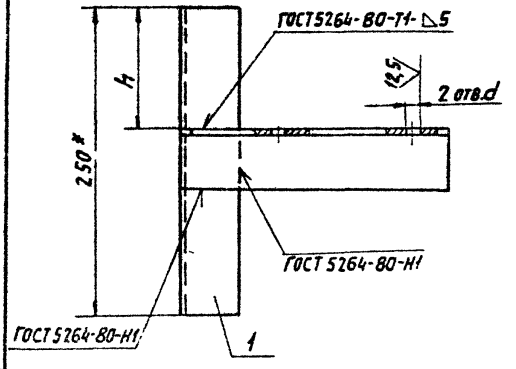


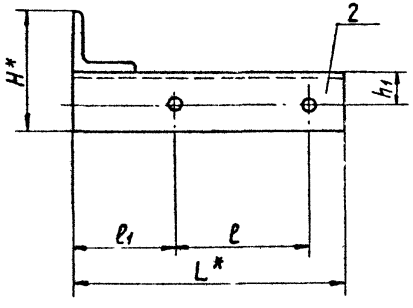


| Обозначение | Размеры, мм | | | | | | | Масса, кг |
|---|---|---|---|---|---|---|---|---|
| | L* | l | l1 | H* | h | h1 | d | |
| А146344.010 | 165 | 70 | 65 | 72 | 107 | 20 | $12^{+0,43}$ | 0,94 |
| —01 | 195 | 90 | 75 | | | | $14^{+0,43}$ | 1,0 |
| —02 | 210 | 106 | 77 | 100 | 100 | 30 | | 1,78 |

1.* Размеры для справок.

$2 \pm \frac{t2}{2}$.

| | | | | | |
|---|---|---|---|---|---|
| Изм. | Лист | № докум. | Подп. | Дата | |
| Разраб. | | Павловский | | | А146344.010 СБ |
| Пров. | | Шершакова | | | Кронштейн |
| Рук. гр. | | Крупник | | VI-86 | |
| Гл. спец. | | Вайнберг | | | См. таблицу |
| Н. контр. | | Рувинская | | У 86 | |
| Утв. | | Спивак | | | |

| Лит. | Масса | Масштаб |
|---|---|---|
| И | См. табл. | — |
| Лист | Листов 1 | |

Госстрой СССР САНТЕХПРОЕКТ г. Москва

Копировал: Логинова

Формат А3

Инв. № подл. | Подп. и дата | Взам. инв. № | Инв. № дубл. | Подп. и дата

Серия 3.900-9 Выпуск 1

Инв. N подл. | Подп. и дата | Взам. инв. N | Инв. N дубл. | Подп. и дата

## А1465345.001

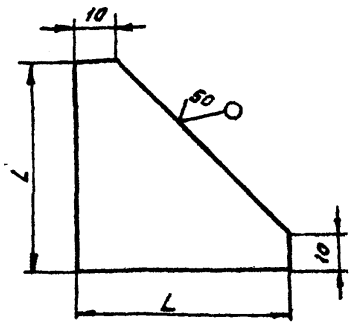


| Обозначение | L, мм | Масса, кг |
|---|---|---|
| А1465345.001 | 50 | 0,050 |
| -01 | 15 | 0,11 |

Неуказанные предельные отклонения размеров h14, $\pm \frac{t_2}{2}$

| Изм. | Лист | N докум. | Подп. | Дата |
|---|---|---|---|---|
| Разраб. | Павловский | | | |
| Пров. | Крупник | | | VI 86 |
| Рук. груп. | Крупник | | | |
| Гл. спец. | Вайнберг | | | 11.86 |
| Н. контр. | Рувинская | | | VI 86 |
| Утв. | Спивак | | | 06.86 |

А1465345.001

Косынка

| Лит. | Масса | Масштаб |
|---|---|---|
| Н | см табл. | — |
| Лист | Листов 1 | |

Госстрой СССР САНТЕХПРОЕКТ г. Москва

Лист БДО ГОСТ 19903-74 В Ст3пс ГОСТ 14637-79

Копировал Денисова Формат А4

## А1465344.001

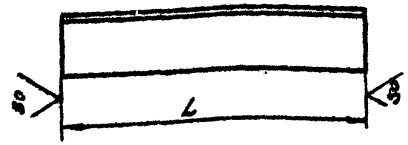


| Обозначение | L, мм | Материал | Масса, кг |
|---|---|---|---|
| А1465344.001 | 250-2,8 | Уголок 36х36х4-Б-ГОСТ 8509-72 / В Ст3пс-Т-ГОСТ 535-79 | 0,54 |
| -01 | 250-2,8 | Уголок 50х50х4-Б-ГОСТ 8509-72 / В Ст3пс-Т-ГОСТ 535-79 | 0,84 |
| -02 | 165-2,5 | Уголок 36х36х4-Б-ГОСТ 8509-72 / В Ст3пс-Т-ГОСТ 535-79 | 0,36 |
| -03 | 195-2,8 | | 0,42 |
| -04 | 210-2,8 | Уголок 50х50х6-Б-ГОСТ 8509-72 / В Ст3пс-Т-ГОСТ 535-79 | 0,79 |
| -05 | 200-2,8 | | 0,76 |
| -06 | | Уголок 75х75х5-Б-ГОСТ 8509-72 / В Ст3пс-Т-ГОСТ 535-79 | 1,16 |
| -07 | 242-2,9 | Уголок 50х50х5-Б-ГОСТ 8509-72 / В Ст3пс-Т-ГОСТ 535-79 | 0,91 |
| -08 | 277-3,2 | Уголок 75х75х6-Б-ГОСТ 8509-72 / В Ст3пс-Т-ГОСТ 535-79 | 1,6 |

| Изм. | Лист | N докум. | Подп. | Дата |
|---|---|---|---|---|
| Разраб. | Павловский | | | |
| Пров. | Крупник | | | VI 86 |
| Рук. груп. | Крупник | | | |
| Гл. спец. | Вайнберг | | | 11.86 |
| Н. контр. | Рувинская | | | VI 86 |
| Утв. | Спивак | | | 06.86 |

А1465344.001

Уголок

См. табл.

| Лит. | Масса | Масштаб |
|---|---|---|
| Н | см табл. | — |
| Лист | Листов 1 | |

Госстрой СССР САНТЕХПРОЕКТ г. Москва

Копировал Денисова Формат А4

| Инв.№ подл. | Подп. и дата | Взам. инв.№ | Инв.№ дубл. | Подп. и дата |
|---|---|---|---|---|
| | | | | |

| Формат | Зона | Поз. | Обозначение | Наименование | Кол. на испол. А14Б345.000- | | Примечание |
|---|---|---|---|---|---|---|---|
| | | | | | – | 01 | |
| | | | | Документация | | | |
| А3 | | | А14Б345.000 СБ | Сборочный чертеж | × | × | |
| | | | | Сборочные единицы | | | |
| А4 | | 1 | А14Б345.010 | Кронштейн | 1 | | |
| | | | -01 | Кронштейн | | 1 | |

Лит.

Шифр

| Изм. | Лист | № докум. | Подп. | Дата |
|---|---|---|---|---|
| Разраб. | | Шершакова | | |
| Пров. | | Крупник | | VI 86 |
| Рук. гр. | | Крупник | | |
| Н. контр. | | Рубинская | | VI 86 |
| Утв. | | Сливак | | VI 86 |

А14Б345.000

О пора подвижная

| Лит. | Масса | Масштаб |
|---|---|---|
| И | | |

| Лист | Листов |
|---|---|
| 1 | 2 |

Госстрой СССР САНТЕХПРОЕКТ г. Москва

Копировал: Логинова

Формат А4

| Инв. № подл. | Подп. и дата | Взам. инв. № | Инв. № дубл. | Подп. и дата |
|---|---|---|---|---|
| | | | | |

| Формат | Зона | Поз. | Обозначение | Наименование | Кол. на испол. А14Б345.000- | | Примечание |
|---|---|---|---|---|---|---|---|
| | | | | | – | 01 | |
| А4 | | 2 | А14Б343.001-03 | Хомут | 1 | | |
| | | | -04 | Хомут | | 1 | |
| А4 | | 3 | А14Б343.002-03 | Подушка | 1 | | |
| | | | -04 | Подушка | | 1 | |
| | | | | Стандартные изделия | | | |
| | | 4 | | Гайка М12.4 ГОСТ 5915-70 | 4 | | |
| | | | | Гайка М16.4 ГОСТ 5915-70 | | 4 | |
| | | | | Прочие изделия | | | |
| | | 5 | | Дюбель ДГПШ 4,5х60 ТУ-14-4-794-77 | 4 | 6 | |

| Изм. | Лист | № докум. | Подп. | Дата |
|---|---|---|---|---|

А14Б345.000

Лист 2

Копировал: Логинова

Формат А4

Рис.1

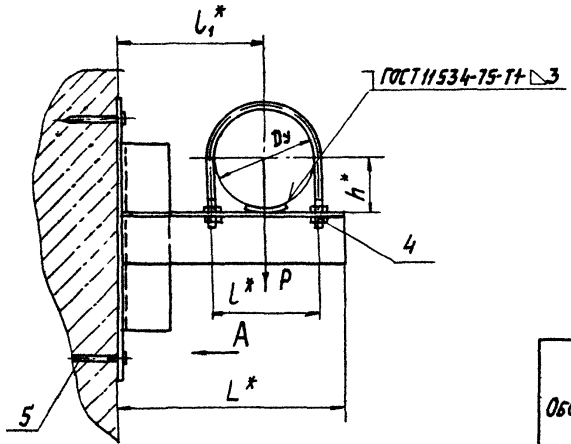


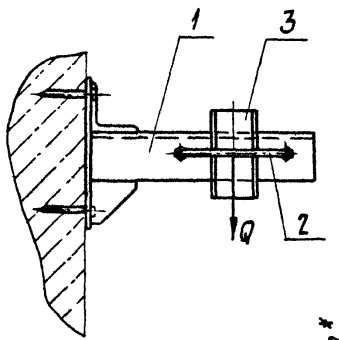


Вид А
М1:2

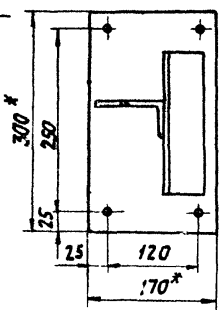


Рис 2
остальное см рис 1
Вид А
М1:5

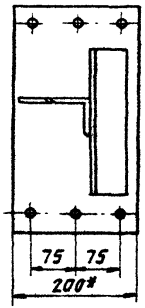


| Обозначение | Рис. | Условный проход Dy, мм | Допускаемые нагрузки, кгс | | Размеры, мм | | | | Масса, кг |
|---|---|---|---|---|---|---|---|---|---|
| | | | вертикальн. P | горизонтальн. Q | L* | l* | $l_1$* | h* | |
| А14Б345.000 | 1 | 100 | 120 | 36 | 245 | 122 | 155 | 57 | 4,7 |
| -01 | 2 | 125 | 175 | 52 | 280 | 150 | 170 | 70 | 5,6 |

1.* Размеры для справок.

2. $\pm \frac{t_2}{2}$.

3. Крепление кронштейна произвести монтажным пистолетом ПЦ 52-1 по ТУ-3-741-74.

| Изм. | Лист | № докум. | Подп. | Дата |
|---|---|---|---|---|
| Разраб. | | Шерцакова | | |
| Пров. | | Крупник | | VI 86 |
| Рук. гр. | | Крупник | | |
| Гл. спец. | | Вайнберг | | |
| Н. контр. | | Рувинская | | V 86 г |
| Утв. | | Спивак | | 06 86 |

А14Б345.000 СБ

Опора подвижная

| Лит. | Масса | Масштаб |
|---|---|---|
| И | см. табл. | — |

Лист | Листов 1

Госстрой СССР САНТЕХПРОЕКТ г. Москва

Копировал: Логинова

Формат: А3

Серия 3.900-9 выпуск 1

Инв. № подл. | Подп. и дата | Взам. инв. № | Инв. № дубл. | Подп. и дата

А146345.010

Серия 3.900-9 Выпуск 1

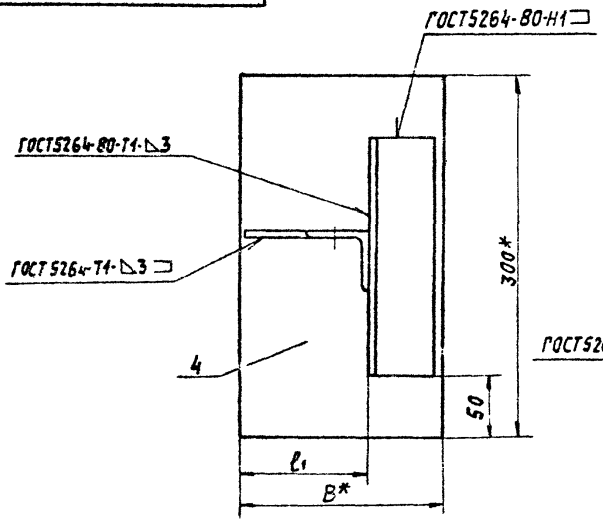


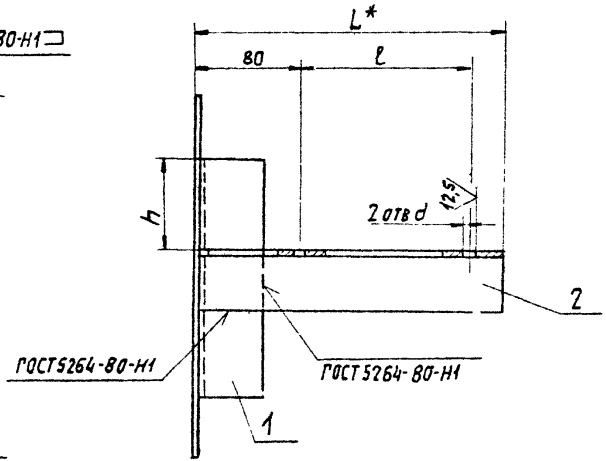


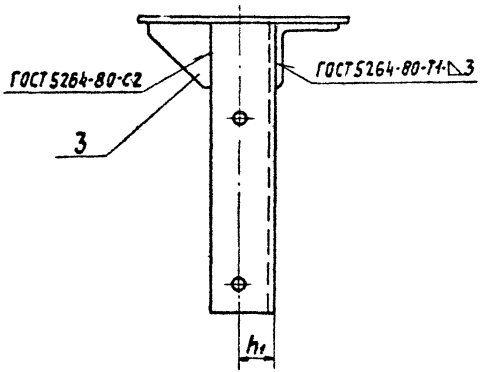


| Обозначение | Размеры, мм | | | | | | | Масса, кг |
|---|---|---|---|---|---|---|---|---|
| | B* | L* | l | $l_1$ | h | $h_1$ | d | |
| А146345.010 | 170 | 245 | 150 | 110 | 75 | 30 | $14^{+0,43}$ | 3,85 |
| – 01 | 200 | 280 | 180 | 125 | 62,5 | 45 | $18^{+0,43}$ | 4,05 |

1.* Размеры для справок.

2. $\pm\frac{t_2}{2}$.

| | | | | | | |
|---|---|---|---|---|---|---|
| | | | | | А146345.010СБ | |
| Изм. | Лист | № докум. | Подп. | Дата | | |
| Разраб | | Львовский | | | Кронштейн | Лит. И; Масса: См. табл.; Масштаб: — |
| Пров. | | Крупник | | VI-86 | | Лист; Листов 1 |
| Рук гр | | Крупник | | | | |
| Гл спец. | | Вайнберг | | | | |
| Н контр | | Рубинская | | VI 86 г. | См. табл. | Госстрой СССР САНТЕХПРОЕКТ г. Москва |
| Утв | | Спивак | | | | |

Копировал: Логинова

Формат: А3

Инв. № подл. | Подп. и дата | Взам. инв. № | Инв. № дубл. | Подп. и дата

Серия 3 900-9 выпуск 1

| Формат | Зона | Поз. | Обозначение | Наименование | Кол. | Примечание |
|---|---|---|---|---|---|---|
| | | | | ДОКУМЕНТАЦИЯ | | |
| А3 | | | А146346.000СБ | Сборочный чертеж | | |
| | | | | ПРОЧИЕ ИЗДЕЛИЯ | | |
| | | 1 | | Кронштейн СТД822 | | |
| | | | | ТУ36-2386-81 | 1 | |
| | | 2 | | Хомут СТД806.00-10 | | |
| | | | | ТУ36-2387-81 | 1 | |
| | | 3 | | Дюбель ДГПШ 4,5х60 | | |
| | | | | ТУ-14-4-794-77 | 4 | |

| | | | | | |
|---|---|---|---|---|---|
| Изм. | Лист | № докум. | Подп. | Дата | А146346 000 |
| Разраб. | | Перемыкова | | | Опора подвижная |
| Пров. | | Крупник | | | |
| Рук. гр. | | Крупник | | | |
| Н. контр. | | Рудинская | | | |
| Утв. | | Спивак | | | |

| Лит. | Лист | Листов |
|---|---|---|
| | | 1 |

ГОССТРОЙ СССР
САНТЕХПРОЕКТ
Г. Москва

Инв. № подл. | Подп. и дата | Взам. инв. № | Инв. № дубл. | Подп. и дата

Инв. № подл. | Подп. и дата | Взам. инв. № | Инв. № дубл. | Подп. и дата

А14Б 347.000 СБ

Серия 3.900-9 выпуск 1

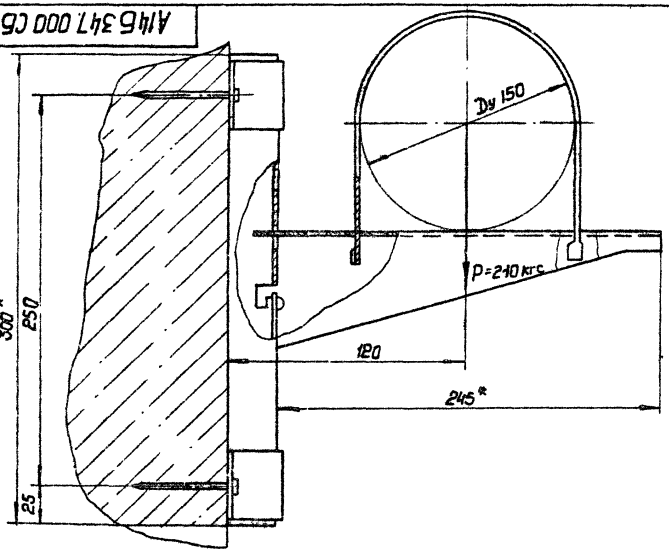


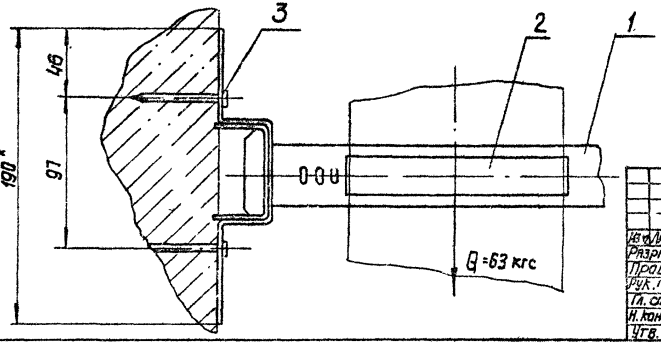


1.* Размеры для справок

2. $\pm \frac{t_в}{2}$.

3. Крепление кронштейна произвести монтажным пистолетом ПЦ 52-1 по ТУ-3-741-74

| | | | | |
|---|---|---|---|---|
| Изм. | Лист | N докум. | Подп. | Дата |
| Разраб. | | Шершакова | | |
| Пров. | | Крупник | | VI-82 |
| Рук. гр. | | Крупник | | |
| Гл. спец. | | Ванненберг | | |
| Н. контр. | | Рубинская | | VII.82 |
| Утв. | | Сливак | | VII.82 |

А14Б 346.000 СБ

Опора подвижная

| Лит. | Масса | Масштаб |
|---|---|---|
| И | 1,67 | - |

Лист Листов 1

Госстрой СССР Сантехпроект г. Москва

Формат А3

Копировал

Инв. N подл. | Подп. и дата | Взам. инв. N | Инв. N дубл. | Подп. и дата

Серия 3.900-9 Выпуск 1

| Инв.№ подл. | Подп. и дата | Взам. инв.№ | Инв.№ дубл. | Подп. и дата |
|---|---|---|---|---|
| | | | | |

| Формат | Зона | Поз. | Обозначение | Наименование | Кол. на исполн. А14Б347.000- | | | | Примечание |
|---|---|---|---|---|---|---|---|---|---|
| | | | | | – | 01 | 02 | 03 | |
| | | | | Документация | | | | | |
| А3 | | | А14Б347.000 СБ | Сборочный чертеж | | | | | |
| | | | | Сборочные единицы | | | | | |
| А4 | | 1 | А14Б347.010 | Кронштейн | 1 | | | | |
| | | | -01 | Кронштейн | | 1 | | | |
| | | | -02 | Кронштейн | | | 1 | | |

Лит.

Шифр

| Изм. | Лист | № докум. | Подп. | Дата |
|---|---|---|---|---|
| Разраб. | | Шершакова | | |
| Пров. | | Крупник | | VI-86 |
| Рук. группы | | Крупник | | |
| Н. контр. | | Бубинский | | VI.86 |
| Утв. | | Спивак | | |

А14Б347.000

Опора подвижная

| Лит. | Масса | Масштаб |
|---|---|---|
| И | | |

| Лист | Листов |
|---|---|
| 1 | 2 |

Госстрой СССР САНТЕХПРОЕКТ г. Москва

Копировал: Крамаина Формат А4

| Инв.№ подл. | Подп. и дата | Взам. инв.№ | Инв.№ дубл. | Подп. и дата |
|---|---|---|---|---|
| | | | | |

| Формат | Зона | Поз. | Обозначение | Наименование | Кол. на исполн. А14Б347.000- | | | | Примечание |
|---|---|---|---|---|---|---|---|---|---|
| | | | | | – | 01 | 02 | 03 | |
| А4 | | 1 | А14Б347.010-03 | Кронштейн | | | | 1 | |
| | | | | Детали | | | | | |
| А4 | | 2 | А14Б343.001-06 | Хомут | 1 | | 1 | | |
| | | | -07 | Хомут | | 1 | | 1 | |
| А4 | | 3 | А14Б343.002-06 | Подушка | 1 | | 1 | | |
| | | | -07 | Подушка | | 1 | | 1 | |
| | | | | Стандартные изделия | | | | | |
| | | 4 | | Гайка М20.4 ГОСТ 5915-70 | 4 | 4 | 4 | 4 | |
| | | 5 | | Шайба 20.01 ГОСТ 10906-78 | 2 | 2 | 2 | 2 | |

| Изм. | Лист | № докум. | Подп. | Дата |
|---|---|---|---|---|

А14Б347.000

Лист 2

Копировал: Крамаина Формат А4

А146347.000С6

Серия 3.900-9 выпуск 1

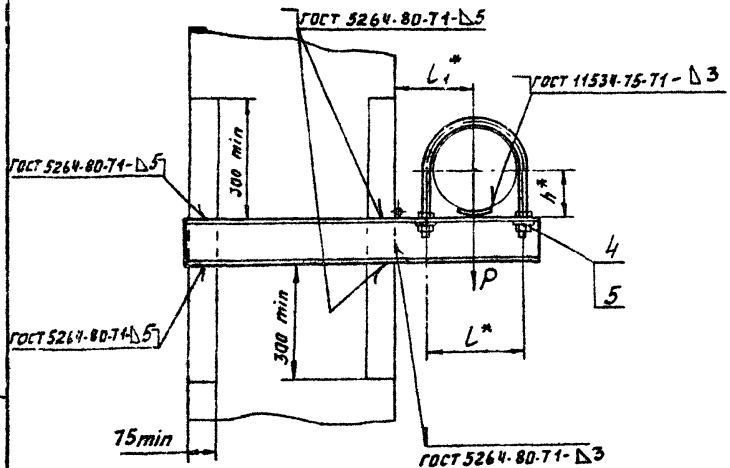


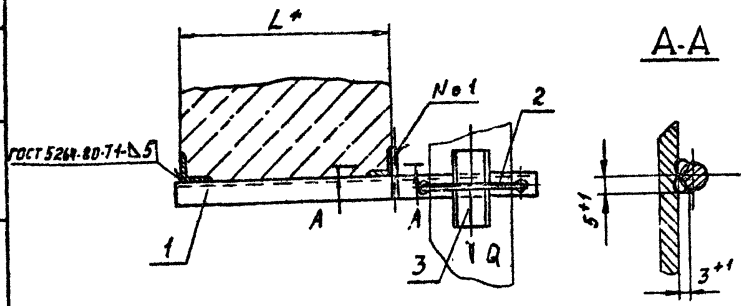


А-А




| Обозначение | Условный проход, Ду, мм | Допускаемые нагрузки, кгс | | Размеры, мм | | | | Масса, кг |
|---|---|---|---|---|---|---|---|---|
| | | вертикал. P | горизонт. Q | L* | l* | l1* | h* | |
| А146347.000 | 200 | 590 | 177 | 400 | 242 | 200 | 113 | 10,23 |
| -01 | 250 | 840 | 252 | | 298 | 240 | 140 | 15,45 |
| -02 | 200 | 590 | 177 | 600 | 242 | 200 | 113 | 12,34 |
| -03 | 250 | 840 | 252 | | 298 | 240 | 140 | 18,36 |

1.* Размеры для справок.

2. Швы №1 - сварка ручная дуговая.

| Изм. | Лист | N докум. | Подп. | Дата |
|---|---|---|---|---|
| Разраб | | Шершнёв | | |
| Пров | | Крупник | | 11-86 |
| Рук. гр | | Крупник | | |
| Гл. спец. | | Ванинберг | | |
| Н. контр. | | Рувинская | | 11.86 |
| Утв. | | Спивак | | 11.86 |

А146347.000С6

Опора подвижная

| Лит. | Масса | Масштаб |
|---|---|---|
| И | См. табл. | — |

Лист | Листов 1

Госстрой СССР Сантехпроект г. Москва

Копировал: Денисова

Формат А3

Инв. № подл. | Подп. и дата | Взам. инв. № | Инв. № дубл. | Подп. и дата

Серия 3.900-9 выпуск 1

А14Б348.001

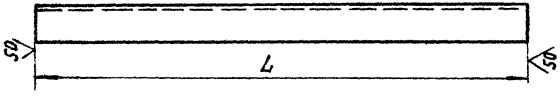


| Обозначение | L, мм | Материал | Масса, кг |
|---|---|---|---|
| А14Б348.001 | 710-2 | Уголок 45х45х4-Б-ГОСТ8509-72 / ВСт3-I-ГОСТ 535-79 | 1,93 |
| -01 | 765-2 | Уголок 50х50х4-Б-ГОСТ8509-72 / ВСт3-I-ГОСТ535-79 | 2,33 |
| -02 | 795-2 | Уголок 63х63х5-Б-ГОСТ 535-79 / ВСт3-I-ГОСТ 535-79 | 3,82 |
| -03 | 835-2,3 | Уголок 75х75х6-Б-ГОСТ8509-72 / ВСт3-I-ГОСТ 535-79 | 5,75 |
| -04 | 910-2,3 | Уголок 45х45х4-Б-ГОСТ8509-72 / ВСт3-I-ГОСТ 535-79 | 2,48 |
| -05 | 965-2,3 | Уголок 50х50х4-Б-ГОСТ8509-72 / ВСт3-I-ГОСТ 535-79 | 2,94 |
| -06 | 995-2,3 | Уголок 63х63х5-Б-ГОСТ8509-72 / ВСт3-I-ГОСТ 535-79 | 4,78 |
| -07 | 1035-2,6 | Уголок 75х75х6-Б-ГОСТ8509-72 / ВСт3-I-ГОСТ 535-79 | 7,13 |

| Изм. | Лист | № докум. | Подп. | Дата |
|---|---|---|---|---|
| Разраб. | | Шершакова | | |
| Пров. | | Крупник | | 1986 |
| Рук. группы | | Крупник | | |
| Гл. спец. | | Вайнберг | | |
| Н. контр. | | Рувинская | | 1986 |
| Утв. | | Спивак | | 06.86 |

А14Б348.001

Уголок

| Лит. | Масса | Масштаб |
|---|---|---|
| И | См. табл. | — |

Лист | Листов 1

См. табл.

Госстрой СССР Сантехпроект г. Москва

Инв. № подл. | Подп. и дата | Взам. инв. № | Инв. № дубл. | Подп. и дата

Копировал: Крайлина Формат А4

| Изм. | Лист | № докум. | Подп. | Дата |
|---|---|---|---|---|
| Разраб. | | Шершакова | | |
| Пров. | | Крупник | | 1986 |
| Рук. группы | | Крупник | | |
| Н. контр. | | Рувинская | | 1986 |
| Утв. | | Спивак | | 06.86 |

А14Б348.01 D

Кронштейн

| Лит. | Лист | Листов |
|---|---|---|
| И | | 1 |

Госстрой СССР Сантехпроект г. Москва

Копировал: Крайлина Формат А4

| Изм. | Лист | № докум. | Подп. | Дата |
|---|---|---|---|---|
| Разраб. | | Шершакова | | |
| Пров. | | Крупник | | 1986 |
| Рук. группы | | Крупник | | |
| Н. контр. | | Рувинская | | 1986 |
| Утв. | | Спивак | | 06.86 |

Инв. № подл. | Подп. и дата | Взам. инв. № | Инв. № дубл. | Подп. и дата

| Обозначение | Наименование | Кол. на исполн. А14Б347.010- 01 | 02 | 03 | Примечание |
|---|---|---|---|---|---|
| | Документация | | | | |
| А14Б347.010 СБ | Сборочный чертеж | X | X | X | |
| | Детали | | | | |
| А14Б343.006-01 | Упор | 1 | 1 | | |
| -02 | Упор | | 1 | 1 | |
| А14Б347.001 | Швеллер | 1 | | | |
| -01 | Швеллер | | 1 | | |
| -02 | Швеллер | | | 1 | |
| -03 | Швеллер | | | 1 | |

Формат | Зона | Поз.

Серия 3.900-9 Выпуск 1

А14Б347.010СБ

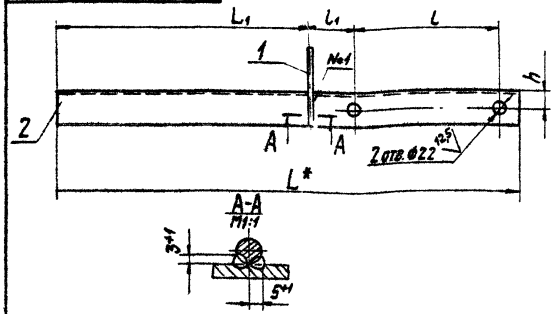


| Обозначение | Размеры, мм | | | | | Масса, кг |
|---|---|---|---|---|---|---|
| | L* | L₁ | l | l₁ | h | |
| А14Б347.010 | 760 | 415 | 242 | 79 | 30 | 7,94 |
| -01 | 825 | | 298 | 91 | 35 | 11,69 |
| -02 | 960 | 615 | 242 | 79 | 30 | 10,05 |
| -03 | 1025 | | 298 | 91 | 35 | 14,60 |

1. * Размер для справок.
2. $H14; \pm \frac{t2}{2}$.
3. Швы №1 - сварка ручная дуговая.

| Изм. | Лист | № докум. | Подп. | Дата |
|---|---|---|---|---|
| Разраб. | | Шершакова | | |
| Пров. | | Крупник | | 11.86 |
| Рук. гр. | | Крупник | | |
| Гл. спец. | | Вайнберг | | |
| Н. контр. | | Рубинская | | 11.86 |
| Утв. | | Сливак | | 12.86 |

А14Б347.010СБ

Кронштейн

| Лит. | Масса | Масштаб |
|---|---|---|
| И | см. табл. | — |

Лист | Листов 1

Госстрой СССР САНТЕХПРОЕКТ г. Москва

Копировал: Логинова

Формат: А4

А14Б347.001

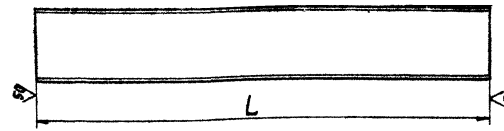


| Обозначение | L, мм | Материал | Масса кг |
|---|---|---|---|
| А14Б347.001 | 760-2 | Швеллер 12-ГОСТ 8240-72 / Ст3-Т-ГОСТ 535-79 | 7,90 |
| -01 | 825-2,3 | Швеллер 16-ГОСТ 8240-72 / Ст3-Т-ГОСТ 535-79 | 11,64 |
| -02 | 960-2,3 | Швеллер 12-ГОСТ 8240-72 / Ст3-Т-ГОСТ 535-79 | 10,00 |
| -03 | 1025-2,6 | Швеллер 16-ГОСТ 8240-72 / Ст3-Т-ГОСТ 535-79 | 14,55 |

| Изм. | Лист | № докум. | Подп. | Дата |
|---|---|---|---|---|
| Разраб. | | Шершакова | | |
| Пров. | | Крупник | | 11.86 |
| Рук. гр. | | Крупник | | |
| Гл. спец. | | Вайнберг | | |
| Н. контр. | | Рубинская | | 11.86 |
| Утв. | | Сливак | | 12.86 |

А14Б347-001

Швеллер

См. табл.

| Лит. | Масса | Масшт. |
|---|---|---|
| И | см. табл. | — |

Лист | Листов 1

Госстрой СССР САНТЕХПРОЕКТ г. Москва

Копировал: Логинова

Формат: А4

| Инв. № подл. | Подп. и дата | Взам. инв. № | Инв. № дубл. | Подп. и дата |
|---|---|---|---|---|
| | | | | |

Серия 3.900-9 выпуск 1

| Формат | Зона | Поз. | Обозначение | Наименование | Кол. на исполн. А14Б348.000- | | | | | | | | | | Примечание |
|---|---|---|---|---|---|---|---|---|---|---|---|---|---|---|---|
| | | | | | – | 01 | 02 | 03 | 04 | 05 | 06 | 07 | | | |
| | | | | Документация | | | | | | | | | | | |
| А3 | | | А14Б348.000СБ | Сборочный чертеж | X | X | X | X | X | X | X | X | | | |
| | | | | Сборочные единицы | | | | | | | | | | | |
| А3 | | 1 | А14Б348.010 | Кронштейн | 1 | | | | | | | | | | |
| | | | -01 | Кронштейн | | 1 | | | | | | | | | |
| | | | -02 | Кронштейн | | | 1 | | | | | | | | |
| | | | | Лит. | | | | | | | | | | | |
| | | | | Шифр | | | | | | | | | | | |

| Изм. | Лист | № докум. | Подп. | Дата |
|---|---|---|---|---|
| Разраб. | | Шершаков | | |
| Пров. | | Крупник | | VI-86 |
| Рук. группы | | Крупник | | |
| Н. контр. | | Рувинская | | VII 86 |
| Утв. | | Спивак | | 06-86 |

А14Б348.000

Опора подвижная двухрядная

| Лит. | Лист | Листов |
|---|---|---|
| И | 1 | 3 |

Госстрой СССР Сантехпроект г. Москва

Копировал: Краилина Формат А4

| Инв. № подл. | Подп. и дата | Взам. инв. № | Инв. № дубл. | Подп. и дата |
|---|---|---|---|---|
| | | | | |

| Формат | Зона | Поз. | Обозначение | Наименование | Кол. на исполн. А14Б348.000- | | | | | | | | | | Примечание |
|---|---|---|---|---|---|---|---|---|---|---|---|---|---|---|---|
| | | | | | – | 01 | 02 | 03 | 04 | 05 | 06 | 07 | | | |
| А3 | | 1 | А14Б348.010-03 | Кронштейн | | | | 1 | | | | | | | |
| | | | -04 | Кронштейн | | | | | 1 | | | | | | |
| | | | -05 | Кронштейн | | | | | | 1 | | | | | |
| | | | -06 | Кронштейн | | | | | | | 1 | | | | |
| | | | -07 | Кронштейн | | | | | | | | 1 | | | |
| | | | | Детали | | | | | | | | | | | |
| А4 | | 2 | А14Б343.001 | Хомут | 2 | | | | 2 | | | | | | |
| | | | -01 | Хомут | | 2 | | | | 2 | | | | | |
| | | | -02 | Хомут | | | 2 | | | | 2 | | | | |
| | | | -03 | Хомут | | | | 2 | | | | 2 | | | |
| А4 | | 3 | А14Б343.002 | Подушка | 2 | | | | 2 | | | | | | |
| | | | -01 | Подушка | | 2 | | | | 2 | | | | | |
| | | | -02 | Подушка | | | 2 | | | | 2 | | | | |
| | | | -03 | Подушка | | | | 2 | | | | 2 | | | |

| Изм. | Лист | № докум. | Подп. | Дата |
|---|---|---|---|---|

А14Б348.000

Лист 2

Копировал: Краилина Формат А4

Серия 3.900-9 выпуск 1

| Инв. № подл. | Подп. и дата | Взам. инв. № | Инв. № дубл. | Подп. и дата |
|---|---|---|---|---|
| | | | | |

| Формат | Зона | Поз. | Обозначение | Наименование | Кол. на исполн. А146348.000- | | | | | | | Примечание |
|---|---|---|---|---|---|---|---|---|---|---|---|---|
| | | | | | – | 01 | 02 | 03 | 04 | 05 | 06 | 07 |
| | | | | Стандартные изделия | | | | | | | | |
| | | | | Гайка М10.4 Гост 5915-70 | 8 | | | | 8 | | | |
| | | 4 | | Гайка М12.4 Гост 5915-70 | | 8 | 8 | 8 | | 8 | 8 | 8 |

| Изм. | Лист | № докум. | Подп. | Дата |
|---|---|---|---|---|
| | | | | |

А146348.000

Лист 3

Копировал: Ерофеева

Формат А4

А146345.002

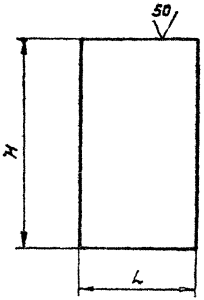


| Обозначение | Размеры, мм L | Размеры, мм H | Масса, кг |
|---|---|---|---|
| А146345.002 | 170 | 300 | 1,22 |
| -01 | 200 | 170 | 0,81 |
| -02 | | 250 | 1,20 |
| -03 | | 300 | 1,44 |
| -04 | 170 | 350 | 1,42 |
| -05 | 230 | | 2,50 |
| -06 | 200 | | 1,68 |
| -07 | | 400 | 1,92 |

Неуказанные предельные отклонения размеров h14.

| Изм. | Лист | № докум. | Подп. | Дата |
|---|---|---|---|---|
| Разраб. | Шершакова | | | |
| Пров. | Крупник | | | VI-86 |
| Рук. груп. | Крупник | | | |
| Гл. спец. | Вайнберг | | | |
| Н. контр. | Рувичская | | | VI-86 |
| Утв. | Спивак | | | 06.86 |

А146345.002

Плита

| Лит | Масса | Масштаб |
|---|---|---|
| И | См. табл. | – |

Лист | Листов 1

Лист Б3,0 Гост 19903-74 / 4-IV В Ст3 Гост 16523-70

Госстрой СССР
Сантехпроект
г. Москва

Копировал: Ерофеева

Формат А4

А14Б348.000СБ

Серия 3.900-9 выпуск 1

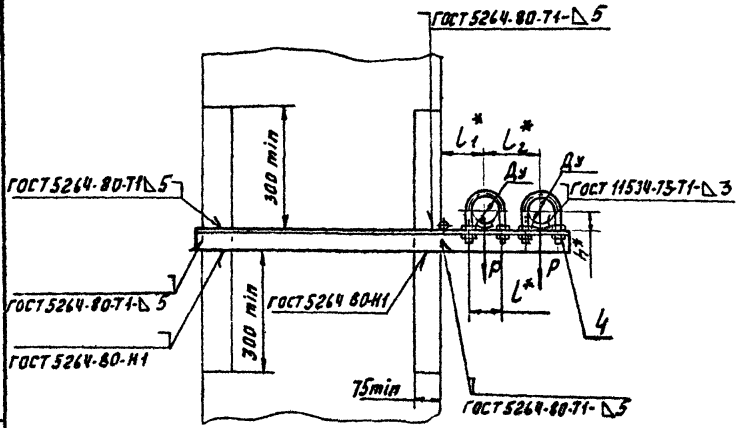


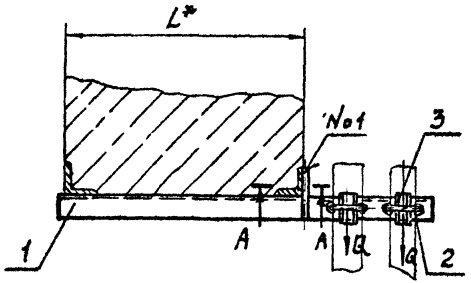


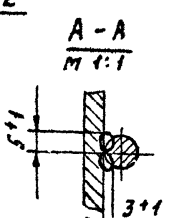


| Обозначение | Условный проход Ду, мм | Допускаемые нагрузки, кг | | Размеры, мм | | | | | Масса, кг |
|---|---|---|---|---|---|---|---|---|---|
| | | Вертик. P | Горизон. Q | $L^*$ | $L^*$ | $l_1^*$ | $l_2^*$ | h | |
| А14Б348.000 | 50 | 40 | 12 | 400 | 70 | 100 | 140 | 32 | 3.06 |
| -01 | 65 | 56 | 17 | | 90 | 120 | 160 | 41 | 3,30 |
| -02 | 80 | 72 | 22 | | 106 | 130 | 175 | 48 | 4,91 |
| -03 | 100 | 120 | 36 | | 122 | 140 | 195 | 57 | 6.92 |
| -04 | 50 | 40 | 12 | 600 | 70 | 100 | 140 | 32 | 3,19 |
| -05 | 65 | 56 | 17 | | 90 | 120 | 160 | 41 | 3.90 |
| -06 | 80 | 72 | 22 | | 106 | 130 | 175 | 48 | 5,87 |
| -07 | 100 | 120 | 36 | | 122 | 140 | 195 | 57 | 8,31 |

1.* Размеры для справок.

2. Швы №1 - Сварка ручная дуговая

| Изм | Лист | № докум | Подп | Дата |
|---|---|---|---|---|
| Разраб. | | Шершакова | | |
| Пров. | | Крупник | | VI-86 |
| Рук. гр | | Крупник | | |
| Гл. спец | | Вайнберг | | |
| Н. контр. | | Рувинская | | VI 86 |
| Утв. | | Спивак | | 06 86 |

А14Б348.000СБ

Опора подвижная двухрядная

| Лит. | Масса | Масштаб |
|---|---|---|
| Н | см. табл. | — |

Лист | Листов 1

Госстрой СССР Сантехпроект г. Москва

Инв. № подл. | Подп. и дата | Взам. инв. № | Инв. № дубл. | Подп. и дата

Копировал: Денисова

Формат А3

Инв.№подл. | Подп. и дата | Взам.инв.№ | Инв.№дубл. | Подп. и дата

Серия 3.900-9 Выпуск 4

| Формат | Зона | Поз. | Обозначение | Наименование | Кол. на исполн. А14Б348.010- | | | | | | | | Примечание |
|---|---|---|---|---|---|---|---|---|---|---|---|---|---|
| | | | | | - | 01 | 02 | 03 | 04 | 05 | 06 | 07 | |
| А4 | | 2 | А14Б348.001-04 | Уголок | | | | | 1 | | | | |
| | | | -05 | Уголок | | | | | | 1 | | | |
| | | | -06 | Уголок | | | | | | | 1 | | |
| | | | -07 | Уголок | | | | | | | | 1 | |

| Изм. | Лист | № докум. | Подп. | Дата | А14Б348.010 | Лист 2 |
|---|---|---|---|---|---|---|

Копировал: Крапивина Формат А4

Инв.№подл. | Подп. и дата | Взам.инв.№ | Инв.№дубл. | Подп. и дата

| Формат | Зона | Поз. | Обозначение | Наименование | Кол. на исполн. А14Б348.010- | | | | | | | | Примечание |
|---|---|---|---|---|---|---|---|---|---|---|---|---|---|
| | | | | | - | 01 | 02 | 03 | 04 | 05 | 06 | 07 | |
| | | | | Документация | | | | | | | | | |
| А3 | | | А14Б343.010 СБ | Сборочный чертеж | | | | | | | | | |
| | | | | Детали | | | | | | | | | |
| А4 | | 1 | А14Б343.006-04 | Упор | 1 | | | | 1 | | | | |
| | | | -01 | Упор | | 1 | | | | 1 | | | |
| | | | -02 | Упор | | | 1 | | | | 1 | | |
| | | | -03 | Упор | | | | 1 | | | | 1 | |
| А4 | | 2 | А14Б348.001 | Уголок | 1 | | | | | | | | |
| | | | -01 | Уголок | | 1 | | | | | | | |
| | | | -02 | Уголок | | | 1 | | | | | | |
| | | | -03 | Уголок | | | | 1 | | | | | |

| Изм. | Лист | № докум. | Подп. | Дата | А14Б348.010 | | | |
|---|---|---|---|---|---|---|---|---|
| Разраб. | | Шершакова | | | Кронштейн | Лит | Лист 1 | Листов 2 |
| Пров. | | Крупник | | VI-86 | | И | | |
| Н.контр. | | Крупник | | | | Госстрой СССР Сантехпроект г. Москва | | |
| Утв. | | Рувинская | | VI 86 | | | | |
| | | Спивак | | | | | | |

Копировал: Крапивина Формат А4

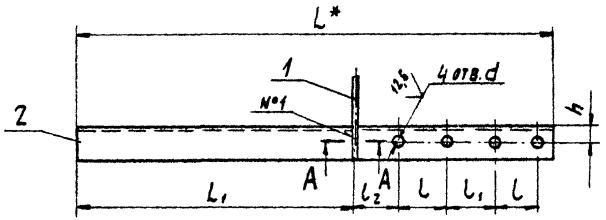


| Обозначение | Размеры, мм | | | | | | | Масса, кг |
|---|---|---|---|---|---|---|---|---|
| | L* | L1 | l | L1 | l2 | h | d | |
| А146348.010 | 710 | 415 | 70 | 70 | 65 | 25 | 12 | 2,40 |
| -01 | 765 | | 90 | | 75 | 30 | 14 | 2,38 |
| -02 | 795 | | 106 | 69 | 77 | 35 | | 3,87 |
| -03 | 835 | | 122 | 73 | 79 | 45 | | 5,80 |
| -04 | 910 | 615 | 70 | 70 | 65 | 25 | 12 | 2,53 |
| -05 | 965 | | 90 | | 75 | 30 | 14 | 2,98 |
| -06 | 995 | | 106 | 69 | 77 | 35 | | 4,83 |
| -07 | 1035 | | 122 | 73 | 79 | 45 | | 7,19 |

A-A
М1:2

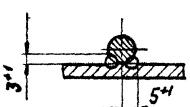


1. * Размер для справок.
2. $H14; \pm\frac{t_2}{2}$.
3. Швы №1 - сварка ручная дуговая.

| | | | | |
|---|---|---|---|---|
| Изм. | Лист | № докум. | Подп. | Дата |
| Разраб. | | Шершикова | | VI-86 |
| Пров. | | Крупник | | VI-86 |
| Рук. гр. | | Крупник | | |
| Гл. спец. | | Вайнберг | | |
| Н. контр. | | Рувинская | | VI.86 |
| Утв. | | Сливак | | VI-86 |

А146348.010СБ

Кронштейн

| Лит. | Масса | Масштаб |
|---|---|---|
| И | см. табл. | — |

Лист | Листов 1

Госстрой СССР САНТЕХПРОЕКТ г. Москва

Копировал: Логинова

Формат А3

Инв. № подл. | Подп. и дата | Взам. инв. № | Инв. № дубл. | Подп. и дата

| Формат | Зона | Поз. | Обозначение | Наименование | Кол. на исполн А14Б349.000- | | | Примечание |
|---|---|---|---|---|---|---|---|---|
| | | | | | - | 01 | 02 | |
| | | | | Документация | | | | |
| А3 | | | А14Б349.000 СБ | Сборочный чертеж | | | | |
| | | | | Прочие изделия | | | | |
| | | 1 | | Кронштейн СТД 822 ТУ36-2366-81 | 1 | 1 | 1 | |

Лит

Шифр

| Изм. | Лист | N докум. | Подп. | Дата |
|---|---|---|---|---|
| Разраб. | | Шершакова | | VI-86 |
| Пров. | | Крупник | | VI-86 |
| Рук.гр. | | Крупник | | VI-86 |
| Н.контр. | | Рувинская | | VI-86 |
| Утв. | | Спивак | | VI-86 |

А14Б349.000

Опора подвижная двухрядная

| Лит | Лист | Листов |
|---|---|---|
| Н | 1 | 2 |

Госстрой СССР Сантехпроект г. Москва

Копировал Формат А4



| Формат | Зона | Поз. | Обозначение | Наименование | Кол. на исполн А14Б349.000 | | | Примечание |
|---|---|---|---|---|---|---|---|---|
| | | | | | - | 01 | 02 | |
| | | | | Хомуты ТУ36-2367-81 | | | | |
| | | 2 | | СТД 805.00-05 | 2 | | | |
| | | | | СТД 805.00-06 | | 2 | | |
| | | | | СТД 805.00-07 | | | 2 | |
| | | 3 | | Дюбель ДГП Ш 4,5 х60 ТУ-14-4-794-77 | 4 | 4 | 4 | |

| Изм. | Лист | N докум. | Подп. | Дата |
|---|---|---|---|---|

А14Б349.000

Лист 2

Копировал Формат А4

А1463490000С6

Серия 3.900-9 Выпуск 1

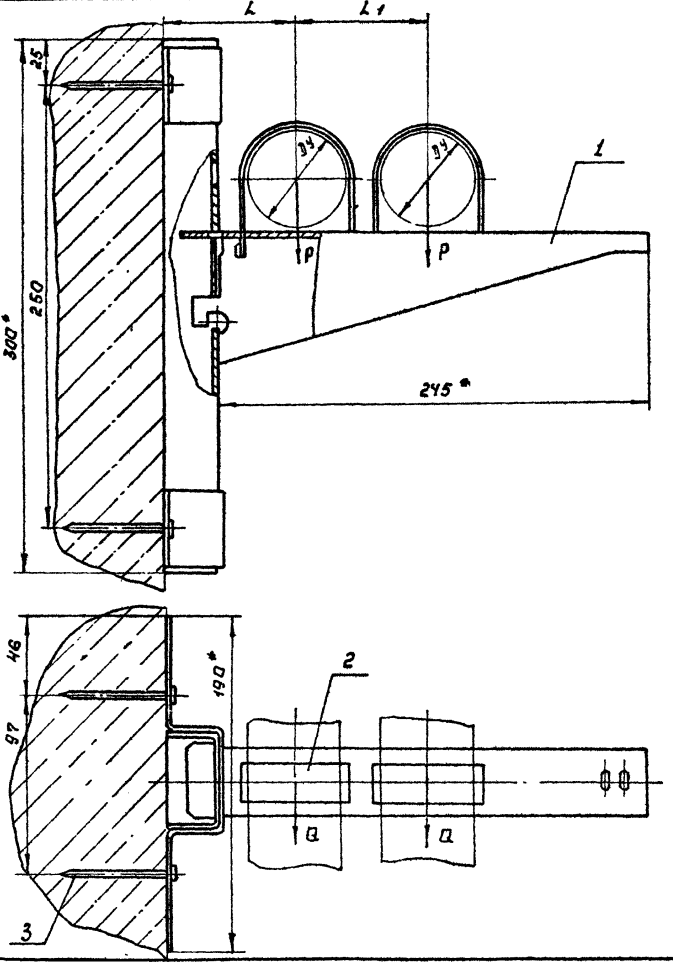


| Обозначение | Условный проход, Ду, мм | Допускаемые нагрузки, кгс | | Размеры, мм | | Масса, кг |
|---|---|---|---|---|---|---|
| | | вертикальн. | горизонтальн. | | | |
| | | P | Q | L | L1 | |
| А1463490000 | 50 | 40 | 12 | 75 | 75 | 1,868 |
| -01 | 65 | 56 | 17 | 85 | 100 | 1,888 |
| -02 | 80 | 72 | 22 | 90 | 106 | 1,904 |

1. *Размеры для справок.
2. $\pm \frac{t_2}{2}$
3. Крепление кронштейна произвести монтажным пистолетом ПЦ 52-1 по ТУ 3-741-74

| Изм. | Лист | № докум. | Подп. | Дата |
|---|---|---|---|---|
| Разраб. | | Шершнева | | VI-86 |
| Пров. | | Крупник | | |
| Рук. груп. | | Крупник | | |
| Гл. спец. | | Вайнберг | | |
| Н. контр. | | Рубинская | | |
| УГВ | | Спивак | | 06.86 |

А1463490000С6

Опора подвижная двухрядная

| Лит. | Масса | Масштаб |
|---|---|---|
| И | см. табл. | — |

Лист | Листов 1

Госстрой СССР САНТЕХПРОЕКТ г. Москва

Копировал Ерофеева

Формат А4

Инв.№ подл. | Подп. и дата | Взам. инв.№ | Инв.№ дубл. | Подп. и дата

Инв. № подл. | Подп. и дата | Взам. инв. № | Инв. № дубл. | Подп. и дата

Серия 3.900-9 Выпуск 1

| Формат | Зона | Поз. | Обозначение | Наименование | Кол. на исполн. А146 350 000- – | 01 | 02 | Примечание |
|---|---|---|---|---|---|---|---|---|
| | | | | Документация | | | | |
| А3 | | | А146 350. 000 СБ | Сборочный чертеж | X | X | X | |
| | | | | Прочие изделия | | | | |
| | | 1 | | Кронштейн СТД 822 | | | | |
| | | | | ТУ36-2366-81 | 1 | 1 | 1 | |
| | | | | Хомуты ТУ 36-2367-81 | | | | |
| | | 2 | | СТД 805.00-05 | 1 | | | |
| | | | | СТД 805.00-06 | | 1 | | |

Инв. № подл. | Подп. и дата | Взам. инв. № | Инв. № дубл. | Подп. и дата

| Формат | Зона | Поз. | Обозначение | Наименование | Кол. на исполн. А146 350 000- – | 01 | 02 | Примечание |
|---|---|---|---|---|---|---|---|---|
| | | 2 | | СТД 805.00-01 | | | 1 | |
| | | 3 | | СТД 805.00-08 | 1 | 1 | 1 | |
| | | 4 | | Дюбель ДГПШ 4,5×60 ТУ-14-4-794-77 | 4 | 4 | 4 | |

Лит. | Шифр

| Изм. | Лист | № докум. | Подп. | Дата |
|---|---|---|---|---|
| Разраб. | | Шершакова | | |
| Пров. | | Крупник | | |
| Рук. гр. | | Крупник | | |
| Н. контр. | | Рувинская | | 7.86 |
| Утв. | | Спивак | | 7.86 |

А146 350.000

Опора подвижная двухрядная

| Лит | Лист | Листов |
|---|---|---|
| И | 1 | 2 |

Госстрой СССР Сантехпроект г. Москва

Копировал: Денисова | Формат А4

| Изм. | Лист | № докум. | Подп. | Дата |
|---|---|---|---|---|

А146 350.000

Лист 2.

Копировал: Денисова | Формат А4

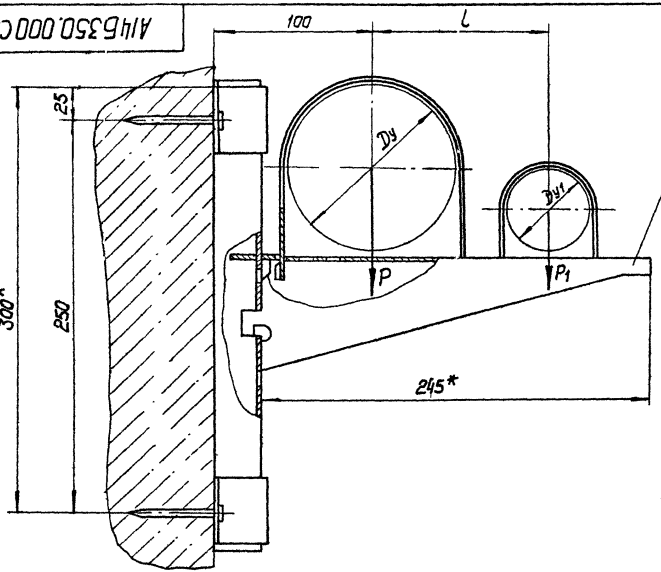


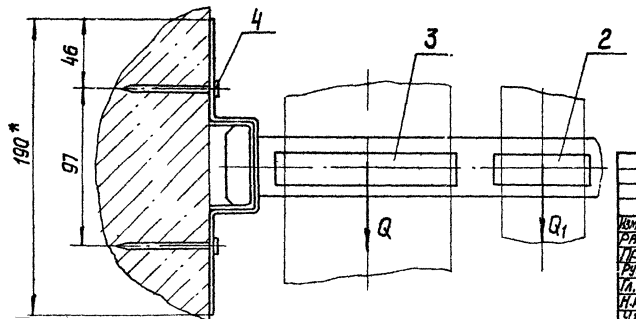


| Обозначение | Условный проход, мм | | Допускаемые нагрузки, кгс | | | | L, мм | Масса, кг |
|---|---|---|---|---|---|---|---|---|
| | | | Вертикал. | | Горизонт. | | | |
| | Dy | Dy1 | P | P1 | Q | Q1 | | |
| А14Б350.000 | 100 | 50 | 120 | 40 | 36 | 12 | 110 | 1,68 |
| -01 | | 65 | | 56 | | 17 | | 1,70 |
| -02 | | 80 | | 72 | | 22 | 115 | 1,74 |

1. * Размеры для справок.
2. $\pm \frac{t2}{2}$
3. Крепление кронштейна произвести монтажным пистолетом ПЦ52-1 по ТУ-3-741-74.

| | | | |
|---|---|---|---|
| Изм. | Лист | N докум. | Подп. |
| Разраб. | | Шершакова | |
| Пров. | | Крупник | |
| Рук. гр. | | Крупник | |
| Гл. спец. | | Вайнберг | |
| Н. контр. | | Рувинская | |
| Утв. | | Спивак | |

А14Б350.000СБ

Опора подвижная двухрядная

| Лит. | Масса | Масштаб |
|---|---|---|
| И | см. табл. | - |

Лист | Листов 1

Госстрой СССР Сантехпроект г. Москва

Копировал

Формат А3

Инв. N подл. | Подп. и дата | Взам. инв. N | Инв. N дубл. | Подп. и дата

Инв. № подл. | Подп. и дата | Взам. инв. № | Инв. № дубл. | Подп. и дата

Серия 3.900-9 Выпуск 1

| Формат | Зона | Поз. | Обозначение | Наименование | Кол. на испол. А14Б 351.000- | | | Примечание |
|---|---|---|---|---|---|---|---|---|
| | | | | | - | 01 | 02 | |
| | | | | **Документация** | | | | |
| А3 | | | А14Б351.000 СБ | Сборочный чертеж | X | X | X | |
| | | | | **Сборочные единицы** | | | | |
| А1 | | 1 | А14Б351.010 | Кронштейн | 1 | | | |
| | | | -01 | Кронштейн | | 1 | | |
| | | | -02 | Кронштейн | | | 1 | |

Лит. | Шифр

| Изм. | Лист | № докум. | Подп. | Дата | А14Б351.000 | | | |
|---|---|---|---|---|---|---|---|---|
| Разраб. | | Шершакова | | | Опора подвижная двухрядная | Лит. | Лист 1 | Листов 2 |
| Пров. | | Крупник | | 11.86 | | | | |
| Рук. гр. | | Крупник | | | | | | |
| Н. контр. | | Рубинская | | 11.86 | Госстрой СССР Сантехпроект г. Москва | | | |
| Утв. | | Сливак | | 11.87 | | | | |

Копировал: Денисова | Формат А4

Инв. № подл. | Подп. и дата | Взам. инв. № | Инв. № дубл. | Подп. и дата

| Формат | Зона | Поз. | Обозначение | Наименование | Кол. на испол. А14Б 351.000- | | | Примечание |
|---|---|---|---|---|---|---|---|---|
| | | | | | - | 01 | 02 | |
| | | | | **Детали** | | | | |
| А4 | | 2 | А14Б343.001 | Хомут | 2 | | | |
| | | | -01 | Хомут | | 2 | | |
| | | | -02 | Хомут | | | 2 | |
| А4 | | 3 | А14Б343.002 | Подушка | 2 | | | |
| | | | -01 | Подушка | | 2 | | |
| | | | -02 | Подушка | | | 2 | |
| | | | | **Стандартные изделия** | | | | |
| | | 4 | | Гайка М10.4 ГОСТ 5915-70 | 8 | | | |
| | | | | Гайка М12.4 ГОСТ 5915-70 | | 8 | 8 | |
| | | | | **Прочие изделия** | | | | |
| | | 5 | | Дюбель ДГПШ 4 5×60 ТУ-14-4-794-77 | 4 | 6 | 6 | |

Изм. | Лист | № докум. | Подп. | Дата | А14Б351.000 | Лист 2

Копировал: Денисова | Формат А4

А146351.000С6

Серия 3.900-9 Выпуск 1

Рис 1

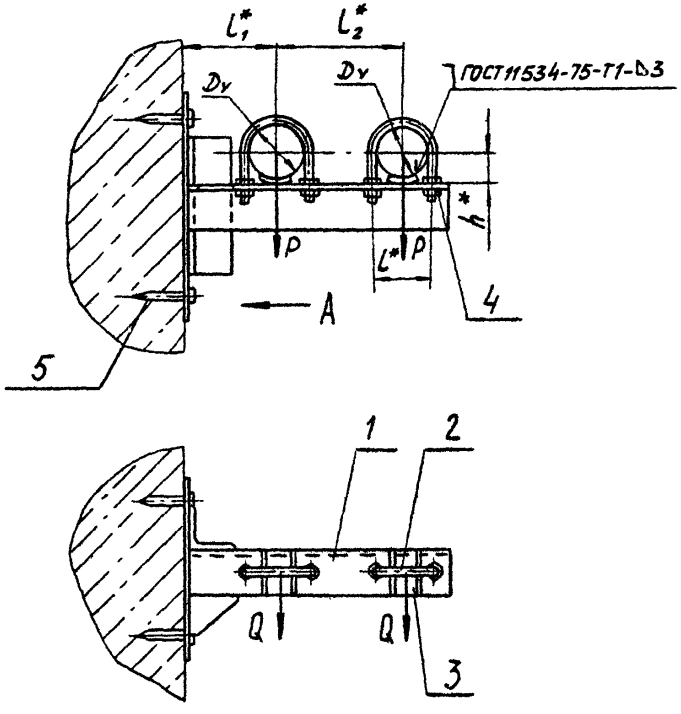


Вид А

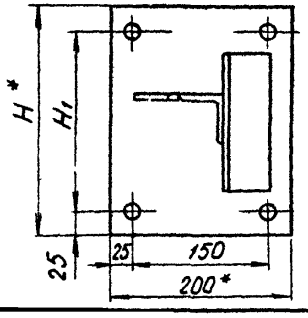


Рис 2

Вид А

Остальное см. рис. 1

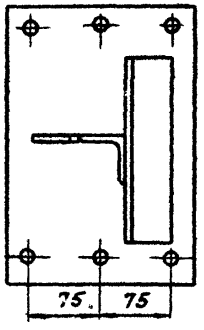


| Обозначение | Рис | Условный проход Dy, мм | Допускаемые нагрузки, кгс | | Размеры, мм | | | | | | Масса, кг |
|---|---|---|---|---|---|---|---|---|---|---|---|
| | | | вертикальн P | горизонтальн. Q | $L^*$ | $L_1^*$ | $L_2^*$ | $H^*$ | $H_1$ | $h^*$ | |
| А146351.000 | 1 | 50 | 40 | 12 | 70 | 100 | 140 | 250 | 200 | 32 | 4,4 |
| -01 | 2 | 65 | 56 | 17 | 90 | 120 | 160 | 300 | 250 | 41 | 5,9 |
| -02 | | 80 | 72 | 22 | 106 | 130 | 175 | | | 48 | 7,3 |

1. * Размеры для справок
2. $\pm \frac{t_2}{2}$
3. Крепление кронштейна произвести монтажным пистолетом ПЦ 52-1 по ТУ 3-741-74

| Изм. | Лист | № докум | Подп | Дата |
|---|---|---|---|---|
| Разраб | | Шершакова | | VI-85 |
| Провер | | Крупник | | -85 |
| Рук груп | | Крупник | | |
| Гл спец | | Ванинберг | | VI-85 |
| Н контр | | Рувинская | | VI.85 |
| Утв | | Спивак | | 06.85 |

А146351.000С6

Опора подвижная двухрядная.

| Лит | Масса | Масшт |
|---|---|---|
| И | См табл. | — |

Лист | Листов 1

Госстрой СССР Сантехпроект г. Москва

Инв. № подл. | Подп. и дата | Взам. инв. № | Инв. № дубл. | Подп. и дата

Копировал Попова

Формат А3

Серия 3.900-9 Выпуск 1

| Инв. № подл. | Подп. и дата | Взам. инв. № | Инв. № дубл. | Подп. и дата |
|---|---|---|---|---|
| | | | | |

| Изм. | Кол. уч. | Лист | № док. | Подп. | Дата |
|---|---|---|---|---|---|
| Разраб. | Шершакова | | | | |
| Пров. | Крупник | | | | |
| Рук. гр. | Крупник | | | | |
| Н. контр. | Рубинская | | | | |
| Утв. | Спивак | | | | |

# А14Б 351.001

## Уголок

| Лит. | Масса | Масштаб |
|---|---|---|
| И | | |

| Лист | Листов |
|---|---|
| | 1 |

Госстрой СССР САНТЕХПРОЕКТ г. Москва

См. табл.

| Обозначение | L, мм | Материал | Масса, кг |
|---|---|---|---|
| А14Б 351.001 | 297-13 | Уголок 50х50х4-Б ГОСТ 8509-72 / БСт3-Г-ГОСТ 535-79 | 0,90 |
| -01 | 347-13 | Уголок 63х63х4-Б ГОСТ 8509-72 / БСт3-Г-ГОСТ 535-79 | 1,35 |
| -02 | 383-14 | Уголок 63х63х5-Б ГОСТ 8509-72 / БСт3-Г-ГОСТ 535-79 | 1,84 |
| -03 | 150-1 | Уголок 50х50х4-Б ГОСТ 8509-72 / БСт3-Г-ГОСТ 535-79 | 1,51 |
| -04 | 200-13 | Уголок 63х63х4-Б ГОСТ 8509-72 / БСт3-Г-ГОСТ 8509-72 | 2,04 |
| -05 | | Уголок 63х63х5-Б ГОСТ 8509-72 / БСт3-Г-ГОСТ 535-79 | 2,8 |




А14Б351.001

Копировал: Логинова

Формат: А4

| Инв. № подл. | Подп. и дата | Взам. инв. № | Инв. № дубл. | Подп. и дата |
|---|---|---|---|---|
| | | | | |

| Поз. | Обозначение | Наименование | Кол. на исполн. А14Б351.010- | | | Примечание |
|---|---|---|---|---|---|---|
| | | | – | 01 | 02 | |
| | | Документация | | | | |
| А3 | А14Б 351. С10 СБ | Сборочный чертеж | Х | Х | Х | |
| | | Детали | | | | |
| А4 | 1 А14Б 345. 001 | Косынка | 1 | | | |
| | -01 | Косычка | | 1 | 1 | |
| А4 | 2 А14Б 345. 001-07 | Плита | 1 | | | |
| | -03 | Плита | | 1 | 1 | |
| А4 | 3 А14Б 351. 001 | Уголок | 1 | | | |
| | -01 | Уголок | | 1 | | |
| | -02 | Уголок | | | 1 | |
| | 4 -03 | Уголок | 1 | | | |
| | -04 | Уголок | | 1 | | |
| | -05 | Уголок | | | 1 | |

| Изм. | Кол. | № докум. | Подп. | Дата |
|---|---|---|---|---|
| Разраб. | | Шершакова | | |
| Пров. | | Крупник | | 11-66 |
| Рук. гр. | | Крупник | | |
| Н. контр. | | Рубинская | | |
| Утв. | | Спивак | | 12.66 |

# А14Б 351.010

## Кронштейн

| Лит. | Лист | Листов |
|---|---|---|
| И | | 1 |

Госстрой СССР САНТЕХПРОЕКТ г. Москва

Копировал: Логинова

Формат: А4

А14Б351.010СБ

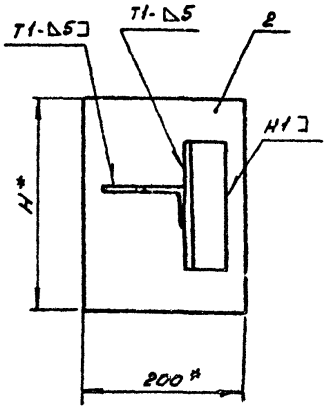


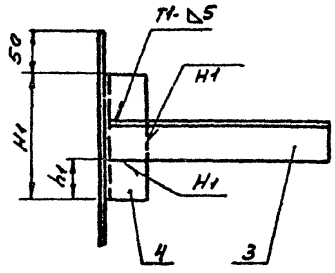


| Обозначение | Размеры, мм | | | | | | | | | | | Масса, кг |
|---|---|---|---|---|---|---|---|---|---|---|---|---|
| | H* | H1 | H2 | h | h1 | h2 | L* | l | l1 | l2 | d | |
| А14Б351.010 | 250 | 150 | 150 | 30 | 50 | 25 | 300 | 70 | 65 | 70 | 12 | 3,71 |
| -01 | 300 | 200 | 189 | 35 | 37 | — | 350 | 90 | 75 | | 14 | 4,93 |
| -02 | | | | | | | 385 | 106 | 77 | 69 | | 6,18 |

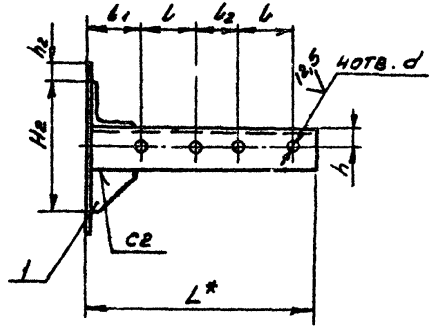


1.* Размеры для справок

2. Н14; $\pm\frac{t_2}{2}$.

3. Сварные швы по ГОСТ 5264-80

| Изм. | Лист | N докум. | Подп. | Дата |
|---|---|---|---|---|
| Разраб. | | Шершакова | | |
| Пров. | | Крупник | | |
| Рук. гр. | | Крупник | | VI-84 |
| Гл. спец. | | Вайнберг | | 11.84 |
| Н. контр. | | Рувинская | | 11.86 |
| Утв. | | Спивак | | 06.86 |

А14Б351.010СБ

Кронштейн

| Литера | Масштаб | Масштаб |
|---|---|---|
| И | см. ТЧБЛ | — |

Лист | Листов 1

Госстрой СССР
САНТЕХПРОЕКТ
г. Москва

Серия 3.900-9 Выпуск 1

Инв. N подл. | Подп. и дата | Взам. инв. N | Инв. N дубл. | Подп. и дата

Копировал Денисова Формат А3

Инв. № подл. | Подп. и дата | Взам. инв. № | Инв. № дубл. | Подп. и дата

| Формат | Зона | Поз. | Обозначение | Наименование | Кол. на испол. А14Б 352 000- | | | | | | | | | Примечание |
|---|---|---|---|---|---|---|---|---|---|---|---|---|---|---|
| | | | | | - | 01 | 02 | 03 | 04 | 05 | 06 | 07 | 08 | 09 | |
| | | | | Документация | | | | | | | | | | | |
| А3 | | | А14Б352.000 СБ | Сборочный чертеж | X | X | X | X | X | X | X | X | X | X | |
| | | | | Сборочные единицы | | | | | | | | | | | |
| А4 | | 1 | А14Б352.010 | Кронштейн | 1 | | | | | | | | | | |
| | | | -01 | Кронштейн | | 1 | | | | | | | | | |
| | | | -02 | Кронштейн | | | 1 | | | | | | | | |

Лит.

Шифр

Исполнения 10-17 - см. листы 4...6

| Изм. | Лист | № докум. | Подп. | Дата |
|---|---|---|---|---|
| Разраб. | | Шершакова | | |
| Пров. | | Крупник | | VI 86г. |
| Рук. гр. | | Крупник | | |
| Н. контр. | | Рубинская | | V 86г. |
| Утв. | | Спивак | | |

А14Б352.000

Опора подвижная двухрядная

| Лит. | Лист | Листов |
|---|---|---|
| И | 1 | 6 |

Госстрой СССР САНТЕХПРОЕКТ г. Москва

Копировал: Логинова Формат: А4

Инв. № подл. | Подп. и дата | Взам. инв. № | Инв. № дубл. | Подп. и дата

| Формат | Зона | Поз. | Обозначение | Наименование | Кол. на испол. А14Б 352 000- | | | | | | | | | Примечание |
|---|---|---|---|---|---|---|---|---|---|---|---|---|---|---|
| | | | | | - | 01 | 02 | 03 | 04 | 05 | 06 | 07 | 08 | 09 | |
| А4 | | 1 | А14Б352.010-03 | Кронштейн | | | | 1 | | | | | | | |
| | | | -04 | Кронштейн | | | | | 1 | | | | | | |
| | | | -05 | Кронштейн | | | | | | 1 | | | | | |
| | | | -06 | Кронштейн | | | | | | | 1 | | | | |
| | | | -07 | Кронштейн | | | | | | | | 1 | | | |
| | | | -08 | Кронштейн | | | | | | | | | 1 | | |
| | | | -09 | Кронштейн | | | | | | | | | | 1 | |
| | | | | Детали | | | | | | | | | | | |
| А4 | | 2 | А14Б343.001-03 | Хомут | 1 | 1 | 1 | 1 | | | | | | 1 | |
| | | | -04 | Хомут | | | | | 1 | 1 | 1 | | | | |
| | | | -05 | Хомут | | | | | | | | 1 | 1 | | |
| | | 3 | А14Б343.001-04 | Хомут | 1 | | | | 1 | | | | | 1 | |
| | | | -05 | Хомут | | 1 | | | | 1 | | 1 | | | |
| | | | -06 | Хомут | | | 1 | | | | 1 | | 1 | | |
| | | | -07 | Хомут | | | | 1 | | | | | | | |
| А4 | | 4 | А14Б343.002-03 | Подушка | 1 | 1 | 1 | 1 | | | | | | 1 | |
| | | | -04 | Подушка | | | | | 1 | 1 | 1 | | | | |

| Изм. | Лист | № докум. | Подп. | Дата |
|---|---|---|---|---|

А14Б352.000

Лист 2

Копировал: Логинова Формат: А4

Инв. № подл. | Подп. и дата | Взам. инв. № | Инв. № дубл. | Подп. и дата

| Формат | Зона | Поз. | Обозначение | Наименование | Кол. на испол. А14Б352.000 – | 01 | 02 | 03 | 04 | 05 | 06 | 07 | 08 | 09 | Примечание |
|---|---|---|---|---|---|---|---|---|---|---|---|---|---|---|---|
| А4 | | 4 | А14Б343.002-05 | Подушка | | | | | | | | 1 | 1 | | |
| | | 5 | А14Б343.002-04 | Подушка | 1 | | | | 1 | | | | | 1 | |
| | | | -05 | Подушка | | 1 | | | | 1 | | 1 | | | |
| | | | -06 | Подушка | | | 1 | | | | 1 | | 1 | | |
| | | | -07 | Подушка | | | | 1 | | | | | | | |
| | | | | Стандартные изделия | | | | | | | | | | | |
| | | 6 | | Гайка М12.4 ГОСТ 5915-70 | 4 | 4 | 4 | 4 | 8 | 4 | 4 | | | 4 | |
| | | | | Гайка М16.4 ГОСТ 5915-70 | | | | | | | | 8 | 4 | | |
| | | 7 | | Гайка М16.4 ГОСТ 5915-70 | 4 | 4 | | | | 4 | | | | 4 | |
| | | | | Гайка М20.4 ГОСТ 5915-70 | | | 4 | 4 | | | 4 | | 4 | | |
| | | 8 | | Шайба 12.04 ГОСТ 10906-78 | 2 | 2 | 2 | 2 | 4 | 2 | 2 | | | 2 | |
| | | | | Шайба 16.04 ГОСТ 10906-78 | | | | | | | | 4 | 2 | | |
| | | 9 | | Шайба 16.04 ГОСТ 10906-78 | 2 | 2 | | | | 2 | | | | 2 | |
| | | | | Шайба 20.04 ГОСТ 10906-78 | | | 2 | 2 | | | 2 | | 2 | | |



Инв. № подл. | Подп. и дата | Взам. инв. № | Инв. № дубл. | Подп. и дата

| Формат | Зона | Поз. | Обозначение | Наименование | Кол. на испол. А14Б352.000 – 10 | 11 | 12 | 13 | 14 | 15 | 16 | 17 | Примечание |
|---|---|---|---|---|---|---|---|---|---|---|---|---|---|
| | | | | Документация | | | | | | | | | |
| А3 | | | А14Б352.000 СБ | Сборочный чертеж | X | X | X | X | X | X | X | X | |
| | | | | Сборочные единицы | | | | | | | | | |
| А4 | | 1 | А14Б352 010 -10 | Кронштейн | 1 | | | | | | | | |
| | | | -11 | Кронштейн | | 1 | | | | | | | |
| | | | -12 | Кронштейн | | | 1 | | | | | | |
| | | | -13 | Кронштейн | | | | 1 | | | | | |
| | | | -14 | Кронштейн | | | | | 1 | | | | |
| | | | -15 | Кронштейн | | | | | | 1 | | | |
| | | | -16 | Кронштейн | | | | | | | 1 | | |
| | | | -17 | Кронштейн | | | | | | | | 1 | |
| | | | | Детали | | | | | | | | | |
| А4 | | 2 | А14Б343.001-03 | Хомут | 1 | 1 | 1 | | | | | | |

| Инв. № подл. | Подп. и дата | Взам. инв. № | Инв. № дубл. | Подп. и дата |
|---|---|---|---|---|
| | | | | |

| Формат | Зона | Поз | Обозначение | Наименование | Кол. на испол. А14Б352.000- 10 | 11 | 12 | 13 | 14 | 15 | 16 | 17 |
|---|---|---|---|---|---|---|---|---|---|---|---|---|
| А4 | | 2 | А14Б343.001-04 | Хомут | | | | 1 | 1 | 1 | | |
| | | | -05 | Хомут | | | | | | | 1 | 1 |
| А4 | | 3 | А14Б343.001-05 | Хомут | 1 | | | | 1 | | 1 | |
| | | | -06 | Хомут | | 1 | | | | 1 | | 1 |
| | | | -07 | Хомут | | | 1 | | | | | |
| | | | -04 | Хомут | | | | 1 | | | | |
| А4 | | 4 | А14Б343.002-03 | Подушка | 1 | 1 | 1 | | | | | |
| | | | -04 | Подушка | | | | 1 | 1 | 1 | | |
| | | | -05 | Подушка | | | | | | | 1 | 1 |
| | | 5 | А14Б343.003-05 | Подушка | 1 | | | | 1 | | 1 | |
| | | | -06 | Подушка | | 1 | | | | 1 | | 1 |
| | | | -07 | Подушка | | | 1 | | | | | |
| | | | -04 | Подушка | | | | 1 | | | | |
| | | | | | | | | | | | | |
| | | | | Стандартные изделия | | | | | | | | |
| | | 6 | | Гайка М12.4 ГОСТ 5915-70 | 4 | 4 | 4 | 8 | 4 | 4 | | |
| | | | | Гайка М16.4 ГОСТ 5915-70 | | | | | | | 8 | 4 |
| | | 7 | | Гайка М16 4 ГОСТ 5915-70 | 4 | | | | 4 | | | |

| Изм. | Лист | № докум. | Подп. | Дата | А14Б352.000 | Лист 5 |
|---|---|---|---|---|---|---|

Копировал Логинова Формат А4

| Инв. № подл. | Подп. и дата | Взам. инв. № | Инв. № дубл. | Подп. и дата |
|---|---|---|---|---|
| | | | | |

| Формат | Зона | Поз | Обозначение | Наименование | Кол. на испол. А14Б352.000- 10 | 11 | 12 | 13 | 14 | 15 | 16 | 17 | Примечание |
|---|---|---|---|---|---|---|---|---|---|---|---|---|---|
| | | 7 | | Гайка М20.4 ГОСТ 5915-70 | | 4 | 4 | | | 4 | | 4 | |
| | | 8 | | Шайба 12.04 ГОСТ 10906-78 | 2 | 2 | 2 | 4 | 2 | 2 | | | |
| | | | | Шайба 16.04 ГОСТ 10906-78 | | | | | | | 4 | 2 | |
| | | 9 | | Шайба 16.04 ГОСТ 10906-78 | 2 | | | | 2 | | | | |
| | | | | Шайба 20.04 ГОСТ 10906-78 | | 2 | 2 | | | 2 | | 2 | |

| Изм. | Лист | № докум. | Подп. | Дата | А14Б352.000 | Лист 6 |
|---|---|---|---|---|---|---|

Копировал Логинова Формат А4

А146352.000СБ

Серия 3.900-9 выпуск 1

Рис 1

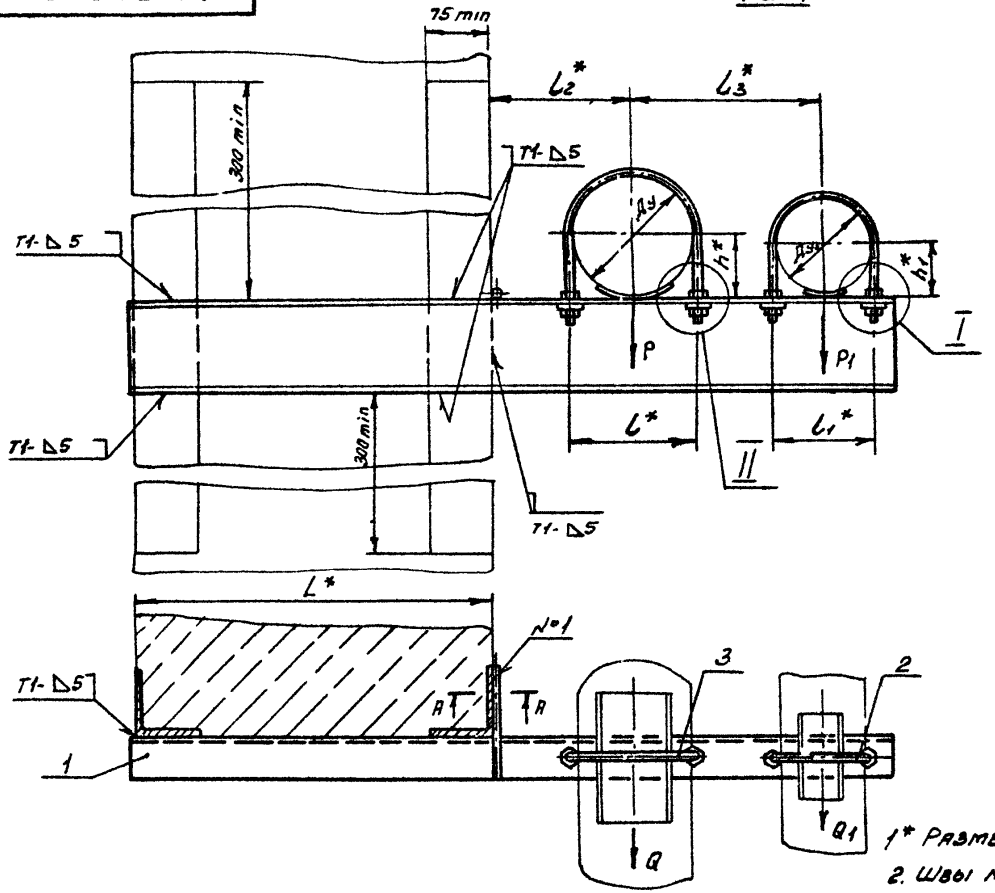


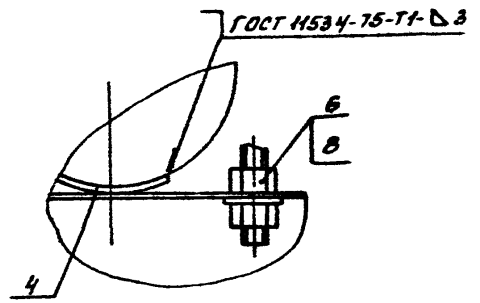


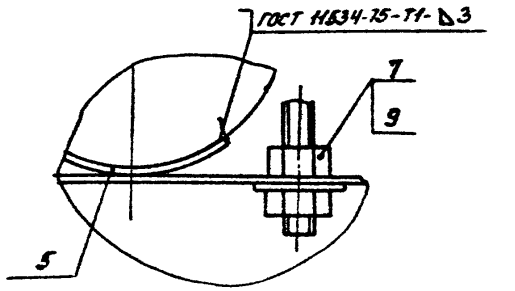


А-А
м 1:1

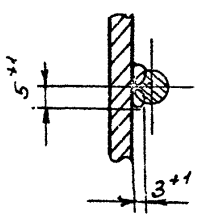


1* Размеры для справок.

2. Швы №1 - сварка ручная дуговая; остальные - по ГОСТ 5264-80, кроме швов, указанных на чертеже.

3. Таблицу исполнений см. лист 2.

| Изм. | Лист | N докум. | Подп. | Дата |
|---|---|---|---|---|
| Разраб | | Шершакова | | |
| Пров | | Крупник | | 11-86 |
| Рук гр | | Крупник | | |
| Гл спец | | Вайнберг | | 11-86 |
| Н контр | | Рувинская | | 11 86 |
| Утв | | Спивак | | 12 86 |

А146352.000СБ

Опора подвижная двухрядная

| Литер | Масса | Масштаб |
|---|---|---|
| | см. табл. | — |

Лист 1 Листов 2

Госстрой СССР САНТЕХПРОЕКТ г. Москва

Копировал Денисова

Формат А3

Инв. № подл. | Подп. и дата | Взам. инв. № | Инв. № дубл. | Подп. и дата

Рис 2

Остальное см рис 1

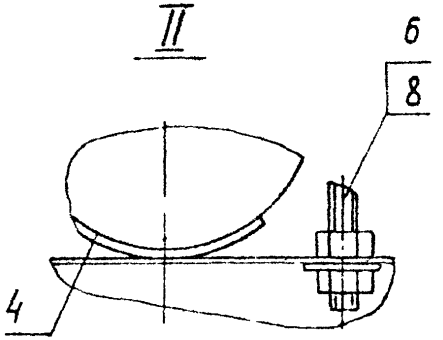


| Обозначение | Рис | Условный проход, мм | | Допускаемые нагрузки, кг | | | | Размеры, мм | | | | | | | Масса, кг |
|---|---|---|---|---|---|---|---|---|---|---|---|---|---|---|---|
| | | $D_y$ | $D_{y1}$ | вертикальн | | горизонтальн | | $L^*$ | $l^*$ | $l_1^*$ | $l_2^*$ | $l_3^*$ | $h^*$ | $h_1^*$ | |
| | | | | P | $P_1$ | Q | $Q_1$ | | | | | | | | |
| А146352 000 | 1 | 125 | 100 | 175 | 120 | 52 | 36 | 400 | 150 | 122 | 155 | 210 | 70 | 57 | 9,24 |
| -01 | | 150 | | 266 | | 80 | | | 180 | | 170 | 225 | 83 | | 11,23 |
| -02 | | 200 | | 590 | | 177 | | | 242 | | 200 | 255 | 113 | | 14,52 |
| -03 | | 250 | | 840 | | 252 | | | 298 | | 240 | 290 | 140 | | 20,13 |
| -04 | 2 | 125 | 125 | 175 | 175 | 52 | 52 | | 150 | 150 | 155 | 225 | 70 | 70 | 10,10 |
| -05 | 1 | 150 | | 266 | | 80 | | | 180 | | 170 | 240 | 83 | | 12,13 |
| -06 | | 200 | | 590 | | 177 | | | 242 | | 200 | 270 | 113 | | 17,55 |
| -07 | 2 | 150 | 150 | 266 | 266 | 80 | 80 | | 180 | 180 | 170 | | 83 | 83 | 14,62 |
| -08 | 1 | 200 | | 590 | | 177 | | | 242 | | 200 | 280 | 113 | | 19,11 |
| -09 | 1 | 125 | 100 | 175 | 120 | 52 | 36 | 600 | 150 | 122 | 155 | 210 | 70 | 57 | 10,05 |
| -10 | | 150 | | 266 | | 80 | | | 180 | | 170 | 225 | 83 | | 13,30 |
| -11 | | 200 | | 590 | | 177 | | | 242 | | 200 | 285 | 113 | | 17,00 |
| -12 | | 250 | | 840 | | 252 | | | 298 | | 240 | 290 | 140 | | 23,21 |
| 13 | 2 | 125 | 125 | 175 | 175 | 52 | 52 | | 150 | 150 | 155 | 225 | 70 | 70 | 11,81 |
| -14 | 1 | 150 | | 266 | | 80 | | | 180 | | 170 | 240 | 83 | | 14,21 |
| -15 | | 200 | | 590 | | 177 | | | 242 | | 200 | 305 | 113 | | 20,15 |
| -16 | 2 | 150 | 150 | 266 | 266 | 80 | 80 | | 180 | 180 | 170 | 270 | 83 | 83 | 17,09 |
| -17 | 1 | 200 | | 590 | | 177 | | | 242 | | 200 | 310 | 113 | | 22,66 |

Серия 3.900-9 Выпуск 1

Инв. № подл. | Подп. и дата | Взам. инв. № | Инв. № дубл. | Подп. и дата

| Инв. № подл. | Подп. и дата | Взам. инв. № | Инв. № дубл. | Подп. и дата |
|---|---|---|---|---|
| | | | | |

| Формат | Зона | Поз. | Обозначение | Наименование | Кол. на исполн. А14Б352.010- – | 01 | 02 | 03 | 04 | 05 | 06 | 07 | 08 | 09 | Примечание |
|---|---|---|---|---|---|---|---|---|---|---|---|---|---|---|---|
| | | | | Документация | | | | | | | | | | | |
| А3 | | | А14Б352.010 СБ | Сборочный чертеж | X | X | X | X | X | X | X | X | X | X | |
| | | | | Детали | | | | | | | | | | | |
| А3 | | 1 | А14Б343.006-04 | Упор | 1 | | | | 1 | | | | | 1 | |
| | | | -01 | Упор | | 1 | | | | 1 | | | | | |
| | | | -05 | Упор | | | 1 | | | | | 1 | | | |
| | | | -06 | Упор | | | | 1 | | | | | 1 | | |
| | | | -02 | Упор | | | | | | | 1 | | | | |
| А3 | | 2 | А14Б352.001 | Швеллер | 1 | | | | | | | | | | |
| | | | -01 | Швеллер | | 1 | | | | | | | | | |
| | | | -02 | Швеллер | | | 1 | | | | | | | | |

Исполнения 10-17 см. лист 3

| Изм. | Лист | № докум. | Подп. | Дата |
|---|---|---|---|---|
| Разраб. | | Шершакова | | |
| Пров. | | Крупник | | VI-86 |
| Рук. гр. | | Крупник | | |
| Н. контр. | | Рубинская | | VI 86 |
| Утв. | | Сливак | | VI 86 |

А14Б352.010

Кронштейн

| Лит. | Лист | Листов |
|---|---|---|
| И | 1 | 3 |

Госстрой СССР
САНТЕХПРОЕКТ
г. Москва

Копировал: Логинова Формат А4

| Инв. № подл. | Подп. и дата | Взам. инв. № | Инв. № дубл. | Подп. и дата |
|---|---|---|---|---|
| | | | | |

| Формат | Зона | Поз. | Обозначение | Наименование | Кол. на исполн. А14Б352.010- – | 01 | 02 | 03 | 04 | 05 | 06 | 07 | 08 | 09 | Примечание |
|---|---|---|---|---|---|---|---|---|---|---|---|---|---|---|---|
| А3 | | 2 | А14Б352.001-03 | Швеллер | | | | 1 | | | | | | | |
| | | | -04 | Швеллер | | | | | 1 | | | | | | |
| | | | -05 | Швеллер | | | | | | 1 | | | | | |
| | | | -06 | Швеллер | | | | | | | 1 | | | | |
| | | | -07 | Швеллер | | | | | | | | 1 | | | |
| | | | -08 | Швеллер | | | | | | | | | 1 | | |
| | | | -09 | Швеллер | | | | | | | | | | 1 | |

| Изм. | Лист | № докум. | Подп. | Дата |
|---|---|---|---|---|

А14Б352.010

Лист 2

Копировал: Логинова Формат: А4

Серия 3.900-9 выпуск 1

| Инв. N подл. | Подп. и дата | Взам. инв. N | Инв. N дубл. | Подп. и дата |
|---|---|---|---|---|
| | | | | |

| Формат | Зона | Поз. | Обозначение | Наименование | Кол. на исполн. А14Б352010- 10 | 11 | 12 | 13 | 14 | 15 | 16 | 17 | Примечание |
|---|---|---|---|---|---|---|---|---|---|---|---|---|---|
| | | | | Документация | | | | | | | | | |
| А3 | | | А14Б352010 СБ | Сборочный чертеж | X | X | X | X | X | X | X | X | |
| | | | | Детали | | | | | | | | | |
| А4 | | 1 | А14Б343.008-01 | Упор | 1 | | | | 1 | | | | |
| | | | -05 | Упор | | 1 | | | | | 1 | | |
| | | | -06 | Упор | | | 1 | | | | | 1 | |
| | | | -04 | Упор | | | | 1 | | | | | |
| | | | -02 | Упор | | | | | | 1 | | | |
| А3 | | 2 | А14Б352 001-10 | Швеллер | 1 | | | | | | | | |
| | | | -11 | Швеллер | | 1 | | | | | | | |
| | | | -12 | Швеллер | | | 1 | | | | | | |
| | | | -13 | Швеллер | | | | 1 | | | | | |
| | | | -14 | Швеллер | | | | | 1 | | | | |
| | | | -15 | Швеллер | | | | | | 1 | | | |
| | | | -16 | Швеллер | | | | | | | 1 | | |
| | | | -17 | Швеллер | | | | | | | | 1 | |

| Изм. | Лист | N докум. | Подп. | Дата |
|---|---|---|---|---|
| | | | | |

А14Б352 010

Лист 3

Копировал Денисова

Формат А4

А14Б343.002

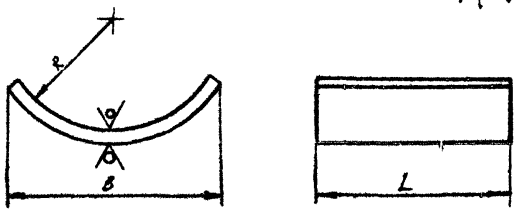


| Обозначение | Размеры, мм R | B | L | Масса, кг |
|---|---|---|---|---|
| А14Б343 002 | 29 | 50 | 50 | 0,0604 |
| -01 | 38 | | | 0,0580 |
| -02 | 45 | | 100 | 0,1140 |
| -03 | 54 | | | 0,1180 |
| -04 | 67 | 100 | 150 | 0,3760 |
| -05 | 80 | | | 0,3600 |
| -06 | 110 | | 200 | 0,4700 |
| -07 | 137 | 200 | | 1,0200 |

Неуказанные предельные отклонения размеров h14; ±$\frac{t_2}{2}$.

| Изм. | Лист | N докум. | Подп. | Дата |
|---|---|---|---|---|
| Разраб. | | Павловский | | |
| Пров. | | Крупник | | 11.84 |
| Рук. гр. | | Крупник | | |
| Гл. спец. | | Вайнберг | | 11.84 |
| Н. контр. | | Рубинчик | | 11.84 |
| Утв. | | Спивак | | 11.84 |

А14Б343.002

Подушка

| Лит. | Масса | Масштаб |
|---|---|---|
| Н | см. табл. | — |

Лист | Листов 1

Лист 63.0 ГОСТ 19903-74
4-IV ВСт3-ГОСТ 16523-79

Госстрой СССР
Сантехпроект
г. Москва

Копировал Денисова

Формат А4

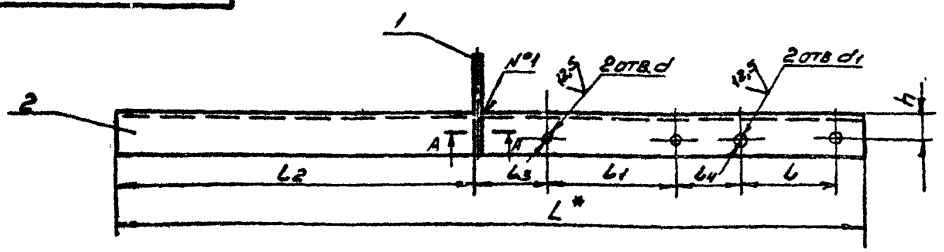


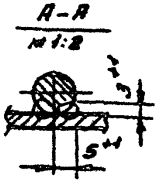


| Обозначение | Размеры, мм | | | | | | | | | Масса, кг |
|---|---|---|---|---|---|---|---|---|---|---|
| | L* | l | l1 | l2 | l3 | l4 | h | d | d1 | |
| А146352.010 | 865 | 122±0,5 | 150±0,5 | 415±1 | 80±0,37 | 74±0,37 | 30±0,31 | 18 +0,52 | 14 +0,52 | 7,47 |
| -01 | 895 | | 180±0,5 | | | | | | | 9,35 |
| -02 | 945 | | 242±0,575 | | 79±0,435 | 73±0,37 | 35±0,31 | 22 +0,52 | | 11,67 |
| -03 | 1030 | | 298±0,65 | | 91±0,435 | 80±0,37 | 40±0,31 | | | 15,76 |
| -04 | 890 | 150±0,5 | 150±0,5 | | 80±0,37 | 75±0,37 | 30±0,31 | 14 +0,52 | | 7,68 |
| -05 | 920 | | 180±0,5 | | | | | 18 +0,52 | | 9,60 |
| -06 | 985 | | 242±0,575 | | 79±0,435 | 77±0,37 | 35±0,31 | 22 +0,52 | | 14,05 |
| -07 | 970 | 180±0,5 | 180±0,5 | | 80±0,37 | 90±0,37 | | 18 +0,52 | 18 +0,52 | 11,98 |
| -08 | 1010 | | 242±0,575 | | 79±0,435 | 69±0,37 | 40±0,31 | 22 +0,52 | | 15,50 |
| -09 | 1065 | 122±0,5 | 150±0,5 | 615±1 | 80±0,37 | 74±0,37 | 30±0,31 | 18 +0,52 | 14 +0,52 | 9,18 |
| -10 | 1095 | | 180±0,5 | | | | | | | 11,42 |
| -11 | 1145 | | 242±0,575 | | 79±0,435 | 73±0,37 | 35±0,31 | 22 +0,52 | | 14,13 |
| -12 | 1230 | | 298±0,65 | | 91±0,435 | 80±0,37 | 40±0,31 | | | 18,85 |
| -13 | 1090 | 150±0,5 | 150±0,5 | | 80±0,37 | 75±0,37 | 30±0,31 | 14 +0,52 | | 9,39 |
| -14 | 1120 | | 180±0,5 | | | | | 18 +0,52 | | 11,68 |
| -15 | 1220 | | 242±0,575 | | 79±0,435 | 109±0,435 | 35±0,31 | 22 +0,52 | | 16,65 |
| -16 | 1170 | 180±0,5 | 180±0,5 | | 80±0,435 | 60±0,435 | | 18 +0,52 | 18 +0,52 | 14,45 |
| -17 | 1240 | | 242±0,575 | | 79±0,435 | 99±0,435 | 40±0,31 | 22 +0,52 | | 19,05 |

1* Размер для справок.
2. Швы №1 - сварка ручная дуговая

| | | | | |
|---|---|---|---|---|
| Изм. | Лист | N докум. | Подп. | Дата |
| Разраб. | Шерцакова | | | |
| Пров. | Крупник | | | VI-86 |
| Рук. гр. | Крупник | | | |
| Гл. спец. | Вайнберг | | | |
| Н. контр. | Рубинская | | | VI.86 |
| Утв. | Спивак | | | VI.86 |

А146352.010 СБ

Кронштейн

| Литера | Масса | Масштаб |
|---|---|---|
| | см. табл. | — |

Лист | Листов 1

Госстрой СССР
Сантехпроект
г. Москва

Копировал Авинсова

Формат А3

Серия 3.900-9 Выпуск 1

Инв. № подл. | Подп. и дата | Взам. инв. № | Инв. № дубл. | Подп. и дата

Серия 3.900-9 выпуск 1

| Обозначение | L, мм | Материал | Масса, кг |
|---|---|---|---|
| А14Б352 001 | 865-2,3 | Швеллер 10-ГОСТ 8240-72 / В Ст3-I-ГОСТ 535-79 | 7,43 |
| -01 | 895-2,3 | Швеллер 12-ГОСТ 8240-72 / В Ст3-I-ГОСТ 535-79 | 9,30 |
| -02 | 945-2,3 | Швеллер 14-ГОСТ 8240-72 / В Ст3-I-ГОСТ 535-79 | 11,62 |
| -03 | 1030-2,6 | Швеллер 16а-ГОСТ 8240-72 / В Ст3-I-ГОСТ 535-79 | 15,70 |
| -04 | 890-2,3 | Швеллер 10-ГОСТ 8240-72 / В Ст3-I-ГОСТ 535-79 | 7,64 |
| -05 | 920-2,3 | Швеллер 12-ГОСТ 8240-72 / В Ст3-I-ГОСТ 535-79 | 9,56 |
| -06 | 985-2,3 | Швеллер 16-ГОСТ 8240-72 / В Ст3-I-ГОСТ 535-79 | 14,00 |
| -07 | 970-2,3 | Швеллер 14-ГОСТ 8240-72 / В Ст3-I-ГОСТ 535-79 | 11,93 |
| -08 | 1010-2,6 | Швеллер 16а-ГОСТ 8240-72 / В Ст3-I-ГОСТ 535-79 | 15,45 |
| -09 | 1065-2,6 | Швеллер 10-ГОСТ 8240-72 / В Ст3-I-ГОСТ 535-79 | 9,14 |
| -10 | 1095-2,6 | Швеллер 12-ГОСТ 8240-72 / В Ст3-I-ГОСТ 535-79 | 11,38 |
| -11 | 1145-2,6 | Швеллер 14-ГОСТ 8240-72 / В Ст3-I-ГОСТ 535-79 | 14,08 |
| -12 | 1230-2,6 | Швеллер 16а-ГОСТ 8240-72 / В Ст3-I-ГОСТ 535-79 | 18,80 |
| -13 | 1090-2,6 | Швеллер 10-ГОСТ 8240-72 / В Ст3-I-ГОСТ 535-79 | 9,35 |
| -14 | 1120-2,6 | Швеллер 12-ГОСТ 8240-72 / В Ст3-I-ГОСТ 535-79 | 11,64 |
| -15 | 1220-2,6 | Швеллер 16-ГОСТ 8240-72 / В Ст3-I-ГОСТ 535-79 | 16,60 |
| -16 | 1170-2,6 | Швеллер 14-ГОСТ 8240-72 / В Ст3-I-ГОСТ 535-79 | 14,40 |
| -17 | 1240-2,6 | Швеллер 16а-ГОСТ 8240-72 / В Ст3-I-ГОСТ 535-79 | 19,00 |

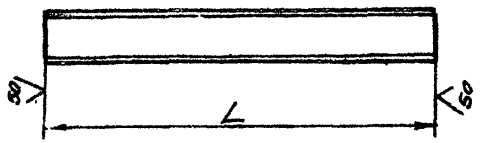


Инв.№ подл. | Подп. и дата | Взам. инв.№ | Инв.№ дубл. | Подп. и дата

| | | | | |
|---|---|---|---|---|
| Изм. | Лист | № докум. | Подп. | Дата |
| Разраб. | | Шершакова | | |
| Пров. | | Крупник | | VI-86 |
| Рук. гр | | Крупник | | |
| Гл. спец. | | Вайнберг | | VII 86 |
| Н. контр. | | Рудинская | | VII 86 |
| Утв. | | Сливко | | VII 86 |

А14Б352 001

Швеллер

| Литера | Масса | Масштаб |
|---|---|---|
| | см. табл. | — |

Лист | Листов 1

см. табл.

Госстрой СССР
Сантехпроект
г. Москва

Копировал Ленисова

Формат А3

Серия 3.900-9 Выпуск 1

| Инв. № подл. | Подп. и дата | Взам. инв. № | Инв. № дубл. | Подп. и дата |
|---|---|---|---|---|
| | | | | |

| Формат | Зона | Поз. | Обозначение | Наименование | Кол. на исполн. А14Б 353 000- — | 01 | 02 | 03 | 04 | 05 | 06 | 07 | Примечание |
|---|---|---|---|---|---|---|---|---|---|---|---|---|---|
| | | | | Документация | | | | | | | | | |
| А3 | | | А14Б353.000 СБ | Сборочный чертеж | X | X | X | X | X | X | X | X | |
| | | | | Сборочные единицы | | | | | | | | | |
| А4 | | 1 | А14Б 353.010 | Кронштейн | 1 | | | | | | | | |
| | | | -01 | Кронштейн | | 1 | | | | | | | |
| | | | -02 | Кронштейн | | | 1 | | | | | | |

Лит.

Шифр

| Изм. | Лист | № докум. | Подп. | Дата |
|---|---|---|---|---|
| Разраб. | | Шершакова | | |
| Пров. | | Крупник | | VI-86 |
| Рук. гр. | | Крупник | | |
| Н. контр. | | Рудинская | | V 86г. |
| Утв. | | Спивак | | VI 86г. |

А14Б353.000

Опора подвижная двухрядная

| Лит. | Лист | Листов |
|---|---|---|
| И | 1 | 3 |

Госстрой СССР
Сантехпроект
г. Москва

Копировал Логинова

Формат А4

| Инв. № подл. | Подп. и дата | Взам. инв. № | Инв. № дубл. | Подп. и дата |
|---|---|---|---|---|
| | | | | |

| Формат | Зона | Поз. | Обозначение | Наименование | Кол. на исполн. А14Б 353 000- — | 01 | 02 | 03 | 04 | 05 | 06 | 07 | Примечание |
|---|---|---|---|---|---|---|---|---|---|---|---|---|---|
| А4 | | 1 | А14Б 353.010-03 | Кронштейн | | | | 1 | | | | | |
| | | | -04 | Кронштейн | | | | | 1 | | | | |
| | | | -05 | Кронштейн | | | | | | 1 | | | |
| | | | -06 | Кронштейн | | | | | | | 1 | | |
| | | | -07 | Кронштейн | | | | | | | | 1 | |
| А4 | | 2 | А14Б 353.020 | Подвеска | 1 | | | | 1 | | | | |
| | | | -01 | Подвеска | | 1 | | | | 1 | | | |
| | | | -02 | Подвеска | | | 1 | | | | 1 | | |
| | | | -03 | Подвеска | | | | 1 | | | | 1 | |
| | | | | Детали | | | | | | | | | |
| А4 | | 3 | А14Б 343 001 | Хомут | 1 | | | | 1 | | | | |
| | | | -01 | Хомут | | 1 | | | | 1 | | | |
| | | | -02 | Хомут | | | 1 | | | | 1 | | |
| | | | -03 | Хомут | | | | 1 | | | | 1 | |
| А4 | | 4 | А14Б 343. 002 | Подушка | 1 | | | | 1 | | | | |
| | | | -04 | Подушка | | 1 | | | | 1 | | | |
| | | | -03 | Подушка | | | 1 | | | | 1 | | |

| Изм. | Лист | № докум. | Подп. | Дата |
|---|---|---|---|---|

А14Б 353.000

Лист 2

Копировал Логинова

Формат А4

Инв. № подл. | Подп. и дата | Взам. инв. № | Инв. № дубл. | Подп. и дата

| Формат | Зона | Поз. | Обозначение | Наименование | Кол на испол. А14Б353.000- – | 01 | 02 | 03 | 04 | 05 | 06 | 07 | Примечание |
|---|---|---|---|---|---|---|---|---|---|---|---|---|---|
| А4 | | 4 | А14Б343.002-04 | Подушка | | | | 1 | | | | 1 | |
| | | | | Стандартные изделия | | | | | | | | | |
| | | 5 | | Гайка М10.4 ГОСТ 5915-70 | 6 | | | | 6 | | | | |
| | | | | Гайка М12.4 ГОСТ 5915-70 | | 4 | 6 | 6 | | 4 | 6 | 6 | |
| | | 6 | | Гайка М10.4 ГОСТ 5915-70 | | 2 | | | | 2 | | | |

Изм. | Лист | № докум. | Подп. | Дата

А14Б353.000

Лист 3

Копировал: Логинова

Формат А4

Инв. № подл. | Подп. и дата | Взам. инв. № | Инв. № дубл. | Подп. и дата

| Формат | Зона | Поз. | Обозначение | Наименование | Кол на испол. А14Б353 010- – | 01 | 02 | 03 | 04 | 05 | 06 | 07 | Примечание |
|---|---|---|---|---|---|---|---|---|---|---|---|---|---|
| | | | | Документация | | | | | | | | | |
| А3 | | | А14Б353.010 СБ | Сборочный чертеж | | | | | | | | | |
| | | | | Детали | | | | | | | | | |
| А4 | | 1 | А14Б343.006 | Упор | 1 | | | | 1 | | | | |
| | | | -04 | Упор | | 1 | | | | 1 | | | |
| | | | -01 | Упор | | | 1 | | | | 1 | | |
| | | | -02 | Упор | | | | 1 | | | | 1 | |
| А4 | | 2 | А14Б353.001 | Уголок | 1 | | | | | | | | |
| | | | -01 | Уголок | | 1 | | | | | | | |
| | | | -02 | Уголок | | | 1 | | | | | | |
| | | | -03 | Уголок | | | | 1 | | | | | |

Изм. | Лист | № докум. | Подп. | Дата

Разраб. Шершнёв

Пров. Крупник

Рук. гр. Крупник

Н. контр. Рушинская

Утв. Сливик

А14Б353.010

Кронштейн

Лит. | Лист | Листов: И | 1 | 2

Госстрой СССР Сантехпроект г. Москва

Копировал: Логинова

Формат А4

| Формат | Зона | Поз. | Обозначение | Наименование | Кол. на испол. А14Б353.010- | | | | | | | | Примечание |
|---|---|---|---|---|---|---|---|---|---|---|---|---|---|
| | | | | | - | 01 | 02 | 03 | 04 | 05 | 06 | 07 | |
| А4 | | 2 | А14Б353.001-04 | Уголок | | | | | 1 | | | | |
| | | | -05 | Уголок | | | | | | 1 | | | |
| | | | -06 | Уголок | | | | | | | 1 | | |
| | | | -07 | Уголок | | | | | | | | 1 | |
| | | 3 | -08 | Уголок | 1 | | | | 1 | | | | |
| | | | -09 | Уголок | | 1 | | | | 1 | | | |
| | | | -10 | Уголок | | | 1 | | | | 1 | | |
| | | | -11 | Уголок | | | | 1 | | | | 1 | |
| А4 | | 4 | А14Б353.002 | Косынка | 2 | | | | 2 | | | | |
| | | | -01 | Косынка | | 2 | | | | 2 | | | |
| | | | -02 | Косынка | | | 2 | | | | 2 | | |
| | | | -03 | Косынка | | | | 2 | | | | 2 | |

| Изм. | Лист | № докум. | Подп. | Дата | А14Б353.010 | Лист 2 |
|---|---|---|---|---|---|---|

Копировал: Логинова Формат А4



| Формат | Зона | Поз. | Обозначение | Наименование | Кол. на испол. А14Б353.020- | | | | | | | | Примечание |
|---|---|---|---|---|---|---|---|---|---|---|---|---|---|
| | | | | | - | 01 | 02 | 03 | 04 | 05 | 06 | 07 | |
| | | | | Документация | | | | | | | | | |
| А3 | | | А14Б353.000СБ | Сборочный чертеж | X | X | X | X | X | X | X | | |
| | | | | Детали | | | | | | | | | |
| А3 | | 1 | А14Б353.004 | Тяга | 1 | 1 | | | | | | | |
| | | | -01 | Тяга | | | 1 | | | | | | |
| | | | -02 | Тяга | | | | 1 | | | | | |
| | | | -03 | Тяга | | | | | 1 | | | | |
| | | | -04 | Тяга | | | | | | 1 | | | |
| | | | -05 | Тяга | | | | | | | 1 | | |
| | | | -06 | Тяга | | | | | | | | 1 | |
| | | 2 | -07 | Тяга | 1 | 1 | | | | | | | |

| Изм. | Лист | № докум. | Подп. | Дата | А14Б353.020 | | |
|---|---|---|---|---|---|---|---|
| Разраб. | | Шершакова | | | Подвеска | Лит. И | Лист 1 | Листов 3 |
| Пров. | | Крупник | | 11.86 | | | | |
| Рук. гр. | | Крупник | | | | Госстрой СССР САНТЕХПРОЕКТ г. Москва | | |
| Н. контр. | | Рубинская | | 11.86 | | | | |
| Утв. | | Спивак | | 12.86 | | | | |

Копировал: Логинова Формат А4

| Формат | Зона | Поз. | Обозначение | Наименование | Кол. на испол. А14Б353.020- – | 01 | 02 | 03 | 04 | 05 | 06 | 07 | Примечание |
|---|---|---|---|---|---|---|---|---|---|---|---|---|---|
| А3 | | 2 | А14Б353.004-08 | Тяга | | | 1 | 1 | | | | | |
| | | | -09 | Тяга | | | | | 1 | 1 | 1 | 1 | |
| А4 | | 3 | А14Б353.005 | Ушко | 3 | 3 | | | | | | | |
| | | | -01 | Ушко | | | 3 | 3 | | | | | |
| | | | -02 | Ушко | | | | | 3 | 3 | 3 | 3 | |
| А4 | | 4 | А14Б353.006 | Серьга | 1 | 1 | 1 | 1 | | | | | |
| | | | -01 | Серьга | | | | | 1 | 1 | 1 | 1 | |
| А4 | | 5 | А14Б353.007 | Полухомут | 2 | | | | | | | | |
| | | | -01 | Полухомут | | 2 | | | | | | | |
| | | | -02 | Полухомут | | | 2 | | | | | | |
| | | | -03 | Полухомут | | | | 2 | | | | | |
| | | | -04 | Полухомут | | | | | 2 | | | | |
| | | | -05 | Полухомут | | | | | | 2 | | | |
| | | | -06 | Полухомут | | | | | | | 2 | | |
| | | | -07 | Полухомут | | | | | | | | 2 | |





| Формат | Зона | Поз. | Обозначение | Наименование | Кол. на испол. А14Б353.020- – | 01 | 02 | 03 | 04 | 05 | 06 | 07 | Примечание |
|---|---|---|---|---|---|---|---|---|---|---|---|---|---|
| | | | | Стандартные изделия | | | | | | | | | |
| | | 6 | | Болт М10х30.46 ГОСТ 7798-70 | 2 | 2 | | | | | | | |
| | | | | Болт М12х35.46 ГОСТ 7798-70 | | | 2 | 2 | | | | | |
| | | | | Болт М16х60.46 ГОСТ 7798-70 | | | | | 2 | 2 | 2 | 2 | |
| | | 7 | | Гайка М10.4 ГОСТ 5915-70 | 2 | 2 | | | | | | | |
| | | | | Гайка М12.4 ГОСТ 5915-70 | | | 2 | 2 | | | | | |
| | | | | Гайка М16.4 ГОСТ 5915-70 | | | | | 2 | 2 | 2 | 2 | |

А146353 000 СБ

Серия 3.900-9 выпуск 1

Рис 1

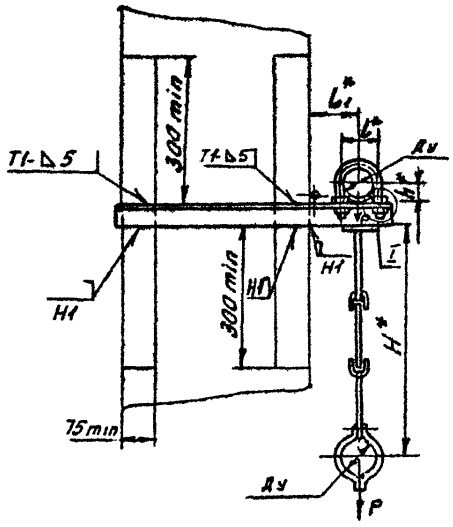


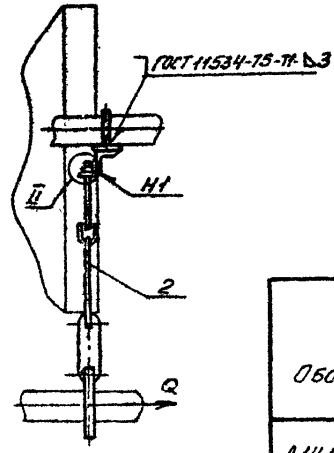


А-А

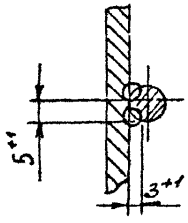


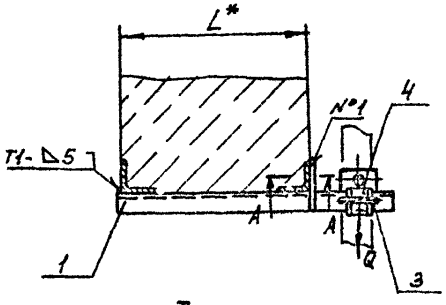


I

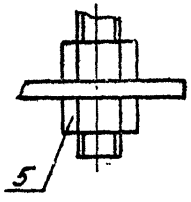


II

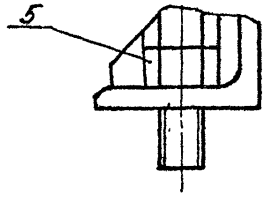


Рис 2

Остальное см. рис 1

II

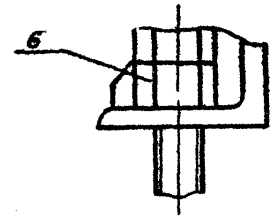


| Обозначение | Рис | Условный проход Ду, мм | Допускаемые нагрузки, кг | | Размеры, мм | | | | | Масса кг |
|---|---|---|---|---|---|---|---|---|---|---|
| | | | вертикальн. P | горизонт. Q | L* | l* | L*1 | H* | h* | |
| А146353 000 | 1 | 50 | 40 | 12 | 400 | 70 | 100 | 600 | 32 | 3,01 |
| -01 | 2 | 65 | 56 | 17 | | 90 | 120 | | 41 | 3,68 |
| -02 | 1 | 80 | 72 | 22 | | 106 | 130 | 680 | 48 | 4,32 |
| -03 | | 100 | 120 | 36 | | 122 | 140 | 640 | 57 | 5,42 |
| -04 | | 50 | 40 | 12 | 600 | 70 | 100 | 500 | 32 | 3,44 |
| -05 | 2 | 65 | 56 | 17 | | 90 | 120 | | 41 | 4,53 |
| -06 | 1 | 80 | 72 | 22 | | 106 | 130 | 620 | 48 | 4,93 |
| -07 | | 100 | 120 | 36 | | 122 | 140 | 640 | 57 | 6,18 |

1.* Размеры для справок

2. Швы №1 - сварка ручная дуговая, остальные по ГОСТ 5264-80, кроме указанных на чертеже.

| Изм | Лист | N докум | Подп | Дата |
|---|---|---|---|---|
| Разраб. | | Шершакова | | |
| Пров. | | Крупник | | VI-84 |
| Рук гр | | Крупник | | |
| Гл спец | | Вайнберг | | |
| Н контр | | Рувинская | | VI 86 |
| Утв | | Спивак | | 06.86 |

А146353.000 СБ

Опора подвижная двухрядная

| Лит | Масса | Масштаб |
|---|---|---|
| И | см. табл | — |

Лист | Листов 1

Госстрой СССР САНТЕХПРОЕКТ г. Москва

Копировал Денисова

Формат А3

Инв. N подл. | Подп. и дата | Взам. инв. N | Инв. N дубл. | Подп. и дата

Серия 3.900.9 Выпуск 1

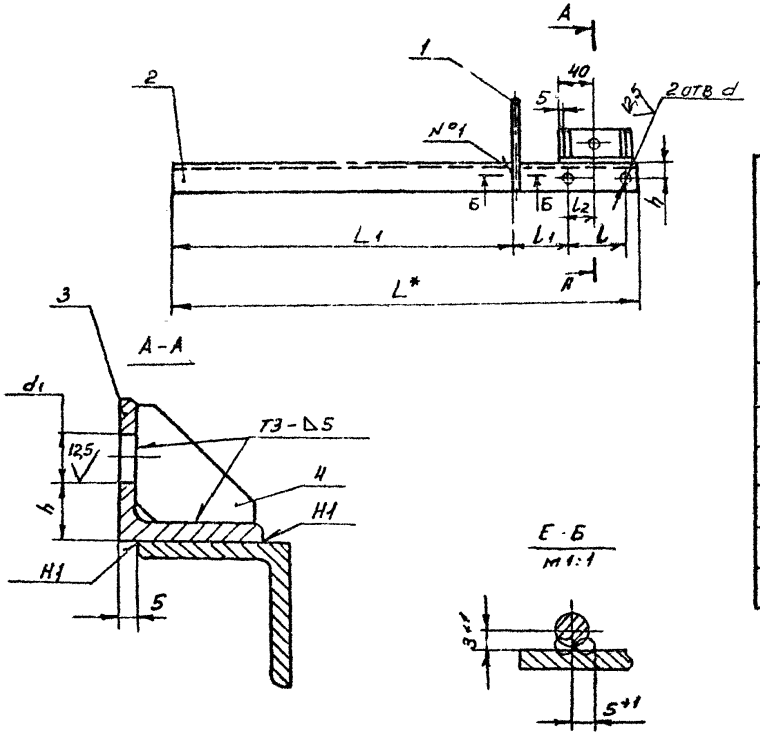


| Обозначение | Размеры, мм | | | | | | | | Масса, кг |
|---|---|---|---|---|---|---|---|---|---|
| | L* | L1 | l | l1 | l2 | h | d | d1 | |
| А1Б6353 010 | 570 | 415 | 70 | 65 | 35 | 20 | 12 | 12 | 1,44 |
| -01 | 605 | | 90 | 75 | 45 | 25 | 14 | | 1,92 |
| -02 | 620 | | 106 | 77 | 53 | 30 | | 14 | 2,20 |
| -03 | 640 | | 122 | 79 | 61 | 35 | | | 3,08 |
| -04 | 770 | 615 | 70 | 65 | 35 | 20 | 12 | 12 | 1,87 |
| -05 | 805 | | 90 | 75 | 45 | 25 | 14 | | 2,67 |
| -06 | 820 | | 106 | 77 | 53 | 30 | | 14 | 2,81 |
| -07 | 840 | | 122 | 79 | 61 | 35 | | | 3,84 |

1.* Размер для справок.

2. H14; $\pm \frac{t2}{2}$.

3. Швы №1 - сварка ручная дуговая, остальные - по ГОСТ 5264-80.

| | | | |
|---|---|---|---|
| Изм. | Лист | № докум. | Подп. | Дата |
| Разраб. | | Шершакова | | |
| Пров. | | Крупник | | |
| Рук. гр. | | Крупник | | |
| Гл. спец. | | Вайнберг | | |
| Н. контр. | | Рувинская | | |
| Утв. | | Сливак | | |

А1Б6353.010 СБ

Кронштейн

| Лит. | Масса | Масштаб |
|---|---|---|
| И | См. табл. | — |

Лист | Листов 1

Госстрой СССР
Сантехпроект
г. Москва

Копировал Денисова

Формат А3

Инв. № подл. | Подп. и дата | Взам. инв. № | Инв. № дубл. | Подп. и дата

А14Б353.020СБ

Выпуск 1

Серия 3.900-9

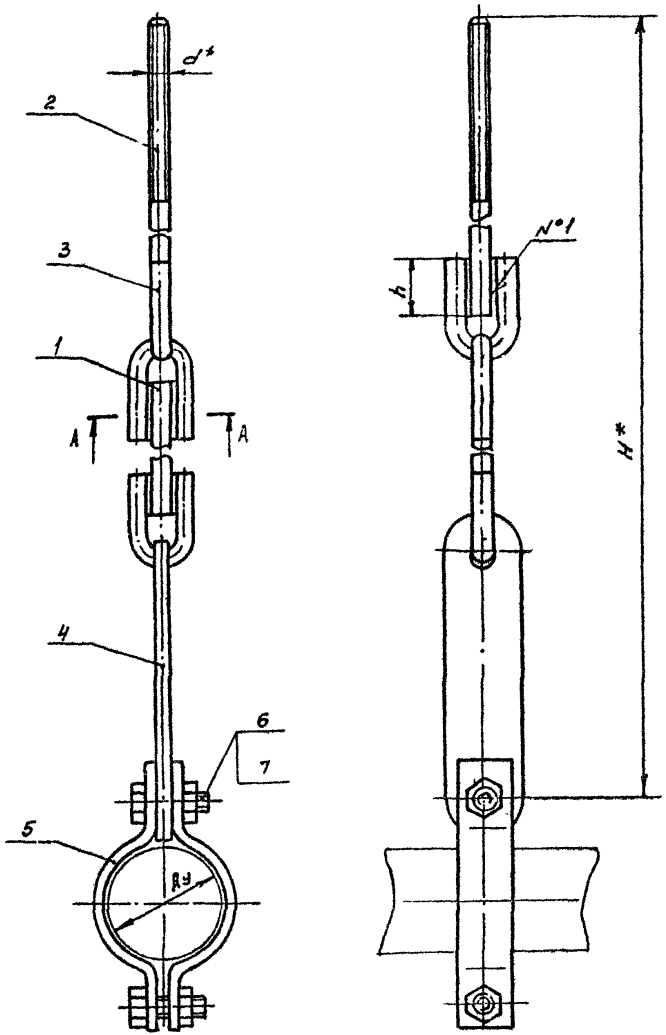


| Обозначение | Условный проход Ду, мм | Размеры, мм | | | | | Масса, кг |
|---|---|---|---|---|---|---|---|
| | | H* | h | $h_1$ | L | d* | |
| А14Б353020 | 50 | 525 | $26^{+0,52}$ | $6^{+1}$ | $10^{+1}$ | М10 | 1,24 |
| -01 | 65 | 535 | | | | | 1,40 |
| -02 | 80 | 650 | $34^{+0,62}$ | $7^{+1}$ | | М12 | 1,60 |
| -03 | 100 | 670 | | | | | 1,78 |
| -04 | 125 | 720 | $43^{+0,62}$ | $9^{+1}$ | $12^{+1}$ | М16 | 3,30 |
| -05 | 150 | 730 | | | | | 3,35 |
| -06 | 200 | 840 | | | | | 6,49 |
| -07 | 250 | 850 | | | | | 5,29 |

А-А
М1:1

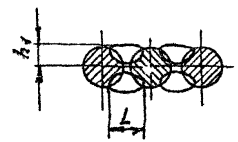


1* Размеры для справок

2 Швы N°1 - сварка ручная, дуговая

| Изм | Лист | N докум | Подп | Дата |
|---|---|---|---|---|
| Разраб | | Шершакова | | |
| Пров | | Крупник | | VI-86 |
| Рук.гр | | Крупник | | |
| Гл спец | | Вайнберг | | VI-86 |
| Н контр | | Рувинская | | VI 86 |
| Утв | | Спивак | | 06.86 |

А14Б353.020 СБ

Подвеска

| Лит | Масса | Масштаб |
|---|---|---|
| Н | см табл | — |

Лист | Листов 1

Госстрой СССР
САНТЕХПРОЕКТ
г Мос-ва

Инв. N подл. | Подп. и дата | Взам. инв. N | Инв. N дубл | Подп. и дата

Копировал Денисова

Формат А3

А1465353.001

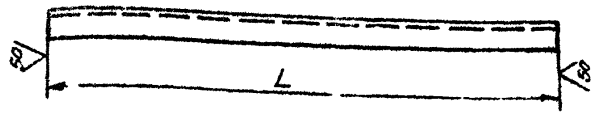


| Обозначение | L, мм | Материал | Масса, кг |
|---|---|---|---|
| А1465353.001 | 570 | Уголок 36Г36Х4-Б-ГОСТ 8509-72 / ВСт3-I-ГОСТ 535-79 | 1,23 |
| -01 | 605 | Уголок 45Х45Х4-Б-ГОСТ 8509-72 / ВСт3-I-ГОСТ 535-79 | 1,65 |
| -02 | 620 | Уголок 50Х50Х4-Б-ГОСТ 8509-72 / ВСт3-I-ГОСТ 535-79 | 1,89 |
| -03 | 640 | Уголок 63Х63Х5-Б-ГОСТ 8509-72 / ВСт3-I-ГОСТ 535-79 | 2,50 |
| -04 | 770 | Уголок 36Х36Х4-Б-ГОСТ 8509-72 / ВСт3-I-ГОСТ 535-79 | 1,66 |
| -05 | 805 | Уголок 45Х45Х4-Б-ГОСТ 8509-72 / ВСт3-I-ГОСТ 535-79 | 2,30 |
| -06 | 820 | Уголок 50Х50Х4-Б-ГОСТ 8509-72 / ВСт3-I-ГОСТ 535-79 | 2,50 |
| -07 | 840 | Уголок 63Х63Х5-Б-ГОСТ 8509-72 / ВСт3-I-ГОСТ 535-79 | 3,26 |
| -08 | 80 | Уголок 36Х36Х4-Б-ГОСТ 8509-72 / ВСт3-I-ГОСТ 535-79 | 0,17 |
| -09 | | Уголок 45Х45Х4-Б-ГОСТ 8509-72 / ВСт3-I-ГОСТ 535-79 | 0,21 |
| -10 | | Уголок 50Х50Х4-Б-ГОСТ 8509-72 / ВСт3-I-ГОСТ 535-79 | 0,24 |
| -11 | | Уголок 63Х63Х8-Б-ГОСТ 8509-72 / ВСт3-I-ГОСТ 535-79 | 0,43 |

Неуказанные предельные отклонения размеров h14

| Изм. | Лист | N докум. | Подп. | Дата |
|---|---|---|---|---|
| Разраб. | Шершакова | | | |
| Пров. | Крупник | | | VI-86 |
| Рук. груп. | Крупник | | | |
| Гл. спец. | Вайнберг | | | |
| Н. контр. | Рывинская | | | VI 86 |
| Утв. | Сливак | | | 06.86 |

А1465353.001

Уголок

| Лит. | Масса | Масштаб |
|---|---|---|
| Н | см. табл. | — |
| Лист | Листов 1 | |

см. табл.

Госстрой СССР САНТЕХПРОЕКТ г. Москва

Копировал Денисова

Формат А4



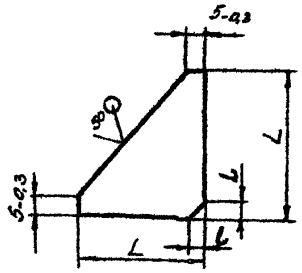


| Обозначение | Размеры, мм L | Размеры, мм l | Материал | Масса, кг |
|---|---|---|---|---|
| А1465353.002 | 32-0,62 | 4-0,3 | Лист 64,0 ГОСТ 19903-74 / ВСт3 ГОСТ 14637-79 | 0,020 |
| -01 | 40-0,62 | 5-0,3 | | 0,031 |
| -02 | 45-0,62 | 6-0,36 | | 0,038 |
| -03 | 58-0,74 | | Лист 65,0 ГОСТ 19903-74 / ВСт3 ГОСТ 14637-79 | 0,077 |
| -04 | 70-0,74 | 9-0,36 | Лист 66,0 ГОСТ 19903-74 / Ст3 ГОСТ 14637-79 | 2,130 |

| Изм. | Лист | N докум. | Подп. | Дата |
|---|---|---|---|---|
| Разраб. | Шершакова | | | |
| Пров. | Крупник | | | VI-86 |
| Рук. груп. | Крупник | | | |
| Гл. спец. | Вайнберг | | | |
| Н. контр. | Рывинская | | | VI 86 |
| Утв. | Сливак | | | 06.86 |

А1465353.002

Косынка

| Лит. | Масса | Масштаб |
|---|---|---|
| Н | см. табл. | — |
| Лист | Лист. тов 1 | |

См. табл.

Госстрой СССР САНТЕХПРОЕКТ г. Москва

Копировал Денисова

Формат А4

А146353.004

Серия 3.900-9 выпуск 1

Рис. 1

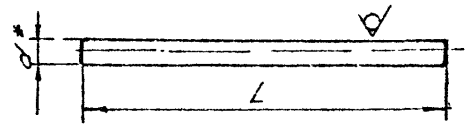


Рис. 2

Остальное см. рис. 1.

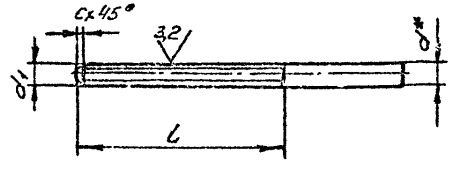


| Обозначение | Рис. | Размеры, мм | | | | | Материал | Масса кг |
|---|---|---|---|---|---|---|---|---|
| | | L | l | d* | d1 | c | | |
| А14Б353 004 | 1 | 155 | — | 10 | — | — | Круг 10-В-ГОСТ 2590-71 / ВСт3-I-ГОСТ 535-79 | 0,095 |
| -01 | | 260 | — | 12 | — | — | Круг 12-В-ГОСТ 2590-71 / ВСт3-I-ГОСТ 535-79 | 0,23 |
| -02 | | 261 | — | | — | — | | 0,32 |
| -03 | | 184 | — | 16 | — | — | Круг 16-В-ГОСТ 2590-71 / ВСт3-I ГОСТ 535-79 | 0,28 |
| -04 | | 176 | — | | — | — | | 0,27 |
| -05 | | 254 | — | | — | — | | 0,49 |
| -06 | | 234 | — | 16 | — | — | | 0,37 |
| -07 | 2 | 140 | 90 | 10 | М10.89 | 1,5 | Круг 10-В-ГОСТ 2590-71 / ВСт3-I-ГОСТ 535-79 | 0,086 |
| -08 | | 135 | 100 | 12 | М12.89 | 1,8 | Круг 12-В-ГОСТ 2590-71 / ВСт3-I-ГОСТ 535-79 | 0,11 |
| -09 | | 220 | 130 | 16 | М16.89 | 2,0 | Круг 16 В-ГОСТ 2590-71 / ВСт3-I-ГОСТ 535-79 | 0,34 |

1* Размеры для справок

2. h14

| Изм | Лист | № докум | Подп | Дата |
|---|---|---|---|---|
| Разраб | | Шершакова | | V-86 |
| Пров | | Крупник | | VI-86 |
| Рук гр | | Крупник | | |
| Гл спец | | Вайнберг | | VI-86 |
| Н контр | | Рувинская | | VI-86 |
| Утв | | Спивак | | 06.86 |

А146353 004

Тяга

| Литера | Масса | Масштаб |
|---|---|---|
| И | см табл | — |

Лист | Листов 1

См. табл

Госстрой СССР
САНТЕХПРОЕКТ
г. Москва

Инв № подл | Подп и дата | Взам инв № | Инв № дубл | Подп и дата

Копировал Денисова

Формат А3

50 V(v)

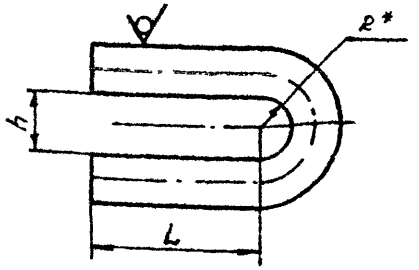


| Обозначение | Размеры, мм L | h | R* | Материал | Масса, кг |
|---|---|---|---|---|---|
| А146353.005 | 35±0,31 | 13 +0,43 | 6,5 | Круг 10-В-ГОСТ 2590-71 / Вст3-I-ГОСТ 535-79 | 0,056 |
| -01 | 45±0,31 | 15 +0,43 | 7,5 | Круг 12-В-ГОСТ 2590-71 / Вст3-I-ГОСТ 535-79 | 0,11 |
| -02 | 55±0,37 | 20 +0,52 | 10 | Круг 16-В-ГОСТ 2590-71 / Вст3-I-ГОСТ 535-79 | 0,24 |

* Размер для справок

| Изм. | Лист | N докум. | Подп. | Дата |
|---|---|---|---|---|
| Разраб. | Шершакова | | | |
| Пров. | Крупник | | | VI-86 |
| Рук. груп. | Крупник | | | |
| Гл. спец. | Вайнберг | | | VI 86 |
| Н. контр. | Рувинская | | | VI 86 |
| Утв. | Спивак | | | VI 86 |

А146353.005

Ушко

| Лит. | Масса | Масштаб |
|---|---|---|
| Н | см. табл. | — |
| Лист | Листов | |

см. табл.

Госстрой СССР САНТЕХПРОЕКТ г. Москва

Копировал Денисова Формат А4

Инв. N подл. | Подп. и дата | Взам. инв. N | Инв. N дубл. | Подп. и дата

А146353.006

50 V(v)

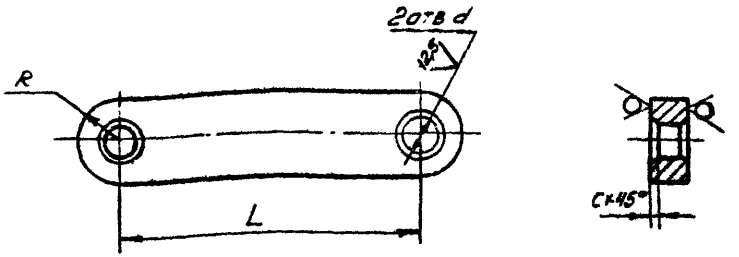


| Обозначение | Размеры, мм L | d | R | C | Материал | Масса, кг |
|---|---|---|---|---|---|---|
| А146353.006 | 125 | 14 | 18 | 2 | Лист 6-8,0 ГОСТ 19903-74 / Вст3 ГОСТ 14637-79 | 0,32 |
| -01 | 150 | 20 | 26 | 3 | Лист 5-12,0 ГОСТ 19903-74 / Вст3 ГОСТ 14637-79 | 0,86 |

Неуказанные предельные отклонения размеров. $H14, \pm \frac{t_2}{2}$

| Изм. | Лист | N докум. | Подп. | Дата |
|---|---|---|---|---|
| Разраб. | Шершакова | | | |
| Пров. | Крупник | | | VI-86 |
| Рук. груп. | Крупник | | | VI-86 |
| Гл. спец. | Вайнберг | | | VI-86 |
| Н. конт. | Рувинский | | | VI 86 |
| Утв. | Спивак | | | VI 86 |

А146353.006

Серьга

| Лит. | Масса | Масштаб |
|---|---|---|
| Н | см. табл. | — |
| Лист | Листов 1 | |

см. табл.

Госстрой СССР САНТЕХПРОЕКТ г. Москва

Копировал Денисова Формат А4

| Инв. № подл. | Подп. и дата | Взам. инв. № | Инв. № дубл. | Подп. и дата |
|---|---|---|---|---|
| | | | | |

| Формат | Зона | Поз. | Обозначение | Наименование | Кол. на исполн. А14Б 354.000- | | | | | | | | | | Примечание |
|---|---|---|---|---|---|---|---|---|---|---|---|---|---|---|---|
| | | | | | – | 01 | 02 | 03 | | | | | | | |
| | | | | Документация | | | | | | | | | | | |
| А3 | | | А14Б 354.000 СБ | Сборочный чертеж | | | | | | | | | | | |
| | | | | Сборочные единицы | | | | | | | | | | | |
| А4 | | 1 | А14Б 353.020 | Подвеска | 1 | | | | | | | | | | |
| | | | -01 | Подвеска | | 1 | | | | | | | | | |
| | | | -02 | Подвеска | | | 1 | | | | | | | | |

Лит.

Шифр

| Изм. | Лист | № докум. | Подп. | Дата |
|---|---|---|---|---|
| Разраб. | | Шершакова | | |
| Пров. | | Крупник | | VI-86 |
| Рук. гр. | | Крупник | | |
| Н. контр. | | Рубинская | | V 86 |
| УТВ. | | Сливак | | 06 86 |

# А14Б 354.000

Опора подвижная двухрядная

| Лит. | Лист | Листов |
|---|---|---|
| И | 1 | 3 |

Госстрой СССР
САНТЕХПРОЕКТ
г. Москва

Копировал: Логинова

Формат А4

| Инв. № подл. | Подп. и дата | Взам. инв. № | Инв. № дубл. | Подп. и дата |
|---|---|---|---|---|
| | | | | |

| Формат | Зона | Поз. | Обозначение | Наименование | Кол. на исполн. А14Б 354.000- | | | | | | | | | | Примечание |
|---|---|---|---|---|---|---|---|---|---|---|---|---|---|---|---|
| | | | | | – | 01 | 02 | 03 | | | | | | | |
| А4 | | 1 | А14Б 353.020-03 | Подвеска | | | | 1 | | | | | | | |
| А4 | | 2 | А14Б 334.010 | Кронштейн | 1 | | | | | | | | | | |
| | | | -01 | Кронштейн | | 1 | | | | | | | | | |
| | | | -02 | Кронштейн | | | 1 | | | | | | | | |
| | | | -03 | Кронштейн | | | | 1 | | | | | | | |
| | | | | Детали | | | | | | | | | | | |
| А4 | | 3 | А14Б 343.001 | Хомут | 1 | | | | | | | | | | |
| | | | -01 | Хомут | | 1 | | | | | | | | | |
| | | | -02 | Хомут | | | 1 | | | | | | | | |
| | | | -03 | Хомут | | | | 1 | | | | | | | |
| А4 | | 4 | А14Б 343.002 | Подушка | 1 | | | | | | | | | | |
| | | | -01 | Подушка | | 1 | | | | | | | | | |
| | | | -02 | Подушка | | | 1 | | | | | | | | |
| | | | -03 | Подушка | | | | 1 | | | | | | | |
| | | | | Стандартные изделия | | | | | | | | | | | |
| | | 5 | | Гайки ГОСТ 5915-70 | | | | | | | | | | | |
| | | | | М10.4 | 4 | | | | | | | | | | |

| Изм. | Лист | № докум. | Подп. | Дата |
|---|---|---|---|---|

# А14Б 354.000

Лист 2

Копировал: Логинова

Формат А4

Серия 3.900-9 выпуск 1

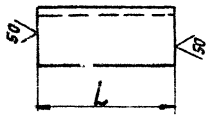


| Обозначение | L, мм | Материал | Масса, кг |
|---|---|---|---|
| А14Б354.001 | 80-0,87 | Уголок 36х36х4-Б-ГОСТ 8509-72 / ВСт3-I-ГОСТ 535-79 | 0,17 |
| -01 | | Уголок 45х45х4-Б-ГОСТ 8509-72 / ВСт3-I-ГОСТ 535-79 | 0,19 |
| -02 | | Уголок 50х50х4-Б-ГОСТ 8509-72 / ВСт3-I-ГОСТ 535-79 | 0,27 |
| -03 | 100-0,87 | Уголок 63х63х5-Б-ГОСТ 8509-72 / ВСт3-I-ГОСТ 535-79 | 0,48 |
| -04 | 157-1 | Уголок 36х36х4-Б-ГОСТ 8509-72 / ВСт3-I-ГОСТ 535-79 | 0,33 |
| -05 | 187-1,15 | Уголок 45х45х4-Б-ГОСТ 8509-72 / ВСт3-I-ГОСТ 535-79 | 0,51 |
| -06 | 207-1,15 | Уголок 50х50х4-Б-ГОСТ 8509-72 / ВСт3-I-ГОСТ 535-79 | 0,63 |
| -07 | 222-1,15 | Уголок 63х63х5-Б-ГОСТ 8509-72 / ВСт3-I-ГОСТ 535-79 | 1,06 |
| -08 | 150-1 | Уголок 36х36х4-Б-ГОСТ 8509-72 / ВСт3-I-ГОСТ 535-79 | 0,32 |
| -09 | | Уголок 45х45х4-Б-ГОСТ 8509-72 / ВСт3-I-ГОСТ 535-79 | 0,41 |
| -10 | | Уголок 50х50х4-Б-ГОСТ 8509-72 / ВСт3-I-ГОСТ 535-79 | 0,45 |
| -11 | 200-1,15 | Уголок 63х63х4-Б-ГОСТ 8509-72 / ВСт3-I-ГОСТ 535-79 | 0,96 |

| Изм. | Лист | № докум. | Подп. | Дата |
|---|---|---|---|---|
| Разраб. | | Шершакова | | |
| Пров. | | Крупник | | 11-86 |
| Рук. гр. | | Крупник | | |
| Гл. спец. | | Вайнберг | | |
| Н. контр. | | Рувинская | | 4.86 |
| Утв. | | Спивак | | 06.86 |

# А14Б354.001

Уголок

| Лит. | Масса | Масштаб |
|---|---|---|
| И | См. табл. | — |

Лист | Листов 1

См. табл.

Госстрой СССР
САНТЕХПРОЕКТ
г. Москва

Копировал: Логинова

Формат: А4

Инв. № подл. | Подп. и дата | Взам. инв. № | Инв. № дубл. | Подп. и дата

| Формат | Зона | Поз. | Обозначение | Наименование | Кол. на исполн. А14Б354 000- | | | | Примечание |
|---|---|---|---|---|---|---|---|---|---|
| | | | | | — | 01 | 02 | 03 | |
| | | | | Гайки ГОСТ 5915-70 | | | | | |
| | | 5 | | М12.4 | | 4 | 4 | 4 | |
| | | 6 | | М10.4 | 2 | 2 | | | |
| | | | | М12.4 | | | 2 | 2 | |
| | | | | Прочие изделия | | | | | |
| | | 7 | | Дюбель ДГПШ 4,5х60 ТУ-14-4-794-77 | 4 | 4 | 4 | 5 | |

Инв. № подл. | Подп. и дата | Взам. инв. № | Инв. № дубл. | Подп. и дата

А14Б354.000

Лист 3

Копировал: Логинова

Формат А4

А14Б354.000СБ

Серия 3.900-9 Выпуск 1

Рис 1

Вид А

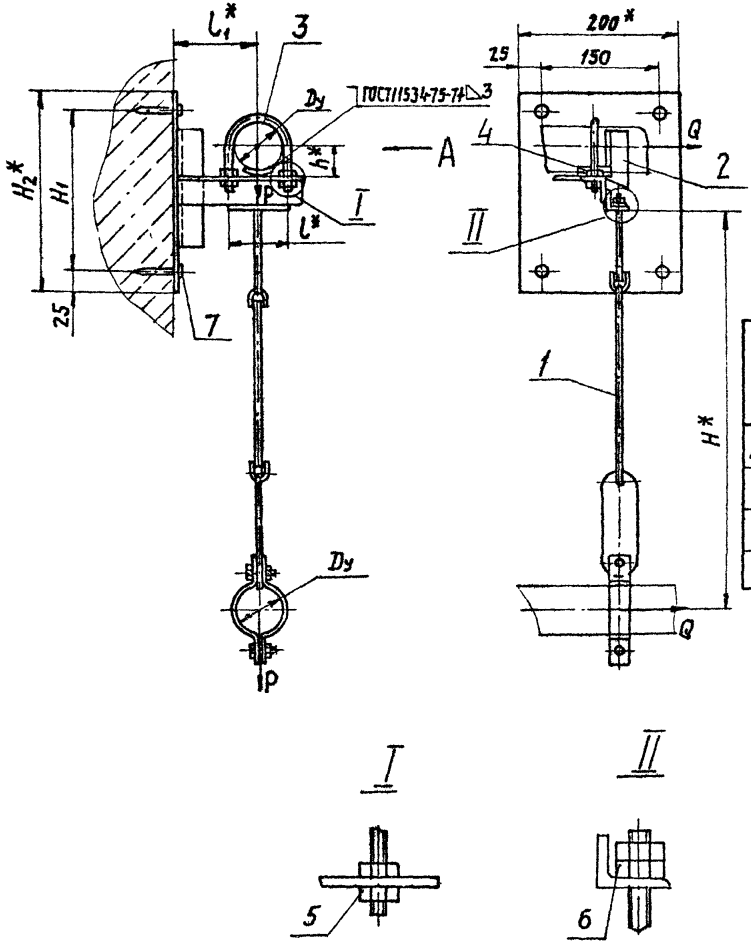


Рис 2

Остальное см. рис.1

Вид А

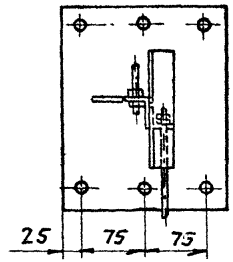


| Обозначение | Рис. | Условный проход Dy, мм | Допускаемые нагрузки, кг | | Размеры, мм | | | | | | Масса, кг |
|---|---|---|---|---|---|---|---|---|---|---|---|
| | | | вертикальн. | горизонтальн. | H* | H1 | H2* | l* | l1* | h* | |
| | | | P | Q | | | | | | | |
| А14Б354.000 | 1 | 50 | 40 | 12 | 500 | 200 | 250 | 70 | 100 | 32 | 3,80 |
| -01 | | 65 | 56 | 17 | | | | 90 | 120 | 41 | 4,30 |
| -02 | | 80 | 72 | 22 | 620 | | | 106 | 130 | 48 | 4,90 |
| -03 | 2 | 100 | 120 | 36 | 640 | 250 | 300 | 122 | 140 | 57 | 6,65 |

1.* Размеры для справок.

2. $\pm \frac{t2}{2}$.

3. Крепление кронштейна произвести монтажным пистолетом ПЦ 52-1 по ТУ-3-741-74.

| Изм. | Лист | № докум. | Подп. | Дата |
|---|---|---|---|---|
| Разраб. | | Шершакова | | |
| Пров. | | Крупник | | VI-86 |
| Рук.гр. | | Крупник | | |
| Гл.спец. | | Вайнберг | | |
| Н.контр. | | Рубинская | | VI 86 |
| Утв. | | Спивак | | VI 86 |

А14Б354.000СБ

Опора подвижная двухрядная.

| Лит. | Масса | Масшт. |
|---|---|---|
| И | См. чертёж | — |
| Лист | Листов 1 | |

Госстрой СССР САНТЕХПРОЕКТ г. Москва

Копировал: Логинова

Формат: А3

Инв. № подл. | Подп. и дата | Взам. инв. № | Инв. № дубл. | Подп. и дата

| Инв.№ подл. | Подп. и дата | Взам. инв.№ | Инв.№ дубл. | Подп. и дата |
|---|---|---|---|---|
| | | | | |

| Формат | Зона | Поз. | Обозначение | Наименование | Кол. на испол. А14Б354.010- | | | | | | | | | |
|---|---|---|---|---|---|---|---|---|---|---|---|---|---|---|
| | | | | | – | 01 | 02 | 03 | | | | | | |
| | | | | Документация | | | | | | | | | | |
| А3 | | | А14Б354.010СБ | Сборочный чертеж | X | X | X | X | | | | | | |
| | | | | Детали | | | | | | | | | | |
| А4 | | 1 | А14Б345.001 | Косынка | 1 | 1 | 1 | | | | | | | |
| | | | -01 | Косынка | | | | 1 | | | | | | |
| А4 | | 2 | А14Б345.001-02 | Плита | 1 | 1 | 1 | | | | | | | |
| | | | -03 | Плита | | | | 1 | | | | | | |
| А4 | | 3 | А14Б353.002 | Косынка | 2 | | | | | | | | | |
| | | | -01 | Косынка | | 2 | | | | | | | | |

| Изм. | Лист. | № докум. | Подп. | Дата |
|---|---|---|---|---|
| Разраб. | | Шершакова | | XII 86 |
| Пров. | | Кругчик | | XI 86 |
| Рук. гр. | | Крупник | | |
| Н. контр. | | Рудинская | | V 86 |
| Утв. | | Спивак | | VII 86 |

А14Б354.010

Кронштейн

| Лит. | Лист | Листов |
|---|---|---|
| И | 1 | 2 |

Госстрой СССР САНТЕХПРОЕКТ г. Москва

Копировал: Логинова Формат А4

| Инв.№ подл. | Подп. и дата | Взам. инв.№ | Инв.№ дубл. | Подп. и дата |
|---|---|---|---|---|
| | | | | |

| Формат | Зона | Поз. | Обозначение | Наименование | Кол. на испол. А14Б354.010- | | | | | | | | | | Примечание |
|---|---|---|---|---|---|---|---|---|---|---|---|---|---|---|---|
| | | | | | – | 01 | 02 | 03 | | | | | | | |
| А4 | | 3 | А14Б353.002-02 | Косынка | | | 2 | | | | | | | | |
| | | | -03 | Косынка | | | | 2 | | | | | | | |
| А4 | | 4 | А14Б354.001 | Уголок | 1 | | | | | | | | | | |
| | | | -01 | Уголок | | 1 | | | | | | | | | |
| | | | -02 | Уголок | | | 1 | | | | | | | | |
| | | | -03 | Уголок | | | | 1 | | | | | | | |
| | | 5 | -04 | Уголок | 1 | | | | | | | | | | |
| | | | -05 | Уголок | | 1 | | | | | | | | | |
| | | | -06 | Уголок | | | 1 | | | | | | | | |
| | | | -07 | Уголок | | | | 1 | | | | | | | |
| | | 6 | -08 | Уголок | 1 | | | | | | | | | | |
| | | | -09 | Уголок | | 1 | | | | | | | | | |
| | | | -10 | Уголок | | | 1 | | | | | | | | |
| | | | -11 | Уголок | | | | 1 | | | | | | | |

| Изм. | Лист | № докум. | Подп. | Дата |
|---|---|---|---|---|

А14Б354.010

Лист 2

Копировал: Логинова Формат А4

А14Б354.010СБ

Серия 3.900-9 выпуск 1

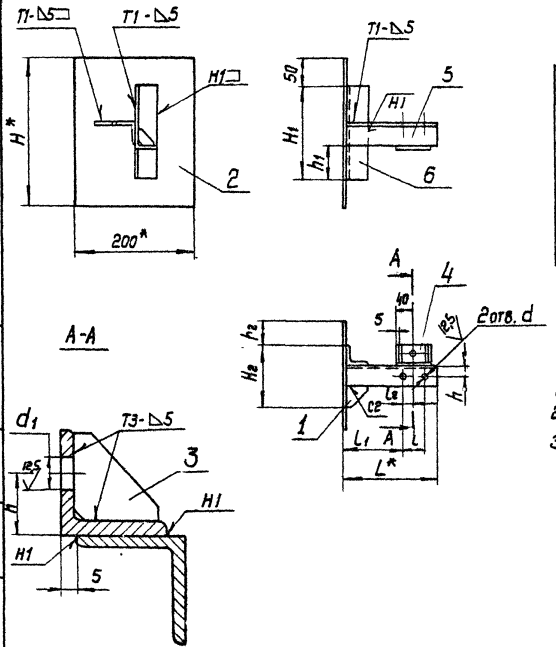


| Обозначение | Размеры, мм | | | | | | | | | | | | Масса, кг |
|---|---|---|---|---|---|---|---|---|---|---|---|---|---|
| | $H^*$ | $H_1$ | $H_2$ | $h$ | $h_1$ | $h_2$ | $L^*$ | $L$ | $L_1$ | $L_2$ | $d$ | $d_1$ | |
| А14Б354.010 | 250 | 150 | 108 | 20 | 57 | 46 | 160 | 70 | 65 | 35 | 12 | 12 | 2,10 |
| -01 | | | 135 | 25 | 52,5 | 32,5 | 190 | 90 | 75 | 45 | 14 | | 2,33 |
| -02 | | | 150 | 30 | 50 | 25 | 210 | 106 | 77 | 53 | | 14 | 2,67 |
| -03 | 300 | 200 | 189 | 35 | 43,5 | 5,5 | 225 | 122 | 79 | 61 | | | 4,20 |

1. *Размеры для справок
2. $H14; \pm \frac{t^2}{2}$.
3. Сварные швы по ГОСТ 5264-80

| Изм. | Лист | N докум. | Подп. | Дата |
|---|---|---|---|---|
| Разраб. | | Шершакова | | |
| Пров. | | Крупник | | 11-86 |
| Рук. гр. | | Крупник | | |
| Гл. спец. | | Вайнберг | | |
| Н. контр. | | Рувинская | | 11.86 |
| Утв. | | Спивак | | 06.86 |

А14Б 354.010 СБ

Кронштейн

| Лит. | Масса | Масштаб |
|---|---|---|
| И | См. табл. | - |

Лист | Листов 1

Госстрой СССР
Сантехпроект
г. Москва

Инв. N подл. | Подп. и дата | Взам. инв. N | Инв. N дубл. | Подп. и дата

Копировал

Формат А3

| Инв. № подл. | Подп. и дата | Взам. инв. № | Инв. № дубл. | Подп. и дата |
|---|---|---|---|---|
| | | | | |

| Формат | Зона | Поз. | Обозначение | Наименование | Кол. на исполн. А146355.000- | | | | | | | | | |
|---|---|---|---|---|---|---|---|---|---|---|---|---|---|---|
| | | | | | - | 01 | 02 | 03 | 04 | 05 | 06 | 07 | 08 | 09 |
| | | | | Документация | | | | | | | | | | |
| А3 | | | А146355.000СБ | Сборочный чертеж | X | X | X | X | X | X | X | X | X | X |
| | | | | Сборочные единицы | | | | | | | | | | |
| А4 | | 1 | А14 6353.020-03 | Подвеска | 1 | 1 | 1 | 1 | | | | | | |
| | | | -04 | Подвеска | | | | | 1 | 1 | 1 | 1 | | |
| | | | -05 | Подвеска | | | | | | | | | 1 | 1 |

Шифр Лит

Исполнения 10... 19- см. листы 4...6
20... 27- см. листы 7,8

| Изм. | Лист | № докум. | Подп. | Дата |
|---|---|---|---|---|
| Разраб. | | Шершакова | | |
| Пров. | | Крупник | | VI.86 |
| Рук. гр. | | Крупник | | |
| Н. контр. | | Рувинская | | VI.86 |
| Утв. | | Спивак | | VI.86 |

А146355.000

Опора подзижная двухрадная

| Лит | Лист | Листов |
|---|---|---|
| И1 | 1 | 8 |

Госстрой СССР САНТЕХПРОЕКТ г. Москва

Копировал: Логинова Формат А4

| Инв. № подл. | Подп. и дата | Взам. инв. № | Инв. № дубл. | Подп. и дата |
|---|---|---|---|---|
| | | | | |

| Формат | Зона | Поз. | Обозначение | Наименование | Кол. на исполн. А146355.000- | | | | | | | | | | Примечание |
|---|---|---|---|---|---|---|---|---|---|---|---|---|---|---|---|
| | | | | | - | 01 | 02 | 03 | 04 | 05 | 06 | 07 | 08 | 09 | |
| А4 | | 2 | А146355.010 | Кронштейн | 1 | | | | 1 | | | | | | |
| | | | -01 | Кронштейн | | 1 | | | | 1 | | | | | |
| | | | -02 | Кронштейн | | | 1 | | | | | | | | |
| | | | -03 | Кронштейн | | | | 1 | | | | | | | |
| | | | -04 | Кронштейн | | | | | | | 1 | | | 1 | |
| | | | -05 | Кронштейн | | | | | | | | 1 | | | |
| | | | -06 | Кронштейн | | | | | | | | | 1 | | |
| | | | | Детали | | | | | | | | | | | |
| А4 | | 3 | А14 6343.001-04 | Хомут | 1 | | | | 1 | | | | | | |
| | | | -05 | Хомут | | 1 | | | | 1 | | | 1 | | |
| | | | -06 | Хомут | | | 1 | | | | 1 | | | 1 | |
| | | | -07 | Хомут | | | | 1 | | | | 1 | | | |
| А4 | | 4 | А146343.002-04 | Подушка | 1 | | | | 1 | | | | 1 | | |
| | | | -05 | Подушка | | 1 | | | | 1 | | | | 1 | |
| | | | -06 | Подушка | | | 1 | | | | 1 | | | | |
| | | | -07 | Подушка | | | | 1 | | | | 1 | | | |

| Изм. | Лист | № докум. | Подп. | Дата |
|---|---|---|---|---|

А146355.000

Лист 2

Копировал: Логинова Формат А4

| Инв. № подл. | Подп. и дата | Взам. инв. № | Инв. № дубл. | Подп. и дата |
|---|---|---|---|---|
| | | | | |

| Формат | Зона | Поз. | Обозначение | Наименование | Кол. на исполн. А14Б355.000- — | 01 | 02 | 03 | 04 | 05 | 06 | 07 | 08 | с | Примечание |
|---|---|---|---|---|---|---|---|---|---|---|---|---|---|---|---|
| | | | | Стандартные изделия | | | | | | | | | | | |
| | | | | Гайки ГОСТ 5915-70 | | | | | | | | | | | |
| | | 5 | | М16.4 | 4 | 4 | | | 4 | 4 | | | 4 | | |
| | | | | М20.4 | | | 4 | 4 | | | 4 | 4 | | 4 | |
| | | 6 | | М16.4 | 2 | 2 | 2 | 2 | 2 | 2 | 2 | 2 | 2 | 2 | |
| | | | | Шайбы ГОСТ 10906-78 | | | | | | | | | | | |
| | | | | 16.04 | 2 | 2 | | | 2 | 2 | | | 2 | | |
| | | | | М20.04 | | | 2 | 2 | | | 2 | 2 | | 2 | |

| Изм. | Лист | № докум. | Подп. | Дата | А14Б355.000 | Лист 3 |
|---|---|---|---|---|---|---|

Копировал Логинова Формат А4

| Инв. № подл. | Подп. и дата | Взам. инв. № | Инв. № дубл. | Подп. и дата |
|---|---|---|---|---|
| | | | | |

| Формат | Зона | Поз. | Обозначение | Наименование | Кол. на исполн. А14Б355.000- 10 | 11 | 12 | 13 | 14 | 15 | 16 | 17 | 18 | 19 | Примечание |
|---|---|---|---|---|---|---|---|---|---|---|---|---|---|---|---|
| | | | | Документация | | | | | | | | | | | |
| А3 | | | А14Б355.000 СБ | Сборочный чертеж | X | X | X | X | X | X | X | X | X | X | |
| | | | | Сборочные единицы | | | | | | | | | | | |
| А4 | | 1 | А14Б353.020-05 | Подвеска | 1 | | | | | | | | | | |
| | | | -06 | Подвеска | | 1 | 1 | | | | | | | | |
| | | | -07 | Подвеска | | | | 1 | | | | | | | |
| | | | -03 | Подвеска | | | | | 1 | 1 | 1 | 1 | | | |
| | | | -04 | Подвеска | | | | | | | | | 1 | 1 | |
| А4 | | 2 | А14Б353.010-05 | Кронштейн | 1 | | | | | | | | | | |
| | | | 07 | Кронштейн | | 1 | | | | | | | | | |
| | | | -08 | Кронштейн | | | 1 | | | | | | | | |
| | | | -09 | Кронштейн | | | | 1 | | | | | | | |
| | | | -10 | Кронштейн | | | | | 1 | | | | 1 | | |
| | | | -11 | Кронштейн | | | | | | 1 | | | | 1 | |
| | | | -12 | Кронштейн | | | | | | | 1 | | | | |

| Изм. | Лист | № докум. | Подп. | Дата | А14Б355.000 | Лист 4 |
|---|---|---|---|---|---|---|

Копировал: Логинова Формат А4

| Инв. № подл. | Подп. и дата | Взам. инв. № | Инв. № дубл. | Подп. и дата |
|---|---|---|---|---|
| | | | | |

Серия 3.900-9 Выпуск 1

| Формат | Зона | Поз. | Обозначение | Наименование | Кол. на исполн. А14Б355.000- 10 | 11 | 12 | 13 | 14 | 15 | 16 | 17 | 18 | 19 | Примечание |
|---|---|---|---|---|---|---|---|---|---|---|---|---|---|---|---|
| А4 | | 2 | А14Б355.010-13 | Кронштейн | | | | | | | | 1 | | | |
| | | | | Детали | | | | | | | | | | | |
| А4 | | 3 | А14Б343.001-07 | Хомут | 1 | | 1 | 1 | | | 1 | | | | |
| | | | -06 | Хомут | | 1 | | | | | | 1 | | | |
| | | | -04 | Хомут | | | | | 1 | | | | 1 | | |
| | | | -05 | Хомут | | | | | | 1 | | | | 1 | |
| А4 | | 4 | А14Б343.002-07 | Подушка | 1 | | 1 | 1 | | | 1 | | | | |
| | | | -06 | Подушка | | 1 | | | | | | 1 | | | |
| | | | -04 | Подушка | | | | | 1 | | | | 1 | | |
| | | | -05 | Подушка | | | | | | 1 | | | | 1 | |
| | | | | Стандартные изделия | | | | | | | | | | | |
| | | | | Гайки ГОСТ5915-70 | | | | | | | | | | | |
| | | 5 | | М20.4 | 4 | 4 | 4 | 4 | | | 4 | 4 | | | |
| | | | | М16.4 | | | | | 4 | 4 | | | 4 | 4 | |
| | | 6 | | М16.4 | 2 | 2 | 2 | 2 | 2 | 2 | 2 | 2 | 2 | 2 | |

| Изм. | Лист | № докум. | Подп. | Дата | А14Б355.000 | Лист 5 |
|---|---|---|---|---|---|---|

Копировал: Краилина Формат А4

| Инв. № подл. | Подп. и дата | Взам. инв. № | Инв. № дубл. | Подп. и дата |
|---|---|---|---|---|
| | | | | |

| Формат | Зона | Поз. | Обозначение | Наименование | Кол. на исполн. А14Б355.000- 10 | 11 | 12 | 13 | 14 | 15 | 16 | 17 | 18 | 19 | Примечание |
|---|---|---|---|---|---|---|---|---|---|---|---|---|---|---|---|
| | | | | Шайбы ГОСТ10906-78 | | | | | | | | | | | |
| | | 7 | | 20.04 | 2 | 2 | 2 | 2 | | | 2 | 2 | | | |
| | | | | 16.04 | | | | | 2 | 2 | | | 2 | 2 | |

| Изм. | Лист | № докум. | Подп. | Дата | А14Б355.000 | Лист 6 |
|---|---|---|---|---|---|---|

Копировал: Краилина Формат А4

Инв.№подл. | Подп. и дата | Взам. инв.№ | Инв.№дубл. | Подп. и дата

| Формат | Зона | Поз. | Обозначение | Наименование | Кол. на исполн. А14Б355.000- 20 | 21 | 22 | 23 | 24 | 25 | 26 | 27 | Примечание |
|---|---|---|---|---|---|---|---|---|---|---|---|---|---|
| | | | | Документация | | | | | | | | | |
| А3 | | | А14Б355.000 СБ | Сборочный чертеж | | | | | | | | | |
| | | | | Сборочные единицы | | | | | | | | | |
| А4 | | 1 | А14Б353.020-04 | Подвеска | 1 | 1 | | | | | | | |
| | | | -05 | Подвеска | | | 1 | 1 | 1 | | | | |
| | | | -06 | Подвеска | | | | | | 1 | 1 | | |
| | | | -07 | Подвеска | | | | | | | | 1 | |
| А4 | | 2 | А14Б355.010-14 | Кронштейн | 1 | | | | | | | | |
| | | | -15 | Кронштейн | | 1 | | 1 | | | | | |
| | | | -16 | Кронштейн | | | 1 | | 1 | | | | |
| | | | -17 | Кронштейн | | | | | | 1 | | | |
| | | | -18 | Кронштейн | | | | | | | 1 | | |
| | | | -19 | Кронштейн | | | | | | | | 1 | |

Изм. Лист | № докум. | Подп. | Дата — А14Б355.000 — Лист 7

Копировал: Крапилина — Формат А4

Инв.№подл. | Подп. и дата | Взам. инв.№ | Инв.№дубл. | Подп. и дата

| Формат | Зона | Поз. | Обозначение | Наименование | Кол. на исполн. А14Б355.000- 20 | 21 | 22 | 23 | 24 | 25 | 26 | 27 | Примечание |
|---|---|---|---|---|---|---|---|---|---|---|---|---|---|
| | | | | Детали | | | | | | | | | |
| А4 | | 3 | А14Б343.001-06 | Хомут | 1 | | | 1 | | 1 | | | |
| | | | -07 | Хомут | | 1 | | | 1 | | 1 | 1 | |
| | | | -05 | Хомут | | | 1 | | | | | | |
| А4 | | 4 | А14Б343.002-06 | Подушка | 1 | | | 1 | | 1 | | | |
| | | | -07 | Подушка | | 1 | | | 1 | | 1 | 1 | |
| | | | -08 | Подушка | | | 1 | | | | | | |
| | | | | Стандартные изделия | | | | | | | | | |
| | | | | Гайки ГОСТ5915-70 | | | | | | | | | |
| | | 5 | | М20.4 | 4 | 4 | | 4 | 4 | 4 | 4 | 4 | |
| | | | | М16.4 | | | 4 | | | | | | |
| | | 6 | | М16.4 | 2 | 2 | 2 | 2 | 2 | 2 | 2 | 2 | |
| | | | | Шайбы ГОСТ10906-78 | | | | | | | | | |
| | | 7 | | 20.04 | 2 | 2 | | 2 | 2 | 2 | 2 | 2 | |
| | | | | 16.04 | | | 2 | | | | | | |

Изм. Лист | № докум. | Подп. | Дата — А14Б355.000 — Лист 8

Копировал: Крапилина — Формат А4

Серия 3.900-9 выпуск 1

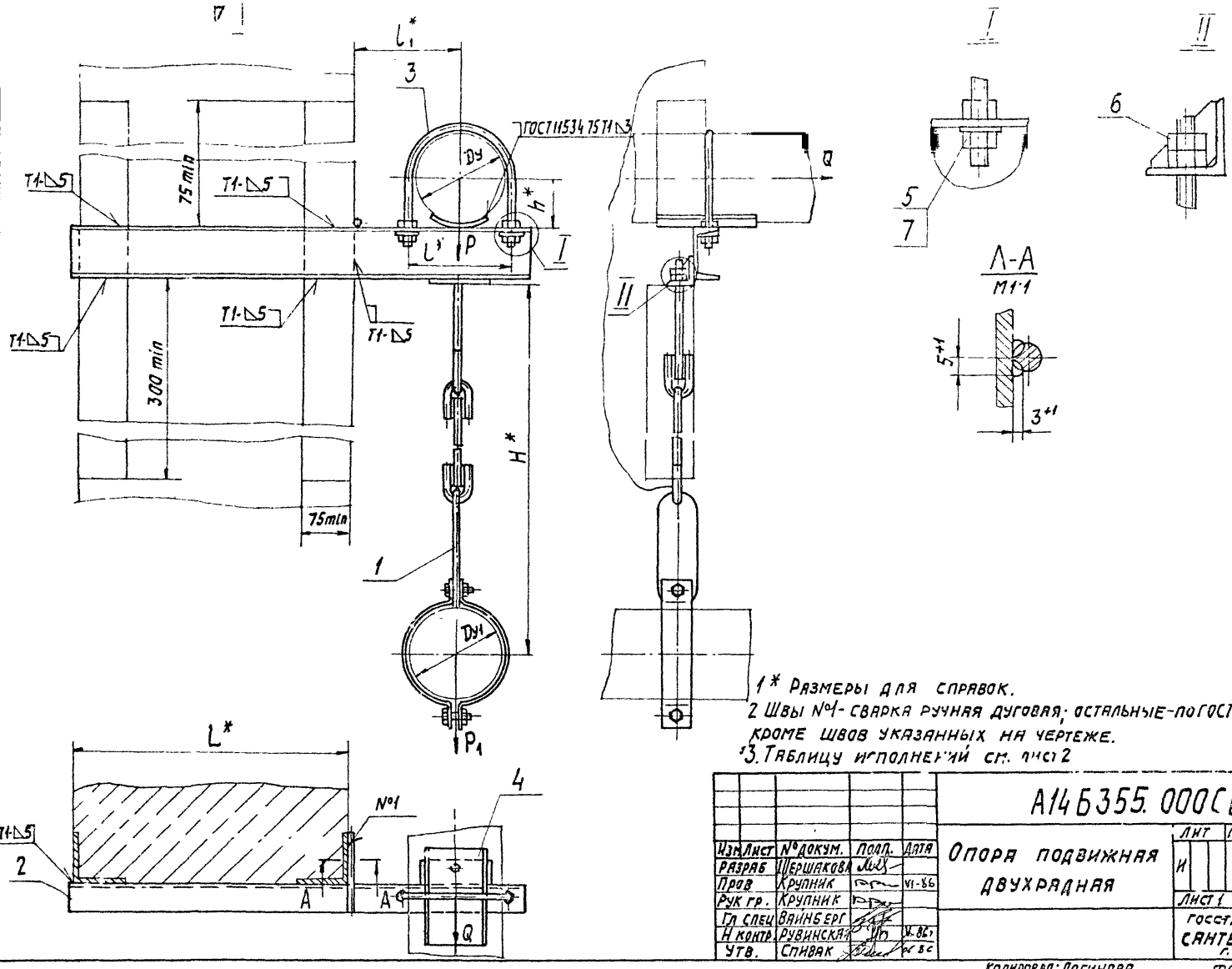


1* Размеры для справок.
2 Швы №1 - сварка ручная дуговая; остальные - по ГОСТ 5264-80, кроме швов указанных на чертеже.
3. Таблицу исполнений см. лист 2

| Изм. | Лист | № докум. | Подп. | Дата | А14Б355.000СБ | | | |
|---|---|---|---|---|---|---|---|---|
| Разраб | | Шершакова | | | Опора подвижная двухрядная | Лит | Масса | Масштаб |
| Пров | | Крупник | | VI-86 | | И | см табл | – |
| Рук гр. | | Крупник | | | | Лист 1 | Листов 2 | |
| Гл спец | | Вайнберг | | | | Госстрой СССР САНТЕХПРОЕКТ г. Москва | | |
| Н контр. | | Рувинская | | VI-86 | | | | |
| Утв. | | Спивак | | 06 86 | | | | |

Инв № подл | Подп. и дата | Взам. инв. № | Инв № дубл | Подп. и дата

Копировал: Логинова

Формат А3

А146355.000СБ

Серия 3.900-9 выпуск 1

| Обозначение | Условный проход, мм | | Допускаемые нагрузки, кгс | | | Размеры, мм | | | | | Масса, кг |
|---|---|---|---|---|---|---|---|---|---|---|---|
| | | | вертикальн. | | горизонтальн | | | | | | |
| | Dу | Dу1 | P | P1 | Q | L* | L* | L1* | H* | h* | |
| А146355.000 | 125 | 100 | 175 | 120 | 52 | 400 | 150 | 155 | 640 | 70 | 8,10 |
| -01 | 150 | | 266 | | 80 | | 180 | 170 | | 83 | 9,50 |
| -02 | 200 | | 590 | | 177 | | 242 | 200 | | 113 | 13,90 |
| -03 | 250 | | 840 | | 252 | | 298 | 240 | | 140 | 16,60 |
| -04 | 125 | 125 | 175 | 175 | 52 | | 150 | 155 | 680 | 70 | 9,61 |
| -05 | 150 | | 266 | | 80 | | 180 | 170 | | 83 | 11,00 |
| -06 | 200 | | 590 | | 177 | | 242 | 200 | | 113 | 16,80 |
| -07 | 250 | | 840 | | 252 | | 298 | 240 | | 140 | 20,30 |
| -08 | 150 | 150 | 266 | 266 | 80 | | 180 | 170 | 690 | 83 | 12,30 |
| -09 | 200 | | 590 | | 177 | | 242 | 200 | | 113 | 16,90 |
| -10 | 250 | | 840 | | 252 | | 298 | 240 | | 140 | 20,35 |
| -11 | 200 | 200 | 590 | 590 | 177 | | 242 | 200 | 800 | 113 | 21,70 |
| -12 | 250 | | 840 | | 252 | | 298 | 240 | | 140 | 26,00 |
| -13 | | 250 | | 840 | | | | | | | 26,00 |
| -14 | 125 | 100 | 175 | 120 | 52 | 600 | 150 | 155 | 640 | 70 | 9,50 |
| -15 | 150 | | 266 | | 80 | | 180 | 170 | | 83 | 11,20 |
| -16 | 200 | | 590 | | 177 | | 242 | 200 | | 113 | 15,30 |
| -17 | 250 | | 840 | | 252 | | 298 | 240 | | 140 | 19,90 |
| -18 | 125 | 125 | 175 | 175 | 52 | | 150 | 155 | 680 | 70 | 11,00 |
| -19 | 150 | | 266 | | 80 | | 180 | 170 | | 83 | 12,72 |
| -20 | 200 | | 590 | | 177 | | 242 | 200 | | 113 | 19,70 |
| -21 | 250 | | 840 | | 252 | | 298 | 240 | | 140 | 23,30 |
| -22 | 150 | 150 | 266 | 266 | 80 | | 180 | 170 | 690 | 83 | 14,40 |
| -23 | 200 | | 590 | | 177 | | 242 | 200 | | 113 | 21,80 |
| -24 | 250 | | 840 | | 252 | | 298 | 240 | | 140 | 16,90 |
| -25 | 200 | 200 | 590 | 590 | 177 | | 242 | 200 | 800 | 113 | 24,90 |
| -26 | 250 | | 840 | | 252 | | 298 | 240 | | 140 | 29,70 |
| -27 | | 250 | | 840 | | | | | | | 30,20 |

Инв. № подл. | Подп. и дата | Взам. инв. № | Инв. № дубл. | Подп. и дата

Инв. N подл. | Подп. и дата | Взам. инв. N | Инв. N дубл. | Подп. и дата

Серия 3.900-9 Выпуск 1

| Формат | Зона | Поз. | Обозначение | Наименование | Кол. на исполн. А14Б355.010- – | 01 | 02 | 03 | 04 | 05 | 06 | 07 | 08 | 09 | Примечание |
|---|---|---|---|---|---|---|---|---|---|---|---|---|---|---|---|
| | | | | Документация | | | | | | | | | | | |
| А3 | | | А14Б355.010 СБ | Сборочный чертеж | X | X | X | X | X | X | X | X | X | X | |
| | | | | Детали | | | | | | | | | | | |
| А4 | | 1 | А14Б343.006 | Упор | 1 | | | | | | | | | | |
| | | | -04 | Упор | | 1 | | | | | | | | | |
| | | | -05 | Упор | | | 1 | | | | | | | | |
| | | | -06 | Упор | | | | 1 | | 1 | | 1 | | | |
| | | | -02 | Упор | | | | | 1 | | | | | | |
| | | | -01 | Упор | | | | | | | 1 | | | | |
| | | | -03 | Упор | | | | | | | | | 1 | | |
| | | | -07 | Упор | | | | | | | | | | 1 | |

Исполнения 10...19 - см. листы 34

| Изм. | Лист | N докум. | Подп. | Дата |
|---|---|---|---|---|
| Разраб. | | Шершнева | | |
| Пров. | | Крупник | | 11-86 |
| Рук. гр. | | Крупник | | |
| Н. контр. | | Рубинская | | 11 86 |
| Утв. | | Спивак | | 12 86 |

А14Б355.010

Кронштейн

| Лит. | Лист | Листов |
|---|---|---|
| | | 4 |

Госстрой СССР САНТЕХПРОЕКТ г. Москва

Копировал

Формат А4

Инв. N подл. | Подп. и дата | Взам. инв. N | Инв. N дубл. | Подп. и дата

| Формат | Зона | Поз. | Обозначение | Наименование | Кол. на исполн. А14Б355.010- – | 01 | 02 | 03 | 04 | 05 | 06 | 07 | 08 | 09 | Примечание |
|---|---|---|---|---|---|---|---|---|---|---|---|---|---|---|---|
| А4 | | 2 | А14Б353.002-02 | Косынка | 2 | 2 | 2 | 2 | 2 | 2 | 2 | 2 | 2 | 2 | |
| А4 | | 3 | А14Б355.001 | Уголок | 1 | 1 | 1 | 1 | 1 | 1 | 1 | 1 | 1 | 1 | |
| А4 | | 4 | А14Б355.002 | Швеллер | 1 | | | | | | | | | | |
| | | | -01 | Швеллер | | 1 | | | | | | | | | |
| | | | -02 | Швеллер | | | 1 | | | | | | | | |
| | | | -03 | Швеллер | | | | 1 | | | | | | | |
| | | | -04 | Швеллер | | | | | 1 | | | | | | |
| | | | -05 | Швеллер | | | | | | 1 | | | | | |
| | | | -06 | Швеллер | | | | | | | 1 | | | | |
| | | | -07 | Швеллер | | | | | | | | 1 | | | |
| | | | -08 | Швеллер | | | | | | | | | 1 | | |
| | | | -09 | Швеллер | | | | | | | | | | 1 | |

| Изм. | Лист | N докум. | Подп. | Дата |
|---|---|---|---|---|

А14Б355.010

Лист 2

Копировал

Формат А4

Инв. N подл. | Подп. и дата | Взам. инв. N | Инв. N дубл. | Подп. и дата

| Формат | Зона | Поз. | Обозначение | Наименование | Кол. на исполн. А14Б355.010- 10 | 11 | 12 | 13 | 14 | 15 | 16 | 17 | 18 | 19 | Примечание |
|---|---|---|---|---|---|---|---|---|---|---|---|---|---|---|---|
| | | | | Документация | | | | | | | | | | | |
| А3 | | | А14Б355.010 СБ | Сборочный чертеж | | | | | | | | | | | |
| | | | | Детали | | | | | | | | | | | |
| А4 | | 1 | А14Б343.006 | Упор | 1 | | | | | | | | | | |
| | | | -04 | Упор | | 1 | | | | | | | | | |
| | | | -05 | Упор | | | 1 | | | | | | | | |
| | | | -06 | Упор | | | | 1 | | 1 | | 1 | | | |
| | | | -02 | Упор | | | | | 1 | | | | | | |
| | | | -01 | Упор | | | | | | | 1 | | | | |
| | | | -03 | Упор | | | | | | | | | 1 | | |
| | | | -07 | Упор | | | | | | | | | | 1 | |
| А4 | | 2 | А14Б353.002-02 | Косынка | 2 | 2 | 2 | 2 | 2 | 2 | 2 | 2 | 2 | 2 | |
| А4 | | 3 | А14Б355.001 | Уголок | 1 | 1 | 1 | 1 | 1 | 1 | 1 | 1 | 1 | 1 | |
| А4 | | 4 | А14Б355.002-10 | Швеллер | 1 | | | | | | | | | | |
| | | | -11 | Швеллер | | 1 | | | | | | | | | |

Изм. Лист N докум. Подп. Дата | А14Б355.010 | Лист 3

Копировал | Формат А4

Инв. N подл. | Подп. и дата | Взам. инв. N | Инв. N дубл. | Подп. и дата

| Формат | Зона | Поз. | Обозначение | Наименование | Кол. на исполн. А14Б355.010- 10 | 11 | 12 | 13 | 14 | 15 | 16 | 17 | 18 | 19 | Примечание |
|---|---|---|---|---|---|---|---|---|---|---|---|---|---|---|---|
| А4 | | 4 | А14Б355.002-12 | Швеллер | | | 1 | | | | | | | | |
| | | | -13 | Швеллер | | | | 1 | | | | | | | |
| | | | -14 | Швеллер | | | | | 1 | | | | | | |
| | | | -15 | Швеллер | | | | | | 1 | | | | | |
| | | | -16 | Швеллер | | | | | | | 1 | | | | |
| | | | -17 | Швеллер | | | | | | | | 1 | | | |
| | | | -18 | Швеллер | | | | | | | | | 1 | | |
| | | | -19 | Швеллер | | | | | | | | | | 1 | |

Изм. Лист N докум. Подп. Дата | А14Б355.010 | Лист 4

Копировал | Формат А4

Серия 3.900-9 Выпуск 1

| Обозначение | Размеры, мм | | | | | | | | Масса, кг |
|---|---|---|---|---|---|---|---|---|---|
| | L* | L1 | b | b1 | b2 | h | d | d1 | |
| А14Б355 010 | 670 | 415 | 150 | 80 | 75 | 25 | 18 | 14 | 5,10 |
| -01 | 700 | | 180 | | 90 | 30 | | | 6,40 |
| -02 | 770 | | 242 | 79 | 121 | 35 | 22 | | 9,80 |
| -03 | 840 | | 298 | 91 | 149 | 40 | | | 11,00 |
| -04 | 770 | | 242 | 79 | 121 | 35 | | 18 | 11,25 |
| -05 | 840 | | 298 | 91 | 149 | 40 | | | 13,10 |
| -06 | 700 | | 180 | 80 | 90 | 30 | 18 | | 7,66 |
| -07 | 770 | | 242 | 79 | 121 | 40 | 22 | | 12,91 |
| -08 | 840 | | 298 | 91 | 149 | 45 | | | 15,75 |
| -09 | | | | | | 50 | | | 16,90 |
| -10 | 870 | 615 | 150 | 80 | 75 | 25 | 18 | 14 | 6,50 |
| -11 | 900 | | 180 | | 90 | 30 | | | 8,10 |
| -12 | 970 | | 242 | 79 | 121 | 35 | 22 | | 12,24 |
| -13 | 1040 | | 298 | 91 | 149 | 40 | | | 14,25 |
| -14 | 970 | | 242 | 79 | 121 | 35 | | 18 | 14,10 |
| -15 | 1040 | | 298 | 91 | 149 | 40 | | | 16,15 |
| -16 | 900 | | 180 | 80 | 90 | 30 | 18 | | 9,74 |
| -17 | 970 | | 242 | 79 | 121 | 40 | 22 | | 16,17 |
| -18 | 1040 | | 298 | 91 | 149 | 45 | | | 19,43 |
| -19 | | | | | | 50 | | | 21,10 |

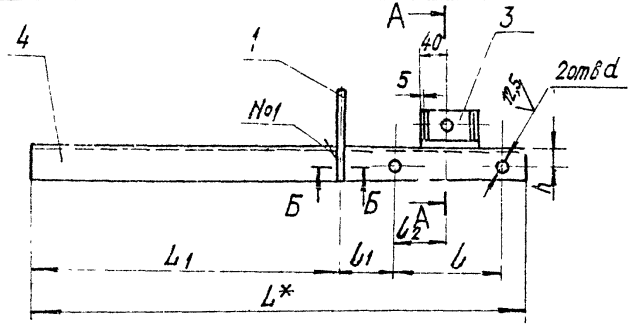


Б-Б
М1:1

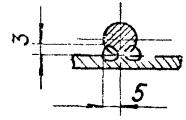


А-А

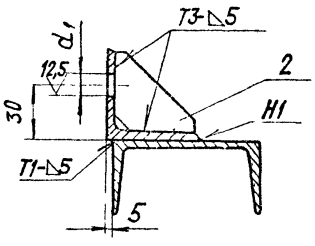


1.*Размер для справок.
2. $H14; \pm \frac{t_2}{2}$
3. Швы №1-сварка ручная дуговая; остальные-по ГОСТ 5264-80.

| | | | | |
|---|---|---|---|---|
| | | | | А14Б 355.010 СБ |
| Изм. | Лист | № докум. | Подп. | Дата |
| Разраб | | Чернакова | | |
| Пров | | Крупник | | 11-86 |
| Рук.гр. | | Крупник | | |
| Гл.спец | | Вайнберг | | |
| Н.контр | | Рубинская | | 11 86 |
| Утв. | | Спивак | | |

Кронштейн

| Лит. | Масса | Масштаб |
|---|---|---|
| И | Сл. ТАБ. | — |
| Лист | Листов 1 | |

Госстрой СССР Сантехпроект г. Москва

Копировал: Кранлина Формат А3

Инв.№подл. | Подп. и дата | Взам.инв.№ | Инв.№дубл. | Подп. и дата

Серия 3.900-9 выпуск 1

А1Б 355.002

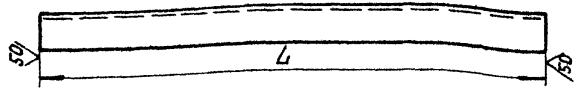


| Обозначение | L, мм | Материал | Масса, кг |
|---|---|---|---|
| А1Б355.002 | 670-2 | Швеллер 8-ГОСТ 8240-72 / Вст3-Т-ГОСТ 535-79 | 4,72 |
| -01 | 700-2 | Швеллер 10-ГОСТ 8240-72 / Вст3-Т-ГОСТ 535-79 | 6,01 |
| -02 | 770-2 | Швеллер 14-ГОСТ 8240-72 / Вст3-Т-ГОСТ 535-79 | 9,40 |
| -03 | 840-2,3 | Швеллер 18-ГОСТ 8240-72 / Вст3-Т-ГОСТ 535-79 | 10,60 |
| -04 | 770-2 | Швеллер 16-ГОСТ 8240-72 / Вст3-Т-ГОСТ 535-79 | 10,86 |
| -05 | 840-2,3 | Швеллер 16а-ГОСТ 8240-72 / Вст3-Т-ГОСТ 535-79 | 12,70 |
| -06 | 700-2 | Швеллер 12-ГОСТ 8240-72 / Вст3-Т-ГОСТ 535-79 | 7,28 |
| -07 | 770-2 | Швеллер 18-ГОСТ 8240-72 / Вст3-Т-ГОСТ 535-79 | 12,52 |
| -08 | 840-2,3 | Швеллер 20-ГОСТ 8240-72 / Вст3-Т-ГОСТ 535-79 | 15,36 |
| -09 | | Швеллер 22-ГОСТ 8240-72 / Вст3-Т-ГОСТ 535-79 | 16,50 |
| -10 | 870-2,3 | Швеллер 8-ГОСТ 8240-72 / Вст3-Т-ГОСТ 535-79 | 6,13 |
| -11 | 900-2,3 | Швеллер 10-ГОСТ 8240-72 / Вст3-Т-ГОСТ 535-79 | 7,72 |
| -12 | 970-2,3 | Швеллер 14-ГОСТ 8240-72 / Вст3-Т-ГОСТ 535-79 | 11,86 |
| -13 | 1040-2,6 | Швеллер 18-ГОСТ 8240-72 / Вст3-Т-ГОСТ 535-79 | 13,86 |
| -14 | 970-2,3 | Швеллер 16-ГОСТ 8240-72 / Вст3-Т-ГОСТ 535-79 | 13,70 |
| -15 | 1040-2,6 | Швеллер 16а-ГОСТ 8240-72 / Вст3-Т-ГОСТ 535-79 | 15,76 |
| -16 | 900-2,3 | Швеллер 12-ГОСТ 8240-72 / Вст3-Т-ГОСТ 535-79 | 9,36 |
| -17 | 970-2,3 | Швеллер 18-ГОСТ 8240-72 / Вст3-Т-ГОСТ 535-79 | 15,78 |
| -18 | 1040-2,6 | Швеллер 20-ГОСТ 8240-72 / Вст3-Т-ГОСТ 535-79 | 19,04 |
| -19 | | Швеллер 22-ГОСТ 8240-72 / Вст3-Т-ГОСТ 535-79 | 20,70 |

Инв.№ подл. | Подп. и дата | Взам. инв.№ | Инв.№ дубл. | Подп. и дата

| Изм. | Лист | № докум. | Подп. | Дата |
|---|---|---|---|---|
| Разраб. | | Шершакова | | VI-86 |
| Пров. | | Крупник | | |
| Рук. гр. | | Крупник | | |
| Н. контр. | | Рубинская | | VI 86 |
| Утв. | | Сливак | | |

А1Б 355.002

Швеллер

| Лит. | Масса | Масштаб |
|---|---|---|
| И | См. табл. | — |
| Лист | Листов 1 | |

См. табл.

Госстрой СССР САНТЕХПРОЕКТ г. Москва

Копировал: Крапивина Формат А4

А1Б 355.001

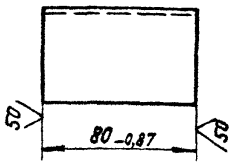


Инв.№ подл. | Подп. и дата | Взам. инв.№ | Инв.№ дубл. | Подп. и дата

| Изм. | Лист | № докум. | Подп. | Дата |
|---|---|---|---|---|
| Разраб. | | Шершакова | | |
| Пров. | | Крупник | | VI 86 |
| Рук. группы | | Крупник | | |
| Н. спец. | | Вайнберг | | |
| Н. контр. | | Рубинская | | VI 86 |
| Утв. | | Сливак | | VI 86 |

А1Б 355.001

Уголок

| Лит. | Масса | Масштаб |
|---|---|---|
| И | 0,26 | 1:2 |
| Лист | Листов 1 | |

Уголок 50х50х5-Б-ГОСТ 8509-72 / Вст3-Т-ГОСТ 535-79

Госстрой СССР САНТЕХПРОЕКТ г. Москва

Копировал: Крапивина Формат А4

Инв.№ подл. | Подп. и дата | Взам. инв.№ | Инв.№ дубл. | Подп. и дата

| Формат | Зона | Поз. | Обозначение | Наименование | Кол. на испол. А14Б356.000 — | 01 | 02 | Примечание |
|---|---|---|---|---|---|---|---|---|
| | | | | Документация | | | | |
| А3 | | | А14Б356.000 СБ | Сборочный чертеж | Х | Х | Х | |
| | | | | Прочие изделия | | | | |
| | | | | Кронштейн СТД 823 ТУ36-2366-81 | 1 | 1 | 1 | |

Шифр | Лит.

| Изм. | Лист | № докум. | Подп. | Дата |
|---|---|---|---|---|
| Разраб | | Шершаков | | |
| Пров | | Крупник | | VI 86 |
| Т.контр. | | Крупник | | |
| Н.контр. | | Узинская | | VI 86 |
| Утв | | Спирак | | |

А14Б 356.000

Опора подвижная трехрядная

| Лит. | Лист | Листов |
|---|---|---|
| И | 1 | 2 |

Госстрой СССР САНТЕХПРОЕКТ г. Москва

Копировал: Крапанина Формат А4

Инв.№ подл. | Подп. и дата | Взам. инв.№ | Инв.№ дубл. | Подп. и дата

| Формат | Зона | Поз. | Обозначение | Наименование | Кол. на испол. А14Б356.000 — | 01 | 02 | Примечание |
|---|---|---|---|---|---|---|---|---|
| | | | | Хомуты ТУ36-2367-81 | | | | |
| | | 2 | | СТД 805.00-05 | 3 | | | |
| | | | | СТД 805.00-06 | | 3 | | |
| | | | | СТД 805.00-07 | | | 3 | |
| | | 3 | | Дюбель ДГПШ4,5х60 ТУ14-4-794-77 | 4 | 4 | 4 | |

| Изм. | Лист | № докум. | Подпись | Дата |
|---|---|---|---|---|

А14Б356 000 Лист 2

Копировал: Крапанина Формат А4

А14Б356.000 СБ

Серия 3.900-9 выпуск 1

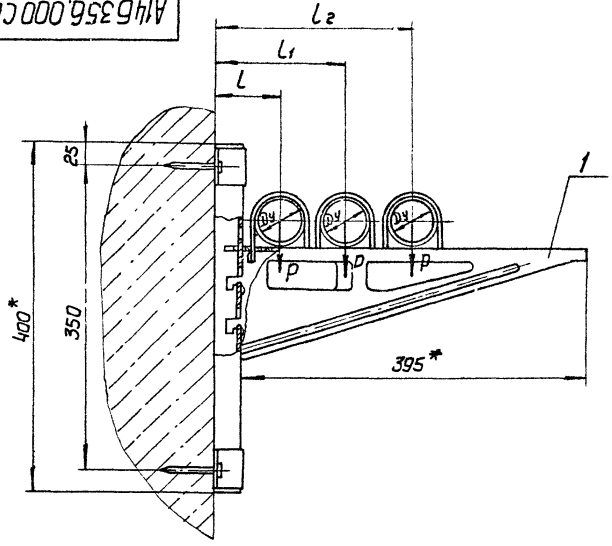


| Обозначение | Условный проход Ду, мм | Допускаемые нагрузки, кгс | | Размеры, мм | | | Масса, кг |
|---|---|---|---|---|---|---|---|
| | | Вертикал. | Горизонт | | | | |
| | | P | Q | L | $L_1$ | $L_2$ | |
| А14Б356.000 | 50 | 40 | 12 | 70 | 150 | 225 | 2,458 |
| -01 | 65 | 56 | 17 | 80 | 170 | 260 | 2,468 |
| -02 | 80 | 72 | 22 | 85 | 185 | 285 | 2,476 |

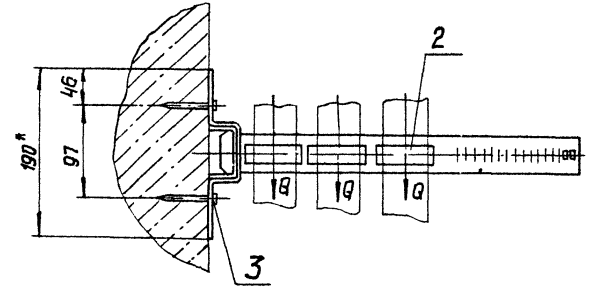


1.* Размеры для справок

2. $\pm \frac{t_2}{2}$

3. Крепление кронштейна произвести монтажным пистолетом ПЦ 52-1 по ТУ 3-741-74.

| Изм. | Лист | N докум. | Подп. | Дата |
|---|---|---|---|---|
| Разраб. | | Шершакова | | |
| Пров. | | Крупник | | VI.86 |
| Рук. гр. | | Крупник | | |
| Гл. спец. | | Вайнберг | | |
| Н. контр. | | Рувинская | | XI 86 |
| УТВ | | Спивак | | 06.86 |

А14Б356.000 СБ

Опора подвижная трехрядная

| Лит. | Масса | Масштаб |
|---|---|---|
| И | см. табл. | - |

Лист | Листов 1

Госстрой СССР
Сантехпроект
г. Москва

Инв. N подл. | Подп. и дата | Взам. инв. N | Инв. N дубл. | Подп. и дата

Копировал

Формат А3

| Формат | Зона | Поз. | Обозначение | Наименование | Кол. на испол. А14Б357 000- | | Примечание |
|---|---|---|---|---|---|---|---|
| | | | | | – | 01 | |
| | | | | Документация | | | |
| А3 | | | А14Б 357.000 СБ | Сборочный чертеж | | | |
| | | | | Сборочные единицы | | | |
| А4 | | 1 | А14Б357.010 | Кронштейн | 1 | 1 | |

Условное наименование

| Изм. | Лист | № докум. | Подп. | Дата |
|---|---|---|---|---|
| Разраб. | | Шершакова | | |
| Пров. | | Крупник | | 11.80 |
| Рук. гр. | | Крупник | | |
| Н. контр. | | Рувинская | | 7.80 |
| Утв. | | Сливак | | 06.12 |

А14Б 357.000

Опора подвижная трехрядная

| Лит. | Лист | Листов |
|---|---|---|
| И | 1 | 2 |

Госстрой СССР САНТЕХПРОЕКТ г. Москва

Копировал: Логинова Формат А4



| Формат | Зона | Поз. | Обозначение | Наименование | Кол. на испол. А14Б 357 000- | | Примечание |
|---|---|---|---|---|---|---|---|
| | | | | | – | 01 | |
| | | | | Детали | | | |
| А4 | | 2 | А14Б 343. 001 | Хомут | 3 | | |
| | | | -01 | Хомут | | 3 | |
| А4 | | 3 | А14Б 343. 002 | Подушка | 3 | | |
| | | | -01 | Подушка | | 3 | |
| | | | | Стандартные изделия | | | |
| | | 4 | | Гайка М10.4 ГОСТ 5915-70 | 12 | | |
| | | | | Гайка М12.4 ГОСТ 5915-70 | | 12 | |
| | | | | Прочие изделия | | | |
| | | 5 | | Дюбель ДГПШ 4,5х60 ТУ14-4-794-77 | 4 | 6 | |

| Изм. | Лист | № докум. | Подп. | Дата |
|---|---|---|---|---|

А14Б 357.000

Лист 2

Копировал: Логинова Формат А4

А1Ч6357.000СБ

Серия 3.900-9 выпуск 1

Рис. 1

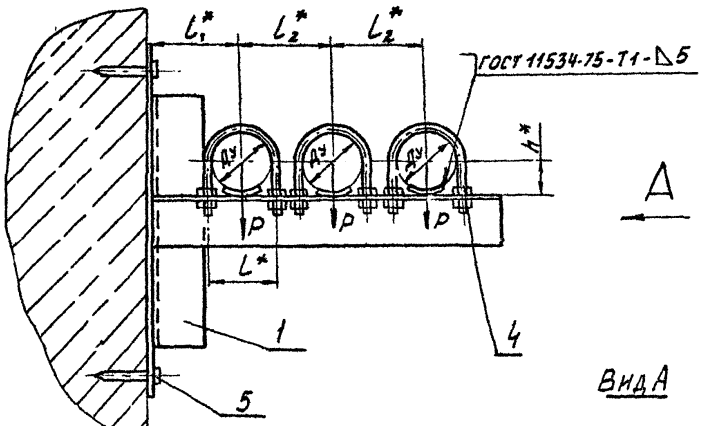


А

Вид А

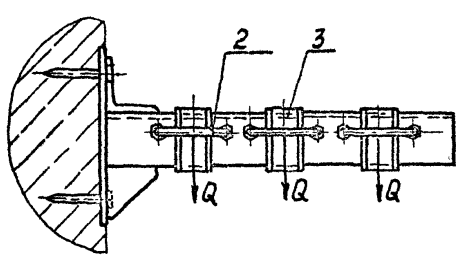


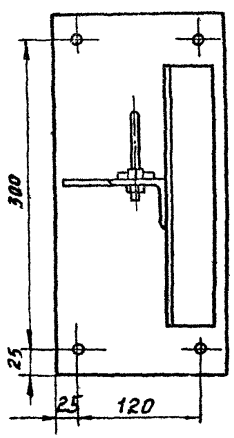


Рис. 2

Вид А

Остальное см. рис. 1

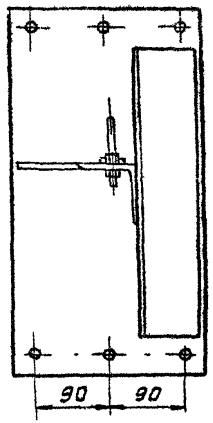


| Обозначение | Рис. | Условный проход Ду, мм | Допускаемые нагрузки, кгс | | Размеры, мм | | | | Масса, кг |
|---|---|---|---|---|---|---|---|---|---|
| | | | вертикал | горизонтал | | | | | |
| | | | P | Q | $L^*$ | $L_1^*$ | $L_2^*$ | $h^*$ | |
| А1Ч6357.000 | 1 | 50 | 40 | 12 | 70 | 90 | 90 | 32 | 6.64 |
| -01 | 2 | 65 | 56 | 17 | 90 | 100 | 110 | 41 | 10.07 |

1* Размеры для справок.

2. $\pm \frac{t_2}{2}$.

3. Крепление кронштейна произвести монтажным пистолетом ПЦ-52-1 по ТУ3-741-74.

| Изм. | Лист | № докум. | Подп. | Дата |
|---|---|---|---|---|
| Разраб | | Шершакова | | VI 86 |
| Пров | | Крупник | | VI 86 |
| Рук гр. | | Крупник | | |
| Гл.спец. | | Вайнберг | | |
| Н.контр. | | Рувинская | | VI 86 |
| Утв. | | Спивак | | VI 86 |

А1Ч6357.000СБ

Опора подвижная трехрядная

| Лит. | Масса | Масштаб |
|---|---|---|
| И | см. табл. | — |
| Лист | Листов 1 | |

Госстрой СССР Сантехпроект г. Москва

Копировал: Денисова

Формат А3

Инв. № подл. | Подп. и дата | Взам. инв. № | Инв. № дубл. | Подп. и дата

Серия 3.900-9 Выпуск 1

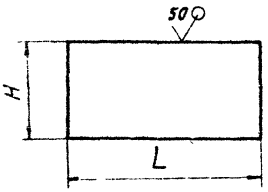


| Обозначение | Размеры, мм L | Размеры, мм H | Масса, кг |
|---|---|---|---|
| А1Б 363.001 | 550 | 270 | 9,5 |
| — 01 | | 310 | 10,9 |
| — 02 | | 338 | 12,0 |
| — 03 | 600 | 377 | 14,6 |
| — 04 | | 438 | 16,9 |
| — 05 | | 509 | 19,6 |
| — 06 | 750 | 270 | 13,0 |
| — 07 | | 310 | 14,9 |
| — 08 | | 338 | 16,3 |
| — 09 | 800 | 377 | 19,5 |
| — 10 | | 438 | 22,5 |
| — 11 | | 509 | 26,1 |

Неуказанные предельные отклонения размеров — h14

Инв.№подл. | Подп. и дата | Взам. инв.№ | Инв.№дубл. | Подп. и дата

| Изм. | Лист | №докум. | Подп. | Дата |
|---|---|---|---|---|
| Разраб. | | Шершакова | | |
| Пров. | | Крупник | | |
| Рук. гр. | | Крупник | | |
| Гл. спец. | | Рабинберг | | |
| Н. контр. | | Рубинская | | VI 86г. |
| Утв. | | Сливак | | VI 86г. |

А1Б 363.001

Плита

| Лит. | Масса | Масштаб |
|---|---|---|
| И | См. табл. | — |

Лист | Листов 1

Госстрой СССР САНТЕХПРОЕКТ г. Москва

Лист Б8.0 ГОСТ 19903-74
Вст3 ГОСТ 14637-79

Копировал: Логинова

Формат: А4

Инв.№подл. | Подп. и дата | Взам. инв.№ | Инв.№дубл. | Подп. и дата

| Формат | Зона | Поз. | Обозначение | Наименование | Кол. на испол. А1Б 357.010- 01 | Примечание |
|---|---|---|---|---|---|---|
| | | | | Документация | | |
| А3 | | | А1Б357.010 СБ | Сборочный чертеж | X | X |
| | | | | Детали | | |
| А4 | | 1 | А4-345.071 | Косынка | 1 | |
| | | | -01 | Косынка | | 1 |
| А4 | | 2 | А1Б 345.002-04 | Плита | 1 | 1 |
| | | | -05 | Плита | | |
| А4 | | 3 | А1Б357.001 | Уголок | 1 | 1 |
| | | | -01 | Уголок | | 1 |
| | | 4 | -12 | Уголок | 1 | |
| | | | -03 | Уголок | | 1 |

А1Б 357.010

| Изм. | Лист | №докум. | Подп. | Дата |
|---|---|---|---|---|
| Разраб. | | Шершакова | | |
| Пров. | | Крупник | | |
| Рук. гр. | | Крупник | | |
| Н. контр. | | Рубинская | | VI 86г. |
| Утв. | | Сливак | | VI 86г. |

Кронштейн

| Лит. | Лист | Листов |
|---|---|---|
| И | | 1 |

Госстрой СССР САНТЕХПРОЕКТ г. Москва

Копировал: Логинова

Формат: А4

А1465357.010СБ

Серия 3.900-9 Выпуск 1

Инв. N подл. | Подп. и дата | Взам. инв. N | Инв. N дубл. | Подп. и дата

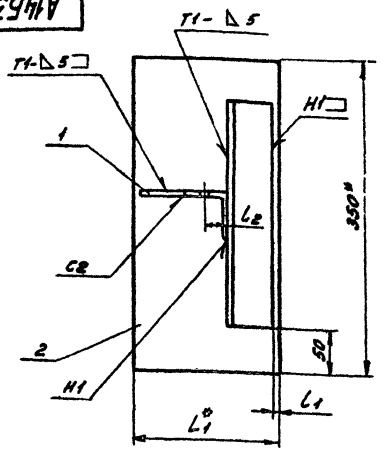


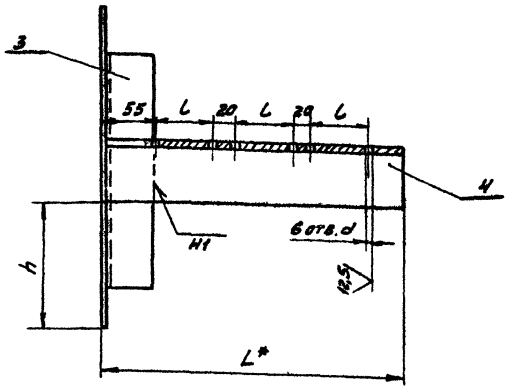


| Обозначение | Размеры, мм | | | | | | | Масса, кг |
|---|---|---|---|---|---|---|---|---|
| | h | L* | $L_1^*$ | l | $l_1$ | $l_2$ | d | |
| А1465357.010 | 150 | 340 | 170 | 70 | 10 | 30 | 12 | 5,25 |
| -01 | 187,5 | 390 | 230 | 90 | 2,5 | 45 | 14 | 7,00 |

1.* Размеры для справок.

2. Н14; $\pm \frac{t_2}{2}$

3. Сварные швы по ГОСТ 5264-80.

| Изм. | Лист | N докум. | Подп. | Дата |
|---|---|---|---|---|
| Разраб. | | Шершаков | | |
| Пров. | | Крупник | | VI-86 |
| Рук. гр. | | Крупник | | |
| Гл. спец. | | Вайнберг | | |
| Н. контр. | | Рувинский | | VI 86 |
| Утв. | | Сливак | | VI 86 |

А1465357.010СБ

Кронштейн

| Лит. | Масса | Масштаб |
|---|---|---|
| М | см. табл. | — |

| Лист | Листов 1 |
|---|---|

Госстрой СССР
САНТЕХПРОЕКТ
г. Москва

Копировал: Денисова

Формат А3

Серия 3.900-9 Выпуск 1

А14Б357.001

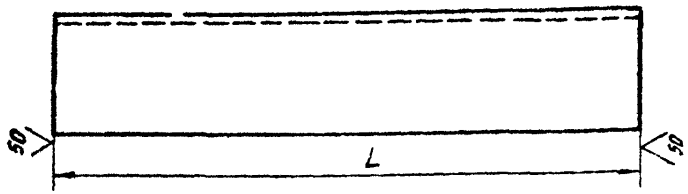


| Обозначение | L, мм | Материал | Масса, кг |
|---|---|---|---|
| А14Б357.001 | 250-1,3 | Уголок 50×50×5-Б-ГОСТ 8509-72 / ВСт3-Т-ГОСТ 535-79 | 0,94 |
| -01 | 350-1,4 | Уголок 75×75×7-Б-ГОСТ 8509-72 / ВСт3-Т-ГОСТ 535-79 | 2,78 |
| -02 | 340-1,4 | Уголок 50×50×5-Б-ГОСТ 8509-72 / ВСт3-Т-ГОСТ 535-79 | 1,28 |
| -03 | 390-1,4 | Уголок 75×75×7-Б-ГОСТ 8509-72 / ВСт3-Т-ГОСТ 535-79 | 3,10 |

| Изм. | Лист | № докум. | Подп. | Дата |
|---|---|---|---|---|
| Разраб. | | Шершакова | | |
| Пров. | | Крупник | | VI 86 |
| Рук. гр. | | Крупник | | |
| Гл. спец. | | Вайнберг | | |
| Н. контр. | | Рузинская | | V.86 |
| Утв. | | Спивак | | VI.86 |

А14Б357.001

Уголок

Лит. | Масса | Масштаб
Н | см. табл.

Лист | Листов

См. табл.

Госстрой СССР САНТЕХПРОЕКТ г. Москва

Копировал Денисова

Формат А4

А14Б359.001

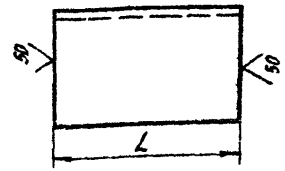


| Обозначение | L, мм | Материал | Масса, кг |
|---|---|---|---|
| А14Б359.001 | 80 | Уголок 50×50×4-Б-ГОСТ 8509-72 / ВСт3-Т-ГОСТ 535-79 | 0,24 |
| -01 | | Уголок 56×56×5-Б-ГОСТ 8509-72 / ВСт3-Т-ГОСТ 535-79 | 0,34 |
| -02 | | Уголок 63×63×6-Б-ГОСТ 8509-72 / ВСт3-Т-ГОСТ 535-79 | 0,45 |
| -03 | 715 | Уголок 50×50×4-Б-ГОСТ 8509-72 / ВСт3-Т-ГОСТ 535-79 | 2,18 |
| -04 | 765 | Уголок 56×56×5-Б-ГОСТ 8509-72 / ВСт3-Т-ГОСТ 535-79 | 3,25 |
| -05 | 800 | Уголок 63×63×6-Б-ГОСТ 8509-72 / ВСт3-Т-ГОСТ 535-79 | 4,57 |
| -06 | 915 | Уголок 50×50×4-Б-ГОСТ 8509-72 / ВСт3-Т-ГОСТ 535-79 | 2,79 |
| -07 | 965 | Уголок 56×56×5-Б-ГОСТ 8509-72 / ВСт3-Т-ГОСТ 535-79 | 4,10 |
| -08 | 1000 | Уголок 63×63×6-Б-ГОСТ 8509-72 / ВСт3-Т-ГОСТ 535-79 | 5,72 |

Неуказанные предельные отклонения размеров - h14

| Изм. | Лист | № докум. | Подп. | Дата |
|---|---|---|---|---|
| Разраб. | | Шершакова | | |
| Пров. | | Крупник | | VI.86 |
| Рук. гр. | | Крупник | | |
| Гл. спец. | | Вайнберг | | |
| Н. контр. | | Рузинская | | V.86 |
| Утв. | | Спивак | | VI.86 |

А14Б359.001

Уголок

Лит. | Масса | Масштаб
Н | см. табл. | —

Лист | Листов

См. табл.

Госстрой СССР САНТЕХПРОЕКТ г. Москва

Копировал Денисова

Формат А4

Инв. № подл. | Подп. и дата | Взам. инв. № | Инв. № дубл. | Подп. и дата

Инв.№подл. | Подп. и дата | Взам. инв.№ | Инв.№дубл. | Подп. и дата

Серия 3.900-9 Выпуск 1

| Формат | Зона | Поз. | Обозначение | Наименование | Кол. на испол. А14Б358.000- | | | | | | | | | | Примечание |
|---|---|---|---|---|---|---|---|---|---|---|---|---|---|---|---|
| | | | | | – | 01 | 02 | 03 | 04 | 05 | 06 | 07 | 08 | 09 | |
| | | | | Документация | | | | | | | | | | | |
| А3 | | | А14Б358 000 СБ | Сборочный чертеж | | | | | | | | | | | |
| | | | | Сборочные единицы | | | | | | | | | | | |
| А4 | | 1 | А14Б358.010 | Кронштейн | 1 | | | | | | | | | | |
| | | | -01 | Кронштейн | | 1 | | | | | | | | | |
| | | | -02 | Кронштейн | | | 1 | | | | | | | | |

Шифр лит.

Исполнения 10... 19 - см. листы 5...7,
20... 25 - см. листы 8, 9.

| Изм. | Лист | №докум. | Подп. | Дата |
|---|---|---|---|---|
| Разраб. | | Шершакова | | |
| Пров. | | Крупник | | VI-86 |
| Рук. гр. | | Крупник | | |
| Н.контр. | | Рубинская | | VI 86 |
| Утв. | | Спивак | | 06УС |

А14Б358.000

Опора подвижная трехрядная

| Лит. | Лист | Листов |
|---|---|---|
| И | 1 | 9 |

Госстрой СССР САНТЕХПРОЕКТ г. Москва

Копировал: Логинова Формат А4

Инв.№подл. | Подп. и дата | Взам. инв.№ | Инв.№дубл. | Подп. и дата

| Формат | Зона | Поз. | Обозначение | Наименование | Кол. на испол. А14Б358.000- | | | | | | | | | | Примечание |
|---|---|---|---|---|---|---|---|---|---|---|---|---|---|---|---|
| | | | | | – | 01 | 02 | 03 | 04 | 05 | 06 | 07 | 08 | 09 | |
| А4 | | 1 | А14Б358.010-03 | Кронштейн | | | | 1 | | | | | | | |
| | | | -04 | Кронштейн | | | | | 1 | | | | | | |
| | | | -05 | Кронштейн | | | | | | 1 | | | | | |
| | | | -06 | Кронштейн | | | | | | | 1 | | | | |
| | | | -07 | Кронштейн | | | | | | | | 1 | | | |
| | | | -08 | Кронштейн | | | | | | | | | 1 | | |
| | | | -09 | Кронштейн | | | | | | | | | | 1 | |
| | | | | Детали | | | | | | | | | | | |
| А4 | | 2 | А14Б343.001 | Хомут | 1 | 1 | 1 | 1 | 1 | | | | | | |
| | | | -01 | Хомут | | | | | | 1 | 1 | 1 | 1 | | |
| | | | -02 | Хомут | | | | | | | | | | 1 | |
| | | 3 | -01 | Хомут | 2 | | | | | | | | | | |
| | | | -02 | Хомут | | 2 | | | | 2 | | | | 2 | |
| | | | -03 | Хомут | | | 2 | | | | 2 | | | | |
| | | | -04 | Хомут | | | | 2 | | | | 2 | | | |
| | | | -05 | Хомут | | | | | 2 | | | | 2 | | |
| А4 | | 4 | А14Б343.002 | Подушка | 1 | 1 | 1 | 1 | 1 | | | | | | |

| Изм. | Лист | №докум. | Подп. | Дата |
|---|---|---|---|---|

А14Б358.000

Лист 2

Копировал: Логинова Формат А4

Инв. N подл. | Подп. и дата | Взам. инв. N | Инв. N дубл. | Подп. и дата

| Формат | Зона | Поз. | Обозначение | Наименование | Кол. на исполн. А1Б358.000- | | | | | | | | |
|---|---|---|---|---|---|---|---|---|---|---|---|---|---|
| | | | | | - | 01 | 02 | 03 | 04 | 05 | 06 | 07 | 08 |
| А4 | | 4 | А1Б343.001-01 | Подушка | | | | | | 1 | 1 | 1 | 1 |
| | | | -02 | Подушка | | | | | | | | | |
| | | 5 | -01 | Подушка | 2 | | | | | | | | |
| | | | -02 | Подушка | | 2 | | | | 2 | | | 2 |
| | | | -03 | Подушка | | | 2 | | | | 2 | | |
| | | | -04 | Подушка | | | | 2 | | | | 2 | |
| | | | -05 | Подушка | | | | | 2 | | | | 2 |
| | | | | | | | | | | | | | |
| | | | | Стандартные изделия | | | | | | | | | |
| | | | | | | | | | | | | | |
| | | | | Гайки ГОСТ 5915-70 | | | | | | | | | |
| | | 6 | | М10.4 | 4 | 4 | 4 | 4 | 4 | | | | |
| | | | | М12.4 | | | | | | 4 | 4 | 4 | 4 |
| | | 7 | | М12.4 | 8 | 8 | | | | 8 | | | |
| | | | | М16.4 | | | 8 | 8 | | | 8 | 8 | |
| | | | | М20.4 | | | | | 8 | | | | 8 |
| | | | | Шайбы ГОСТ 10906-78 | | | | | | | | | |
| | | 8 | | 10.04 | 2 | 2 | 2 | 2 | 2 | | | | |
| | | | | 12.04 | | | | | | 2 | 2 | 2 | 2 |

| Изм. | Лист | N докум. | Подп. | Дата | А1Б358.000 | Лист 3 |
|---|---|---|---|---|---|---|

Копировал: Денисова Формат А4

Инв. N подл. | Подп. и дата | Взам. инв. N | Инв. N дубл. | Подп. и дата

| Формат | Зона | Поз. | Обозначение | Наименование | Кол. на исполн. А1Б358.000- | | | | | | | | | | Примечание |
|---|---|---|---|---|---|---|---|---|---|---|---|---|---|---|---|
| | | | | | - | 01 | 02 | 03 | 04 | 05 | 06 | 07 | 08 | 09 | |
| | | | | Шайбы ГОСТ 10906-78 | | | | | | | | | | | |
| | | 9 | | 12.04 | 4 | 4 | | | | 4 | | | | 4 | |
| | | | | 16.04 | | | 4 | 4 | | | 4 | 4 | | | |
| | | | | 20.04 | | | | | 4 | | | | 4 | | |

| Изм. | Лист | N докум. | Подп. | Дата | А1Б358.000 | Лист 4 |
|---|---|---|---|---|---|---|

Копировал: Денисова Формат А4

Инв. N подл. | Подп. и дата | Взам. инв. N | Инв. N дубл. | Подп. и дата

| Формат | Зона | Поз. | Обозначение | Наименование | Кол. на исполн. А14Б 358.000- 10 | 11 | 12 | 13 | 14 | 15 | 16 | 17 | 18 | 19 | Примечание |
|---|---|---|---|---|---|---|---|---|---|---|---|---|---|---|---|
| | | | | Документация | | | | | | | | | | | |
| А3 | | | А14Б 358 000 СБ | Сборочный чертеж | × | × | × | × | × | × | × | × | × | × | |
| | | | | Сборочные единицы | | | | | | | | | | | |
| А4 | | 1 | А14Б 358.010-10 | Кронштейн | 1 | | | | | | | | | | |
| | | | -11 | Кронштейн | | 1 | | | | | | | | | |
| | | | -12 | Кронштейн | | | 1 | | | | | | | | |
| | | | -13 | Кронштейн | | | | 1 | | | | | | | |
| | | | -14 | Кронштейн | | | | | 1 | | | | | | |
| | | | -15 | Кронштейн | | | | | | 1 | | | | | |
| | | | -16 | Кронштейн | | | | | | | 1 | | | | |
| | | | -17 | Кронштейн | | | | | | | | 1 | | | |
| | | | -18 | Кронштейн | | | | | | | | | 1 | | |
| | | | -19 | Кронштейн | | | | | | | | | | 1 | |

Изм. | Лист | N докум. | Подп. | Дата — А14Б 358.000 — Лист 5

Копировал: Денисова — Формат А4

Инв. N подл. | Подп. и дата | Взам. инв. N | Инв. N дубл. | Подп. и дата

| Формат | Зона | Поз. | Обозначение | Наименование | Кол. на исполн. А14Б 358 000- 10 | 11 | 12 | 13 | 14 | 15 | 16 | 17 | 18 | 19 | Примечание |
|---|---|---|---|---|---|---|---|---|---|---|---|---|---|---|---|
| | | | | Детали | | | | | | | | | | | |
| А4 | | 2 | А14Б 343.001-02 | Хомут | 1 | 1 | 1 | | | | | | | | |
| | | | А14Б 343 001 | Хомут | | | | 1 | 1 | 1 | 1 | 1 | | | |
| | | | -01 | Хомут | | | | | | | | | 1 | 1 | |
| | | 3 | -03 | Хомут | 2 | | | | | 2 | | | | 2 | |
| | | | -04 | Хомут | | 2 | | | | | 2 | | | | |
| | | | -05 | Хомут | | | 2 | | | | | 2 | | | |
| | | | -01 | Хомут | | | | 2 | | | | | | | |
| | | | -02 | Хомут | | | | | 2 | | | | 2 | | |
| А4 | | 4 | А14Б 343 002-02 | Подушка | 1 | 1 | 1 | . | | | | | | | |
| | | | А14Б 343.002 | Подушка | | | | 1 | 1 | 1 | 1 | 1 | | | |
| | | | -01 | Подушка | | | | | | | | | 1 | 1 | |
| | | 5 | -03 | Подушка | 2 | | | | | 2 | | | | 2 | |
| | | | -04 | Подушка | | 2 | | | | | 2 | | | | |
| | | | -05 | Подушка | | | 2 | | | | | 2 | | | |
| | | | -01 | Подушка | | | | 2 | | | | | | | |
| | | | -02 | Подушка | | | | | 2 | | | | 2 | | |

Изм. | Лист | N докум. | Подп. | Дата — А14Б 358.000 — Лист 6

Копировал: Денисова — Формат А4

Инв. N подл. | Подп. и дата | Взам. инв. N | Инв. N дубл. | Подп. и дата

| Формат | Зона | Поз. | Обозначение | Наименование | Кол. на исполн. А1Б358.000- 10 | 11 | 12 | 13 | 14 | 15 | 16 | 17 | 18 | 19 |
|---|---|---|---|---|---|---|---|---|---|---|---|---|---|---|
| | | 6 | | Гайки ГОСТ 5915-70 | | | | | | | | | | |
| | | | | М12.4 | 4 | 4 | 4 | | | | | | 4 | 4 |
| | | | | М10.4 | | | | 4 | 4 | 4 | 4 | 4 | | |
| | | 7 | | М16.4 | 8 | 8 | | | | 8 | 8 | | | 8 |
| | | | | М20.4 | | | 8 | | | | | 8 | | |
| | | | | М12.4 | | | | 8 | 8 | | | | 8 | |
| | | | | Шайбы ГОСТ 10906-78 | | | | | | | | | | |
| | | 8 | | М12.04 | 2 | 2 | 2 | | | | | | 2 | 2 |
| | | | | М10.04 | | | | 2 | 2 | 2 | 2 | 2 | | |
| | | 9 | | М16.04 | 4 | 4 | | | | 4 | 4 | | | 4 |
| | | | | М20.04 | | | 4 | | | | | 4 | | |
| | | | | М12.04 | | | | 4 | 4 | | | | 4 | |

Изм. Лист N докум. Подп. Дата | А1Б358.000 | Лист 7

Копировал: Денисова | Формат А4

Инв. N подл. | Подп. и дата | Взам. инв. N | Инв. N дубл. | Подп. и дата

| Формат | Зона | Поз. | Обозначение | Наименование | Кол. на исполн. А1Б358.000- 20 | 21 | 22 | 23 | 24 | 25 | Примечание |
|---|---|---|---|---|---|---|---|---|---|---|---|
| | | | | Документация | | | | | | | |
| А3 | | | А1Б358.000 СБ | Сборочный чертеж | X | X | X | X | X | X | |
| | | | | Сборочные единицы | | | | | | | |
| А4 | | 1 | А1Б358.010-20 | Кронштейн | 1 | | | | | | |
| | | | -21 | Кронштейн | | 1 | | | | | |
| | | | -22 | Кронштейн | | | 1 | | | | |
| | | | -23 | Кронштейн | | | | 1 | | | |
| | | | -24 | Кронштейн | | | | | 1 | | |
| | | | -25 | Кронштейн | | | | | | 1 | |
| | | | | Детали | | | | | | | |
| А4 | | 2 | А1Б342.001-01 | Хомут | 1 | 1 | | | | | |
| | | | -02* | Хомут | | | 1 | 1 | 1 | 1 | |
| | | 3 | -04 | Хомут | 2 | | | | 2 | | |

Изм. Лист N докум. Подп. Дата | А1Б358.000 | Лист 8

Копировал: Денисова | Формат А4

Инв. N подл. | Подп. и дата | Взам. инв. N | Инв. N дубл. | Подп. и дата

Серия 3.900-9 Выпуск 1

| Формат | Зона | Поз. | Обозначение | Наименование | Кол. на исполн. А14Б358 000- 20 | 21 | 22 | 23 | 24 | 25 | | | | | Примечание |
|---|---|---|---|---|---|---|---|---|---|---|---|---|---|---|---|
| А4 | | 3 | А14Б343 001-05 | Хомут | | 2 | | | | 2 | | | | | |
| | | | -02 | Хомут | | | 2 | | | | | | | | |
| | | | -03 | Хомут | | | | 2 | | | | | | | |
| А4 | | 4 | А14Б343 002-01 | Подушка | 1 | 1 | | | | | | | | | |
| | | | -02 | Подушка | | | 1 | 1 | 1 | 1 | | | | | |
| | | 5 | -04 | Подушка | 2 | | | | 2 | | | | | | |
| | | | -05 | Подушка | | 2 | | | | 2 | | | | | |
| | | | -02 | Подушка | | | 2 | | | | | | | | |
| | | | -03 | Подушка | | | | 2 | | | | | | | |
| | | | | Стандартные изделия | | | | | | | | | | | |
| | | 6 | | Гайка М12 4 ГОСТ 5915-70 | 4 | 4 | 4 | 4 | 4 | 4 | | | | | |
| | | 7 | | Гайка М16 4 ГОСТ 5915-70 | 8 | | | 8 | 8 | | | | | | |
| | | | | Гайка М20 4 ГОСТ 5915-70 | | 8 | | | | 8 | | | | | |
| | | | | Гайка М12 4 ГОСТ 5915-70 | | | 8 | | | | | | | | |
| | | 8 | | Шайба 12 04 ГОСТ 10906-78 | 2 | 2 | 2 | 2 | 2 | 2 | | | | | |
| | | 9 | | Шайба 16 04 ГОСТ 10906-78 | 4 | | | 4 | 4 | | | | | | |
| | | | | Шайба 20 04 ГОСТ 10906-78 | | 4 | | | | 4 | | | | | |
| | | | | Шайба 12 04 ГОСТ 10906-78 | | | 4 | | | | | | | | |

| Изм. | Лист | N докум. | Подп. | Дата | А14Б358 000 | Лист 0 |
|---|---|---|---|---|---|---|

Копировал Денисова Формат А4

Инв. N подл. | Подп. и дата | Взам. инв. N | Инв. N дубл. | Подп. и дата

| Формат | Зона | Поз. | Обозначение | Наименование | Кол. на исполн. А14Б358 010- - | 01 | 02 | 03 | 04 | 05 | 06 | 07 | 08 | 09 | Примечание |
|---|---|---|---|---|---|---|---|---|---|---|---|---|---|---|---|
| | | | | Документация | | | | | | | | | | | |
| А3 | | | А14Б358 010 СБ | Сборочный чертеж | × | × | × | × | × | × | × | × | × | × | |
| | | | | Детали | | | | | | | | | | | |
| А4 | | 1 | А14Б343 006 | Упор | 1 | | | | | | | | | | |
| | | | -04 | Упор | | 1 | | | | 1 | | | | | |
| | | | -01 | Упор | | | 1 | | | | | | | 1 | |
| | | | -02 | Упор | | | | 1 | | | 1 | 1 | | | |
| | | | -08 | Упор | | | | | 1 | | | | 1 | | |
| А3 | | 2 | А14Б358 001 | Швеллер | 1 | | | | | | | | | | |
| | | | -01 | Швеллер | | 1 | | | | | | | | | |
| | | | -02 | Швеллер | | | 1 | | | | | | | | |

Исполнения 10 19 - см. листы 3, 4,
20. 25 - см. лист 5

| Изм. | Лист | N докум. | Подп. | Дата | А14Б358.010 | | |
|---|---|---|---|---|---|---|---|
| Разраб. | | Шершнёва | | | Крочштейн | Лит. | Лист 1 | Листов 5 |
| Пров. | | Крупник | | | | М | | |
| Рук. гр. | | Крупник | | | | Госстрой СССР САНТЕХПРОЕКТ г. Москва | | |
| Н. контр. | | Рувинская | | | | | | |
| Утв. | | Спивак | | | | | | |

Копировал: Денисова Формат А4

| Формат | Зона | Поз. | Обозначение | Наименование | Кол. на исполн. А14Б358.010- | | | | | | | | | | Примечание |
|---|---|---|---|---|---|---|---|---|---|---|---|---|---|---|---|
| | | | | | - | 01 | 02 | 03 | 04 | 05 | 06 | 07 | 08 | 09 | |
| А3 | | 2 | А14Б358.001-03 | Швеллер | | | | 1 | | | | | | | |
| | | | -04 | Швеллер | | | | | 1 | | | | | | |
| | | | -05 | Швеллер | | | | | | 1 | | | | | |
| | | | -06 | Швеллер | | | | | | | 1 | | | | |
| | | | -07 | Швеллер | | | | | | | | 1 | | | |
| | | | -08 | Швеллер | | | | | | | | | 1 | | |
| | | | -09 | Швеллер | | | | | | | | | | 1 | |





| Формат | Зона | Поз. | Обозначение | Наименование | Кол. на исполн. А14Б358.010- | | | | | | | | | | Примечание |
|---|---|---|---|---|---|---|---|---|---|---|---|---|---|---|---|
| | | | | | 10 | 11 | 12 | 13 | 14 | 15 | 16 | 17 | 18 | 19 | |
| | | | | Документация | | | | | | | | | | | |
| А3 | | | А14Б358.010 СБ | Сборочный чертеж | × | × | × | × | × | × | × | × | × | × | |
| | | | | Детали | | | | | | | | | | | |
| А4 | | 1 | А14Б343.006-05 | Упор | 1 | | | | | | | | | | |
| | | | -06 | Упор | | 1 | | | | | | | | | |
| | | | -08 | Упор | | | 1 | | | | | 1 | | | |
| | | | А14Б343.006 | Упор | | | | 1 | | | | | | | |
| | | | -04 | Упор | | | | | 1 | | | | 1 | | |
| | | | -01 | Упор | | | | | | 1 | | | | | |
| | | | -02 | Упор | | | | | | | 1 | | | 1 | |
| А3 | | 2 | А14Б358.001-10 | Швеллер | 1 | | | | | | | | | | |
| | | | -11 | Швеллер | | 1 | | | | | | | | | |
| | | | -12 | Швеллер | | | 1 | | | | | | | | |
| | | | -13 | Швеллер | | | | 1 | | | | | | | |
| | | | -14 | Швеллер | | | | | 1 | | | | | | |

Инв. N подл. | Подп. и дата | Взам. инв. N | Инв. N дубл. | Подп. и дата

| Формат | Зона | Поз. | Обозначение | Наименование | Кол. на исполн. А14Б358.010- 10 | 11 | 12 | 13 | 14 | 15 | 16 | 17 | 18 | 19 | Примечание |
|---|---|---|---|---|---|---|---|---|---|---|---|---|---|---|---|
| А3 | | 2 | А14Б358.001-15 | Швеллер | | | | | | 1 | | | | | |
| | | | -16 | Швеллер | | | | | | | 1 | | | | |
| | | | -17 | Швеллер | | | | | | | | 1 | | | |
| | | | -18 | Швеллер | | | | | | | | | 1 | | |
| | | | -19 | Швеллер | | | | | | | | | | 1 | |

Изм. Лист N докум. Подп. Дата | А14Б358.010 | Лист 4

Копировал | Формат А4

Инв. N подл. | Подп. и дата | Взам. инв. N | Инв. N дубл. | Подп. и дата

| Формат | Зона | Поз. | Обозначение | Наименование | Кол. на исполн. А14Б358.010- 20 | 21 | 22 | 23 | 24 | 25 | Примечание |
|---|---|---|---|---|---|---|---|---|---|---|---|
| | | | | Документация | | | | | | | |
| А3 | | | А14Б358.010 СБ | Сборочный чертеж | X | X | X | X | X | X | |
| | | | | Детали | | | | | | | |
| А4 | 1 | | А14Б343.006-02 | Упор | 1 | | | | | | |
| | | | -08 | Упор | | 1 | | | | 1 | |
| | | | -01 | Упор | | | 1 | | | | |
| | | | -05 | Упор | | | | 1 | | | |
| | | | -06 | Упор | | | | | 1 | | |
| А3 | 2 | | А14Б358.001-20 | Швеллер | 1 | | | | | | |
| | | | -21 | Швеллер | | 1 | | | | | |
| | | | -22 | Швеллер | | | 1 | | | | |
| | | | -23 | Швеллер | | | | 1 | | | |
| | | | -24 | Швеллер | | | | | 1 | | |
| | | | -25 | Швеллер | | | | | | 1 | |

Изм. Лист N докум. Подп. Дата | А14Б358.010 | Лист 5

Копировал | Формат А4

А146358.000 СБ

Серия 3.900-9 Выпуск 1

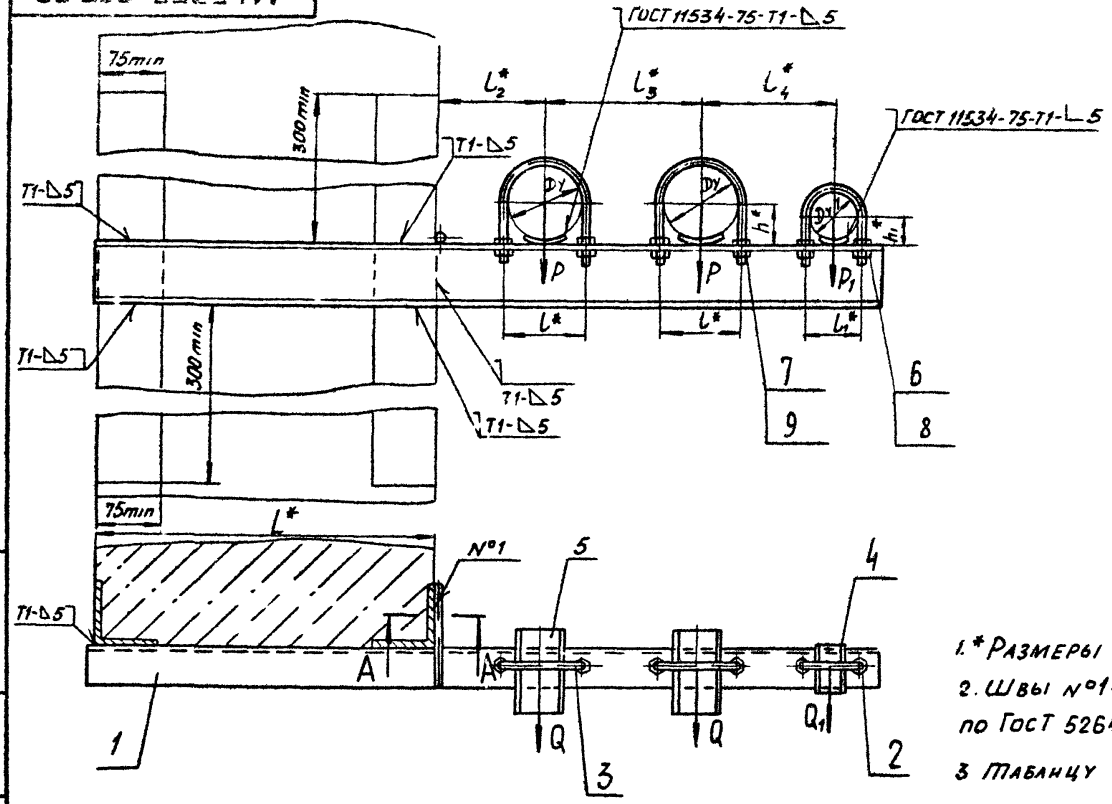


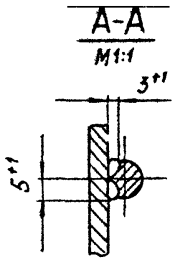


1.* Размеры для справок.

2. Швы N°1 - сварка ручная дуговая; остальные - по ГОСТ 5264-80, кроме швов, указанных на чертеже

3 Табличу исполнений см. лист 2.

| Изм. | Лист | N° докум. | Подп. | Дата |
|---|---|---|---|---|
| Разраб. | | Шершакова | | |
| Провер. | | Крупник | | VI.86 |
| Рук. грп. | | Крупник | | |
| Гл. спец. | | Ваннберг | | |
| Н. контр. | | Рувинская | | VI.86 |
| Утв. | | Спивак | | VI.86 |

А146358.000 СБ

Опора подвижная трехрядная.

| Лит. | Масса | Масштаб |
|---|---|---|
| М | см. табл. | — |

Лист 1 | Листов 2

Госстрой СССР Сантехпроект г. Москва

Копировал: Попова

Формат А3

Инв. № подл. | Подп. и дата | Взам. инв. № | Инв. № дубл. | Подп. и дата

| Обозначение | Условный проход, мм | | Допускаемые нагрузки, кгс | | | | Размеры, мм | | | | | | | | Масса, кг |
|---|---|---|---|---|---|---|---|---|---|---|---|---|---|---|---|
| | | | вертикальн. | | горизонтальн | | | | | | | | | | |
| | Ду | Ду1 | P | P1 | Q | Q1 | L* | l* | l1* | l2* | l3* | l4* | h* | h1* | |
| А146358.000С | 80 | 50 | 72 | 40 | 22 | 12 | 400 | 106 | 70 | 130 | 175 | 160 | 48 | 32 | 8,00 |
| -01 | 100 | | 120 | | 36 | | | 122 | | 140 | 195 | 170 | 57 | | 9,90 |
| -02 | 125 | | 175 | | 52 | | | 150 | | 155 | 225 | 185 | 70 | | 13,56 |
| -03 | 150 | | 266 | | 80 | | | 180 | | 170 | 270 | 200 | 83 | | 18,80 |
| -04 | 200 | | 590 | | 177 | | | 242 | | 200 | 310 | 230 | 113 | | 31,60 |
| -05 | 100 | 80 | 120 | 72 | 36 | 22 | | 122 | 106 | 140 | 195 | 185 | 57 | 48 | 10,27 |
| -06 | 125 | | 175 | | 52 | | | 150 | | 155 | 225 | 200 | 70 | | 18,10 |
| -07 | 150 | | 266 | | 80 | | | 180 | | 170 | 270 | 215 | 83 | | 19,46 |
| -08 | 200 | | 590 | | 177 | | | 242 | | 200 | 310 | 245 | 113 | | 33,46 |
| -09 | 100 | 100 | 120 | 120 | 36 | 36 | | 122 | 122 | 140 | 195 | 195 | 57 | 57 | 12,43 |
| -10 | 125 | | 175 | | 52 | | | 150 | | 155 | 225 | 210 | 70 | | 16,43 |
| -11 | 150 | | 266 | | 81 | | | 180 | | 170 | 270 | 225 | 83 | | 21,10 |
| -12 | 200 | | 590 | | 177 | | | 242 | | 200 | 310 | 255 | 113 | | 32,80 |
| -13 | 80 | 50 | 72 | 40 | 22 | 12 | 600 | 106 | 70 | 130 | 175 | 160 | 48 | 32 | 9,41 |
| -14 | 100 | | 120 | | 36 | | | 122 | | 140 | 195 | 170 | 57 | | 11,60 |
| -15 | 125 | | 175 | | 52 | | | 150 | | 155 | 225 | 185 | 70 | | 15,63 |
| -16 | 150 | | 266 | | 80 | | | 180 | | 170 | 270 | 200 | 83 | | 21,62 |
| -17 | 200 | | 590 | | 177 | | | 242 | | 200 | 310 | 230 | 113 | | 36,00 |
| -18 | 100 | 80 | 120 | 72 | 36 | 22 | | 122 | 106 | 140 | 195 | 185 | 57 | 48 | 12,00 |
| -19 | 125 | | 175 | | 52 | | | 150 | | 155 | 225 | 200 | 70 | | 21,00 |
| -20 | 150 | | 266 | | 80 | | | 180 | | 170 | 270 | 215 | 83 | | 22,31 |
| -21 | 200 | | 590 | | 177 | | | 242 | | 200 | 310 | 245 | 113 | | 37,90 |
| -22 | 100 | 100 | 120 | 120 | 36 | 36 | | 122 | 122 | 140 | 195 | 195 | 57 | 57 | 14,52 |
| -23 | 125 | | 175 | | 52 | | | 150 | | 155 | 225 | 210 | 70 | | 18,90 |
| -24 | 150 | | 266 | | 80 | | | 180 | | 170 | 270 | 225 | 83 | | 25,15 |
| -25 | 200 | | 590 | | 177 | | | 242 | | 200 | 310 | 255 | 113 | | 37,20 |

Инв. № подл. | Подп. и дата | Взам. инв. № | Инв. № дубл. | Подп. и дата

| Обозначение | Размеры, мм | | | | | | | | | | Масса, кг |
|---|---|---|---|---|---|---|---|---|---|---|---|
| | $L^*$ | $L_1$ | $l$ | $l_1$ | $l_2$ | $l_3$ | $l_4$ | $h$ | $d$ | $d_1$ | |
| А14Б358.010 | 935 | 415 | 106 | 70 | 77 | 69 | 72 | 25 | 14 | 12 | 6,64 |
| -01 | 975 | | 122 | | 79 | 73 | 74 | 30 | | | 8,44 |
| -02 | 1035 | | 150 | | 80 | 75 | 75 | | 18 | | 10,81 |
| -03 | 1110 | | 180 | | | 90 | | 35 | | | 15,81 |
| -04 | 1210 | | 242 | | 79 | 68 | 74 | 50 | 22 | | 26,70 |
| -05 | 1000 | | 122 | 106 | | 73 | 71 | 30 | 14 | 14 | 8,63 |
| -06 | 1070 | | 150 | | 80 | 75 | 72 | 35 | 18 | | 15,15 |
| -07 | 1145 | | 180 | | | 90 | | | | | 16,30 |
| -08 | 1245 | | 242 | | 79 | 68 | 71 | 50 | 22 | | 28,36 |
| -09 | 1030 | | 122 | 122 | | 73 | 73 | 30 | 14 | | 10,76 |
| -10 | 1090 | | 150 | | 80 | 75 | 74 | 35 | 18 | | 13,45 |
| -11 | 1165 | | 180 | | | 90 | | 40 | | | 17,87 |
| -12 | 1255 | | 242 | | 70 | 68 | 73 | 50 | 22 | | 27,66 |
| -13 | 1135 | 615 | 106 | 70 | 77 | 69 | 72 | 25 | 14 | 12 | 8,04 |
| -14 | 1175 | | 122 | | 79 | 73 | 74 | 30 | | | 10,14 |
| -15 | 1235 | | 150 | | 80 | 75 | 75 | | 18 | | 12,9 |
| -16 | 1310 | | 180 | | | 90 | | 35 | | | 18,65 |
| -17 | 1410 | | 242 | | 79 | 68 | 74 | 50 | 22 | | 31,06 |
| -18 | 1200 | | 122 | 106 | | 73 | 71 | 30 | 14 | 14 | 10,34 |
| -19 | 1270 | | 150 | | 80 | 75 | 72 | 35 | 18 | | 18,05 |
| -20 | 1345 | | 180 | | | 90 | | | | | 19,15 |
| -21 | 1445 | | 242 | | 79 | 68 | 71 | 50 | 22 | | 32,80 |
| -22 | 1230 | | 122 | 122 | | 73 | 73 | 30 | 14 | | 12,84 |
| -23 | 1290 | | 150 | | 80 | 75 | 74 | 35 | 18 | | 15,91 |
| -24 | 1365 | | 180 | | | 90 | | 40 | | | 20,85 |
| -25 | 1455 | | 242 | | 70 | 68 | 73 | 50 | 22 | | 32,06 |

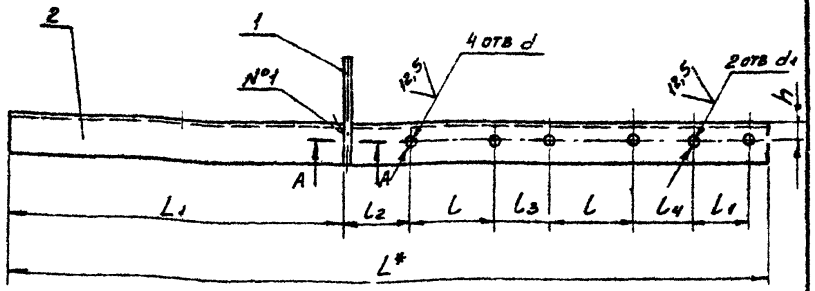


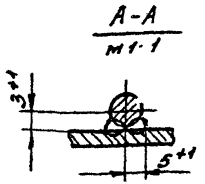


1. * Размеры для справок.
2. H14; $\pm \frac{t_2}{2}$.
3. Швы №1 - сварка ручная дуговая

| | | | | | |
|---|---|---|---|---|---|
| | | | | А14Б358.010СБ | |
| Изм. | Лист | N докум. | Подп. | Дата | |
| Разраб. | | Шершакова | | | Кронштейн |
| Пров. | | Крупник | | VI-86 | |
| Рук. гр. | | Крупник | | | |
| Гл. спец. | | Зайнберг | | | |
| Н. контр. | | Рувинская | | VI.86 | |
| Утв. | | Спивак | | VI.86 | |

| Лит. | Масса | Масштаб |
|---|---|---|
| Н | см табл. | — |
| Лист | Листов 1 | |

Госстрой СССР Сантехпроект г. Москва

Копировал: Денисова

Формат А3

Инв. N подл. | Подп. и дата | Взам. инв. N | Инв. N дубл. | Подп. и дата

А146358 001

Серия 3.900-9 Выпуск 1

| Обозначение | L, мм | Материал | Масса, кг |
|---|---|---|---|
| А146358 001 | 935 | Швеллер 8-ГОСТ 8240-72 / ВСт3-I-ГОСТ 535-79 | 6,60 |
| -01 | 975 | Швеллер 10-ГОСТ 8240-72 / ВСт3-I-ГОСТ 535-79 | 8,40 |
| -02 | 1035 | Швеллер 12-ГОСТ 8240-72 / ВСт3-I-ГОСТ 535-79 | 10,76 |
| -03 | 1110 | Швеллер 16-ГОСТ 8240-72 / ВСт3-I-ГОСТ 535-79 | 15,76 |
| -04 | 1210 | Швеллер 22а-ГОСТ 8240-72 / ВСт3-I-ГОСТ 535-79 | 26,62 |
| -05 | 1000 | Швеллер 10-ГОСТ 8240-72 / ВСт3-I-ГОСТ 535-79 | 8,59 |
| -06 | 1070 | Швеллер 16-ГОСТ 8240-72 / ВСт3-I-ГОСТ 535-79 | 15,10 |
| -07 | 1145 | | 16,25 |
| -08 | 1245 | Швеллер 22а-ГОСТ 8240-72 / ВСт3-I-ГОСТ 535-79 | 28,30 |
| -09 | 1030 | Швеллер 12-ГОСТ 8240-72 / ВСт3-I-ГОСТ 535-79 | 10,71 |
| -10 | 1090 | Швеллер 14-ГОСТ 8240-72 / ВСт3-I-ГОСТ 535-79 | 13,40 |
| -11 | 1165 | Швеллер 16а-ГОСТ 8240-72 / ВСт3-I-ГОСТ 535-79 | 17,82 |
| -12 | 1255 | Швеллер 22а-ГОСТ 8240-72 / ВСт3-I-ГОСТ 535-79 | 27,60 |
| -13 | 1135 | Швеллер 8-ГОСТ 8240-72 / ВСт3-I-ГОСТ 535-79 | 8,00 |
| -14 | 1175 | Швеллер 10-ГОСТ 8240-72 / ВСт3-I-ГОСТ 535-79 | 10,10 |
| -15 | 1235 | Швеллер 12-ГОСТ 8240-72 / ВСт3-I-ГОСТ 535-79 | 12,84 |
| -16 | 1310 | Швеллер 16-ГОСТ 8240-72 / ВСт3-I-ГОСТ 535-79 | 18,60 |
| -17 | 1410 | Швеллер 22а-ГОСТ 8240-72 / ВСт3-I-ГОСТ 535-79 | 31,00 |
| -18 | 1200 | Швеллер 10-ГОСТ 8240-72 / ВСт3-I-ГОСТ 535-79 | 10,30 |
| -19 | 1270 | Швеллер 16-ГОСТ 8240-72 / ВСт3-I-ГОСТ 535-79 | 18,00 |
| -20 | 1345 | | 19,10 |
| -21 | 1445 | Швеллер 22а-ГОСТ 8240-72 / ВСт3-I-ГОСТ 535-79 | 32,74 |
| -22 | 1230 | Швеллер 12-ГОСТ 8240-72 / ВСт3-I-ГОСТ 535-79 | 12,80 |
| -23 | 1290 | Швеллер 14-ГОСТ 8240-72 / ВСт3-I-ГОСТ 535-79 | 15,86 |
| -24 | 1365 | Швеллер 16а-ГОСТ 8240-72 / ВСт3-I-ГОСТ 535-79 | 20,90 |
| -25 | 1455 | Швеллер 22а-ГОСТ 8240-72 / ВСт3-I-ГОСТ 535-79 | 32,00 |

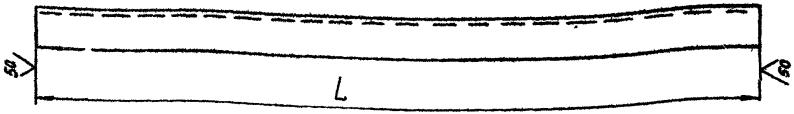


Неуказанные предельные отклонения размеров h14

| | | | | | | | |
|---|---|---|---|---|---|---|---|
| Изм. | Лист | № докум. | Подп. | Дата | А146358.001 | | |
| Разраб. | | Шершакова | | | Швеллер. | Лит. | Масса | Масшт. |
| Провер. | | Крупник | | VI-86 | | И | см табл. | — |
| Рук. груп. | | Крупник | | | | Лист | Листов 1 |
| Гл. спец. | | Вайнберг | | | См. табл. | Госстрой СССР Сантехпроект г. Москва | |
| Н. контр. | | Рувинская | | VI 86 | | | |
| Утв. | | Спивак | | 06 86 | | | |

Копировал Попова Формат А3

Инв. № подл. | Подп. и дата | Взам. инв. № | Инв. № дубл. | Подп. и дата

Инв. N подл. | Подп. и дата | Взам. инв. N | Инв. N дубл. | Подп. и дата

Серия 3.900-9 Выпуск 1

| Формат | Зона | Поз. | Обозначение | Наименование | Кол. на исполн А14Б359.000- | | | | | | | | | | Примечание |
|---|---|---|---|---|---|---|---|---|---|---|---|---|---|---|---|
| | | | | | – | 01 | 02 | 03 | 04 | 05 | | | | | |
| | | | | Документация | | | | | | | | | | | |
| А3 | | | А14Б359.000 СБ | Сборочный чертеж | × | × | × | × | × | × | | | | | |
| | | | | Сборочные единицы | | | | | | | | | | | |
| А4 | | 1 | А14Б353.020 | Подвеска | 1 | | | 1 | | | | | | | |
| | | | -01 | Подвеска | | 1 | | | 1 | | | | | | |
| | | | -02 | Подвеска | | | 1 | | | 1 | | | | | |
| А4 | | 2 | А14Б359.010 | Кронштейн | 1 | | | | | | | | | | |

Лит. | Шифр

| Изм. | Лист | N докум. | Подп. | Дата | А14Б359.000 | | | |
|---|---|---|---|---|---|---|---|---|
| Разраб. | | Шершнякова | | VI.86 | Опора подвинная трехрядная | Лит. | Лист 1 | Листов 2 |
| Пров. | | Круг. 1МК | | VI.86 | | | | |
| Рук. гр. | | Крупник | | | | Госстрой СССР СантехПроект г. Москва | | |
| Н. конт. | | Рувинская | | VI.86 | | | | |
| Утв. | | Спивак | | | | | | |

Копировал: Денисова Формат А4

Инв. N подл. | Подп. и дата | Взам. инв. N | Инв. N дубл. | Подп. и дата

| Формат | Зона | Поз. | Обозначение | Наименование | Кол. на исполн А14Б359.000- | | | | | | | | | | Примечание |
|---|---|---|---|---|---|---|---|---|---|---|---|---|---|---|---|
| | | | | | – | 01 | 02 | 03 | 04 | 05 | | | | | |
| А4 | | 2 | А14Б359.010-01 | Кронштейн | | 1 | | | | | | | | | |
| | | | -02 | Кронштейн | | | 1 | | | | | | | | |
| | | | -03 | Кронштейн | | | | 1 | | | | | | | |
| | | | -04 | Кронштейн | | | | | 1 | | | | | | |
| | | | -05 | Кронштейн | | | | | | 1 | | | | | |
| | | | | Детали | | | | | | | | | | | |
| А4 | | 3 | А14Б343.001 | Хомут | 2 | | | 2 | | | | | | | |
| | | | -01 | Хомут | | 2 | | | 2 | | | | | | |
| | | | -02 | Хомут | | | 2 | | | 2 | | | | | |
| А4 | | 4 | А14Б343.002 | Подушка | 2 | | | 2 | | | | | | | |
| | | | -01 | Подушка | | 2 | | | 2 | | | | | | |
| | | | -02 | Подушка | | | 2 | | | 2 | | | | | |
| | | | | Стандартные изделия | | | | | | | | | | | |
| | | | | Гайки ГОСТ 5915-70 | | | | | | | | | | | |
| | | 5 | | М10.4 | 8 | | | 8 | | | | | | | |
| | | | | М12.4 | | 8 | 8 | | 8 | 8 | | | | | |
| | | 6 | | М10.4 | 2 | 2 | | 2 | 2 | | | | | | |
| | | | | М12.4 | | | 2 | | | 2 | | | | | |

Изм. | Лист | N докум. | Подп. | Дата | А14Б359.000 | Лист 2

Копировал: Денисова Формат А4

А1463590006

Серия 3.900-9 Выпуск 1

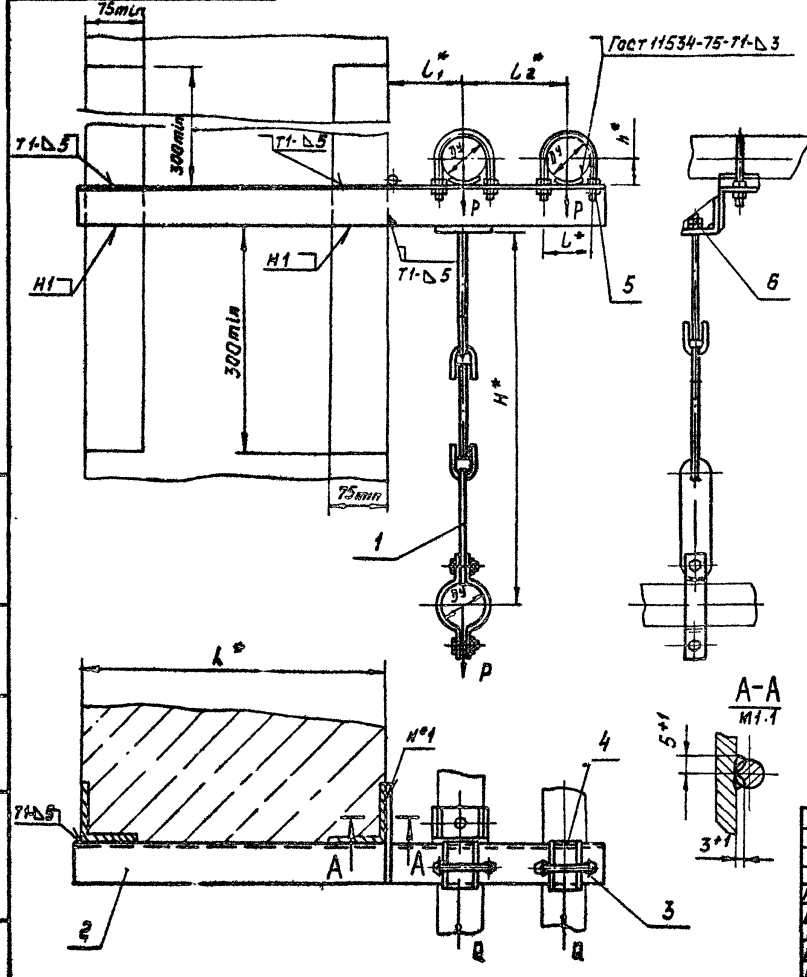


| Обозначение | Условный проход, мм $D_y$ | Допускаемые нагрузки, кгс: вертикальная P | Допускаемые нагрузки, кгс: горизонтальная Q | $L^*$ | $l^*$ | $l_1^*$ | $l_2^*$ | $H^*$ | $h^*$ | Масса, кг |
|---|---|---|---|---|---|---|---|---|---|---|
| А1463590000 | 50 | 40 | 12 | 400 | 70 | 100 | 140 | 500 | 32 | 4,44 |
| -01 | 65 | 56 | 17 | | 90 | 120 | 160 | | 41 | 6,03 |
| -02 | 80 | 72 | 22 | | 106 | 130 | 175 | 620 | 48 | 7,85 |
| -03 | 50 | 40 | 12 | 600 | 70 | 100 | 140 | 500 | 32 | 5,05 |
| -04 | 65 | 56 | 17 | | 90 | 120 | 160 | | 41 | 6,90 |
| -05 | 80 | 72 | 22 | | 106 | 130 | 175 | 620 | 48 | 9,00 |

1.* Размеры для справок

2. Швы №1 - сварка ручная дуговая; остальные по Гост 5264-80, кроме швов, указанных на чертеже

Инв.№ подл. | Подп. и дата | Взам. инв.№ | Инв.№ дубл. | Подп. и дата

| Изм. | Лист | № докум. | Подп. | Дата |
|---|---|---|---|---|
| Разраб. | | Шершанова | | |
| Пров. | | Крупник | | |
| Нач. груп. | | Крупник | | |
| Гл. спец. | | Бомзерг | | |
| Н. контр. | | Рашинская | | |
| Утв. | | Сомова | | 6-84 |

А146359 000СБ

Опора подвижная трехрядная

| Лит | Масса | Масштаб |
|---|---|---|
| И | см табл. | — |

Лист | Листов 1

Госстрой СССР Сантехпроект г. Москва

Копировал: Ерофеева

Формат А3

| Инв. N подл. | Подп. и дата | Взам. инв. N | Инв. N дубл. | Подп. и дата |
|---|---|---|---|---|
| | | | | |

| Формат | Зона | Поз. | Обозначение | Наименование | Кол. на исполн. А14Б359.010- – | 01 | 02 | 03 | 04 | 05 | | | | | Примечание |
|---|---|---|---|---|---|---|---|---|---|---|---|---|---|---|---|
| | | | | Документация | | | | | | | | | | | |
| А3 | | | А14Б359.010 СБ | Сборочный чертеж | × | × | × | × | × | × | | | | | |
| | | | | Детали | | | | | | | | | | | |
| А4 | | 1 | А14Б343.006-01 | Упор | 1 | | | | 1 | | | | | | |
| | | | -05 | Упор | | 1 | | | | 1 | | | | | |
| | | | -02 | Упор | | | 1 | | | | 1 | | | | |
| А4 | | 2 | А14Б353.002-02 | Косынка | 2 | 2 | | | 2 | 2 | | | | | |
| | | | -03 | Косынка | | | 2 | | | | 2 | | | | |
| А4 | | 3 | А14Б359.001 | Уголок | 1 | | | | 1 | | | | | | |
| | | | -01 | Уголок | | 1 | | | | 1 | | | | | |
| | | | -02 | Уголок | | | 1 | | | | | | | | |

| Изм. | Лист | N докум. | Подп. | Дата |
|---|---|---|---|---|
| Разраб. | Шершаков | | | VI 86 |
| Пров. | Крупнин | | | VI 86 |
| Рук. гр. | Крупник | | | |
| Н. контр. | Рувинская | | | VII 86 |
| Утв. | Сливак | | | VII 86 |

А14Б359.010

Кронштейн

| Лит. | Лист | Листов |
|---|---|---|
| Н | | 2 |

Госстрой СССР САНТЕХПРОЕКТ г. Москва

Копировал: Денисова Формат А4

| Инв. N подл. | Подп. и дата | Взам. инв. N | Инв. N дубл. | Подп. и дата |
|---|---|---|---|---|
| | | | | |

| Формат | Зона | Поз. | Обозначение | Наименование | Кол. на исполн. А14Б359.010- – | 01 | 02 | 03 | 04 | 05 | | | | | Примечание |
|---|---|---|---|---|---|---|---|---|---|---|---|---|---|---|---|
| А4 | | 4 | А14Б359.001-03 | Уголок | 1 | | | | | | | | | | |
| | | | -04 | Уголок | | 1 | | | | | | | | | |
| | | | -05 | Уголок | | | 1 | | | | | | | | |
| | | | -06 | Уголок | | | | 1 | | | | | | | |
| | | | -07 | Уголок | | | | | 1 | | | | | | |
| | | | -08 | Уголок | | | | | | 1 | | | | | |

| Изм. | Лист | N докум. | Подп. | Дата |
|---|---|---|---|---|

А14Б359.010

Лист 2

Копировал: Денисова Формат А4

А1465359.010 СБ

Серия 3.900-9 выпуск 1

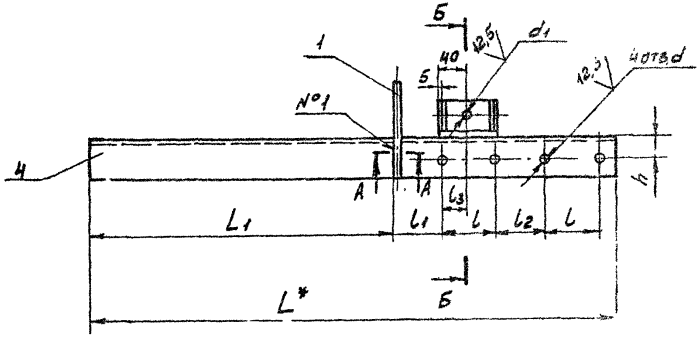


| Обозначение | Размеры, мм | | | | | | | | | Масса, кг |
|---|---|---|---|---|---|---|---|---|---|---|
| | L* | L1 | l | l1 | l2 | l3 | h | d | d1 | |
| А1465359.010 | 715 | 415 | 70 | 65 | 70 | 35 | 30 | 12 | 12 | 2,54 |
| -01 | 765 | | 90 | 75 | | 45 | | 14 | | 3,71 |
| -02 | 800 | | 106 | 77 | 69 | 53 | 35 | | 14 | 5,21 |
| -03 | 915 | 615 | 70 | 65 | 70 | 35 | 30 | 12 | 12 | 3,15 |
| -04 | 965 | | 90 | 75 | | 45 | | 14 | | 4,56 |
| -05 | 1000 | | 106 | 77 | 69 | 53 | 35 | | 14 | 6,36 |

Б-Б

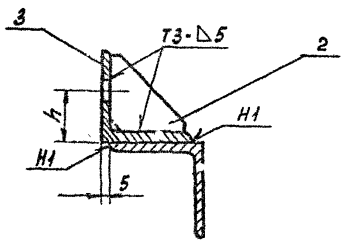


А-А
м 1:1

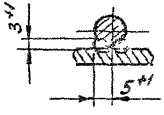


1.* Размер для справок.

2. $H1 = 1,41 \pm \frac{t_2}{2}$.

№1 - сварка ручная дуговая, остальное - ГОСТ 5264-80.

| Изм. | Лист | № докум. | Подп. | Дата |
|---|---|---|---|---|
| Разраб. | | Шершакова | | |
| Пров. | | Крупник | | VI-86г. |
| Рук. гр. | | Крупник | | |
| Гл. спец. | | Вайнберг | | |
| Н. контр. | | Рувинская | | VI 86г. |
| Утв. | | Спивак | | VI 86г. |

А1465359.010 СБ

Кронштейн

| Лит. | Масса | Масштаб |
|---|---|---|
| И | см. табл. | — |

| Лист | Листов 1 |
|---|---|

Госстрой СССР САНТЕХПРОЕКТ г. Москва

Копировал: Денисова

Формат А3

Инв. № подл. | Подп. и дата | Взам. инв. № | Инв. № дубл. | Подп. и дата

| Инв N подл. | Подп и дата | Взам инв N | Инв N дубл | Подп и дата |
|---|---|---|---|---|
| | | | | |

| Формат | Зона | Поз | Обозначение | Наименование | Кол. на испол А14Б360.000- | | | Примечание |
|---|---|---|---|---|---|---|---|---|
| | | | | | – | 01 | 02 | |
| | | | | Документация | | | | |
| А3 | | | А14Б360.000 СБ | Сборочный чертеж | × | × | × | |
| | | | | Сборочные единицы | | | | |
| А4 | | 1 | А14Б353.020 | Подвеска | 1 | | | |
| | | | -01 | Подвеска | | 1 | | |
| | | | -02 | Подвеска | | | 1 | |

Инв

Лит

Шифр

| Изм | Лист | N докум. | Подп | Дата |
|---|---|---|---|---|
| Разраб | | Шершакова | | 11.86 |
| Пров | | Крупник | | 11.86 |
| Рук гр | | Крупник | | |
| Н конт | | Рувинская | | 11.86 |
| Утв | | Сливак | | 11.86 |

А14Б360.000

Опора подвижная трехрядная

| Лит | Лист | Листов |
|---|---|---|
| И | 1 | 2 |

Госстрой СССР САНТЕХПРОЕКТ г. Москва

Копировал: Денисова Формат А4

| Инв N подл. | Подп и дата | Взам. инв N | Инв N дубл | Подп и дата |
|---|---|---|---|---|
| | | | | |

| Формат | Зона | Поз. | Обозначение | Наименование | Кол на испол. А14Б360.000 | | | Примечание |
|---|---|---|---|---|---|---|---|---|
| | | | | | – | 01 | 02 | |
| А4 | | 2 | А14Б360 010 | Кронштейн | 1 | | | |
| | | | -01 | Кронштейн | | 1 | | |
| | | | -02 | Кронштейн | | | 1 | |
| | | | | Детали | | | | |
| А4 | | 3 | А14Б343 001 | Хомут | 2 | | | |
| | | | -01 | Хомут | | 2 | | |
| | | | -02 | Хомут | | | 2 | |
| А4 | | 4 | А14Б343 002 | Подушка | 2 | | | |
| | | | -01 | Подушка | | 2 | | |
| | | | -02 | Подушка | | | 2 | |
| | | | | Стандартные изделия | | | | |
| | | | | Гайки ГОСТ 5915-70 | | | | |
| | | 5 | | М10 4 | 8 | | | |
| | | | | М12.4 | | 8 | 8 | |
| | | 6 | | М10 4 | 2 | 2 | | |
| | | | | М12 4 | | | 2 | |

| Изм | Лист | N докум | Подп | Дата |
|---|---|---|---|---|

А14Б360.000

Лист 2

Копировал: Денисова Формат А4

А14Б360.000СБ

Серия 3.900-9 Вып.1

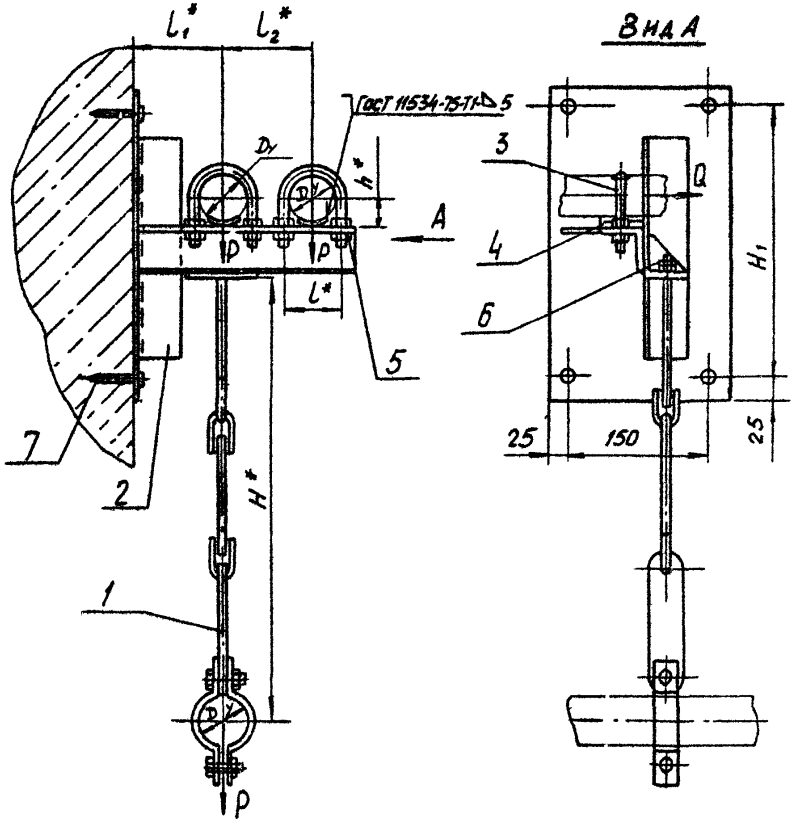


| Обозначение | Условный проход, мм Dy | Допускаемые нагрузки, кг | | Размеры, мм | | | | | | Масса, кг |
|---|---|---|---|---|---|---|---|---|---|---|
| | | вертикальн. P | горизонтальн. Q | H* | $H_1$ | h* | l* | $l_1^*$ | $l_2^*$ | |
| А14Б360 000 | 50 | 40 | 12 | 500 | 300 | 32 | 70 | 100 | 100 | 5,9 |
| -01 | 65 | 56 | 17 | | | 41 | 90 | 110 | 120 | 6,7 |
| -02 | 80 | 72 | 22 | 620 | 350 | 48 | 106 | 120 | 140 | 8,1 |

1 *Размеры для справок

2. $\pm\frac{t_2}{2}$

3. Крепление кронштейна произвести монтажным пистолетом ПЦ 52-1 по ТУ3-741-74

| Изм. | Лист | № докум. | Подп. | Дата |
|---|---|---|---|---|
| Разраб. | | Шершакова | | |
| Провер. | | Крупник | | VI-86 |
| Рук. гр. | | Крупник | | |
| Гл. спец. | | Ванкберг | | |
| Н. контр. | | Рубинская | | VI.86 |
| Утв. | | Сливак | | VI.86 |

А14Б360.000 СБ

Опора подвижная трехрядная.

| Лит. | Масса | Масштаб |
|---|---|---|
| И | см. табл. | — |
| Лист | Листов 1 | |

Госстрой СССР Сантехпроект г. Москва

Копировал Попова

Формат А3

Инв. № подл. | Подп. и дата | Взам. инв. № | Инв. № дубл. | Подп. и дата

| Инв. N подл. | Подп. и дата | Взам. инв. N | Инв. N дубл | Подп. и дата |
|---|---|---|---|---|
| | | | | |

Серия 3.900-3 Выпуск 1

| Формат | Зона | Поз. | Обозначение | Наименование | Кол. на исполн. А14Б360.010 - | | | Примечание |
|---|---|---|---|---|---|---|---|---|
| | | | | | - | 01 | 02 | |
| | | | | Документация | | | | |
| А3 | | | А14Б360.010 СБ | Сборочный чертеж | X | X | X | |
| | | | | Детали | | | | |
| А4 | | 1 | А14Б345.001 | Косынка | 1 | 1 | | |
| | | | -01 | Косынка | | | 1 | |
| А4 | | 2 | А14Б345.002-06 | Плита | 1 | 1 | | |
| | | | -07 | Плита | | | 1 | |
| А4 | | 3 | А14Б353.002-02 | Косынка | 2 | 2 | | |
| | | | -03 | Косынка | | | 2 | |
| А4 | | 4 | А14Б359.001 | Уголок | 1 | | | |
| | | | -01 | Уголок | | 1 | | |

| Изм. | Лист | N докум. | Подп. | Дата |
|---|---|---|---|---|
| Разраб. | | Шершакова | | |
| Пров. | | Крупник | | |
| Рук. гр. | | Крупник | | |
| Н. контр. | | Рувинская | | |
| Утв. | | Спивак | | |

А14Б360.010

Кронштейн

| Лит. | Лист | Листов |
|---|---|---|
| И | 1 | 2 |

Госстрой СССР
Сантехпроект
г. Москва

Копировал

Формат А4

| Инв. N подл. | Подп. и дата | Взам. инв. N | Инв. N дубл. | Подп. и дата |
|---|---|---|---|---|
| | | | | |

| Формат | Зона | Поз. | Обозначение | Наименование | Кол. на исполн А14Б360.010 - | | | Примечание |
|---|---|---|---|---|---|---|---|---|
| | | | | | - | 01 | 02 | |
| А4 | | 4 | А14Б359.001-02 | Уголок | | | 1 | |
| А4 | | 5 | А14Б360.001 | Уголок | 1 | | | |
| | | | -01 | Уголок | | 1 | | |
| | | | -02 | Уголок | | | 1 | |
| | | 6 | -03 | Уголок | 1 | | | |
| | | | -04 | Уголок | | 1 | | |
| | | | -05 | Уголок | | | 1 | |

| Изм. | Лист | N докум. | Подп. | Дата |
|---|---|---|---|---|

А14Б360.010

Лист 2

Копировал

Формат А4

А14Б360.010С6

Серия 3.900-9 выпуск 1

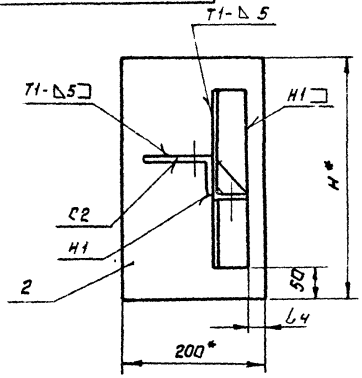


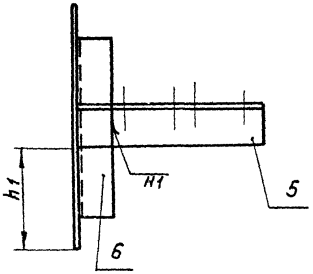


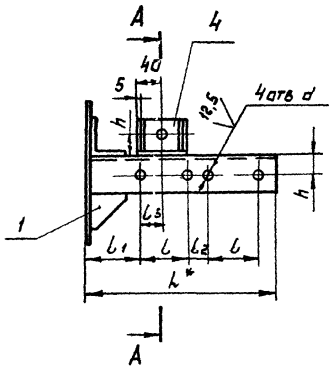


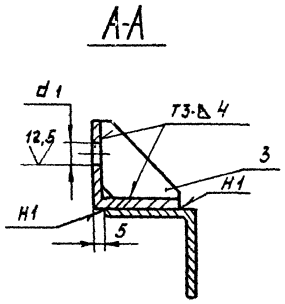


| Обозначение | Размеры, мм | | | | | | | | | | | Масса, кг |
|---|---|---|---|---|---|---|---|---|---|---|---|---|
| | L* | L | L1 | L2 | L3 | L4 | H* | h | h1 | d | d1 | |
| А14Б360.010 | 260 | 70 | 65 | 30 | 35 | 25 | 350 | 30 | 150 | 12 | 12 | 4,00 |
| -01 | 300 | 90 | | | 45 | 22 | | | 147 | 14 | | 4,35 |
| -02 | 340 | 106 | 67 | 34 | 53 | 11 | 400 | 35 | 168,5 | | 14 | 5,45 |

1. * Размеры для справок.
2. Н14; $\pm \frac{t_2}{2}$.
3. Сварные швы по Гост 5264-80.

| Изм | Лист | № докум | Подп. | Дата |
|---|---|---|---|---|
| Разраб | | Шершакова | | |
| Пров. | | Крупник | | VI-86 |
| Рук. груп. | | Крупник | | |
| Гл. спец | | Вайнберг | | |
| Н. контр. | | Рубинская | | VI.86 |
| Утв. | | Спивак | | 06-86 |

А14Б360.010С6

Кронштейн

| Лит | Масса | Масштаб |
|---|---|---|
| Н | см. табл. | — |
| Лист | Листов 1 | |

Госстрой СССР
САНТЕХПРОЕКТ
г. Москва

Копировал: Ерофеева

Формат А3

| Подп. и дата | Взам. инв. № | Инв. № дубл. | Подп. и дата |
|---|---|---|---|
| | | | |

Серия 3.900-9 Выпуск 1

## А14Б343.006

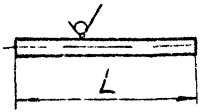


| Обозначение | L, мм | Масса, кг |
|---|---|---|
| А14Б343.006 | 111-0,87 | 0,043 |
| -01 | 125-1 | 0,049 |
| -02 | 139-1 | 0,054 |
| -03 | 150-1 | 0,059 |
| -04 | 120-1 | 0,047 |
| -05 | 133-1 | 0,052 |
| -06 | 143-1 | 0,056 |
| -07 | 157-1 | 0,061 |
| -08 | 162-1 | 0,063 |

| Изм. | Лист | N докум. | Подп. | Дата |
|---|---|---|---|---|
| Разраб. | | Шершакова | | |
| Пров. | | Крупник | | VI-86 |
| Рук. гр. | | Крупник | | |
| Гл. спец. | | Вайнберг | | |
| Н. контр. | | Рувинская | | VI 86 |
| Утв. | | Спивак | | 06 86 |

Упор

Круг В-В-ГОСТ 2590-71 / ВСт.3-ГОСТ 535-79

| Лит. | Масса | Масштаб |
|---|---|---|
| И | См. табл. | - |

Лист | Листов 1

Госстрой СССР Сантехпроект г. Москва

Инв. N подл. | Подп. и дата | Взам. инв. N | Инв. N дубл. | Подп. и дата

Копировал

Формат А4

## А14Б360.001

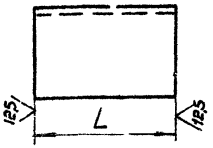


| Обозначение | L, мм | Материал | Масса, кг |
|---|---|---|---|
| А14Б360.001 | 257-1,3 | Уголок 50×50×5-Б-ГОСТ 8509-72 / ВСт3-I-ГОСТ 535-79 | 0,94 |
| -01 | 297-1,3 | Уголок 56×56×5-Б-ГОСТ 8509-72 / ВСт3-I-ГОСТ 535-79 | 1,27 |
| -02 | 337-1,3 | Уголок 63×63×5-Б-ГОСТ 8509-72 / ВСт3-I-ГОСТ 535-79 | 1,63 |
| -03 | 250-1,3 | Уголок 50×50×5-Б-ГОСТ 8509-72 / ВСт3-I-ГОСТ 535-79 | 0,94 |
| -04 | | Уголок 56×56×5-Б-ГОСТ 8509-72 / ВСт3-I-ГОСТ 535-79 | 1,06 |
| -05 | 300-1,3 | Уголок 63×63×5-Б-ГОСТ 8509-72 / ВСт3-I-ГОСТ 535-79 | 1,71 |
| -06 | 90-0,87 | Уголок 75×75×6-Б-ГОСТ 8509-72 / ВСт3-I-ГОСТ 535-79 | 0,60 |

| Изм. | Лист | N докум. | Подп. | Дата |
|---|---|---|---|---|
| Разраб. | | Шершакова | | VI-86 |
| Пров. | | Крупник | | VI-86 |
| Рук. гр. | | Крупник | | |
| Гл. спец. | | Вайнберг | | |
| Н. контр. | | Рувинская | | VI 86 |
| Утв. | | Спивак | | 06 86 |

Уголок

См. табл.

| Лит. | Масса | Масштаб |
|---|---|---|
| И | См. табл. | - |

Лист | Листов 1

Госстрой СССР Сантехпроект г. Москва

Инв. N подл. | Подп. и дата | Взам. инв. N | Инв. N дубл. | Подп. и дата

Копировал

Формат А4

Инв. N подл. | Подп. и дата | Взам. инв. N | Инв. N дубл. | Подп. и дата

| Формат | Зона | Поз. | Обозначение | Наименование | Кол. на исполн. А14Б361.000 - | | | | | | | | | | Примечание |
|---|---|---|---|---|---|---|---|---|---|---|---|---|---|---|---|
| | | | | | - | 01 | 02 | 03 | 04 | 05 | 06 | 07 | 08 | 09 | |
| | | | | Документация | | | | | | | | | | | |
| А3 | | | А14Б361.000 СБ | Сборочный чертеж | X | X | X | X | X | X | X | X | X | X | |
| | | | | Сборочные единицы | | | | | | | | | | | |
| А4 | | 1 | А14Б353.020-02 | Подвеска | 1 | | | | | | | | | | |
| | | | -03 | Подвеска | | 1 | | | | 1 | | | | 1 | |
| | | | -04 | Подвеска | | | 1 | | | | 1 | | | | |
| | | | -05 | Подвеска | | | | 1 | | | | 1 | | | |
| | | | -06 | Подвеска | | | | | 1 | | | | 1 | | |

Лист

Шифр

Исполнения 10...19 - см. листы 5...8,
20...25 - см. листы 9...11.

| Изм. | Лист | N докум. | Подп. | Дата |
|---|---|---|---|---|
| Разраб. | | Шершакова | | |
| Пров. | | Крупник | | VI-86 |
| Рук. гр. | | Крупник | | |
| Н. контр. | | Рубинская | | VI 86 |
| Утв. | | Спивак | | VI-86 |

А14Б361.000

Опора подвижная трехрядная.

| Лит. | Лист | Листов |
|---|---|---|
| И. | 1 | 11 |

Госстрой СССР
Сантехпроект
г. Москва

Копировал | формат А4

Инв. N подл. | Подп. и дата | Взам. инв. N | Инв. N дубл. | Подп. и дата

| Формат | Зона | Поз. | Обозначение | Наименование | Кол. на исполн. А14Б361.000 - | | | | | | | | | | Примечание |
|---|---|---|---|---|---|---|---|---|---|---|---|---|---|---|---|
| | | | | | - | 01 | 02 | 03 | 04 | 05 | 06 | 07 | 08 | 09 | |
| А4 | | 2 | А14Б361.010 | Кронштейн | 1 | | | | | | | | | | |
| | | | -01 | Кронштейн | | 1 | | | | | | | | | |
| | | | -02 | Кронштейн | | | 1 | | | | | | | | |
| | | | -03 | Кронштейн | | | | 1 | | | | | | | |
| | | | -04 | Кронштейн | | | | | 1 | | | | | | |
| | | | -05 | Кронштейн | | | | | | 1 | | | | | |
| | | | -06 | Кронштейн | | | | | | | 1 | | | | |
| | | | -07 | Кронштейн | | | | | | | | 1 | | | |
| | | | -08 | Кронштейн | | | | | | | | | 1 | | |
| | | | -09 | Кронштейн | | | | | | | | | | 1 | |
| | | | | Детали | | | | | | | | | | | |
| А4 | | 3 | А14Б343.001 | Хомут | 1 | 1 | 1 | 1 | 1 | | | | | | |
| | | | -02 | Хомут | | | | | | 1 | 1 | 1 | 1 | | |
| | | | -03 | Хомут | | | | | | | | | | 1 | |
| А4 | | 4 | А14Б343.001-02 | Хомут | 1 | | | | | | | | | | |
| | | | -03 | Хомут | | 1 | | | | 1 | | | | 1 | |
| | | | -04 | Хомут | | | 1 | | | | 1 | | | | |

| Изм. | Лист | N докум. | Подп. | Дата |
|---|---|---|---|---|

А14Б361.000

Лист 2

Копировал | формат А4

| Инв. № подл | Подп. и дата | Взам. инв № | Инв. № дубл. | Подп. и дата |
|---|---|---|---|---|
| | | | | |

Серия 3.900-9 выпуск 1

| Формат | Зона | Поз. | Обозначение | Наименование | Кол на исполн А14Б361.000- — | 01 | 02 | 03 | 04 | 05 | 06 | 07 | 08 | 09 | Примечание |
|---|---|---|---|---|---|---|---|---|---|---|---|---|---|---|---|
| А4 | | 4 | А14Б343.001-05 | Хомут | | | | 1 | | | | 1 | | | |
| | | | -06 | Хомут | | | | | 1 | | | | 1 | | |
| А4 | | 5 | А14Б343.002 | Подушка | 1 | 1 | 1 | 1 | 1 | | | | | | |
| | | | -02 | Подушка | | | | | | 1 | 1 | 1 | 1 | | |
| | | | -03 | Подушка | | | | | | | | | | 1 | |
| А4 | | 6 | А14Б343.002-02 | Подушка | 1 | | | | | | | | | | |
| | | | -03 | Подушка | | 1 | | | | 1 | | | | 1 | |
| | | | -04 | Подушка | | | 1 | | | | 1 | | | | |
| | | | -05 | Подушка | | | | 1 | | | | 1 | | | |
| | | | -06 | Подушка | | | | | 1 | | | | 1 | | |
| | | | | | | | | | | | | | | | |
| | | | | Стандартные изделия | | | | | | | | | | | |
| | | | | | | | | | | | | | | | |
| | | | | Гайки Гост 5915-70 | | | | | | | | | | | |
| | | 7 | | М10 | 4 | 4 | 4 | 4 | 4 | | | | | | |
| | | | | М12 | | | | | | 4 | 4 | 4 | 4 | 4 | |
| | | 8 | | М12 | 4 | 4 | | | | 4 | | | | 4 | |
| | | | | М16 | | | 4 | 4 | | | 4 | 4 | | | |
| | | | | М20 | | | | | 4 | | | | 4 | | |

| Изм | Лист | № докум | Подп | Дата | А14Б361.000 | Лист 3 |
|---|---|---|---|---|---|---|

Копировал Ерофеева формат А4

| Инв № подл | Подп. и дата | Взамен инв № | Инв № дубл | Подп и дата |
|---|---|---|---|---|
| | | | | |

| Формат | Зона | Поз | Обозначение | Наименование | Кол на исполн А14Б361.000- — | 01 | 02 | 03 | 04 | 05 | 06 | 07 | 08 | 09 | Примечание |
|---|---|---|---|---|---|---|---|---|---|---|---|---|---|---|---|
| | | | | Гайки Гост 5915-70 | | | | | | | | | | | |
| | | 9 | | М12, 4 | 2 | 2 | | | | 2 | | | | 2 | |
| | | | | М16, 4 | | | 2 | 2 | 2 | | 2 | 2 | 2 | | |
| | | | | Шайбы Гост 10906-78 | | | | | | | | | | | |
| | | 10 | | 10.04 | 2 | 2 | 2 | 2 | 2 | | | | | | |
| | | | | 12.04 | | | | | | 2 | 2 | 2 | 2 | 2 | |
| | | 11 | | 12.04 | 2 | 2 | | | | 2 | | | | 2 | |
| | | | | 16,04 | | | 2 | 2 | | | 2 | 2 | | | |
| | | | | 20 04 | | | | | 2 | | | | 2 | | |

| Изм | Лист | № докум | Подп | Дата | А14Б361.000 | Лист 4 |
|---|---|---|---|---|---|---|

Копировал Ерофеева формат А4

| Зона | Поз. | Обозначение | Наименование | Кол. на испол. А14Б 361.000- 10 | 11 | 12 | 13 | 14 | 15 | 16 | 17 | 18 | 19 | Примечание |
|---|---|---|---|---|---|---|---|---|---|---|---|---|---|---|
| | | | Документация | | | | | | | | | | | |
| | | А14Б 361.000 СБ | Сборочный чертеж | X | X | X | X | X | X | X | X | X | X | |
| | | | Сборочные единицы | | | | | | | | | | | |
| Ч | 1 | А14Б 353.020-04 | Подвеска | 1 | | | | | 1 | | | | 1 | |
| | | -05 | Подвеска | | 1 | | | | | 1 | | 1 | | |
| | | -06 | Подвеска | | | 1 | | | | | 1 | | | |
| | | -02 | Подвеска | | | | 1 | | | | | | | |
| | | -03 | Подвеска | | | | | 1 | | | | 1 | | |
| 44 | 2 | А14Б 361.010-10 | Кронштейн | 1 | | | | | | | | | | |
| | | -11 | Кронштейн | | 1 | | | | | | | | | |
| | | -12 | Кронштейн | | | 1 | | | | | | | | |
| | | -13 | Кронштейн | | | | 1 | | | | | | | |
| | | -14 | Кронштейн | | | | | 1 | | | | | | |
| | | -15 | Кронштейн | | | | | | 1 | | | | | |
| | | -16 | Кронштейн | | | | | | | 1 | | | | |

Исполнения 20÷25 см. лист 8-11.





| Формат | Зона | Поз. | Обозначение | Наименование | Кол. на испол. А14Б 361.000- 10 | 11 | 12 | 13 | 14 | 15 | 16 | 17 | 18 | 19 | Примечание |
|---|---|---|---|---|---|---|---|---|---|---|---|---|---|---|---|
| А4 | | 2 | А14Б 361.010-17 | Кронштейн | | | | | | | | 1 | | | |
| | | | -18 | Кронштейн | | | | | | | | | 1 | | |
| | | | -19 | Кронштейн | | | | | | | | | | 1 | |
| | | | | Детали | | | | | | | | | | | |
| А4 | | 3 | А14Б 343.001-03 | Хомут | 1 | 1 | 1 | | | | | | | | |
| | | | А14Б 343 001 | Хомут | | | | 1 | 1 | 1 | 1 | 1 | | | |
| | | | -02 | Хомут | | | | | | | | | 1 | 1 | |
| | | 4 | А14Б 343 001-04 | Хомут | 1 | | | | | 1 | | | | 1 | |
| | | | -05 | Хомут | | 1 | | | | | 1 | | | | |
| | | | -06 | Хомут | | | 1 | | | | | 1 | | | |
| | | | -02 | Хомут | | | | 1 | | | | | | | |
| | | | -03 | Хомут | | | | | 1 | | | | 1 | | |
| А4 | | 5 | А14Б 343.002-03 | Подушка | 1 | 1 | 1 | | | | | | | | |
| | | | А14Б 343.002 | Подушка | | | | 1 | 1 | 1 | 1 | 1 | | | |
| | | | -02 | Подушка | | | | | | | | | 1 | 1 | |
| | | 6 | А14Б 343.002-04 | Подушка | 1 | | | | | 1 | | | | 1 | |
| | | | -05 | Подушка | | 1 | | | | | 1 | | | | |

| Формат | Зона | Поз. | Обозначение | Наименование | Кол. на исполн. А14Б361.000- 10 | 11 | 12 | 13 | 14 | 15 | 16 | 17 | 18 | 19 | Примечание |
|---|---|---|---|---|---|---|---|---|---|---|---|---|---|---|---|
| А4 | | 6 | А14Б343.002-06 | Подушка | | | 1 | | | | | 1 | | | |
| | | | -02 | Подушка | | | | 1 | | | | | | | |
| | | | -03 | Подушка | | | | | 1 | | | | 1 | | |
| | | | | Стандартные изделия | | | | | | | | | | | |
| | | | | Гайки ГОСТ 5915-70 | | | | | | | | | | | |
| | | 7 | | М12.4 | 4 | 4 | 4 | | | | | | 4 | 4 | |
| | | | | М10.4 | | | | 4 | 4 | 4 | 4 | 4 | | | |
| | | 8 | | М16.4 | 4 | 4 | | | | 4 | 4 | | | 4 | |
| | | | | М20.4 | | | 4 | | | | | 4 | | | |
| | | | | М10.4 | | | | 4 | | | | | | | |
| | | | | М12.4 | | | | | 4 | | | | 4 | | |
| | | 9 | | М16.4 | 2 | 2 | 2 | | | 2 | 2 | 2 | | 2 | |
| | | | | | | | | | | | | | | | |
| | | | | М12.4 | | | | 2 | 2 | | | | 2 | | |
| | | | | Шайбы ГОСТ 10906-78 | | | | | | | | | | | |
| | | 10 | | 12.04 | 2 | 2 | 2 | | | | | | | | |
| | | | | 10.04 | | | | 2 | 2 | 2 | 2 | 2 | | | |
| | | 11 | | 16.04 | 2 | 2 | | | | 2 | 2 | | | 2 | |





| Формат | Зона | Поз. | Обозначение | Наименование | Кол. на исполн. А14Б361.000- 10 | 11 | 12 | 13 | 14 | 15 | 16 | 17 | 18 | 19 | Примечание |
|---|---|---|---|---|---|---|---|---|---|---|---|---|---|---|---|
| | | | | Шайбы ГОСТ 10906-78 | | | | | | | | | | | |
| | | 11 | | 20.04 | | | 4 | | | | | 4 | | | |
| | | | | 10.04 | | | | 4 | | | | | | | |
| | | | | 12.04 | | | | | 4 | | | | 4 | | |

| Формат | Зона | Поз. | Обозначение | Наименование | Кол. на испол. А14Б361.000- 20 | 21 | 22 | 23 | 24 | 25 | Примечание |
|---|---|---|---|---|---|---|---|---|---|---|---|
| | | | | Документация | | | | | | | |
| А3 | | | А14Б361.000 СБ | Сборочный чертеж | X | X | X | X | X | X | |
| | | | | Сборочные единицы | | | | | | | |
| А4 | | 1 | А14Б353.020-05 | Подвеска | 1 | | | | 1 | | |
| | | | -06 | Подвеска | | 1 | | | | 1 | |
| | | | -03 | Подвеска | | | 1 | | | | |
| | | | -04 | Подвеска | | | | 1 | | | |
| А4 | | 2 | А14Б361.010-20 | Кронштейн | 1 | | | | | | |
| | | | -21 | Кронштейн | | 1 | | | | | |
| | | | -22 | Кронштейн | | | 1 | | | | |
| | | | -23 | Кронштейн | | | | 1 | | | |
| | | | -24 | Кронштейн | | | | | 1 | | |
| | | | -25 | Кронштейн | | | | | | 1 | |





| Формат | Зона | Поз. | Обозначение | Наименование | Кол. на испол. А14Б361.000- 20 | 21 | 22 | 23 | 24 | 25 | Примечание |
|---|---|---|---|---|---|---|---|---|---|---|---|
| | | | | Детали | | | | | | | |
| А4 | | 3 | А14Б343.001-02 | Хомут | 1 | 1 | | | | | |
| | | | -03 | Хомут | | | 1 | 1 | 1 | 1 | |
| | | 4 | А14Б343.001-05 | Хомут | 1 | | | | 1 | | |
| | | | -06 | Хомут | | 1 | | | | 1 | |
| | | | -03 | Хомут | | | 1 | | | | |
| | | | -04 | Хомут | | | | 1 | | | |
| А4 | | 5 | А14Б343.002-02 | Подушка | 1 | 1 | | | | | |
| | | | -03 | Подушка | | | 1 | 1 | 1 | 1 | |
| | | 6 | А14Б343.001-05 | Подушка | 1 | | | | 1 | | |
| | | | -06 | Подушка | | 1 | | | | 1 | |
| | | | -03 | Подушка | | | 1 | | | | |
| | | | -04 | Подушка | | | | 1 | | | |
| | | | | Стандартные изделия | | | | | | | |
| | | | | Гайки ГОСТ 5915-70 | | | | | | | |
| | | 7 | | М12.4 | 4 | 4 | 4 | 4 | 4 | 4 | |

Серия 3.900-9 выпуск 1

# А14Б353.007

50

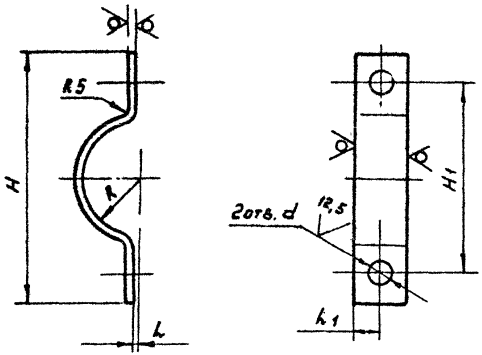


| Обозначение | Размеры, мм | | | | | | Материал | Масса кг |
|---|---|---|---|---|---|---|---|---|
| | H | H1 | L | L1 | R | d | | |
| А14Б353.007 | 140 | 104 | 4 | 15 | 30 | 12 | Полоса 5×30-Б-Гост 103-76 / ВСт.3-I-Гост 535-79 | 0,21 |
| -01 | 160 | 120 | | | 39 | | | |
| -02 | 170 | 134 | | | 45 | 14 | | 0,23 |
| -03 | 200 | 160 | | | 54 | | | 0,28 |
| -04 | 220 | 180 | 6 | 20 | 67 | 18 | Полоса 5×40-Б-Гост 103-76 / ВСт3-I-Гост 535-79 | 0,42 |
| -05 | 265 | 216 | 8 | 25 | 80 | | Полоса 5×50-Б-Гост 103-76 / ВСт3-I-Гост 535-79 | 0,62 |
| -06 | 350 | 280 | | | 110 | | Полоса 6×50-Б-Гост 103-76 / ВСт 3-I-Гост 535-79 | 1,04 |
| -07 | 410 | 340 | | | 137 | | | 1,24 |

Неуказанные предельные отклонения размеров H14; h14; $\pm \frac{t_2}{2}$

| Изм. | Лист | № докум. | Подп. | Дата |
|---|---|---|---|---|
| Разраб. | | Шершакова | | |
| Пров. | | Крупник | | 11-86 |
| Рук. груп. | | Крупник | | |
| Гл. спец. | | Ваинберг | | |
| Н. контр. | | Рувинская | | 11 86 |
| Утв. | | Спивак | | 06 86 |

А14Б353.007

Полухомут

| Лит. | Масса | Масштаб |
|---|---|---|
| И | см. табл. | — |

Лист | Листов 1

см. табл.

Госстрой СССР
САНТЕХПРОЕКТ
г. Москва

Копировал: Ерофеева  формат А4

Инв. № подл. | Подп. и дата | Взам. инв. № | Инв. № дубл. | Подп. и дата

| Формат | Зона | Поз. | Обозначение | Наименование | Кол. на исполн. А14Б361.000- 20 | 21 | 22 | 23 | 24 | 25 | Примечание |
|---|---|---|---|---|---|---|---|---|---|---|---|
| | | | | Гайки Гост 5915-70 | | | | | | | |
| | | 8 | | М16,4 | 4 | | | 4 | 4 | | |
| | | | | М20,4 | | 4 | | | | 4 | |
| | | | | М12,4 | | | 4 | | | | |
| | | 9 | | М16,4 | 2 | 2 | | 2 | 2 | 2 | |
| | | | | М12,4 | | | 2 | | | | |
| | | | | Шайбы Гост 10906-78 | | | | | | | |
| | | 10 | | 12,04 | 2 | 2 | 2 | 2 | 2 | 2 | |
| | | 11 | | 16,04 | 2 | | | 2 | 2 | | |
| | | | | 20,04 | | 2 | | | | 2 | |
| | | | | 12,04 | | | 2 | | | | |

Изм. | Лист | № докум. | Подп. | Дата

А14Б361.000

Лист 11

Копировал: Ерофеева  формат А4

105

А14Б361.000СБ

Серия 3.900-9 выпуск 1

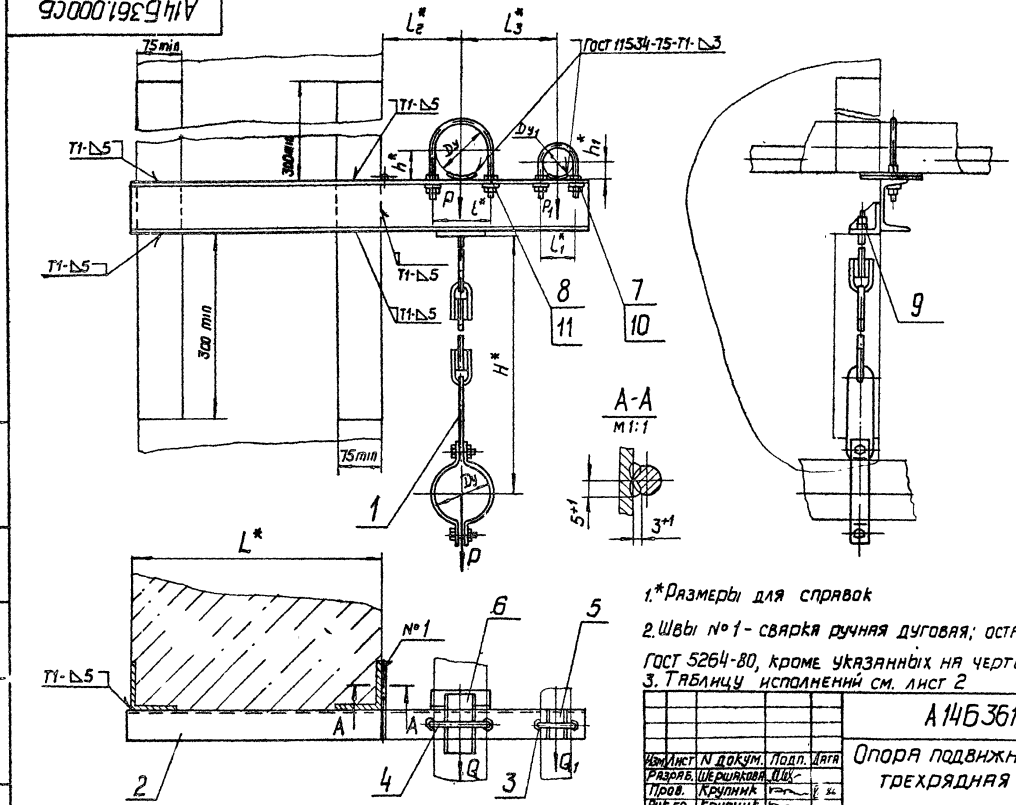


1.* Размеры для справок

2. Швы №1 - сварка ручная дуговая; остальные по ГОСТ 5264-80, кроме указанных на чертеже

3. Таблицу исполнений см. лист 2

| | | | | | | | | |
|---|---|---|---|---|---|---|---|---|
| | | | | | А14Б361.000СБ | | | |
| Изм. | Лист | N докум. | Подп. | Дата | Опора подвижная трехрядная | Лит | Масса | Масштаб |
| Разраб. | | Шершакова | | | | И | см. табл. | – |
| Пров. | | Крупник | | | | Лист 1 | Листов 2 | |
| Рук.гр. | | Крупник | | | | Госстрой СССР Сантехпроект г. Москва | | |
| Гл.спец. | | Вайнберг | | | | | | |
| Н.контр. | | Рувинская | | | | | | |
| Утв. | | Спивак | | | | | | |

Копировал

Формат А3

Инв. N подл. | Подп. и дата | Взам. инв. N | Инв. N дубл. | Подп. и дата

А14Б361.000СБ

Серия 3.900-9 выпуск 1

| Обозначение | Условный проход, мм | | Допускаемые нагрузки, кгс | | | | Размеры, мм | | | | | | | | Масса, кг |
|---|---|---|---|---|---|---|---|---|---|---|---|---|---|---|---|
| | | | Вертикальн. | | Горизонтальн. | | | | | | | | | | |
| | $D_y$ | $D_{y_1}$ | $P$ | $P_1$ | $Q$ | $Q_1$ | $L^*$ | $l^*$ | $l_1^*$ | $l_2^*$ | $l_3^*$ | $H^*$ | $h^*$ | $h_1^*$ | |
| А14Б361.000 | 80 | 50 | 72 | 40 | 22 | 12 | 400 | 106 | 70 | 130 | 160 | 620 | 25 | 30 | 8,26 |
| -01 | 100 | | 120 | | 36 | | | 122 | | 140 | 170 | 640 | | | 8,61 |
| -02 | 125 | | 175 | | 52 | | | 150 | | 155 | 185 | 680 | 30 | | 12,30 |
| -03 | 150 | | 266 | | 80 | | | 180 | | 170 | 200 | 690 | | 45 | 14,74 |
| -04 | 200 | | 590 | | 177 | | | 242 | | 200 | 230 | 800 | 40 | | 24,00 |
| -05 | 100 | 80 | 120 | 72 | 36 | 22 | | 122 | 106 | 140 | 185 | 640 | 25 | 30 | 9,10 |
| -06 | 125 | | 175 | | 52 | | | 150 | | 155 | 200 | 680 | 30 | | 12,75 |
| -07 | 150 | | 266 | | 80 | | | 180 | | 170 | 215 | 690 | | 45 | 16,25 |
| -08 | 200 | | 590 | | 177 | | | 242 | | 200 | 245 | 800 | 40 | | 24,61 |
| -09 | 100 | 100 | 120 | 120 | 36 | 36 | | 122 | 122 | 140 | 195 | 640 | 30 | 30 | 12,53 |
| -10 | 125 | | 175 | | 52 | | | 150 | | 155 | 210 | 680 | | | 15,30 |
| -11 | 150 | | 266 | | 80 | | | 180 | | 170 | 225 | 690 | 35 | 45 | 17,33 |
| -12 | 200 | | 590 | | 177 | | | 242 | | 200 | 255 | 800 | 45 | | 28,00 |
| -13 | 80 | 50 | 72 | 40 | 22 | 12 | 600 | 106 | 70 | 130 | 160 | 620 | 25 | 30 | 9,66 |
| -14 | 100 | | 120 | | 36 | | | 122 | | 140 | 170 | 640 | | | 10,00 |
| -15 | 125 | | 175 | | 52 | | | 150 | | 155 | 185 | 680 | 30 | | 14,00 |
| -16 | 150 | | 266 | | 80 | | | 180 | | 170 | 200 | 690 | | 45 | 16,82 |
| -17 | 200 | | 590 | | 177 | | | 242 | | 200 | 230 | 800 | 40 | | 27,11 |
| -18 | 100 | 80 | 120 | 80 | 36 | 22 | | 122 | 106 | 140 | 185 | 640 | 25 | 30 | 10,47 |
| -19 | 125 | | 175 | | 52 | | | 150 | | 155 | 200 | 680 | 30 | | 15,00 |
| -20 | 150 | | 266 | | 80 | | | 180 | | 170 | 215 | 690 | | 45 | 17,42 |
| -21 | 200 | | 590 | | 177 | | | 242 | | 200 | 245 | 800 | 40 | | 27,20 |
| -22 | 100 | 100 | 120 | 120 | 36 | 36 | | 122 | 122 | 140 | 195 | 640 | 30 | 30 | 13,20 |
| -23 | 125 | | 175 | | 52 | | | 150 | | 155 | 210 | 680 | | | 17,10 |
| -24 | 150 | | 266 | | 80 | | | 180 | | 170 | 225 | 690 | 35 | 45 | 19,70 |
| -25 | 200 | | 550 | | 177 | | | 242 | | 200 | 255 | 800 | 45 | | 31,60 |

Инв. N подл. | Подп. и дата | Взам. инв. N | Инв. N дубл. | Подп. и дата

| Изм | Лист | N докум. | Подп | Дата | А14Б361.000СБ | Лист 2 |
|---|---|---|---|---|---|---|

Копировал

Формат А3

Инв. N подл. | Подп. и дата | Взам. инв. N | Инв. N дубл. | Подп. и дата

| Формат | Зона | Поз. | Обозначение | Наименование | Кол. на исполн. А14Б361.010 - | | | | | | | | | | Примечание |
|---|---|---|---|---|---|---|---|---|---|---|---|---|---|---|---|
| | | | | | - | 01 | 02 | 03 | 04 | 05 | 06 | 07 | 08 | 09 | |
| | | | | Документация | | | | | | | | | | | |
| А3 | | | А14Б361.010 СБ | Сборочный чертеж | | | | | | | | | | | |
| | | | | Детали | | | | | | | | | | | |
| А4 | | 1 | А14Б343.006 | Упор | 1 | 1 | | | | 1 | | | | | |
| | | | -04 | Упор | | | 1 | | | | 1 | | | 1 | |
| | | | -01 | Упор | | | | 1 | | | | 1 | | | |
| | | | -06 | Упор | | | | | 1 | | | | 1 | | |
| А4 | | 2 | А14Б353.002-02 | Косынка | 2 | 2 | 2 | | | 2 | 2 | | | 2 | |
| | | | -04 | Косынка | | | | 2 | 2 | | | 2 | 2 | | |
| А4 | | 3 | А14Б360.001-06 | Уголок | 1 | 1 | 1 | 1 | 1 | 1 | 1 | 1 | 1 | 1 | |

Исполнения 10...19 - см. листы 3,4,
20...25 - см. листы 5,6

| Изм. | Лист | N докум. | Подп. | Дата |
|---|---|---|---|---|
| Разраб. | | Шершакова | | |
| Пров. | | Крупник | | |
| Рук.гр. | | Крупник | | |
| Н.контр. | | Рувинская | | |
| Утв. | | Спивак | | |

А14Б361.010

Кронштейн

| Лит. | Лист | Листов |
|---|---|---|
| | 1 | 6 |

Госстрой СССР Сантехпроект г. Москва

Копировал Формат А4

Инв. N подл. | Подп. и дата | Взам. инв. N | Инв. N дубл. | Подп. и дата

| Формат | Зона | Поз. | Обозначение | Наименование | Кол. на исполн. А14Б361.010 - | | | | | | | | | | Примечание |
|---|---|---|---|---|---|---|---|---|---|---|---|---|---|---|---|
| | | | | | - | 01 | 02 | 03 | 04 | 05 | 06 | 07 | 08 | 09 | |
| А3 | | 4 | А14Б361.001 | Швеллер | 1 | | | | | | | | | | |
| | | | -01 | Швеллер | | 1 | | | | | | | | | |
| | | | -02 | Швеллер | | | 1 | | | | | | | | |
| | | | -03 | Швеллер | | | | 1 | | | | | | | |
| | | | -04 | Швеллер | | | | | 1 | | | | | | |
| | | | -05 | Швеллер | | | | | | 1 | | | | | |
| | | | -06 | Швеллер | | | | | | | 1 | | | | |
| | | | -07 | Швеллер | | | | | | | | 1 | | | |
| | | | -08 | Швеллер | | | | | | | | | 1 | | |
| | | | -09 | Швеллер | | | | | | | | | | 1 | |

| Изм. | Лист | N докум. | Подп. | Дата |
|---|---|---|---|---|

А14Б361.010

Инв. N 2

Копировал Формат А4

| Формат | Зона | Поз. | Обозначение | Наименование | Кол. на исполн. А14Б361.010- 10 | 11 | 12 | 13 | 14 | 15 | 16 | 17 | 18 | 19 | Примечание |
|---|---|---|---|---|---|---|---|---|---|---|---|---|---|---|---|
| | | | | Документация | | | | | | | | | | | |
| А3 | | | А14Б361.010 СБ | Сборочный чертеж | X | X | X | X | X | X | X | X | X | X | |
| | | | | Детали | | | | | | | | | | | |
| А4 | | 1 | А14Б343.006-01 | Упор | 1 | | | | | | 1 | | | | |
| | | | -05 | Упор | | 1 | | | | | | | | | |
| | | | -03 | Упор | | | 1 | | | | | | | | |
| | | | А14Б343.006 | Упор | | | | 1 | 1 | | | | 1 | | |
| | | | -04 | Упор | | | | | | 1 | | | | 1 | |
| | | | -06 | Упор | | | | | | | | 1 | | | |
| А4 | | 2 | А14Б353.002-02 | Косынка | 2 | | | 2 | 2 | 2 | | | 2 | 2 | |
| | | | -04 | Косынка | | 2 | 2 | | | | 2 | 2 | | | |
| А4 | | 3 | А14Б360.001-06 | Уголок | 1 | 1 | 1 | 1 | 1 | 1 | 1 | 1 | 1 | 1 | |
| А3 | | 4 | А14Б361.001-10 | Швеллер | 1 | | | | | | | | | | |





| Формат | Зона | Поз. | Обозначение | Наименование | Кол. на исполн. А14Б361.010- 10 | 11 | 12 | 13 | 14 | 15 | 16 | 17 | 18 | 19 | Примечание |
|---|---|---|---|---|---|---|---|---|---|---|---|---|---|---|---|
| А3 | | 4 | А14Б361.001-11 | Швеллер | | 1 | | | | | | | | | |
| | | | -12 | Швеллер | | | 1 | | | | | | | | |
| | | | -13 | Швеллер | | | | 1 | | | | | | | |
| | | | -14 | Швеллер | | | | | 1 | | | | | | |
| | | | -15 | Швеллер | | | | | | 1 | | | | | |
| | | | -16 | Швеллер | | | | | | | 1 | | | | |
| | | | -17 | Швеллер | | | | | | | | 1 | | | |
| | | | -18 | Швеллер | | | | | | | | | 1 | | |
| | | | -19 | Швеллер | | | | | | | | | | 1 | |

| Инв. № подл. | Подп. и дата | Взам. инв. № | Инв. № дубл. | Подп. и дата |
|---|---|---|---|---|
| | | | | |

| Формат | Зона | Поз. | Обозначение | Наименование | Кол. на исполн. А146361.010- 20 | 21 | 22 | 23 | 24 | 25 | | | | Примечание |
|---|---|---|---|---|---|---|---|---|---|---|---|---|---|---|
| | | | | Документация | | | | | | | | | | |
| А3 | | | А146361.010СБ | Сборочный чертеж | Х | Х | Х | Х | Х | Х | | | | |
| | | | | Детали | | | | | | | | | | |
| А4 | | 1 | А146343.006-01 | Упор | 1 | | | 1 | | | | | | |
| | | | - 06 | Упор | | 1 | | | | | | | | |
| | | | - 04 | Упор | | | 1 | | | | | | | |
| | | | - 05 | Упор | | | | | 1 | | | | | |
| | | | - 03 | Упор | | | | | | 1 | | | | |
| А4 | | 2 | А146353.002-04 | Косынка | 2 | 2 | | | 2 | 2 | | | | |
| | | | - 02 | Косынка | | | 2 | 2 | | | | | | |
| А4 | | 3 | А146360.001-06 | Уголок | 1 | 1 | 1 | 1 | 1 | 1 | | | | |
| А3 | | 4 | А146361.001-20 | Швеллер | 1 | | | | | | | | | |
| | | | - 21 | Швеллер | | 1 | | | | | | | | |

| Изм. | Лист | № докум. | Подп. | Дата | А146361.010 | Лист 5 |
|---|---|---|---|---|---|---|

Копировал Ерофеева Формат А4

| Инв. № подл. | Подп. и дата | Взам. инв. № | Инв. № дубл. | Подп. и дата |
|---|---|---|---|---|
| | | | | |

| Формат | Зона | Поз. | Обозначение | Наименование | Кол. на исполн. А146361.010- 20 | 21 | 22 | 23 | 24 | 25 | | | | Примечание |
|---|---|---|---|---|---|---|---|---|---|---|---|---|---|---|
| А3 | | 4 | А146361.001-22 | Швеллер | | | 1 | | | | | | | |
| | | | -23 | Швеллер | | | | 1 | | | | | | |
| | | | -24 | Швеллер | | | | | 1 | | | | | |
| | | | -25 | Швеллер | | | | | | 1 | | | | |

| Изм. | Лист | № докум. | Подп. | Дата | А146361.010 | Лист 6 |
|---|---|---|---|---|---|---|

Копировал Ерофеева Формат А4

# А14Б361.010СБ

| Обозначение | Размеры, мм | | | | | | | | | | | | Масса, кг |
|---|---|---|---|---|---|---|---|---|---|---|---|---|---|
| | $L^*$ | $L_1$ | $L$ | $l_1$ | $l_2$ | $l_3$ | $l_4$ | $h$ | $h_1$ | $d$ | $d_1$ | $d_2$ | |
| А14Б361.010 | 765 | 415 | 106 | 70 | 77 | 72 | 53 | 25 | 30 | 14 | 12 | 14 | 5,81 |
| -01 | 785 | | 122 | | 79 | 74 | 61 | | | | | | 5,94 |
| -02 | 820 | | 150 | | 80 | 75 | 75 | 30 | | 18 | | 18 | 7,46 |
| -03 | 850 | | 180 | | | | 90 | | 45 | | | | 9,74 |
| -04 | 910 | | 242 | | 79 | 74 | 121 | 40 | | 22 | | | 14,91 |
| -05 | 820 | | 122 | 106 | | 71 | 61 | 25 | 30 | 14 | 14 | 14 | 6,20 |
| -06 | 850 | | 150 | | 80 | 72 | 75 | 30 | | 18 | | 18 | 7,72 |
| -07 | 880 | | 180 | | | | 90 | | 45 | | | | 10,05 |
| -08 | 940 | | 242 | | 79 | 71 | 121 | 40 | | 22 | | | 15,31 |
| -09 | 840 | | 122 | 122 | | 73 | 61 | 30 | 30 | 14 | | 14 | 9,63 |
| -10 | 870 | | 150 | | 80 | 74 | 75 | | | 18 | | 18 | 9,46 |
| -11 | 900 | | 180 | | | | 90 | 35 | 45 | | | | 12,10 |
| -12 | 960 | | 242 | | 79 | 73 | 121 | 45 | | 22 | | | 18,66 |
| -13 | 965 | 615 | 106 | 70 | 77 | 72 | 53 | 25 | 30 | 14 | 12 | 14 | 7,21 |
| -14 | 985 | | 122 | | 79 | 74 | 61 | | | | | | 7,35 |
| -15 | 1020 | | 150 | | 80 | 75 | 75 | 30 | | 18 | | 18 | 9,16 |
| -16 | 1050 | | 180 | | | | 90 | | 45 | | | | 11,82 |
| -17 | 1110 | | 242 | | 79 | 74 | 121 | 40 | | 22 | | | 18,00 |
| -18 | 1020 | | 122 | 106 | | 71 | 61 | 25 | 30 | 14 | 14 | 14 | 7,61 |
| -19 | 1050 | | 150 | | 80 | 72 | 75 | 30 | | 18 | | 18 | 9,90 |
| -20 | 1080 | | 180 | | | | 90 | | 45 | | | | 12,23 |
| -21 | 1140 | | 242 | | 79 | 71 | 121 | 40 | | 22 | | | 17,87 |
| -22 | 1040 | | 122 | 122 | | 73 | 61 | 30 | 30 | 14 | | 14 | 10,34 |
| -23 | 1070 | | 150 | | 80 | 74 | 75 | | | 18 | | 18 | 12,03 |
| -24 | 1100 | | 180 | | | | 90 | 35 | 45 | | | | 14,50 |
| -25 | 1160 | | 242 | | 79 | 73 | 121 | 45 | | 22 | | | 22,30 |

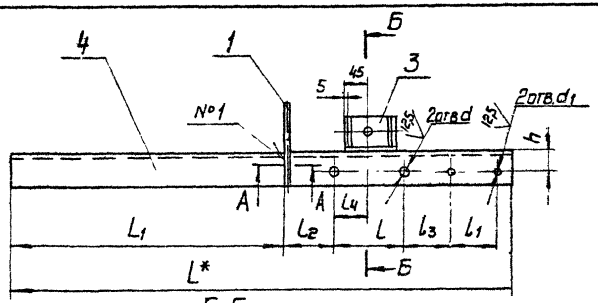


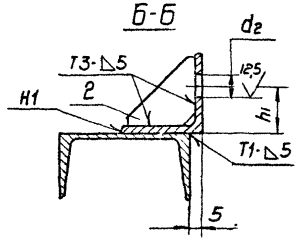


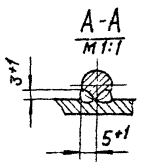


1.* Размер для справок

2. H14; $\pm\frac{t_2}{2}$

3. Швы №1 - сварка ручная дуговая; остальные по ГОСТ 5264-80.

| Изм. | Лист | N докум. | Подп. | Дата |
|---|---|---|---|---|
| Разраб. | | Щерщакова | | |
| Пров. | | Крупник | | VI-86 |
| Рук. гр. | | Крупник | | |
| Гл. спец. | | Вайнберг | | |
| Н. контр. | | Рувинская | | XI 86 |
| Утв. | | Спивак | | 06 86 |

А14Б361.010СБ

Кронштейн

| Лит | Масса | Масштаб |
|---|---|---|
| И | см табл. | — |

Лист | Листов 1

Госстрой СССР
Сантехпроект
г. Москва

Формат А3

Серия 3.900-9 выпуск 1

Инв. N подл. | Подп. и дата | Взам. инв. N | Инв. N дубл. | Подп. и дата

Инв. N подл. | Подп. и дата

# А14Б361.001

| Обозначение | L, мм | Материал | Масса, кг |
|---|---|---|---|
| А14Б361.001 | 765 | Швеллер 8-ГОСТ 8240-72 / ВСт3-I-ГОСТ 535-79 | 5,39 |
| -01 | 785 | | 5,53 |
| -02 | 820 | Швеллер 10-ГОСТ 8240-72 / ВСт3-I-ГОСТ 535-79 | 7,04 |
| -03 | 850 | Швеллер 12-ГОСТ 8240-72 / ВСт3-I-ГОСТ 535-79 | 8,84 |
| -04 | 910 | Швеллер 16а-ГОСТ 8240-72 / ВСт3-I-ГОСТ 535-79 | 13,90 |
| -05 | 820 | Швеллер 8-ГОСТ 8240-72 / ВСт3-I-ГОСТ 535-79 | 5,78 |
| -06 | 850 | Швеллер 10-ГОСТ 8240-72 / ВСт3-I-ГОСТ 535-79 | 7,30 |
| -07 | 880 | Швеллер 12-ГОСТ 8240-72 / ВСт3-I-ГОСТ 535-79 | 9,15 |
| -08 | 940 | Швеллер 16а-ГОСТ 8240-72 / ВСт3-I-ГОСТ 535-79 | 14,3 |
| -09 | 840 | Швеллер 10-ГОСТ 8240-72 / ВСт3-I-ГОСТ 535-79 | 7,21 |
| -10 | 870 | Швеллер 12-ГОСТ 8240-72 / ВСт3-I-ГОСТ 535-79 | 9,01 |
| -11 | 900 | Швеллер 14-ГОСТ 8240-72 / ВСт3-I-ГОСТ 535-79 | 11,07 |
| -12 | 960 | Швеллер 20-ГОСТ 8240-72 / ВСт3-I-ГОСТ 535-79 | 17,66 |
| -13 | 965 | Швеллер 8-ГОСТ 8240-72 / ВСт3-I-ГОСТ 535-79 | 6,80 |
| -14 | 985 | | 6,94 |
| -15 | 1020 | Швеллер 10-ГОСТ 8240-72 / ВСт3-I-ГОСТ 535-79 | 8,75 |
| -16 | 1050 | Швеллер 12-ГОСТ 8240-72 / ВСт3-I-ГОСТ 535-79 | 10,92 |
| -17 | 1110 | Швеллер 16а-ГОСТ 8240-72 / ВСт3-I-ГОСТ 535-79 | 17,00 |
| -18 | 1020 | Швеллер 8-ГОСТ 8240-72 / ВСт3-I-ГОСТ 535-79 | 7,20 |
| -19 | 1050 | Швеллер 10-ГОСТ 8240-72 / ВСт3-I-ГОСТ 535-79 | 9,00 |
| -20 | 1080 | Швеллер 12-ГОСТ 8240-72 / ВСт3-I-ГОСТ 535-79 | 11,23 |
| -21 | 1140 | Швеллер 16а-ГОСТ 8240-72 / ВСт3-I-ГОСТ 535-79 | 17,44 |
| -22 | 1040 | Швеллер 10-ГОСТ 8240-72 / ВСт3-I-ГОСТ 535-79 | 8,92 |
| -23 | 1070 | Швеллер 12-ГОСТ 8240-72 / ВСт3-I-ГОСТ 535-79 | 11,12 |
| -24 | 1100 | Швеллер 14-ГОСТ 8240-72 / ВСт3-I-ГОСТ 535-79 | 13,50 |
| -25 | 1160 | Швеллер 20-ГОСТ 8240-72 / ВСт3-I-ГОСТ 535-79 | 21,30 |

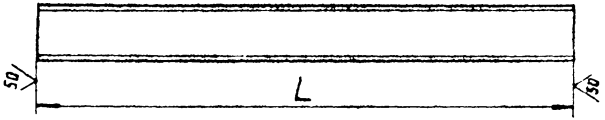


Неуказанные предельные отклонения размеров h 14

| | | | | | | | | |
|---|---|---|---|---|---|---|---|---|
| Изм. | Лист | N докум. | Подп. | Дата | А14Б361.001 | | | |
| Разраб. | | Шершакова | | | Швеллер | Лит | Масса | Масштаб |
| Пров. | | Крупник | | VI.86 | | Н | См. табл. | — |
| Рук. гр. | | Крупник | | | | Лист | Листов 1 | |
| Гл. спец. | | Ваннберг | | | Смотри таблицу | Госстрой СССР Сантехпроект г. Москва | | |
| Н. контр. | | Рубинская | | VI.86 | | | | |
| Утв. | | Спивак | | 06.86 | | | | |

Копировал

Формат А3

Серия 3.900-9 выпуск 1

Инв. N подл. | Подп. и дата | Взам. инв. N | Инв. N дубл. | Подп. и дата

Инв.N подл. | Подп. и дата | Взам. инв.N | Инв.N дубл. | Подп. и дата

Серия 3.900-3 Выпуск 1

| Формат | Зона | Поз. | Обозначение | Наименование | Кол. на испол. А1Б362.000- – | 01 | 02 | 03 | 04 | 05 | 06 | 07 | 08 | 09 | Примечание |
|---|---|---|---|---|---|---|---|---|---|---|---|---|---|---|---|
| | | | | Документация | | | | | | | | | | | |
| А3 | | | А1Б362.000 СБ | Сборочный чертеж | × | × | × | × | × | × | × | × | × | × | |
| | | | | Сборочные единицы | | | | | | | | | | | |
| А4 | | 1 | А1Б362.010 | Плита | 1 | | | | | | | | | | |
| | | | -01 | Плита | | 1 | | | | | | | | | |
| | | | -02 | Плита | | | 1 | | | | | | | | |

Шифр Лит.

Исполнения 10... 14 - см. листы 5...7

| Изм. | Лист | N докум. | Подп. | Дата |
|---|---|---|---|---|
| Разраб. | | Шершакова | | VI-86 |
| Пров. | | Крупник | | |
| Рук.гр. | | Крупник | | |
| Н.контр. | | Рувинская | | VII 86 |
| Утв. | | Спивак | | VII 86 |

А1Б362.000

Опора подвижная

| Лит. | Лист | Листов |
|---|---|---|
| И | 1 | 7 |

Госстрой СССР
Сантехпроект
г. Москва

Копировал

Формат А4

Инв.N подл. | Подп. и дата | Взам. инв.N | Инв.N дубл. | Подп. и дата

| Формат | Зона | Поз. | Обозначение | Наименование | Кол. на испол. А1Б362.000- – | 01 | 02 | 03 | 04 | 05 | 06 | 07 | 08 | 09 | Примечание |
|---|---|---|---|---|---|---|---|---|---|---|---|---|---|---|---|
| А4 | | 1 | А1Б362.010-03 | Плита | | | | 1 | | | | | | | |
| | | | -04 | Плита | | | | | 1 | | | | | | |
| | | | -05 | Плита | | | | | | 1 | | | | | |
| | | | -06 | Плита | | | | | | | 1 | | | | |
| | | | -07 | Плита | | | | | | | | 1 | | | |
| | | | -08 | Плита | | | | | | | | | 1 | | |
| | | | -09 | Плита | | | | | | | | | | 1 | |
| А4 | | 2 | А1Б362.020 | Кронштейн | 1 | | | | | 1 | | | | | |
| | | | -01 | Кронштейн | | 1 | | | | | 1 | | | | |
| | | | -02 | Кронштейн | | | 1 | | | | | 1 | | | |
| | | | -03 | Кронштейн | | | | 1 | | | | | 1 | | |
| | | | -04 | Кронштейн | | | | | 1 | | | | | 1 | |
| | | 3 | А1Б362.020-05 | Кронштейн | 1 | | | | | 1 | | | | | |
| | | | -06 | Кронштейн | | 1 | | | | | 1 | | | | |
| | | | -07 | Кронштейн | | | 1 | | | | | 1 | | | |
| | | | -08 | Кронштейн | | | | 1 | | | | | 1 | | |
| | | | -09 | Кронштейн | | | | | 1 | | | | | 1 | |

Изм. Лист | N докум. | Подп. | Дата

А1Б362.000

Лист 2

Копировал

Формат А4

Инв. № подл. | Подп. и дата | Взам. инв. № | Инв. № дубл. | Подп. и дата

| Формат | Зона | Поз. | Обозначение | Наименование | Кол. на испол. А14Б362.000 — | 01 | 02 | 03 | 04 | 05 | 06 | 07 | 08 | 09 | Примечание |
|---|---|---|---|---|---|---|---|---|---|---|---|---|---|---|---|
| | | | | ДЕТАЛИ | | | | | | | | | | | |
| А4 | | 4 | А14Б343.001-03 | Хомут | 1 | | | | | 1 | | | | | |
| | | | -04 | Хомут | | 1 | | | | | 1 | | | | |
| | | | -05 | Хомут | | | 1 | | | | | 1 | | | |
| | | | -06 | Хомут | | | | 1 | | | | | 1 | | |
| | | | -07 | Хомут | | | | | 1 | | | | | 1 | |
| А4 | | 5 | А14Б343.002-03 | Подушка | 1 | | | | | 1 | | | | | |
| | | | -04 | Подушка | | 1 | | | | | 1 | | | | |
| | | | -05 | Подушка | | | 1 | | | | | 1 | | | |
| | | | -06 | Подушка | | | | 1 | | | | | 1 | | |
| | | | -07 | Подушка | | | | | 1 | | | | | 1 | |
| А4 | | 6 | А14Б362.001 | Стяжка | 2 | 2 | 2 | | | | | | | | |
| | | | -01 | Стяжка | | | | 2 | | | | | | | |
| | | | -02 | Стяжка | | | | | 2 | | | | | | |
| | | | -03 | Стяжка | | | | | | 2 | 2 | 2 | | | |
| | | | -04 | Стяжка | | | | | | | | | 2 | | |
| | | | -05 | Стяжка | | | | | | | | | | 2 | |



Инв. № подл. | Подп. и дата | Взам. инв. № | Инв. № дубл. | Подп. и дата

| Формат | Зона | Поз. | Обозначение | Наименование | Кол. на испол. А14Б362.000 — | 01 | 02 | 03 | 04 | 05 | 06 | 07 | 08 | 09 | Примечание |
|---|---|---|---|---|---|---|---|---|---|---|---|---|---|---|---|
| | | | | СТАНДАРТНЫЕ ИЗДЕЛИЯ | | | | | | | | | | | |
| | | 7 | | Болт М12х30.36 ГОСТ 7798-70 | 4 | 4 | 4 | 4 | 4 | 4 | 4 | 4 | 4 | 4 | |
| | | | | Гайки ГОСТ 5915-70 | | | | | | | | | | | |
| | | 8 | | М12.4 | 4 | | | | | 4 | | | | | |
| | | | | М16.4 | | 4 | 4 | | | | 4 | 4 | | | |
| | | | | М20.4 | | | | 4 | 4 | | | | 4 | 4 | |
| | | 9 | | М12.4 | 4 | 4 | 4 | 4 | 4 | 4 | 4 | 4 | 4 | 4 | |
| | | 10 | | М16.4 | 4 | 4 | 4 | | | 4 | 4 | 4 | | | |
| | | | | М20.4 | | | | 4 | | | | | 4 | | |
| | | | | М24.4 | | | | | 4 | | | | | 4 | |

| Формат | Зона | Поз. | Обозначение | Наименование | Кол. на исполн. А14Б362.000- 10 | 11 | 12 | 13 | 14 | Примечание |
|---|---|---|---|---|---|---|---|---|---|---|
| | | | | Документация | | | | | | |
| А3 | | | А14Б362.000СБ | Сборочный чертеж | | | | | | |
| | | | | Сборочные единицы | | | | | | |
| А4 | | 1 | А14Б362.010 | Плита | 1 | | | | | |
| | | | -01 | Плита | | 1 | | | | |
| | | | -02 | Плита | | | 1 | | | |
| | | | -03 | Плита | | | | 1 | | |
| | | | -04 | Плита | | | | | 1 | |
| А4 | | 2 | А14Б362.020-10 | Кронштейн | 1 | | | | | |
| | | | -11 | Кронштейн | | 1 | | | | |
| | | | -12 | Кронштейн | | | 1 | | | |
| | | | -13 | Кронштейн | | | | 1 | | |
| | | | -14 | Кронштейн | | | | | 1 | |
| | | 3 | -15 | Кронштейн | 1 | | | | | |
| | | | -16 | Кронштейн | | 1 | | | | |





| Формат | Зона | Поз. | Обозначение | Наименование | Кол. на исполн. А14Б362.000- 10 | 11 | 12 | 13 | 14 | Примечание |
|---|---|---|---|---|---|---|---|---|---|---|
| А4 | | 3 | А14Б362.020-17 | Кронштейн | | | 1 | | | |
| | | | -18 | Кронштейн | | | | 1 | | |
| | | | -19 | Кронштейн | | | | | 1 | |
| | | | | Детали | | | | | | |
| А4 | | 4 | А14Б343.001-03 | Хомут | 1 | | | | | |
| | | | -04 | Хомут | | 1 | | | | |
| | | | -05 | Хомут | | | 1 | | | |
| | | | -06 | Хомут | | | | 1 | | |
| | | | -07 | Хомут | | | | | 1 | |
| А4 | | 5 | А14Б343.002-03 | Подушка | 1 | | | | | |
| | | | -04 | Подушка | | 1 | | | | |
| | | | -05 | Подушка | | | 1 | | | |
| | | | -06 | Подушка | | | | 1 | | |
| | | | -07 | Подушка | | | | | 1 | |
| А4 | | 6 | А14Б362.001 | Стяжка | 2 | 2 | 2 | | | |
| | | | -01 | Стяжка | | | | 2 | | |
| | | | -02 | Стяжка | | | | | 2 | |

Серия 3.900-9 Выпуск 1

| Обозначение | Наименование | Кол. на | Номер. № | | | | Примечание |
|---|---|---|---|---|---|---|---|
| | | 10 | 11 | 12 | 13 | 14 | |
| | **Стандартные изделия** | | | | | | |
| | Болт М12х80.36 ГОСТ 7798-70 | 4 | 4 | 4 | 4 | 4 | |
| | Гайки ГОСТ 5915-70 | | | | | | |
| 7 | М12.4 | 4 | | 4 | | | |
| 8 | М16.4 | | | | 4 | 4 | |
| | М20.4 | | | | | | |
| | М12.4 | 4 | 4 | 4 | 4 | 4 | |
| 9 | М16.4 | | | | | | |
| 10 | М20.4 | 4 | 4 | 4 | 4 | | |
| | М24.4 | | | | | 4 | |

Инв. № подл. | Подп. и дата | Взам. инв. № | Инв. № дубл. | Подп. и дата | Инв. № подл.

Изм. Лист № докум. Подп. Дата

А1Б.362.000

Копировал: Крамаина Формат А4

Лист 7

Изм. Лист № докум. Подп. Дата

Инв. № подл. | Подп. и дата | Взам. инв. № | Инв. № дубл. | Подп. и дата

А1Б343.001

3.2

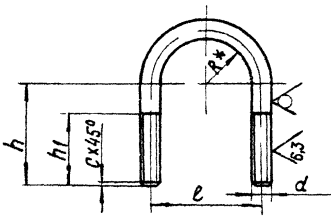


| Обозначение | Размеры, мм | | | | | | Материал | Масса кг |
|---|---|---|---|---|---|---|---|---|
| | e | h | h1 | R* | d | c | | |
| А1Б343.001 | 70 | 60 | 40 | 28 | М10 8g | 2 | Круг 10-В-ГОСТ2590-71 / Вст3-1 ГОСТ535-79 | 0,136 |
| -01 | 90 | 70 | 50 | 38 | М12 8g | | Круг 12-В-ГОСТ2590-71 / Вст3-1 ГОСТ535-79 | 0,235 |
| -02 | 106 | 80 | | 45 | | | | 0,276 |
| -03 | 122 | 92 | | 54 | | | | 0,320 |
| -04 | 150 | 108 | 58 | 67 | М16 8g | 5 | Круг 16-В-ГОСТ2590-71 / Вст3-1 ГОСТ535-79 | 0,691 |
| -05 | 180 | 124 | | 80 | | | | 0,816 |
| -06 | 242 | 164 | 76 | 110 | М20 8g | | Круг 20-В-ГОСТ2590-71 / Вст3-1 ГОСТ535-79 | 1,672 |
| -07 | 298 | 192 | | 137 | | | | 2,030 |

1. *Размер для справок $2 \pm \frac{t2}{2}$

| Изм. | Лист | № докум. | Подп. | Дата |
|---|---|---|---|---|
| Разраб. | | Павловский | | |
| Пров. | | Крупник | | 11-84 |
| Рук. группы | | Крупник | | |
| Гл. спец. | | Зайнберг | | |
| Н. контр. | | Рубинская | | 11.84 |
| Утв. | | Оливак | | 11.84 |

А1Б343.001

Хомут

| Лит. | Масса | Масштаб |
|---|---|---|
| Н | См. табл. | — |

Лист | Листов 1

См. табл.

Госстрой СССР Сантехпроект г. Москва

Копировал: Крамаина Формат А4

А146362000С6

Серия 3.900-9 Выпуск 1

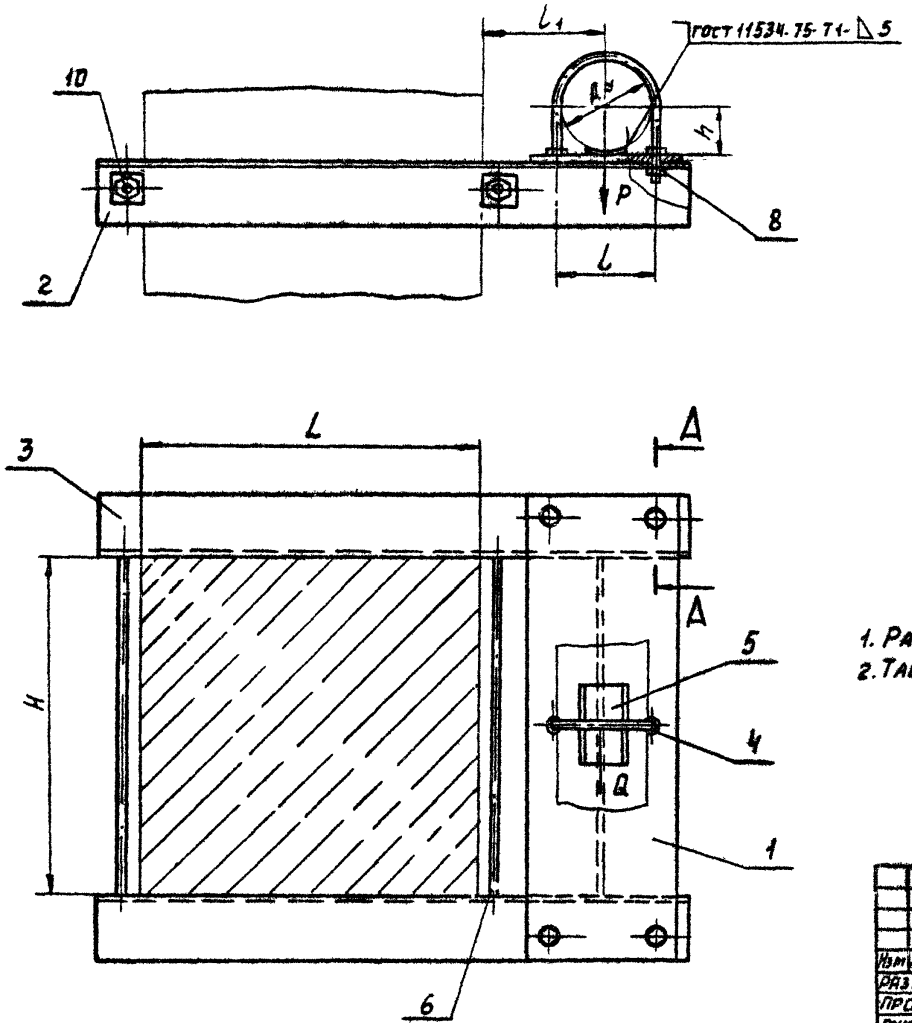


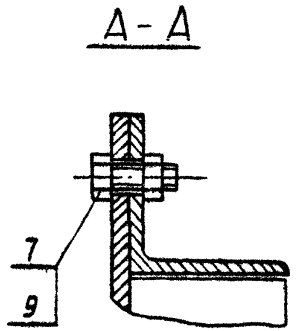


1. Размеры для справок.
2. Таблицу исполнений см. лист 2

| | | | | | | | |
|---|---|---|---|---|---|---|---|
| Изм. | Лист | № докум. | | | А146362000С6 | | |
| Разраб. | | Шершнева | | | Опора подвижная | Лит. | Масса | Масштаб |
| Пров. | | Крупник | | | | Н | см. табл. | — |
| Рук.гр. | | Крупник | | | | Лист | Листов 2 | |
| Гл.спец. | | Вайнберг | | | | Госстрой СССР Сантехпроект г. Москва | | |
| Н.контр. | | Рувинская | | | | | | |
| Утв. | | Спивак | | | | | | |

Копировал: Денисова

Формат А3

Инв. № подл. | Подп. и дата | Взам. инв. № | Инв. № дубл. | Подп. и дата

АЦ 6362 000 СБ

Серия 3.900-9 Выпуск 1

| Обозначение | Условный проход Ду, мм | Допускаемые нагрузки, кгс | | Размеры, мм | | | | | Масса, кг |
|---|---|---|---|---|---|---|---|---|---|
| | | вертикальн. | горизонтальн. | L | l | $l_1$ | H | h | |
| | | P | B | | | | | | |
| АЦ6362.000 | 100 | 120 | 36 | 400 | 122 | 140 | 400 | 57 | 20,60 |
| -01 | 125 | 175 | 52 | | 150 | 155 | | 70 | 24,20 |
| -02 | 150 | 266 | 80 | | 180 | 170 | | 83 | 24,33 |
| -03 | 200 | 590 | 177 | | 242 | 200 | | 113 | 45,00 |
| -04 | 250 | 840 | 252 | | 298 | 240 | | 140 | 52,35 |
| -05 | 100 | 120 | 36 | | 122 | 140 | 600 | 57 | 23,10 |
| -06 | 125 | 175 | 52 | | 150 | 155 | | 70 | 26,60 |
| -07 | 150 | 266 | 80 | | 180 | 170 | | 83 | 28,60 |
| -08 | 200 | 590 | 177 | | 242 | 200 | | 113 | 50,15 |
| -09 | 250 | 840 | 252 | | 298 | 240 | | 140 | 59,50 |
| -10 | 100 | 120 | 36 | 600 | 122 | 140 | 400 | 57 | 23,30 |
| -11 | 125 | 175 | 52 | | 150 | 155 | | 70 | 25,40 |
| -12 | 150 | 266 | 80 | | 180 | 170 | | 83 | 27,10 |
| -13 | 200 | 590 | 177 | | 242 | 200 | | 113 | 51,00 |
| -14 | 250 | 840 | 252 | | 298 | 240 | | 140 | 58,40 |

Инв. № подл. | Подп. и дата | Взам. инв. № | Инв. № дубл. | Подп. и дата

Инв. № подл. | Подп. и дата | Взам. инв. № | Инв. № дубл. | Подп. и дата

| Формат | Зона | Поз. | Обозначение | Наименование | Кол. на исполн. А14Б362.010- | | | | | | | | | Примечание |
|---|---|---|---|---|---|---|---|---|---|---|---|---|---|---|
| | | | | | – | 01 | 02 | 03 | 04 | 05 | 06 | 07 | 08 | 09 | |
| | | | | Документация | | | | | | | | | | | |
| А3 | | | А14Б362.010СБ | Сборочный чертеж | | | | | | | | | | | |
| | | | | Детали | | | | | | | | | | | |
| А4 | | 1 | А14Б362.002 | Плита | 1 | | | | | | | | | | |
| | | | -01 | Плита | | 1 | | | | | | | | | |
| | | | -02 | Плита | | | 1 | | | | | | | | |
| | | | -03 | Плита | | | | 1 | | | | | | | |
| | | | -04 | Плита | | | | | 1 | | | | | | |
| | | | -05 | Плита | | | | | | 1 | | | | | |
| | | | -06 | Плита | | | | | | | 1 | | | | |
| | | | -07 | Плита | | | | | | | | 1 | | | |

| Изм. | Лист | № докум. | Подп. | Дата |
|---|---|---|---|---|
| Разраб. | | Шершакова | | |
| Пров. | | Крупник | | 11-86 |
| Рук. группы | | Крупник | | |
| Н. контр. | | Рубинская | | 11 86 |
| Утв. | | Спивак | | 11 86 |

А14Б362.010

Плита

| Лит. | Лист | Листов |
|---|---|---|
| И | 1 | 2 |

Госстрой СССР САНТЕХПРОЕКТ г. Москва

Копировал: Крапивина Формат А4

Инв. № подл. | Подп. и дата | Взам. инв. № | Инв. № дубл. | Подп. и дата

| Формат | Зона | Поз. | Обозначение | Наименование | Кол. на исполн. А14Б362.010- | | | | | | | | | Примечание |
|---|---|---|---|---|---|---|---|---|---|---|---|---|---|---|
| | | | | | – | 01 | 02 | 03 | 04 | 05 | 06 | 07 | 08 | 09 | |
| А4 | | 1 | А14Б362.002-08 | Плита | | | | | | | | | 1 | | |
| | | | -09 | Плита | | | | | | | | | | 1 | |
| А4 | | 2 | А14Б362.003 | Полоса | 1 | 1 | 1 | | | | | | | | |
| | | | -01 | Полоса | | | | 1 | 1 | | | | | | |
| | | | -02 | Полоса | | | | | | 1 | 1 | 1 | | | |
| | | | -03 | Полоса | | | | | | | | | 1 | 1 | |

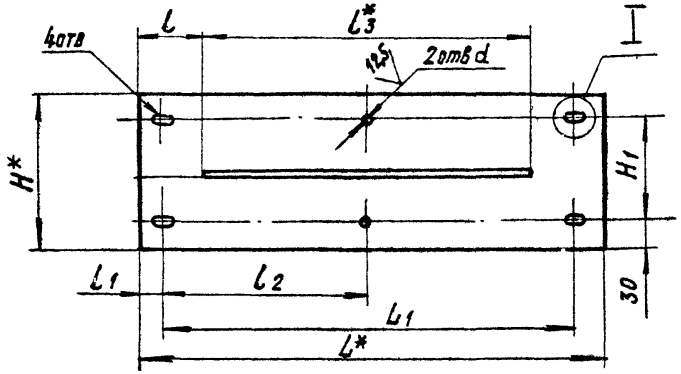


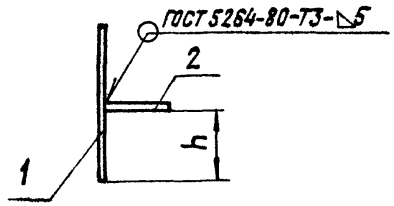


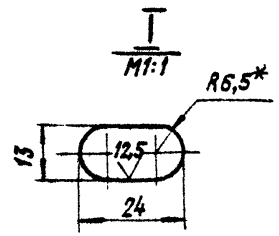


| Обозначение | Размеры, мм | | | | | | | | | | Масса, кг |
|---|---|---|---|---|---|---|---|---|---|---|---|
| | L* | L1 | l | l1 | l2 | l3* | H* | H1 | h | d | |
| А145362.010 | 550 | 490 | 80 | 30 | 245 | 390 | 182 | 122 | 88 | 14 | 8,27 |
| -01 | | | | | | | 210 | 150 | 101 | 18 | 9,27 |
| -02 | | | | | | | 240 | 180 | 116 | | 10,32 |
| -03 | 600 | 510 | 105 | 45 | 255 | | 302 | 242 | 147 | 22 | 14,10 |
| -04 | | | | | | | 358 | 298 | 175 | | 16,25 |
| -05 | 750 | 690 | 80 | 30 | 345 | 590 | 182 | 122 | 88 | 14 | 10,57 |
| -06 | | | | | | | 210 | 150 | 101 | 18 | 12,93 |
| -07 | | | | | | | 240 | 180 | 116 | | 14,35 |
| -08 | 800 | 710 | 105 | 45 | 355 | | 302 | 242 | 147 | 22 | 19,23 |
| -09 | | | | | | | 358 | 298 | 175 | | 22,00 |

1.* Размеры для справок

2. $H14; \pm \frac{t2}{2}$

| Изм. | Лист | № докум. | Подп. | Дата |
|---|---|---|---|---|
| Разраб. | | Шершакова | | |
| Пров. | | Крупник | | VI 84 |
| Рук. группы | | Крупник | | |
| Гл. спец. | | Ваннберг | | |
| Н. контр. | | Бувинская | | |
| Утв. | | Спивак | | |

А145362.010СБ

Плита

| Лит. | Масса | Масштаб |
|---|---|---|
| И | См. табл. | — |

Лист | Листов 1

ГОССТРОЙ СССР САНТЕХПРОЕКТ г. Москва

Копировал: Крайлина Формат А3

Инв. № подл. | Подп. и дата | Взам. инв. № | Инв. № дубл. | Подп. и дата

Инв. №подл. | Подп. и дата | Взам. инв. № | Инв. № дубл. | Подп. и дата

Серия 3.900-9 Выпуск 1

| Формат | Зона | Поз. | Обозначение | Наименование | Кол. на исполн. А14Б362.020 – | | | | | | | | | | Примечание |
|---|---|---|---|---|---|---|---|---|---|---|---|---|---|---|---|
| | | | | | – | 01 | 02 | 03 | 04 | 05 | 06 | 07 | 08 | 09 | |
| | | | | Документация | | | | | | | | | | | |
| А3 | | | А14Б362.020 СБ | Сборочный чертеж | | | | | | | | | | | |
| | | | | Детали | | | | | | | | | | | |
| А4 | 1 | | А14Б362.005 | Уголок | 1 | | | | | 1 | | | | | |
| | | | -01 | Уголок | | 1 | | | | | 1 | | | | |
| | | | -02 | Уголок | | | 1 | | | | | 1 | | | |
| | | | -03 | Уголок | | | | 1 | | | | | 1 | | |
| | | | -04 | Уголок | | | | | 1 | | | | | 1 | |
| А4 | 2 | | А14Б362.006 | Накладка | 2 | 2 | 2 | | | 2 | 2 | 2 | | | |
| | | | -01 | Накладка | | | | 2 | | | | | 2 | | |
| | | | -02 | Накладка | | | | | 2 | | | | | 2 | |

| Изм. | Лист | № докум. | Подп. | Дата |
|---|---|---|---|---|
| Разраб. | | Шершакова | | |
| Пров. | | Крупник | | 11-86 |
| Рук. группы | | Крупник | | |
| Н. контр. | | Рувинская | | VI 86 |
| Утв. | | Спивак | | 26.12.86 |

А14Б362.020

Кронштейн

| Лит. | Лист | Листов |
|---|---|---|
| И | 1 | 2 |

Госстрой СССР Сантехпроект г. Москва

Копировал: Крайнина Формат А4

Инв. №подл. | Подп. и дата | Взам. инв. № | Инв. № дубл. | Подп. и дата

| Формат | Зона | Поз. | Обозначение | Наименование | Кол. на исполн. А14Б362.020 – | | | | | | | | | | Примечание |
|---|---|---|---|---|---|---|---|---|---|---|---|---|---|---|---|
| | | | | | 10 | 11 | 12 | 13 | 14 | 15 | 16 | 17 | 18 | 19 | |
| | | | | Документация | | | | | | | | | | | |
| А3 | | | А14Б362.020 СБ | Сборочный чертеж | | | | | | | | | | | |
| | | | | Детали | | | | | | | | | | | |
| А4 | 1 | | А14Б362.005-05 | Уголок | 1 | | | | | 1 | | | | | |
| | | | -06 | Уголок | | 1 | | | | | 1 | | | | |
| | | | -07 | Уголок | | | 1 | | | | | 1 | | | |
| | | | -08 | Уголок | | | | 1 | | | | | 1 | | |
| | | | -09 | Уголок | | | | | 1 | | | | | 1 | |
| А4 | 2 | | А14Б362.006 | Накладка | 2 | 2 | 2 | | | 2 | 2 | 2 | | | |
| | | | -01 | Накладка | | | | 2 | | | | | 2 | | |
| | | | -02 | Накладка | | | | | 2 | | | | | 2 | |

| Изм. | Лист | № докум. | Подпись | Дата |
|---|---|---|---|---|

А14Б362.020

Лист 2

Копировал: Крайнина Формат А4

А14 5362 020СБ

Серия 3.900-9 выпуск 1

Рис.1

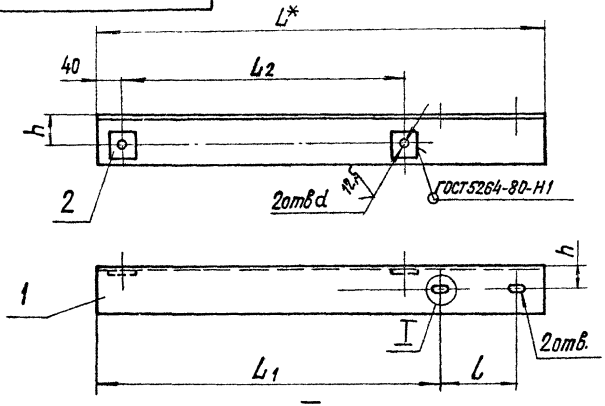


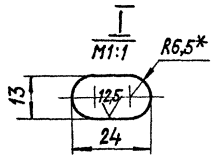


Рис.2

Остальное см. рис. 1

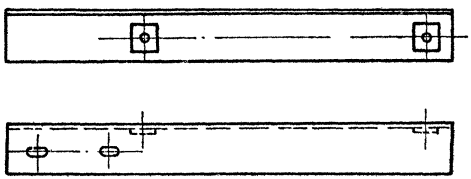

| Обозначение | Рис. | Размеры, мм L* | l | $L_1$ | $L_2$ | h | d | Масса, кг |
|---|---|---|---|---|---|---|---|---|
| А14 5362.020 | 1 | 690 | 122 | 536 | 435 | 45 | 18 | 4,95 |
| -01 | | 720 | 150 | 537 | | | | 5,20 |
| -02 | | 760 | 180 | | | | | 5,43 |
| -03 | | 820 | 242 | 536 | | 55 | 22 | 12,80 |
| -04 | | 890 | 298 | 548 | | | 26 | 14,03 |
| -05 | 2 | 690 | 122 | 536 | | 45 | 18 | 4,95 |
| -06 | | 720 | 150 | 537 | | | | 5,20 |
| -07 | | 760 | 180 | | | | | 5,43 |
| -08 | | 820 | 242 | 536 | | 55 | 22 | 12,80 |
| -09 | | 890 | 298 | 548 | | | 26 | 14,03 |
| -10 | 1 | 920 | 122 | 736 | 635 | 45 | 18 | 6,32 |
| -11 | | | 150 | 737 | | | | 6,53 |
| -12 | | 960 | 180 | | | | | 6,80 |
| -13 | | 1020 | 242 | 736 | | 55 | 22 | 15,72 |
| -14 | | 1090 | 298 | 748 | | | 26 | 17,05 |
| -15 | 2 | 890 | 122 | 736 | | 45 | 18 | 6,32 |
| -16 | | 920 | 150 | 737 | | | | 6,53 |
| -17 | | 960 | 180 | | | | | 6,80 |
| -18 | | 1020 | 242 | 736 | | 55 | 22 | 15,72 |
| -19 | | 1090 | 298 | 748 | | | 26 | 17,05 |

1.* Размеры для справок.

2. H14; $\pm\frac{t2}{2}$

| | | | | |
|---|---|---|---|---|
| Изм. | Лист | № докум. | Подп. | Дата |
| Разраб. | | Шершакова | | |
| Пров. | | Крупник | | V-86 |
| Рук. группы | | Крупник | | |
| Гл. спец. | | Вайнберг | | |
| Н. контр. | | Рувинская | | V 86 |
| Утв. | | Сливак | | V 86 |

А14Б362.020СБ

Кронштейн

| Лит. | Масса | Масштаб |
|---|---|---|
| И | см. табл. | — |

Лист | Листов 1

Госстрой СССР Сантехпроект г. Москва

Копировал: Кранлина

Формат А3

Инв. № подл. | Подп. и дата | Взам. инв. № | Инв. № дубл. | Подп. и дата

Серия 3.900-9 Вып. 1

Инв. № подл. | Подп. и дата | Взам. инв. № | Инв. № дубл. | Подп. и дата

## А14Б363.002

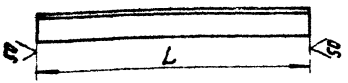


| Обозначение | L, мм | Материал | Масса, кг |
|---|---|---|---|
| А14Б363.002 | 765 | Уголок 75х75х6-Б-ГОСТ 8509-72 / Вст3-I-ГОСТ 535-79 | 5,4 |
| -01 | 810 | | 5,6 |
| -02 | 845 | | 5,9 |
| -03 | 885 | Уголок 100х100х10-Б-ГОСТ 8509-72 / Вст3-I-ГОСТ 535-79 | 13,4 |
| -04 | 945 | | 14,4 |
| -05 | 1015 | | 15,3 |
| -06 | 965 | Уголок 75х75х6-Б-ГОСТ 8509-72 / Вст3-I-ГОСТ 535-79 | 6,7 |
| -07 | 1010 | | 7,0 |
| -08 | 1045 | | 7,2 |
| -09 | 1085 | Уголок 100х100х10-Б-ГОСТ 8509-72 / Вст3-I-ГОСТ 535-79 | 16,3 |
| -10 | 1145 | | 17,5 |
| -11 | 1215 | | 18,3 |

Неуказанные предельные отклонения размеров h14

| Изм. | Лист | № докум. | Подп. | Дата |
|---|---|---|---|---|
| Разраб. | | Шершакова | | |
| Пров. | | Крупник | | VI-86 |
| Рук. группы | | Крупник | | |
| Гл. спец. | | Вайнберг | | |
| Н. контр. | | Рубинская | | V 86 |
| Утв. | | Спивак | | VI 86 |

А14Б363.002

Уголок

| Лит. | Масса | Масштаб |
|---|---|---|
| И | См. табл. | — |

Лист | Листов 1

См. табл.

Госстрой СССР Сантехпроект г. Москва

Копировал: Крайлина Формат А4

## А14Б362.001

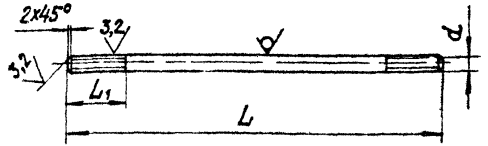


| Обозначение | Размеры, мм L | L1 | d | Материал | Масса, кг |
|---|---|---|---|---|---|
| А14Б362.001 | 520 | 80 | М16 8g | Круг 16-в-ГОСТ 2590-71 / Вст3-I-ГОСТ 535-79 | 0,80 |
| -01 | 550 | 100 | М20 8g | Круг 20-в-ГОСТ 2590-71 / Вст3-I-ГОСТ 535-79 | 1,35 |
| -02 | 570 | 115 | М24 8g | Круг 24-в-ГОСТ 2590-71 / Вст3-I-ГОСТ 535-79 | 2,00 |
| -03 | 720 | 80 | М16 8g | Круг 16-в-ГОСТ 2590-71 / Вст3-I-ГОСТ 535-79 | 1,13 |
| -04 | 750 | 100 | М20 8g | Круг 20-в ГОСТ 2590-71 / Вст3-I-ГОСТ 535-79 | 1,34 |
| -05 | 770 | 115 | М24 8g | Круг 24-в-ГОСТ 2590-71 / Вст3-I-ГОСТ 535-79 | 2,73 |

Неуказанные предельные отклонения размеров h14

| Изм. | Лист | № докум. | Подп. | Дата |
|---|---|---|---|---|
| Разраб. | | Шершакова | | |
| Пров. | | Крупник | | VI 86 |
| Рук. группы | | Крупник | | |
| Гл. спец. | | Вайнберг | | |
| Н. контр. | | Рубинская | | V 86 |
| Утв. | | Спивак | | VI 86 |

А14Б362.001

Стяжка

| Лит. | Масса | Масштаб |
|---|---|---|
| И | См. табл. | — |

Лист | Листов 1

См. табл.

Госстрой СССР Сантехпроект г. Москва

Копировал: Крайлина Формат А4

А146362.003

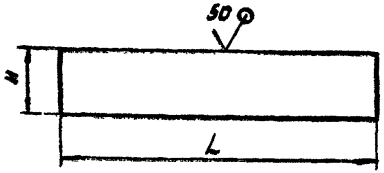


| Обозначение | Размеры, мм | | Масса, кг |
|---|---|---|---|
| | L | H | |
| А146362.003 | 390 | 75 | 1,87 |
| -01 | | 100 | 2,50 |
| -02 | 590 | 75 | 2,83 |
| -03 | | 100 | 3,77 |

Неуказанные предельные отклонения размеров h14.

| Изм. | Лист | N докум. | Подп. | Дата |
|---|---|---|---|---|
| Разраб. | | Шершакова | | VI-86 |
| Пров. | | Крупник | | |
| Рук. гр. | | Крупник | | |
| Гл. спец. | | Вайнберг | | VI 86 |
| Н. контр. | | Рувинская | | 06.86 |
| Утв. | | Спивак | | |

А146362.003

Полоса

| Лит. | Масса | Масштаб |
|---|---|---|
| И | см. табл. | — |

Лист | Листов 1

Лист 6 8,0 ГОСТ 19903-74
В Ст3 ГОСТ 14637-79

Госстрой СССР
Сантехпроект
г. Москва

Копировал: Денисова

Формат А4

Инв. N подл. | Подп. и дата | Взам. инв. N | Инв. N дубл. | Подп. и дата



А146362.002

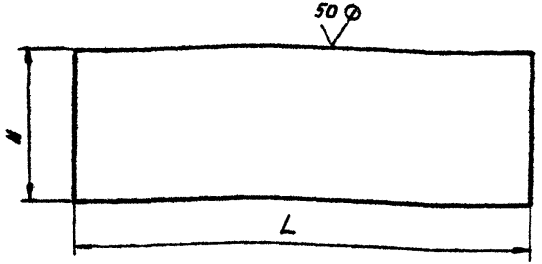


| Обозначение | Размеры, мм | | Масса, кг |
|---|---|---|---|
| | L | H | |
| А146362.002 | 550 | 182 | 6,40 |
| -01 | | 210 | 7,40 |
| -02 | | 240 | 8,45 |
| -03 | 600 | 302 | 11,60 |
| -04 | | 358 | 13,75 |
| -05 | 750 | 182 | 8,74 |
| -06 | | 210 | 10,10 |
| -07 | | 240 | 11,52 |
| -08 | 800 | 302 | 15,46 |
| -09 | | 358 | 18,32 |

Неуказанные предельные отклонения размеров h14.

| Изм. | Лист | N докум. | Подп. | Дата |
|---|---|---|---|---|
| Разраб. | | Шершакова | | VI-86 |
| Пров. | | Крупник | | |
| Рук. гр. | | Крупник | | |
| Гл. спец. | | Вайнберг | | VI 86 |
| Н. контр. | | Рувинская | | 06.86 |
| Утв. | | Спивак | | |

А146362.002

Плита

| Лит. | Масса | Масштаб |
|---|---|---|
| И | см. табл. | — |

Лист | Листов 1

Лист 6 8,0 ГОСТ 19903-74
В Ст3 Т ГОСТ 14637-79

Госстрой СССР
Сантехпроект
г. Москва

Копировал: Денисова

Формат А4

Инв. N подл. | Подп. и дата | Взам. инв. N | Инв. N дубл. | Подп. и дата

# А1Б362.006

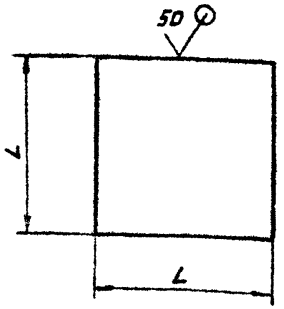


| Обозначение | L, мм | Масса, кг |
|---|---|---|
| А1Б362.006 | 43-0,62 | 0,1 |
| -01 | 53-0,74 | 0,2 |
| -02 | 63-0,74 | 0,3 |

| Изм. | Лист | № докум. | Подп. | Дата |
|---|---|---|---|---|
| Разраб. | | Шершакова | | |
| Пров. | | Крупник | | VI 86 |
| Рук. гр. | | Крупник | | |
| Гл. спец. | | Вайнберг | | |
| Н. контр. | | Рубинская | | V 86 |
| Утв. | | Сливак | | 06.86 |

А1Б362.006

Накладка

| Лит. | Масса | Масштаб |
|---|---|---|
| И | см. табл. | — |
| Лист | Листов 1 | |

Лист 68.0 ГОСТ 19903-74 / В Ст3 ГОСТ 14637-79

Госстрой СССР Сантехпроект г. Москва

Копировал: Денисова Формат А4

Инв. № подл. | Подп. и дата | Взам. инв. № | Инв. № дубл. | Подп. и дата



# А1Б362.005

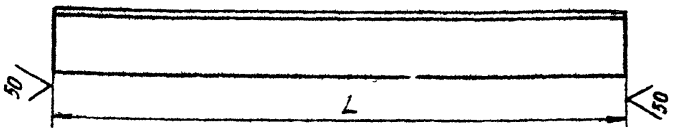


| Обозначение | L, мм | Материал | Масса, кг |
|---|---|---|---|
| А1Б362.005 | 690-2 | Уголок 75×75×6-Б-ГОСТ 8509-72 / В Ст3-I-ГОСТ 535-79 | 4,75 |
| -01 | 720-2 | | 5,00 |
| -02 | 760-2 | | 5,23 |
| -03 | 820-2,3 | Уголок 100×100×10-Б ГОСТ 8509-72 / В Ст3-I-ГОСТ 535-79 | 12,40 |
| -04 | 890-2,3 | | 13,43 |
| -05 | | Уголок 75×75×6 Б-ГОСТ 8509-72 / В Ст3-I-ГОСТ 535-79 | 6,12 |
| -06 | 920-2,3 | | 6,33 |
| -07 | 960-2,3 | | 6,60 |
| -08 | 1020-2,6 | Уголок 100×100×10-Б-ГОСТ 8509-72 / В Ст3-I-ГОСТ 535-79 | 15,32 |
| -09 | 1090-2,6 | | 16,45 |

| Изм. | Лист | № докум. | Подп. | Дата |
|---|---|---|---|---|
| Разраб. | | Шершакова | | |
| Пров. | | Крупник | | VI 86 |
| Рук. гр. | | Крупник | | |
| Гл. спец. | | Вайнберг | | |
| Н. контр. | | Рубинская | | V 86 |
| Утв. | | Сливак | | 06.86 |

А1Б362.005

Уголок

| Лит. | Масса | Масштаб |
|---|---|---|
| И | см. табл. | — |
| Лист | Листов 1 | |

См. табл.

Госстрой СССР Сантехпроект г. Москва

Копировал: Денисова Формат А4

Инв. № подл. | Подп. и дата | Взам. инв. № | Инв. № дубл. | Подп. и дата

| Формат | Зона | Поз. | Обозначение | Наименование | Кол. на исполн. А14Б363.000- | | | | | | | | | Примечание |
|---|---|---|---|---|---|---|---|---|---|---|---|---|---|---|
| | | | | | – | 01 | 02 | 03 | 04 | 05 | 06 | 07 | 08 | 09 | |
| | | | | Документация | | | | | | | | | | | |
| А3 | | | А14Б363.000 СБ | Сборочный чертеж | | | | | | | | | | | |
| | | | | Сборочные единицы | | | | | | | | | | | |
| А4 | | | А14Б363.010 | Плита | 1 | | | | | | | | | | |
| | | | -01 | Плита | | 1 | | | | | | | | | |
| | | | -02 | Плита | | | 1 | | | | | | | | |

Шифр Лит.

Исполнения 10... 17-см. листы 5...8

| Изм. | Лист | № докум. | Подп. | Дата | А14Б363.000 | | | |
|---|---|---|---|---|---|---|---|---|
| Разраб. | | Шершакова | | | Опора подвижная двухрядная | Лит. | Лист | Листов |
| Пров. | | Крупник | | VI-86 | | И | 1 | 8 |
| Рук. группы | | Крупник | | | | Госстрой СССР САПТЕХПРОЕКТ г. Москва | | |
| Н. контр. | | Рувинская | | VI.86 | | | | |
| Утв. | | Оливак | | VI.86 | | | | |

Копировал: Крапивина Формат А4



| Формат | Зона | Поз. | Обозначение | Наименование | Кол. на 1 испол. А14Б363.000- | | | | | | | | | Примечание |
|---|---|---|---|---|---|---|---|---|---|---|---|---|---|---|
| | | | | | 01 | 02 | 03 | 04 | 05 | 06 | 07 | 08 | 09 | |
| А4 | 1 | | А14Б363.010-03 | Плита | | | 1 | | | | | | | |
| | | | -04 | Плита | | | | 1 | | | | | | |
| | | | -05 | Плита | | | | | 1 | | | | | |
| | | | -06 | Плита | | | | | | 1 | | | | |
| | | | -07 | Плита | | | | | | | 1 | | | |
| | | | -08 | Плита | | | | | | | | 1 | | |
| | | | -09 | Плита | | | | | | | | | 1 | |
| А4 | 2 | | А14Б363.020 | Кронштейн | 1 | | | | | 1 | | | | |
| | | | -01 | Кронштейн | | 1 | | | | | 1 | | | |
| | | | -02 | Кронштейн | | | 1 | | | | | 1 | | |
| | | | -03 | Кронштейн | | | | 1 | | | | | 1 | |
| | | | -04 | Кронштейн | | | | | 1 | | | | | |
| | | | -05 | Кронштейн | | | | | | 1 | | | | |
| А4 | 3 | | -06 | Кронштейн | 1 | | | | | | 1 | | | |
| | | | -07 | Кронштейн | | 1 | | | | | | 1 | | |
| | | | -08 | Кронштейн | | | 1 | | | | | | 1 | |
| | | | -09 | Кронштейн | | | | 1 | | | | | | 1 |
| | | | -10 | Кронштейн | | | | | 1 | | | | | |
| | | | -11 | Кронштейн | | | | | | 1 | | | | |

| Формат | Зона | Поз. | Обозначение | Наименование | Кол. на исполн. А14Б363.000 – | 01 | 02 | 03 | 04 | 05 | 06 | 07 | 08 | 09 | Примечание |
|---|---|---|---|---|---|---|---|---|---|---|---|---|---|---|---|
| | | | | Детали | | | | | | | | | | | |
| А4 | 4 | | А14Б343.001 | Хомут | 2 | | | | | | 2 | | | | |
| | | | -01 | Хомут | | 2 | | | | | | 2 | | | |
| | | | -02 | Хомут | | | 2 | | | | | | 2 | | |
| | | | -03 | Хомут | | | | 2 | | | | | | 2 | |
| | | | -04 | Хомут | | | | | 2 | | | | | | |
| | | | -05 | Хомут | | | | | | 2 | | | | | |
| А4 | 5 | | А14Б343.002 | Подушка | 2 | | | | | | 2 | | | | |
| | | | -01 | Подушка | | 2 | | | | | | 2 | | | |
| | | | -02 | Подушка | | | 2 | | | | | | 2 | | |
| | | | -03 | Подушка | | | | 2 | | | | | | 2 | |
| | | | -04 | Подушка | | | | | 2 | | | | | | |
| | | | -05 | Подушка | | | | | | 2 | | | | | |
| А4 | 6 | | А14Б362.001 | Стяжка | 2 | 2 | 2 | 2 | | | | | | | |
| | | | -01 | Стяжка | | | | | 2 | | | | | | |
| | | | -02 | Стяжка | | | | | | 2 | | | | | |
| | | | -03 | Стяжка | | | | | | | 2 | 2 | 2 | 2 | |
| | | | | Стандартные изделия | | | | | | | | | | | |
| | 7 | | | Болт М12х30.36 ГОСТ 7798-70 | 4 | 4 | 4 | 4 | 4 | 4 | 4 | 4 | 4 | 4 | |





| Формат | Зона | Поз. | Обозначение | Наименование | Кол. на исполн А14Б363.000 – | 01 | 02 | 03 | 04 | 05 | 06 | 07 | 08 | 09 | Примечание |
|---|---|---|---|---|---|---|---|---|---|---|---|---|---|---|---|
| | | | | Гайки ГОСТ 5915-70 | | | | | | | | | | | |
| | | 8 | | М10 4 | 8 | | | | | | 8 | | | | |
| | | | | М12 4 | | 8 | 8 | 8 | | | | 8 | 8 | 8 | |
| | | | | М16 4 | | | | | 8 | 8 | | | | | |
| | | 9 | | М12 4 | 4 | 4 | 4 | 4 | 4 | 4 | 4 | 4 | 4 | 4 | |
| | | 10 | | М16 8 | 8 | 8 | 8 | 8 | | | 8 | 8 | 8 | 8 | |
| | | | | М20 8 | | | | | 8 | | | | | | |
| | | | | М24 8 | | | | | | 8 | | | | | |

| Формат | Зона | Поз. | Обозначение | Наименование | Кол. на исполн. А14Б363.000- 10 | 11 | 12 | 13 | 14 | 15 | 16 | 17 | Примечание |
|---|---|---|---|---|---|---|---|---|---|---|---|---|---|
| | | | | Документация | | | | | | | | | |
| А3 | | | А14Б363.000 СБ | Сборочный чертеж | | | | | | | | | |
| | | | | Сборочные единицы | | | | | | | | | |
| А4 | | 1 | А14Б363.010-10 | Плита | 1 | | | | | | | | |
| | | | -11 | Плита | | 1 | | | | | | | |
| | | | А14Б363.010 | Плита | | | 1 | | | | | | |
| | | | -01 | Плита | | | | 1 | | | | | |
| | | | -02 | Плита | | | | | 1 | | | | |
| | | | -03 | Плита | | | | | | 1 | | | |
| | | | -04 | Плита | | | | | | | 1 | | |
| | | | -05 | Плита | | | | | | | | 1 | |
| А4 | | 2 | А14Б363.020-04 | Кронштейн | 1 | | | | | | | | |
| | | | -05 | Кронштейн | | 1 | | | | | | | |
| А4 | | 3 | -10 | Кронштейн | 1 | | | | | | | | |
| | | | -11 | Кронштейн | | 1 | | | | | | | |





| Формат | Зона | Поз. | Обозначение | Наименование | Кол. на исполн. А14Б363.000 10 | 11 | 12 | 13 | 14 | 15 | 16 | 17 | Примечание |
|---|---|---|---|---|---|---|---|---|---|---|---|---|---|
| А4 | | 2 | А14Б363.020-12 | Кронштейн | | | 1 | | | | | | |
| | | | -13 | Кронштейн | | | | 1 | | | | | |
| | | | -14 | Кронштейн | | | | | 1 | | | | |
| | | | -15 | Кронштейн | | | | | | 1 | | | |
| | | | -16 | Кронштейн | | | | | | | 1 | | |
| | | | -17 | Кронштейн | | | | | | | | 1 | |
| А3 | | 3 | А14Б363.020-18 | Кронштейн | | | 1 | | | | | | |
| | | | -19 | Кронштейн | | | | 1 | | | | | |
| | | | -20 | Кронштейн | | | | | 1 | | | | |
| | | | -21 | Кронштейн | | | | | | 1 | | | |
| | | | -22 | Кронштейн | | | | | | | 1 | | |
| | | | -23 | Кронштейн | | | | | | | | 1 | |
| | | | | Детали | | | | | | | | | |
| А4 | | 4 | А14Б343.001-04 | Хомут | 2 | | | | | | 2 | | |
| | | | -05 | Хомут | | 2 | | | | | | 2 | |
| | | | А14Б343.001 | Хомут | | | 2 | | | | | | |
| | | | -01 | Хомут | | | | 2 | | | | | |

| Формат | Зона | Поз. | Обозначение | Наименование | Кол. на исполн. А1Б5363.000 10 | 11 | 12 | 13 | 14 | 15 | 16 | 17 | Примечание |
|---|---|---|---|---|---|---|---|---|---|---|---|---|---|
| А4 | | 4 | А1Б5343.001-02 | Хомут | | | | | 2 | | | | |
| | | | -03 | Хомут | | | | | | 2 | | | |
| А4 | | 5 | А1Б5343.002-04 | Подушка | 2 | | | | | | 2 | | |
| | | | -05 | Подушка | | 2 | | | | | | 2 | |
| | | | А1Б5343.002 | Подушка | | | 2 | | | | | | |
| | | | -01 | Подушка | | | | 2 | | | | | |
| | | | -02 | Подушка | | | | | 2 | | | | |
| | | | -03 | Подушка | | | | | | 2 | | | |
| А4 | | 6 | А1Б5362.001-04 | Стяжка | 2 | | | | | | | | |
| | | | -05 | Стяжка | | 2 | | | | | | | |
| | | | А1Б5362.001 | Стяжка | | | 2 | 2 | 2 | 2 | | | |
| | | | -01 | Стяжка | | | | | | | 2 | | |
| | | | -02 | Стяжка | | | | | | | | 2 | |
| | | | | | | | | | | | | | |
| | | | | Стандартные изделия | | | | | | | | | |
| | | | | Болт М12х30.36 ГОСТ 7798-70 | 4 | 4 | 4 | 4 | 4 | 4 | 4 | 4 | |
| | | | | Гайки ГОСТ 5915-70 | | | | | | | | | |
| | | | | М16.4 | 8 | 8 | | | | | 8 | 8 | |





| Формат | Зона | Поз. | Обозначение | Наименование | Кол. на исполн. А1Б5363.000 10 | 11 | 12 | 13 | 14 | 15 | 16 | 17 | Примечание |
|---|---|---|---|---|---|---|---|---|---|---|---|---|---|
| | | | | Гайки ГОСТ 5915-70 | | | | | | | | | |
| 8 | | | | М10.4 | | | 3 | | | | | | |
| | | | | М12.4 | | | | 8 | 8 | 8 | | | |
| 9 | | | | М12.4 | 4 | 4 | 4 | 4 | 4 | 4 | 4 | | |
| 10 | | | | М20.8 | 8 | | | | | | 8 | | |
| | | | | М24.8 | | 8 | | | | | | 8 | |
| | | | | М16.8 | | | 8 | 8 | 8 | 8 | | | |

А14Б 363.000СБ

Серия 3.900-9 Выпуск 1

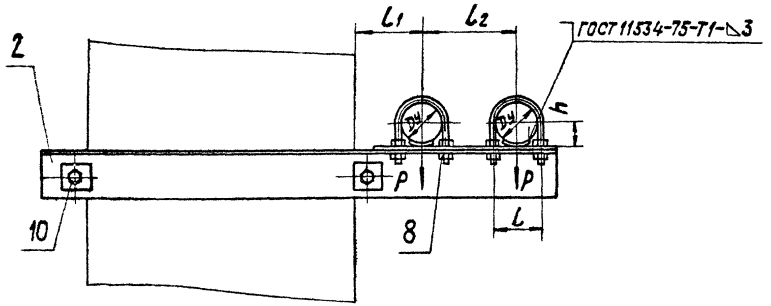


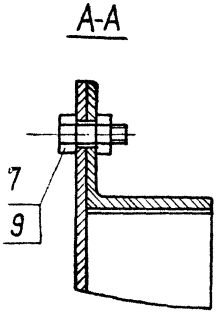


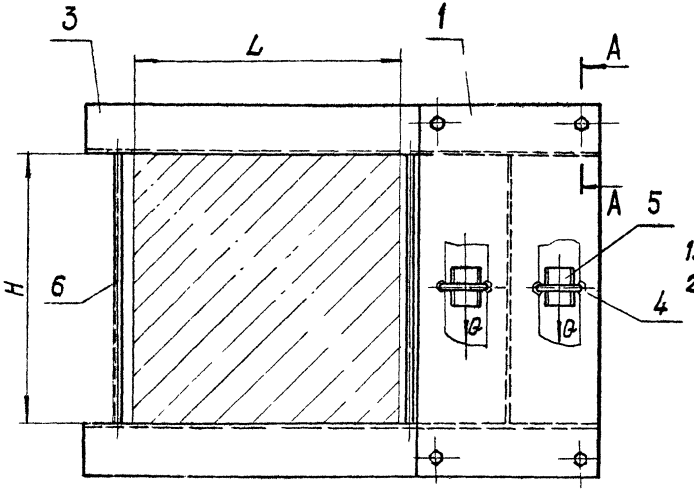


1. Размеры для справок
2. Таблицу исполнений см. лист 2.

| | | | | | | | |
|---|---|---|---|---|---|---|---|
| | | | | | А14Б 363.000 СБ | | |
| Изм. | Лист | № докум. | Подп. | Дата | Опора подвижная двухрядная | Лит. | Масса / Масштаб |
| Разраб. | | Шершакова | | | | И | См. табл. / — |
| Пров. | | Крупник | | VI-80 | | Лист 1 | Листов 2 |
| Рук. группы | | Крупник | | | | Госстрой СССР Сантехпроект г. Москва | |
| Н. спец. | | Вайнберг | | | | | |
| Н. контр. | | Рувинская | | V.86 | | | |
| Утв. | | Спивак | | 06.86 | | | |

Копировал: Крайлина Формат А3

Инв. № подл. | Подп. и дата | Взам. инв. № | Инв. № дубл. | Подп. и дата

| Обозначение | Условный проход Dy, мм | Допускаемые нагрузки, кгс | | Размеры, мм | | | | | | Масса, кг |
|---|---|---|---|---|---|---|---|---|---|---|
| | | вертикальн. | горизонтальн. | | | | | | | |
| | | P | Q | L | l | $l_1$ | $l_2$ | H | h | |
| А145363.000 | 50 | 40 | 12 | 400 | 70 | 100 | 140 | 400 | 32 | 25,3 |
| -01 | 65 | 56 | 17 | | 90 | 120 | 160 | | 41 | 27,4 |
| -02 | 80 | 72 | 22 | | 106 | 130 | 175 | | 48 | 29,1 |
| -03 | 100 | 120 | 36 | | 122 | 140 | 195 | | 57 | 47,5 |
| -04 | 125 | 175 | 52 | | 150 | 155 | 225 | | 70 | 54,9 |
| -05 | 150 | 266 | 80 | | 180 | 170 | 270 | | 83 | 69,6 |
| -06 | 50 | 40 | 12 | | 70 | 100 | 140 | 600 | 32 | 30,4 |
| -07 | 65 | 56 | 17 | | 90 | 120 | 160 | | 41 | 32,8 |
| -08 | 80 | 72 | 22 | | 106 | 130 | 175 | | 48 | 35,1 |
| -09 | 100 | 120 | 36 | | 122 | 140 | 195 | | 57 | 54,2 |
| -10 | 125 | 175 | 52 | | 150 | 155 | 225 | | 70 | 59,0 |
| -11 | 150 | 266 | 80 | | 180 | 170 | 270 | | 83 | 78,8 |
| -12 | 50 | 40 | 12 | 600 | 70 | 100 | 140 | 400 | 32 | 28,0 |
| -13 | 65 | 56 | 17 | | 90 | 120 | 160 | | 41 | 30,2 |
| -14 | 80 | 72 | 22 | | 106 | 130 | 175 | | 48 | 31,8 |
| -15 | 100 | 120 | 36 | | 122 | 140 | 195 | | 57 | 53,3 |
| -16 | 125 | 175 | 52 | | 150 | 155 | 225 | | 70 | 61,1 |
| -17 | 150 | 266 | 80 | | 180 | 170 | 270 | | 83 | 75,6 |

| Формат | Зона | Поз. | Обозначение | Наименование | Кол. на исполн. А14Б363.010- – | 01 | 02 | 03 | 04 | 05 | 06 | 07 | 08 | 09 | Примечание |
|---|---|---|---|---|---|---|---|---|---|---|---|---|---|---|---|
| | | | | Документация | | | | | | | | | | | |
| А3 | | | А14Б363.010 СБ | Сборочный чертеж | X | X | X | X | X | X | X | X | X | X | |
| | | | | Детали | | | | | | | | | | | |
| А4 | | 1 | А14Б362.003 | Полоса | 1 | 1 | 1 | | | | | | | | |
| | | | -01 | Полоса | | | | 1 | 1 | 1 | | | | | |
| | | | -02 | Полоса | | | | | | | 1 | 1 | 1 | | |
| | | | -03 | Полоса | | | | | | | | | | 1 | |
| А4 | | 2 | А14Б363.001 | Плита | 1 | | | | | | | | | | |
| | | | -01 | Плита | | 1 | | | | | | | | | |
| | | | -02 | Плита | | | 1 | | | | | | | | |
| | | | -03 | Плита | | | | 1 | | | | | | | |

Исполнения 10... 11 - см. лист 3

| Изм. | Лист | N докум. | Подп. | Дата |
|---|---|---|---|---|
| Разраб. | | Шершакова | | |
| Пров. | | Крупнина | | VI-86 |
| Рук. гр. | | Крупнина | | |
| Н. контр. | | Рубинская | | VI 86 |
| Утв. | | Спивак | | 06 86 |

А14Б363.010

Плита

| Лит. | Лист | Листов |
|---|---|---|
| | 1 | 3 |

Госстрой СССР Сантехпроект г. Москва

Копировал: Денисова

Формат А4



| Формат | Зона | Поз. | Обозначение | Наименование | Кол. на исполн. А14Б363.010- – | 01 | 02 | 03 | 04 | 05 | 06 | 07 | 08 | 09 | Примечание |
|---|---|---|---|---|---|---|---|---|---|---|---|---|---|---|---|
| А4 | | 2 | А14Б363.001-04 | Плита | | | | | 1 | | | | | | |
| | | | -05 | Плита | | | | | | 1 | | | | | |
| | | | -06 | Плита | | | | | | | 1 | | | | |
| | | | -07 | Плита | | | | | | | | 1 | | | |
| | | | -08 | Плита | | | | | | | | | 1 | | |
| | | | -09 | Плита | | | | | | | | | | 1 | |

| Формат | Зона | Поз. | Обозначение | Наименование | Кол. на исполн. А14Б363.010 — 10 | 11 | Примечание |
|---|---|---|---|---|---|---|---|
| | | | | Документация | | | |
| А3 | | | А14Б363.010 СБ | Сборочный чертеж | | | |
| | | | | Детали | | | |
| А4 | | 1 | А14Б362.003-03 | Полоса | 1 | 1 | |
| А4 | | 2 | А14Б363.001-10 | Плита | 1 | | |
| | | | -11 | Плита | | 1 | |

| Изм. | Лист | № докум. | Подп. | Дата | А14Б 363.010 | Лист 3 |
|---|---|---|---|---|---|---|

Копировал: Крайнина Формат А4



| Формат | Зона | Поз. | Обозначение | Наименование | Кол. на исполн. А14Б363.020 — | 01 | 02 | 03 | 04 | 05 | 06 | 07 | 08 | 09 | Примечание |
|---|---|---|---|---|---|---|---|---|---|---|---|---|---|---|---|
| | | | | Документация | | | | | | | | | | | |
| А3 | | | А14Б363.020 СБ | Сборочный чертеж | | | | | | | | | | | |
| | | | | Детали | | | | | | | | | | | |
| А4 | | 1 | А14Б362.006 | Накладка | 2 | 2 | 2 | 2 | | | 2 | 2 | 2 | 2 | |
| | | | -01 | Накладка | | | | | 2 | | | | | | |
| | | | -02 | Накладка | | | | | | 2 | | | | | |
| А4 | | 2 | А14Б363.002 | Уголок | 1 | | | | | | 1 | | | | |
| | | | -01 | Уголок | | 1 | | | | | | 1 | | | |
| | | | -02 | Уголок | | | 1 | | | | | | 1 | | |
| | | | -03 | Уголок | | | | 1 | | | | | | 1 | |
| | | | -04 | Уголок | | | | | 1 | | | | | | |
| | | | -05 | Уголок | | | | | | 1 | | | | | |

Исполнения 10...19-см. лист 2
20... 23-см. лист 3

| Изм. | Лист | № докум. | Подп. | Дата | А14Б363.020 | | | |
|---|---|---|---|---|---|---|---|---|
| Разраб. | | Шершакова | | | Кронштейн | Лит. И | Лист 1 | Листов 3 |
| Пров. | | Крупник | | | | Госстрой СССР Сантехпроект г. Москва | | |
| Рук. группы | | Крупник | | | | | | |
| Н. контр. | | Рубинская | | 11.86 | | | | |
| Утв. | | Спивак | | 11.86 | | | | |

Копировал: Крайнина Формат А4

| Формат | Зона | Поз. | Обозначение | Наименование | Кол. на испол. А14Б363.020 – 10 | 11 | 12 | 13 | 14 | 15 | 16 | 17 | 18 | 19 | Примечание |
|---|---|---|---|---|---|---|---|---|---|---|---|---|---|---|---|
| | | | | Документация | | | | | | | | | | | |
| А3 | | | А14Б363.020 СБ | Сборочный чертеж | | | | | | | | | | | |
| | | | | Детали | | | | | | | | | | | |
| А4 | | 1 | А14Б362.006-01 | Накладка | 2 | | | | | | 2 | | | | |
| | | | -02 | Накладка | | 2 | | | | | | 2 | | | |
| | | | А14Б362.006 | Накладка | | | 2 | 2 | 2 | 2 | | | 2 | 2 | |
| А4 | | 2 | А14Б363.002-04 | Уголок | 1 | | | | | | | | | | |
| | | | -05 | Уголок | | 1 | | | | | | | | | |
| | | | -06 | Уголок | | | 1 | | | | | | 1 | | |
| | | | -07 | Уголок | | | | 1 | | | | | | 1 | |
| | | | -08 | Уголок | | | | | 1 | | | | | | |
| | | | -09 | Уголок | | | | | | 1 | | | | | |
| | | | -10 | Уголок | | | | | | | 1 | | | | |
| | | | -11 | Уголок | | | | | | | | 1 | | | |





| Формат | Зона | Поз. | Обозначение | Наименование | Кол. на испол. А14Б363.020 – 20 | 21 | 22 | 23 | Примечание |
|---|---|---|---|---|---|---|---|---|---|
| | | | | Документация | | | | | |
| А3 | | | А14Б363.020 СБ | Сборочный чертеж | | | | | |
| | | | | Детали | | | | | |
| А4 | | 1 | А14Б362.006 | Накладка | 2 | 2 | | | |
| | | | -01 | Накладка | | | 2 | | |
| | | | -02 | Накладка | | | | 2 | |
| А4 | | 2 | А14Б363.002-09 | Уголок | 1 | | | | |
| | | | -09 | Уголок | | 1 | | | |
| | | | -10 | Уголок | | | 1 | | |
| | | | -11 | Уголок | | | | 1 | |

# А14Б363.010СБ

Серия 3.900-9 Выпуск 1

| Обозначение | Размеры, мм | | | | | | | | | | | Масса, кг |
|---|---|---|---|---|---|---|---|---|---|---|---|---|
| | $L^*$ | $L_1$ | $l$ | $l_1$ | $l_2$ | $l_3^*$ | $H^*$ | $h$ | $h_1$ | $h_2$ | $d$ | |
| А14Б363.010 | 550 | 490 | 30 | 245 | 80 | 390 | 270 | 70 | 70 | 131 | 12 | 11,4 |
| -01 | | | | | | | 310 | 90 | | 151 | 14 | 12,8 |
| -02 | | | | | | | 338 | 106 | 66 | 165 | | 13,9 |
| -03 | 600 | 510 | 45 | 255 | 105 | | 377 | 122 | 73 | 184,5 | | 17,1 |
| -04 | | | | | | | 438 | 150 | 78 | 215 | 18 | 19,4 |
| -05 | | | | | | | 509 | 180 | 89 | 254,5 | | 22,1 |
| -06 | 750 | 690 | 30 | 345 | 80 | 590 | 270 | 70 | 70 | 131 | 12 | 15,8 |
| -07 | | | | | | | 310 | 90 | | 151 | 14 | 17,7 |
| -08 | | | | | | | 338 | 106 | 66 | 165 | | 19,1 |
| -09 | 800 | 710 | 45 | 355 | 105 | | 377 | 122 | 73 | 184,5 | 18 | 23,3 |
| -10 | | | | | | | 438 | 150 | 78 | 215 | | 26,3 |
| -11 | | | | | | | 509 | 180 | 89 | 254,5 | | 29,9 |

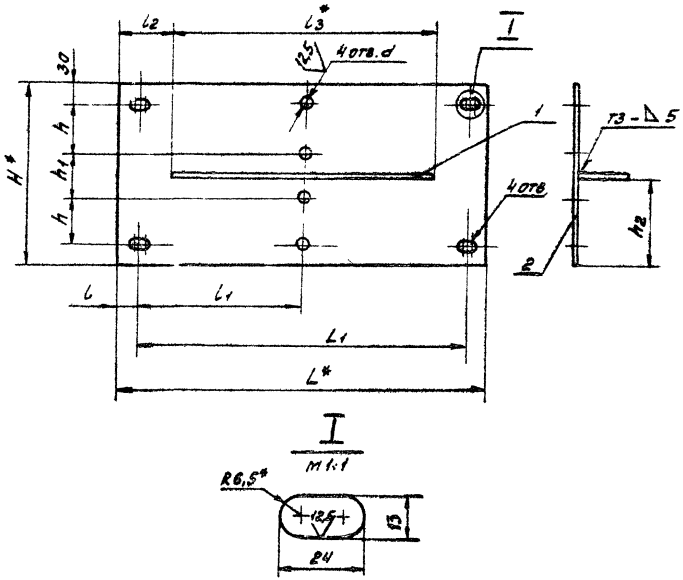


1.* Размеры для справок.

2. Н14; $\pm\frac{t_2}{2}$.

3. Сварные швы по ГОСТ 5264-80

| Изм. | Лист | N докум. | Подп. | Дата |
|---|---|---|---|---|
| Разраб. | | Шершакова | | |
| Пров. | | Крупник | | |
| Рук. гр. | | Крупник | | |
| Гл. спец. | | Вайнберг | | |
| Н. конт. | | Рудницкая | | |
| Утв. | | Спивак | | |

А14Б363.010СБ

Плита

| Лит. | Масса | Масштаб |
|---|---|---|
| Н | см. табл. | — |

Лист | Листов 1

Госстрой СССР
Сантехпроект
г. Москва

Копировал: Денисова

Формат А3

Инв. N подл. | Подп. и дата | Взам. инв. N | Инв. N дубл. | Подп. и дата

Серия 3.900-9 Выпуск 1

| Обозначение | Рис | Размеры, мм L* | L | L1 | L2 | h | d | Масса, кг |
|---|---|---|---|---|---|---|---|---|
| А14Б363.020 | 1 | 765 | 210 | 522 | 435 | 45 | 18 | 5,6 |
| -01 | | 810 | 250 | 532 | | | | 5,8 |
| -02 | | 845 | 278 | 535 | | | | 6,1 |
| -03 | | 885 | 317 | 536 | | 55 | 22 | 13,6 |
| -04 | | 945 | 378 | 535 | | | | 14,8 |
| -05 | | 1015 | 449 | 537 | | | 26 | 15,9 |
| -06 | 2 | 765 | 210 | 522 | | 45 | 18 | 5,6 |
| -07 | | 810 | 250 | 532 | | | | 5,8 |
| -08 | | 845 | 278 | 535 | | | | 6,1 |
| -09 | | 885 | 317 | 536 | | 45 | 22 | 13,6 |
| -10 | | 945 | 378 | 535 | | | | 14,8 |
| -11 | | 1015 | 449 | 537 | | | 26 | 15,9 |
| -12 | 1 | 965 | 210 | 722 | 635 | 45 | 18 | 6,9 |
| -13 | | 1010 | 250 | 732 | | | | 7,2 |
| -14 | | 1045 | 278 | 735 | | | | 7,4 |
| -15 | | 1085 | 317 | 736 | | 55 | 22 | 16,5 |
| -16 | | 1145 | 378 | 735 | | | | 17,9 |
| -17 | | 1215 | 449 | 737 | | | 26 | 18,9 |
| -18 | 2 | 965 | 210 | 722 | | 45 | 18 | 6,9 |
| -19 | | 1010 | 250 | 732 | | | | 7,2 |
| -20 | | 1045 | 278 | 735 | | | | 7,4 |
| -21 | | 1085 | 317 | 736 | | 55 | 22 | 16,5 |
| -22 | | 1145 | 378 | 735 | | | | 17,9 |
| -23 | | 1215 | 449 | 737 | | | 26 | 18,9 |

Рис.1

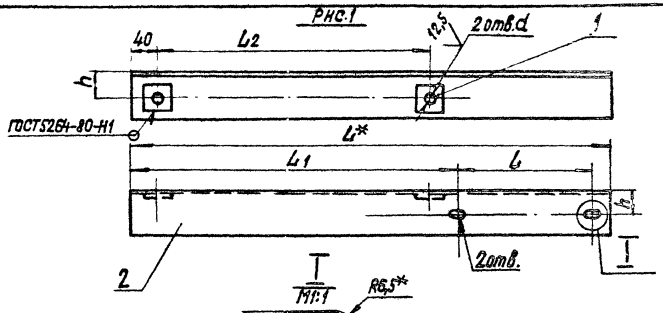


Рис.2

Остальное см. рис.1

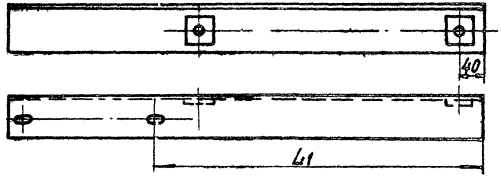


1.* Размеры для справок.

2. H14; $\pm\frac{t2}{2}$

| Изм. | Лист | № докум. | Подп. | Дата |
|---|---|---|---|---|
| Разраб. | | Шершакова | | |
| Пров. | | Крупник | | |
| Рук. группы | | Крупник | | |
| Гл. спец. | | Ваннберг | | |
| Н. контр. | | Рубинская | | |
| Утв. | | Спивак | | |

А14Б363.020СБ

Кронштейн

| Лит. | Масса | Масштаб |
|---|---|---|
| И | см. табл. | — |

Лист | Листов 1

Госстрой СССР Сантехпроект г. Москва

Копировал: Крапанна Формат А3

Госстрой СССР
Тбилисский филиал
ЦИТП
Типовой проект /серия/
№ 3-900-9 8 1
Заказ № 198
Цена 5 руб. 24 коп.
Тираж 3200
Дата „21" 1 1987 г.

gost.e-ecolog.ru