ГОСУДАРСТВЕННЫЙ КОМИТЕТ СССР ПО ДЕЛАМ СТРОИТЕЛЬСТВА
/ГОССТРОЙ СССР/

ТИПОВАЯ ДОКУМЕНТАЦИЯ НА КОНСТРУКЦИИ ИЗДЕЛИЯ
И УЗЛЫ ЗДАНИЙ И СООРУЖЕНИЙ

СЕРИЯ 3.900-9

ОПОРНЫЕ КОНСТРУКЦИИ И СРЕДСТВА КРЕПЛЕНИЯ СТАЛЬНЫХ ТРУБОПРОВОДОВ ВНУТРЕННИХ САНИТАРНО-ТЕХНИЧЕСКИХ СИСТЕМ

ВЫПУСК 0

ТЕХНИЧЕСКИЕ ХАРАКТЕРИСТИКИ И ДАННЫЕ ДЛЯ ПОДБОРА

21632-01
2-47

gost.e-ecolog.ru

Госстрой СССР
Тбилисский филиал
ЦИТП
Типовой проект (серия)
№ 3-900-9 К0
Заказ № 192
Цена 2 руб. 05 коп
Тираж 3300
Дата " " 198 г.
28

ГОСУДАРСТВЕННЫЙ КОМИТЕТ СССР ПО ДЕЛАМ СТРОИТЕЛЬСТВА
/ГОССТРОЙ СССР/

ТИПОВАЯ ДОКУМЕНТАЦИЯ НА КОНСТРУКЦИИ ИЗДЕЛИЯ
И УЗЛЫ ЗДАНИЙ И СООРУЖЕНИЙ

СЕРИЯ 3.900-9

ОПОРНЫЕ КОНСТРУКЦИИ И СРЕДСТВА КРЕПЛЕНИЯ СТАЛЬНЫХ ТРУБОПРОВОДОВ ВНУТРЕННИХ САНИТАРНО-ТЕХНИЧЕСКИХ СИСТЕМ

ВЫПУСК 0

ТЕХНИЧЕСКИЕ ХАРАКТЕРИСТИКИ И ДАННЫЕ ДЛЯ ПОДБОРА

РАЗРАБОТАНЫ
ГПИ САНТЕХПРОЕКТ
ГОССТРОЯ СССР

ГЛАВНЫЙ ИНЖЕНЕР ИНСТИТУТА Шиллер Ю.И.

ГЛАВНЫЙ ИНЖЕНЕР ПРОЕКТА Спивак В.А.

УТВЕРЖДЕНЫ
ГЛАВСТРОЙПРОЕКТОМ ГОССТРОЯ СССР
ПРОТОКОЛ № 43 ОТ 11 июля 1986г
ВВЕДЕНЫ В ДЕЙСТВИЕ
ГПИ САНТЕХПРОЕКТ
ПРИКАЗ № 128 ОТ 18 августа 1986г

Содержание

№	Наименование	Стр.
1	Введение.	3
2	Технические характеристики.	3
3	Техническое описание выпусков	3, 4
4	Указания по выбору опорных конструкций	4, 5
5	Максимальное расстояние между опорами и масса пролета трубопроводов.	6
6	Схема опиновки колонн	6
7	Рисунки 1-101.	7...63
8	Таблицы 1-99	7...63

Серия 3900-9.

Введение

В настоящем выпуске 0 типовой проектной документации серии 3.900-4 приведены технические характеристики и данные для подбора опорных конструкций и средств креплений стальных трубопроводов внутренних санитарно-технических систем.

Типовая проектная документация серии состоит из пяти выпусков.

Выпуск 0 - технические характеристики и данные для подбора;

Выпуск 1 - опорные конструкции и средства крепления неизолированных трубопроводов к железобетонным колоннам;

Выпуск 2 - опорные конструкции и средства крепления изолированных трубопроводов к железобетонным колоннам;

Выпуск 3 - опорные конструкции и средства крепления трубопроводов к металлическим колоннам;

Выпуск 4 - опорные конструкции и средства крепления трубопроводов к стенам, перекрытиям и к полу

В рабочих чертежах серии 3.900-4 использованы государственные стандарты на детали опор и подвесок стальных трубопроводов: ГОСТ 14911-82 - опоры подвижные, ГОСТ 16127-78 - подвески, а также унифицированные детали и узлы креплений трубопроводов (СТД) по ТУ 36-2366-81, разработанные ВНИИГС и ПКБ треста „Сантехдеталь", выпускаемые Воронежским заводом монтажных заготовок треста „Юго-Востоксантехмонтаж" (394002, Воронеж, Базовая ул., 1) и Казанским заводом санитарно-технических заготовок треста "Татсантехмонтаж" (420085, Казань, Беломорская ул., 69а) Минмонтажспецстроя СССР.

1. Технические характеристики.

1.1. Настоящие рабочие чертежи распространяются на крепления трубопроводов Dy=50-250 мм, транспортирующих воду и пар с температурой до 150°С, а также холодоноситель с температурой от минус 15°С до плюс 15°С и максимальным давлением 1,6 МПа (16 кгс/см²)

Для крепления трубопроводов Dy ≤ 50 мм следует пользоваться типовым проектом серии 4.904-69.

1.2. Опорные конструкции и средства крепления разработаны для различных вариантов по диаметрам, количеству трубопроводов в одном потоке, по их расположению (горизонтальному, вертикальному), по их креплению к различным строительным конструкциям (стенам, колоннам, перекрытиям и к полу)

1.3. Предусмотрены различные способы крепления трубопроводов к строительным конструкциям зданий: посредством сварки, пристрелкой дюбелями и заделкой металлических кронштейнов в стены, установкой закладных деталей в перекрытия зданий, а также посредством стяжных шпилек к железобетонным колоннам.

2. Техническое описание выпусков.

2.1. В выпусках 1 и 2 опорные конструкции разработаны для железобетонных колонн с размерами 400×400 и 400×600 мм, наиболее часто применяемых в проектах с привязкой для двух взаимно

Изм.	Лист	№ докум.	Подп.	Дата	Серия 3.900-9 Выпуск 0			
Разраб.		Белявская			Технические характеристики и данные для подбора	Лит	Лист	Листов
Пров.		Крупник		VIII-86		П	1	51
Рукоп.		Крупник				Госстрой СССР Сантехпроект г. Москва		
Н. контр.		Рубинская		VIII-86				
Утв.		Спивак		VIII 86				

Инв. № подл. | Подп. и дата | Взам. инв. № | Инв. № дубл. | Подп. и дата

Копировал

Формат А3

перпендикулярных направлений потока трубопроводов.

Опорные конструкции консольного типа для подвижных опор разработаны: с приваркой к закладным элементам колонн, с пристрелкой к колоннам монтажным пистолетом ПЦ52-1. и съемные на стяжных шпильках. Рекомендуется преимущественно применять опоры приварные и с пристрелкой монтажным пистолетом. Опоры на стяжных шпильках следует использовать только в особых случаях: при невозможности применения закладных деталей, при временной прокладке трубопроводов, при небольшом количестве опор и т.п.

Приварные опорные конструкции могут быть использованы как на крайних, так и на средних колоннах, а конструкции на стяжных шпильках - только на средних колоннах.

При разработке проекта с применением опорных конструкций и средств креплений, приведенных в выпусках 1 и 2 в строительном задании следует указать, в каких рядах и этажах здания колонны должны быть обрамлены угловой сталью, и величину нагрузки на колонны от трубопроводов, монтируемых на опорных конструкциях.

Схема обрамления колонн угловой сталью приведена на стр. 6.

2.2. В выпуске 3 опорные конструкции разработаны для крепления неизолированных и изолированных трубопроводов к металлическим колоннам для двух взаимно перпендикулярных направлений потока трубопроводов. Крепление опор к колоннам предусмотрено в основном сваркой, а для унифицированных средств креплений (СТД) - пристрелкой дюбелями.

2.3. В выпуске 4 опорные конструкции разработаны для крепления к стенам, перекрытиям и к полу неизолированных и изолированных трубопроводов.

Крепление к стенам выполняется путем заделки металлических кронштейнов (в кирпичные стены), а также пристрелкой монтажным пистолетом. Отверстия в стенах для заделки кронштейнов предусматриваются в строительной части проекта.

Для кирпичных стен расчет прочности заделки произведен исходя из марки кирпича 75 на растворе марки 25.

Глубина заделки принята не более 250 мм. Аналогичную заделку можно применять и для бетонных стен при наличии требуемой толщины.

Крепление к перекрытиям осуществляется при помощи закладных деталей в стыках плит, или приваркой к закладным деталям и металлическим поверхностям перекрытия. Необходимость крепления опорных конструкций к полу решается в каждом конкретном случае непосредственно при монтаже трубопроводов.

3. Указания по выбору опорных конструкций.

3.1 В данной серии приведены различные типы опор и креплений. При выборе следует отдавать предпочтение прогрессивным индустриальным конструкциям, как например унифицированным креплениям типа СТД или опорам с пристрелкой

дюбелями, или приварным к металлическим строительным конструкциям

При разработке конкретного проекта применение опор типа СТД должно быть согласовано с соответствующими организациями Минмонтажспецстроя СССР (Главпромвентиляция, Главсантехмонтаж).

3.2. Прочность опор рассчитана исходя из вертикальных и горизонтальных нагрузок.

3.3 Выбор нагрузок на опорные конструкции произведен исходя из максимальных расстояний между опорами:

для Ду = 50 - 150 мм по СНиП III-28-76;

для Ду=200 мм, Ду=250 мм по шагу колонн - 9 м

Максимальные расстояния между опорами и масса пролета трубопроводов приведены на стр 6.

3.4. На сборочных чертежах даны вертикальные P и горизонтальные Q допускаемые нагрузки на опору При этом горизонтальная нагрузка равна произведению вертикальной нагрузки P на коэффициент трения $f=0,3$, то есть $Q=0,3P$.

3.5. Привязка опор трубопроводов к строительным конструкциям в каждом отдельном случае должна быть согласована с организацией - разработчиком строительной части проекта.

3.6. При креплении опор к строительным конструкциям дюбелями, пристрелку монтажным пистолетом ПЦ 52-1 следует производить в соответствии с «Инструкцией по применению пороховых инструментов при производстве монтажных и специальных строительных работ» ВСН 410-80 ММСССР, обратив особое внимание на П.2 1.12. При этом следует иметь в виду:

Наименьшее расстояние от точки забивания дюбеля до ближайшего края строительного основания должна быть 100 мм для бетонного, железобетонного и кирпичного оснований и 20 мм для стального основания;

Наименьшая толщина строительного основания в месте забивания дюбеля должна быть 80 мм для бетонного и железобетонного основания и 6 мм для стального основания.

Наибольшая толщина стального основания - 12 мм.

3.7. При креплении трубопроводов внутренних санитарно-технических систем следует соблюдать требования по технике безопасности в соответствии с п 12 СНиП III-4-80, а при пристрелке дюбелями и требования параграфа 3 ВСН 410-80 ММС СССР.

3.8. В опорах А14Б386.000, А14Б393.000, А14Б398.000, А14Б399.000, А14Б403.000, А14Б406.000, А14Б407.000, (Вып.3) для уменьшения закручивающих усилий в ветвях колонн, в необходимых случаях предусмотрена установка между ветвями ребер жесткости и раскоса из уголка. Необходимость этого, а также размеры ребер и раскоса устанавливаются авторами строительной части проекта.

3.9. Для удобства пользования при проектировании каждый конкретный вид опорной конструкции имеет свое обозначение и полный комплект конструкторской документации, что облегчает производить маркировку узлов креплений в проектах, а также своевременно заказывать опоры и крепления на любом предприятии при отсутствии возможности централизованного их получения.

3.10. Необходимые для предварительного выбора основные размеры и технические характеристики опорных конструкций и средств креплений приведены:

для выпуска 1 на рис 1...22, в табл 1...21;

для выпуска 2 на рис 23...39, в табл 22...38

для выпуска 3 на рис 40...70, в табл 39...68;

для выпуска 4 на рис 71...101, в табл 69...99.

3.11. Антикоррозийное покрытие опорных конструкций и средств креплений производится в соответствии с сантехнической частью проекта.

Инв. № подл. | Подпись и дата | Взам. инв. № | Инв. № дубл. | Подпись и дата

Максимальные расстояния между опорами и масса пролета трубопроводов

Трубы					Толщина изоляции мм	Масса 1 пог. м трубы, кг		Максимальные расстояния между опорами трубопроводов, м		Масса пролета трубопроводов, кг	
Условный проход, мм	ГОСТ	Диаметр, мм		Толщина стенки, мм		с водой	с водой и изоляцией	неизолирован.	изолированных	неизолирован	изолированных
		наружн	внутрен								
50	ГОСТ 3262-75	60	51	4,5	70	8	17	5	3	40	51
65	ГОСТ 10704-76	76	70	3	70	9,25	18,85	6	4	55,5	75,4
80		89	83		90	11,77	26,77			70,6	107,1
100	ГОСТ 8732-78	108	100	4	90	18,11	34,91	6,5	4,5	118	157,1
125		133	125		90	25,0	43,9	7	5	175	219,5
150	ГОСТ 10704-76	159	151		90	33,2	54,2	8	6	266	325,2
200		219	207	6	100	65,17	95,17	9	9	587	856,6
250		273	261		100	93,0	128,1			837	1153

Схема обрешетки колонн

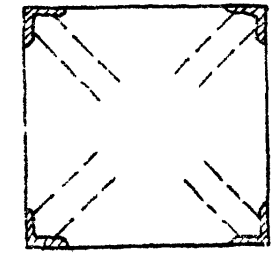

По серии 3.400-6/76

1. Расстояния между опорами приняты:
для Ду=50-150 по СНиП II-28-76;
для Ду=200; Ду=250 - 9 м
2. Масса изоляции принята исходя из плотности 300 кг/м3

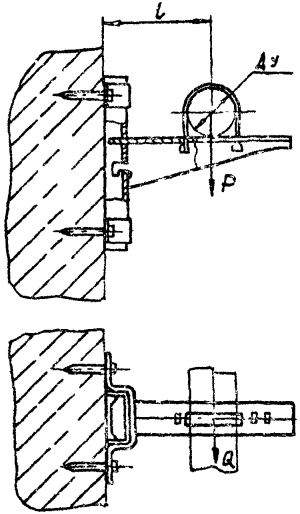

Рис.1. Опора подвижная

Таблица 1.

Обозначение	Условный проход Ду, мм	Допускаемые нагрузки, кгс		L, мм	Масса, кг
		вертикал. P	горизонтал. Q		
А146342 000	50	40	12	80	0,904
-01	65	56	17	85	0,914
-02	80	72	22	90	0,922

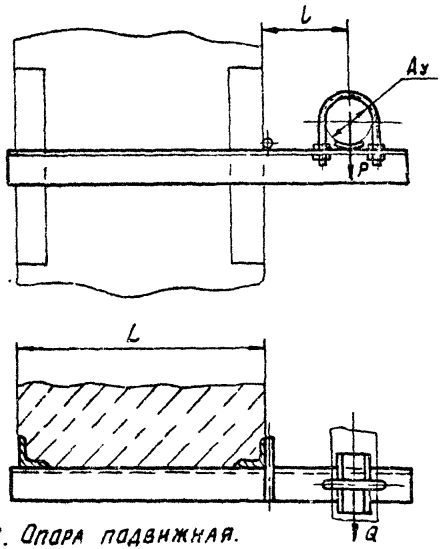

Рис 2. Опора подвижная.

Таблица 2

Обозначение	Условный проход Ду, мм	Допускаемые нагрузки, кгс		Размеры, мм		Масса, кг
		вертикальн. P	горизонт. Q	L	l	
А146343 000	50	40	12	400	100	1,07
-01	65	56	17		120	1,48
-02	80	72	22		130	1,74
-03	100	120	36		140	2,40
-04	125	175	52		155	3,88
-05	150	266	80		170	5,10
-06	50	40	12	600	100	1,36
-07	65	56	17		120	1 86
-08	80	72	22		130	2,18
-09	100	120	36		140	3,46
-10	125	175	52		155	4,36
-11	150	266	80		170	6 25

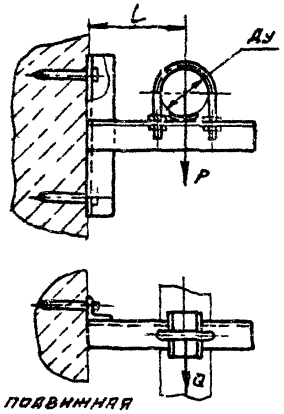

Рис 3 Опора подвижная

Таблица 3

Обозначение	Условный проход Ду, мм	Допускаемые нагрузки, кгс: вертик P	Допускаемые нагрузки, кгс: горизонт Q	L, мм	Масса кг
А1Ч6344 000	50	40	12	100	1,26
-01	65	56	17	120	1,46
-02	80	72	22	130	2,30

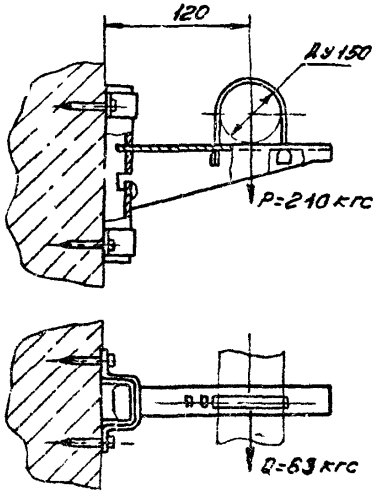

Рис 5 Опора подвижная А1Ч6346 000

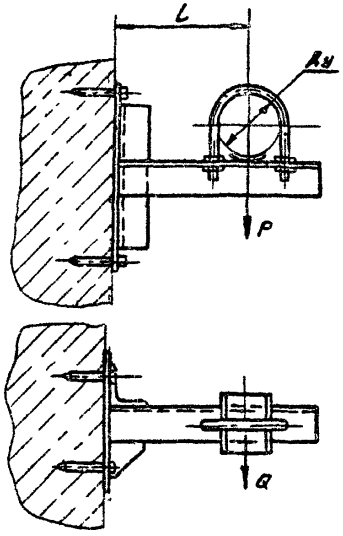

Рис 4 Опора подвижная

Таблица 4

Обозначение	Условный проход Ду, мм	Допускаемые нагрузки, кгс: вертик P	Допускаемые нагрузки, кгс: горизонт Q	L, мм	Масса, кг
А1Ч6345 000	100	120	36	155	4,7
-01	125	175	52	170	5,6

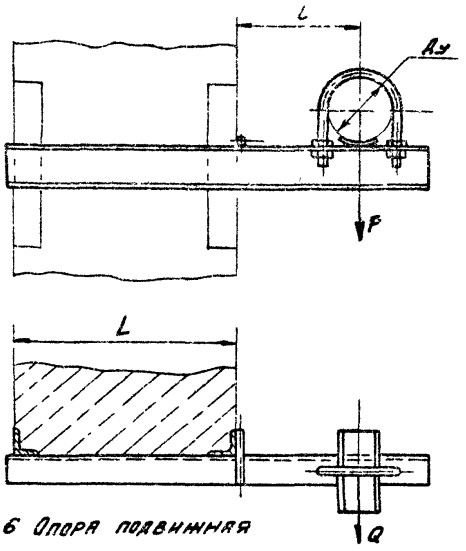

Рис. 6 Опора подвижная

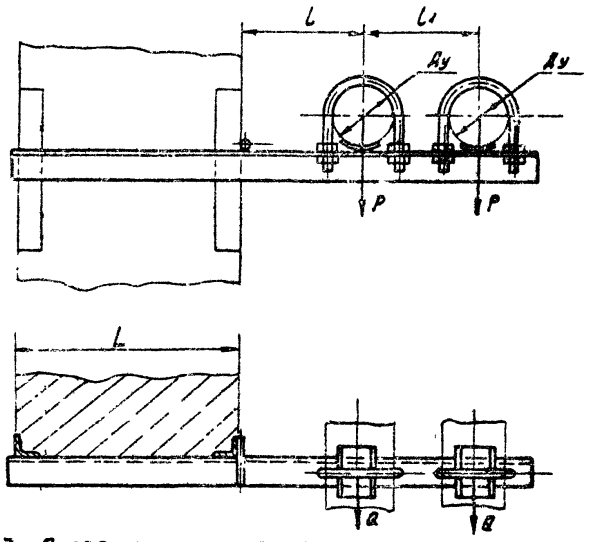

Рис. 7 Опора подвижная двухрядная

Таблица 5

Обозначение	Условный проход Ду, мм	Допускаемые нагрузки, кгс вертикал. P	Допускаемые нагрузки, кгс горизонт. Q	Размеры, мм L	Размеры, мм l	Масса, кг
А1ЧБ347 000	200	590	177	400	200	10,23
-01	250	840	252		240	15,45
-02	200	590	177	600	200	12,34
-03	250	840	252		240	18,36

Таблица 6

Обозначение	Условный проход Ду, мм	Допускаемые нагрузки, кгс вертик. P	Допускаемые нагрузки, кгс горизонт Q	Размеры, мм L	Размеры, мм l	Размеры, мм L1	Масса, кг
А1ЧБ348 000	50	40	12	400	100	140	3,06
-01	65	56	17		120	160	3,30
-02	80	72	22		130	175	4,91
-03	100	120	36		140	195	6,92
-04	50	40	12	600	100	140	3,19
-05	65	56	17		120	160	3,90
-06	80	72	22		130	175	5,87
-07	100	120	36		140	195	8,31

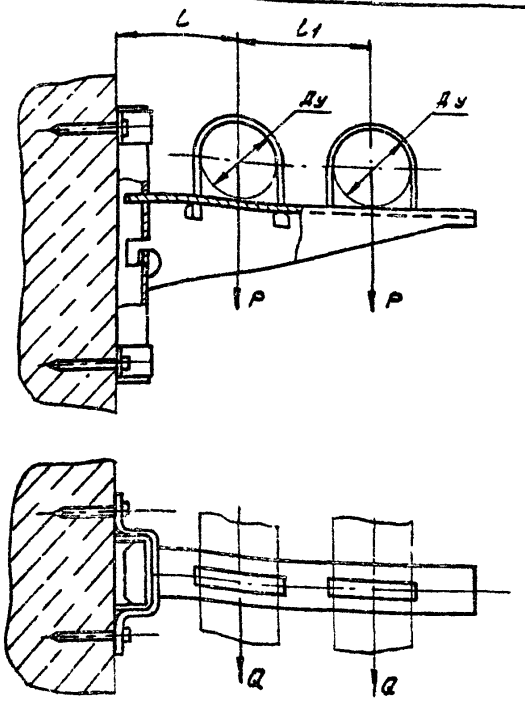

Рис. 8 Опора подвижная двухрядная

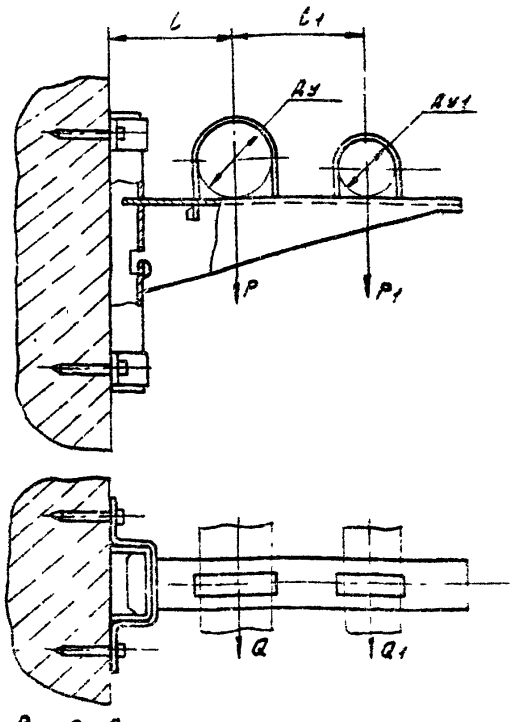

Рис 9 Опора подвижная двухрядная

Таблица 7

Обозначение	Условный проход Ду, мм	Допускаемые нагрузки, кгс		Размеры, мм		Масса, кг
		Вертикал.	Горизонт			
		P	Q	L	L1	
А14Б349 000	50	40	12	75	75	1,868
-01	65	56	17	85	100	1,888
-02	80	72	22	90	105	1,904

Таблица 8

Обозначение	Условный проход		Допускаемые нагрузки, кгс				Размеры, мм		Масса, кг
			Вертикал		Горизонт				
	Ду	Ду1	P	P1	Q	Q1	L	L1	
А14Б350 000	100	50	120	40	36	12	100	110	1,68
-01		65		56		17			1,70
-02		80		72		22		115	1,74

Изм	Лист	N докум	Подп	Дата	Серия 3 900-9	Выпуск 0	Лист 5
					Копирова Денисова		Формат 13

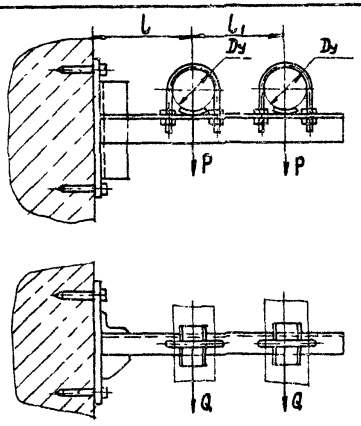

Рис. 10. Опора подвижная двухрядная.

Таблица 9

Обозначение	Условный проход Dy, мм	Допускаемые нагрузки, кгс: вертикальн. P	Допускаемые нагрузки, кгс: горизонтальн. Q	Размеры, мм: l	Размеры, мм: l1	Масса, кг
А146 351.000	50	40	12	100	140	4,4
-01	65	56	17	120	160	5,9
-02	80	72	22	130	175	7,3

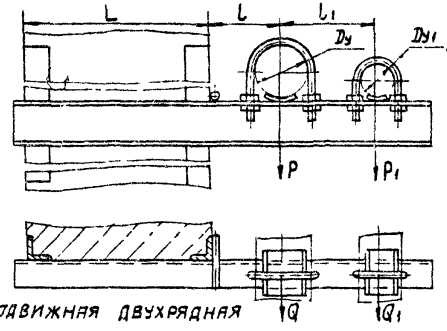

Рис 11. Опора подвижная двухрядная

Таблица 10

Обозначение	Условный проход, мм: Dy	Dy1	Допускаемые нагрузки, кгс: вертикальн. P	P1	горизонтальн. Q	Q1	Размеры, мм: L	l	l1	Масса, кг
А146352.000	125	100	175	120	52	36	400	155	210	9,24
-01	150		266		80			170	225	11,23
-02	200		590		177			200	255	14,52
-03	250		840		252			240	290	20,13
-04	125	125	175	175	52	52		155	225	10,10
-05	150		266		80			170	240	12,13
-06	200		590		177			200	270	17,55
-07	150	150	266	266	80	80		170		14,62
-08	200		590		177			200	280	19,11
-09	125	100	175	120	52	36	600	155	210	10,95
-10	150		266		80			170	225	13,30
-11	200		590		177			200	255	17,00
-12	250		840		252			240	290	23,21
-13	125	125	175	175	52	52		155	225	11,81
-14	150		266		80			170	240	14,21
-15	200		590		177			200	305	20,15
-16	150	150	266	266	80	80		170	270	17,09
-17	200		590		177			200	310	22,66

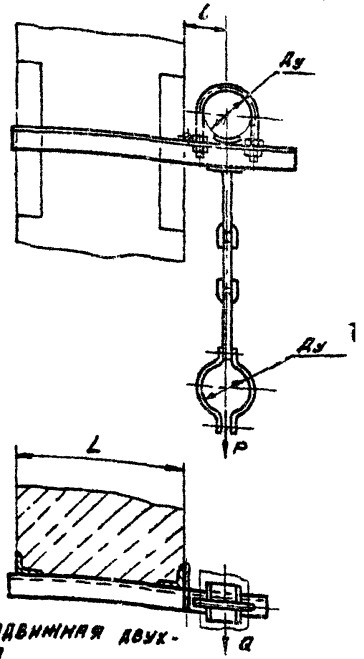

Рис. 12 Опора подвижная двухрядная

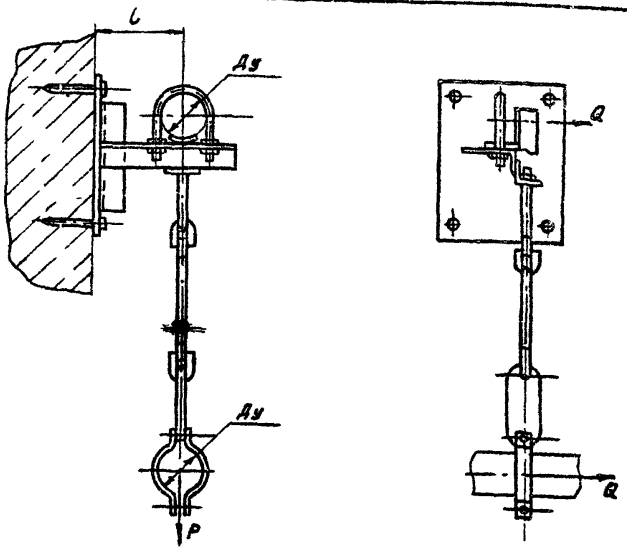

Рис. 13 Опора подвижная двухрядная

Таблица 11

Обозначение	Условный проход Ду, мм	Допускаемые нагрузки, кгс: вертикал. P	Допускаемые нагрузки, кгс: горизонт. Q	Размеры, мм: L	Размеры, мм: l	Масса, кг
А1Б353.000	50	40	12	400	100	3,01
-01	65	56	17		120	3,68
-02	80	72	22		130	4,32
-03	100	120	36		140	5,42
-04	500	40	12	600	100	3,44
-05	65	56	17		120	4,53
-06	80	72	22		130	4,93
-07	100	120	36		140	6,18

Таблица 12

Обозначение	Условный проход Ду, мм	Допускаемые нагрузки, кгс: вертикал. P	Допускаемые нагрузки, кгс: горизонт. Q	L, мм	Масса, кг
А1Б354.000	50	40	12	100	3,88
-01	65	56	17	120	4,30
-02	80	72	22	130	4,90
-03	100	120	36	140	6,65

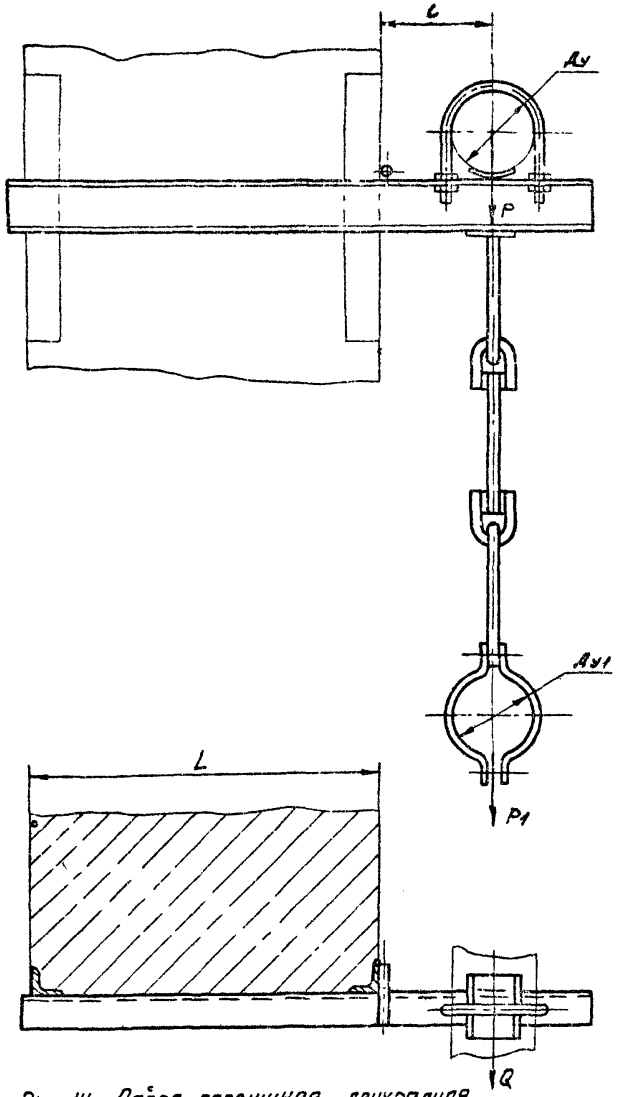

Рис. 14 Опора подвижная двухрядная.

Таблица 13

Обозначение	Условный проход мм		Допускаемые нагрузки, кгс			Размеры, мм		Масса, кг
			вертикальн		горизонт.			
	Ду	Ду1	P	P1	Q	L	C	
А1465355 000	125	100	175	120	52	400	155	8,10
-01	150		266		80		170	9,50
-02	200		590		177		200	13,90
-03	250		840		252		240	16,60
-04	125	125	175	175	52		155	9,61
-05	150		266		80		170	11,00
-06	200		590		177		200	16,80
-07	250		840		252		240	20,30
-08	150	150	266	266	80		170	12,30
-09	200		590		177		200	16,90
-10	250		840		252		240	20,35
-11	200	200	590	590	177		200	21,70
-12	250		840		252		240	26,00
-13		250		840				26,00
-14	125	100	175	120	52	600	155	9,50
-15	150		266		80		170	11,20
-16	200		590		177		200	15,30
-17	250		840		252		240	19,90
-18	125	125	175	175	52		155	11,00
-19	150		266		80		170	12,72
-20	200		590		177		200	19,70
-21	250		840		252		240	23,30
-22	150	150	266	266	80		170	14,40
-23	200		590		177		200	21,80
-24	250		840		252		240	16,90
-25	200	200	590	590	177		200	24,90
-26	250		840		252		240	29,70
-27		250		840				30,20

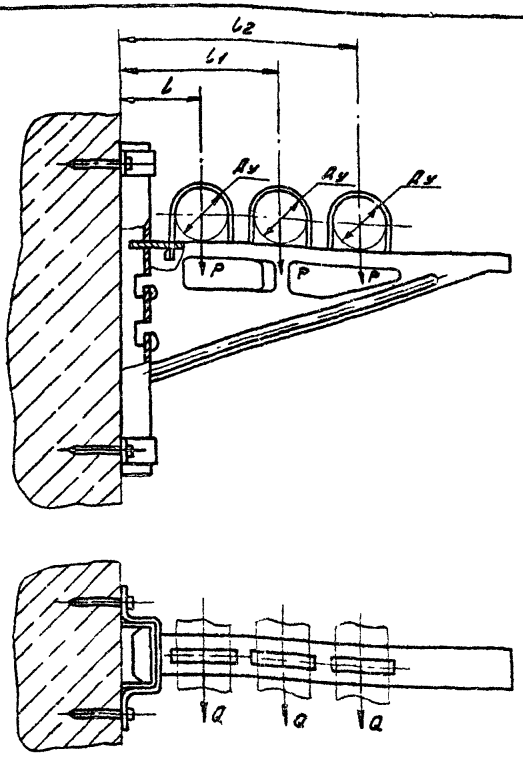

Рис. 15 Опора подвижная трехрядная

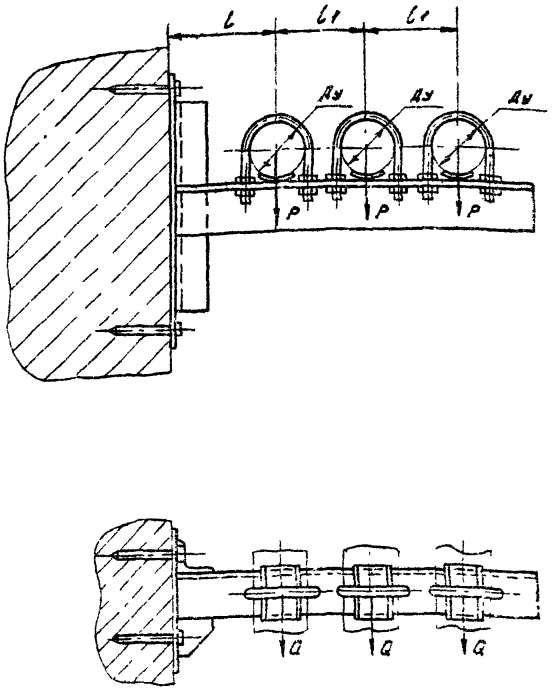

Рис. 16 Опора подвижная трехрядная

Таблица 14

Обозначение	Условный проход Ду, мм	Допускаемые нагрузки, кгс вертикал. P	Допускаемые нагрузки, кгс горизонт. Q	Размеры, мм l	Размеры, мм l1	Размеры, мм l2	Масса, кг
А1Ч6356.000	50	40	12	75	150	225	2,458
-01	65	56	17	80	170	260	2,468
-02	80	72	22	85	185	285	2,476

Таблица 15

Обозначение	Условный проход Ду, мм	Допускаемые нагрузки, кгс вертикал. P	Допускаемые нагрузки, кгс горизонт. Q	Размеры, мм L	Размеры, мм L1	Масса кг
А1Ч6357.000	50	40	12	90	90	6,64
-01	65	56	17	100	110	10,07

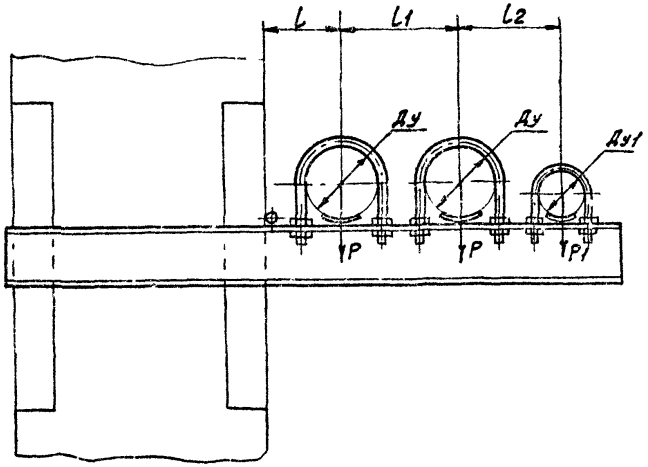

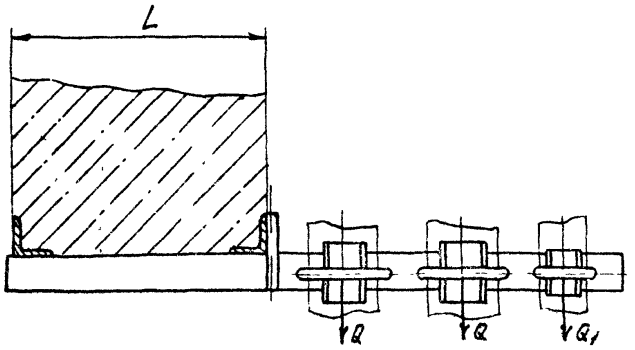

Рис. 17 Опора подвижная трехрядная

Таблица 16

Обозначение	Условный проход, мм		Допускаемые нагрузки, кгс				Размеры, мм				Масса, кг
			вертик		горизонт						
	Ду	Ду1	P	P1	Q	Q	L	l	l1	l2	
А1Б358 000	80	50	72	40	22	12	400	130	175	160	8,00
-01	100		120		36			140	195	185	12,56
-02	125		175		52			170	270	200	18,80
-03	150		266		80			200	310	230	31,60
-04	200		590		177			140	195	185	10,27
-05	100	80	120	72	36	22		155	225	200	18,10
-06	125		175		52			170	270	215	19,46
-07	150		266		80			200	310	245	33,46
-08	200		590		177			200	310	245	33,46
-09	100	100	120	120	36	36		140	195	195	12,46
-10	125		175		52			155	225	210	16,43
-11	150		266		80			170	270	225	21,10
-12	200		590		177			200	310	255	32,80
-13	80	50	72	40	22	12	630	130	175	160	9,41
-14	100		120		36			140	195	170	11,60
-15	125		175		52			155	225	185	15,63
-16	150		266		80			170	270	200	21,62
-17	200		590		177			200	310	230	36,00
-18	100	80	120	72	36	22		140	195	185	12,00
-19	125		175		52			155	225	200	21,00
-20	150		266		80			170	270	215	22,31
-21	200		590		177			200	310	245	37,90
-22	100	100	120	120	36	36		140	195	195	14,52
-23	125		175		52			155	225	210	18,90
-24	150		266		80			170	270	225	25,15
-25	200		590		177			200	310	255	37,20

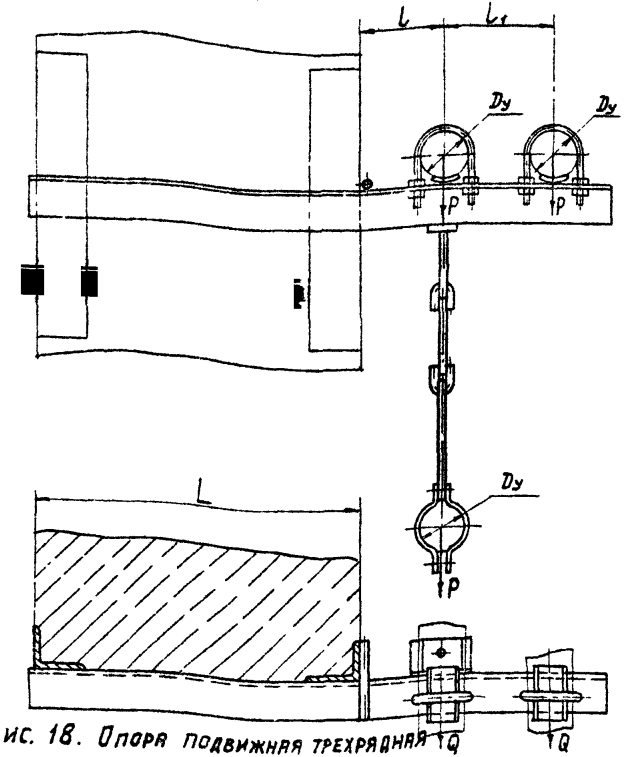

Рис. 18. Опора подвижная трехрядная

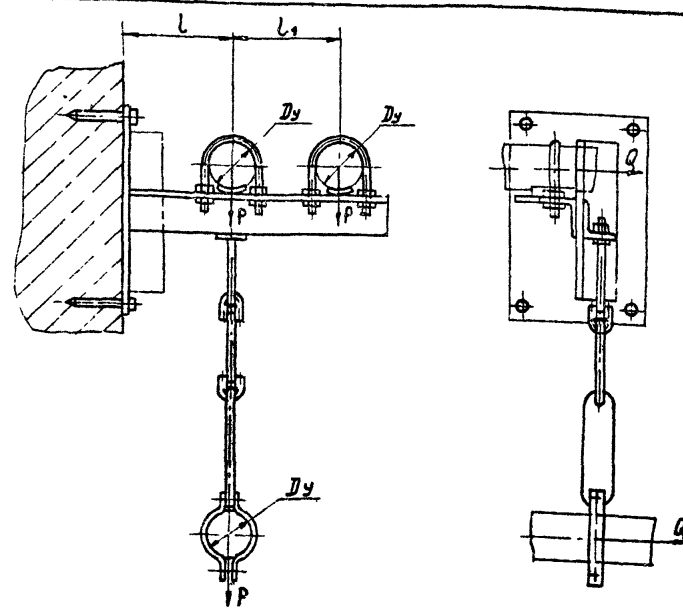

Рис. 19 Опора подвижная трехрядная

Таблица 17

Обозначение	Условный проход Dy, мм	Допускаемые нагрузки, кгс		Размеры, мм			Масса, кг
		вертикальная	горизонтальная	L	l	l1	
		P	Q				
А14Б359 000	50	40	12	400	100	140	4,44
-01	65	56	17		120	160	6,03
-02	80	72	22		130	175	7,85
-03	50	40	12	600	100	140	5,05
-04	65	56	17		120	160	6,90
-05	80	72	22		130	175	9,00

Таблица 18

Обозначение	Условный проход Dy, мм	Допускаемые нагрузки, кгс		Размеры, мм		Масса, кг
		вертикальная	горизонтальная	l	l1	
		P	Q			
А14Б360 000	50	40	12	100	100	5,90
-01	65	56	17	110	120	6,70
-02	80	72	22	120	140	8,10

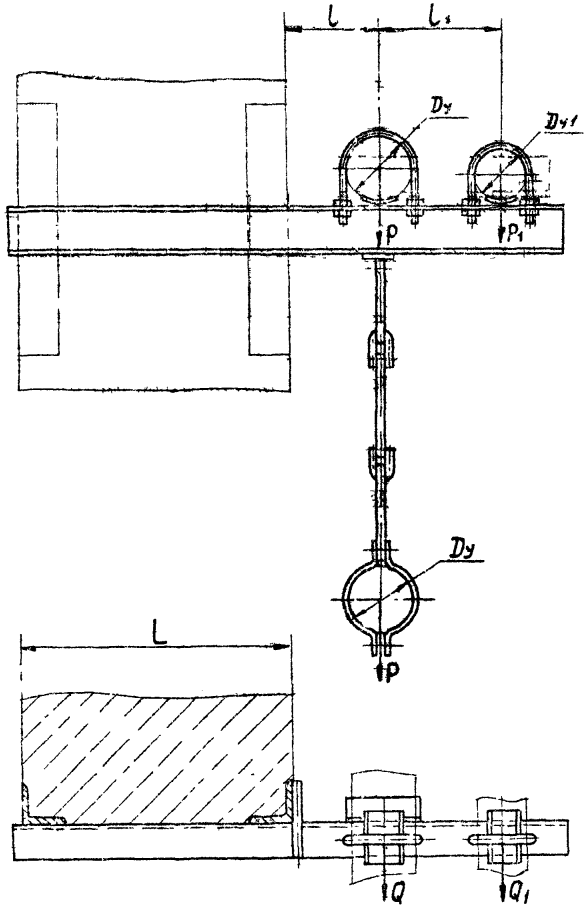

Рис. 20. Опора подвижная трехрядная

Таблица 19

Обозначение	Условный проход, мм		Допускаемые нагрузки, кгс				Размеры, мм			Масса, кг
			вертикальн.		горизонтальн.					
	Dy	Dy1	P	P1	Q	Q1	L	l	l1	
A14Б361.000	80	50	72	40	22	12	400	130	160	8,26
-01	100		120		36			140	170	8,61
-02	125		175		52			155	185	12,30
-03	150		266		80			170	200	14,74
-04	200		590		177			200	230	24,00
-05	100	80	120	72	36	22		140	185	9,10
-06	125		175		52			155	200	12,75
-07	150		266		80			170	215	16,25
-08	200		590		177			200	245	24,61
-09	100	100	120	120	36	36		140	195	12,53
-10	125		175		52			155	210	15,30
-11	150		266		80			170	225	17,33
-12	200		590		177			200	255	28,00
-13	80	50	72	40	22	12	600	130	160	9,66
-14	100		120		36			140	170	10,00
-15	125		175		52			155	185	14,00
-16	150		266		80			170	200	16,82
-17	200		590		177			200	230	27,11
-18	100	80	120	80	36	22		140	185	10,47
-19	125		175		52			155	200	15,00
-20	150		266		80			170	215	17,42
-21	200		590		177			200	245	27,20
-22	100	100	120	120	36	36		140	195	13,20
-23	125		175		52			155	210	17,10
-24	150		266		80			170	225	19,70
-25	200		590		177			200	255	31,60

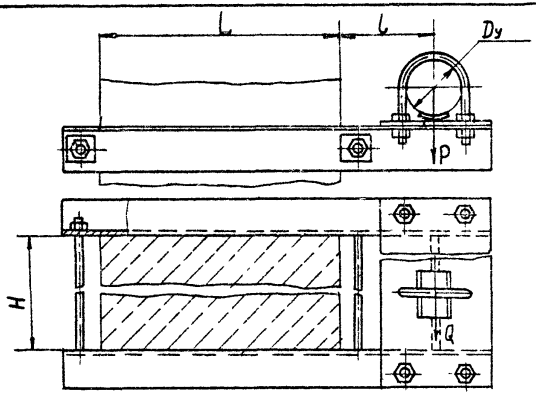

Рис. 21 Опора подвижная

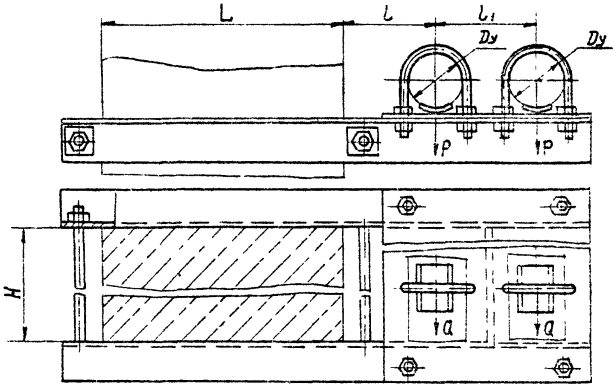

Рис. 22 Опора подвижная двухрядная

Таблица 20

Обозначение	Условный проход Dy, мм	Допускаемые нагрузки, кгс: вертикальн. P	горизонтальн. Q	Размеры, мм: L	l	H	Масса, кг
А1Б362.000	100	120	36	400	140	400	20,60
-01	125	175	52		155		24,20
-02	150	266	80		170		24,33
-03	200	590	177		200		45,00
-04	250	840	252		240		52,35
-05	100	120	36		140	600	23,10
-06	125	175	52		155		26,60
-07	150	266	80		170		28,60
-08	200	590	177		200		50,15
-09	250	840	252		240		59,50
-10	100	120	36	600	140	400	23,30
-11	125	175	52		155		25,40
-12	150	266	80		170		27,10
-13	200	590	177		200		51,00
-14	250	840	252		240		58,40

Таблица 21

Обозначение	Условный проход Dy, мм	Допускаемые нагрузки, кгс: вертикальн. P	горизонтальн. Q	Размеры, мм: L	l	l1	H	Масса, кг
А1Б363.000	50	40	12	400	100	140	400	25,3
-01	65	56	17		120	160		27,4
-02	80	72	22		130	175		29,1
-03	100	120	36		140	195		47,5
-04	125	175	52		155	225		54,9
-05	150	226	80		170	270		69,6
-06	50	40	12		100	140	600	30,4
-07	65	56	17		120	160		32,8
-08	80	72	22		130	175		35,1
-09	100	120	36		140	195		54,2
-10	125	175	52		155	225		59,0
-11	150	266	80		170	270		78,8
-12	50	40	12	600	100	140	400	28,0
-13	65	56	17		120	160		30,2
-14	80	72	22		130	175		31,8
-15	100	120	36		140	195		53,3
-16	125	175	52		155	225		61,1
-17	150	266	80		170	270		75,6

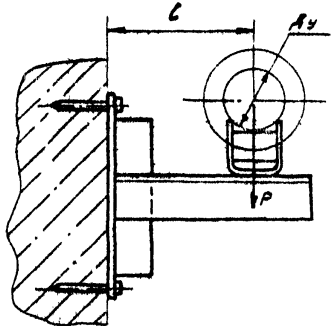

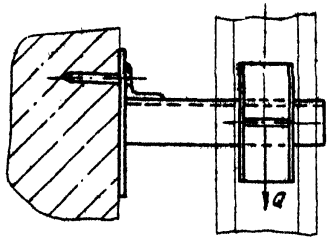

Рис. 23. Опора подвижная

Таблица 22

Обозначение	Условный проход Ду, мм	Допускаемые нагрузки, кгс: вертик. P	Допускаемые нагрузки, кгс: горизонт. Q	L, мм	Масса, кг
А1Б364.000	50	61	15,3	150	2,3
-01					2,7
-02	65	78	23,4	160	2,9
-03					4,3

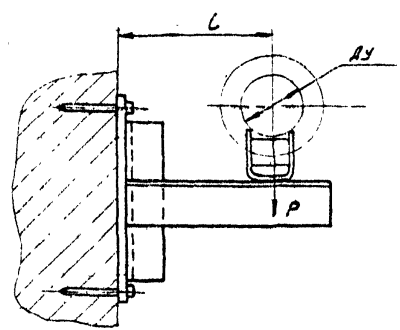

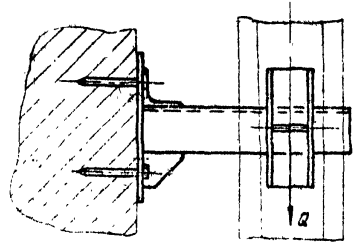

Рис 24. Опора подвижная

Таблица 23

Обозначение	Условный проход Ду, мм	Допускаемые нагрузки, кгс: вертик. P	Допускаемые нагрузки, кгс: горизонт. Q	L, мм	Масса, кг
А1Б365.000	80	107	32,1	180	4,8
-01					5,3
-02	100	157	47,1	190	6,8
-03					7,3
-04	125	220	66	200	7,4
-05					7,7

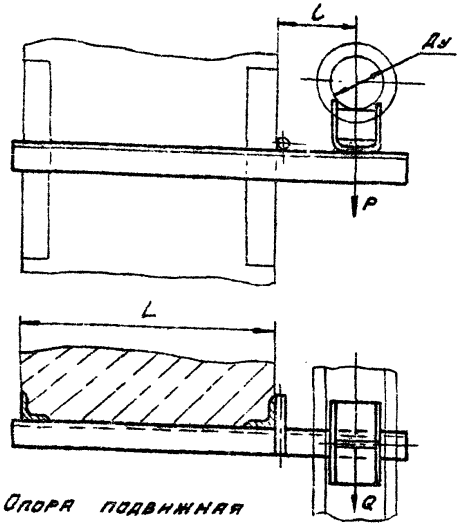

Рис. 25 Опора подвижная

Таблица 24

Обозначение	Условный проход Ду, мм	Допускаемые нагрузки, кгс		Размеры, мм		Масса, кг
		вертик.	горизонт.			
		P	Q	L	l	
А1Г6366.000	50	51	15,3	400	150	2,8
-01						3,3
-02	65	78	23,4		160	3,0
-03						3,5
-04	80	107	32,1		185	3,8
-05						4,2
-06	50	51	15,3	600	150	3,3
-07						3,7
-08	65	78	23,4		160	3,5
-09						4,0
-10	80	107	32,1		185	4,5
-11						5,0

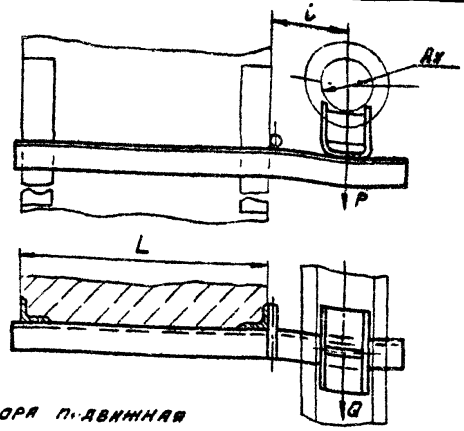

Рис. 26 Опора подвижная

Таблица 25

Обозначение	Условный проход Ду, мм	Допускаемые нагрузки, кгс		Размеры, мм		Масса, кг
		вертикал.	горизонт.			
		P	Q	L	l	
А1Г6367.000	100	157	47,1	400	195	5,8
-01						6,3
-02	125	220	66		210	5,8
-03						6,3
-04	150	325	97,5		220	7,1
-05						7,8
-06	200	860	258		260	14,3
-07						15,6
-08	250	1453	346		290	17,9
-09						18,7
-10	100	157	47,1	600	195	7,0
-11						7,5
-12	125	220	66		210	7,0
-13						7,5
-14	150	325	97,5		220	8,5
-15						9,2
-16	200	860	258		260	17,6
-17						18,4
-18	250	1453	346		290	21,3
-19						22,1

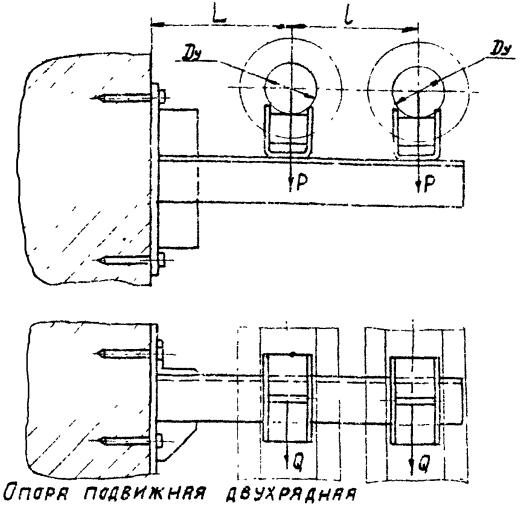

Рис. 27. Опора подвижная двухрядная

Таблица 26

Обозначение	Условный проход Dy, мм	Допускаемые нагрузки, кгс		Размеры, мм		Масса, кг
		вертикальн.	горизонтальн.			
		P	Q	L	l	
А1465368 000	50	51	15,3	150	230	8,2
-01						9,1
-02	65	78	23,4	155	250	8,7
-03						9,1

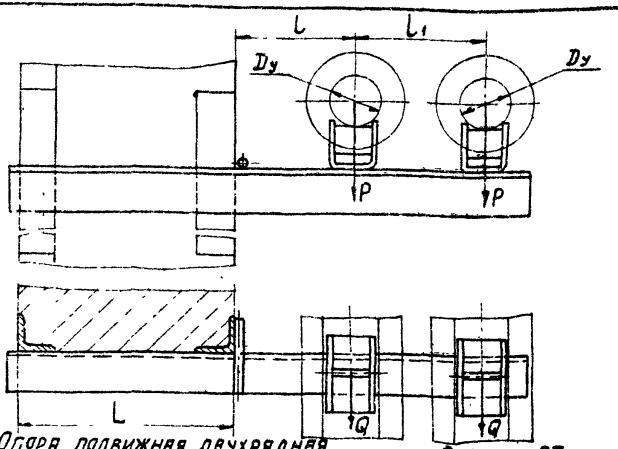

Рис. 28. Опора подвижная двухрядная

Таблица 27

Обозначение	Условный проход Dy, мм	Допускаемые нагрузки, кгс		Размеры, мм			Масса, кг
		вертикальн.	горизонтальн.				
		P	Q	L	l	l_1	
А1465369 000	50	51	15,3	400	150	230	7,6
-01							8,5
-02	65	78	23,4		160	250	7,7
-03							8,7
-04	80	107	32,1		185	300	9,3
-05							10,3
-06	100	157	47,1		195	320	12,1
-07							13,1
-08	50	51	15,3	600	150	230	8,8
-09							9,8
-10	65	78	23,4		160	250	8,8
-11							9,8
-12	80	107	32,1		185	300	10,7
-13							11,7
-14	100	157	47,1		195	320	13,8
-15							14,8

Вариант 1

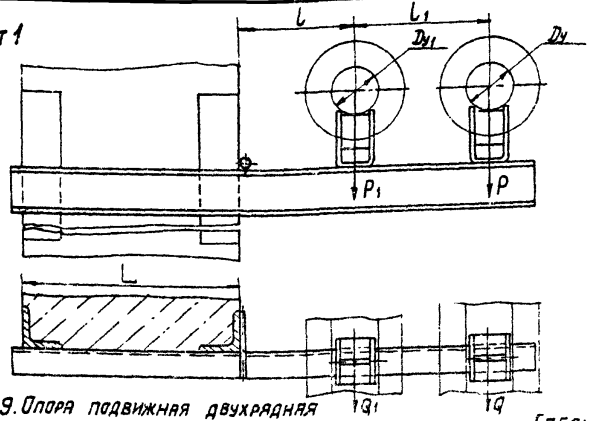

Вариант 2

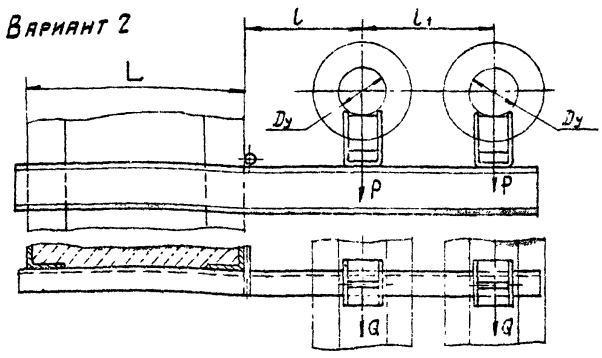

Рис. 29. Опора подвижная двухрядная

Таблица 28

Обозначение	Вариант	Условный проход, мм		Допускаемые нагрузки, кгс				Размеры, мм			Масса, кг
				вертикальн.		горизонтальн.					
		Dy	Dy1	P	P1	Q	Q1	L	l	l1	
А1Б370.000			125		220		66		210	335	14,2
-01											15,2
-02			150		325		97,5		220	345	16,8
-03											18,0
-04	1	100	200	157	860	47,1	258		260	385	24,9
-05											26,2
-06			250		1153		345,9		290	415	32,2
-07											33,5
-08	2		—		—		—		210	350	16,3
-09											17,3
-10			150		325		97,5	400	220	360	18,1
-11											19,2
-12	1	125	200	220	860	66	258		260	400	27,9
-13											29,2
-14			250		1153		345,9		290	430	32,5
-15											33,8
-16	2		—		—		—		220	370	20,9
-17		150		325		97,5					22,2
-18	1		200		860		258		260	410	31,9
-19											33,4

Продолжение таблицы 28

Обозначение	Вариант	Условный проход, мм		Допускаемые нагрузки, кгс				Размеры, мм			Масса, кг
				вертикальн.		горизонтальн.					
		Dy	Dy1	P	P1	Q	Q1	L	l	l1	
А1Б370.000-20			125		220		66		210	335	16,3
-21											17,3
-22			150		325		97,3		220	345	19,3
-23											20,3
-24	1	100	200	157	860	47,1	258		260	385	28,4
-25											29,7
-26			250		1153		346,9		290	415	36,8
-27											38,1
-28	2		—		—		—		210	350	18,7
-29											19,7
-30			150		325		91,5		220	360	20,3
-31											21,9
-32	1	125	200	220	860	66	258	600	260	400	31,9
-33											33,2
-34			250		1153		345,9		290	430	37,0
-35											38,3
-36	2	150	—	325	—	97,5	—		220	370	23,3
-37											29,2
-38	1		200		860		258		260	410	36,4
-39											37,9

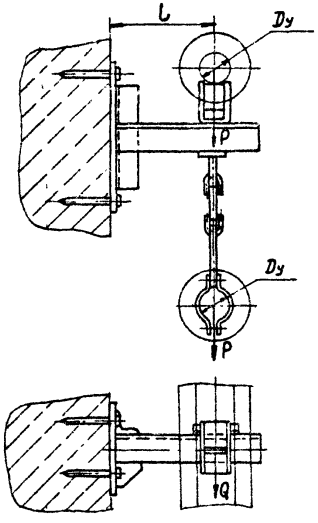

Рис. 30. Опора подвижная двухрядная.

Таблица 29

Обозначение	Условный проход Dy, мм	Допускаемые нагрузки, кгс: вертикальн. P	горизонтальн. Q	L, мм	Масса, кг
А146371.000	50	51	15,3	150	4,5
-01					4,9
-02	65	78	23,4	160	4,8
-03					5,2
-04	80	107	32,1	185	5,8
-05					6,2
-06	100	157	47,1	190	8,3
-07					8,7

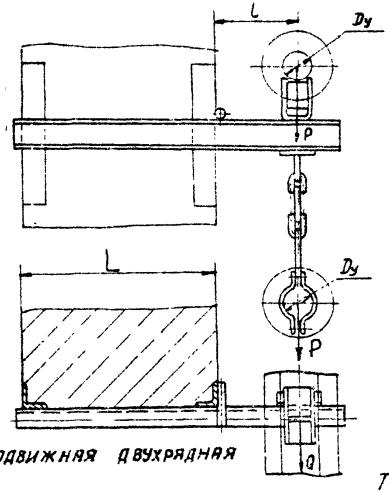

Рис.31. Опора подвижная двухрядная

Таблица 30

Обозначение	Условный проход Dy, мм	Допускаемые нагрузки, кгс: вертикальн. P	горизонтальн. Q	Размеры, мм: L	l	
А146372.000	50	51	15,3	400	150	6,6
-01						7,1
-02	65	78	23,4		160	6,7
-03						7,1
-04	80	107	32,1		185	8,0
-05						13,6
-06	100	157	47,1		195	9,6
-07						10,0
-08	50	51	15,3	600	150	7,8
-09						8,3
-10	65	78	23,4		160	7,9
-11						8,3
-12	80	107	32,1		185	3,4
-13						9,8
-14	100	157	47,1		195	11,0
-15						11,5

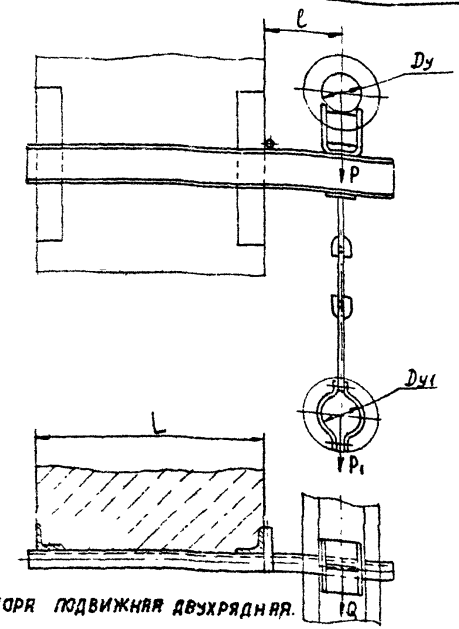

Рис. 32. Опора подвижная двухрядная.

Таблица 31

Обозначение	Условный проход, мм		Допускаемые нагрузки, кгс			Размеры, мм		Масса, кг
			вертикальн.		горизонт.			
	Dy	Dy1	P	P1	Q	L	l	
А1463 73.000	125	100	220	157	66	400	210	10,3
-01								10,8
-02	150		325		97,5		220	12,1
-03								12,8
-04	200		860		258		260	18,2
-05								19,0
-06	250		1153		345,9		290	22,5
-07								23,3

Продолжение таблицы 31

Обозначение	Условный проход, мм		Допускаемые нагрузки, кгс			Размеры, мм		Масса, кг
			вертикальн.		горизон.			
	Dy	Dy1	P	P1	Q	L	l	
А1463 73.000-08	125	125	220	220	66	400	210	11,9
-09								12,4
-10	150		325		97,5		220	13,7
-11								14,4
-12	200		860		258		260	19,8
-13								20,6
-14	250		1153		345,9		290	24,1
-15								24,9
-16	200	200	860	860	258		260	26,0
-17								26,8
-18	125	100	220	157	66	600	210	12,0
-19								12,5
-20	150		325		97,5		220	14,3
-21								14,9
-22	200		860		258		260	21,3
-23								22,1
-24	250		1153		345,9		290	26,5
-25								27,3
-26	125	125	220	220	66		210	13,6
-27								14,1
-28	150		325		97,5		220	15,8
-29								16,5
-30	200		860		258		260	22,9
-31								23,7
-32	250		1153		345,9		290	28,1
-33								28,9
-34	200	200	860	860	258		260	30,2
-35								31,0

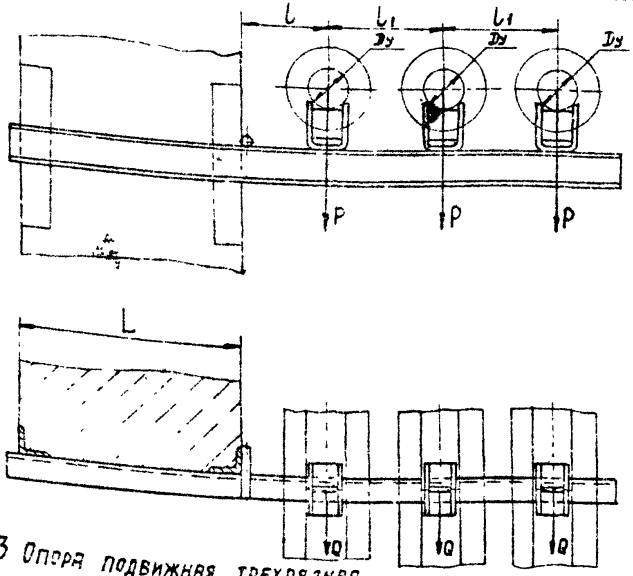

Рис 33 Опора подвижная трехрядная

Таблица 32

Обозначение	Условный проход Dy, мм	Допускаемые нагрузки, кгс: вертикальн. P	горизонтальн. Q	Размеры, мм: L	l	l1	Масса, кг
А1Ч6374 000	50	51	15,3	400	150	230	11,4
-01							12,8
-02	65	78	23,4		160	250	13,5
-03							14,9
-04	80	107	32,1		185	300	19,3
-05							20,7
-06	100	157	47,1		195	320	25,5
-07							27,0
-08	50	51	15,3	600	150	230	13,8
-09							14,2
-10	65	78	23,4		160	250	15,2
-11							16,6
-12	80	107	32,1		185	300	21,8
-13							23,2
-14	100	157	47,1		195	320	28,6
-15							30,1

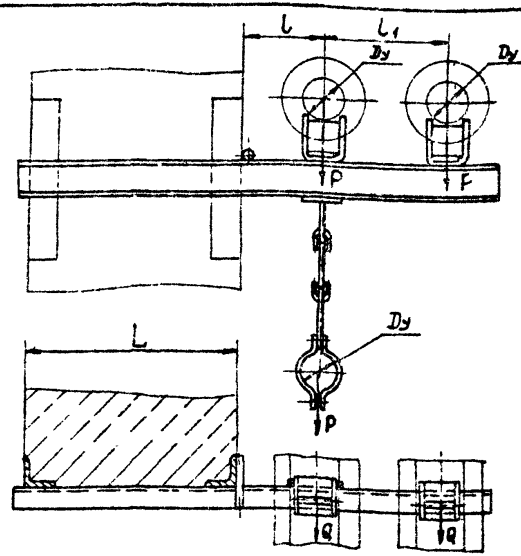

Рис.34. Опора подвижная трехрядная.

Таблица 33

Обозначение	Условный проход Dy, мм	Допускаемые нагрузки, кгс: вертикальн. P	горизонтальн. Q	Размеры, мм: L	l	l1	Масса, кг
А1Ч6376 000	50	51	15,3	400	150	230	10,2
-01							11,1
-02	65	78	23,4		160	250	10,3
-03							11,3
-04	80	107	32,1		185	300	12,8
-05							13,8
-06	50	51	15,3	600	150	230	11,6
-07							12,5
-08	65	78	23,4		160	250	11,7
-09							12,7
-10	80	107	32,1		185	300	14,5
-11							15,5

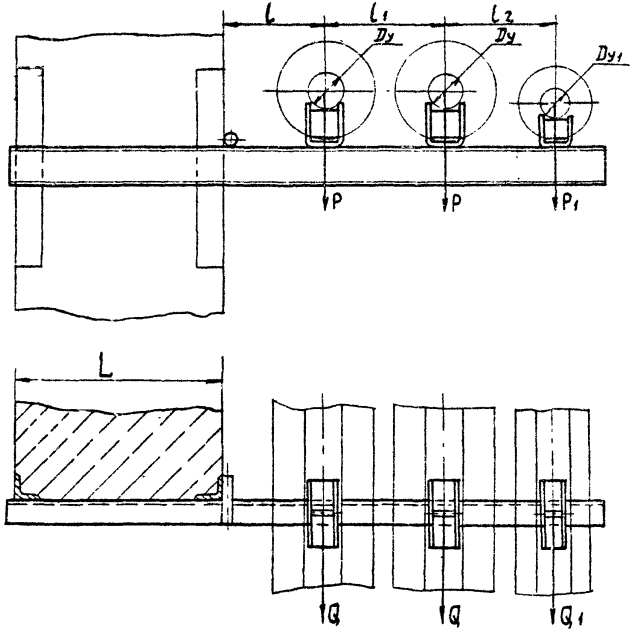

Рис. 35. Опора подвижная трехрядная

Таблица 34

Обозначение	Условный проход, мм		Допускаемые нагрузки, кгс				Размеры, мм				Масса, кг
			вертикальн.		горизонтальн						
	Dy	Dy1	P	P1	Q	Q1	L	l	l1	l2	
А146375.000-	80	50	107	51	32,1	15,3	400	185	300	265	16,5
-01											17,9
-02	100		157		47,1			195	320	275	20,3
-03											21,8
-04	125		220		66			210	350	290	22,2
-05											23,7
-06	150		325		97,5			220	370	300	29,3
-07											31,1

Продолжение таблицы 34

Обозначение	Условный проход, мм		Допускаемые нагрузки, кгс				Размеры, мм				Масса, кг
			вертикальн		горизонтальн						
	Dy	Dy1	P	P1	Q	Q1	L	l	l1	l2	
А146375.000-08	100	80	157	107	47,1	32,1	400	195	320	310	21,9
-09											23,4
-10	125		220		66			210	350	325	25,4
-11											26,9
-12	150		325		97,5			220	370	335	33,2
-13											35,1
-14	125	100	220	157	66	47,1		210	350		29,0
-15											30,5
-16	150		325		97,5			220	370	345	34,4
-17											37,8
-18	80	50	107	51	32,1	15,3	600	185	300	265	18,6
-19											20,0
-20	100		157		47,1			195	320	275	22,7
-21											24,2
-22	125		220		66			210	350	290	24,8
-23											26,3
-24	150		325		97,5			220	370	300	32,7
-25											34,5
-26	100	80	157	107	47,1	32,1		195	320	310	24,6
-27											26,1
-28	125		220		66			210	350	325	28,4
-29											29,9
-30	150		325		97,5			220	370	335	37,2
-31											39,1
-32	125	100	220	157	66	47,1		210	350		32,5
-33											34,0
-34	150		325		97,5			220	370	345	40,2
-35											42,0

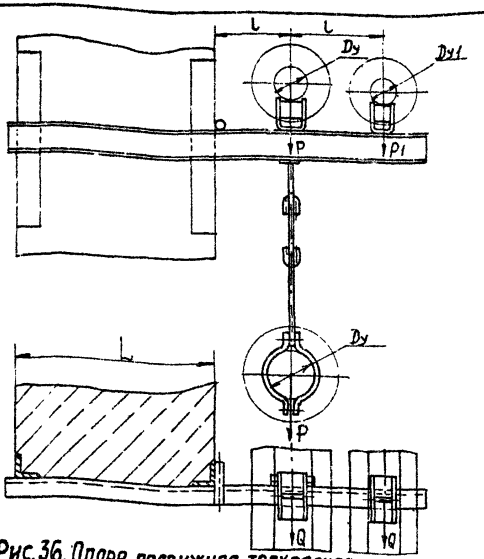

Рис. 36. Опора подвижная трехрядная

Таблица 35

Обозначение	Условный проход, мм		Допускаемые нагрузки, кгс				Размеры, мм			Масса, кг
			вертикальн.		горизонтальн.					
	Dy	Dy1	P	P1	Q	Q1	L	l	l1	
A146377.000	80	50	107	51	32,1	15,3	400	185	265	11,1
-01										12,0
-02	100		157		47,1			195	275	13,7
-03										14,7
-04	125		220		66			210	290	17,2
-05										18,2
-06	150		325		97,5			220	300	20,2
-07										21,4
-08	200		860		258			260	340	34,7
-09										36,0
-10	100	80	157	107	47,1	32,1		195	310	15,8
-11										16,7
-12	125		220		66			210	325	19,6
-13										20,6

Обозначение	Условный проход, мм		Допускаемые нагрузки, кгс				Размеры, мм			Масса, кг
			вертикальн.		горизонтальн.					
	Dy	Dy1	P	P1	Q	Q1	L	l	l1	
A146377.000-14	150	80	325	107	97,5	32,1	400	220	335	21,7
-15										22,8
-16	200		860		258			260	375	35,5
-17										36,8
-18	100	100	157	157	47,1	47,1		195	320	16,5
-19										17,5
-20	125		220		66			210	330	20,3
-21										21,3
-22	150		325		97,5			220	345	23,4
-23										24,6
-24	80	50	107	51	32,1	15,3	600	185	265	13,0
-25										13,9
-26	100		157		47,1			195	275	15,4
-27										16,4
-28	125		220		66			210	290	19,3
-29										20,3
-30	150		325		97,5			220	300	22,7
-31										23,8
-32	200		860		258			260	340	39,3
-33										40,6
-34	100	80	157	107	47,1	32,1		195	310	17,9
-35										18,8
-36	125		220		66			210	325	22,0
-37										23,0
-38	150		325		97,5			220	335	24,3
-39										25,4
-40	200		860		258			260	375	40,1
-41										41,4
-42	100	100	157	157	47,1	47,1		195	320	18,6
-43										19,6
-44	125		220		66			210	330	22,7
-45										23,7
-46	150		325		97,4			220	345	26,3
-47										27,5

Серия 3.900-9.

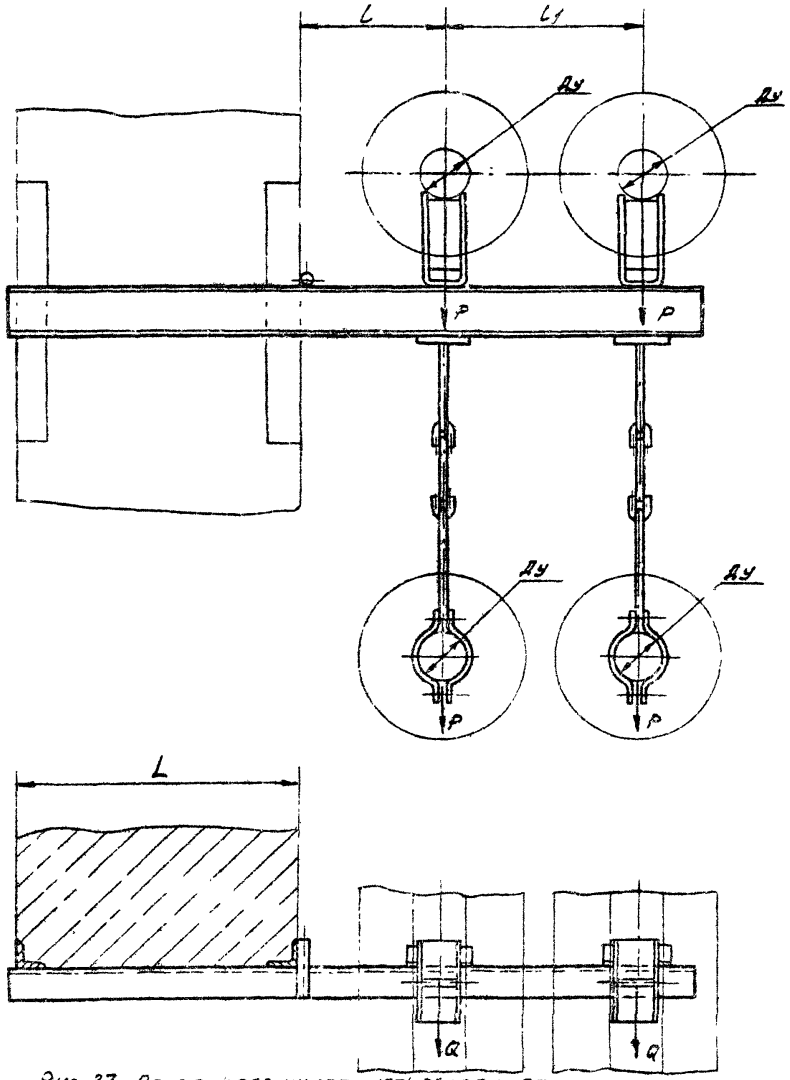

Рис 37 Опора подвижная четырехрядная

Таблица 36

Обозначение	Условный проход, мм	Допускаемые нагрузки, кгс		Размеры, мм			Масса кг
		вертик.	горизонт.				
		P	Q	L	L	L_1	
А14Б378 000	50	51	15,3	400	150	230	11,9
-01							12,8
-02	65	78	23,4		160	250	13,5
-03							14,5
-04	80	107	32,1		185	300	18,6
-05							19,6
-06	100	157	47,1		195	320	23,1
-07							24,1
-08	50	51	15,3	600	160	230	13,3
-09							14,2
-10	65	78	23,4		160	250	15,2
-11							16,2
-12	80	107	32,1		185	300	21,0
-13							22,0
-14	100	157	47,1		195	320	26,0
-15							27,0

Изм	Лист	N докум	Подп	Дата	Серия 3.900-9	Выпуск 0	Лист 26

Копировал. Денисова

Формат А3

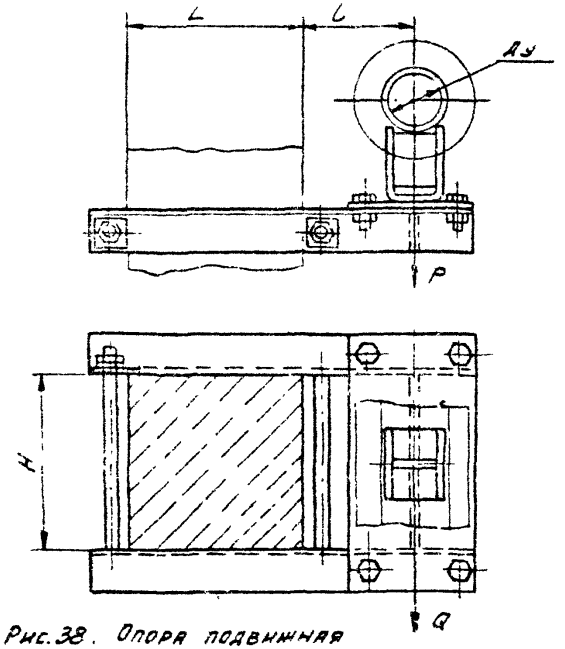

Рис.38. Опора подвижная

Таблица 37

Обозначение	Условный проход Ду, мм	Допускаемые нагрузки, кгс: вертикальн. P	горизонтальн. Q	Размеры, мм: L	l	H	Масса, кг
А1465379.000	100	157	47,1	400	195	400	22,1
-01							22,6
-02	125	220	66		210		22,2
-03							22,7
-04	150	325	97,5		220		39,3
-05							40,5
-06	200	860	258		260		45,6
-07							45,8
-08	250	1153	345,9		290		45,6
-09							46,3

Продолжение таблицы 37

Обозначение	Условный проход Ду, мм	Допускаемые нагрузки, кгс: вертикальн. P	горизонтальн. Q	Размеры, мм: L	l	H	Масса, кг
А1465379.000-10	100	157	47,1	600	195	400	24,8
-11							25,3
-12	125	220	66		210		24,9
-13							25,4
-14	150	325	97,5		220		45,3
-15							46,0
-16	200	860	258		260		50,8
-17							51,6
-18	250	1153	345,9		290		51,5
-19							52,3
-20	100	157	47,1	400	195	600	26,6
-21							27,1
-22	125	220	66		210		26,7
-23							27,1
-24	150	325	97,5		220		43,9
-25							44,6
-26	200	860	258		260		49,6
-27							50,5
-28	250	1153	345,9		290		51,3
-29							51,4

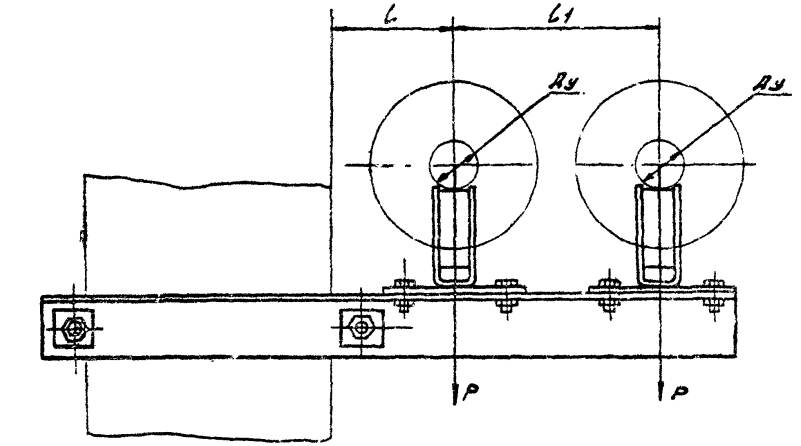

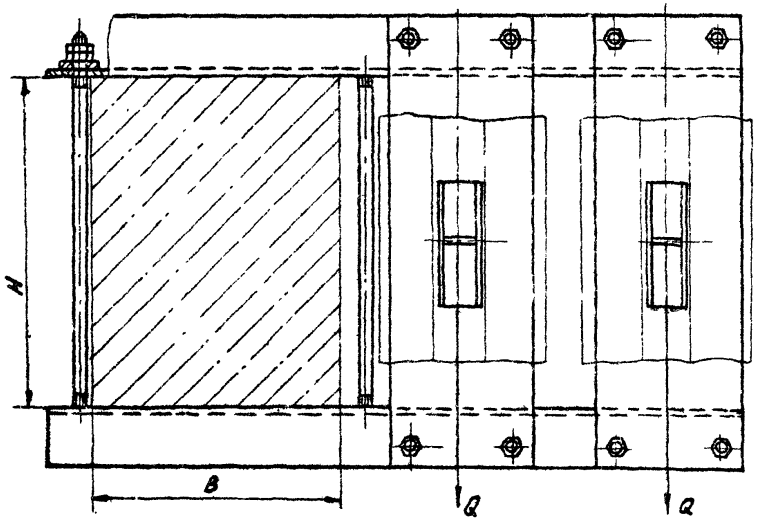

Рис.39. Опора подвижная двухрядная

Таблица 38

Обозначение	Условный проход Ду, мм	Допускаемые нагрузки, кгс вертик. P	Допускаемые нагрузки, кгс горизонт. Q	Размеры, мм L	L1	B	H	Масса, кг
А1Ф5380.000	50	51	15,3	150	230	400	400	32,2
-01								33,1
-02	65	78	23,4	160	250			32,5
-03								33,4
-04	80	107	32,1	185	300			56,8
-05								57,8
-06	100	157	47,1	195	320			58,5
-07								59,6
-08	125	220	66	210	350			61,7
-09								62,7
-10	150	325	97,5	220	370			63,5
-11								64,9
-12	50	51	15,3	150	230		600	35,0
-13								35,9
-14	65	78	23,4	160	250			35,1
-15								36,0
-16	80	107	32,1	185	300			62,9
-17								63,8
-18	100	157	47,1	195	320			64,8
-19								65,8
-20	125	220	66	210	350			67,7
-21								68,7
22	150	325	97,5	220	370			69,6
-23								70,9
-24	50	51	15,3	150	230	600		41,0
-25								41,9
-26	65	78	23,4	160	250			41,3
-27								42,2
-28	80	107	32,1	185	300			65,1
-29								66,1
-30	100	157	47,1	195	320			56,8
-31								67,8
-32	125	220	66	210	350			70,3
-33								71,3
-34	150	325	97,5	220	370			72,2
-35								73,5

Копировал Демидова

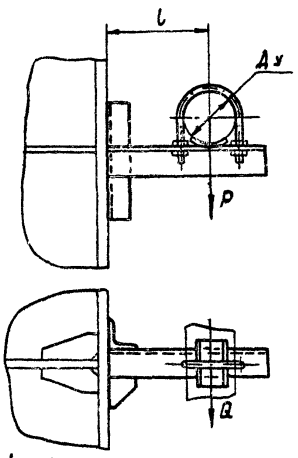

Рис. 40. Опора подвижная

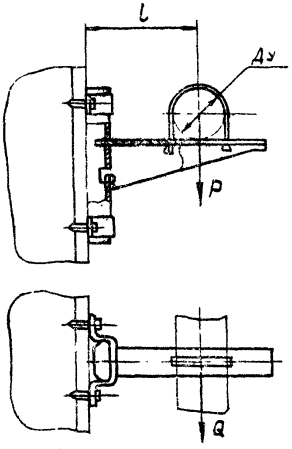

Рис. 41. Опора подвижная

Таблица 39

Обозначение	Условный проход Ду, мм	Допускаемые нагрузки, кгс		L, мм	Масса, кг
		вертикал. P	горизонт. Q		
А146381.000	50	40	12	100	0,94
-01	65	56	17	120	1,13
-02	80	72	22	130	1,92
-03	100	120	36	140	2,04
-04	125	175	52	155	4,10

Таблица 40

Обозначение	Условный проход Ду, мм	Допускаемые нагрузки, кгс		L, мм	Масса, кг
		вертикал. P	горизонт Q		
А146382.000	50	40	12	80	0,904
-01	65	56	17	85	0,914
-02	80	72	22	90	0,922

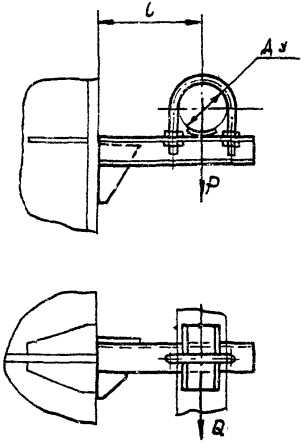

Рис. 42. Опора подвижная

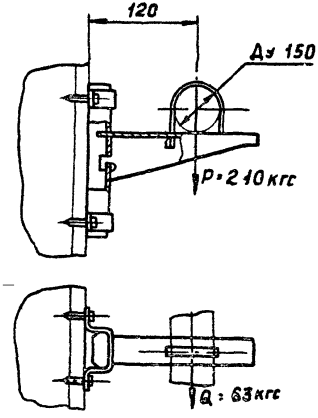

Рис. 43. Опора подвижная А1Ф384.000

Таблица 41

Обозначение	Условный проход Ду, мм	Допускаемые нагрузки, кгс		L, мм	Масса, кг
		Вертикальн. P	Горизонт. Q		
А1Ф383.000	150	266	80	170	3,93
-01	200	590	177	200	7,00
-02	250	840	252	240	11,60

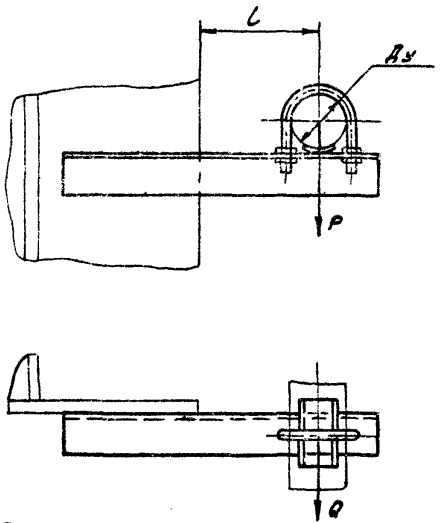

Рис. 44 Опора подвижная

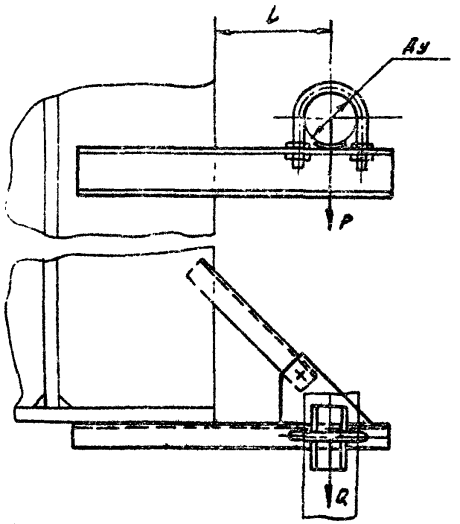

Рис. 45 Опора подвижная

Таблица 42

Обозначение	Условный проход Ду, мм	Допускаемые нагрузки, кгс: вертикальн. P	горизонтальн. Q	L, мм	Масса, кг
А14Б385.000	50	40	12	100	0,91
-01	65	56	17	120	1,13
-02	80	72	22	130	1,34
-03	100	120	36	140	1,70
-04	125	175	52	155	2,95

Таблица 43

Обозначение	Условный проход Ду, мм	Допускаемые нагрузки, кгс: вертик. P	горизонт. Q	L, мм	Масса, кг
А14Б386.000	150	266	80	170	5,83
-01	200	590	177	200	9,83
-02	250	840	252	240	15,15

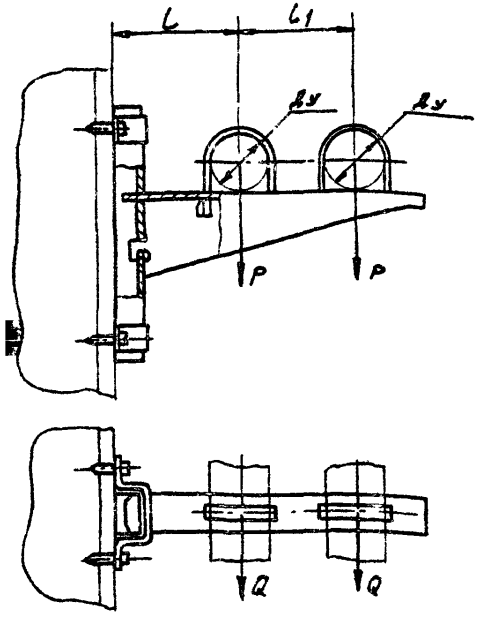

Рис. 46 Опора подвижная двухрядная

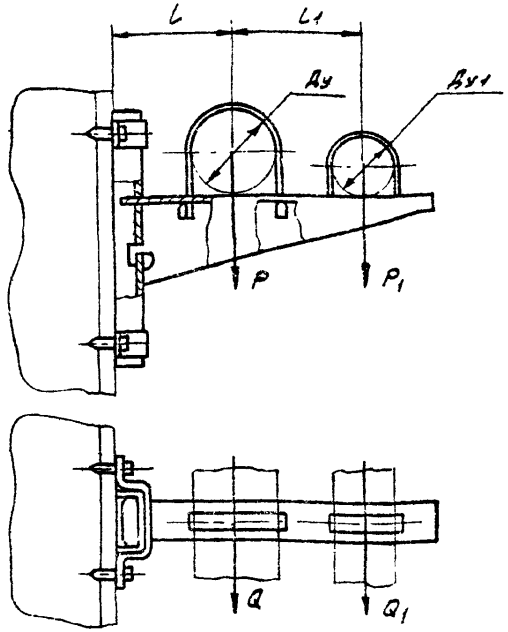

Рис. 47 Опора подвижная двухрядная

Таблица 44

Обозначение	Условной проход Ду, мм	Допускаемые нагрузки, кгс вертикальн P	Допускаемые нагрузки, кгс горизонтальн Q	Размеры, мм L	Размеры, мм L1	Масса, кг
А1Ч6387.000	50	40	12	75	75	1,868
-01	65	56	17	85	85	1,888
-02	80	72	22	90	100	1,904

Таблица 45

Обозначение	Условный проход, мм Ду	Ду1	Допускаемые нагрузки, кгс вертикальн P	P1	горизонт Q	Q1	Размеры, мм L	L1	Масса, кг
А1Ч6388.000	100	50	120	40	36	12	100	110	1,68
-01		65		56		17			1,70
-02		80		72		22	95		1,79

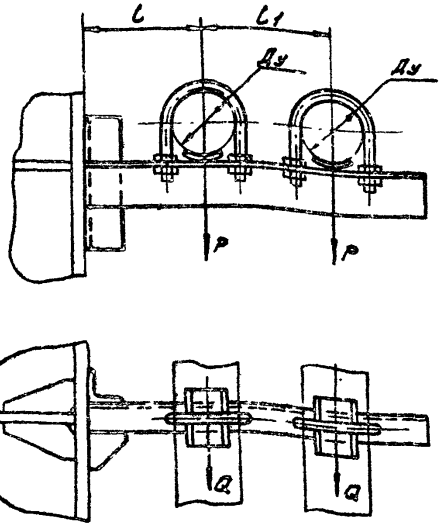

Рис. 48 Опора подвижная двухрядная

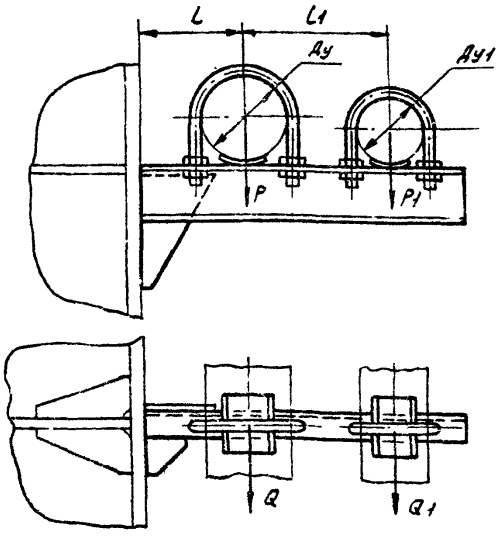

Рис. 49 Опора подвижная двухрядная

Таблица 46

Обозначение	Условный проход Ду, мм	Допускаемые нагрузки, кгс: вертикальн. P	горизонтальн. Q	Размеры, мм: L	L1	Масса, кг
А1Ф5389.000	50	40	12	100	140	1,89
-01	65	56	17	120	160	2,85
-02	80	72	22	130	175	3,91

Таблица 47

Обозначение	Условный проход Ду	Ду1	Допускаемые нагрузки, кгс: вертикальн. P	P1	горизонт. Q	Q1	Размеры, мм: L	L1	Масса, кг
А1Ф5390.000	125		175		52		155	210	5,73
-01	150		266		80		170	225	7,11
-02	200	100	590	120	177	36	200	255	11,0
-03	250		840		252		240	290	16,15
-04	100		120		36		140	195	4,65
-05	150		266		80		170	240	10,00
-06	200	125	590	175	177	52	200	270	12,72
-07	125		175		52		155	225	8,66
-08	200	150	590	266	177	80	200	280	15,17
-09	150		266		80		170	270	11,00

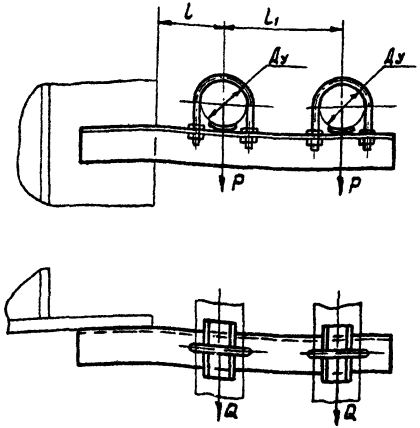

Рис. 50. Опора подвижная двухрядная.

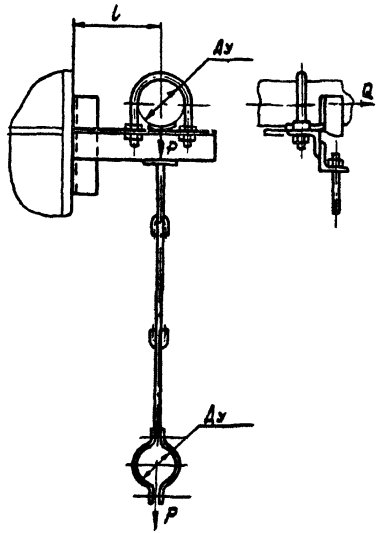

Рис. 51. Опора подвижная двухрядная

Таблица 48

Обозначение	Условный проход Ду, мм	Допускаемые нагрузки, кгс		Размеры, мм		Масса, кг
		вертикальн.	горизонтальн.			
		P	Q	l	l1	
А1Б397.000	50	40	12	100	140	1,78
-01	65	56	17	120	160	2,73
-02	80	72	22	130	175	3,50

Таблица 49

Обозначение	Условный проход, Ду, мм	Допускаемые нагрузки, кгс		l, мм	Масса, кг
		вертикальн.	горизонт.		
		P	Q		
А1Б392.000	50	40	12	100	2,40
-01	65	56	17	120	3,03
-02	80	72	22	130	3,72
-03	100	120	36	140	5,05

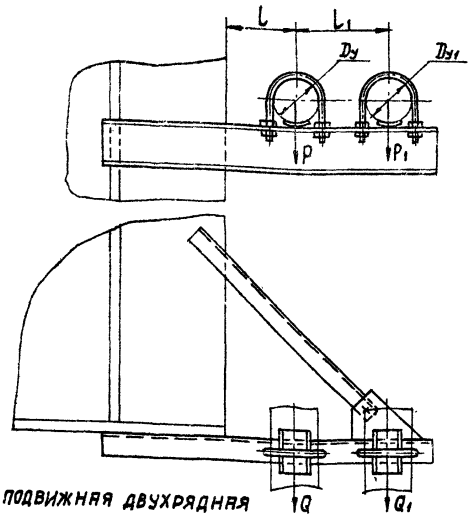

Рис. 52. Опора подвижная двухрядная

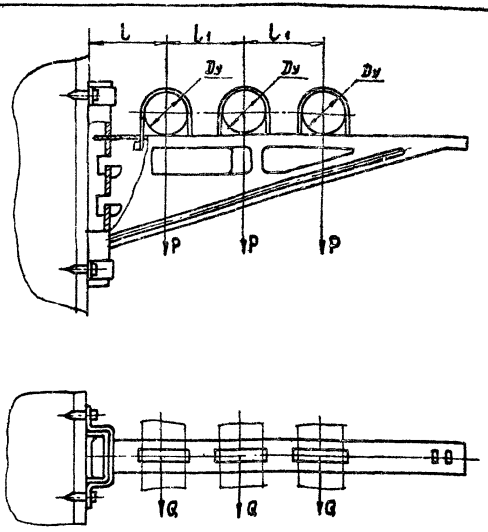

Рис. 53. Опора подвижная трехрядная

Таблица 50

Обозначение	Условный проход, мм		Допускаемые нагрузки, кгс				Размеры, мм		Масса, кг
			вертикальн.		горизонтальн.				
	Dy	Dy1	P	P1	Q	Q1	l	l1	
А146 393.000	125	100	175	120	52	36	155	210	7,21
-01	150		266		80		170	225	8,80
-02	200		590		177		200	255	13,80
-03	250		840		252		240	290	20,10
-04	100		120		36		140	195	6,34
-05	150	125	266	175	80	52	170	240	11,10
-06	200		590		177		200	270	15,70
-07	125		175		52		155	225	9,10
-08	200	150	590	266	177	80	200	280	18,00
-09	150		266		80		170	270	13,20

Таблица 51

Обозначение	Условный проход Dy, мм	Допускаемые нагрузки, кгс		Размеры, мм		Масса, кг
		вертикальн.	горизонтальн.			
		P	Q	l	l1	
А146 394.000	50	40	12	75	75	2,456
-01	65	56	17	80	90	2,468
-02	80	72	22	85	100	2,476

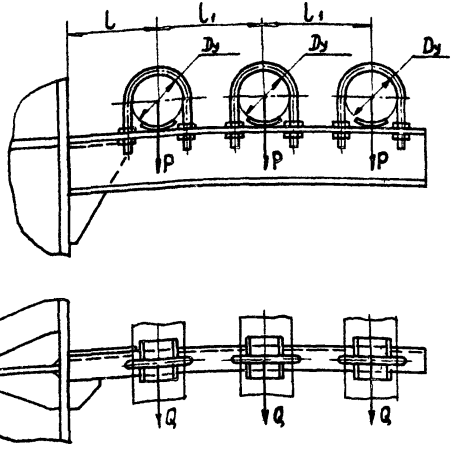

Рис. 54. Опора подвижная трехрядная

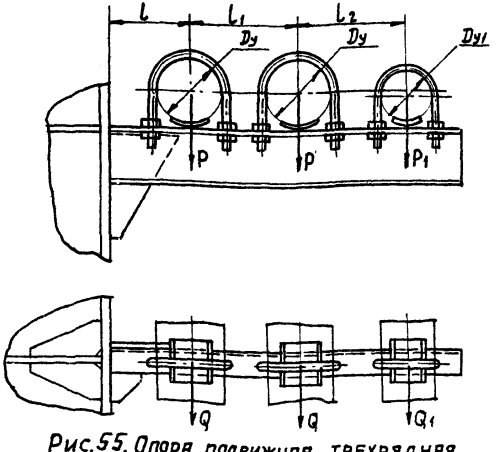

Рис. 55. Опора подвижная трехрядная

Таблица 52

Обозначение	Условный проход	Допускаемые нагрузки, кгс		Размеры, мм		Масса, кг
		вертикальн.	горизонтальн.			
	Dy, мм	P	Q	l	l1	
А1Б 395.000	50	40	12	130	140	4,66
-01	65	56	17	120	160	5,75
-02	80	72	22	130	175	6,30

Таблица 53

Обозначение	Условный проход, мм		Допускаемые нагрузки, кгс				Размеры, мм			Масса, кг
			вертикальн.		горизонтальн.					
	Dy	Dy1	P	P1	Q	Q1	l	l1	l2	
А1Б 396.000	80	50	72	40	22	12	130	175	160	5,64
-01	100		120		36		140	195	170	7,14
-02	125		175		52		155	225	185	10,70
-03	150		266		80		170	270	200	14,48
-04	200		590		177		200	310	230	29,13
-05	100	80	120	72	36	22	140	195	185	7,87
-06	125		175		52		155	225	200	11,30
-07	150		266		80		170	270	215	15,16
-08	200		590		177		200	310	245	29,90
-09	125	100	175	120	52	36	155	225	210	12,90
-10	150		266		80		170	270	225	16,00
-11	200		590		177		200	310	255	30,32

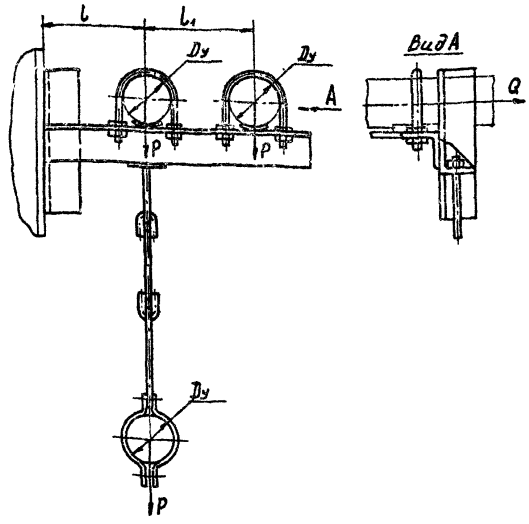

Рис.56. Опора подвижная трехрядная

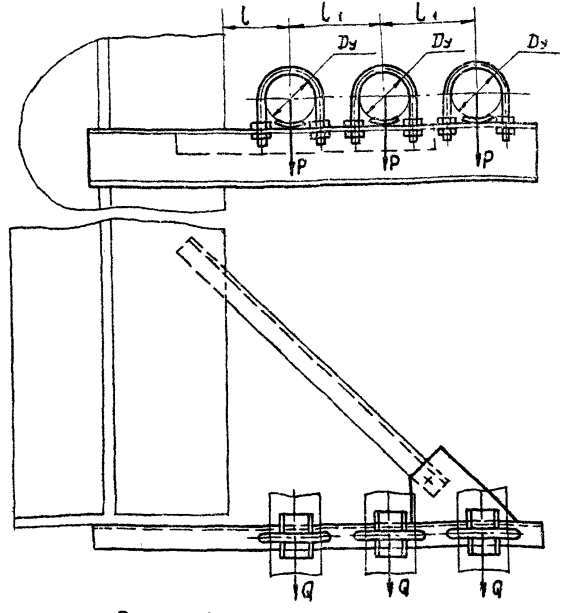

Рис.57. Опора подвижная трехрядная

Таблица 54

Обозначение	Условный проход Dy, мм	Допускаемые нагрузки, кгс: вертикальн. P	горизонтальн. Q	Размеры, мм: l	l₁	Масса, кг
А14Б397.000	50	40	12	100	100	4,20
-01	65	56	17	110	120	5,01
-02	80	72	22	120	140	6,42

Таблица 55

Обозначение	Условный проход Dy, мм	Допускаемые нагрузки, кгс: вертикальн. P	горизонтальн. Q	Размеры, мм: l	l₁	Масса, кг
А14Б398.000	50	40	12	100	140	5,80
-01	65	56	17	120	160	7,10
-02	80	72	22	130	175	7,60

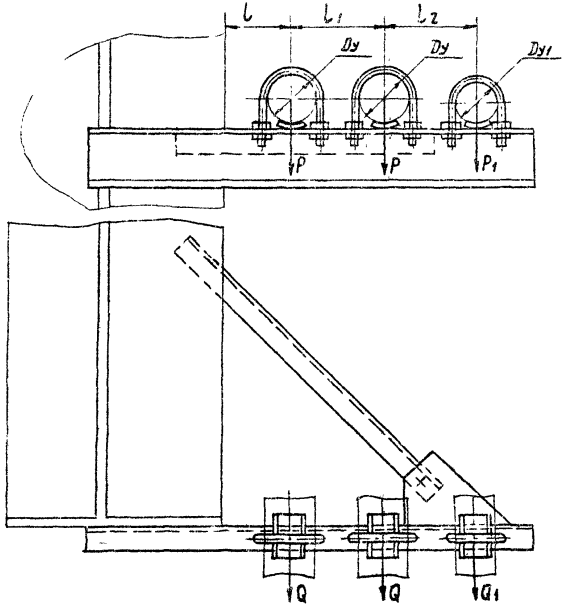

Рис. 58. Опора подвижная трехрядная

Таблица 56

Обозначение	Условный проход, мм		Допускаемые нагрузки, кгс				Размеры, мм			Масса, кг
			вертикальн.		горизонтальн.					
	Dy	Dy1	P	P1	Q	Q1	l	l1	l2	
А14Б399.000	80	50	72	40	22	12	130	175	160	7,30
01	100		120		36		140	195	170	9,11
02	125		175		52		155	225	185	12,55
03	150		266		80		170	270	200	16,71
04	200		590		177		200	310	230	29,35
05	100	80	120	72	36	22	140	195	185	9,44
06	125		175		52		155	225	200	13,00
07	150		266		80		170	270	215	17,16
08	200		590		177		200	310	245	29,80
09	125	100	175	120	52	36	155	225	210	14,80
10	150		266		80		170	270	225	19,34
11	200		590		177		200	310	255	30,0

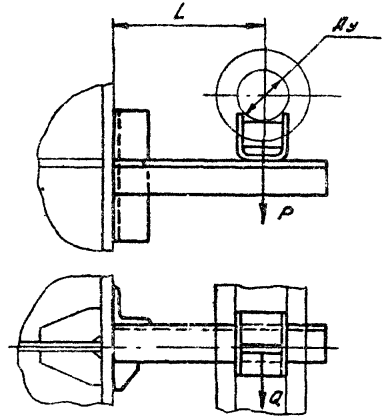

Рис. 59 Опора подвижная

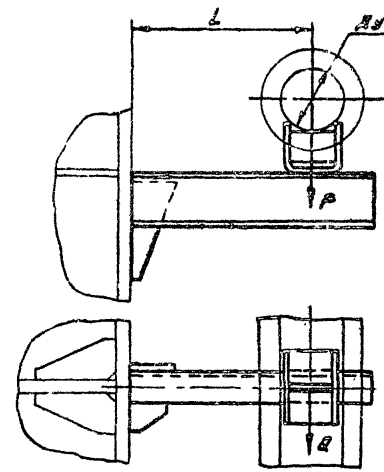

Рис. 60 Опора подвижная

Таблица 57

Обозначение	Условный проход Ду, мм	Допускаемые нагрузки, кгс		L, мм	Масса, кг
		вертик. P	горизонт. Q		
А14Б400.000	50	51	15	150	1,31
-01					1,50
-02	65	78	23	160	1,66
-03					1,86
-04	80	107	32	185	2,18
-05					2,33
-06	100	157	47	195	3,57
-07					3,89
-08	125	220	66	210	4,18
-09					4,54

Таблица 58

Обозначение	Условный проход Ду, мм	Допускаемые нагрузки, кгс		L, мм	Масса, кг
		вертик. P	горизонт. Q		
А14Е401.000	150	325	97	220	2,24
-01					2,38
-02	200	860	258	260	11,24
-03					12,13
-04	250	1153	346	290	15,46
-05					16,37

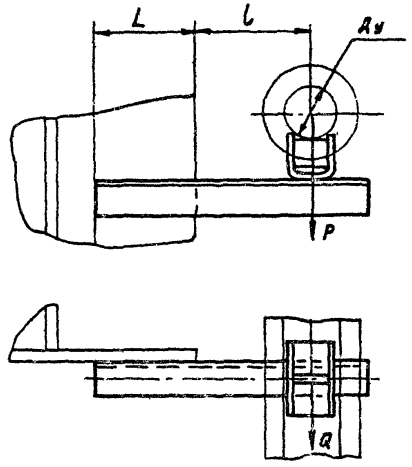

Рис. 61 Опора подвижная

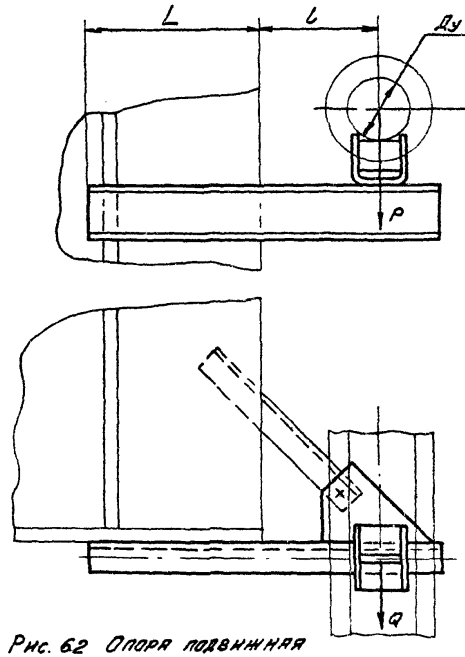

Рис. 62 Опора подвижная

Таблица 59

Обозначение	Условный проход Ду, мм	Допускаемые нагрузки, кгс: вертик. P	горизонт. Q	Размеры, мм: L	l	Масса, кг
А1Б402.000	50	65	19	130	150	2,06
-01						2,50
-02	65	95	28	140	160	2,32
-03						2,76
-04	80	130	39	145	185	3,24
-05						3,74
-06	100	190	57	165	195	3,84
-07						4,34
-08	125	265	79	180	210	4,95
-09						5,63

Таблица 60

Обозначение	Условный проход Ду, мм	Допускаемые нагрузки, кгс: вертик. P	горизонт. Q	Размеры, мм: L	l	Масса, кг
А1Б403.000	150	325	97	220	285	6,20
-01						6,67
-02	200	860	258	260	390	14,97
-03						15,83
-04	250	1153	346	290	465	20,57
-05						21,46

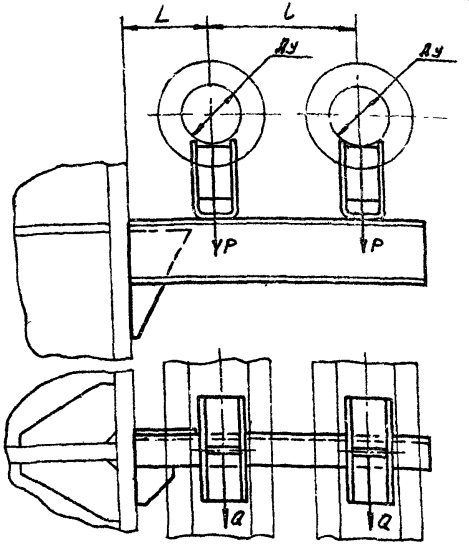

Рис.63 Опора подвижная двухрядная

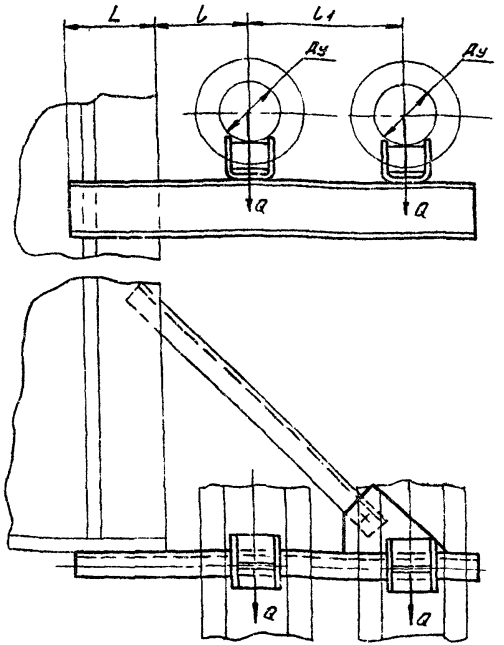

Рис. 64 Опора подвижная двухрядная

Таблица 61

Обозначение	Условный проход Ду, мм	Допускаемые нагрузки, кгс: вертикальн. P	горизонт. Q	Размеры, мм: L	l	Масса кг
А1Б404.000	50	51	15	150	245	5,02
-01						5,48
-02	65	78	23	160	270	5,07
-03						5,54
-04	80	107	32	185	320	7,07
-05						7,52

Таблица 62

Обозначение	Условный проход, Ду, мм	Допускаемые нагрузки, кгс: вертикальн. P	горизонт. Q	Размеры, мм: L	l	l1	Масса, кг
А1Б406.000	50	51	15	130	150	245	5,82
-01							6,18
-02	65	78	23	140	160	270	6,18
-03							6,58
-04	80	107	32	145	185	320	6,43
-05							7,08

Вариант 1

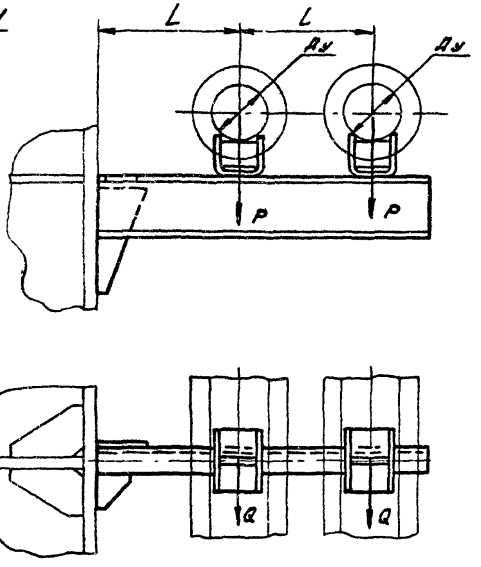

Вариант 2

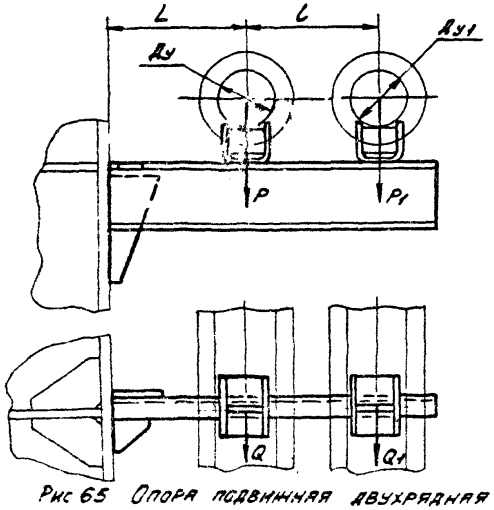

Рис 65 Опора подвижная двухрядная

Таблица 63

Обозначение	Вариант	Условный проход, мм		Допускаемые нагрузки, кгс				Размеры, мм		Масса кг
				вертикал.		горизонт.				
		Ду	Ду1	P	P1	Q	Q	L	l	
А145405.000	1	100	—	157	—	47	—	195	340	9,20
-01										9,86
-02	2	125	100	220	157	66	47			9,68
-03										10,35
-04		150		325		97		210	355	12,3
-05										13,0
-06		200		860		258		220	365	22,0
-07										23,7
-08		250		1153		345		260	405	27,5
-09										29,3
-10	1	125	—	220	—	66	—	290	435	11,2
-11										11,8
-12	2	150	125	325	220	97	66	210	370	12,87
-13										13,84
-14		200		860		258		220	380	22,64
-15										24,36
-16		250		1153		346		260	420	28,73
-17										29,45
-18	1	150	—	325	—	97	—	290	390	14,53
-19										15,49
-20	2	200	150	860	325	258	97	260	430	26,3
-21										28,0

Вариант 1

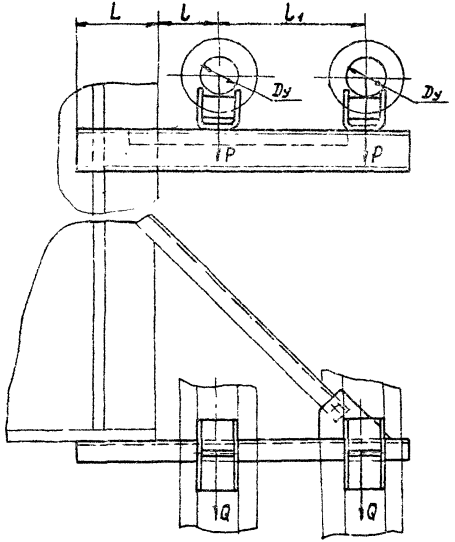

Вариант 2

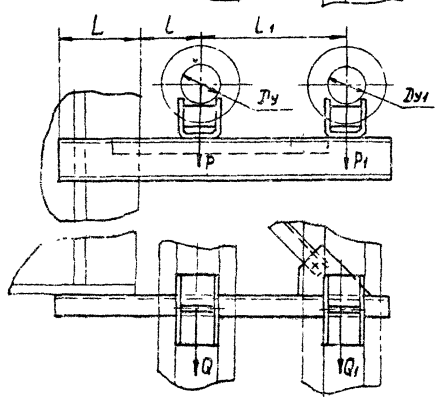

Рис 66. Опора подвижная двухрядная.

Таблица 64

Обозначение	Вариант	Условный проход, мм		Допускаемые нагрузки, кгс				Размеры, мм			Масса, кг
				вертикальн		горизонтальн					
		Dy	Dy1	P	P1	Q	Q	L	l	l1	
A145407 000	1	100	—	157		47	—	250	195	340	12,54
—01											13,20
—02	2	125	100	220	157	66	47	270	210	355	12,96
—03											13,78
—04		150		325		97		285	220	365	15,97
—05											16,94
—06		200		860		258		390	260	405	26,78
—07											28,5
—08		250		1153		346		465	290	435	38,20
—09											39,74
—10	1	125	—	220	220	66	66	270	210	370	15,2
—11											15,88
—12	2	150	125	325		97		285	220	380	17,47
—13											18,34
—14		200		860		258		390	260	420	30,0
—15											31,8
—16		250		1153		346		465	290	450	36,42
—17											40,22
—18	1	150	—	325	325	97	97	285	220	390	19,67
—19											20,64
—20	2	200	150	860		258		390	260	430	34,98
—21											36,7

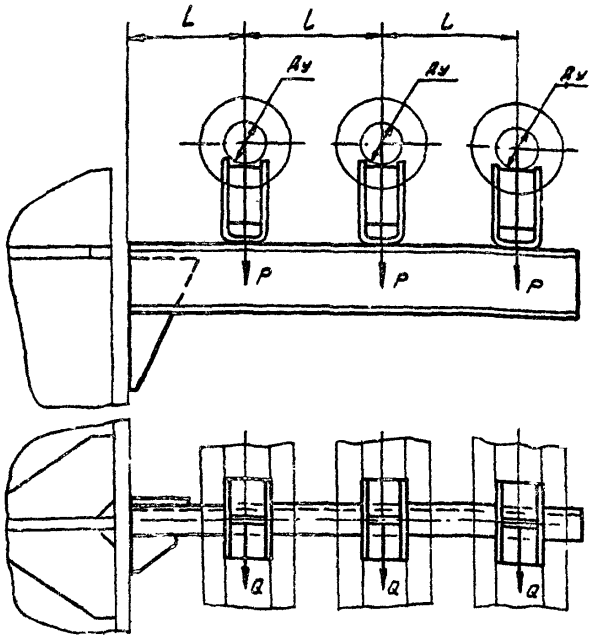

Рис. 67 Опора подвижная трехрядная

Таблица 65

Обозначение	Условный проход Ду, мм	Допускаемые нагрузки, кгс		Размеры, мм		Масса, кг
		вертикальн.	горизонт.			
		P	Q	L	l	
А14Б408.000	50	51	15,3	150	245	6,60
-01						7,12
-02	65	78	23,4	160	270	8,27
-03						8,86
-04	80	107	32,1	185	330	12,80
-05						13,38
-06	100	151	47,1	195	340	17,93
-07						19,0

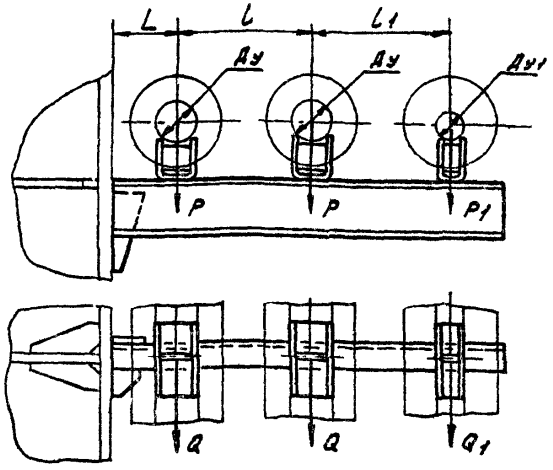

Рис. 68 Опора подвижная трехрядная

Таблица 66

Обозначение	Условный проход, мм		Допускаемые нагрузки, кгс				Размеры, мм			Масса кг
			вертикальн.		горизонт.					
	Ду	Ду1	P	P1	Q	Q1	L	l	l1	
А14Б409.000	65	50	78	51	23	15	160	270	260	8,52
-01										9,01
-02	80		107		32		185	320	285	11,21
-03										11,78
-04	100		157		47		195	340	295	15,09
-05										16,16
-06	125		220		65		210	370	310	18,52
-07										19,60
-08	150		225		97		220	390	320	26,38
-09										27,84
-10	100	80	157	107	47	32	195	340	330	16,73
-11										17,80
-12	125		220		65		210	370	345	21,95
-13										23,0
-14	150		325		97		220	390	355	28,60
-15										30,0
-16	125	100	220	157	65	47	210	370		23,33
-17										24,10
-18	150		325		97		220	390	365	30,73
-19										32,20

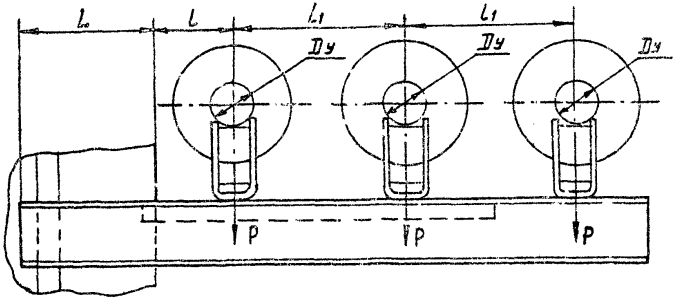

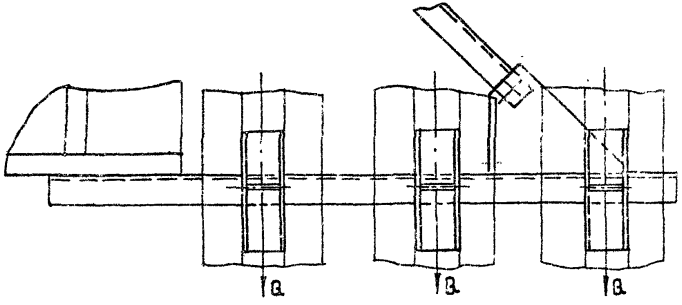

Рис.69. Опора подвижная трехрядная

Таблица 67

Обозначение	Условный проход Dу, мм	Допускаемые нагрузки кгс: вертикал. P	горизонт. Q	Размеры, мм: l	l	l₁	Масса кг
А146410.000	50	51	15,3	195	150	245	7,75
-01							8,32
-02	65	78	23,4	210	160	270	9,85
-03							10,46
-04	80	107	32,1	220	185	320	15,24
-05							15,82
-06	100	151	47,1	250	195	340	19,8
-07							20,84

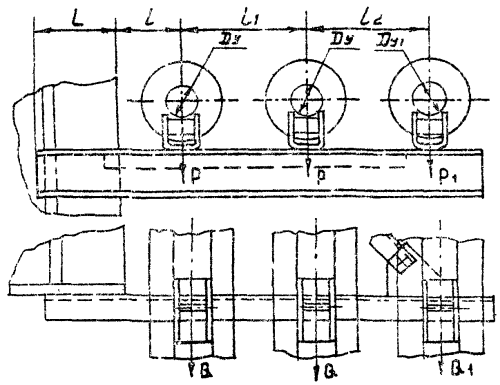

Рис 70. Опора подвижная трехрядная.

Таблица 68

Обозначение	Условный проход, мм: Dу	Dу₁	Допускаемые нагрузки, кгс: Вертикальн. P	P₁	Горизонтальн. Q	Q₁	Размеры, мм: L	l	l₁	l₂	Масса кг
А146411.000	65	50	78	31	23,4	15,3	220	150	270	260	11,70
-01											12,60
-02	80		107		32,1			185	320	285	14,60
-03											15,60
-04	100		157		47,1		250	195	340	295	19,14
-05											20,16
-06	125		220		66		270	210	370	310	21,52
-07											22,60
-08	150		325		37,5		285	220	390	320	35,30
-09											36,40
-10	100	80	157	107	47,1	32,1	250	195	340	330	21,90
-11											22,90
-12	125		220		66		270	210	370	345	26,01
-13											27,00
-14	150		325		97,5		285	220	390	355	36,20
-15											37,30
-16	125	100	220	157	66	47,1	270	210	370		35,00
-17											36,00
-18	150		325		97,5		285	220	390	365	36,85
-19											38,02

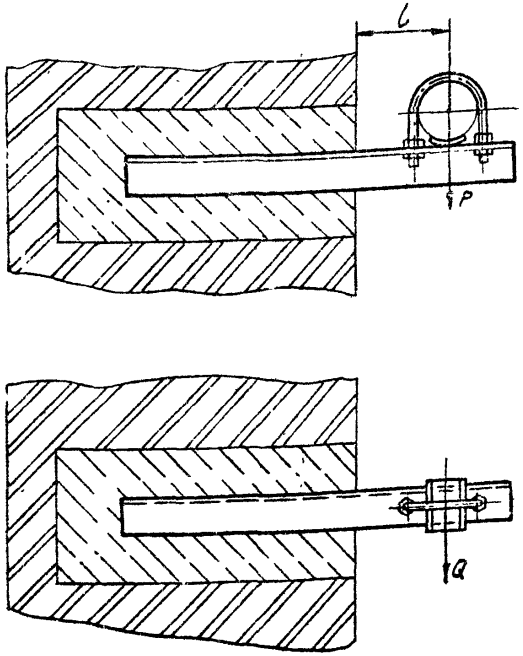

Рис. 71 Опора подвижная

Таблица 69

Обозначение	Условный проход Ду, мм	Допускаемые нагрузки, кгс		l, мм	Масса, кг
		вертик.	горизонт.		
		P	Q		
А1Б412.000	50	40	12	100	1,21
-01	65	56	17	120	1,41
-02	80	72	22	130	1,63
-03	100	120	36	140	2,02

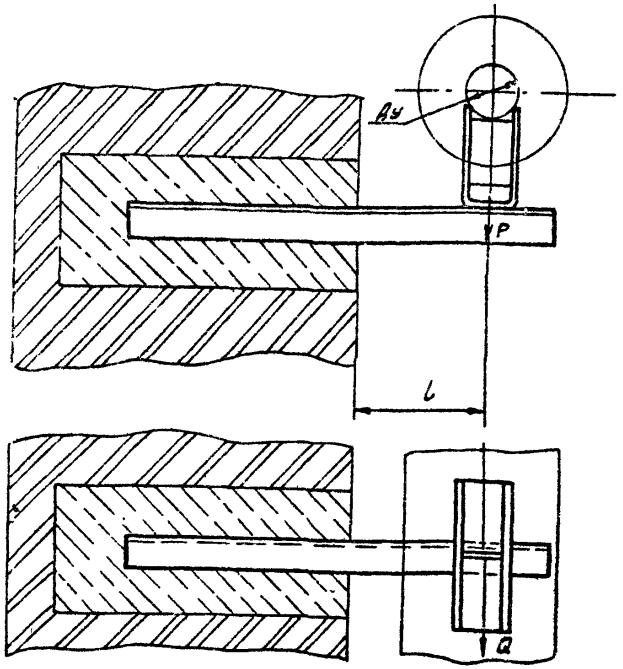

Рис. 72. Опора подвижная

Таблица 70

Обозначение	Условный проход Ду, мм	Допускаемые нагрузки, кгс		l, мм	Масса, кг
		вертик.	горизонт.		
		P	Q		
А1Б413.000	50	51	15	150	2,23
-01					2,67
-02	65	78	23	160	3,00
-03					3,40
-04	80	107	32	185	3,03
-05					3,47
-06	100	157	47	195	4,70
-07					5,20

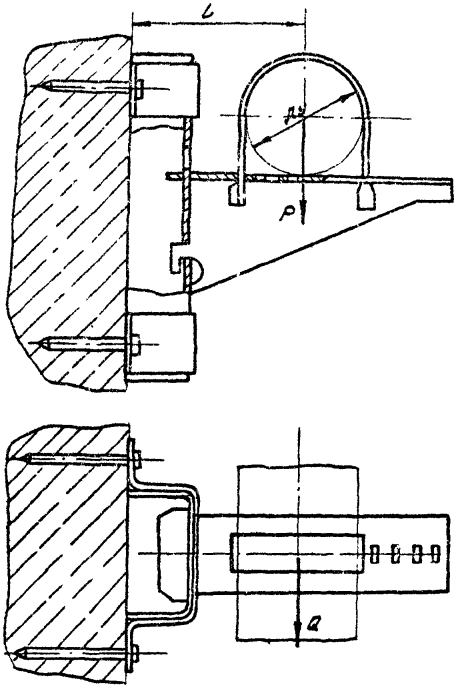

Рис. 73 Опора подвижная

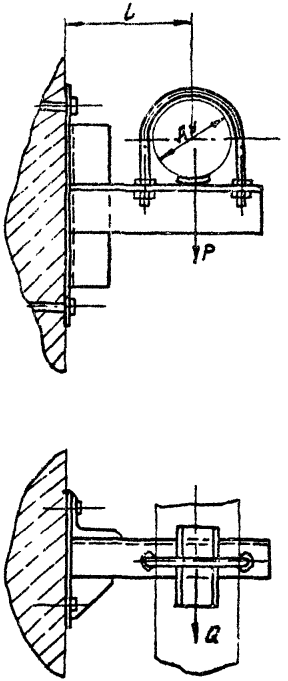

Рис. 74 Опора подвижная

Таблица 71

Обозначение	Условный проход Ду, мм	Допускаемые нагрузки, кгс: вертикал. P	горизонт. Q	L, мм	Масса, кг
А14Б414.000	50	40	12	80	0,904
-01	65	56	17	85	0,914
-02	80	72	22	90	0,922

Таблица 72

Обозначение	Условный проход Ду, мм	Допускаемые нагрузки, кгс: вертикал. P	горизонт. Q	L, мм	Масса, кг
А14Б415.000	100	120	36	155	3,56
-01	125	175	52	170	5,9

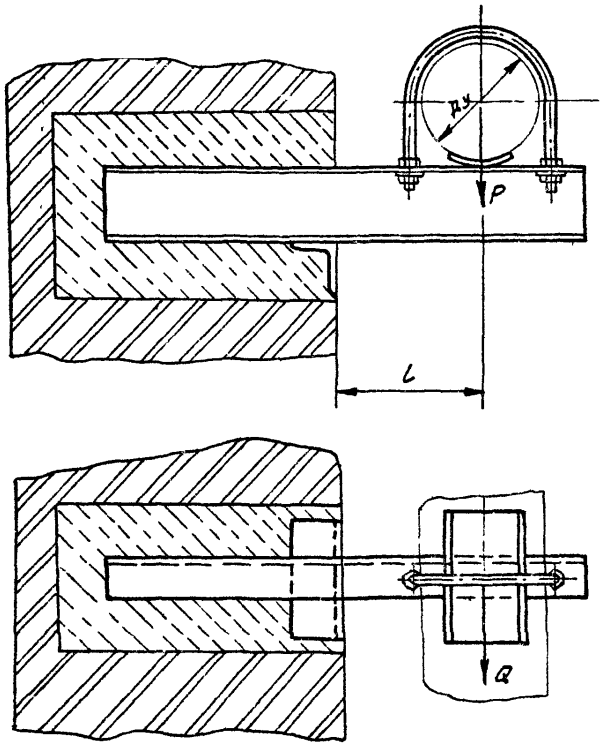

Рис. 75 Опора подвижная

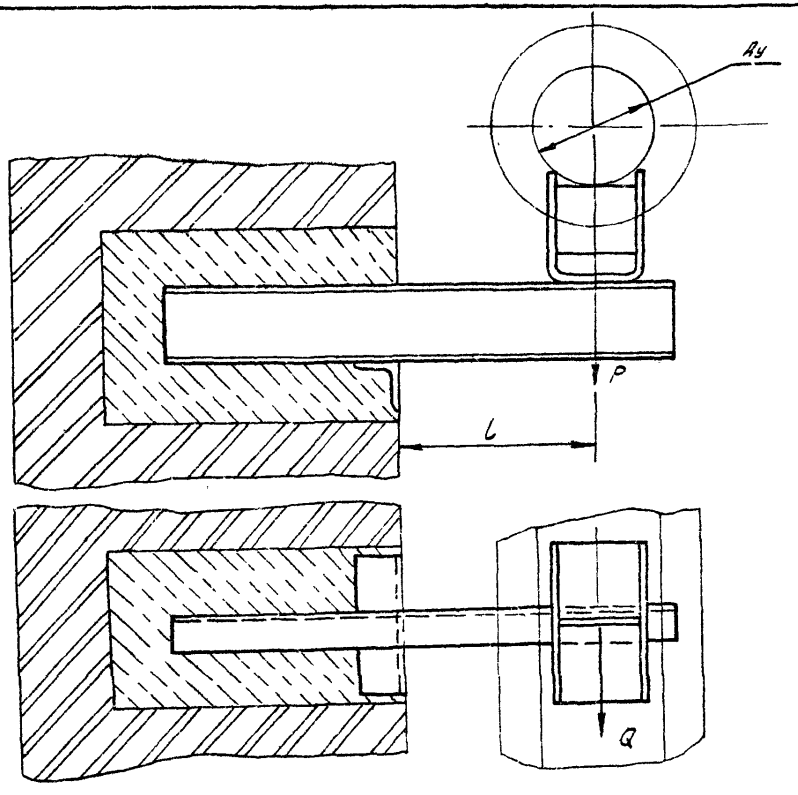

Рис. 76. Опора подвижная

Таблица 73

Обозначение	Условный проход Ду, мм	Допускаемые нагрузки, кгс		L, мм	Масса, кг
		вертикальн. P	горизонтальн. Q		
А14Б416.000	125	175	52	155	5,4
-01	150	266	80	170	5,7
-02	200	590	177	200	9,03
-03	250	840	252	240	15,6

Таблица 74

Обозначение	Условный проход Ду, мм	Допускаемые нагрузки, кгс		L, мм	Масса, кг
		вертикал. P	горизонт. Q		
А14Б417.000	125	220	66	210	5,9
-01					6,4
-02	150	325	97	220	7,3
-03					7,95
-04	250	860	258	260	15,1
-05					15,9

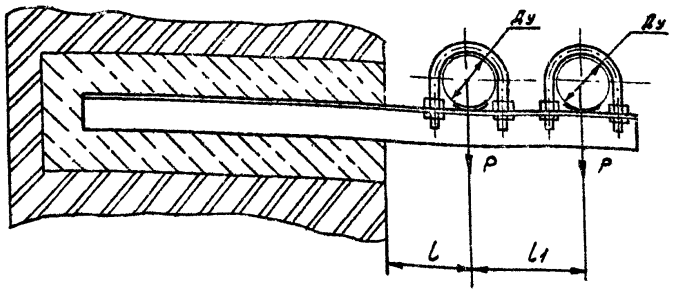

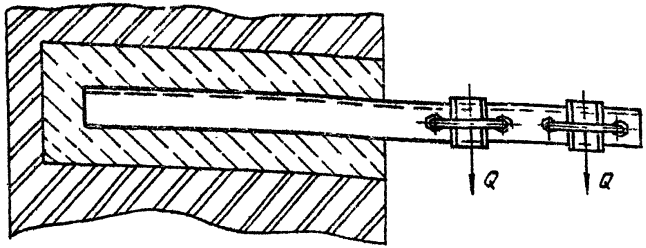

Рис. 77 Опора подвижная двухрядная

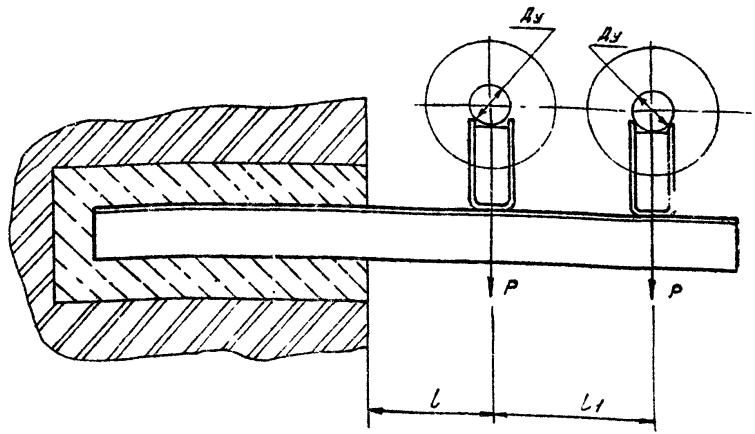

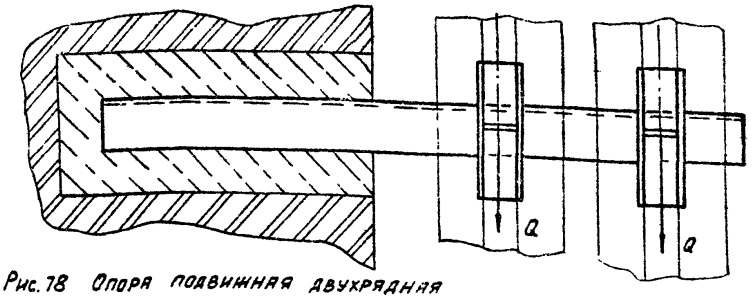

Рис. 78 Опора подвижная двухрядная

Таблица 75

Обозначение	Условный проход Ду, мм	Допускаемые нагрузки, кгс		Размеры, мм		Масса, кг
		вертик. P	горизонт. Q	l	l1	
А1Б418.000	50	40	12	100	140	2,91
-01	65	56	17	120	160	3,67
-02	80	72	22	130	175	4,7

Таблица 76

Обозначение	Условный проход Ду, мм	Допускаемые нагрузки, кгс		Размеры, мм		Масса, кг
		вертик. P	горизонт. Q	l	l1	
А1Б419.000	50	61	15	150	245	6,48
-01						7,42
-02	65	78	23	161	270	7,38
-03						8,1

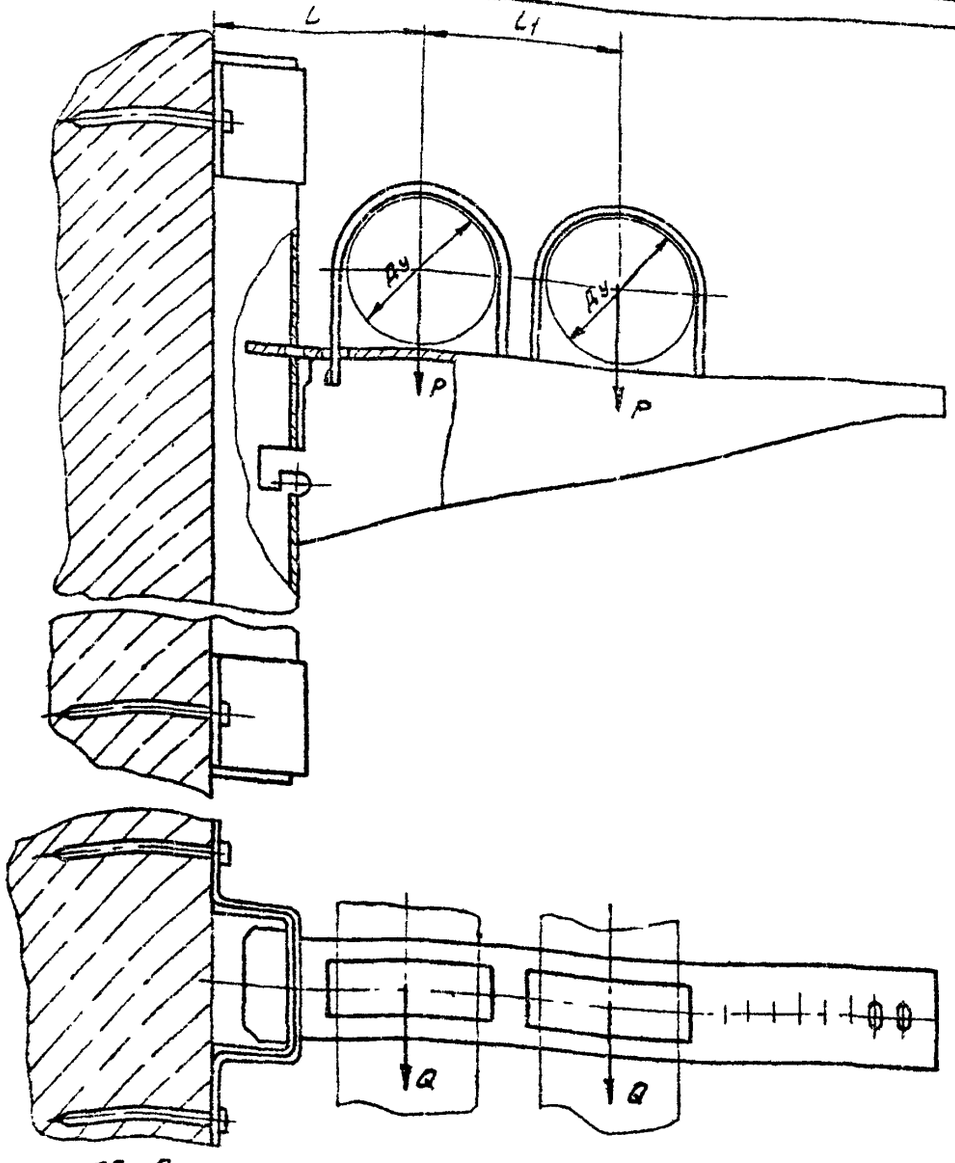

Рис. 79 Опора подвижная двухрядная

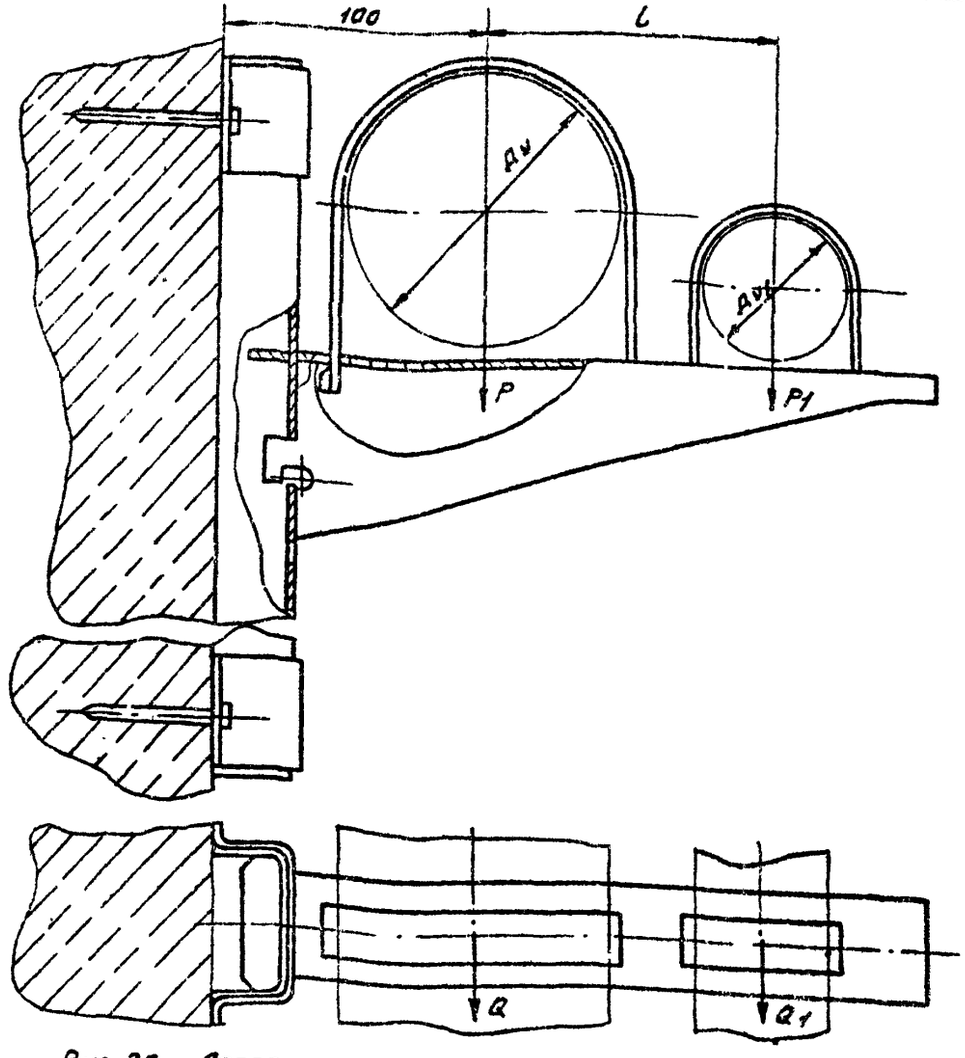

Рис. 80 Опора подвижная двухрядная

Таблица 77

Обозначение	Условный проход Ду, мм	Допускаемые нагрузки, кгс		Размеры, мм		Масса, кг
		вертик.	горизонт			
		P	Q	L	L1	
А14Б423 000	50	40	12	75	75	1,87
-01	65	56	17	85	100	1,89
-02	80	72	22	90	105	1,9

Таблица 78

Обозначение	Условный проход, мм		Допускаемые нагрузки, кгс				L, мм	Масса кг
			вертикальн		горизонтальн			
	Ду	Ду1	P	P1	Q	Q1		
А14Б421 000	100	50	120	40	36	12	110	1,68
-01		65		56		17		1,7
-02		80		72		22	115	1,74

Изм	Лист	N докум.	Подп	Дата	Серия 3.900-9 Выпуск 0	Лист 50

Копировал: Денисова

Формат А3

Вариант 1

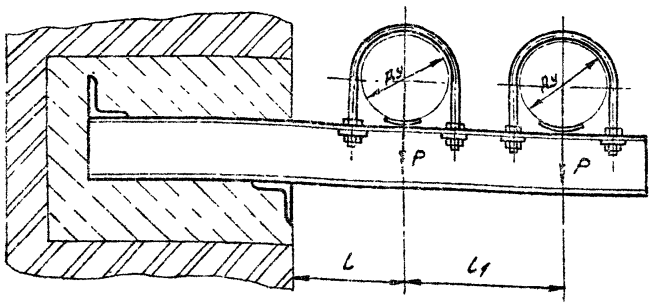

Вариант 2

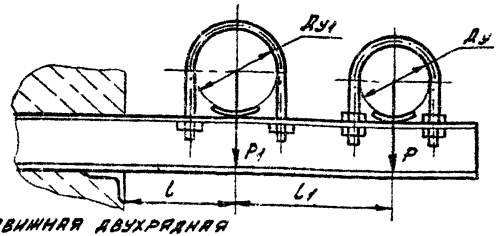

Рис.81 Опора подвижная двухрядная

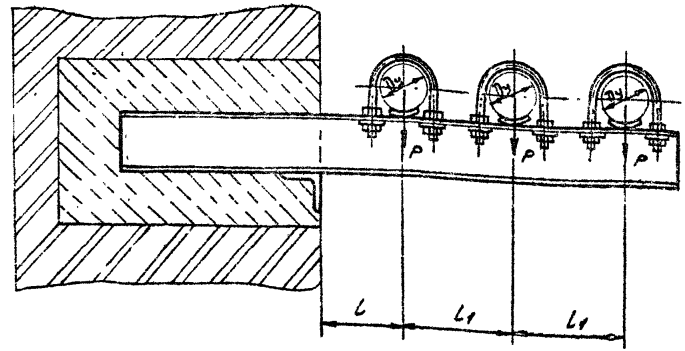

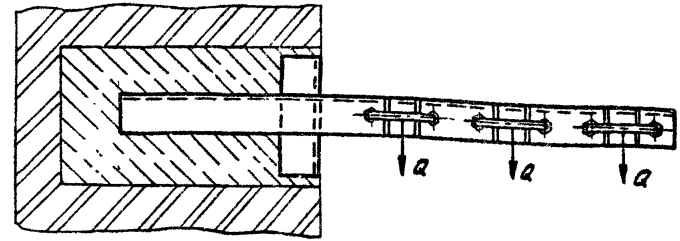

Рис.82 Опора подвижная трехрядная

Таблица 7.9

Обозначение	Вариант	Условный проход, мм		Допускаемые нагрузки, кгс				Размеры, мм		Масса, кг
				вертик.		горизонт.				
		Ду	Ду1	P	P1	Q	Q1	L	L1	
А14Б422.000	1	100	—	120	—	36	—	140	195	7,00
-01	2		125		175		52	155	210	7,90
-02			150		266		80	170	225	9,31
-03			200		590		177	200	255	12,75
-04	1	125	—	175	—	52	—	155	225	9,85
-05	2		150		266		80	170	240	12,00
-06			200		590		177	200	270	16,63
-07	1	150	—	266	—	80	—	170	270	14,52
-08	2		200		590		177	200	280	19,23

Таблица 8.0

Обозначение	Условный проход Ду, мм	Допускаемые нагрузки, кгс		Размеры, мм		Масса кг
		вертикал.	горизонт.			
		P	Q	L	L1	
А14Б424.000	50	40	12	100	140	6,45
-01	65	56	17	120	160	7,40
-02	80	72	22	130	175	8,40
-03	100	120	36	140	195	13,80

Вариант 1

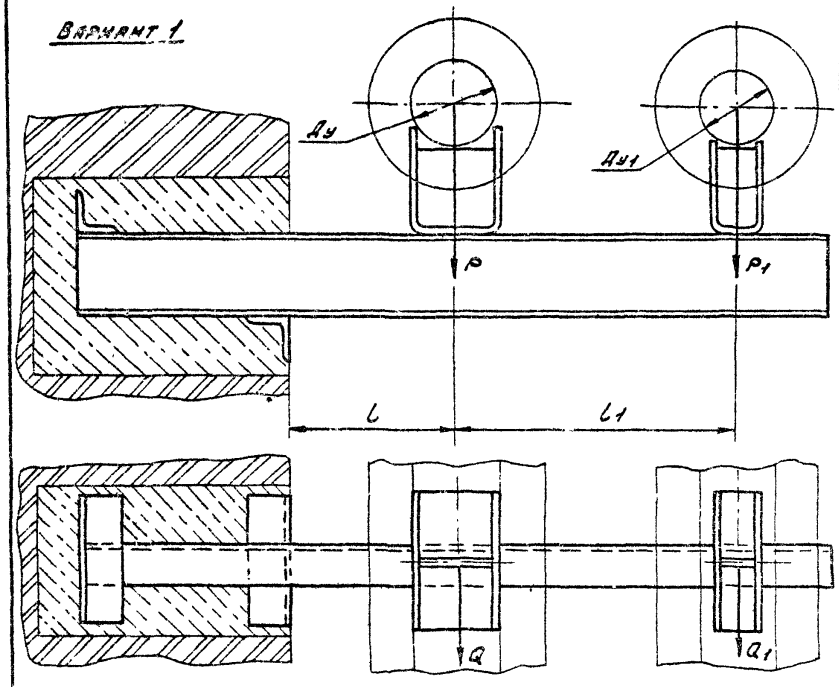

Вариант 2

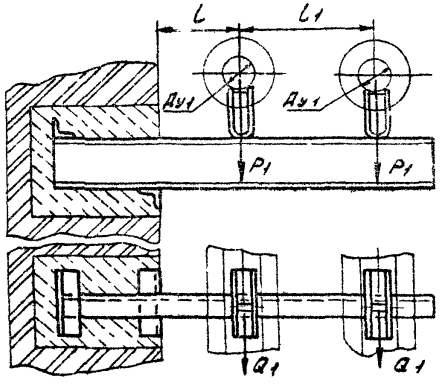

Таблица 81

Обозначение	Вариант	Условный проход, мм		Допускаемые нагрузки, кгс				Размеры, мм		Масса кг
				вертик.		горизонт.				
		Ду	Ду1	P	P1	Q	Q1	L	L1	
АІЧБ423.000	1	100	80	157	107	47	32	195	330	11,0
-01										12,0
-02		125		220		66		210	345	12,8
-03										13,7
-04		150		325		97		220	355	13,8
-05										14,9
-06		200		860		258		260	395	24,0
-07										25,3
-08	2	—		—		—		185	320	9,14
-09										10,1
-10	1	125	100	220	157	66	47	210	355	13,9
-11										14,9
-12		150		325		97		220	365	16,7
-13										18,8
-14		200		860		258		260	405	33,6
-15										34,9
-16	2	—		—		—		195	340	13,3
-17										14,3
-18	1	150	125	325	220	97	66	220	380	18,2
-19										19,4
-20		200		860		258		260	420	34,0
-21										35,2
-22	2	—		—		—		210	370	16,7
-23										17,7
-24		—	150	—	220	—	97	220	390	22,5
-25										23,9

Рис. 83 Опора подвижная двухрядная

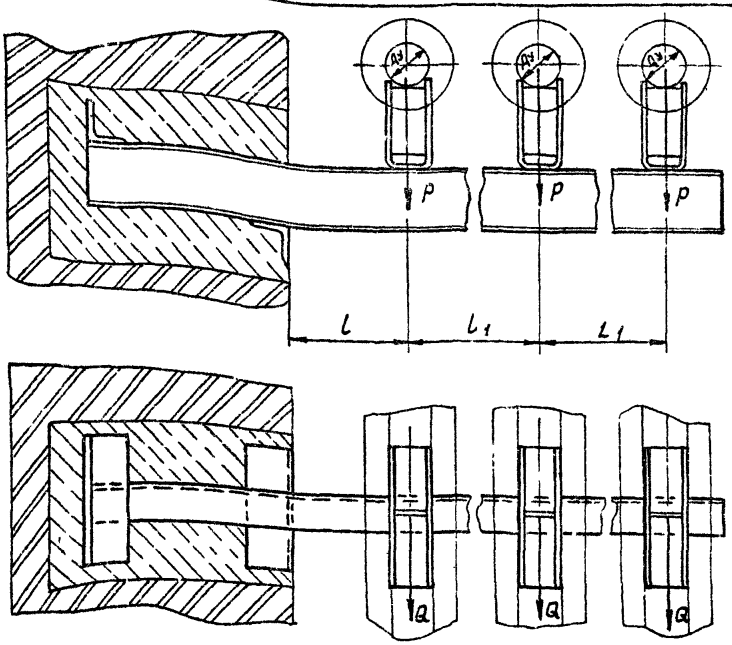

Рис. 84. Опора подвижная трехрядная

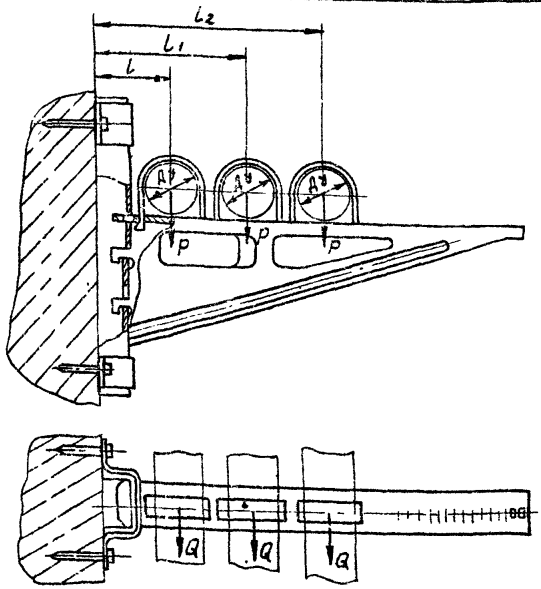

Рис. 85. Опора подвижная трехрядная

Таблица 82

Обозначение	Условный проход, Ду, мм	Допускаемые нагрузки, кгс		Размеры, мм		Масса, кг
		вертикал.	горизонт.			
		P	Q	l	l_1	
А146425.000	50	51	15	150	245	11.54
-01						12.80
-02	65	78	23	160	270	13.23
-03						14.61
-04	80	107	32	185	320	18.90
-05						20.30
-06	100	157	47	195	340	25.34
-07						26.92

Таблица 83

Обозначение	Условный проход, мм	Допускаемые нагрузки, кгс		Размеры, мм			Масса, кг
		вертикал.	горизонт.				
		P	Q	l	l_1	l_2	
А146426.000	50	40	12	75	150	225	2.458
-01	65	56	17	80	170	260	2.468
-02	80	72	22	85	185	285	2.476

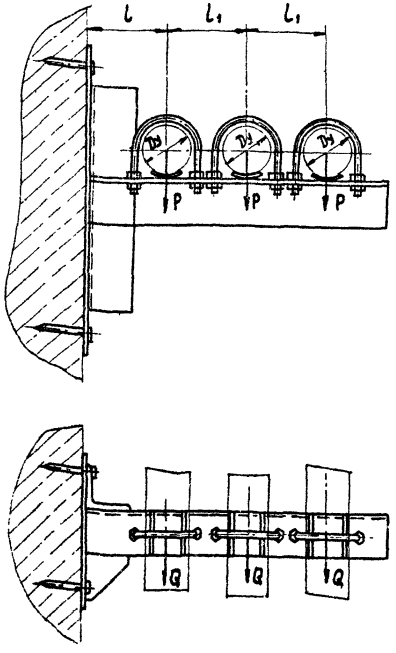

Рис. 86. Опора подвижная трехрядная

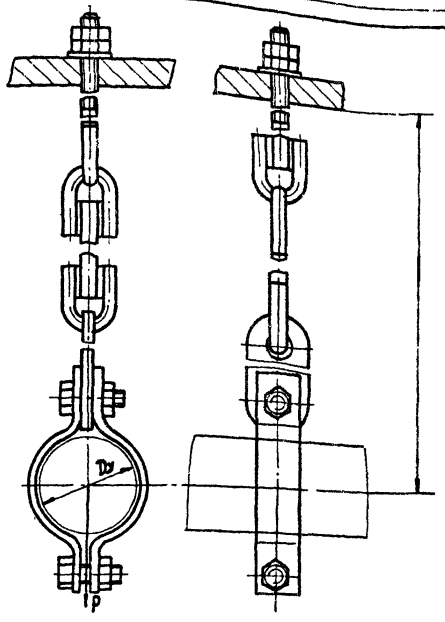

Рис. 87. Опора подвесная.

Таблица 84

Обозначение	Условный проход Dy, мм	Допускаемые нагрузки, кгс		Размеры, мм		Масса, кг
		Вертикальная	Горизонтальная			
		P	Q	l	l1	
А14Б 427.000	50	40	12	90	90	4,90
-01	65	56	17	100	110	7,42

Таблица 85

Обозначение	Условный проход Dy, мм	Допускаемая нагрузка, кгс P	H, мм	Масса, кг
А14Б 428.000	50	250	540	1,180
-01	65		550	1,182
-02	80		700	1,620
-03	100			1,700
-04	125		730	3,330
-05	150	400	790	3,800
-06	200	1500	840	4,700
-07	250		850	5,130

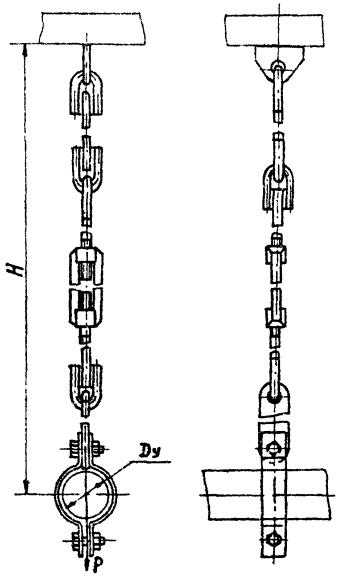

Рис 88. Опора подвесная

Таблица 86

Обозначение	Условный проход Dy, мм	Допускаемые нагрузки, кгс P	H, мм	Масса, кг
А14Б429.000	50	250	700	1,48
-01	65		720	1,50
-02	80		760	1,90
-03	100			2,00
-04	125		900	4,14
-05	150	400	950	4,57
-06	200	1500	1100	5,71
-07	250		1000	5,91

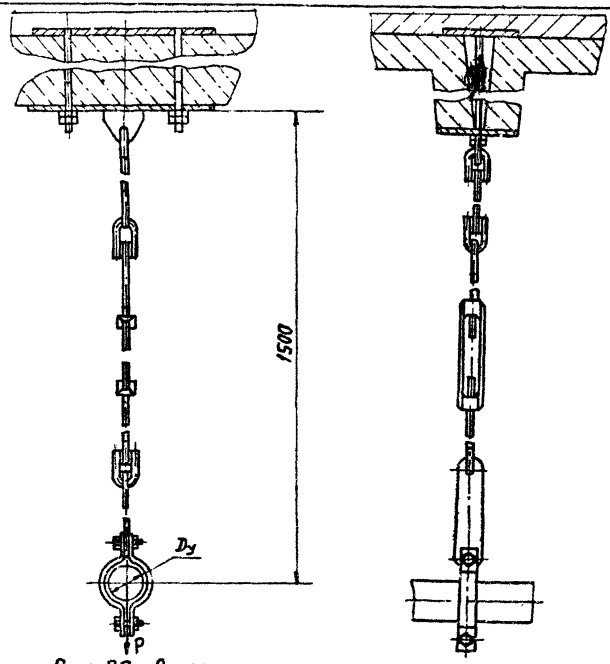

Рис. 89. Опора подвесная

Таблица 87

Обозначение	Условный проход Dy, мм	Допускаемые нагрузки, кгс P	Масса, кг
А14Б430.000	50	40	6,6
-01	65	56	6,9
-02	80	72	7,45
-03	100	120	7,53
-04	125	175	10,44
-05	150	266	10,8
-06	200	590	11,8
-07	250	840	12,0

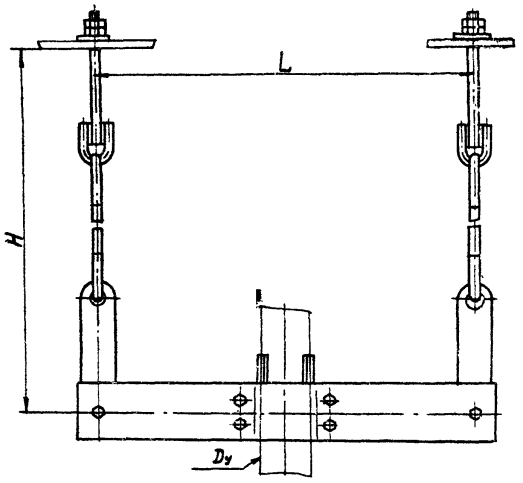

Рис. 90. Опора подвесная

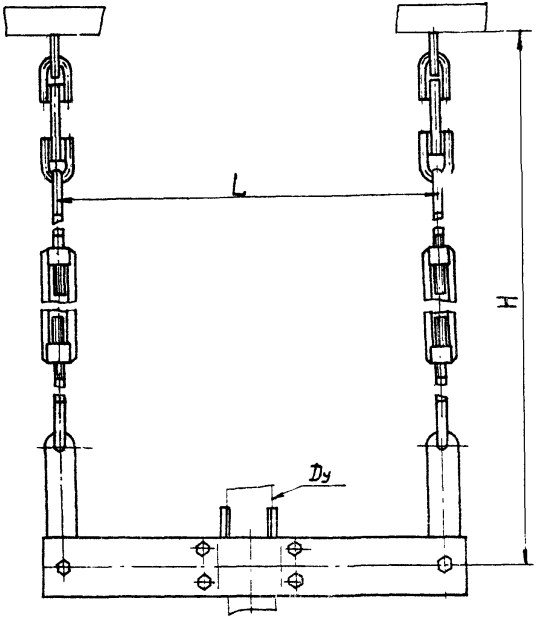

Рис. 91. Опора подвесная.

Таблица 88

Обозначение	Условный проход Dy, мм	Допускаемая нагрузка, кгс P	Размеры, мм L	Размеры, мм H	Масса, кг
А1Б431.000	50	51	400	550	3,32
-01	65	75	440		4,6
-02	80	107	550		6,31
-03	100	157	560		8,71
-04	125	220	600	630	13,2
-05	150	325	630		13,1
-06	200	857	750	680	24,54
-07	250	1153	860		30,6

Таблица 89

Обозначение	Условный проход Ду, мм	Допускаемая нагрузка P, кгс	Размеры, мм L	Размеры, мм H	Масса, кг
А1Б 432.000	50	51	400	650	4,1
-01	65	75	440		5,15
-02	80	107	550		6,9
-03	100	157	560		9,3
-04	125	220	600	670	13,8
-05	150	325	630		13,7
-06	200	857	750	890	24,42
-07	250	1153	860	910	30,5

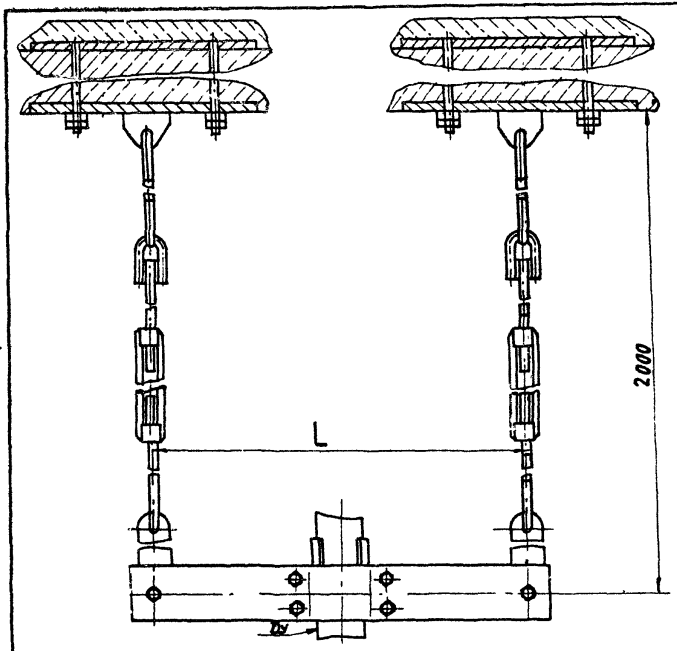

Рис. 92. Опора подвесная

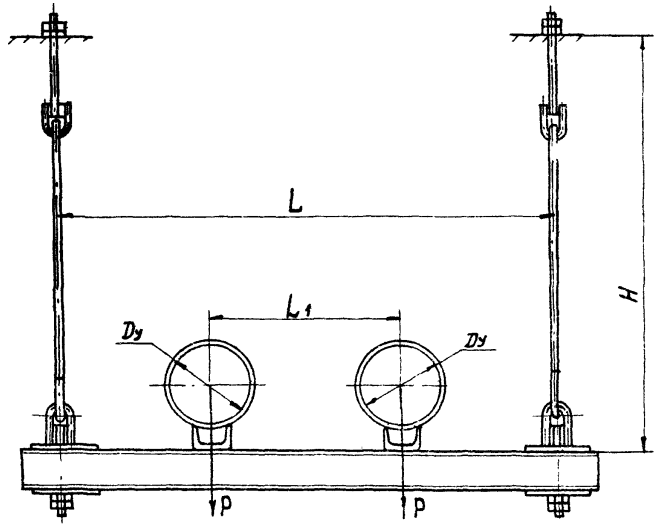

Рис. 93. Опора подвесная

Таблица 90

Обозначение	Условный проход Dy, мм	Допускаемая нагрузка P, кгс	L, мм	Масса, кг
А1Б433.000	50	51	400	14,34
– 01	65	75	440	15,42
– 02	80	107	550	17,14
– 03	100	157	560	19,6
– 04	125	220	600	24,4
– 05	150	325	630	24,3
– 06	200	857	750	38,9
– 07	250	1153	860	44,9

Таблица 91

Обозначение	Условный проход Dy, мм	Допускаемая нагрузка, кгс P	Размеры, мм H	L	L1	Масса, кг
А1Б434.000	100	118	550	650	250	11,3
– 01	125	175	560	780	280	14,5
– 02	150	266		850	300	17,9
– 03	200	590	570	1000	350	29,2
– 04	250	840		1100	400	31,5

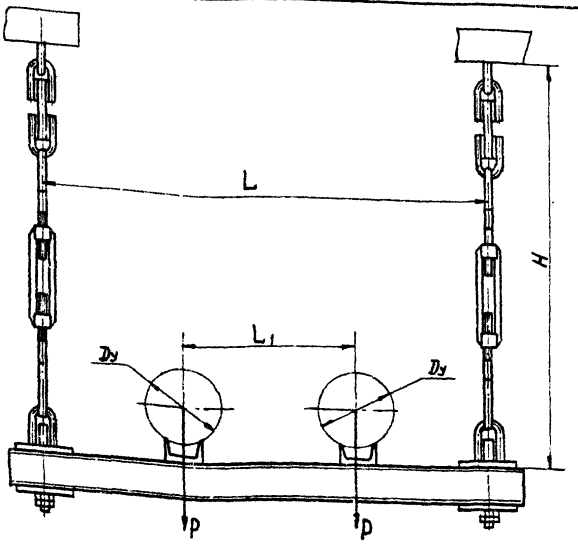

Рис. 94. Опора подвесная двухрядная

Таблица 92

Обозначение	Условный проход Dy, мм	Допускаемая нагрузка, кгс P	Размеры, мм L	L1	H	Масса, кг
А1Б435 000	100	118	650	250	600	12,4
-01	125	175	780	280	750	17,5
-02	150	266	850	300		20,8
-03	200	590	1000	350	780	32,1
-04	250	840	1100	400		34,5

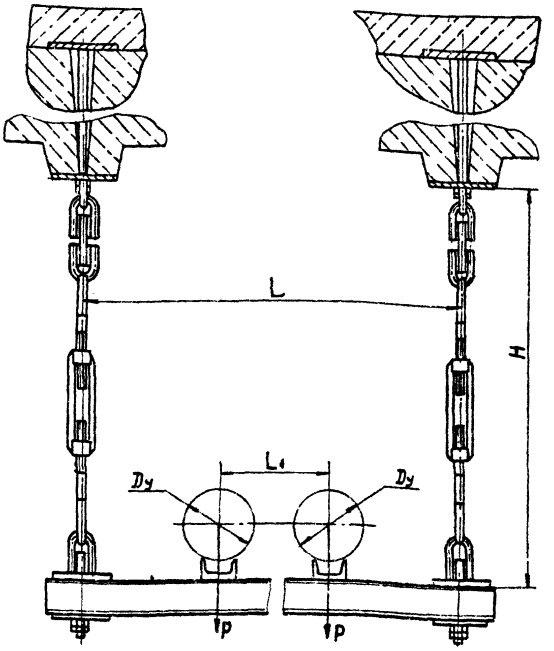

Рис. 95. Опора подвесная двухрядная

Таблица 93

Обозначение	Условный проход Dy, мм	Допускаемая нагрузка, кгс P	Размеры, мм L	L1	H	Масса, кг
А1Б436 000	100	118	650	250	600	15,3
-01	125	175	780	280	750	20,5
-02	150	266	850	300		23,9

Вариант 1

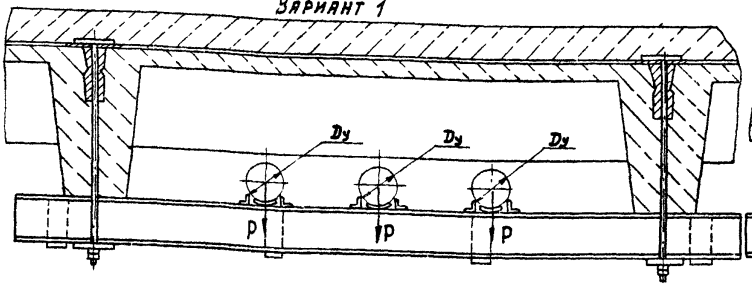

Вариант 2

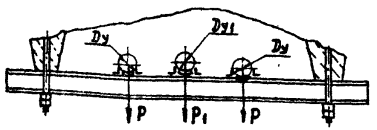

Рис.96. Траверса для крепления трубопроводов трехрядная

Таблица 94

Обозначение	Вариант	Условный проход, мм		Допускаемые нагрузки, кгс				Масса, кг
		Dу	Dу1	вертикальн. P	вертикальн. P1	горизонтальн. Q	горизонтальн. Q1	
А14Б437.000	1	100	—	120	—	36	—	57,7
-01	2		125		175		52	57,9
-02			150		266		80	57,92
-03	1	125	—	175	—	52	—	58,45
-04	2		150		266		80	58,44
-05		150	125	266	120	80	36	59,0
-06			100		175		52	58,8
-07	1		—		—		—	58,4

Вариант 1

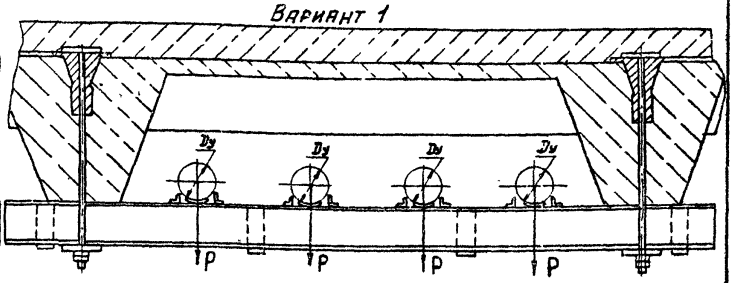

Вариант 2

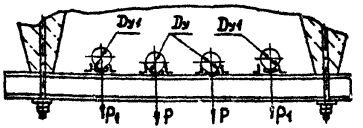

Рис.97. Траверса для крепления трубопроводов четырехрядная.

Таблица 95

Обозначение	Вариант	Условный проход, мм		Допускаемые нагрузки, кгс				Масса, кг
		Dу	Dу1	вертикальн. P	вертикальн. P1	горизонтальн. Q	горизонтальн. Q1	
А14Б438.000	1	100	—	120	—	36	—	59,2
-01	2		125		175		52	59,72
-02			150		266		80	59,68
-03	1	125	—	175	—	52	—	60,23
-04	2		150		266		80	60,2
-05	1	100	—	266	—	80	—	59,2

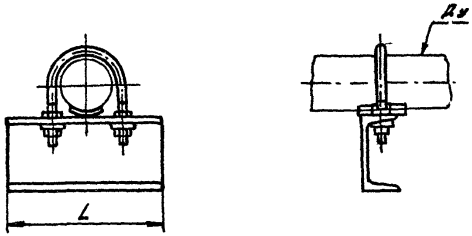

Рис. 98 Опора подвижная

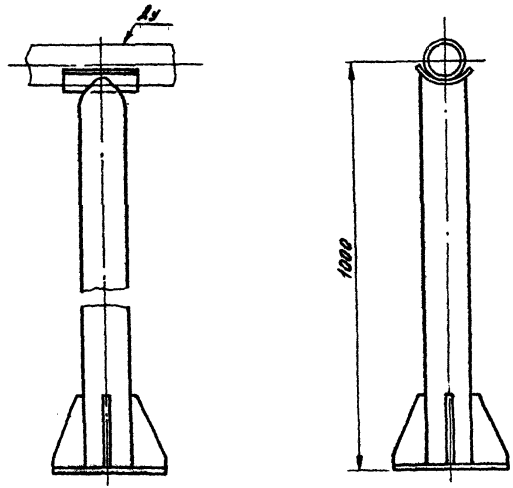

Рис. 99 Опорная стойка

Таблица 96

Обозначение	Условный проход Ду, мм	L, мм	Масса, кг
А1Б439.000	50	170	1,53
-01	65	190	2,41
-02	80	206	2,64
-03	100	222	2,84
-04	125	250	4,66
-05	150	280	5,32
-06	200	342	8,6
-07	250	398	11,17

Таблица 97

Обозначение	Условный проход Ду, мм	Масса, кг
А1Б440.000	50	8,3
-01	65	8,5
-02	80	8,46
-03	100	14,16
-04	125	14,25
-05	150	14,52
-06	200	18,8
-07	250	18,73

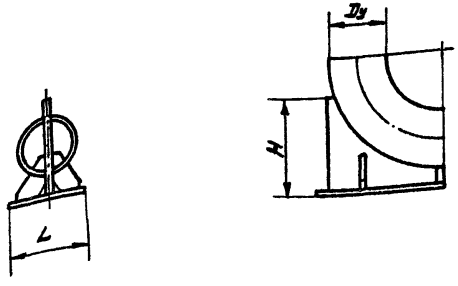

Рис.100 Опора под отвод

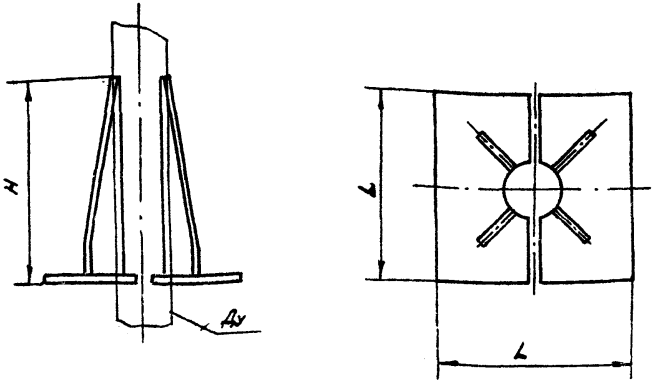

Рис.101 Опора для вертикального трубопровода

Таблица 98

Обозначение	Условный проход Ду, мм	Размеры, мм		Масса, кг
		H	L	
А1Б411.000	150	260	200	8,7
-01	200	340	250	15,0
-02	250	400	300	24,2

Таблица 99

Обозначение	Условный проход Ду, мм	Размеры, мм		Масса кг
		H	L	
А1Б442.000	50	108	100	0,63
-01	65	138	130	1,00
-02	80	158	150	1,56
-03	100	208	200	2,41
-04	125	262	250	2,01
-05	150	312	300	4,60
-06	200	412	400	16,46
-07	250	512	500	25,64

Инв.№ подл. | Подп. и дата | Взам.инв.№ | Инв.№ дубл. | Подп. и дата

gost.e-ecolog.ru