ТИПОВОЙ ПРОЕКТ
0901-9-1.83

ФИЛЬТРЫ-ПОГЛОТИТЕЛИ ДЛЯ РЕЗЕРВУДОВ ЧИСТОЙ ВОДЫ ЕМКОСТЬЮ ОТ 50 м.³ ДО 730 м.³

Вариант без клапанов

СОСТАВ ПРОЕКТА

АЛЬБОМ I – Пояснительная записка. Технологическая и строительная части.
АЛЬБОМ II – Электротехническая часть и технологический контроль.
АЛЬБОМ III – Строительные изделия.
АЛЬБОМ IV – Заказные спецификации.
АЛЬБОМ V – Сметы.
АЛЬБОМ VI – Ведомости потребности в материалах.

АЛЬБОМ III

Разработан проектным институтом
Гипрокоммунводоканал
Главный инженер института Хазиков Н.Г.
Главный инженер проекта Рынский Л.И.

Утвержден. Минжилкомхозом РСФСР
приказ №18-ТД от 2 ноября 1982г.
Введен в действие
приказом по институту „Гипрокоммунводоканал"
№75 от 25 ноября 1982г.

gost.e-ecolog.ru

Содержание альбома

Марка или позиция	Обозначение	Наименование	Стр.
1	Содержание	Содержание	3
2		Содержание (продолжение)	4
	Изделия	марки КЖИ	
3	901 КЖИ 10	Плита ПТО 36-11, А"	5
4	901 КЖИ 20	Плита ПТО 36-11, Б"	5
5	901 КЖИ 30	Плита ПТ 36-11, А"	6
6	901 КЖИ 40	Плита ПТ 36-11, Б"	6
7	901 КЖИ 50	Плита ПТ 36-11, В"	7
8	901 КЖИ 60	Плита ПТ 36-11, Г"	7
9	901 КЖИ 70	Плита ПТ 36-11, Д"	8
10	901 КЖИ 80	Плита ПТ 36-11, Е"	8
11	901 КЖИ 90	Плита ПТ 36-11, Ж"	9
12	901 КЖИ 100	Плита ПТ 36 Д-12, А"	9
13	901 КЖИ 110	Плита ПТО 42-11, А"	10
14	901 КЖИ 120	Плита ПТО 42-11, Б"	10
15	901 КЖИ 130	Плита ПТ 42-11, А"	11
16	901 КЖИ 140	Плита ПТ 42-11 Б"	11
17	901 КЖИ 150	Плита ПТ 42-11, В"	12
18	901 КЖИ 160	Плита ПТ 42Д-12, А"	12
19	901 КЖИ 170	Плита ПТО 48-3, А"	13
20	901 КЖИ 180	Плита ПТО 48-3, Б"	13
21	901 КЖИ 190	Плита ПТ 48-3, А"	14
22	901 КЖИ 200	Плита ПТ 48-3, Б"	14
23	901 КЖИ 210	Изделие закладное МН-2	15
24	901 КЖИ 220	Изделие закладное МН-3	15
25	901 КЖИ 230	Изделие закладное МН-4	16
26	901 КЖИ 240	Изделие закладное МН-5	16
27	901 КЖИ 250	Изделие закладное МН-6	17

Марка или поз.	Обозначение	Наименование	Стр.
28	901 КЖИ 260	Изделие закладное МН7	17
29	901 КЖИ 270	Изделие закладное МН-8	18
30	901 КЖИ 280	Изделие закладное МН-9	18
31	901 КЖИ 290	Изделие закладное МН10	19
32	901 КЖИ 300	Изделие закладное МН-11	19
33	901 КЖИ 310	Кольцо стеновое КЦ-7-3,А"	20
34	901 КЖИ 320	Кольцо стеновое КЦ-10-6,А"	21
35	901 КЖИ 330	Кольцо стеновое КЦ-15-6,А"	22
36	901 КЖИ 340	Деревянная крышка ДК-1	23
37	901 КЖИ 350	Деревянная крышка ДК-2	23
38	901 КЖИ 360	Деревянная крышка ДК-3	24
39	901 КЖИ 370	Деревянная крышка ДК-4	24
40	901 КЖИ 380	Деревянная крышка ДК-5	25
41	901 КЖИ 390	Деревянная крышка ДК-6	25
42	901 КЖИ 400	Сетка арматурная С-2	26
43	901 КЖИ 410	Решетка Р-1	26
44	901 КЖИ 420	Анкер А I	27
45	901 КЖИ 430	Анкер А II	27
46	901 КЖИ 01	Кольцо	28
47	901 КЖИ 01-01	Кольцо	28
48	901 КЖИ 02	Кольцо	28
49	901 КЖИ 03	Кольцо	29
50	901 КЖИ 03-01	Кольцо	29
51	901 КЖИ 04	Кольцо	29
52	901 КЖИ 10.10	Изделие закладное МН-12	30
53	901 КЖИ 30.20	Изделие закладное МН-13	30
54	901 КЖИ 70.30	Изделие закладное МН-14	31
55	901 КЖИ 100.40	Изделие закладное МН-15	31
56	901 КЖИ 440	Плита ПТО 36-11, В"	32

Содержание альбома.

Марка или поз	Обозначение	Наименование	Стр
	Изделия	марки МО	
57	МО 107-00-00-00	Решетка	33
58	МО 107-00-00-00-СБ	Решетка Сборочный чертеж.	34
59	МО 107-00-00-00-СБ	Решетка ф 610 Сборочный черт.	35
60	МО 107-01-00-00-СБ	Решетка ф 910. Сборочн. черт.	36
61	МО 107-00-00-01	Хомут	37
62	МО 107-01-00-00-02	Решетка ф 1410	38
63	МО 107-01-00-00-02 СБ	Решетка ф 1410. Сборочн. черт.	39
64	МО 108-00-00-00	Решетка	40
65	МО 108-00-00-00-СБ	Решетка. Сборочн. черт.	41
66	МО 108-01-00-00-02	Решетка 1150×1450	42
67	МО 108-01-00-00-02 СБ	Решетка 1150×1450 Сборчерт.	43
68	МО 108-01-00-00 СБ	Решетка 750×750 Сбор. черт.	44
69	МО 108-01-00-01 СБ	Решетка 750×950 Сбор. черт.	45
70	МО 108-01-00-00-01	Решетка 750×750	46
71	МО 108-01-00-00-01	Решетка 750×950	46
72	МО 108-00-00-01	Планка	47
73	МО 108-00-00-00-02	Планка	47
74	МО 108-00-00-01-01	Планка	48
75	МО 108-00-00-02-01	Планка	48
76	МО 108-00-00-01-02	Планка	49
77	МО 108-00-00-02-02	Планка	49

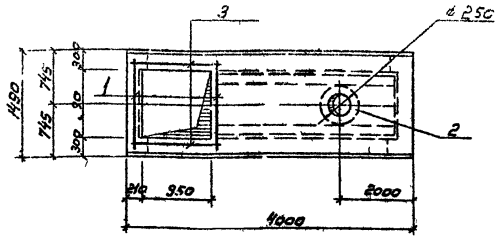

Ведомость расхода стали на дополнительные закладные изделия

Марка элемента	Изделия закладные									Всего
	Арматура класса						Прокат марки			
	A-III			A-II			ВСт3кп2			
	ГОСТ 5781-75			ГОСТ 5781-75			ГОСТ 103-76			
	ф12		Итого	ф12		Итого	150кг		Итого	
ПТ036-11,А"	5.0		5.0	1.2		1.2	14.9		14.9	21.1

Формат	Зона	Поз.	Обозначение	Наименование	Кол	Примечание
				Сборочные единицы		
		1	3.006-3 В II-2	Плита перекрытия ПТ036-К	1	
11		2	КЖИ 10.10	Изделие закладное МН-12	1	16.1кг
				Детали		
				ф12 A III ГОСТ 5781-75		
64		3	КЖИ 10-01	ℓ=1400	4	1.25кг

Инв.№ подл. | Подпись и дата | Взам.инв.№

Нач.ОСО	Сорокин		
Н.контр.	Успенская		
ГИП	Лепетухин		
Вед.инж.	Закубанский		
Ст.инж.	Гратова		
Инжен.	Богоравова		

Т.П0901-9-1.83 КЖИ-10

Плита (ПТ036-11,А")

Стадия	Масса	Масштаб
Р	2.95т	1:50
Лист	Листов 1	

Гипроаттуводоканал г. Москва

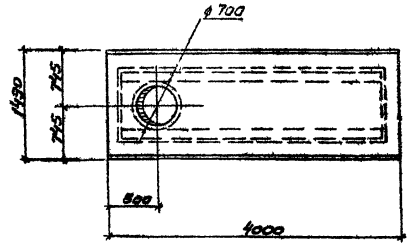

1 Плита с дополнительным индексом „Б" отличается от плиты основной марки серии 3.006-3 В II-2 смещением отверстия.

Инв.№ подл. | Подпись и дата | Взам.инв.№

Нач.ОСО	Сорокин		
Н.контр.	Успенская		
ГИП	Лепетухин		
Вед.инж.	Закубанский		
Ст.инж.	Гратова		
Инжен.	Богоравова		

Т.П0901-9-1.83 КЖИ-20

Плита (ПТ036-11,Б")

Стадия	Масса	Масштаб
Р	2.95т	1:50
Лист	Листов 1	

Гипроаттуводоканал г. Москва

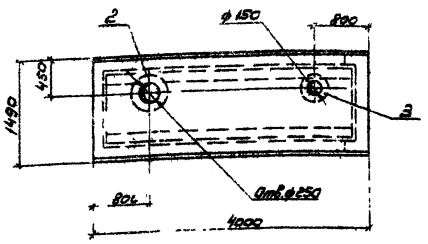

Ведомость расхода стали на дополнительные закладные изделия

Марка элемента	Изделия закладные						Всего
	Арматура класса A-II			Прокат марки ВСт3кп2			
	ГОСТ 5781-75			ГОСТ 103-76			
	ф12		Итого	150×10		Итого	
ПТ36-11,А"	2.4		2.4	26.0		26.0	28.4

Формат	Зона	Поз.	Обозначение	Наименование	Кол.	Примечание
				Сборочные единицы		
		1	3.006-3 В II 2	Плита перекрытия ПТ36-11	1	
11		2	КЖИ 10.15	Изделие закладное МН-12	1	16.1 кг
		3	КЖИ 30.20	Изделие закладное МН13	1	12.3 кг

Инв.№ подл. | Подпись и дата | Взам.инв.№

Нач.ПТО	Сорокин	
Н.контр.	Зеленская	
ГИП	Лепетухин	
Вед.инж.	Закуданский	
Ст.инж.	Гротова	
Инженер	Богородова	

Т 0901-9-183 КЖИ-30

Плита (ПТ36-11,А")

Стадия	Масса	Масштаб
Р	3.05т	1:50
Лист	Листов 1	

Гипрокоммунводоканал г. Москва

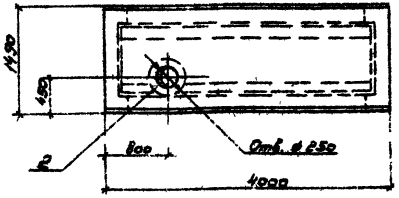

Ведомость расхода стали на дополнительные закладные изделия

Марка элемента	Изделия закладные						Всего
	Арматура класса A-II			Прокат марки ВСт3кп2			
	ГОСТ 5781-75			ГОСТ 103-76			
	ф12		Итого	150×10		Итого	
ПТ36-11,Б"	1.2		1.2	14.9		14.9	16.1

Формат	Зона	Поз.	Обозначение	Наименование	Кол.	Примечание
				Сборочные единицы		
		1	3.006-3 В II-2	Плита перекрытия ПТ36-11	1	
11		2	КЖИ 10.10	Изделие закладное МН-12	1	16.1 кг

Инв.№ подл. | Подпись и дата | Взам.инв.№

Нач.ПО	Сорокин	
Н.контр.	Успенская	
ГИП	Лепетухин	
Вед.инж.	Закуданский	
Ст.инж.	Гротова	
Инженер	Богородова	

Т 0901-9-183 КЖИ-40

Плита (ПТ36-11,Б")

Стадия	Масса	Масштаб
Р	3.05т	1:30
Лист	Листов 1	

Гипрокоммунводоканал г. Москва

ТИПОВОЙ ПРОЕКТ 0901-9-1.83 АЛЬБОМ III

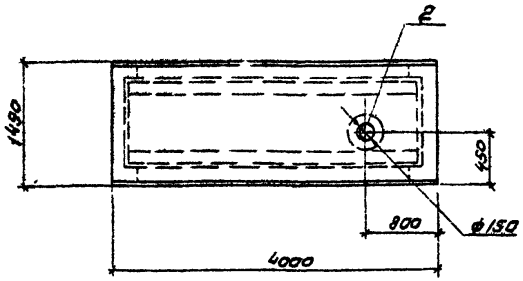

Ведомость расхода стали на дополнительные закладные изделия

Марка элемента	Изделия закладные						Всего
	Арматура класса			Прокат марки			
	А-II			ВСт3 кп2			
	ГОСТ 5781-75			ГОСТ 103-76			
	ф12		Итого	-150×10		Итого	
ПТ36-11,"В"	1.2		1.2	11.1		11.1	12.3

Формат	Зона	Поз	Обозначение	Наименование	Кол	Примечание
				Сборочные единицы		
		1	3.006-3 в II-2	Плита перекрытия ПТ36-11	1	
11		2	КЖИ 30.20	Изделие закладное МН-13	1	12.3 кг

Нач. АСО	Сорокин	
Н. контр.	Успенская	
ГИП	Лепетухин	
Вед. инж.	Закубанский	
Ст. инж.	Громова	
Инжен.	Богородова	

ТП0901-9-183 КЖИ-50

Плита (ПТ36 11,"В")

Стадия	Масса	Масштаб
Р	3.05	1:50

Лист | Листов 1

Гипрокоммунводоканал г. Москва

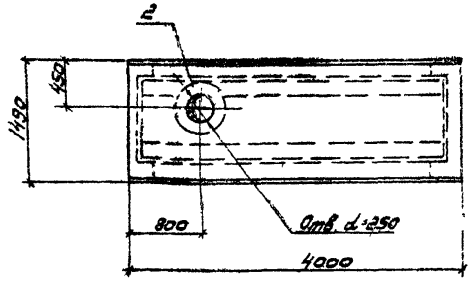

Ведомость расхода стали на дополнительные закладные изделия

Марка элемента	Изделия закладные						Всего
	Арматура кл			Прокат марки			
	А-II			ВСт3 кп2			
	ГОСТ 5781-75			ГОСТ 103-75			
	ф12		Итого	-150×10		Итого	
ПТ36-11,"Г"	1.2		1.2	14,9		14,9	16.9

Формат	Зона	Поз	Обозначение	Наименование	Кол	Примечание
				Сборочные единицы		
		1	3.006-3 в II-2	Плита перекрытия ПТ36-11	1	
11		2	КЖИ 10-10	Изделие закладное МН-10	1	16.1 кг

Нач. АСО	Сорокин	
Н. контр.	Успенская	
ГИП	Лепетухин	
Вед. инж.	Закубанский	
Ст. инж.	Громова	
Инжен.	Богородова	

ТП0901-9-183 КЖИ-60

Плита (ПТ36-11,"Г")

Стадия	Масса	Масштаб
Р	3.05	1:50

Лист | Листов 1

Гипрокоммунводоканал г. Москва

ТИПОВОЙ ПРОЕКТ 0901-9-1 83 АЛЬБОМ III

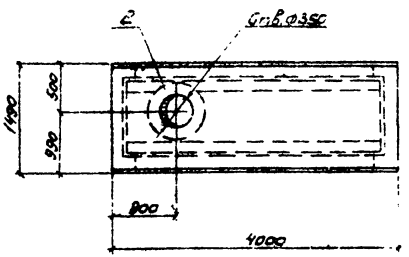

Ведомость расхода стали на дополнительные закладные изделия

Марка элемента	Изделия закладные						Всего
	Арматура класса А-II ГОСТ 5781-75			Прокат марки ВСт3кп2 ГОСТ 103-76			
	ф12		Итого	-150×10		Итого	
ПТ36-11„Д"	1.2		1.2	18.5		18,5	19,7

Формат	Зона	Поз	Обозначение	Наименование	Кол	Примечание
				Сборочные единицы		
		1	3.006-3 в.II-2	Плита перекрытия ПТ36-11	1	
11		2	КЖИ 70.30	Изделие закладное МН-14	1	19,7кг

Взам инв № | Подпись и дата | Инв № подл

Нач АСО	Сорокин	
Н контр	Успенская	
ГИП	Перетухин	
Вед инж	Закубанский	
Ст инж	Громова	
Инж ен	Богородова	

ТП0901-9-1.83 КЖИ-70

Плита (ПТ 36-11„Д")

Стадия	Масса	Масштаб
Р	3.05	1:50

Лист | Листов 1

Гипрокоммунводоканал г. Москва

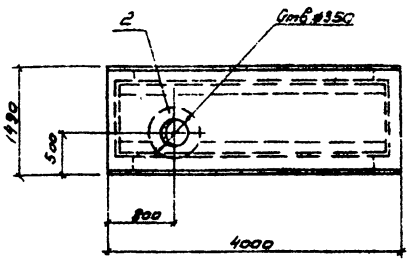

Ведомость расхода стали на дополнительные закладные изделия

Марка элемента	Изделия закладные						Всего
	Арматура класса А-II ГОСТ 5781-75			Прокат марки ВСт3кп2 ГОСТ 103-76			
	ф12		Итого	-150×10		Итого	
ПТ36-11„Е"	1.2		1.2	18.5		18.5	19.7

Формат	Зона	Поз	Обозначение	Наименование	Кол	Примечание
				Сборочные единицы		
		1	3.006-3 в.II-2	Плита перекрытия ПТ36-11	1	
11		2	КЖИ 70.30	Изделие закладное МН-14	1	19,7кг

Взам инв № | Подпись и дата | Инв № подл

Нач АСО	Сорокин	
Н контр	Успенская	
ГИП	Перетухин	
Вед инж	Закубанский	
Ст инж	Громова	
Инж ен	Богородова	

ТП0901-9-1.83 КЖИ-80

Плита (ПТ36-11„Е")

Стадия	Масса	Масштаб
Р	3.05	1:50

Лист | Листов 1

Гипрокоммунводоканал г. Москва

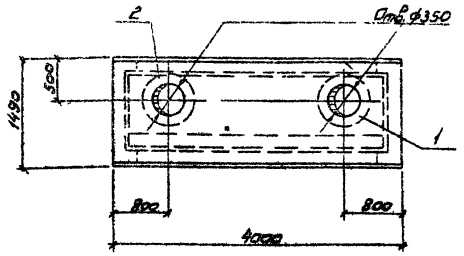

Ведомость расхода стали на дополнительные закладные элементы

Марка элемента	Изделия закладные						Всего
	Арм-ра класса А-II ГОСТ 5781-75			Прокат марки ВСт3кп2 ГОСТ 103-76			
	ф12		Итого	150х10		Итого	
ПТ36-11„Ж"	1.2		1.2	18.5		18.5	19.7

Формат	Зона	Поз.	Обозначение	Наименование	Кол.	Примечание
				Сборочные единицы		
		1	3.006-3 В.II-2	Плита перекрытия ПТ36-11	1	
11		2	КЖИ 70.30	Изделие закладное МН-14	1	19.7кг

Инв.№ подл. | Подпись и дата | Взам.инв.№

ТП 0901-9-1.83 КЖИ-90

Плита (ПТ36-11„Ж")

Стадия	Масса	Масштаб
Р	3,13	1:50
Лист	Листов 1	

Гипроаммунводоканал г. Москва

Нач.АСО Сорокин
Н.контр. Успенская
ГИП Лепетухин
Вед.инж. Закуванецкий
Ст.инж. Гретева
Инженер Тимофеева

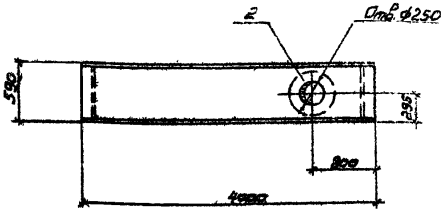

Ведомость расхода стали на дополнительные закладные элементы

Марка элемента	Изделия закладные						Всего
	Прокат марки ВСт3кп2 ГОСТ 103-76			ГОСТ 10704-75			
	150х10		Итого	Труба ф273		Итого	
ПТ36g-12„А"	15.8		15.8	19.0		19.0	34.8

Формат	Зона	Поз.	Обозначение	Наименование	Кол.	Примечание
				Сборочные единицы		
		1	3.006-3 В.II-2	Плита перекрытия ПТ36g-12	1	
11		2	КЖИ 100.40	Изделие закладное МН-15	1	34.8кг

Инв.№ подл. | Подпись и дата | Взам.инв.№

ТП 0901-9-1.83 КЖИ-100

Плита (ПТ36g-12„А")

Стадия	Масса	Масштаб
Р	4.9	1:50
Лист	Листов 1	

Гипроаммунводоканал г. Москва

Нач.АСО Сорокин
Н.контр. Успенская
ГИП Лепетухин
Вед.инж. Закуванецкий
Ст.инж. Гретева
Инженер Богородова

ТИПОВОЙ ПРОЕКТ 0901-9-1.83 АЛЬБОМ III

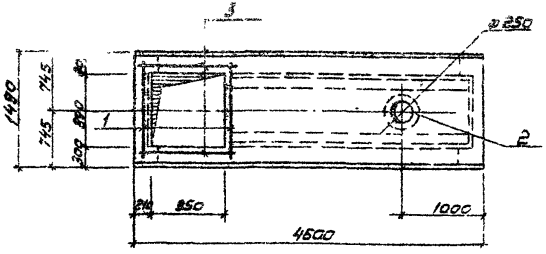

Ведомость расхода стали на дополнительные закладные изделия

Марка элемента	Изделия закладные									Всего
	Арматура класса						Прокат марки			
	A-III			A-II			ВСт3кп2			
	ГОСТ 5781-75			ГОСТ 5781-75			ГОСТ 103-76			
	ф12		Итого	ф12		Итого	150×10		Итого	
ПТ042-11,А"	6.0		6.0	1.2		1.2	14.9		14.9	22.1

Формат	Зона	Поз	Обозначение	Наименование	Кол	Примечание
				Сборочные единицы		
		1	3.006-3 В.II-2	Плита перекрытия ПТ042-11	1	
11		2	КЖИ 10.10	Изделие закладное МН-12	1	16.1кг
				Детали		
				ф 12 А III ГОСТ 5781-75		
6.4		3	КЖИ 10.01	P = 14.00	4	1.25кг

Инв.№ подл. | Подпись и дата | Взам.инв.№

Нач.АСО	Сорокин	
Н.контр.	Успенская	
ГИП	Лепетухин	
Вед.инж.	Закубанский	
Ст.инж.	Гротова	
Инжен.	Матасова	

ТП0901-9-1.83 КЖИ-110

Плита (ПТ042-11,А")

Стадия	Масса	Масштаб
Р	3,65т	1:50
Лист	Листов 1	

Гипрокоммунводоканал г. Москва

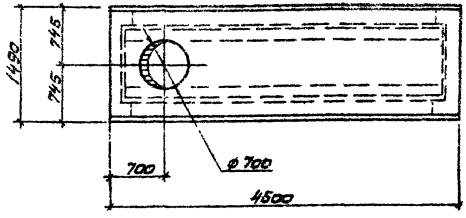

1. Плита с дополнительным индексом „Б" отличается от плиты основной марки серии 3.006-3 В.II-2 смещением отверстия.

Инв.№ подл. | Подпись и дата | Взам.инв.№

Нач.АСО	Сорокин	
Н.контр.	Успенская	
ГИП	Лепетухин	
Вед.инж.	Закубанский	
Ст.инж.	Гротова	
Инжен.	Матасова	

ТП0901-9-1.83 КЖИ-120

Плита (ПТ042-11,Б")

Стадия	Масса	Масштаб
Р	3,65т	1:50
Лист	Листов 1	

Гипрокоммунводоканал г. Москва

ТИПОВОЙ ПРОЕКТ 0901-9-1.83 АЛЬБОМ III

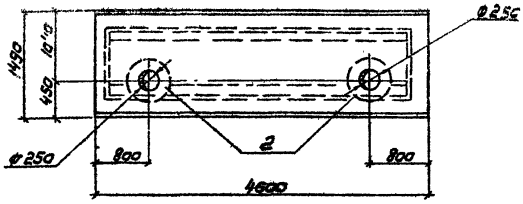

Ведомость расхода стали на дополнительные закладные элементы

Марка элемента	Изделия закладные							Всего
	Арт-ра класса A-II			Прокат марки ВСт3кп2				
	ГОСТ 5781-75			ГОСТ 103-76				
	Ф12		Итого	-150×10		Итого		
ПТ42-11„А"	2.4		2.4	29.8		29.8		32.2

Формат	Зона	Поз.	Обозначение	Наименование	Кол.	Примечание
				Сборочные единицы		
		1	3.006-3 В.II-2	Плита перекрытия ПТ42-11	1	
11		2	КЖИ 10.10	Изделие закладное МН-12	2	32.2

Инв.№ подл. | Подпись и дата | Взам.инв.№

ТП0901-9-1.83 КЖИ-130

Плита (ПТ42-11„А")

Стадия	Масса	Масштаб
Р	3,65т	1:50
Лист	Листов 1	

Гипрокоммунводоканал г. Москва

Нач.АСО	Сорокин	
Н.контр.	Успенская	
ГИП	Лепетухин	
Вед.инж.	Зачубинский	
Ст.инж.	Гратова	
Инжен.	Матасова	

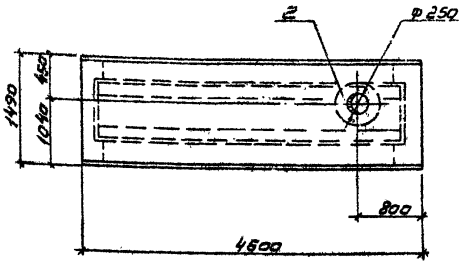

Ведомость расхода стали на дополнительные закладные элементы

Марка элемента	Изделия закладные							Всего
	Арт-ра класса A-II			Прокат марки ВСт3кп2				
	ГОСТ 5781-75			ГОСТ 103-76				
	Ф12		Итого	-150×10		Итого		
ПТ42-11„Б"	1.2		1.2	14.9		14.9		16.1

Формат	Зона	Поз.	Обозначение	Наименование	Кол.	Примечание
				Сборочные единицы		
		1	3.006-3 В.II-2	Плита перекрытия ПТ42-11	1	
11		2	КЖИ. 10.10	Изделие закладное МН-12	1	16.1

Инв.№ подл. | Подпись и дата | Взам.инв.№

ТП0901-9-1.83 КЖИ-140

Плита (ПТ42-11„Б")

Стадия	Масса	Масштаб
Р	3,65т	1:50
Лист	Листов 1	

Гипрокоммунводоканал г. Москва

Нач.АСО	Сорокин	
Н.контр.	Успенская	
ГИП	Лепетухин	
Вед.инж.	Зачубинский	
Ст.инж.	Гратова	
Инжен.	Матасова	

ТИПОВОЙ ПРОЕКТ 0901-9-1.83 АЛЬБОМ III

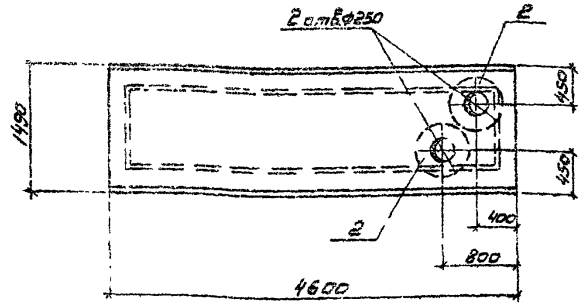

Ведомость расхода стали на дополнительные закладные элементы

Марка элемента	Изделия закладные						Всего
	Арм-ра класса		Прокат марки				
	А-II		ВСт3кп2				
	ГОСТ 5781-75		ГОСТ 103-76				
	ф12		Итого	-150×10		Итого	
ПТ42-11„В"	1.2		1.2	14.9		14.9	16.1

Формат	Зона	Поз.	Обозначение	Наименование	Кол.	Примечание
				Сборочные единицы		
		1	3.006-3 В II-2	Плита перекрытия ПТ42-11	1	
11		2	КЖИ 10.10	Изделие закладное МН-12	2	16.1 кг

Инв.№ подл. | Подпись и дата | Взам. инв.№

Нач. АСО	Сорокин	
Н. контр.	Успенская	
ГИП	Лепетухин	
Вед. инж.	Закубанский	
Ст. инж.	Гратова	
Инженер	Матасова	

Т П0901-9-1.83 КЖИ-150

Плита (ПТ 42-11„В")

Стадия	Масса	Масштаб
Р	3.65т	1:50
Лист	Листов 1	

Гипрокоммунводоканал г. Москва

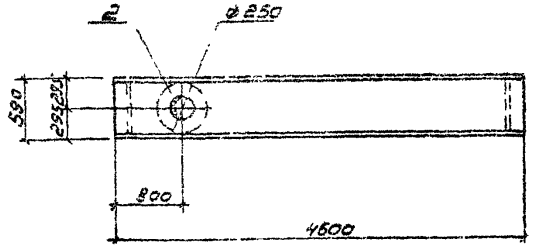

Ведомость расхода стали на дополнительные закладные элементы

Марка элемента	Изделия закладные						Всего
	Прокат марки						
	ВСт3кп2						
	ГОСТ 103-76			ГОСТ 10704-76			
	-150×10		Итого	Труба Ду-273		Итого	
ПТ42g-12„А"	15.8		15.8	19.0		19.0	34.8

Формат	Зона	Поз.	Обозначение	Наименование	Кол.	Примечание
				Сборочные единицы		
		1	3.006-3 В II-2	Плита перекрытия ПТ42g-12	1	
11		2	КЖИ 100.40	Изделие закладное МН-15	1	34.8кг

Инв.№ подл. | Подпись и дата | Взам. инв.№

Нач. АСО	Сорокин	
Н. контр.	Успенская	
ГИП	Лепетухин	
Вед. инж.	Закубанский	
Ст. инж.	Гратова	
Инженер	Матасова	

Т П0901-9-1.83 КЖИ-160

Плита (ПТ42g-12„А")

Стадия	Масса	Масштаб
Р	3.0т	1:50
Лист	Листов 1	

Гипрокоммунводоканал г. Москва

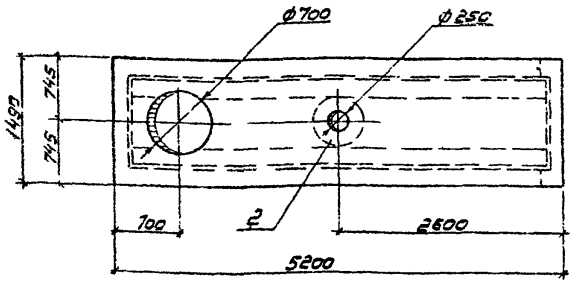

Ведомость расхода стали на дополнительные закладные элементы

Марка элемента	Изделия закладные						Всего
	Арт-ра класса			Прокат марки			
	A-III			ВСт3кп2			
	ГОСТ 5781-75			ГОСТ 103-76			
	ф12		Итого	150×10		Итого	
ПТО 48-3,А'	1.2		1.2	14.9		14.9	16.1

Формат	Зона	Поз.	Обозначение	Наименование	Кол.	Примечание
				Сборочные единицы		
		1	3.006-3 В II-2	Плита перекрытия ПТО48-3	1	
11		2	КЖИ 10.10	Изделие закладное МН-12	1	16.1

Инв.№ подл. | Подпись и дата | Взам.инв.№

Нач.ПСО	Сорокин		
Н.контр.	Успенская		
ГИП	Лепетухин		
Ведущ.инж.	Закубанский		
Ст.инж.	Гратова		
Инженер	Богородова		

ТП 0901-9-1.83 КЖИ-170

Плита (ПТО 48-3 „А")

Стадия	Масса	Масштаб
Р	3.05	1:50
Лист	Листов 1	

Гипрокаттрубводоканал г. Москва

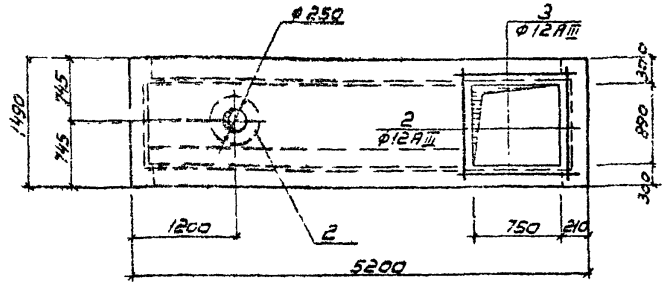

Ведомость расхода стали на дополнительные закладные элементы

Марка элемента	Изделия закладные									Всего
	Арматура класса						Прокат марки			
	A-III			A-II			ВСт3кп2			
	ГОСТ 5781-75						ГОСТ 103-76			
	ф12		Итого	ф12		Итого	150×10		Итого	
ПТО 48-3,Б"	6.0		6.0	1.2		1.2	14.9		14.9	22.1

Формат	Зона	Поз.	Обозначение	Наименование	Кол.	Примечание
				Сборочные единицы		
		1	3.006-3 В II-2	Плита перекрытия ПТО48-3	1	
11		2	КЖИ 10.10	Изделие закладное МН-12	1	16.1
				Детали		
				ф12 AIII ГОСТ 5781-76		
4		3	КЖИ 10.01	L=1400	4	1.25

Инв.№ подл. | Подпись и дата | Взам.инв.№

Нач.ПСО	Сорокин		
Н.контр.	Успенская		
ГИП	Лепетухин		
Ведущ.инж.	Закубанский		
Ст.инж.	Гратова		
Инженер	Богородова		

ТП 0901-9-1.83 КЖИ-180

Плита (ПТО 48-3 „Б")

Стадия	Масса	Масштаб
Р	3.05	1:50
Лист	Листов 1	

Гипрокаттрубводоканал г. Москва

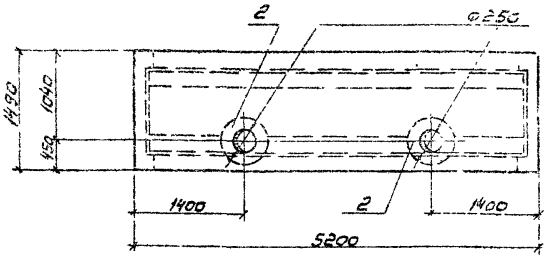

Ведомость расхода стали на дополнительные закладные элементы

Марка элемента	Изделия закладные						Всего
	Арт-ра класса			Прокат марки			
	A-II			ВСт3кп2			
	ГОСТ 5781-75			ГОСТ 103-76			
	ф12		Итого	-150×10		Итого	
ПТ 48-3„А	1.2		1.2	14.9		14.9	16.1

Формат	Зона	Поз.	Обозначение	Наименование	Кол.	Примечание
				Сборочные единицы		
		1	3.006-3 В II-2	Плита перекрытия ПТ48-3		
11		2	КЖИ 10.10	Изделие закладное МН-12	2	16.1 кг

Инв.№ подл. | Подпись и дата | Взам.инв.№

Нач.АСО	Сорокин	
Н.контр.	Успенская	
ГИП	Лепетухин	
Вед.инж.	Закубанский	
Ст.инж.	Громова	
Инжен.	Богородова	

ТП0901-9-1.83 КЖИ-190

Плита (ПТ 48-3„А")

Стадия	Масса	Масштаб
Р	3,13т	1:50
Лист	Листов 1	

Гипрокоммунводоканал г. Москва

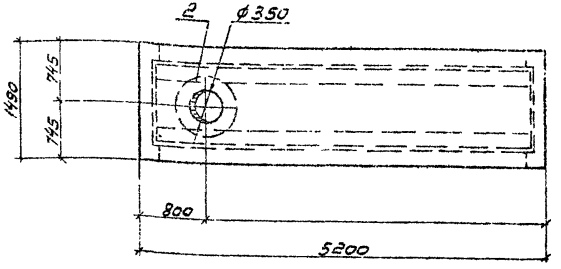

Ведомость расхода стали на дополнительные закладные элементы

Марка элемента	Изделия закладные						Всего
	Арт-ра класса			Прокат марки			
	A-II			ВСт. 3кп2			
	ГОСТ 5781-75			ГОСТ 103-76			
	ф12		Итого	-150×10		Итого	
ПТ 48-3„Б"	1,2		1.2	18,5		185	

Формат	Зона	Поз.	Обозначение	Наименование	Кол.	Примечание
				Сборочные единицы		
		1	3.006-3 В II-2	Плита перекрытия ПТ48-3	1	
11		2	КЖИ 70.30	Изделие закладное МН14	1	19.7 кг

Инв.№ подл. | Подпись и дата | Взам.инв.№

Нач.АСО	Сорокин	
Н.контр.	Успенская	
ГИП	Лепетухин	
Вед.инж.	Закубанский	
Ст.инж.	Громова	
Инжен.	Богородова	

ТП0901-9-1.83 КЖИ-200

Плита (ПТ 48-3„Б")

Стадия	Масса	Масштаб
Р	3,13т	1:50
Лист	Листов 1	

Гипрокоммунводоканал г. Москва

ТИПОВОЙ ПРОЕКТ 0901-9-1.83 АЛЬБОМ III

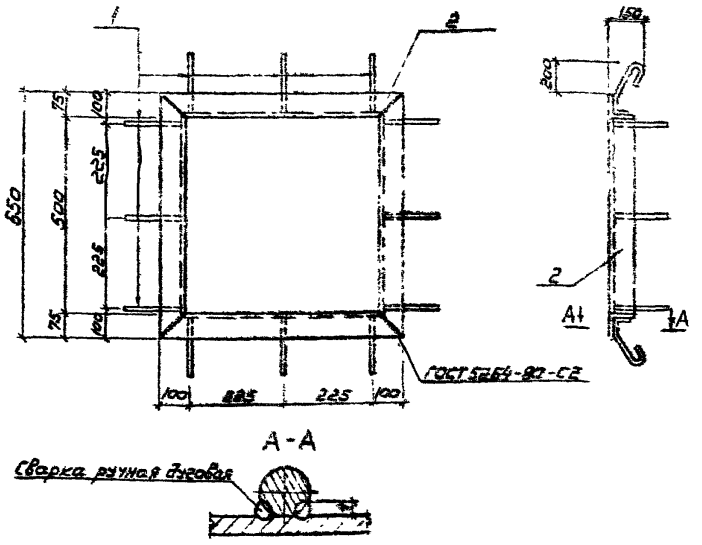

Формат	Зона	Поз.	Обозначение	Наименование	Кол.	Примеч.
				Детали		
Б4		1	-211	ф8 AI ГОСТ 5781-75		
				ℓ=600	12	0,24кг
Б4		2	-212	Уголок равнобокий 75×75×5 ГОСТ 8509-72 Ст 3 ГОСТ 535-79		
				ℓ=2300	1	13,4кг

		ТП 0901-9-1.83 КЖИ-210	
Нач.ОП	Савокин	Изделие закладное (МН-2)	Стадия: Р; Масса: 16,24кг; Масштаб
Н.контр.	Успенская		Лист; Листов 1
ГИП	Лелетухин		Гипрокаттуннельводоканал г. Москва
Вед.инж.	Закубанский		
Ст.инж.	Гратова		
Инжен.	Богородова		

Подпись и дата | Взам.инв.№ | Инв.№ подл.

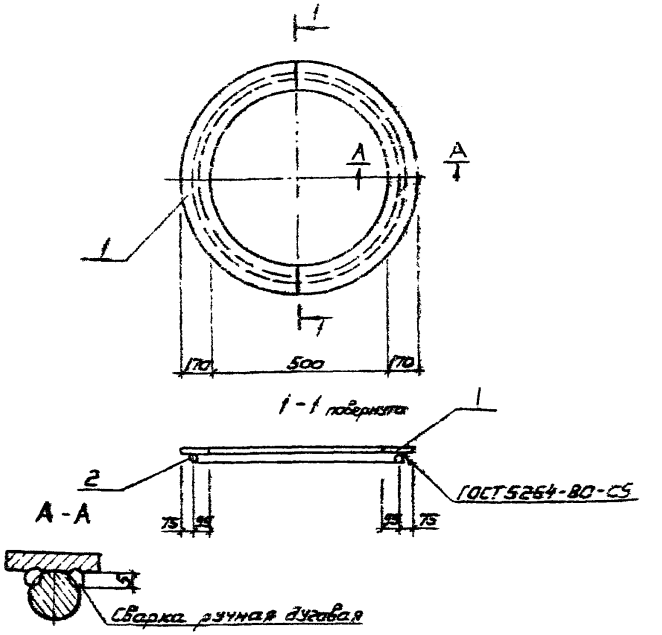

Формат	Зона	Поз.	Обозначение	Наименование	Кол.	Примеч.
				Детали		
Б4		1	-221	Широкая полоса 10×850 ГОСТ 82-70 Ст 3 ГОСТ 14637-73		
				ℓ=850	1	29,4кг
Б4		2	-222	ф10 AI ГОСТ 5781-75		
				ℓ=2200	1	1,4кг

		ТП 0901-9-1.83 КЖИ-220	
Нач.ОП	Савокин	Изделие закладное (МН-3)	Стадия: Р; Масса: 30,8кг; Масштаб
Н.контр.	Успенская		Лист; Листов
ГИП	Лелетухин		Гипрокаттуннельводоканал Москва
Вед.инж.	Закубанский		
Ст.инж.	Гратова		
Инжен.	Богородова		

Подпись и дата | Взам.инв.№ | Инв.№ подл.

ТИПОВОЙ ПРОЕКТ 0901-9-1.83 Альбом III

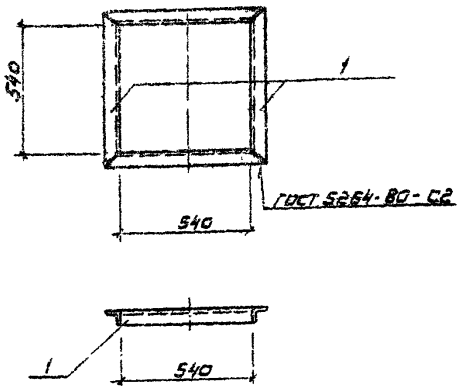

Формат	Зона	Поз.	Обозначение	Наименование	Кол.	Примеч.
				Детали		
54		1	-231	Уголок равнобокий 36×36×5 ГОСТ 8509-72 Ст3 ГОСТ 535-79		
				ℓ=652	4	2,8 кг

Инв. № подл. | Подпись и дата | Взам. инв. №

ТП 0901-9-1.83 КЖИ-230

			Стадия	Масса	Масштаб
Нач. АСО	Сорокин		Р	11,2кг	
Н. контр.	Успенская		Лист	Листов 1	
ГИП	Лепетухин				
Вед. инж.	Закубанский		Гипрокоммунводоканал г. Москва		
Ст. инж.	Гратова				
Инжен.	Богородова				

Изделие закладное (МН-4)

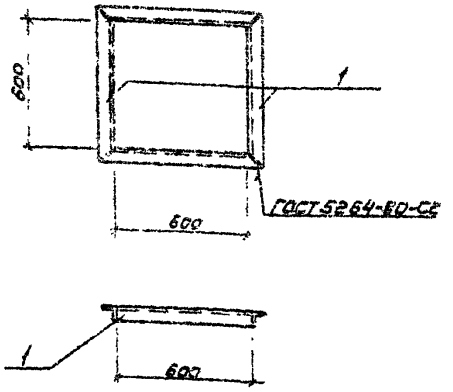

Формат	Зона	Поз.	Обозначение	Наименование	Кол.	Примеч.
				Детали		
			-241	Уголок равнобокий 36×36×5 ГОСТ 8509-72 Ст3 ГОСТ 535-79		
				Р=712	4	3,0кг

Инв. № подл. | Подпись и дата | Взам. инв. №

ТП 0901-9-1.83 КЖИ-240

			Стадия	Масса	Масштаб
Нач. АСО	Сорокин		Р	12,0кг	
Н. контр.	Успенская		Лист	Листов 1	
ГИП	Лепетухин				
Вед. инж.	Закубанский		Гипрокоммунводоканал г. Москва		
Ст. инж.	Гратова				
Инжен.	Богородова				

Изделие закладное (МН-5)

ТИПОВОЙ ПРОЕКТ 0901-9-1.83 АЛЬБОМ III

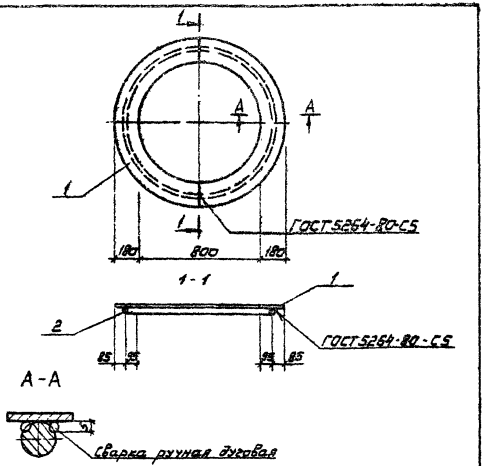

Формат	Зона	Поз.	Обозначение	Наименование	Кол.	Примеч.
				Детали		
Б4	1		-251	Широкий пояс 10×200 ГОСТ 82-70 Ст.3 ГОСТ 1463-73		
				ℓ = 1160	2	43,8 кг
Б4	2		-252	ф10 А I ГОСТ 5781-75		
				ℓ = 3100	1	1,9 кг

Инв.№ подл. | Подпись и дата | Взам. инв.№

ТП 0901-9-1.83 КЖИ - 250

Изделие закладное (МН-6)

		Стадия	Масса	Масштаб
		Р	45,7 кг	
		Лист	Листов 1	
Нач.ОСП	Сазонкин	Гипрокоммунводоканал г. Москва		
Н. контр.	Успенская			
ГИП	Лапетухин			
Вед.инж.	Закудаевский			
Ст.инж.	Гратова			
Инжен.	Богородова			

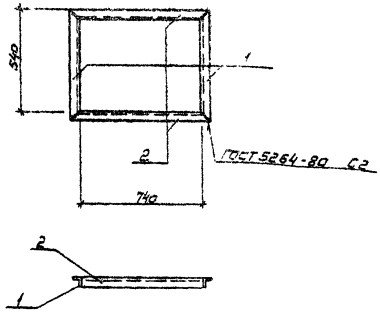

Формат	Зона	Поз.	Обозначение	Наименование	Кол.	Примеч.
				Детали		
Б4	1		-261	Уголок раб.поверхностей 56×56×5 ГОСТ 8509-93 Ст.3 ГОСТ 535-79		
				ℓ = 652	2	2,8 кг
Б4	2		-262	Уголок раб.поверхностей 45×45×5 ГОСТ 8509-93 Ст.3 ГОСТ 535-79		
				ℓ = 852	2	3,6 кг

Инв.№ подл. | Подпись и дата | Взам. инв.№

ТП 0901-9-1.83 КЖИ - 260

Изделие закладное (МН-7)

		Стадия	Масса	Масштаб
		Р	12,2 кг	
		Лист	Листов 1	
Нач.ОСП	Сазонкин	Гипрокоммунводоканал г. Москва		
Н. контр.	Успенская			
ГИП	Лапетухин			
Вед.инж.	Закудаевский			
Ст.инж.	Гратова			
Инжен.	Богородова			

ТИПОВОЙ ПРОЕКТ 0901-9-1.83 АЛЬБОМ III

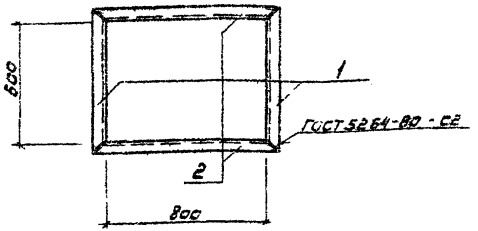

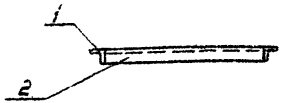

Формат	Зона	Поз.	Обозначение	Наименование	Кол.	Примечание
				Детали		
Б4		1	-271	Уголок равнобокий 56×56×5 ГОСТ 8509-72 Ст3 ГОСТ 535-79		
				ℓ = 712	2	3,0 кг
Б4		2	-272	Уголок равнобокий 56×56×5 ГОСТ 8509-72 Ст3 ГОСТ 535-79		
				ℓ = 912	2	3,9 кг

Взам. инв. №

Подпись и дата

Инв. № подл.

ТП 901-9-1.83 КЖИ - 270

				Стадия	Масса	Масштаб
Нач. ПСО	Сорокин		Изделие закладное (МН-8)	Р	13,8 кг	
Н. контр.	Успенская			Лист	Листов 1	
Вед. инж.	Закубанский			Гипрокоммунводоканал г. Москва		
ГИП	Лепетухин					
Ст. инж.	Гротова					
Инженер.	Богородова					

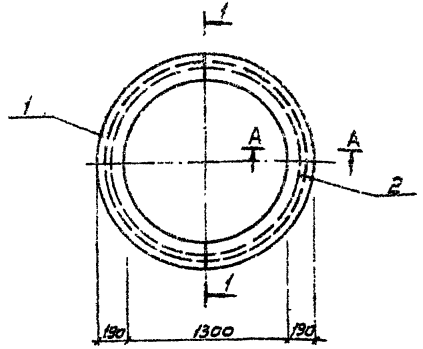

1-1 повернуто

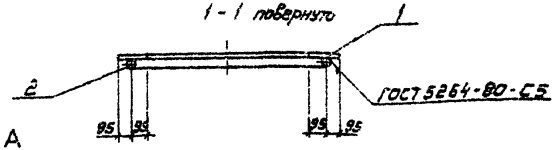

А-А



Формат	Зона	Поз.	Обозначение	Наименование	Кол.	Примечание
				Детали		
Б4		1	-281	Широкая полоса 10×850 ГОСТ 82-70 Ст3 ГОСТ 14637-79		
				ℓ = 1680	2	35,05 кг
Б4		2	-282	ф 10 AI ГОСТ 5781-75		
				ℓ = 4700	1	2,9 кг

Взам. инв. №

Подпись и дата

Инв. № подл.

ТП 901-9-1.83 КЖИ - 280

				Стадия	Масса	Масштаб
Нач. ПСО	Сорокин		Изделие закладное (МН-9)	Р	73,0 кг	
Н. контр.	Успенская			Лист	Листов 1	
ГИП	Лепетухин			Гипрокоммунводоканал г. Москва		
Вед. инж.	Закубанский					
Ст. инж.	Гротова					
Инженер.	Богородова					

ТИПОВОЙ ПРОЕКТ 0901-9-1.83 АЛЬБОМ III

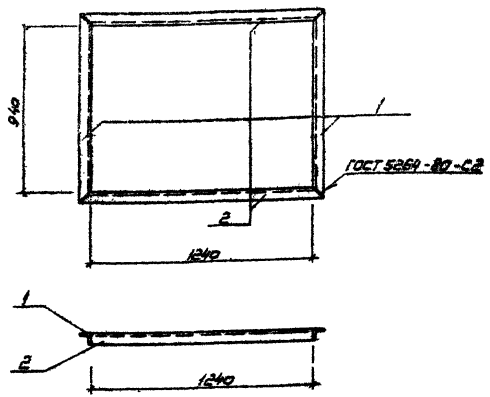

Формат	Зона	Поз.	Обозначение	Наименование	Кол.	Примечание
				Детали		
Б4		1	-291	Уголок равнобокий 36×36×5 ГОСТ 8509-72 Ст3 ГОСТ 535-79		
				P=10,52	2	4,5 кг
Б4		2	-292	Уголок равнобокий 36×36×5 ГОСТ 8509-72 Ст3 ГОСТ 535-79		
				P=13,52	2	5,7 кг

Инв.№ подл. | Подпись и дата | Взам. инв.№

Нач.ПСО	Серкин	
Н.контр.	Успенская	
ГИП	Лепетушкин	
Вед.инж.	Закуданский	
Ст.инж.	Гротова	
Инжен.	Богородова	

ТП0901-9-1.83 КЖИ-290

Изделие закладное (МН-10)

Стадия	Масса	Масштаб
Р	20,4кг	
Лист	Листов 1	

Гипрокоттунводоканал г.Москва

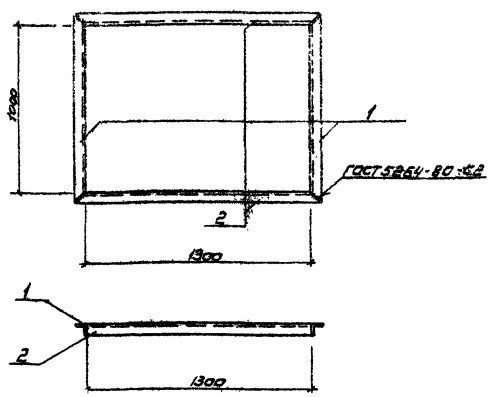

Формат	Зона	Поз.	Обозначение	Наименование	Кол.	Примечание
				Детали		
Б4		1	-301	Уголок равнобокий 36×36×5 ГОСТ 8509-72 Ст3 ГОСТ 535-79		
				P=11,2	2	4,7 кг
Б4		2	-302	Уголок равнобокий 36×36×5 ГОСТ 8509-72 Ст3 ГОСТ 535-79		
				P=14,2	2	6,0 кг

Инв.№ подл. | Подпись и дата | Взам. инв.№

Нач.ПСО	Серкин	
Н.контр.	Успенская	
ГИП	Лепетушкин	
Вед.инж.	Закуданский	
Ст.инж.	Гротова	
Инжен.	Богородова	

ТП0901-9-1.83 КЖИ-300

Изделие закладное (МН-11)

Стадия	Масса	Масштаб
Р	21,4кг	
Лист	Листов 1	

Гипрокоттунводоканал г.Москва

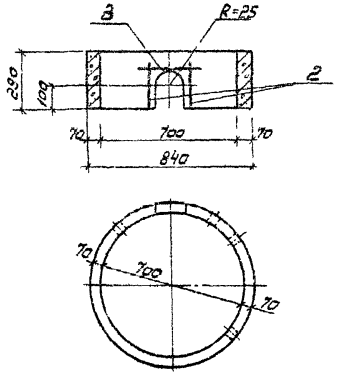

Формат	Зона	Поз.	Обозначение	Наименование	Кол.	Примеч.
				Сборочные единицы		
		1	3.900-3 67.42	Опорное кольцо КЦ-7-3	1	
				Детали		
				ф10 А-III ГОСТ 5781-75		
Б4		2	-311	Р=200	2	0,125кг
				ф10 А-III ГОСТ 5781-75		
Б4		3	-312	Р=500	1	0,31кг

Ведомость расхода стали на элемент, кг

Марка элемента	Изделие закладное					
	Арматура класса А-III ГОСТ 5781-75				Всего	Общий расход
	ф10			Итого		
КЦ-7-3.А"	0,56			0,56	0,56	0,56

Нач.АСО	Сорокин		
Н.контр.	Успенская		
ГИП	Лепетухин		
Вед.инж.	Закубенкин		
Ст.инж.	Гротова		
Инженер	Матасова		

ТПО 901-9-1.83 КЖИ-310

Кольцо стеновое (КЦ-7-3.А")

Стадия	Масса	Масштаб
Р	0,13т	1:20
Лист	Листов 1	

Гипрокоммунводоканал г. Москва

Инв.№ подл. | Подпись и дата | Взам.инв.№

Альбом III

Типовой проект 0901-9-1.83

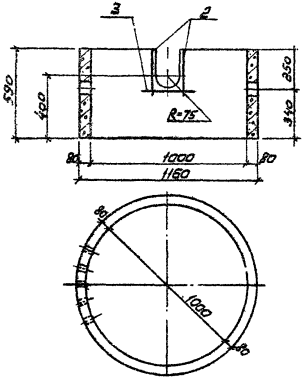

Формат	Зона	Поз.	Обозначение	Наименование	Кол.	Примеч.
				Сборочные единицы		
		1	3.900-3 в 7. ч2.	Опорное кольцо КЦ-10-6	1	
				Детали		
				ф 10 А III ГОСТ 5781-75		
Б4		2	-321	ℓ = 400	2	0,25кг
				ф 10 А III ГОСТ 5781-75		
Б4		3	-322	ℓ = 500	1	0,31кг

Ведомость расхода стали на элемент, кг

Марка элемента	Изделие закладное					
	Арматура класса III ГОСТ 5781-75				Всего	Общий расход
	ф10			Итого		
КЦ-10-6„А"	0,81			0,81	0,81	0,81

Нач. АСП	Сорокин	
Н. контр.	Успенская	
ГИП	Лепетухин	
Вед. инж.	Закубанский	
Ст. инж.	Гратова	
Инжен.	Матасова	

ТПО 901-9-1.83 КЖИ-320

Кольцо стеновое (КЦ-10-6„А")

Стадия	Масса	Масштаб
Р	0,40	1:20
Лист	Листов 1	

Гипрокоммунводоканал г. Москва

Инв. N подл. | Подпись и дата | Взам. инв. N

Типовой проект 090-9-1.83 Альбом VIII

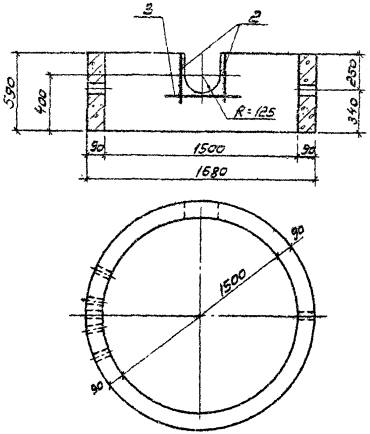

Формат	Зона	Поз.	Обозначение	Наименование	Кол.	Примеч.
				Сборочные единицы		
		1	3.900-3 в 7. ч2	Опорное кольцо КЦ-15-6	1	
				Детали		
Б4		2	-331	ф10 AIII ГОСТ 5781-75		
				ℓ=400	2	0,25 кг
Б4		3	-332	ф10 AIII ГОСТ 5781-75		
				ℓ=850	1	0,53 кг

Ведомость расхода стали на элемент, кг

Марка элемента	Изделие закладное					
	Арматура класса A-III ГОСТ 5781-75				Всего	Общий расход
	ф10			Итого		
КЦ 15-6„А"	1,03			1,03	1,03	1,03

Нач.ГСО	Сорокин	
Н.контр.	Успенская	
ГИП	Лепетухин	
Вед.инж.	Закусаевой	
Ст.инж.	Громова	
Инжен.	Матасова	

ТПО 901-9-1.83 КЖИ-330

Кольцо стеновое (КЦ 15-6„А")

Стадия	Масса	Масштаб
Р	0,66т	
Лист	Листов 1	

Гипрокоммунводхоз г. Москва

Инв.№ подл. | Подпись и дата | Взам. инв.№

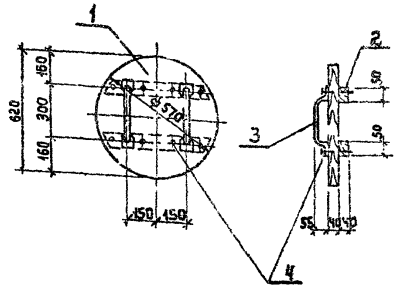

Формат	Зона	Поз.	Обозначение	Наименование	Кол.	Примеч.
				Детали		
Б4		1	-341	Доска-δ=40мм гост 2695-71	0.035	м³
Б4		2	-342	Брусок 40×50 ℓ=600 гост 2695-71	2	
Б4		3	-343	Полоса 40×30 гост 103-76 ст.3 гост 14637-79 ℓ = 900	2	1.15кг
Б4		4	-344	Гвозди К4.0×100 гост 4028-63	0.12	кг

Инв.№ подл. | Подпись и дата | Взам.инв.№

Нач. АСО	Сорокин		
Н.контр.	Успенская		
ГИП	Лепетухин		
Вед.инж.	Закубанский		
Ст.инж.	Громова		
Инжен.	Богородова		

ТП0901-9-1.83 КЖИ-340

Деревянная крышка ДК-1

Сосна

Стадия	Масса	Масштаб
Р		
Лист	Листов	
Гипрокоммунводоканал г. Москва		

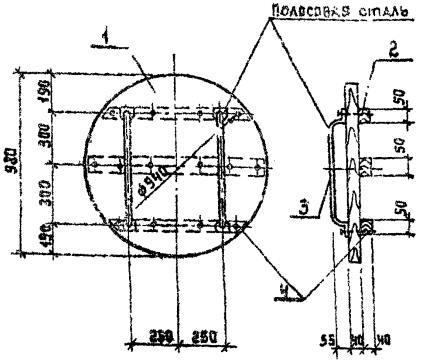

Формат	Зона	Поз.	Обозначение	Наименование	Кол.	Примеч.
				Детали		
Б4		1	-351	Доска-δ=40мм гост 2695-71	0.035	м³
Б4		2	-352	Брусок 40×50 ℓ=900 гост 2695-71	3	
Б4		3	-353	Полоса 40×30 гост 103-76 ст.3 гост 14637-79 ℓ = 900	2	1.85кг
Б4		4	354	Гвозди К4.0×100 гост 4028-63	0.2	кг

Инв.№ подл. | Подпись и дата | Взам.инв.№

Нач. ГСО	Сорокин		
Н.контр.	Успенская		
ГИП	Лепетухин		
Вед.инж.	Закубанский		
Ст.инж.	Громова		
Инжен.	Богородова		

ТП0901-9-1.83 КЖИ-350

Деревянная крышка ДК-2

Сосна

Стадия	Масса	Масштаб
Р		
Лист	Листов 1	
Гипрокоммунводоканал г. Москва		

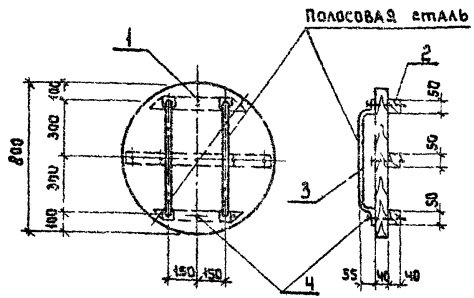

Формат	Зона	Поз.	Обозначение	Наименование	Кол.	Примеч.
				Детали:		
Б.Ч		1	-361	Доска б=40мм гост 2695-71	0.024	м³
Б.Ч		2	-362	Брусок 40×50 ℓср=300 гост 2695-71	3	
Б.Ч		3	-363	Полоса 40×50 гост 103-76 / Ст.3 гост 14637-79		
				ℓ = 800	2	1.85
Б.Ч		4	-364	Гвозди К4.0×100 гост 4028-63	0.2	кг

Взам. инв. №

Подпись и дата

Инв. № подл.

Т П0901-9-1.83 КЖИ-360			
Деревянная крышка ДК-3	Стадия	Масса	Масштаб
	Р	15.8кг	
	Лист	Листов 1	
Сосна	Гипрокоммунводоканал г. Москва		

Нач. АСО	Сорокин
Н. контр	Успенская
ГИП	Лепетухин
Вед. инж	Закубанский
Ст. инж	Громова
Инжен.	Богородова

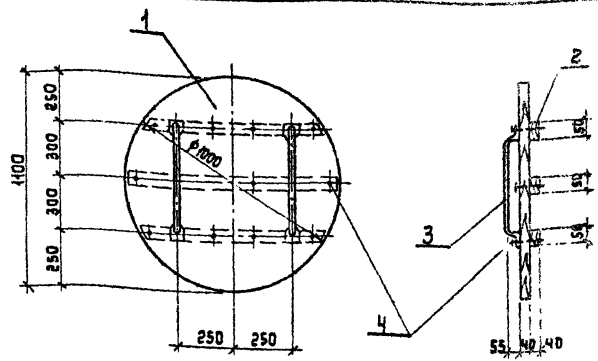

Формат	Зона	Поз.	Обозначение	Наименование	Кол.	Примеч.
				Детали:		
Б.Ч		1	-371	Доска б=40мм гост 2695-71	0.038	м³
Б.Ч		2	-372	Брусок 40×50 ℓср=1000 гост 2695-71	3	
Б.Ч		3	-373	Полоса 40×50 гост 103-76 / Ст.3 гост 14637-79		
				ℓ = 800	2	1.85
Б.Ч		4	-374	Гвозди К4.0×100 гост 4028-63	0.2	кг

Взам. инв. №

Подпись и дата

Инв. № подл.

Т П0901-9-1.83 КЖИ-370			
Деревянная крышка ДК-4	Стадия	Масса	Масштаб
	Р	27.3кг	
	Лист	Листов 1	
Сосна	Гипрокоммунводоканал г. Москва		

Нач. АСО	Сорокин
Н. контр	Успенская
ГИП	Лепетухин
Вед. инж	Закубанский
Ст. инж	Громова
Инжен.	Богородова

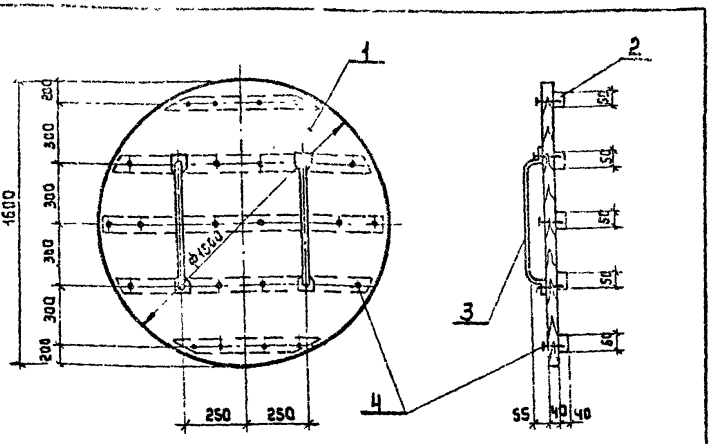

Формат	Зона	Поз.	Обозначение	Наименование	Кол.	Примеч.
				Детали		
Б.Ч		1	381	Доска d=40 гост 2695-71	0.080	м³
Б.Ч		2	382	Брусок 40×50 ℓ=1000 гост 2695-71	5	
Б.Ч		3	383	Полоса 40×30 гост 103-76 / Ст3 гост 14637-79		
				ℓ = 800	2	1.85
Б.Ч		4	384	Гвозди К 4.0×100 гост 4028-63	0.3	кг

Взам. инв.№ | Подпись и дата | Инв.№ подл.

Нач.АСО	Соркин	
Н.контр	Успенская	
ГИП	Лепетухин	
Вед.инж	Закубанский	
Ст.инж	Громова	
Инж	Богородова	

Т.П.0901-9-1.83 КЖИ 380

Деревянная крышка ДК-5

Стадия	Масса	Масштаб
Р	53.2кг	
Лист	Листов 1	

Сосна

Гипрокоммунводоканал г. Москва

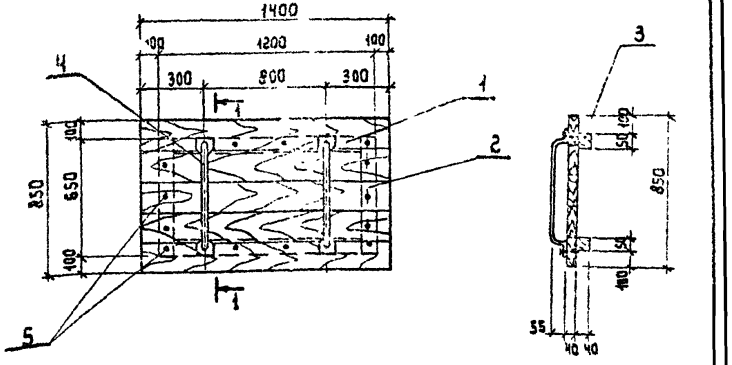

Формат	Зона	Поз.	Обозначение	Наименование	Кол.	Примеч.
				Детали		
Б.Ч		1	391	Доска -d=40 гост 2695-71	0.048	м³
Б.Ч		2	392	Брусок 40×50 ℓ=650 гост 2695-71	2	
Б.Ч		3	393	Брусок 40×50 ℓ= 1200 гост 2695-71	2	
Б.Ч		4	394	Полоса 40×30 гост 103-76 / Ст3 гост 14637-79		
				ℓ= 800	2	1.85кг
Б.Ч		5	395	Гвозди К4 0×100 гост 4028-63	0.2	кг.

Взам. инв.№ | Подпись и дата | Инв.№ подл.

Нач.АСО	Соркин	
Н.контр	Успенская	
ГИП	Лепетухин	
Вед.инж	Закубанский	
Ст.инж	Громова	
Инжен	Богородова	

Т П0901-9-1.83 КЖИ 390

Деревянная крышка ДК-6

Стадия	Масса	Масштаб
Р	35.70кг	
Лист	Листов 1	

Сосна

Гипрокоммунводоканал г. Москва

Типовой проект 0901-9-1.83 Альбом III

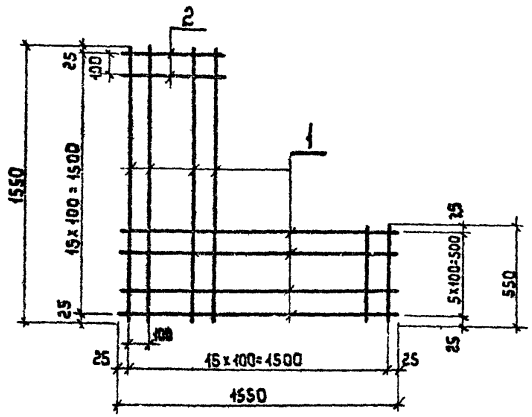

Формат	Зона	Поз.	Обозначение	Наименование	Кол.	Примеч.
				Детали		
Б.Ч		1	401	ф 10 А III ГОСТ 5781-75		
				ℓ = 1550	21	15.14 кг
Б.Ч		2	402	ф 10 А III ГОСТ 5781-75		
				ℓ = 550	11	10.26 кг

Т.П.0901-9-1.83 КЖИ 400

Сетка арматурная С-2

Стадия	Масса	Масштаб
Р	25.4 кг	
Лист	Листов 1	

Ст. 25 Г2С ГОСТ 14637-79

Гипрокоммунводоканал г. Москва

Нач. АСО	Сорокин	
Н. контр.	Успенская	
ГИП	Лепетухин	
Вед. инж.	Закубанский	
Ст. инж.	Громова	
Инженер	Богородова	

Взам. инв. № | Подпись и дата | Инв. № подл.

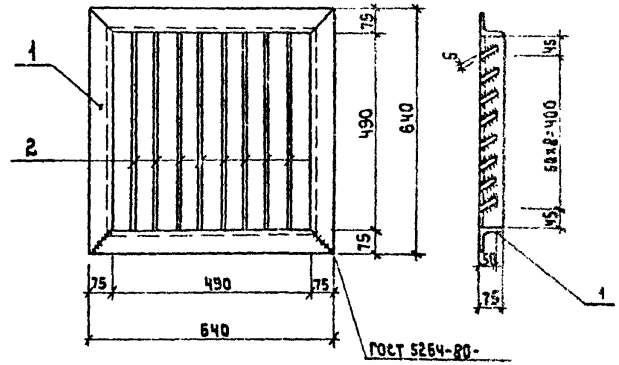

Формат	Зона	Поз.	Обозначение	Наименование	Кол.	Примеч.
				Детали		
Б.Ч		1	411	Уголок равнобокий 75х75х5 ГОСТ 8509-72 / Ст. ГОСТ 535-79		
				ℓ = 2660	1	13.1 кг
Б.Ч		2	412	Полоса 5х60 ГОСТ 103-76 / Ст. 3 ГОСТ 14637-79		
				ℓ = 490	8	1.18 кг

Т П0901-9-1.83 КЖИ 410

Решетка Р-1

Стадия	Масса	Масштаб
Р	22.5 кг	
Лист	Листов 1	

Гипрокоммунводоканал г. Москва

Нач. АСО	Сорокин	
Н. контр.	Успенская	
ГИП	Лепетухин	
Вед. инж.	Закубанский	
Ст. инж.	Громова	
Инженер	Богородова	

Взам. инв. № | Подпись и дата | Инв. № подл.

ТИПОВОЙ ПРОЕКТ 0901-9-1.83 АЛЬБОМ III

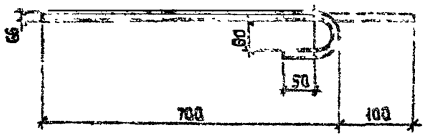

Нач. АСО	Сорокин		
Н. контр.	Успенская		
Гип	Лепетухин		
Вед. инж	Закубанский		
Ст. инж	Громова		
Инжен	Богородова		

Т.П0901-9-1.83 КЖИ 420

АНКЕР А I

ф 16 А III ГОСТ 5781-75

Стадия	Масса	Масштаб
Р	1.26 кгс	

Лист | Листов 1

Гипрокоммунводоканал г. Москва

Инв. № подл. | Подпись и дата | Взам. инв. №

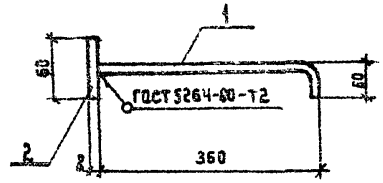

Формат	Зона	Поз.	Обозначение	Наименование	Кол.	Примеч
				Детали		
6.4		1	431	ф 10 А III ГОСТ 5781-75		
				2=400	1	0.25 кг
6.4		2	432	Полоса 8×60 ГОСТ 103-73 / ст. 3 ГОСТ 14637-79		
				2=80	1	0.30 кг

Нач. АСО	Сорокин		
Н. контр.	Успенская		
Гип	Лепетухин		
Вед. инж	Закубанский		
Ст. инж	Громова		
Инж.	Богородова		

Т.П0901-9-1.83 КЖИ 430

АНКЕР А-II

Стадия	Масса	Масштаб
Р	0.6 кгс	

Лист | Листов 1

Гипрокоммунводоканал г. Москва

Инв. № подл. | Подпись и дата | Взам. инв. №

Типовой проект 0901-9-1.83 Альбом III

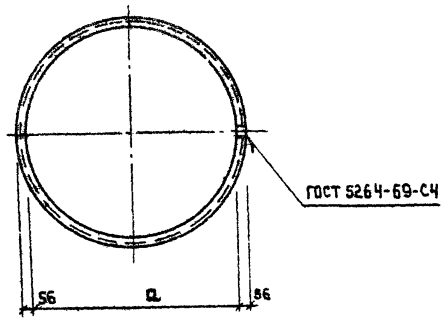

Обозначение	a	Вес (кг)
КЖИ-01	584	9.3
-01-01	880	13.2

Инв. № подл. | Подпись и дата | Взам. инв. №

Нач. АСО	Сорокин	
Н. контр.	Успенская	
РИП	Лепетухин	
Вед. инж.	Закубанский	
Ст. инж.	Громова	
Инжен.	Богородова	

Т.П0901-9-1.83 КЖИ-01

Кольцо

Стадия	Масса	Масштаб
Р	см. спец.	
Лист	Листов 1	

Уголок 56х56х5 ГОСТ 8509-72 / Ст.3 ГОСТ 535-79

Гипрокоммунводоканал г. Москва

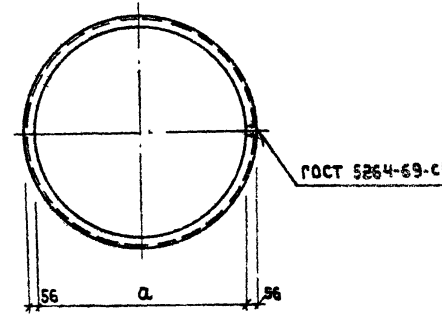

Обозначение	a	Вес (кг)
КЖИ. 02	1376	20.0

Инв. № подл. | Подпись и дата | Взам. инв. №

Нач. АСО	Сорокин	
Н. контр.	Успенская	
РИП	Лепетухин	
Вед. инж.	Закубанский	
Ст. инж.	Громова	
Инжен.	Богородова	

Т П0901-9-1.83 КЖИ-02

Кольцо

Стадия	Масса	Масштаб
Р	см. спец.	
Лист	Листов 1	

Уголок 56х56х5 ГОСТ 8509-72 / Ст.3 ГОСТ 535-79

Гипрокоммунводоканал г. Москва

Типовой проект 090I-9-1.83 Альбом III

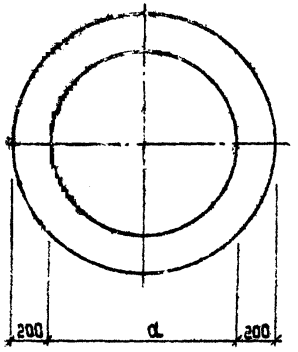

Обозначение	a	Вес кг
КЖИ-03	620	34.0
03-01	820	48.70

Инв.№подл. | Подпись и дата | Взам.инв.№

Нач.АСО	Сорокин		Т.П090I-9-1.83 КЖИ-03		
Н.контр.	Успенская		Кольцо	Стадия: Р	Масса: см. спец.	Масштаб:
ГИП	Лепетухин			Лист	Листов
Вед.инж.	Закубанский		Полоса 30×350 ГОСТ 82-70 Ст.3 ГОСТ 14637-79	Гипрокоммунводоканал г. Москва	
Ст.инж.	Громова				
Инж.	Богородова				

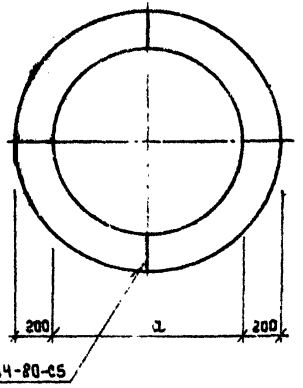

Обозначение	a	Вес (кг)
КЖИ.04	1320	73.8

Инв.№подл. | Подпись и дата | Взам.инв.№

Нач.АСО	Сорокин		Т.П090I-9-1.83 КЖИ-04		
Н.контр.	Успенская		Кольцо	Стадия: Р	Масса: 04 спец.	Масштаб:
ГИП	Лепетухин			Лист	Листов
Вед.инж.	Закубанский		Полоса 30×900 ГОСТ 82-70 Ст.3 ГОСТ 14637-79	Гипрокоммунводоканал г. Москва	
Ст.инж.	Громова				
Инж.	Богородова				

Типовой проект 0901-9-1.83 Альбом III

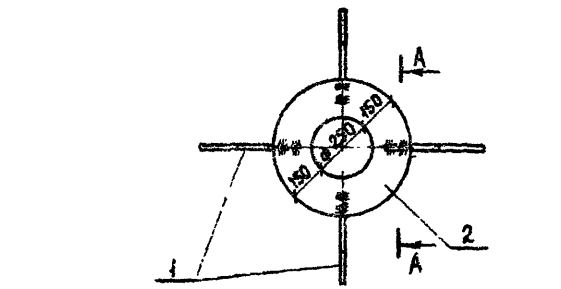

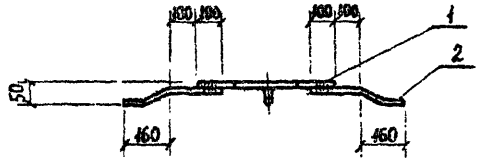

А-А

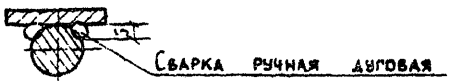

Формат	Зона	Поз	Обозначение	Наименование	Кол.	Примечание
				Детали		
Б4		1	10.11	ф12АII ГОСТ 5781-75		
				ℓ=360	4	0,3 кг
Б4		2	10.12	Широкая полоса 10×560 ГОСТ 82-70 Ст.3 ГОСТ 14637-79		
				ℓ=560	1	14,9 кг

Инв. № подл. | Подпись и дата | Взам. инв. №

ТП0901-9-1.83 КЖИ 10.10

Нач. АСО	Сорокин	Изделие закладное (МН-12)	Стадия: Р; Масса: 16,1 кг; Масштаб:
Н. контр.	Успенская		Лист; Листов 1
ГИП	Лепетухин		Гипрокоммунводоканал г. Москва
Вед. инж.	Закубанский		
Ст. инж.	Громова		
Инженер	Матасова		

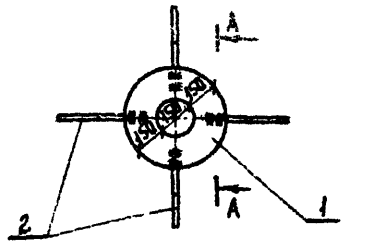

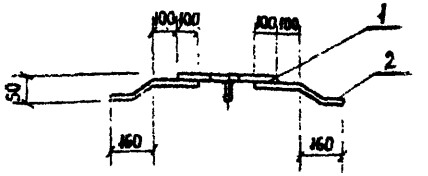

А-А



Формат	Зона	Поз.	Обозначение	Наименование	Кол.	Примечание
				Детали		
Б4		1	30.21	Широкая полоса 10×450 ГОСТ 82-70 Ст.3 ГОСТ 14637-79		
				ℓ=450	1	11,02 кг
Б4		2	30.22	ф12АII ГОСТ 5781-75		
				ℓ=360	4	1,28 кг

Инв. № подл. | Подпись и дата | Взам. инв. №

ТП0901-9-1.83 КЖИ 30.20

Нач. АСО	Сорокин	Изделие закладное (МН-13)	Стадия: Р; Масса: 12,3 кг; Масштаб:
Н. контр.	Успенская		Лист; Листов 1
ГИП	Лепетухин		Гипрокоммунводоканал г. Москва
Вед. инж.	Закубанский		
Ст. инж.	Громова		
Инженер	Богородова		

ТИПОВОЙ ПРОЕКТ 0901-9-1.83 АЛЬБОМ III

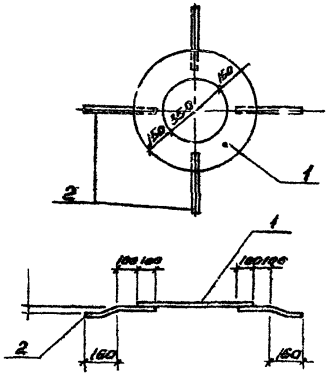

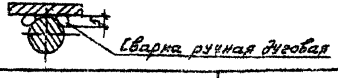

Формат	Зона	Поз.	Обозначение	Наименование	Кол.	Примечание
				Детали		
Б4		1		Широкая полоса 10×650 ГОСТ 82-70 / СТ3 ГОСТ 14637-79		
				ℓ=650	1	18,5кг
Б4		2		ф12АП ГОСТ 5781-75		
				ℓ=360	4	0,3кг

Взам. инв. №

Подпись и дата

Инв. № подл.

Нач. ЛСО	Сорокин	
Н. контр.	Успенская	
ГИП	Лепетухин	
Вед. инж.	Закубанский	
Ст. инж.	Громова	
Ин-жен.	Богородова	

ТП0901-9-1.83 КЖИ 70.30

Изделие закладное (ГН-14)

Стадия	Масса	Масштаб
Р	19,7кг	
Лист	Листов 1	

Гипрокоммунводоканал г. Москва

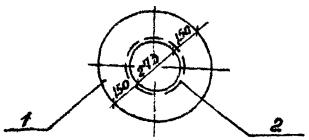

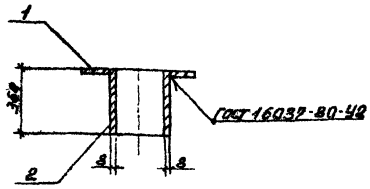

Формат	Зона	Поз.	Обозначение	Наименование	Кол.	Примечание
				Детали		
Б4		1	-100.41	Широкая полоса 10×600 ГОСТ 82-70 / СТ3 ГОСТ 14637-79		
				ℓ=600	1	15,8кг
Б4		2	-100.42	Труба 273×8×360 ГОСТ 10704-76 / В-6 СТ3 сп ГОСТ 10705-63	1	19,0кг

Взам. инв. №

Подпись и дата

Инв. № подл.

Нач. ЛСО	Сорокин	
Н. контр.	Успенская	
ГИП	Лепетухин	
Вед. инж.	Закубанский	
Ст. инж.	Громова	
Ин-жен.	Богородова	

ТП0901-9-1.83 КЖИ 100.40

Изделие закладное (ГН-15)

Стадия	Масса	Масштаб
Р	34,8кг	
Лист	Листов 1	

Гипрокоммунводоканал г. Москва

ТИПОВОЙ ПРОЕКТ 0901-9-1.83 АЛЬБОМ III

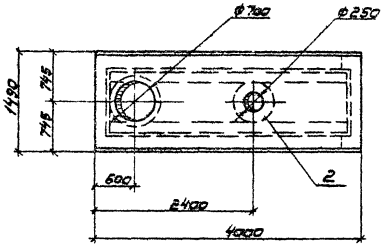

Ведомость расхода стали на дополнительные закладные изделия

Марка элемента	Изделия закладные							Всего
	Арматура класса				Прокат марки			
	А-II				ВСт3кп2			
	ГОСТ 5781-75				ГОСТ 103-76			
	ф12	ф16		Итого	-150×14		Итого	
ПТ036-11„В"	1.2			1.2	14.9		14.9	16.1

Формат	Зона	Поз.	Обозначение	Наименование	Кол.	Примечание
				Сборочные единицы		
		1	3.006-3 в.II 2	Плита перекрытия ПТ036-11	1	
II		2	КЖИ 10.10	Изделие закладное МН-2	1	16.1

Инв. № подл. | Подпись и дата | Взам. инв. №

ТП0901-9-1.83 КЖИ-440

Плита (ПТ036-11„В")

Стадия	Масса	Масштаб
Р	2,95т	1:50
Лист	Листов 1	

Гипроаттумнефтеканал г. Москва

Нач. ПСО	Сорокин	
Н. контр.	Успенская	
ГИП	Лепетухин	
Вед. инж.	Закутанский	
Ст. инж.	Гротова	
Инженер	Матасова	

Альбом III

Типовой проект 090I-9-I.83

Формат	Зона	Поз.	Обозначение	Наименование	Кол.	Примечание
				Детали		
А1		4	М0107-00-00-01	Хомут	1	
Б4		5	М0107-00-00-02	Сетка 10-1,4-0	1	1,16 кг
				ГОСТ 5336-80 ф 730		
				М0107-00-00-00-01		
				см. сб. таблицу		
А1		1	М0107-01-00-00-01	Решетка ф 910	1	
				Детали		
А1		4	М0107-00-00-01-01	Хомут	1	см. табл.
Б4		5	М0107-00-00-02-01	Сетка 10-1,4-0	1	2,3 кг.
				ГОСТ 5336-80 ф 1020		
				М0107-00-00-00-02		
				см. сб. таблицу		
А1		3	М0107-01-00-00-02	Решетка ф 1410	1	
				Детали		
А1		4	М0107-01-00-01-02	Хомут	1	см. табл.
Б4		5		Сетка 10-1,4-0		5 кг.
				ГОСТ 5336-80 ф 1530		

Инв. № подл. | Подпись и дата | Взам. инв. №

М0107-00-00-00 — Лист 2

Формат	Зона	Поз.	Обозначение	Наименование	Кол.	Примечание
				Документация		
А1			М0107-00-00-00-00СБ	Сборочный чертеж		
				Стандартные изделия		
		1		Болт М10х60.46.019	1	0,049 кг
				ГОСТ 7798-70		
		2		Гайка М10.5.019	1	0,011 кг
				ГОСТ 5915-70		
			Переменные данные для исполнений			
				М0107-00-00-00		
				См. сб. таблицу		
				Сборочные единицы		
А1		3	М0107-01-00-00	Решетка ф 610	1	

Инв. № подл. | Подпись и дата | Взам. инв. №

М0107-00-00-00

Нач. отд.	Байдак		
Н. контр.	Стирнов		
Рук. гр.	Стирнов		
Инж.	Кагырина		1981
Инж.	Шегрикова		

Решетка

Стадия	Лист	Листов
Р	1	2

Гипрокоммунводоканал г. Москва

Типовой проект 0901-9-1.83 Альбом III

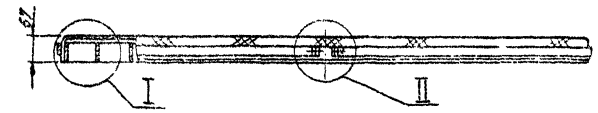

Обозначение	Размеры, мм		Масса, кг
	H	Д	
М0107-00-00-00	650	610	17.0
-01	950	910	34.4
-02	1450	1410	73.5

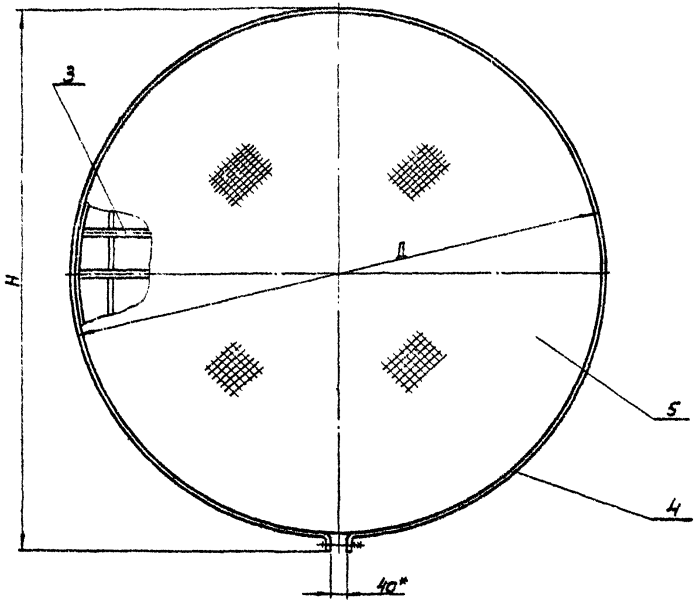

I
М1:2,5

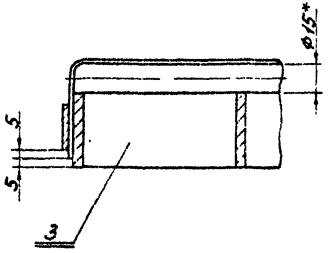

II
М1:2

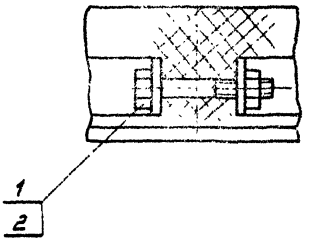

* Размеры для справок

Привязан			М0107-00-00-00СБ		
	Нач. отд.	Бондак	Решетка. Сборочный чертеж.	Стадия	Масса	Масшт.
	Н. контр.	Стирнов		Р	см. табл. 4у	—
	Рук. гр.	Стирнов		Лист	Листов 1	
	Инж.	Катырина	1982	Гипрокоммунводоканал г. Москва		
Инв.№	Инж.	Шестериков				

Инв.№ подл. | Подпись и дата | Взам.инв.№

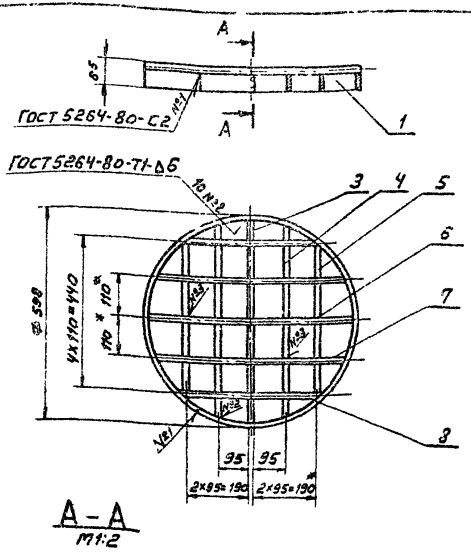

М0107-00-00-00 - СБ

Решетка Ф610
Сборочный чертеж.

Стадия	Масса	Масшт.
Р	13,9	1:10
Лист	Листов 1	

Гипрокоммунводоканал г. Москва

Нач. отд.	Байбак	
Н. контр.	Стирнов	
Рук.	Стирнов	
Инж.	Кагырина	1981
Инж.	Шестерикова	

Инв. № подл. | Подпись и дата | Взам. инв. №

Формат	Зона	Поз.	Обозначение	Наименование	Кол.	Примечание
				Документация		
			М0107-01-00-00СБ	Сборочный чертеж		
				Детали		
Б4		1	М0107-01-00-01	Обечайка	1	4,4 кг.
				Полоса Б-2 6×50 ГОСТ 103-76 Ст.3 ГОСТ 535-79		
		2		ℓр=1858		
Б4		3	М0107-01-00-02	Полоса Б-2 6×50 ГОСТ 103-76 Ст.3 ГОСТ 535-79	1	1,4 кг.
				ℓ=584		
Б4		4	М0107-01-00-03	Полоса Б-2 6×50 ГОСТ 103-76 Ст.3 ГОСТ 535-79	2	2,6 кг.
				ℓ=548		
Б4		5	М0107-01-00-04	Полоса Б-2 6×50 ГОСТ 103-76 Ст.3 ГОСТ 535-79	2	2,08 кг.
				ℓ=438		
Б4		6	М0107-01-00-05	Круг В15 ГОСТ 2590-71 Ст.3 ГОСТ 535-79	1	0,83 кг.
				ℓ=596		
Б4		7	М0107-01-00-06	Круг В15 ГОСТ 2590-71 Ст.3 ГОСТ 535-79	2	1,5 кг.
				ℓ=5114		
Б4		8	М0107-01-00-07	Круг В15 ГОСТ 2590-71 Ст.3 ГОСТ 535-79	2	1,04 кг.
				ℓ=374		

М0107-00-00-00

Решетка Ф610

Стадия	Лист	Листов
		1

Гипрокоммунводоканал г. Москва

Нач. отд.	Байбак	
Н. контр.	Стирнов	
Рук. гр.	Стирнов	
Инж.	Кагырина	1981
Инж.	Шестерикова	

Инв. № подл. | Подпись и дата | Взам. инв. №

Типовой проект 0901-9-1.83 Альбом III

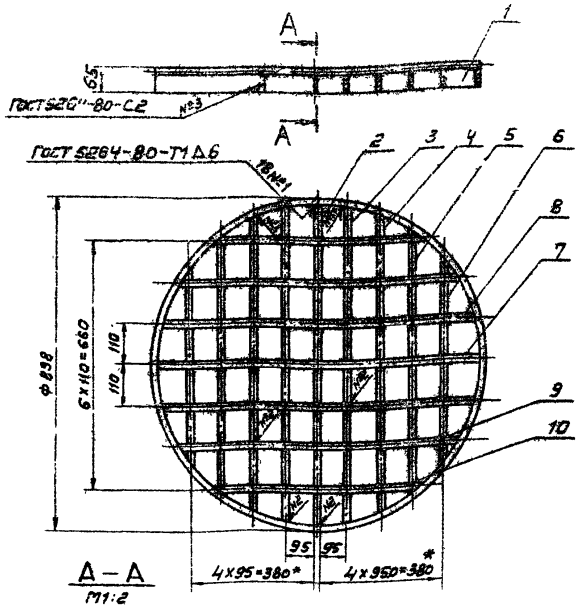

* Размеры для справок

Нач.отд.	Байдак		М0107-01-00-00-01СБ			
Н.контр.	Смирнов		Решетка Ф 910 Сборочный чертеж	Стадия	Масса	Масшт.
Рук.гр.	Смирнов			Р	29,3	1:10
Инж.	Кагырина			Лист	Листов 1	
Инж.	Шестериков			Гипрокоммунводоканал г. Москва		

Инв. № подл. | Подпись и дата | Взам. инв. №

Фор.	Поз.	Обозначение	Наименование	Кол.	Примечание
			Документация		
11		М0107-01-00-00-01СБ	Сборочный чертеж		
			Детали		
54	1	М0107-01-00-01-01	Обечайка	1	6.6 кг.
			Полоса Б-2 6×50 ГОСТ 103-76 / Ст.3 ГОСТ 535-79		
			$l_{разв}$=2800		
54	2	М0107-01-00-02-01	Полоса Б-2 6×50 ГОСТ 103-76 / Ст.3 ГОСТ 535-79	1	2,1 кг
			l=892		
54	3	М0107-01-00-03-01	Полоса Б-2 6×50 ГОСТ 103-76 / Ст.3 ГОСТ 535-79	2	4,1 кг.
			l=868		
54	4	М0107-01-00-04-01	Полоса Б-2 6×50 ГОСТ 103-76 / Ст.3 ГОСТ 535-79	2	3,8 кг
			l=802		
54	5	М0107-01-00-05-01	Полоса Б-2 6×50 ГОСТ 103-76 / Ст.3 ГОСТ 535-79	2	3,2 кг
			l=680		
54	6	М0107-01-00-06-01	Полоса Б-2 6×50 ГОСТ 103-76 / Ст.3 ГОСТ 535-79	2	2.12 кг
			l=454		
54	7	М0107-01-00-07-01	Круг В15 ГОСТ 2590-71 / Ст.3 ГОСТ 535-79	2	1,6 кг
			l=584		
54	8	М0107-01-00-08-01	Круг В15 ГОСТ 2590-71 / Ст.3 ГОСТ 535-79	2	2,14 кг
			l=768		

Нач.отд.	Байдак		М0107-01-00-00-01			
Н.контр.	Смирнов		Решетка Ф 910	Стадия	Лист	Листов
Рук.гр.	Смирнов			Р	1	2
Инж.	Кагырина	1982		Гипрокоммунводоканал г. Москва		
Инж.	Шестериков					

Инв. № подл. | Подпись и дата | Взам. инв. №

Типовой проект 0901-9-1.83 Альбом III

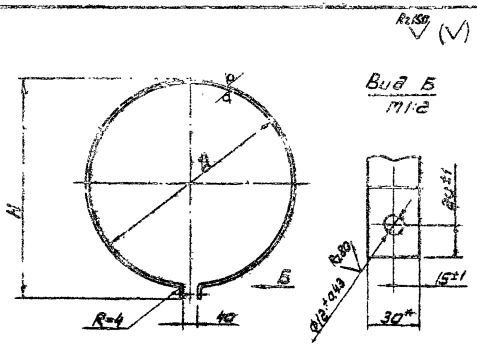

Обозначение	Размеры, мм			Масса, кг
	H	Д	ℓразв.	
МО107-00-00-01	650	610	1950	1.84
-01	950	910	2895	2.73
-02	1450	1410	4500	4.24

1.* Размер для справок.

				МО107-00-00-01			
Нач.отд.	Бай дак			Хомут	Стадия	Масса	Масшт.
Н.контр.	Спирнов				Р	ст. табл.	—
					Лист	Листов 1	
Рук.гр.	Спирнов			Полоса Б-2 4×30 ГОСТ 103-76 / Ст3 ГОСТ 535-79	Гипрокоммунводоканал г. Москва		
Инж.сн.	Кагырина		1982				
Инжен.	Шестериков						

Инв. № подл. | Подпись и дата | Взам. инв. №

Формат	Поз.	Обозначение	Наименование	Колич.	Примечание
Б4	9	МО107-01-00-09-01	Круг В15 ГОСТ 2590-71 / Ст.3 ГОСТ 535-79	2	2.4кг
			ℓ=864		
Б4	10	МО107-01-00-10-01	Круг В15 ГОСТ 2590-71 / Ст.3 ГОСТ 535-79	1	1,25кг
			ℓ=896		

Инв. № подл. | Подпись и дата | Взам. инв. №

МО107-01-00-00-01 Лист 2

Типовой проект 0901-9-1.83 Альбом III

Форм.	Зона	Поз.	Обозначения	Наименование	Кол.	Примечание
Б4		9	М0107-01-00-09-02	Круг В15 ГОСТ 2590-71 / Ст3 ГОСТ 535-79	2	2.3 кг.
				ℓ=832		
Б4		10	М0107-01-00-10-02	Круг В15 ГОСТ 2590-71 / Ст.3 ГОСТ 535-79	2	2.96 кг
				ℓ=1066		
Б4		11	М0107-01-00-11-02	Круг В15 ГОСТ 2590-71 / Ст3 ГОСТ 535-79	2	3.38 кг.
				ℓ=1218		
Б4		12	М0107-01-00-12-02	Круг В15 ГОСТ 2590-71 / Ст.3 ГОСТ 535-79	2	3.66 кг.
				ℓ=1320		
Б4		15	М0107-01-00-13-02	Круг В15 ГОСТ 2590-71 / Ст.3 ГОСТ 535-79	2	3.82 кг.
				ℓ=1374		
Б4		14	М0107-01-00-14-02	Круг В15 ГОСТ 2590-71 / Ст.3 ГОСТ 535-79	1	1.94 кг.
				ℓ=1395		

Инв. № подл. | Подпись и дата | Взам. инв. №

М0107-01-00-00-02

Лист 2

Форм.	Зона	Поз.	Обозначения	Наименование	Кол.	Примечание
				Документация		
			М0107-01-00-00-02 СБ	Сборочные чертежи		
				Детали		
Б4		1	М0107-01-00-01-02	Обечайка	1	10,3 кг.
				Полоса Б-2 6×50 ГОСТ 103-76 / Ст3 ГОСТ 535-79		
				ℓ разв. = 4370		
Б4		2	М0107-01-00-02-02	Полоса Б-2 6×50 ГОСТ 103-76 / Ст3 ГОСТ 535-79	1	3,26 кг.
				ℓ=1384		
Б4		3	М0104-01-00-03-02	Полоса Б-2 6×50 ГОСТ 103-76 / Ст3 ГОСТ 535-79	2	6.46 кг.
				ℓ=1370		
Б4		4	М0107-01-00-04-02	Полоса Б-2 6×50 ГОСТ 103-76 / Ст.3 ГОСТ 535-79	2	6.28 кг
				ℓ=1328		
Б4		5	М0107-01-00-05-02	Полоса Б-2 6×50 ГОСТ 103-76 / Ст.3 ГОСТ 535-79	2	5.92 кг
				ℓ=1258		
Б4		6	М0107-01-00-06-02	Полоса Б-2 6×50 ГОСТ 103-76 / Ст.3 ГОСТ 535-79	2	5.44 кг.
				ℓ=1154		
Б4		7	М0107-01-00-07-02	Полоса Б2 6×50 ГОСТ 103-76 / Ст3 ГОСТ 535-79	2	4.7 кг.
				ℓ=1000		
Б4		8	М0107-01-00-08-02	Полоса Б-2 6×50 ГОСТ 103-76 / Ст.3 ГОСТ 535-79	2	3.64 кг.
				ℓ=776		

Инв. № подл. | Подпись и дата | Взам. инв. №

М0107-01-00-00-02

Нач. отд.	Байдак		
Н. контр.	Стирнов		
Рук. гр.	Стирнов		
Инж.	Кагырина		1981
Инж.	Шестериков		

Решетка Ф1410

Стадия	Лист	Листов
Р	1	2

Гипрокоммунвидоканал г. Москва

Типовой проект (101-9-1.83) Альбом III

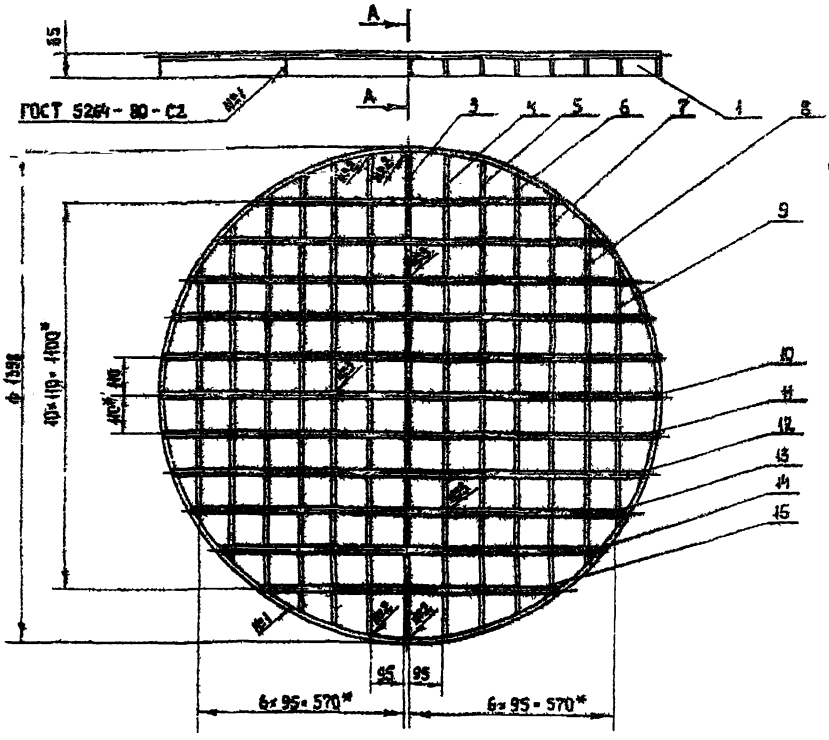

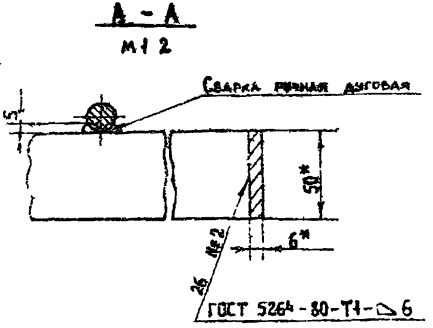

* Размеры для справок

Инв. № подл.	Подпись и дата	Взам. инв. №	Инв. №	Инв. №	Инв. №	Инв. №	Инв. №

Приложение

Инв. отд.	Байдак		
Н. конт.	Смирнов		
Рук. гр.	Смирнов		
Инж.	Карыгина		1982
Инж.	Шестерников		

МО 107-01-00-00-02 СЕ

Решетка ф 1410
Сборочный чертеж

Стадия	Масса	Масштаб
Р	64,1	1:10

Лист | Листов 1

Гипрокоммунводоканал
г. Москва

Альбом III

Типовой проект 0901-9-1.83

Формат	Зона	Поз	Обозначение	Наименование	Кол.	Примечание
				М0108-00-00-00-01		
				См СБ, таблицу		
				Сборочные единицы		
А2		1	М0108-01-00-00-01	Решетка 750×950	1	
				Детали		
Н		3	М0108-00-00-01-01	Планка	2	
Н		4	М0108-00-00-02-01	Планка	2	
Б4		5	М108-00-00-03-01	Сетка 10-Д4-0 ГОСТ 5336-80	1	2,0 кг
				870×1070		
				Стандартные изделия		
		7		Болт М10×25.46.019	16	0,027кг
				ГОСТ 7798-70		
		8		Гайка М10.5.019	16	0,04кг
				ГОСТ 5915-70		

Инв. № подл. | Подпись и дата | Взам. инв. №

М0108-00-00-00 — Лист 2

Формат	Зона	Поз	Обозначение	Наименование	Кол.	Примечание
				Документация		
А2			М0108-00-00-0000СБ	Сборочный чертеж		
			Переменные данные	для исполнений:		
				М0108-00-00-00		
				см СБ, таблицу		
				Сборочные единицы		
А2		1	М0108-01-00-00	Решетка 750×750	1	
				Детали		
Н		3	М0108-01-00-01	Планка	2	
Н		4	М0108-01-00-02	Планка	2	
Б4		5	М0108-01-00-02	Сетка 10-Д4-0 ГОСТ 5336-80	1	1,8 кг
				810×810		
				Стандартные изделия		
		7		Болт М10×25 46 019	16	0,027кг
				ГОСТ 7798-70		
		8		Гайка М10 5 019	16	0,04кг
				ГОСТ 5915-70		

Инв. № подл. | Подпись и дата | Взам. инв. №

М0108-00-00-00

Нач отд	Байдак	Решетка	Стадия: Р; Лист: 1; Листов: 3
Н. контр	Смирнов		Гипрокоммунводоканал г Москва
Рук гр	Смирнов		
Инженер	Шестериков	1981г	

Типовой проект 0901-9-1.83 Альбом III

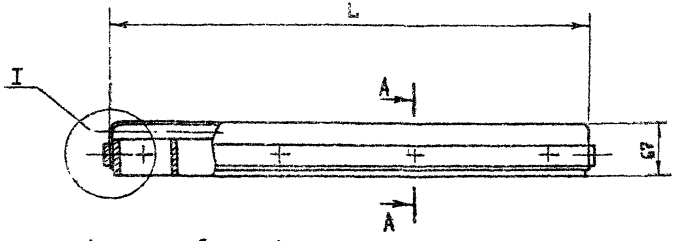

Обозначение	Размеры, мм Б	L	Масса, кг
МО108-00-00-00	750	750	32,6
-01	750	950	40,4
-02	1150	1450	79,7

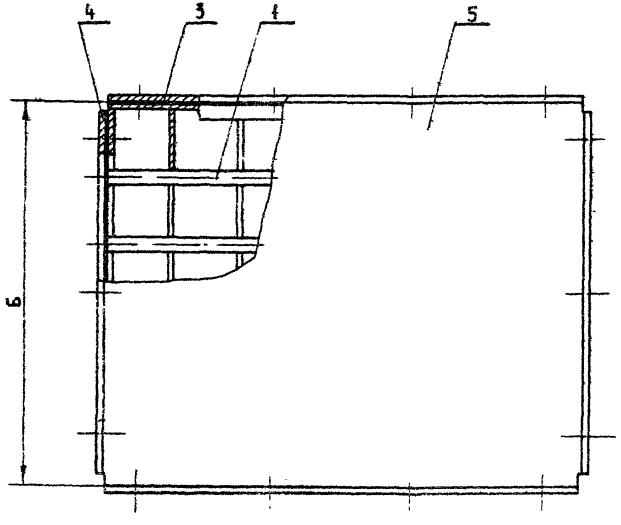

I
М 1:2

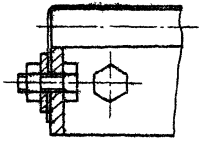

А-А
М 1:2

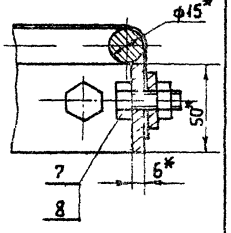

* Размеры для справок

Инв. № подл.	Подпись и дата	Взам. инв. №	

Привязан

Инв. №

Нач. отд.	Байдак	
Н. контр.	Смирнов	
Рук. гр.	Смирнов	
Инженер	Шестериков	

МО108-00-00-00СБ

Решетка
Сборочный чертеж

Стадия	Масса	Масштаб
Р	см. таблицу	—
Лист	Листов 1	

Гипрокоммунводоканал г. Москва

Альбом VI

Типовой проект 0901-9-1.89

Формат	Зона	Поз.	Обозначение	Наименование	Кол.	Примечание
				Документация		
А2			МО108-01-00-00-02СБ	Решетка 1450×1450		
				Детали		
Б4		1	МО108-01-00-01-02	Полоса Б 2 6×50 ГОСТ103-76	2	3,4 кг
				Ст.3 ГОСТ 535-79		
				ℓ=1446		
Б4		2	МО108-01-00-02-02	Полоса Б-2 6×50 ГОСТ103-76	16	2,67 кг
				Ст.3 ГОСТ 535-79		
				ℓ=1134		
Б4		3	МО108-01-00-03-02	Круг В15 ГОСТ 2590-71	12	1,6 кг
				Ст.3 ГОСТ 535-79		

Инв. № подл. | Подпись и дата | Взам. инв. №

Гл. инж. отд.	Байдак	
Н. контр.	Самиров	
Рук. гр.	Смирнов	
Инженер	Шестериков	1981г.

МО108-01-00-00-02

Решетка 1450×1450

Стадия	Лист	Листов
Р		1

Гипрокоммунводоканал г. Москва

Формат	Зона	Поз.	Обозначение	Наименование	Кол.	Примечание
				МО108-00-00 ОО-92		
				см. СБ, таблицу		
				Сборочные единицы		
А2		1	МО108-01-00-00-02СБ	Решетка 1450×1450	1	
				Детали		
А1		3	МО108-00-00-01-02	Планка	2	
А1		4	МО108-00-00-02-02	Планка	2	
Б4		5	МО108-00-00-03-02	Сетка 10-14-0 ГОСТ 5336-80	1	5,5 кг
				1570×1270		
				Стандартные изделия		
		7		Болт М10×25 46 019	18	0,027кг
				ГОСТ 7798-70		
		8		Гайка М10 5.019	18	0,011кг
				ГОСТ 5915-70		

Инв. № подл. | Подпись и дата | Взам. инв. №

МО108-00-00-00

Лист 3

Альбом III

Типовой проект 0901-9-1.83

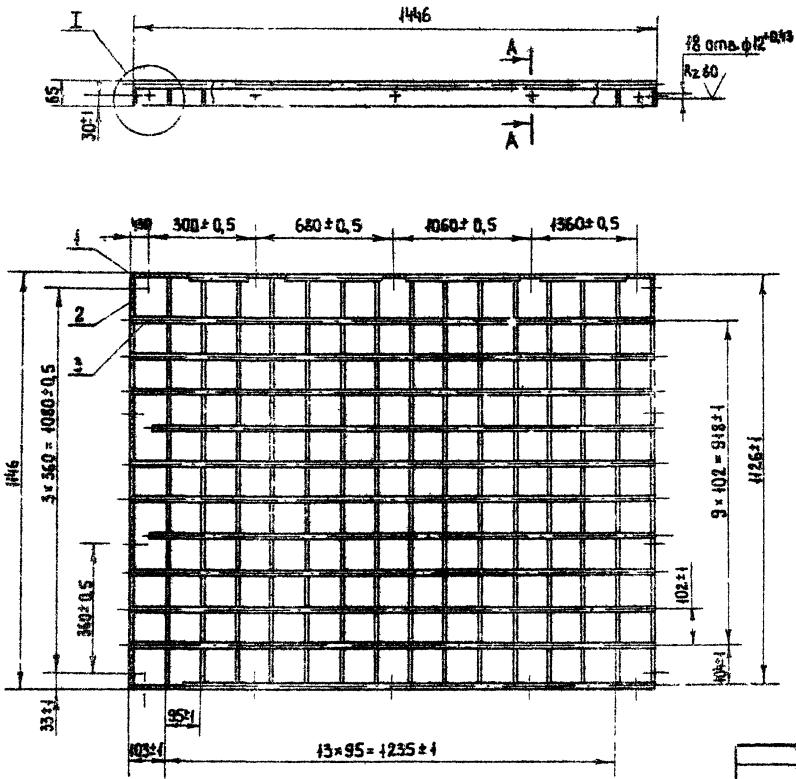

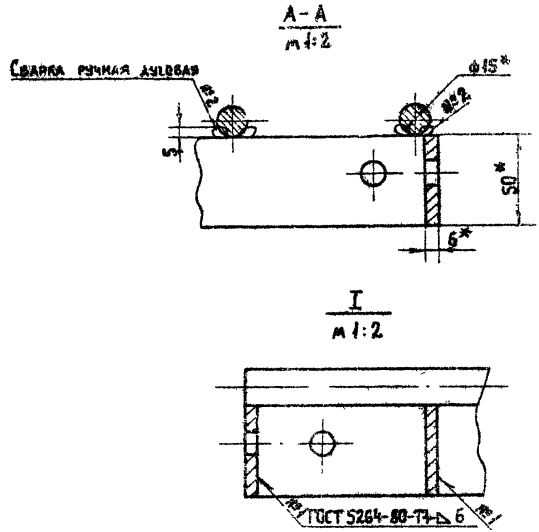

* Размеры для справок

Инв. № подл.	Подпись и дата	Взам. инв. №	Привязан	Нач. отд. Байдак	МО 108-01-00-00-02СБ	
				Н. контр. Смирнов	Решетка 450×1450 Сборочный чертеж	Стадия Р / Масса 68 / Масштаб 1:10
				Рук. гр. Смирнов		Лист
			Инв. №	Инженер Шестериков		Гипрокоммунводоканал г. М...

Альбом III

Типовой проект 0904-9-1.83

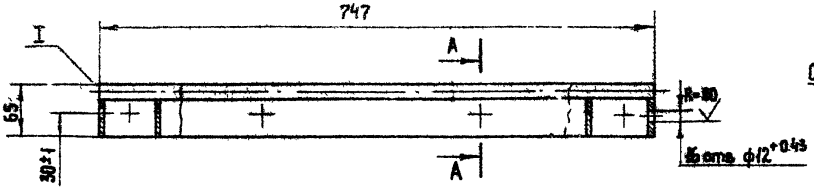

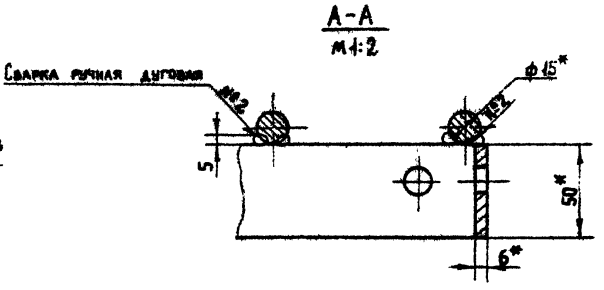

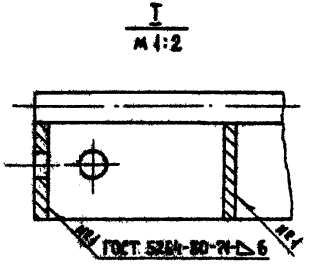

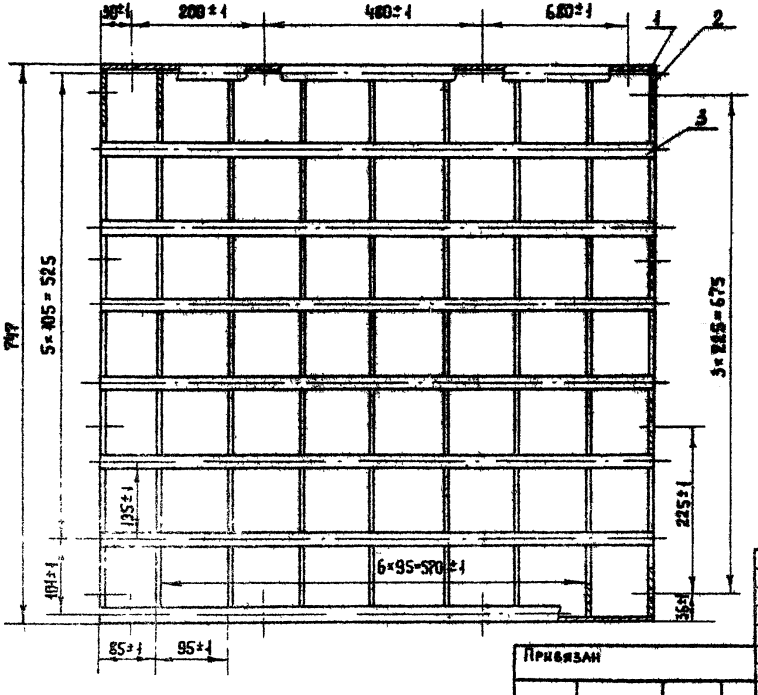

* Размеры для справок

Привязан		Нач. отд.	Байдак	МО108-01-00-ООСБ	
		Н. контр.	Смирнов	Решетка 750×750 Сборочный чертеж	Стадия: Р; Масса: 27,4; Масштаб: 1:5; Лист; Листов 1
		Рук. гр.	Смирнов		Гипрокоммунводоканал г. Москва
Инв. №		Инженер	Шестернинов		

Инв. № подл. | Подпись и дата | Взам. инв. №

Альбом III

Типовой проект 0901-9-1.83

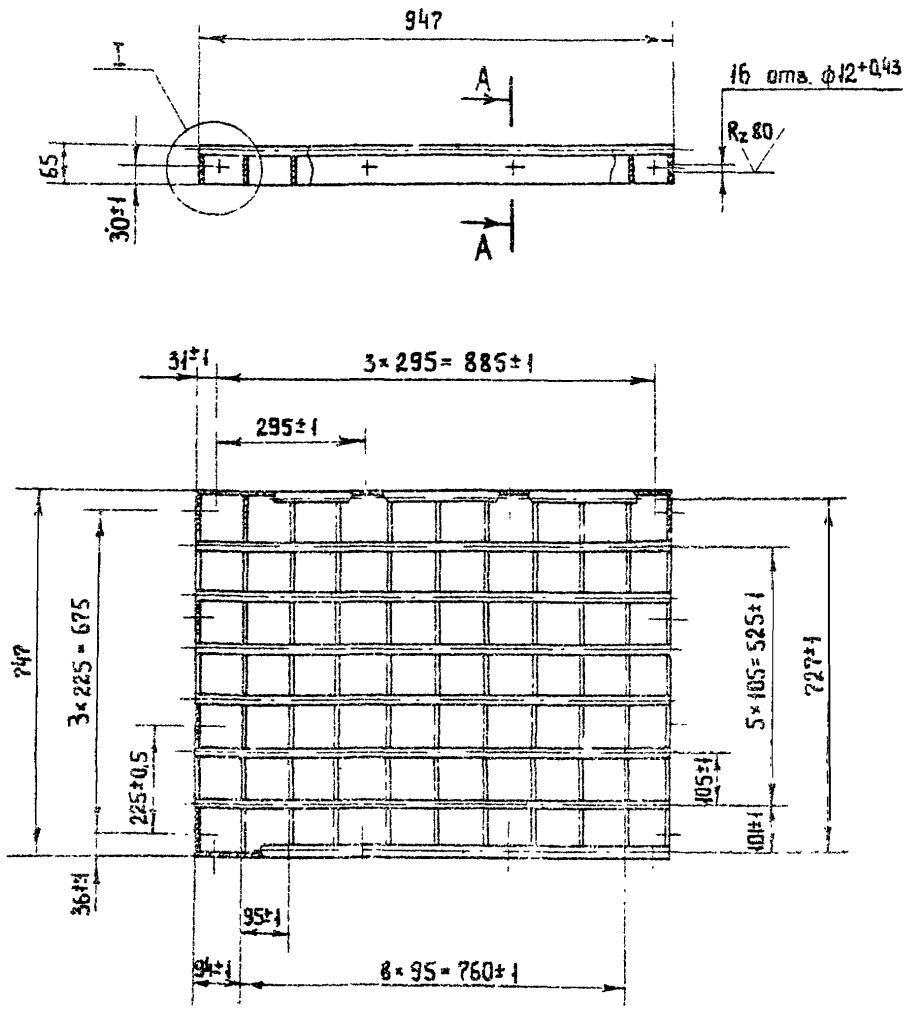

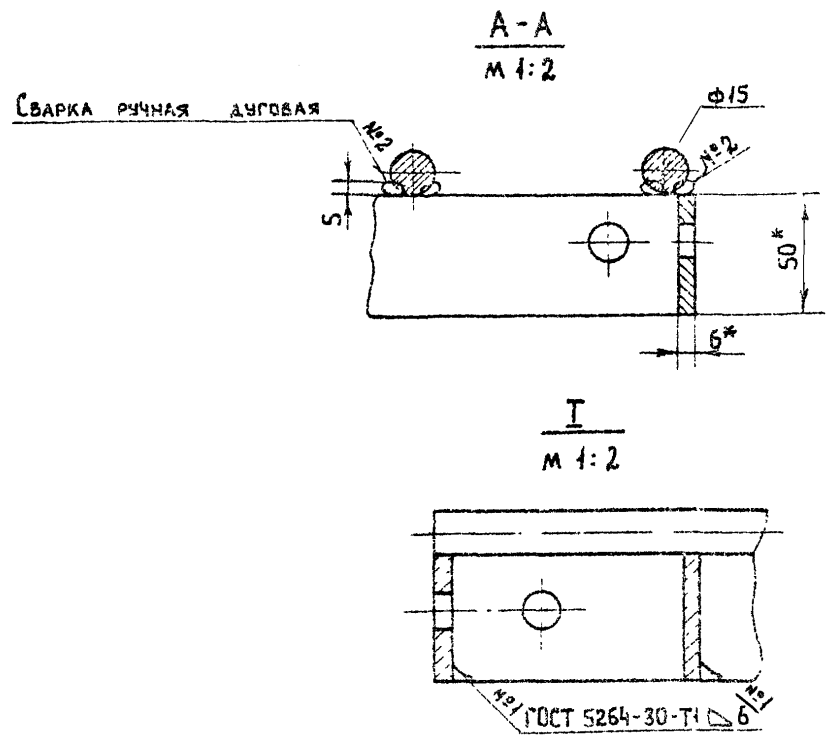

* Размеры для справок.

Привязан							
				Нач. отд.	Байдак		
				Н. контр.	Смирнов		
				Рук. гр.	Смирнов		
Инв. №				Инженер	Шестериков		

М0108-01-00-00-01СБ

Решетка 750×950
Сборочный чертеж

Стадия	Масса	Масштаб
Р	34	1:10
Лист	Листов 1	

Гипрокоммунводоканал г. Москва

Инв. № подл. | Подпись и дата | Взам. инв. №

Альбом III

Типовой проект 0501-9-1.83

Формат	Зона	Поз.	Обозначение	Наименование	Кол.	Примечание
				Документация		
А2			МО108-01-00-00-01СБ	Решетка 750×950		
				Детали		
Б.Ч.		1	МО108-01-00-01-01	Полоса Б-2 6×50 ГОСТ 103-76	2	2,25 кг
				Ст.3 ГОСТ 535-79		
				ℓ=947		
Б.Ч.		2	МО108-01-00-02-01	Полоса Б-2 6×50 ГОСТ 103-76	11	1,73 кг
				Ст.3 ГОСТ 535-79		
				ℓ=735		
Б.Ч.		3	М10108-01-00-03-01	Круг В15 ГОСТ 2590-71	8	1,3 кг
				Ст.3 ГОСТ 535-79		
				ℓ=947		

Взам. инв. № | Подпись и дата | Инв. № подл.

Нач. отд.	Байдак		МО108-01-00-00-01
Н. контр.	Смирнов		
Рук. гр.	Смирнов		Решетка 750×950
Инженер	Шестериков	1981г.	

Стадия	Лист	Листов
Р		1

Гипрокоммунводоканал г. Москва

Формат	Зона	Поз.	Обозначение	Наименование	Кол.	Примечание
				Документация		
А2			МО108-01-00-00СБ	Решетка 750×750		
				Детали		
Б.Ч.		1	МО108-01-00-01	Полоса Б-2 6×50 ГОСТ 103-76	2	1,75 кг
				Ст.3 ГОСТ 535-79		
				ℓ=747		
Б.Ч.		2	МО108-01-00-02	Полоса Б-2 6×50 ГОСТ 103-76	9	1,73 кг
				Ст.3 ГОСТ 535-79		
				ℓ=735		
Б.Ч.		3	МО108-01-00-03	Круг В15 ГОСТ 2590-77	8	1,04 кг
				Ст.3 ГОСТ 535-79		
				ℓ=747		

Взам. инв. № | Подпись и дата | Инв. № подл.

Нач. отд.	Байдак		МО108-01-00-00
Н. контр.	Смирнов		
Рук. гр.	Смирнов		Решетка 750×750
Инж.	Шестериков	1981г.	

Стадия	Лист	Листов
Р		1

Гипрокоммунводоканал г. Москва

Альбом 5

Типовой проект 0901-9-1.83

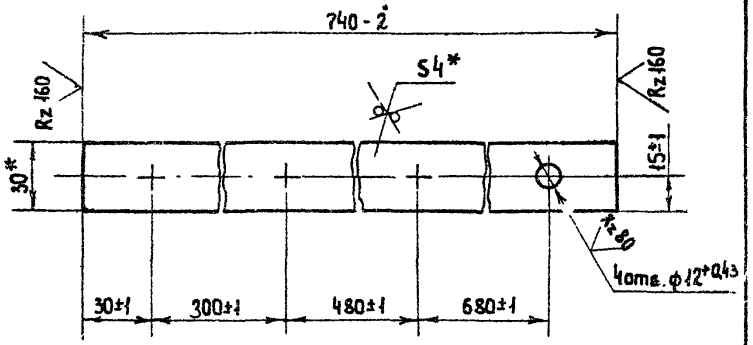

* Размеры для справок

Нач. отд.	Байдак			МО 108-00-00-01			
Н. контр.	Смирнов			Планка	Стадия	Масса	Масштаб
					Р	0,7	1:2
					Лист	Листов 1	
Рук. гр.	Смирнов			Полос Б-24×30 ГОСТ 103-76	Гипрокоммунводоканал г. Москва		
Инж.	Шестериков		1981г	Ст. 3 ГОСТ 535-79			

Инв. № подл. | Подпись и дата | Взам. инв. №

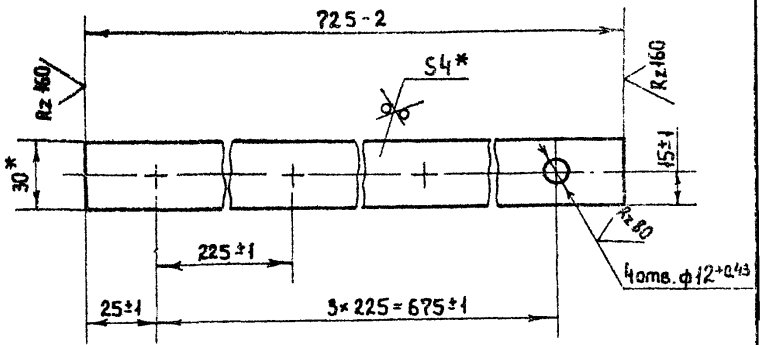

* Размеры для справок

Нач. отд.	Байдак			МО 108-00-00-02			
Н. контр.	Смирнов			Планка	Стадия	Масса	Масштаб
					Р	0,67	1:2
					Лист	Листов 1	
Рук. гр.	Смирнов			Полоса Б-2 4×30 ГОСТ 103-76	Гипрокоммунводоканал г. Москва		
Инж.	Шестериков		1981г	Ст. 3 ГОСТ 535-79			

Инв. № подл. | Подпись и дата | Взам. инв. №

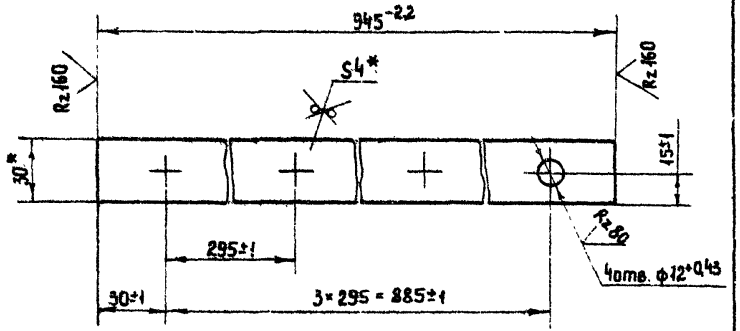

* Размеры для справок

				М0108-00-00-01-01
Нач. отд.	Байдак		Планка	Стадия: Р; Масса: 0,88; Масштаб: 1:2
Н. контр.	Смирнов			Лист; Листов 1
Рук. гр.	Смирнов		Полоса Б-2 4×30 ГОСТ 103-76 / Ст 3 ГОСТ 535-79	Гипрокоммунводоканал г. Москва
Инженер	Шестериков	1982г.		

Инв. № подл. | Подпись и дата | Взам. инв. №

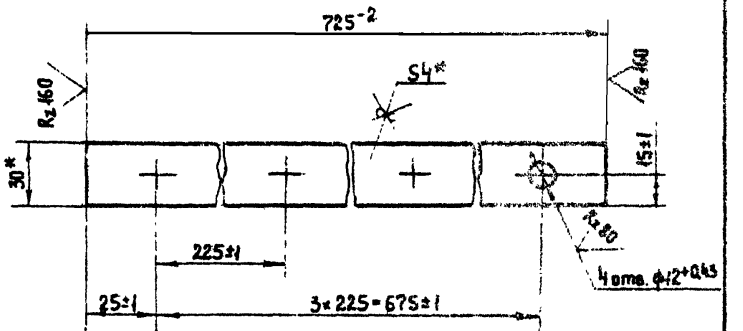

* Размеры для справок

				М0108-00-00-02-01
Нач. отд.	Байдак		Планка	Стадия: Р; Масса: 0,67; Масштаб: 1:2
Н. контр.	Смирнов			Лист; Листов 1
Рук. гр.	Смирнов		Полоса Б-2 4×30 ГОСТ 103-76 / Ст.3 ГОСТ 535-79	Гипрокоммунводоканал г. Москва
Инженер	Шестериков	1982г.		

Инв. № подл. | Подпись и дата | Взам. инв. №

Типовой проект 0901-9-1.83 Альбом III

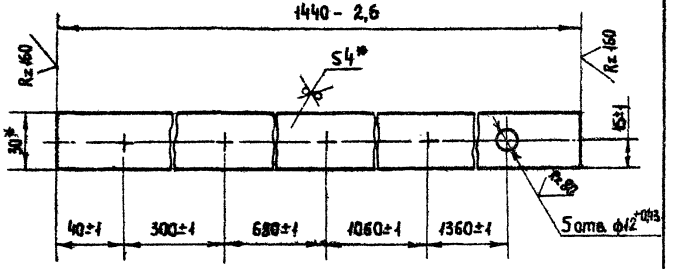

* Размеры для справок

Нач. отд.	Байдак			М0108 - 00 - 00 - 01 - 02			
				Планка	Стадия	Масса	Масштаб
					Р	1.34	1:2
					Лист	Листов 1	
Рук. гр.	Смирнов			Полоса Б-2 4×30 ГОСТ 103-76 / Ст.3 ГОСТ 535-79	Гипрокоммунводоканал г. Москва		
Инж.	Шестериков		1981г				

Взам. инв. № | Подпись и дата | Инв. № подл.

gost.e-ecolog.ru

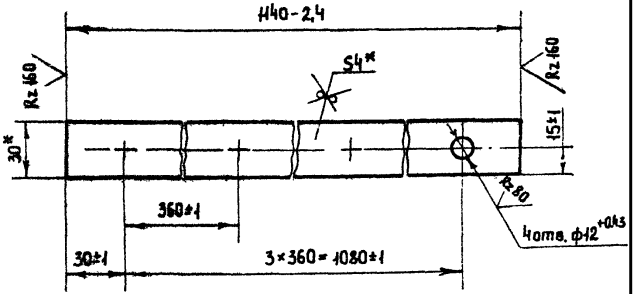

* Размеры для справок

Нач. отд.	Байдак			М0108 - 00 - 00 - 02 - 02			
Н. контр.	Смирнов			Планка	Стадия	Масса	Масштаб
					Р	1,06	1:2
					Лист	Листов 1	
Рук. гр.	Смирнов			Полоса Б-2 4×30 ГОСТ 103-76 / Ст.3 ГОСТ 535-79	Гипрокоммунводоканал г. Москва		
Инж.	Шестериков		1981г				

Взам. инв. № | Подпись и дата | Инв. № подл.