ТИПОВОЙ ПРОЕКТ
0001-0-155

ФИЛЬТРЫ-ПОГЛОТИТЕЛИ ДЛЯ РЕЗЕРВУАРОВ ЧИСТОЙ ВОДЫ ЕМКОСТЬЮ ОТ 50 м³ ДО 750 м³

ВАРИАНТ БЕЗ КЛАПАНОВ

СОСТАВ ПРОЕКТА.

АЛЬБОМ I - ОБЩАЯ ПОЯСНИТЕЛЬНАЯ ЗАПИСКА. ТЕХНОЛОГИЧЕСКАЯ И СТРОИТЕЛЬНАЯ ЧАСТИ.
АЛЬБОМ II - ЭЛЕКТРОТЕХНИЧЕСКАЯ ЧАСТЬ И ТЕХНОЛОГИЧЕСКИЙ КОНТРОЛЬ.
АЛЬБОМ III - СТРОИТЕЛЬНЫЕ ИЗДЕЛИЯ
АЛЬБОМ IV - ЗАКАЗНЫЕ СПЕЦИФИКАЦИИ
АЛЬБОМ V - СМЕТЫ.
АЛЬБОМ VI - ВЕДОМОСТИ ПОТРЕБНОСТИ В МАТЕРИАЛАХ

АЛЬБОМ I

Разработан проектным институтом
„ГИПРОКОММУНВОДОКАНАЛ"
Главный инженер института Хазиков Н.Г.
Главный инженер проекта Рынгский А.И.

Утвержден Минжилкомхозом РСФСР приказ № 18-ТД от 2 ноября 1982 г.
Введен в действие приказом по институту „Гипрокоммунводоканал" № 75 от 25 ноября 1982 г.

gost.e-ecolog.ru

СОДЕРЖАНИЕ АЛЬБОМА

NN п/п	Наименование	Стр
1	Содержание	3
2	Пояснительная записка.	4-5
	Технологическая часть.	
3	Общие данные	6
4	План 1-1. Разрезы 2-2; 3-3. Спецификация	7
5	План 1-1. Разрезы 2-2; 3-3. Спецификация	8
	Строительная часть	
6	Общие данные	9
7	План. Разрезы	10
8	Раскладка стеновых блоков по осям А, Б, 1, 2	
	Перекрытие камеры.	11
9.	Узлы 1÷5	12
10.	Узлы 6÷8	13
11	Фильтры - поглотители ФП1; ФП1М	14
12	Фильтры - поглотители ФП2Б; ФП2М	15
13	Ведомость расхода стали на элемент	16

Пояснительная записка

1. Введение

1.1. Рабочие чертежи типового проекта фильтров-поглотителей для резервуаров чистой воды разработаны по плану типового проектирования на 1980-1981 годы, в соответствии с техническим заданием, утвержденным Минжилкомхозом РСФСР 11 марта 1980г.

1.2. Раздел пояснительной записки с расчетными данными хранится в институте „Гипрокоммунводоканал."

2. Область применения.

2.1. Фильтры-поглотители предназначены для оборудования проектируемых и дооборудования существующих резервуаров питьевой воды.

2.2. Фильтры-поглотители запроектированы для применения в климатическом районе с расчетными зимними температурами наружного воздуха до -5°С.

3. Оборудование камер.

3.1. Фильтры-поглотители размещаются в отдельно расположенной заглубленной камере.

3.2. Камеры располагаются в одной общей с резервуаром обваловке.

3.3. В камере в холодный период года поддерживается температура +5°÷+8°С.

3.4. Впуск и выпуск воздуха в камеру из атмосферы производится через воздухозаборные трубы, устанавливаемые в перекрытии камеры.

Движение воздуха в резервуар и из резервуара осуществляется через фильтры-поглотители.

3.5. Во избежание обрушения конструкций резервуара при достижении критических пределов давления (избыточного или вакуума), предусматривается автоматическое открытие задвижки (для экстренного впуска и выпуска воздуха из атмосферы, минуя ф.п.), расположенной на вертикальном воздуховоде.

3.6. Конструкцию фильтров-поглотителей см. листы КЖ альбом Т.

3.7. Для отведения конденсационной влаги со дна фильтра-поглотителя в стенке корпуса его прокладывается дренажная труба, на конце которой устанавливается вентиль Ф25мм.

3.8. В проекте предусмотрено четыре варианта загрузки фильтров-поглотителей

1 вариант.

Содержание фракций 1-3мм не более 15% 0.5-1мм не менее 85% менее 0.5мм не более 5%	300	Котельный шлак Опока
5-10мм	60	Гравий
15-20мм	60	Гравий

2 вариант

Содержание фракций 1-3мм не более 15% 0.5-1мм не менее 85% менее 0.5мм. не более 5%	400	Керамзитовый песок Антрацитовая крошка
5-10 мм.	60	Гравий
15-20 мм	60	Гравий

3 вариант

Содержание фракций 0.5-1÷0.6-1.2 100%	400	Песок применяемый на водоочистных станциях для загрузки водопроводных фильтров из Волгоградского карьера.
5-10мм	60	Гравий
15-20мм.	60	Гравий

4 вариант

Содержание фракций 0.5-1÷0.6-1.2 100%	400	Песок по ГОСТ 10268-80 и ГОСТ 6139-78 применяемый для приготовления и проверки качества бетона.
5-10мм	60	Гравий
15-20мм	60	Гравий

3.9. В качестве основной загрузки фильтров принята загрузка по варианту, как наиболее распространенная. При наличии местных материалов возможна загрузка фильтров по вариантам 1,2,4.

3.10. В зимний период работы фильтров-поглотителей особое внимание обращать на своевременное удаление конденсата из воздуховодов в дренажный приямок камеры.

4. Отопление и вентиляция

4.1 Проект отопления и вентиляции разработан на основании технологического задания и архитектурно-строительных чертежей в соответствии с действующими нормами.

4.2 Расчетная температура наружного воздуха для проектирования отопления камер фильтров-поглотителей, принята до -5°.

Внутренняя температура воздуха в камерах +5°÷+8°С поддерживается в холодный период года.

Отопление предусмотрено на покрытие теплопотерь камерами фильтров-поглотителей.

4.3. Теплоносителем для нужд отопления принята электроэнергия. В качестве нагревательных приборов запроектированы электронагреватель-печи серии ПЭТ с автоматическим включением

Установка печей приведена на технологических чертежах.

При наличии тепловых сетей отопление камер может выполняться на тот теплоноситель, который имеется на площадке В качестве нагревательных приборов в этом случае принять чугунные радиаторы „М-140-АО". Расход тепла на отопление составляет 630.0 ккал/час

4.4. Вентиляция в камерах фильтров-поглотителей запроектирована вытяжная с механическим побуждением из расчета 5ти кратного воздухообмена в час. Вентиляция предусматривается периодического действия с включением её за 5-10мин до входа обслуживающего персонала в помещение камер.

Установка вентиляционных систем приведена на технологических чертежах.

4.5. Воздуховоды вытяжных систем окрашиваются за 2 раза снаружи и изнутри.

4.6. Монтаж, испытание и приемку систем отопления и вентиляции производить в соответствии с „Правилами производства и приемки работ" СНиП III-28-75г.

Типовой проект 9901-9-183 альбом I

Нач.отд.	Лебедев		
Н.контр.	Васецкий		
Гип	Рынский		
Рук.гр.	Петрова		
Инж.	Сорокина		

Фильтры-поглотители для резервуаров чистой воды емкостью от 50 до 730 м³ (вариант без запанов)

Пояснительная записка (начало)

Стадия	Лист	Листов
Р	1	2

Гипрокоммунводоканал г. Москва

ТПОВ 9-183

Альбом I

Типовой проект 0901-9-1.83

5. Строительная часть.

5.1. Общие условия.

Проект разработан в соответствии с действующими нормами и правилами.

Камеры для фильтров-поглотителей относятся ко II классу по капитальности и II степени огнестойкости.

Категория производства пожарной опасности-Д.

5.2. Условия и область применения.

Проект разработан для строительства в районах со следующими природно-климатическими условиями:

- сейсмичность района не выше 6 баллов;
- расчетная зимняя температура наружного воздуха не менее -20°-30°;
- рельеф территории спокойный;
- грунтовые воды отсутствуют;
- грунты в основании непучинистые и непросадочные со следующими нормативными характеристиками: $\varphi=30°$; $C^H=0.02$ кгс/см²; $E=150$ кгс/см²; $\gamma=1.7$ тс/м³.

5.3. Объемно-планировочные и конструктивные решения.

Камера для фильтров-поглотителей прямоугольная в плане с размерами в осях 6.0×3.6 м.

Высота до низа плит покрытия -2.4 м.

Верх плит покрытия камеры совпадает с отметкой верха плит покрытия резервуаров.

Вход в камеру осуществляется через люки-лазы.

Стены камеры запроектированы из сборных бетонных блоков для стен подвала по ГОСТ 13579-78, отдельные участки — из монолитного бетона М150.

Покрытие камер — из сборных плит серии 3.600-3 в. II-2.

Для спуска в камеру предусмотрены металлические стремянки.

Фильтры-поглотители, служащие для „дыхания" резервуаров, разработаны в 4-х вариантах:

ФП1-круглые, из сборных железобетонных колец серии 3.900-3 в.7.

ФП1М-круглые, из стальных труб.

ФП2К-прямоугольные из кирпича марки 75 на растворе марки 50.

ФП2Б-прямоугольные из монолитного бетона марки 150.

Тип конструкции фильтров-поглотителей устанавливается при привязке проекта.

Рекомендации по антикоррозийной защите строительных конструкций и устройству полов даны на чертежах проекта.

Расположение камеры по отношению к резервуару устанавливается по проекту с учетом посадки камеры на естественное основание.

5.4. Основные расчетные положения.

Конструкции камеры рассчитаны на нагрузки, нормативные значения и коэффициенты перегрузок которых приведены в таблице 1.

Таблица 1

Нагрузки.	Обозначение схем.	Коэффициент перегрузок	Нормативные
Постоянные:			
1. Собственный вес покрытия.	P1	1.1(0.9)	По проекту
2. Собственный вес стен.	N1	1.1(0.9)	По проекту
3. Вес грунтовой обсыпки.	P2	1.2(0.9)	1.36 т/м²
4. Боковое давление грунтовой засыпки на стену	P3	1.2(0.9)	1.5 т/м²
5. Боковое давление засыпки.	P4	1.2(0.9)	0.8 т/м²
Временные:			
6. Снеговая для IV района.	q1	1.4	150 кг/м²
7. Временная на покрытии и призме обсыпки.	q2	1.2	100 кг/м²

Схема расчетных нагрузок.

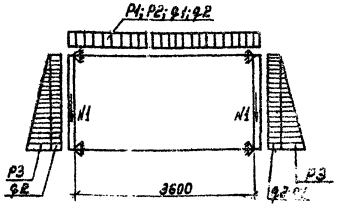

Ввиду отсутствия аналога, показатели результатов применения научно-технических достижений в строительных решениях проекта в соответствии с требованиями СНиП 9, не приведены.

5.5. Соображения по производству работ.

Проект разработан для производства работ в летнее время. При производстве работ в зимнее время, в проект должны быть внесены коррективы согласно действующим нормам и правилам.

Земляные работы должны выполняться с соблюдением требований СНиП II-8-78.

Все строительно-монтажные работы должны выполняться в соответствии со СНиП III-16-78, а также указаниями серий, в которых разработаны сборные железобетонные изделия, с соблюдением правил техники безопасности согласно СНиП III-Я11-70.

Обратная засыпка пазух и обсыпка должна производиться только после установки плит покрытия камеры, слоями 25-30 см, равномерно по периметру камеры с уплотнением.

5.6. Указания по привязке типового проекта.

На чертежах даны относительные отметки.

За отметку ±0.000 принята отметка пола камеры.

Для привязки проекта к местным условиям площадки строительства необходимо определить:

- тип камеры в зависимости от принятой технологической схемы фильтров-поглотителей;
- конструкцию и материал фильтра-поглотителя;
- вариант загрузки фильтра-поглотителя по чертежам технологической части проекта.

Работа по привязке проекта сводится к следующему:

- в содержании альбомов I, II, III зачеркиваются листы, не соответствующие выбранному типу фильтров-поглотителей;
- в чертежах текстовой части проекта;
- в таблицах и спецификациях зачеркиваются все данные, не относящиеся к выбранному типу фильтров;
- при применении проекта к конкретным условиям площадки необходимо внести в смету изменения, вытекающие из условия привязки типового проекта;
- зачеркивание следует выполнять тушью тонкими линиями с тем, чтобы было возможно прочесть зачеркнутое.

Привязан:	Нач. отд.	Сорокин		ТП0901-9-1.83			
	Н. контр.	Успенский					
	Гип	Лепетухин		Фильтры-поглотители для резервуаров чистой воды емкостью от 50÷730 м³ (вариант без клапанов).	Стадия	Лист	Листов
	Вед. инж.	Закубанский			Р	2	2
	Ст. инж.	Громова		Пояснительная записка.	Гипрокоммунводоканал г. Москва.		
Инв. №	Инженер	Богородова					

Инв. № подл. | Подпись и дата | Взам. инв. №

Альбом I

Типовой проект 0901-9-183

Ведомость рабочих чертежей основного комплекта

Лист	Наименование	Примечание
	Содержание альбома.	
	Пояснительная записка.	
1	Общие данные	
2	План 1-1. Разрезы 2-2, 3-3. Спецификация.	
3	План 1-1. Разрезы 2-2, 3-3. Спецификация.	

Ведомость ссылочных и прилагаемых документов

Обозначение	Наименование	Примечание
	Ссылочные документы	
Каталог ЦКБА	Задвижки параллельные с выдвижным шпинделем	
Каталог ЦКБА	Вентили запорные муфтовые	
1.494-32	Зонты	
ГОСТ 1255-67	Фланцы	
ГОСТ 17375-77	Отводы	
МН 2886-62	Тройники	
МН 2883-62	Переходы	
ГОСТ 10704-76	Трубы стальные электросварные	
ГОСТ 7798-70	Болты	
ГОСТ 5915-70	Гайки	
5.904-5	Гибкие вставки для вентиляторов центробежных	
АЭ-31	Ограждение отверстия входного патрубка вентилятора	

Ведомость основных комплектов рабочих чертежей

Обозначение		Наименование	Примечание
901 —	НВ	Технологическая часть	
901 —	КЖ	Строительная часть	
901 —	Э	Электротехническая часть	

Общие указания

Для указанных емкостей резервуаров устанавливается одна камера.

Расчетная площадь фильтрации фильтров-поглотителей 0,92 м² (сводная) для прямоугольных фильтров, 0,56 м² для круглых.

Расчетная скорость прохождения воздуха через фильтры 0,3 л/мин на 1 см².

Колебание воздуха в резервуаре допускается до 15% от его общей емкости, при других параметрах следует сделать перерасчет площадей фильтрации.

Монтаж оборудования фильтров-поглотителей производить до установки плит перекрытия камеры.

Вентиль ф25 мм. для сброса конденсата из фильтров-поглотителей запломбировать в закрытом положении.

Стальные трубы, фасонные части и оборудование покрасить масляной краской за 2 раза.

Конструкция фильтра-поглотителя см. альбом I

Типовой проект разработан в соответствии с действующими нормами и правилами и предусматривает мероприятия, обеспечивающие взрывную, взрывопожарную и пожарную безопасность при эксплуатации сооружений.

Главный инженер проекта Л.Н.Рынский

Инв.№ подл. | Подпись и дата | Взам.инв.№

Привязан

Инв.№

ТП0901-9-183 -НВ

Нач.отд.	Лебедев		
Н.контр.	Васецкий		
Гл.инж.пр.	Рынский		
Рук.гр.	Петросян		
Инженер	Сорокина		

Фильтры-поглотители для резервуаров чистой воды емкостью от 30 до 730 м³ (вариант без планов)

Стадия	Лист	Листов
Р	1	1

Общие данные

Типпроектмонтажспецстрой г. Москва

Типовой проект 901-9-183 Альбом I

Разрез 2-2

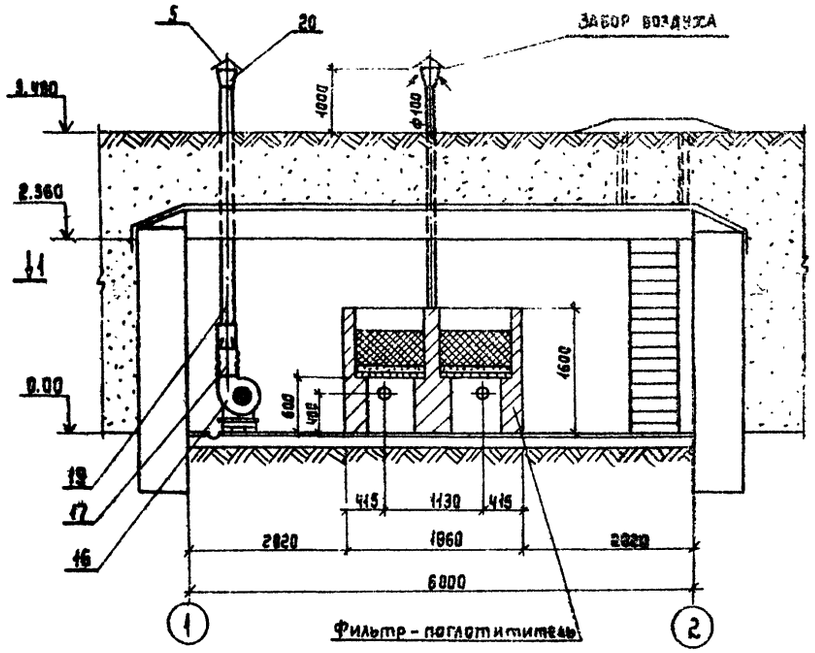

Разрез 3-3

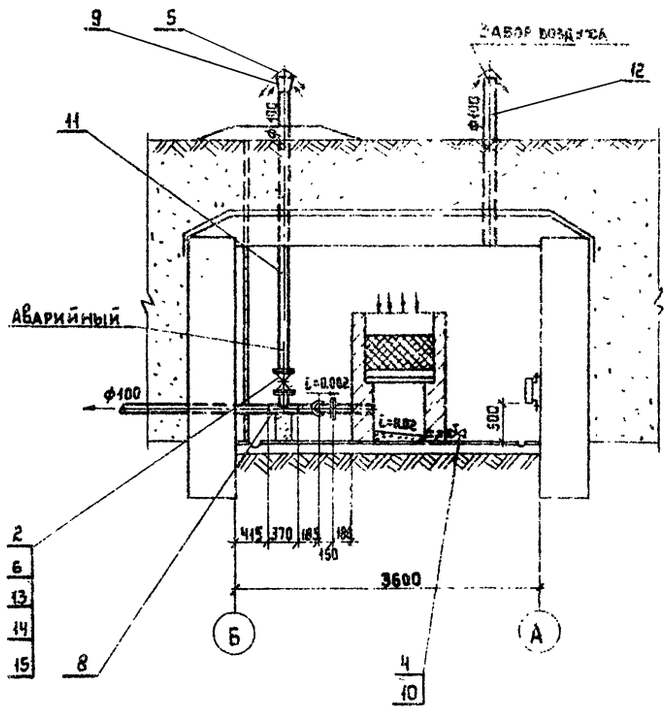

План 1-1

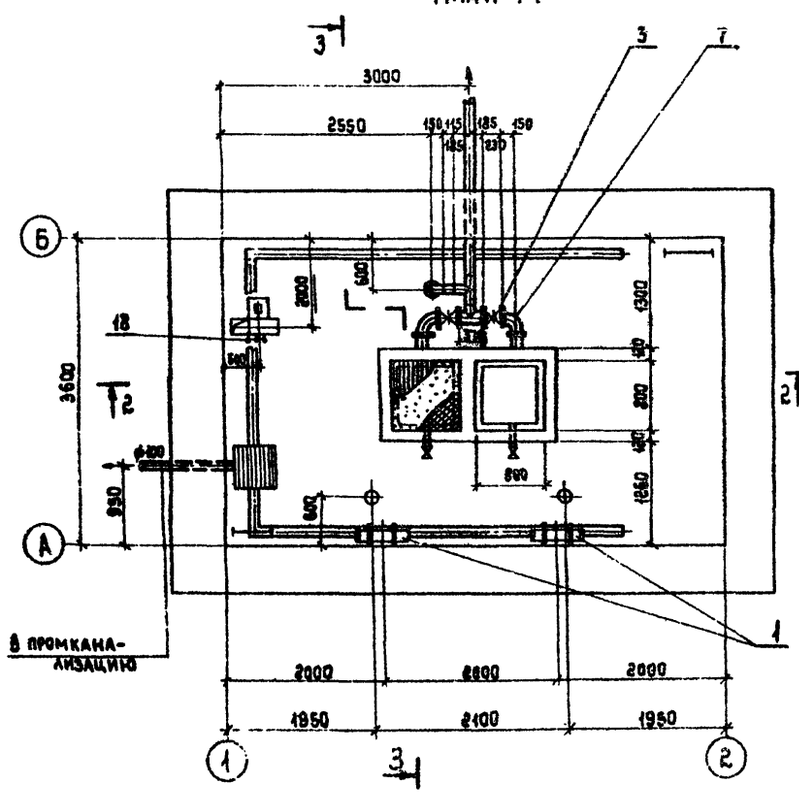

Марка поз.	Обозначение	Наименование	Кол	Масса ед. кг	Примечание
1	Завод „Мосэлектроаппарат"	Печь электронагревательная серии ПВТ-9, N=0.5квт	2	4.3	
2	Каталог ЦКБА	Задвижка параллельная с выдвижным шпинделем 30ч906бр ф100	1	75.0	
3	Каталог ЦКБА	Задвижка параллельная с выдвижным шпинделем 30ч906бр ф100	2	39.5	
4	Каталог ЦКБА	Вентиль запорный муфтовый 15кч18п ф25	2	1.4	
5	Типовая серия 4.904-32	Зонт ф200	4	2.1	
6		Фланец 100-16 ГОСТ 1255-67	10	8.05	
7		Отвод 90° 108х4 ГОСТ 17375-77	3	1.22	
8		Тройник 108х4 МН 2886-62	2	8.83	
9		Переход 219х7-108х4 МН 2883-6	1	8.04	
10		Трубопровод из электросварных тр. б ГОСТ 10704-76 ф30х2.5	0.6	1.7	м
11		Трубопровод из электросварных труб ГОСТ 10704-76, ф108х4	7.0	10.26	м
12		Трубопровод из электросварных труб ГОСТ 10704-76 ф219х8	5.0	41.65	м
13		Прокладка ф158/ф110			
		Резина б=3 ГОСТ 7338-77	8	0.12	
14		Болт М16х50 ГОСТ 7798-70	64	0.113	
15		Гайка М16 ГОСТ 5915-70	64	0.033	
16		Агрегат вентиляторный центробежный А2.5-105 1 комплектно:	1	26.0	
		а) Вентилятор центробежный Ц4-76, №2.5 исполнение 1, положение ПрО°			
		б) Электродвигатель 4АА 56А4 N=0.12 квт. n=1370 об/мин.			
17	5.904-5	Гибкая вставка ВН-10	1	2.66	
18		Сетка проволочная тканая N20 d=3.2 ГОСТ 3826-66	0.08	5.1	м²
19		Воздуховод из тонколистовой стали ф140 ГОСТ 19904-74 б=0.5	4.5	7.74	м
20		Переход 200х140 б=0.5 l=500 ГОСТ 19904-74	1	1.0	По месту

Бетонные опоры под трубопроводы устанавливаются под задвижками.

Привязан

Инв. № подл. | Подпись и дата | Взам. инв. №

ТП 901-9-183 -НБ

Нач. отд.	Лебедев		
Н. контр.	Васецкий		
Гл. инж.	Рынский		
Рук. гр.	Петрова		
Ин. эксп.	Сорокина		

Фильтры-поглотители для резервуаров чистой воды емкостью от 50 до 730 м³ (вариант без клапанов)

Стадия	Лист	Листов
Р	1	1

План 1-1. Разрезы 2-2 3-3. Спецификация

Гипрокоммунводоканал г. Москва

Типовой проект 901-9-183 Альбом I

Разрез 2-2

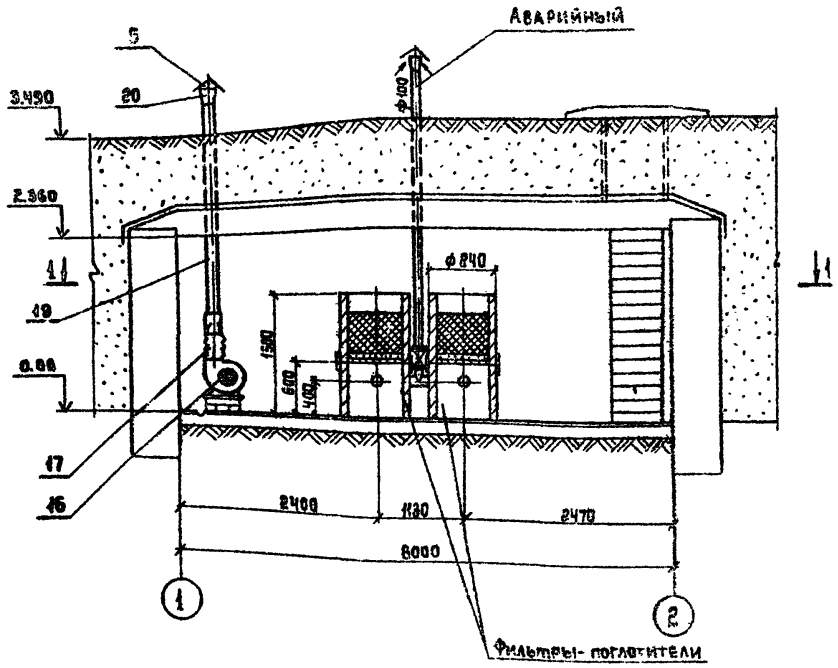

План 1-1

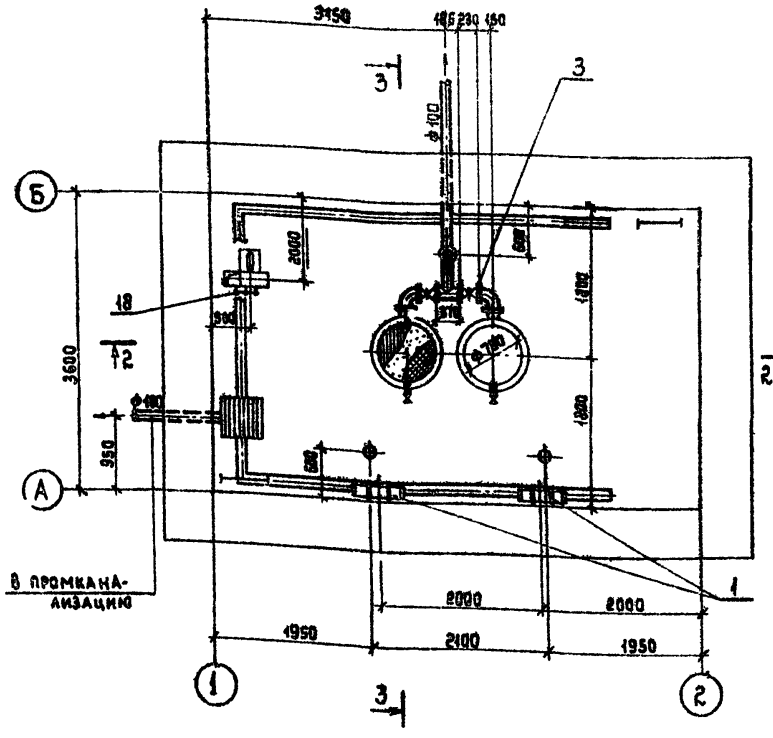

Разрез 3-3

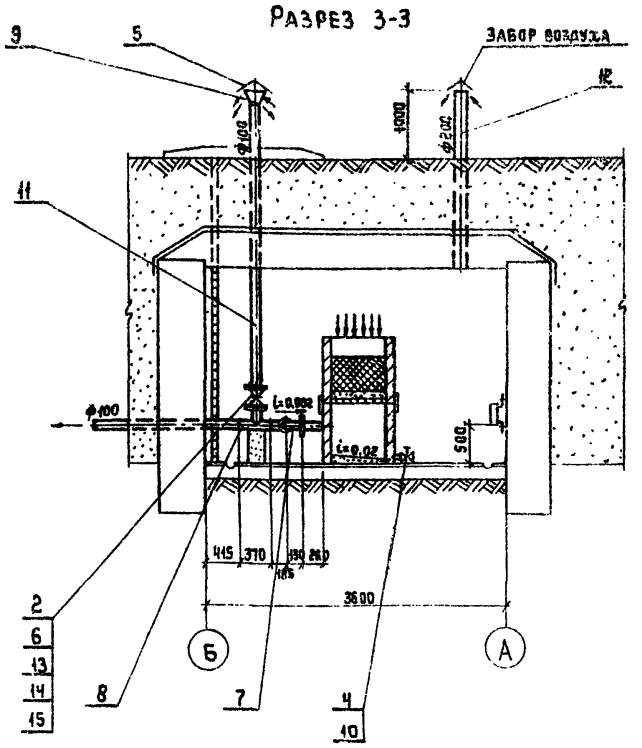

Марка поз.	Обозначение	Наименование	Кол.	Масса ед. кг	Примечание
1	Завод „Миассэлектроаппарат"	Печь электронагревательная серии ПЭТ-9, N=6.5кВт	2	4.5	
2	Каталог ЦКБА	Задвижка параллельная с выдвижным шпинделем 30ч 906 бр ф100	1	75.0	
3	Каталог ЦКБА	Задвижка параллельная с выдвижным шпинделем 30ч 6 бр ф100	2	32.5	
4	Каталог ЦКБА	Вентиль запорный муфтовый 15кч 18п ф25	2	1.4	
5	Типовая серия 1.494-32	Зонт ф200	4	2.1	
6		Фланец 100-10 ГОСТ 1255-67	10	8.05	
7		Отвод 90° 100с40 ГОСТ 17375-77	2	2.42	
8		Тройник 108×7 МН 2886-62	2	8.83	
9		Переход 219×7-108×4 МН 2883-62	1	8.04	
10		Трубопровод из электросварных труб ГОСТ 10704-76 ф 30×2,5	0,4	1.7	м
11		Трубопровод из электросварных труб ГОСТ 10704-76 ф 108×4	7.0	10.26	м
12		Трубопровод из электросварных труб ГОСТ 10704-76 ф 219×8	5.0	41.65	м
13		Прокладка ф 198/ф 110 Резина б=3 ГОСТ 7338-77	8	0.42	
14		Болт М16×50 ГОСТ 7798-70	64	0.113	
15		Гайка М16 ГОСТ 5915-70	64	0.033	
16		Агрегат вентиляторный центробежный А2.5-108-I комплектно:	1	26.0	
		а). Вентилятор центробежный Ц4-70, №2,5 исполнение 1, положение ПРО°			
		б). Электродвигатель 4АА56А4У, N=0.12 кВт n=1370 об/мин.			
17	5.904	Гибкая вставка ВН-10	1	2.66	
18		Сетка проволочная тканая N 20 d 3.2 ГОСТ 3826-66	0.08	5.1	м²
19		Воздуховод из тонколистовой стали ГОСТ 19904-74 ф198 б=0,5	4.5	7.74	м
20		Переход 200×140 б=0,5 в=500 ГОСТ 19904-74	1	1.0	

Бетонные опоры под трубопроводы устанавливаются под задвижками.

Привязан:

Инв.№

Нач.отд.	Лебедев Б.	
Н.контр.	Басецкий	
Гл.инж.пр.	Рынский	
Рук.гр.	Петрова	
Инженер	Сорокина	

ТП 0901-9-183 -НВ

Фильтры-поглотители для резервуаров чистой воды емкостью от 50 до 730 м³. (Вариант без клапанов).

Стадия	Лист	Листов
Р	1	1

План 1-1. Разрезы 2-2, 3-3. Спецификация.

Типкоммунводоканал г. Москва

Инв.№ подл. | Подпись и дата | Взам. инв.№

Альбом I

Ведомость рабочих чертежей основного комплекта.

Лист	Наименование	Примечание
1	Общие данные	
2	План на отм. 0.000. План по 3-3; Разрезы 1-1; 2-2	
3	Маркировочные схемы стеновых блоков	
	на отм. 2.400, плит покрытия. Раскладка	
	блоков по осям 1, 2, А, Б.	
4	Узлы 1, 2, 3, 4, 5. Разрезы 1-1; 2-2; 3-3;	
5	Узлы 6, 7, 8. Разрез А-А	
6	Фильтры-поглотители ФП1; ФП1М;	
	Разрезы 1-1; 2-2; 3-3; 4-4.	
7	Фильтры-поглотители ФП2К; ФП2Б;	
	Разрезы 1-1; 2-2; 3-3; 4-4; 5-5; 6-6;	
8	Ведомость расхода стали на элемент	

1 — Номер узла при его изображении

N/N — N детали и узла
N листа и альбом, на котором изображена деталь или узел

Ведомость ссылочных и прилагаемых документов

Обозначение	Наименование	Примечание
	Ссылочные документы	
ГОСТ 13579-78	Блоки бетонные для стен подвалов	
Серия 3.006-3 в.II-2	Сборные железобетонные конструкции тоннелей. Плиты покрытия	
Серия 3.900-3 в.7 ч. 1, 2.	Сборные железобетонные конструкции емкостных сооружений для водоснабжения и канализации	
Серия 1.459-2 в.3	Стальные лестницы переходные площадки и ограждения.	
Серия 3.901-5	Сальники набивные Ду 50÷1400 мм. для пропуска труб через стены	
ГОСТ 3634-79	Люки чугунные	
Т.П. 902-9-1. в 1 альбом 2	Люк канализационный 1000×1000	

Спецификация фильтров-поглотителей на камеру

Марка фильтров-поглотителей	Тип конструкций	Кол. шт.	Номер листа и альбома
ФП1	круглые железобетонные	2	Альбом I кж-6
ФП1М	круглые металлические	2	То же кж-6
ФП2К	Прямоугольные кирпичные	2	То же кж-7
ФП2Б	Прямоугольные бетонные	2	То же кж-7

Ведомость спецификаций

Лист	Наименование	Примечание
3	Спецификация элементов к маркировочным схемам, расположенным на листе	
6	Спецификация сборных железобетонных и металлических элементов.	
7	Спецификация элементов монолитных конструкций.	

Основные строительные показатели.

Наименование	Ед. изм.	Примечание
Площадь застройки	$м^2$	34,6
Строительные объем	$м^3$	83,0

1. За относительную отметку 0.000 принята абсолютная отметка [ ]
2. Фундаменты рассчитаны на грунты с нормативными характеристиками ($C^{н}$=0,02 кгс/см²; E=150 кгс/см; γ=1,7 тс/м³; φ=30°)
3. Стены камеры фильтров-поглотителей с наружной стороны обмазать горячим битумом за 2 раза по огрунтовке.
4. При наличии грунтовых вод фундаменты и стены камеры фильтров-поглотителей подлежат перепроектированию.
5. Обваловку камеры фильтров поглотителей производить после установки плит покрытия.
6. Схему расчетных нагрузок на перекрытие - см. пояснительную записку лист 5

Типовой проект разработан в соответствии с действующими нормами и правилами и предусматривает в части железобетонных конструкций мероприятия, обеспечивающие пожарную безопасность при эксплуатации сооружения.

Главный инженер проекта [подпись] /Лепетухин В.И./

Инв. № подл.	Подпись и дата	Взам. инв. №		Привязан:		
				Инв. №		
				ТП 901 9-1.83 -КЖ		
Нач. отд.	Сорокин	[подпись]		Фильтры поглотители для резервуаров чистой воды емкостью от 50÷130 м³ (вариант без клапанов)	Стадия	Лист	Листов
Н. контр.	Успенская	[подпись]			Р	1	8
Гип	Лепетухин	[подпись]					
Вед. инж.	Закубанский	[подпись]		Общие данные	Гипрокоммунводоканал г. Москва		
Ст. инж.	Громова	[подпись]					
Инж.	Матасова	[подпись]					

Типовой проект 0901-9-1.83 Альбом I

1-1

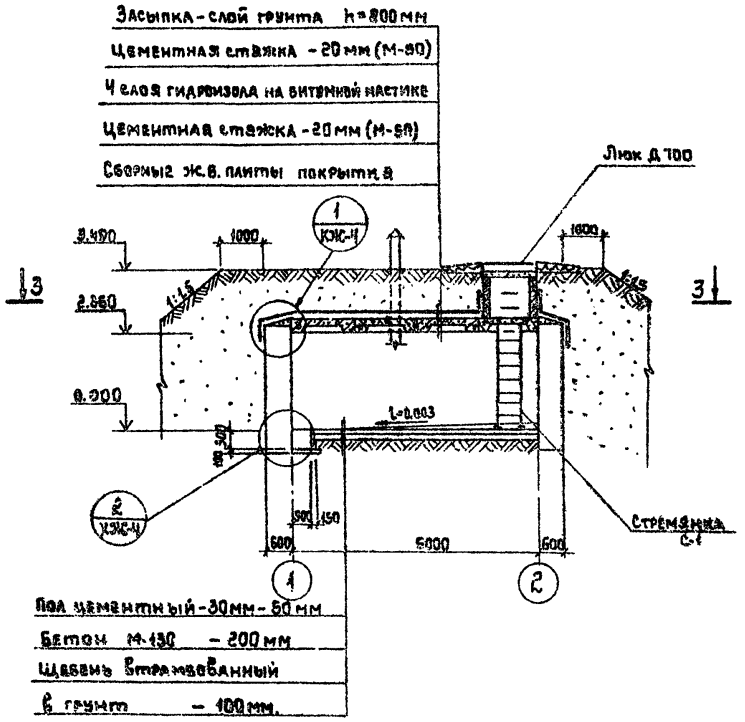

2-2

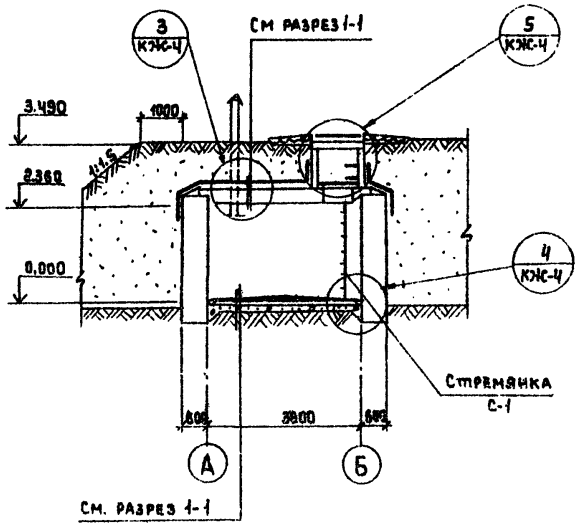

План на отм. 0.000

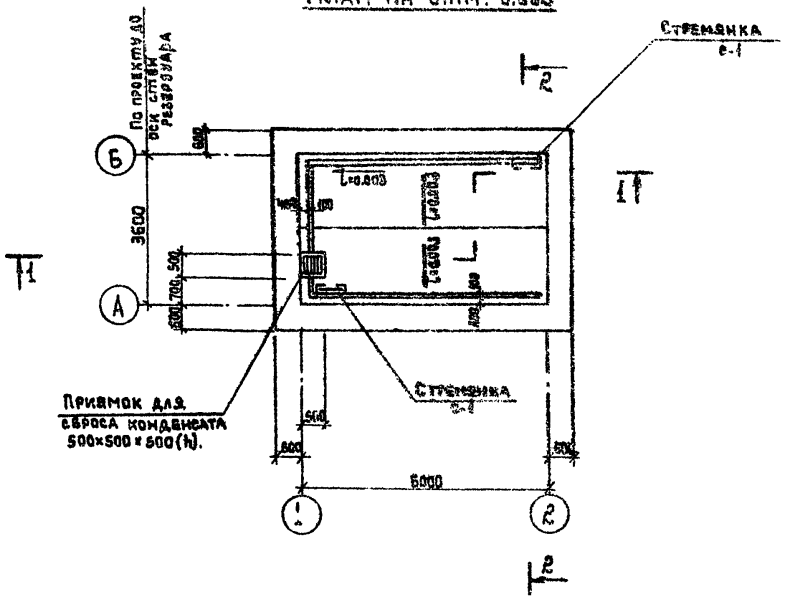

План по 3-3

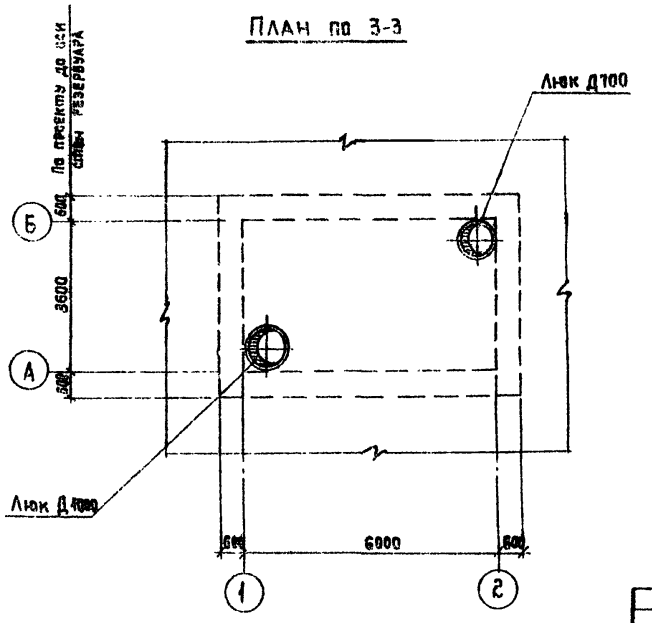

1. За относительную отметку ±0.000 принята абсолютная отметка

Нач.отд.	Сорокин		Т П0901-9-1.83 -КЖ				
Н.контр.	Успенская						
ГИП	Лепетухин		Фильтры-поглотители для резервуаров чистой воды емкостью от 50÷730 м³ (вариант без клапанов).	Стадия	Лист	Листов	
Вед.инж.	Закубанский		План на отм. 0.000. План по 3-3. Разрезы 1-1; 2-2.	Р	2		
Ст.инж.	Громова			Гипрокоммунводоканал г. Москва			
Инжен.	Богородова						

Привязан:

Инв. №

Инв. № подл. | Подпись и дата | Взам. инв. №

Типовой проект 0901-9-1.83 Альбом I

Маркировочная схема стеновых блоков на отм. 2.400.

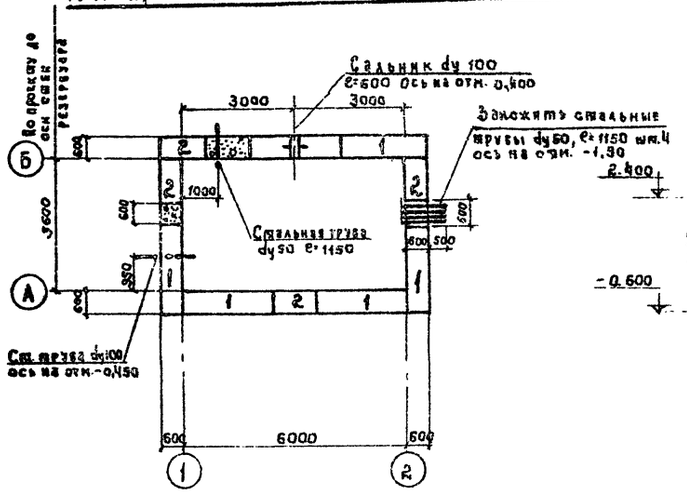

Раскладка блоков по оси „1"

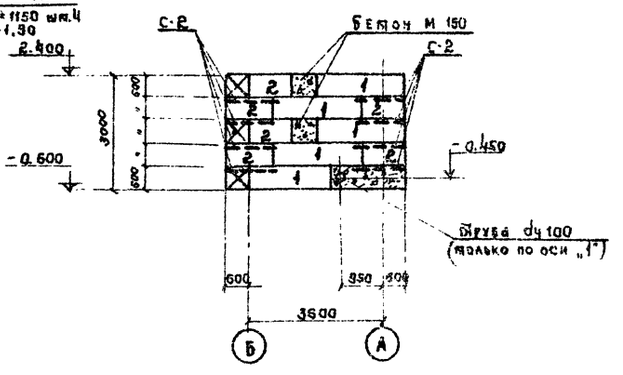

Раскладка блоков по оси „А"

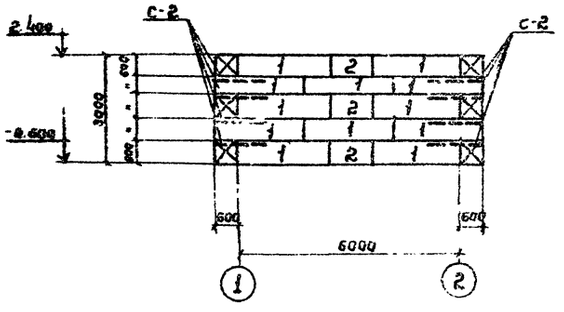

Раскладка блоков по оси „2"

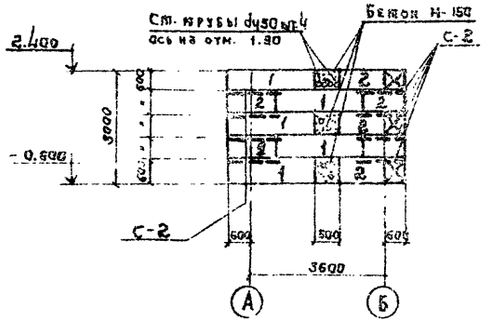

Раскладка блоков по оси „Б"

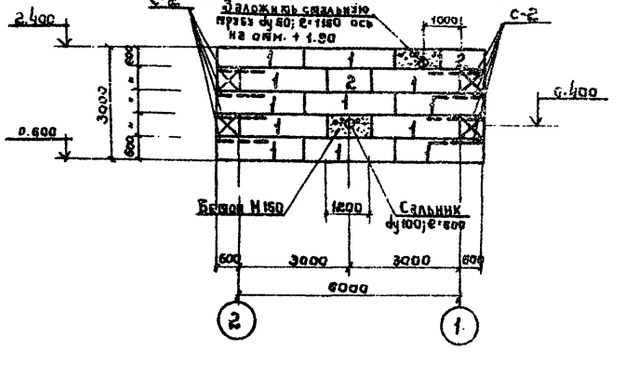

Маркировочная схема плит покрытия

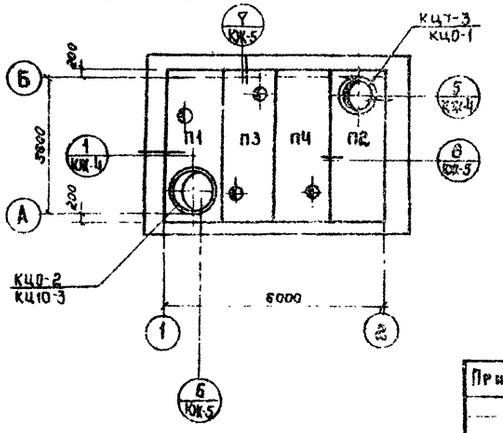

Спецификация элементов к маркировочным схемам, расположенным на листе

Марка	Обозначение	Наименование	Кол	Примечание
		Маркировочная схема стеновых блоков		
1	ГОСТ 13579-78	Стеновые блоки ФБС 24.6.6 т	34	
2	То же	То же ФБС 12.6.6 т	13	
		Маркировочная схема плит покрытия		
П1	901 КЖИ 10	Плита покрытия ПТ036-11„А"	1	Альбом III
П2	901 КЖИ 20	То же ПТ036-11„Б"	1	Альбом III
П3	901 КЖИ 30	То же ПТ36-11„А"	1	Альбом III
П4	901 КЖИ 40	То же ПТ36-11„Б"	1	Альбом III
КЦ7-3	Серия 3.900-3 в.7 ч.1	Кольцо стеновое КЦ7-3	3	
КЦ10-3	Серия 3.900-3 в.7 ч.1	То же КЦ10-3	2	
КЦ0-1	То же	Кольцо опорное КЦ0-1	1	
КЦ0-2	То же	То же КЦ0-2	1	
		Металлические изделия		
С-1	Серия 1.459-2 в.3	Стремянка СГ-2	2	
МН-1	Серия 3.900-3 в.7 ч.2	Скоба МН-1	5	
МН-2	901 КЖИ 210	Закладное изделие МН-2	1	Альбом III
Р-1	901 КЖИ 410	Решетка Р-1	1	Альбом III
Сальник dy=100	Серия 3.901-5	Сальник dy 100 e=600	1	
С-2	901 КЖИ 400	Сетка арматурная С-2	16	Альбом III
	ГОСТ 3634-79	Люк чугунный типа „Л"	1	
	т.п. 902-9-1 в.1 Альбом II	Люк канализационный 1000×1000	1	
А-1	901 КЖИ 420	Анкер А-1	8	Альбом III
	ГОСТ 3262-75*	Стальная труба dy50 e=1150	5	
		Деревянные изделия		
ДК-1	901 КЖИ 340	Крышка ДК-1	1	Альбом III
ДК-2	901 КЖИ 350	Крышка ДК-2	1	Альбом III

1. Фундаментные стеновые блоки укладывать на цементный раствор марки 50.
2. Фундаментные стеновые блоки укладывать на песчаную подушку толщиной – 100 мм.
3. Монолитные участки стен выполнить из бетона марки 150
4. Наружную поверхность стен фундаментов обмазать горячим битумом за 2 раза по предварительной огрунтовке
5. Плиты покрытия укладывать на цементный раствор марки 100 толщиной 10 мм.
6. Плиты ПТ036-11„А",„Б" и ПТ36-11„А",„Б" отличаются от ПТ036-11 и ПТ36-11 по серии 3.006-3 в II-2 наличием дополнительных отверстий
7. Стремянку СГ-2 обрезать по месту
8. Все металлические изделия окрасить масляной краской за 2 раза, предварительно очистив их от ржавчины и грязи

ТП 0 901-9-1.83 -КЖ

Привязан:

Инв. №

Нач. АСО	Сорокин	
ГИП конст.	Астапухин	
Вед. инж.	Закубанский	
Ст. инж.	Громова	
Инжен.	Богородова	

Фильтры-поглотители для резервуаров чистой воды емкостью от 50 – 730 м³ (Вариант без клапанов)

Маркировочные схемы блоков на отм. 2.400, плит покрытия. Раскладка блоков по осям 1; 2; А; Б

Стадия	Лист	Листов
Р	3	

Гипрокоммунводоканал г. Москва

Инв. № подл. | Подпись и дата | Взам. инв. №

Альбом I

Типовой проект 0901-9-1.83

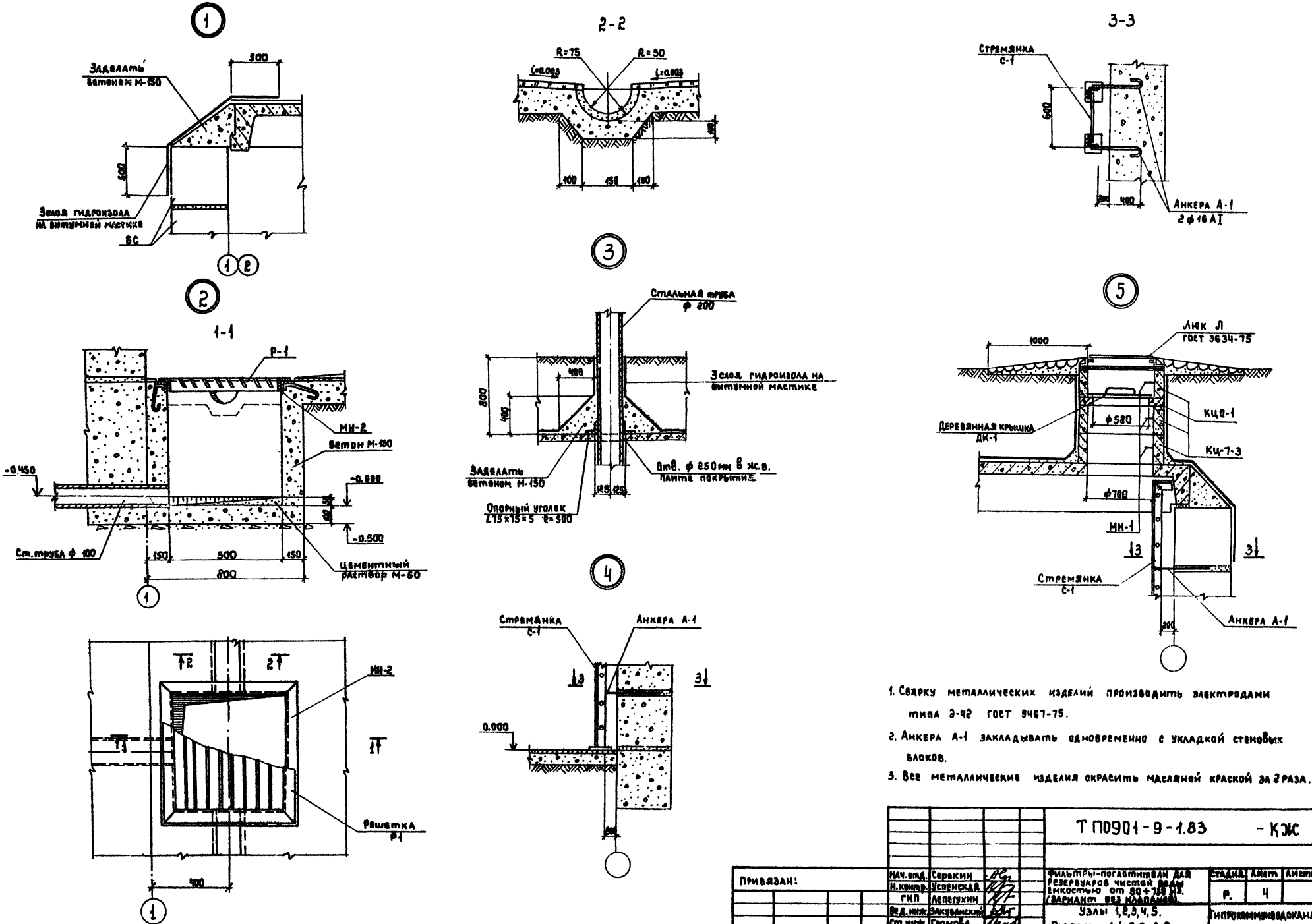

1. Сварку металлических изделий производить электродами типа Э-42 ГОСТ 9467-75.
2. Анкера А-1 закладывать одновременно с укладкой стеновых блоков.
3. Все металлические изделия окрасить масляной краской за 2 раза.

Т П0901-9-1.83 - КЖ					
Привязан:	Нач. отд.	Серокин		Фильтры-поглотители для резервуаров чистой воды емкостью от 50÷750 м³. (вариант без клапанов).	Стадия: Р. / Лист: 4 / Листов:
	Н. контр.	Успенская			
	ГИП	Лепетухин			
	Вед. инж.	Закубанский		Узлы 1,2,3,4,5.	Гипрокоммунводоканал г. Москва
	Ст. инж.	Громова		Разрезы: 1-1; 2-2; 3-3.	
Инв. №	Инжен.	Богородова			

Инв. № подл. | Подпись и дата | Взам. инв. №

Типовой проект 0901-9-1.83 Альбом I

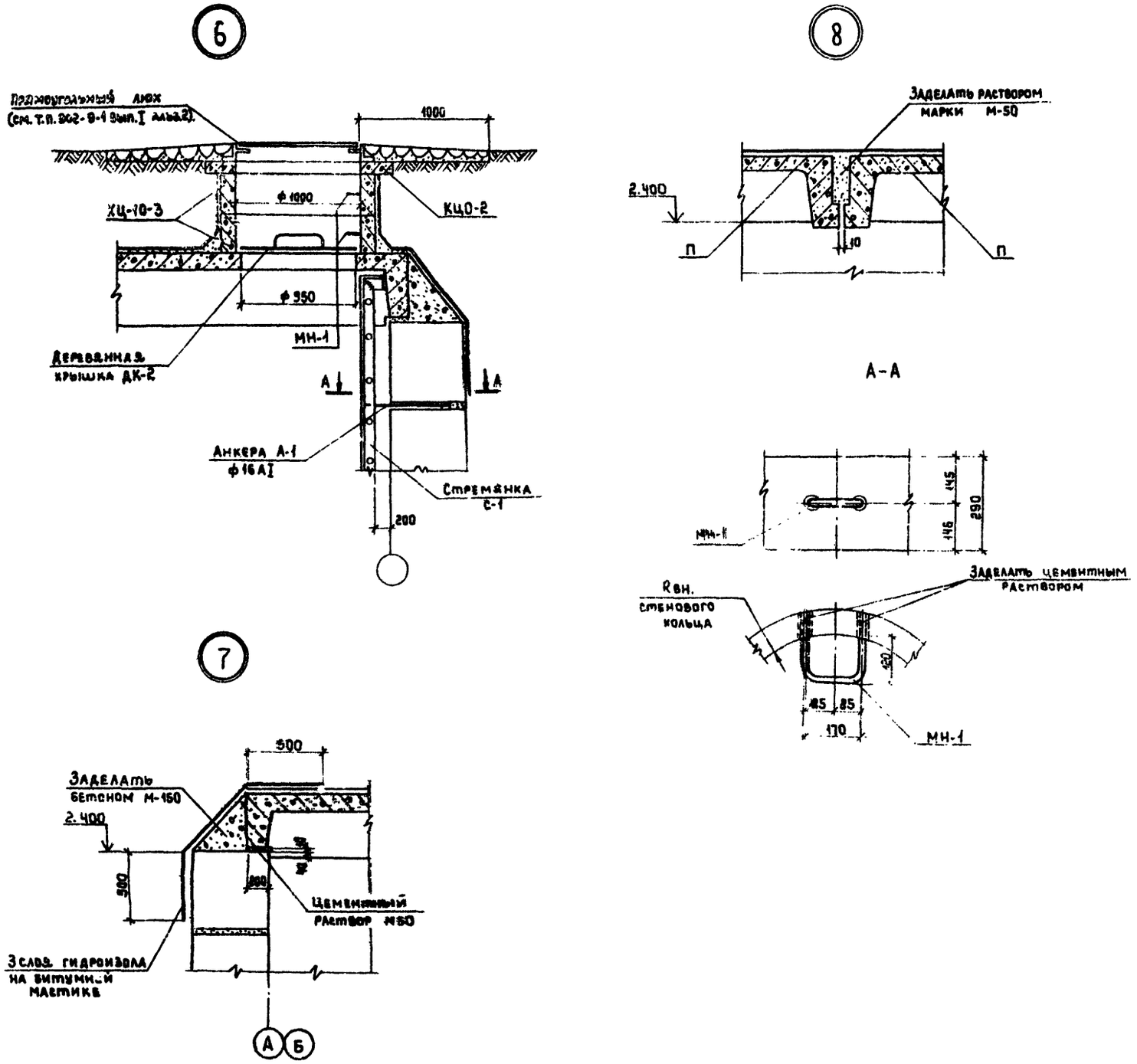

Сварку металлических изделий производить электродами типа Э-42, ГОСТ 9467-75.
Анкера А-1 закладывать одновременно укладкой стеновых блоков.
Все металлические изделия окрасить масляной краской за 2 раза

Привязан:	Нач АСО	Сорокин	ТП 0 901-9-1.83 - КЖ		
	ГИП конст	Лепетухин	Фильтры-поглотители для резервуаров чистой воды емкостью от 50÷730 м³. (Вариант без клапанов).	Стадия	Лист	Листов
	Вед инж	Закубанский	Узлы: 6; 7; 8	Р	5	
	Ст инж	Громова	Разрез А-А.	Гипрокоммунводоканал г. Москва.		
Инв. №	Инж.	Богородова				

ФП1

1-1

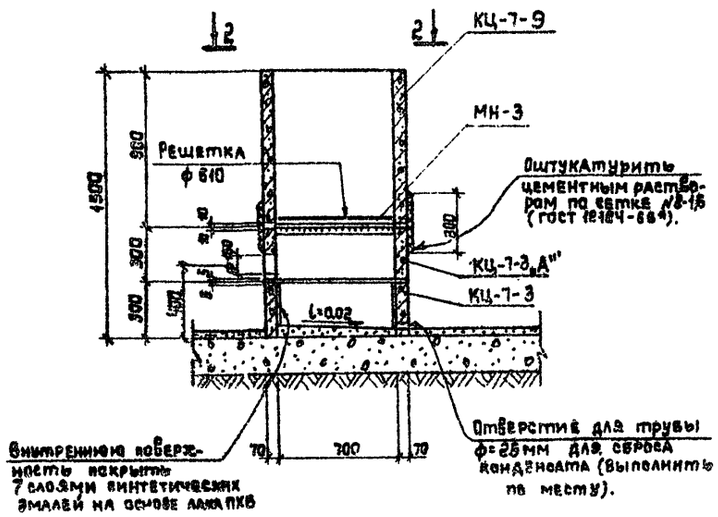

ФП1М

4-4

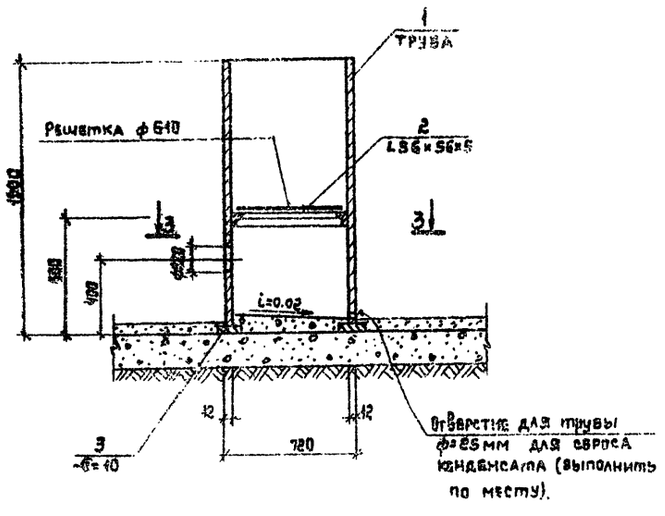

2-2

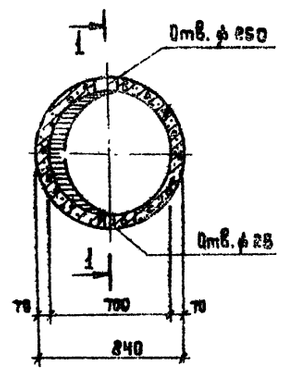

3-3

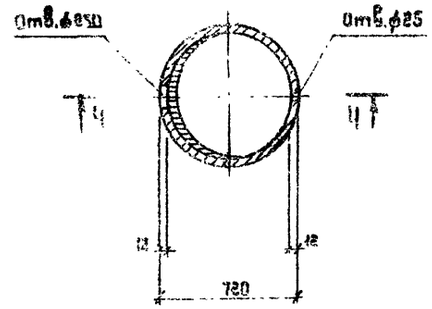

Спецификация сборных железобетонных и металлических элементов

Марка	Обозначение	Наименование	Кол.	Примечание
		ФП 1		
		Сборные элементы		
КЦ-7-3	Серия 3.900-3 в.7 ч 1 л.1	Кольцо стеновое КЦ-7.3	1	
КЦ-7-9	То же	то же КЦ-7-9	1	
КЦ-7-3„А"	901 КЖИ 310	то же КЦ-7-3„А"	1	Альбом III
		Металлические изделия		
МН-3	901 КЖИ 220	Изделие закладное МН-3	1	Альбом III
	ГОСТ 12184-66*	Сетка, тип N°8-1.6		
	МО107-00-00-00СБ	Решетка ф 610	1	Альбом III
		ФП 1М		
		Металлические изделия		
Поз.1	ГОСТ 10704-76	Труба стальная электросв. Дн=720	1	
Поз.2	901 КЖИ 01	Уголок 56×56×5	1	Альбом III
Поз.3	901 КЖИ 03	Полоса – 200×10	1	Альбом III
	МО107-00-00-00СБ	Решетка ф 610	1	Альбом III

1. Установку фильтров-поглотителей производить до устройства чистого пола.
2. После установки воздуховодов зазоры в отверстиях железобетонных конструкций тщательно заделать.
3. В фильтре-поглотителе ФП1М трубы воздуховодов приварить к корпусу фильтра-поглотителя.
4. Металлические конструкции фильтра-поглотителя ФП1М окрасить масляной краской за 2 раза снаружи и изнутри.
5. Состав загрузки фильтров-поглотителей см. чертежи технологической части проекта.

Типовой проект 0901-9-1.83 Альбом I

Инв.№подл. | Подпись и дата | Взам. инв.№

Привязан:

Инв.№

Нач.отд.	Сорокин		
Н.контр.	Успенская		
ГИП	Лепетухин		
Вед.инж.	Закубанский		
Ст.инж.	Громова		
Инженер.	Богородская		

ТП 0901-9-1.83 -КЖ

Фильтры-поглотители для резервуаров чистой воды емкостью от 50+730 м³ (вариант без клапанов).

Фильтры-поглотители ФП1; ФП1М. Разрезы 1-1; 2-2; 3-3; 4-4.

Стадия	Лист	Листов
Р	6	

Типпрокоммунводоканал г. Москва

ТИПОВОЙ ПРОЕКТ 0901-9-1.83

ФП 2К

1-1

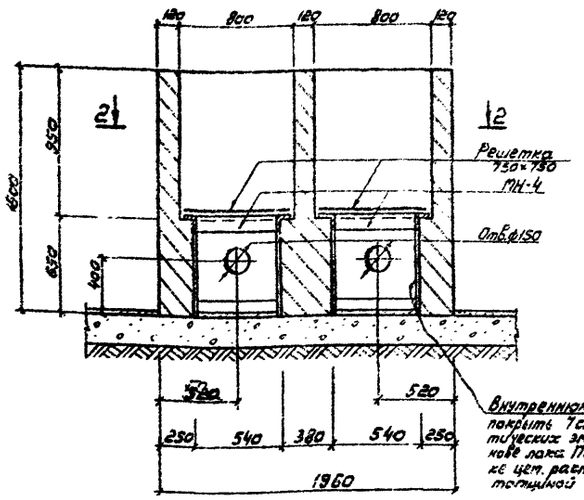

ФП 2Б

4-4

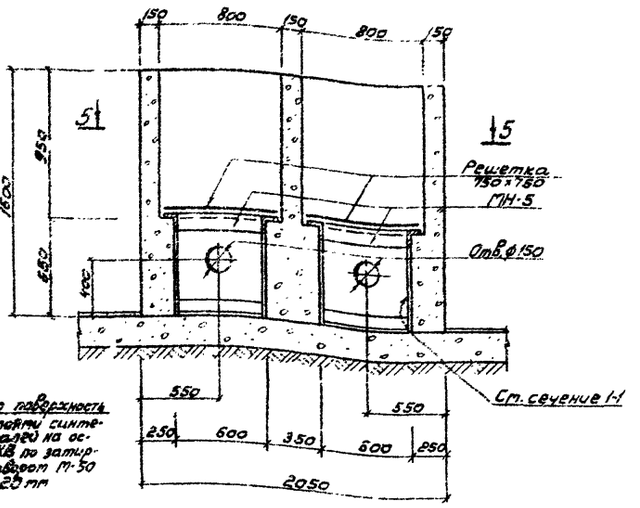

2-2

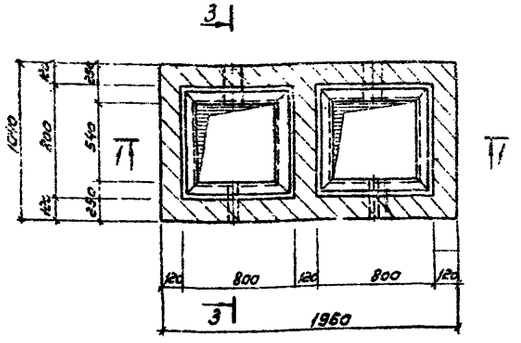

5-5

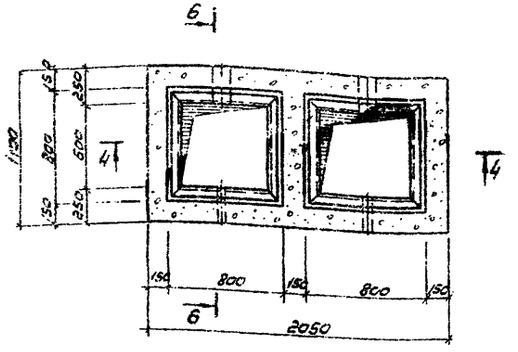

3-3

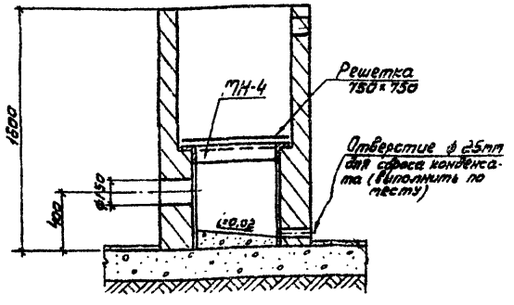

6-6

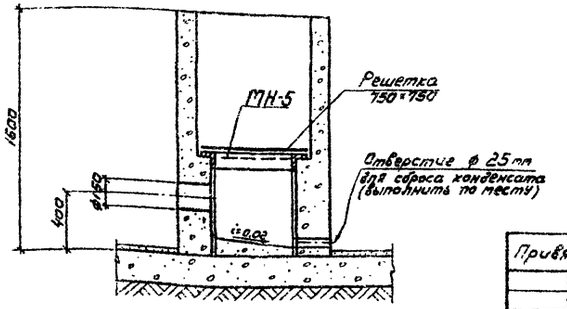

Спецификация элементов монолитных конструкций

Марка	Обозначение	Наименование	Кол.	Примечание
		ФП 2К		
		Сборочные единицы и детали		
МН-4	901 КЖИ 230	Изделие закладное МН-4	2	Альбом III
	МО108-01-00-00-01	Решетка 750×750	2	Альбом III
		Материалы		
		Кирпич марки М75	1,7	м³
		ФП 2Б		
		Сборочные единицы и детали		
МН-5	901 КЖИ 240	Изделие закладное МН-5	2	Альбом III
	МО108-01-00-00-01	Решетка 750×750	2	Альбом III
		Материалы		
		Бетон марки М150	2,0	м³

1. Установку фильтров-поглотителей производить до устройства чистого пола.
2. После установки воздухопроводов зазоры в отверстиях кирпичных и бетонных конструкций тщательно заделать.
3. Состав загрузки фильтров-поглотителей смотри чертежи технологической части проекта.
4. Наружные поверхности стен фильтров-поглотителей затереть цементным раствором М 50

Инв. № подл. | Подпись и дата | Взам. инв. №

Привязан

Инв. №

Нач. Гсо	Сорокин		
Н. контр.	Успенская		
ГИП	Лепетухин		
Ведущ.	Закубанский		
Ст. инж.	Гратова		
Инженер	Богородова		

ТП0901-9-1.83 -КЖ

Фильтры-поглотители для резервуаров чистой воды емкостью от 50 до 730 м³ (вариант без клапанов)

Стадия	Лист	Листов
Р	7	

Фильтры-поглотители ФП 2К ФП 2Б. Разрезы 1-1; 2-2; 3-3; 4-4; 5-5; 6-6

Гипрокоммунводоканал г. Москва

Ведомость расхода стали на элемент, кг.

Марка элемента	Изделия арматурные																				Изделия закладные																		Общий расход
	Арматура класса																		Всего		Арматура класса												Прокат марки						Всего	
	A-III ГОСТ 5781-75							A-II ГОСТ 5781-75			A-I ГОСТ 5781-75							Вр-I ТУ-14-4-659-75			A-III ГОСТ 5781-75			A-II ГОСТ 5781-75			A-I ГОСТ 5781-75			ВСТ3 КП2 ГОСТ 103-76			ГОСТ 10704-76					
	ф8	ф10	ф12	ф18	ф20		Итого	ф10		Итого	ф6	ф10	ф12				Итого	ф5		Итого		ф12		Итого	ф12	ф16		Итого	ф10		Итого	150×10			Итого					
ПТ036-11а А*	37,31	14,7	22,86	6,39	111,86		193,12				10,78	6,57	13,93				31,16	2,13		2,13	226,41	6,0		6,0	1,2			4,2			14,9			14,9			22,1	248,51
ПТ036-11,5*	37,31	14,7	22,86	6,39	111,86		193,12				10,78	6,57	13,93				31,16	2,13		2,13	226,41																	226,41
ПТ36-11а А*	37,31	14,7	22,86		111,86		186,73				7,86	2,76	13,93				24,55	2,13		2,13	213,41				2,4			2,4			26,0			26,0			28,4	241,81
ПТ36-11,5*	37,31	14,7	22,86		111,86		186,73				7,86	2,76	13,93				24,55	2,13		2,13	213,41				1,2			1,2			14,9			14,9			16,1	229,51
КЦ7-3																		4,2		4,2	4,2					2,4		2,4										2,4	6,6
КЦ10-3																		4,0		4,0	4,0					1,6		1,6										1,6	5,6
КЦ0-1																		1,1		1,1	1,1																		1,1
КЦ0-2								29,4		29,4	6,6						6,6				36,0								2,4		2,4							2,4	38,4

ТИПОВОЙ ПРОЕКТ 0901-9-1.83 АЛЬБОМ I

Инв. № подл. | Подпись и дата | Взам. инв. №

Привязан

Инв. №

Нач. АСО	Сорокин		ТП0901-9-1.83 - КЖС
Н. контр.	Успенская		Фильтры-поглотители для резервуаров чистой воды емкостью 50 ÷ 730 м³ (Вариант без клапанов)
ГИП	Лепетухин		Стадия: Р; Лист: 8; Листов:
Вед. инж.	Закудаенский		Ведомость расхода стали на элемент
Ст. инж.	Грамова		Гипрокоммунводоканал г. Москва
Инж.	Матасова		

gost.e-ecolog.ru