ТИПОВОЙ ПРОЕКТ

0901-9-1.83

ФИЛЬТРЫ-ПОГЛОТИТЕЛИ ДЛЯ РЕЗЕРВУАРОВ ЧИСТОЙ ВОДЫ ЕМКОСТЬЮ ОТ 50 $м^3$ ДО 730 $м^3$

Вариант без клапанов

АЛЬБОМ III

СТРОИТЕЛЬНЫЕ ИЗДЕЛИЯ

18880-03
Цена: 1-90

gost.e-ecolog.ru

Госстрой СССР

Тбилисский филиал
ЦИТП
Типовой проект /серия/
№ 0901-9-6 [illegible]
Заказ № 84[illegible]
Цена 1 руб. 90 коп.
Тираж 5000
Дата 29 VII 1956 г.

ТИПОВОЙ ПРОЕКТ
090I-9-1.83

ФИЛЬТРЫ-ПОГЛОТИТЕЛИ ДЛЯ РЕЗЕРВУАРОВ ЧИСТОЙ ВОДЫ ЕМКОСТЬЮ ОТ 50 м.³ ДО 730 м.³

ВАРИАНТ БЕЗ КЛАПАНОВ

СОСТАВ ПРОЕКТА

АЛЬБОМ I – Пояснительная записка. Технологическая и строительная части.
АЛЬБОМ II – Электротехническая часть и технологический контроль.
АЛЬБОМ III – Строительные изделия.
АЛЬБОМ IV – Заказные спецификации.
АЛЬБОМ V – Сметы.
АЛЬБОМ VI – Ведомости потребности в материалах.

АЛЬБОМ III

Разработан проектным институтом
„ГИПРОКОММУНВОДОКАНАЛ"
Главный инженер института Хазиков Н.Г.
Главный инженер проекта Рынский Л.Н.

Утвержден Минжилкомхозом РСФСР
приказ №18-ТД от 2 ноября 1982г.
Введен в действие
приказом по институту „Гипрокоммунводоканал"
№75 от 25 ноября 1982г.

Содержание альбома

Марка или позиция	Обозначение	Наименование	Стр.
1	Содержание	Содержание	3
2		Содержание (продолжение)	4
	Изделия	марки КЖИ	
3	901 КЖИ 10	Плита ПТО 36-11 „А"	5
4	901 КЖИ 20	Плита ПТО 36-11 „Б"	5
5	901 КЖИ 30	Плита ПТ 36-11 „А"	6
6	901 КЖИ 40	Плита ПТ 36-11 „Б"	6
7	901 КЖИ 50	Плита ПТ 36-11 „В"	7
8	901 КЖИ 60	Плита ПТ 36-11 „Г"	7
9	901 КЖИ 70	Плита ПТ 36-11 „Д"	8
10	901 КЖИ 80	Плита ПТ 36-11 „Е"	8
11	901 КЖИ 90	Плита ПТ 36-11 „Ж"	9
12	901 КЖИ 100	Плита ПТ 36Д-12 „А"	9
13	901 КЖИ 110	Плита ПТО 42-11 „А"	10
14	901 КЖИ 120	Плита ПТО 42-11 „Б"	10
15	901 КЖИ 130	Плита ПТ 42-11 „А"	11
16	901 КЖИ 140	Плита ПТ 42-11 „Б"	11
17	901 КЖИ 150	Плита ПТ 42-11 „В"	12
18	901 КЖИ 160	Плита ПТ 42Д-12 „А"	12
19	901 КЖИ 170	Плита ПТО 48-3 „А"	13
20	901 КЖИ 180	Плита ПТО 48-3 „Б"	13
21	901 КЖИ 190	Плита ПТ 48-3 „А"	14
22	901 КЖИ 200	Плита ПТ 48-3 „Б"	14
23	901 КЖИ 210	Изделие закладное МН-2	15
24	901 КЖИ 220	Изделие закладное МН-3	15
25	901 КЖИ 230	Изделие закладное МН-4	16
26	901 КЖИ 240	Изделие закладное МН-5	16
27	901 КЖИ 250	Изделие закладное МН-6	17

Марка или поз.	Обозначение	Наименование	Стр.
28	901 КЖИ 260	Изделие закладное МН-7	17
29	901 КЖИ 270	Изделие закладное МН-8	18
30	901 КЖИ 280	Изделие закладное МН-9	18
31	901 КЖИ 290	Изделие закладное МН-10	19
32	901 КЖИ 300	Изделие закладное МН-11	19
33	901 КЖИ 310	Кольцо стеновое КЦ-7-3 „А"	20
34	901 КЖИ 320	Кольцо стеновое КЦ-10-6 „А"	21
35	901 КЖИ 330	Кольцо стеновое КЦ-15-6 „А"	22
36	901 КЖИ 340	Деревянная крышка ДК-1	23
37	901 КЖИ 350	Деревянная крышка ДК-2	23
38	901 КЖИ 360	Деревянная крышка ДК-3	24
39	901 КЖИ 370	Деревянная крышка ДК-4	24
40	901 КЖИ 380	Деревянная крышка ДК-5	25
41	901 КЖИ 390	Деревянная крышка ДК-6	25
42	901 КЖИ 400	Сетка арматурная С-2	26
43	901 КЖИ 410	Решетка Р-1	26
44	901 КЖИ 420	Анкер AI	27
45	901 КЖИ 430	Анкер AII	27
46	901 КЖИ 01	Кольцо	28
47	901 КЖИ 01-01	Кольцо	28
48	901 КЖИ 02	Кольцо	28
49	901 КЖИ 03	Кольцо	29
50	901 КЖИ 03-01	Кольцо	29
51	901 КЖИ 04	Кольцо	29
52	901 КЖИ 10.10	Изделие закладное МН-12	30
53	901 КЖИ 30.20	Изделие закладное МН-13	30
54	901 КЖИ 70.30	Изделие закладное МН-14	31
55	901 КЖИ 100.40	Изделие закладное МН-15	31
56	901 КЖИ 440	Плита ПТО 36-11 „В"	32

Содержание альбома.

Марка или поз.	Обозначение	Наименование	Стр.
	Изделия	марки МО	
57	МО 107-00-00-00	Решетка	33
58	МО 107-00-00-00-СБ	Решетка. Сборочный чертеж	34
59	МО 107-00-00-00-СБ	Решетка ф 610. Сборочный черт	35
60	МО 107-01-00-00-СБ	Решетка ф 910 Сборочн. черт.	36
61	МО 107-00-00-01	Хомут	37
62	МО 107-01-00-00-02	Решетка ф 1410	38
63	МО 107-01-00-00-02 СБ	Решетка ф 1410 Сборочн. черт.	39
64	МО 108-00-00-00	Решетка	40
65	МО 108-00-00-00-СБ	Решетка. Сборочн. черт.	41
66	МО 108-01-00-00-02	Решетка 1150×1450	42
67	МО 108-01-00-00-02 СБ	Решетка 1150×1450. Сборчерт.	43
68	МО 108-01-00-00 СБ	Решетка 750×750. Сбор. черт.	44
69	МО 108-01-00-01 СБ	Решетка 750×950. Сбор. черт.	45
70	МО 108-01-00-00-01	Решетка 750×750	46
71	МО 108-01-00-00-01	Решетка 750×950	46
72	МО 108-00-00-01	Планка	47
73	МО 108-00-00-00-02	Планка	47
74	МО 108-00-00-01-01	Планка	48
75	МО 108-00-00-02-01	Планка	48
76	МО 108-00-00-01-02	Планка	49
77	МО 108-00-00-02-02	Планка	49

ТИПОВОЙ ПРОЕКТ 0901-9-1.83 АЛЬБОМ III

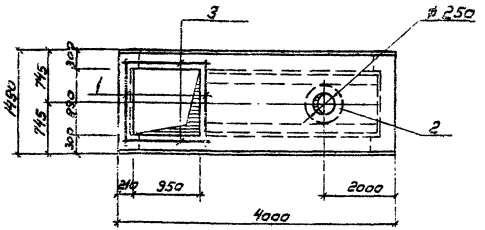

Ведомость расхода стали на дополнительные закладные изделия

Марка элемента	Изделия закладные									Всего
	Арматура класса						Прокат марки			
	А-III			А-II			ВСт3 кп2			
	ГОСТ 5781-75			ГОСТ 5781-75			ГОСТ 103-76			
	ф12		Итого	ф12		Итого	-150×10		Итого	
ПТО36-11„А"	5.0		5.0	1.2		1.2	14.9		14.9	21.1

Формат	Зона	Поз.	Обозначение	Наименование	Кол.	Примечание
				Сборочные единицы		
		1	3.006-3 в. II-2	Плита перекрытия ПТО36-11	1	
11		2	КЖИ 10.10	Изделие закладное МН-12	1	16.1кг
				Детали		
				ф12 А III ГОСТ 5781-75		
6.4		3	КЖИ 10-01...	ℓ=1400	4	1.25кг

Взам. инв. № | Подпись и дата | Инв. № подл.

Нач. АСО	Сорокин		
Н. контр.	Успенская		
ГИП	Лепетухин		
Вед. инж.	Закубанский		
Ст. инж.	Грамова		
Инжен.	Богородова		

Т.П0901-9-1.83 КЖИ-10

Плита (ПТО36-11„А")

Стадия	Масса	Масштаб
Р	2.95т	1:50
Лист	Листов 1	

Гипрокоммунводоканал г. Москва

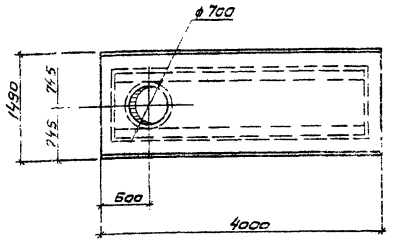

1. Плита с дополнительным индексом „Б" отличается от плиты основной марки серии 3.006-3 В.II-2 смещением отверстия.

Взам. инв. № | Подпись и дата | Инв. № подл.

Нач. АСО	Сорокин		
Н. контр.	Успенская		
ГИП	Лепетухин		
Вед. инж.	Закубанский		
Ст. инж.	Грамова		
Инжен.	Богородова		

Т.П0901-9-1.83 КЖИ-20

Плита (ПТО36-11„Б")

Стадия	Масса	Масштаб
Р	2.95т	1:50
Лист	Листов 1	

Гипрокоммунводоканал г. Москва

ТИПОВОЙ ПРОЕКТ 0901-9-1.83 АЛЬБОМ III

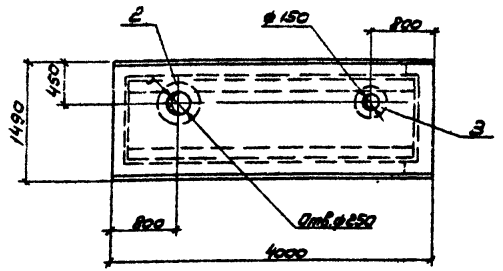

Ведомость расхода стали на дополнительные закладные изделия

Марка элемента	Изделия закладные						Всего
	Арматура класса А-II ГОСТ 5781-75			Прокат марки ВСт3кп2 ГОСТ 103-76			
	ф12		Итого	-150×10		Итого	
ПТ36-11,А"	2.4		2.4	26.0		26.0	28.4

Формат	Зона	Поз.	Обозначение	Наименование	Кол.	Примечание
				Сборочные единицы		
		1	3.006-3 вып.2	Плита перекрытия ПТ36-11	1	
II		2	КЖИ 10.10	Изделие закладное МН-12	1	16.1 кг
II		3	КЖИ 30.20	Изделие закладное МН-13	1	12.3 кг

Инв.№подл. | Подпись и дата | Взам.инв.№

Т.П0901-9-1.83 КЖИ-30

Плита (ПТ36-11,А")

Стадия	Масса	Масштаб
Р	3.05т	1:50
Лист	Листов 1	

Гипрокоммунводоканал г. Москва

Нач.АСО Сорокин
Н.контр. Успенская
ГИП Лепетухин
Вед.инж. Закубанский
Ст.инж. Громова
Инженер Богородова

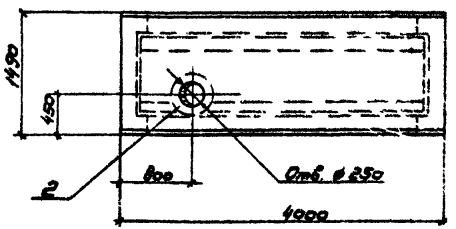

Ведомость расхода стали на дополнительные закладные изделия

Марка элемента	Изделия закладные						Всего
	Арм-ра класса А-II ГОСТ 5781-75			Прокат марки ВСт3кп2 ГОСТ 103-76			
	ф12		Итого	-150×10		Итого	
ПТ36-11,Б"	1.2		1.2	14.9		14.9	16.1

Формат	Зона	Поз.	Обозначение	Наименование	Кол.	Примечание
				Сборочные единицы		
		1	3.006-3 вып.2	Плита перекрытия ПТ36-11	1	
II		2	КЖИ 40.10	Изделие закладное МН-12	1	16.1 кг

Инв.№подл. | Подпись и дата | Взам.инв.№

Т.П0901-9-1.83 КЖИ-40

Плиты (ПТ36-11,Б")

Стадия	Масса	Масштаб
Р	3.05т	1:50
Лист	Листов 1	

Гипрокоммунводоканал г. Москва

Нач.АСО Сорокин
Н.контр. Успенская
ГИП Лепетухин
Вед.инж. Закубанский
Ст.инж. Громова
Инженер Богородова

ТИПОВОЙ ПРОЕКТ 0901-9-1.83 АЛЬБОМ III

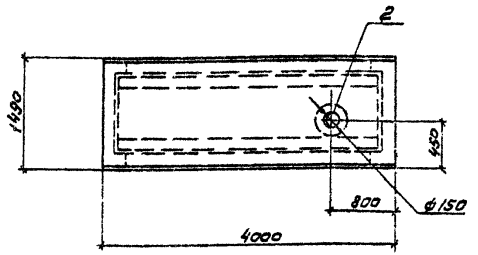

Ведомость расхода стали на дополнительные закладные изделия

Марка элемента	Изделия закладные						Всего
	Арматура класса А-II ГОСТ 5781-75			Прокат марки ВСт3кп2 ГОСТ 103-76			
	ф12		Итого	-150×10		Итого	
ПТ36-11„В"	1.2		1.2	11.1		11.1	12.3

Позиция	Зона	Поз.	Обозначение	Наименование	Кол.	Примечание
				Сборочные единицы		
		1	3.006-3 в.II-2	Плита перекрытия ПТ36-11	1	
11		2	КЖИ 30.20	Изделие закладное МН-13	1	12.3кг

Нач.ПСО	Сорокин	
Н.контр.	Успенская	
ГИП	Лепетухин	
Вед.инж.	Закубанский	
Ст.инж.	Гротова	
Инженер.	Богородова	

ТП 901-9-1.83 КЖИ-50

Плита (ПТ36-11„В")

Стадия	Масса	Масштаб
Р	3.05	1:50
Лист	Листов 1	

Гипрокоммунводоканал г. Москва

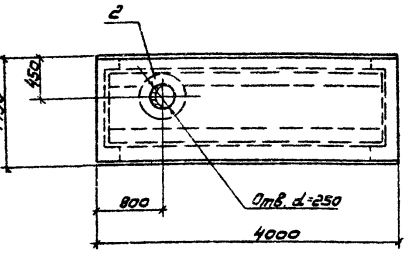

Ведомость расхода стали на дополнительные закладные изделия

Марка элемента	Изделия закладные						Всего
	Арматура кл. А-II ГОСТ 5781-75			Прокат марки ВСт3кп2 ГОСТ 103-76			
	ф12		Итого	-150×10		Итого	
ПТ36-11„Г"	1.2		1.2	14.9		14.9	16.1

Позиция	Зона	Поз.	Обозначение	Наименование	Кол.	Примечание
				Сборочные единицы		
		1	3.006-3 в.II-2	Плита перекрытия ПТ36-11	1	
11		2	КЖИ 10-10	Изделие закладное МН-12	1	16.1кг

Нач.ПСО	Сорокин	
Н.контр.	Успенская	
ГИП	Лепетухин	
Вед.инж.	Закубанский	
Ст.инж.	Гротова	
Инженер.	Богородова	

ТП 901-9-1.83 КЖИ-60

Плита (ПТ36-11„Г")

Стадия	Масса	Масштаб
Р	3.05	1:50
Лист	Листов 1	

Гипрокоммунводоканал г. Москва

ТИПОВОЙ ПРОЕКТ 0901-9-1.83 АЛЬБОМ III

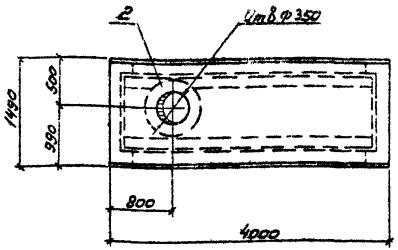

Ведомость расхода стали на дополнительные закладные изделия

Марка элемента	Изделия закладные						Всего
	Арматура класса А-II ГОСТ 5781-75			Прокат марки ВСт3кп2 ГОСТ 103-76			
	ф12		Итого	-150×10		Итого	
ПТ36-11„Д"	1,2		1,2	18,5		18,5	19,7

Формат	Зона	Поз.	Обозначение	Наименование	Кол.	Примечание
				Сборочные единицы		
		1	3.006-3 в.II-2	Плита перекрытия ПТ36-11	1	
11		2	КЖИ 70.30	Изделие закладное МН-14	1	19,7кг

Взам.инв.№ | Подпись и дата | Инв.№ подл.

Нач.АСО	Сорокин	
Н.контр.	Успенская	
ГИП	Лепетухин	
Вед.инж.	Закубанский	
Ст.инж.	Громова	
Инжен.	Богородова	

Т П0901-9-1.83 КЖИ-70

Плита (ПТ 36-11„Д")

Стадия	Масса	Масштаб
Р	3,05	1:50

Лист | Листов 1

Гипрокоммунводоканал г. Москва

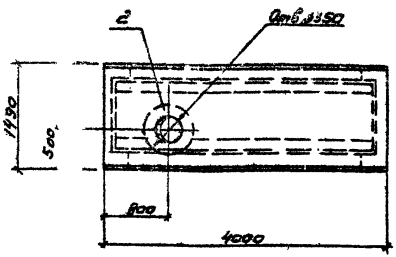

Ведомость расхода стали на дополнительные закладные изделия

Марка элемента	Изделия закладные						Всего
	Арматура класса А-II ГОСТ 5781-75			Прокат марки ВСт3кп2 ГОСТ 103-76			
	ф12		Итого	-150×10		Итого	
ПТ36-11„Е"	1,2		1,2	18,5		18,5	19,7

Формат	Зона	Поз.	Обозначение	Наименование	Кол.	Примечание
				Сборочные единицы		
		1	3.006-3 в.II-2	Плита перекрытия ПТ36-11	1	
11		2	КЖИ 70.30	Изделие закладное МН-14	1	19,7кг

Взам.инв.№ | Подпись и дата | Инв.№ подл.

Нач.АСО	Сорокин	
Н.контр.	Успенская	
ГИП	Лепетухин	
Вед.инж.	Закубанский	
Ст.инж.	Громова	
Инжен.	Богородова	

Т.П0901-9-1.83 КЖИ-80

Плита (ПТ36-11„Е")

Стадия	Масса	Масштаб
Р	3,05	1:50

Лист | Листов 1

Гипрокоммунводоканал г. Москва

ТИПОВОЙ ПРОЕКТ 0901-9-1.83 АЛЬБОМ III

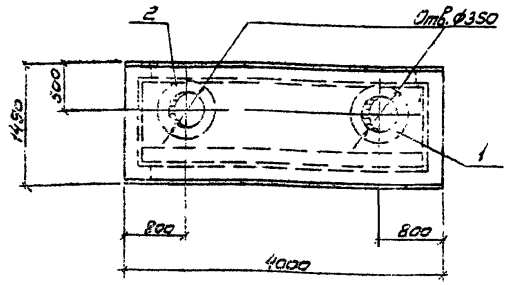

Ведомость расхода стали на дополнительные закладные элементы

Марка элемента	Изделия закладные						Всего
	Арм-ра класса		Итого	Прокат марки		Итого	
	А-II			ВСт3кп2			
	ГОСТ 5781-75			ГОСТ 103-76			
	ф12			150х10			
ПТ36-11„Ж"	1.2		1.2	18.5		18.5	19.7

Формат	Зона	Поз.	Обозначение	Наименование	Кол.	Примечание
				Сборочные единицы		
		1	3.006-3 в.II-2	Плита перекрытия ПТ36-11	1	
II		2	КЖИ 70.30	Изделие закладное МН-14	1	19.7кг

Инв.№ подл. | Подпись и дата | Взам.инв.№

Нач.АСО	Сорокин	
Н.контр.	Успенская	
ГИП	Лепетухин	
Вед.инж.	Закубанский	
Ст.инж.	Гратова	
Инженер.	Магазова	

ТП0901-9-1.83 КЖИ-90

Плита (ПТ36-11„Ж")

Стадия	Масса	Масштаб
Р	3,13	1:50
Лист	Листов 1	

Гипрокоммунводоканал г. Москва

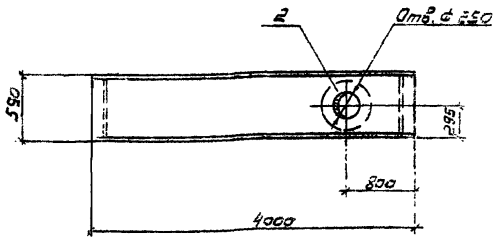

Ведомость расхода стали на дополнительные закладные элементы

Марка элемента	Изделия закладные						Всего
	Прокат марки						
	ВСт3кп2						
	ГОСТ 103-76			ГОСТ 10704-76			
	150х10		Итого	Труба d=273		Итого	
ПТ36g-12„А"	15.8		15.8	19.0		19.0	34.8

Формат	Зона	Поз.	Обозначение	Наименование	Кол.	Примечание
				Сборочные единицы		
		1	3.006-3 в.II-2	Плита перекрытия ПТ36g-12	1	
II		2	КЖИ 100.40	Изделие закладное МН-15	1	34.8кг

Инв.№ подл. | Подпись и дата | Взам.инв.№

Нач.АСО	Сорокин	
Н.контр.	Успенская	
ГИП	Лепетухин	
Вед.инж.	Закубанский	
Ст.инж.	Гратова	
Инженер.	Богородова	

ТП0901-9-1.83 КЖИ-100

Плита (ПТ36g-12„А")

Стадия	Масса	Масштаб
Р	1,9	1:50
Лист	Листов 1	

Гипрокоммунводоканал г. Москва

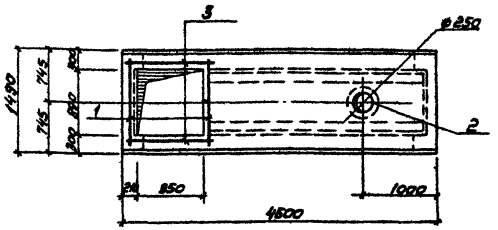

Ведомость расхода стали на дополнительные закладные изделия

Марка элемента	Изделия закладные									Всего
	Арматура класса						Прокат марки			
	A-III			A-II			ВСт3кп2			
	ГОСТ 5781-75			ГОСТ 5781-75			ГОСТ 103-76			
	ф12		Итого	ф12		Итого	150×8		Итого	
ПТ042-11,А*	6.0		6.0	1.2		1.2	14.9		14.9	22.1

Формат	Зона	Поз.	Обозначение	Наименование	Кол.	Примечание
				Сборочные единицы		
		1	3.006-3 В.II-2	Плита перекрытия ПТ042-11	1	
11		2	КЖИ 10.10	Изделие закладное МН-12	1	16.1кг
				Детали		
				ф12 А III ГОСТ 5781-75		
5.4		3	КЖИ 10.01	ℓ = 1400	4	1.25кг

Инв.№ подл. | Подпись и дата | Взам.инв.№

Нач.АСО	Сорокин	
Н.контр.	Успенская	
ГИП	Лепетухин	
Вед.инж.	Закубанский	
Ст.инж.	Гретова	
Инжен.	Матасова	

ТП0901-9-1.83 КЖИ-110

Плита (ПТ042-11,А*)

Стадия	Масса	Масштаб
Р	3.65т	1:50
Лист	Листов 1	

Гипрокоммунводоканал г. Москва

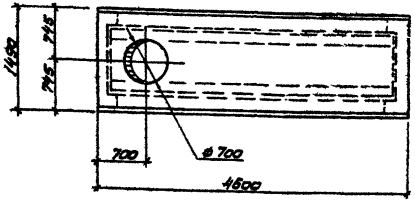

1. Плита с дополнительным индексом „Б" отличается от плиты основной марки серии 3.006-3 В.II-2 смещением отверстия.

Инв.№ подл. | Подпись и дата | Взам.инв.№

Нач.АСО	Сорокин	
Н.контр.	Успенская	
ГИП	Лепетухин	
Вед.инж.	Закубанский	
Ст.инж.	Гретова	
Инжен.	Матасова	

ТП0901-9-1.83 КЖИ-120

Плита (ПТ042-11,Б*)

Стадия	Масса	Масштаб
Р	3.65т	1:50
Лист	Листов 1	

Гипрокоммунводоканал г. Москва

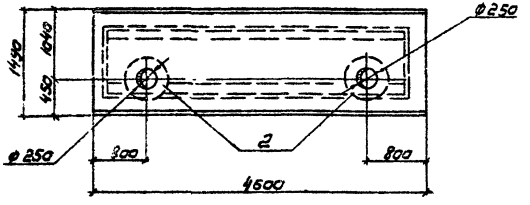

Ведомость расхода стали на дополнительные закладные элементы

Марка элемента	Изделия закладные						Всего
	Арм-ра класса A-II ГОСТ 5781-75			Прокат марки ВСт3кп2 ГОСТ 103-76			
	ф12		Итого	-150×10		Итого	
ПТ42-11„А"	2.4		2.4	29.8		29.8	32.2

Формат	Зона	Поз.	Обозначение	Наименование	Кол.	Примечание
				Сборочные единицы		
		1	3.006-3 В.II-2	Плита перекрытия ПТ42-11	1	
11		2	КЖИ 10.10	Изделие закладное МН-12	2	32,2

Инв.№ подл. | Подпись и дата | Взам. инв.№

Нач. АСО	Сорокин	
Н. контр.	Успенская	
ГИП	Лепетухин	
Вед. инж.	Закубанский	
Ст. инж.	Гротова	
Инжен.	Матасова	

Т П090I-9-1.83 КЖИ-130

Плита (ПТ42-11„А")

Стадия	Масса	Масштаб
Р	3,65т	1:50
Лист	Листов 1	

Гипрокоммунводоканал г. Москва

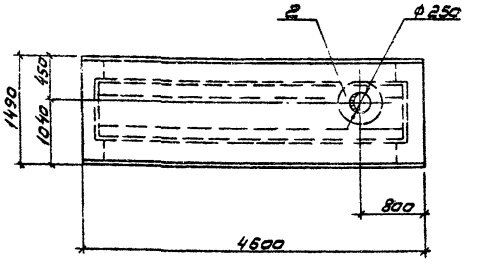

Ведомость расхода стали на дополнительные закладные элементы

Марка элемента	Изделия закладные						Всего
	Арм-ра класса A-II ГОСТ 5781-75			Прокат марки ВСт3кп2 ГОСТ 103-76			
	ф12		Итого	-150×10		Итого	
ПТ42-11„Б"	1.2		1.2	14.9		14.9	16.1

Формат	Зона	Поз.	Обозначение	Наименование	Кол.	Примечание
				Сборочные единицы		
		1	3.006-3 В.II-2	Плита перекрытия ПТ42-11	1	
11		2	КЖИ. 10.10	Изделие закладное МН-12	1	15.1

Инв.№ подл. | Подпись и дата | Взам. инв.№

Нач. АСО	Сорокин	
Н. контр.	Успенская	
ГИП	Лепетухин	
Вед. инж.	Закубанский	
Ст. инж.	Гротова	
Инжен.	Матасова	

Т П090I-9-1.83 КЖИ-140

Плита (ПТ42-11„Б")

Стадия	Масса	Масштаб
Р	3,65т	1:50
Лист	Листов 1	

Гипрокоммунводоканал г. Москва

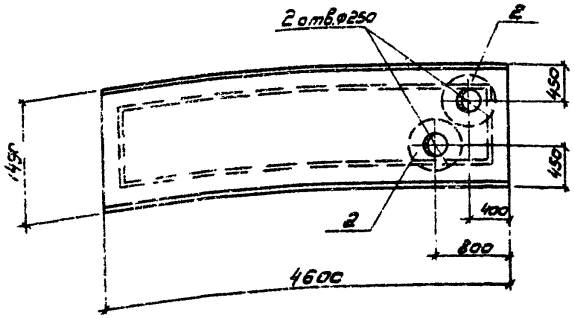

Ведомость расхода стали на дополнительные закладные элементы

Марка элемента	Изделия закладные						Всего
	Арм-ра класса			Прокат марки			
	А-II			ВСт3кп2			
	ГОСТ 5781-75			ГОСТ 103-76			
	ф12		Итого	-150×10		Итого	
ПТ42-11„В"	1.2		1.2	14.9		14.9	16.1

Поз.	Обозначение	Наименование	Кол.	Примечание
		Сборочные единицы		
1	3.006-3 в.II-2	Плита перекрытия ПТ42-11	1	
2	КЖИ 10.10	Изделие закладное МН-12	2	16.1 кг

Т П0901-9-1.83 КЖИ-150

Плита (ПТ 42-11„В)

Стадия	Масса	Масштаб
Р	3.65т	1:50
Лист	Листов 1	

Гипрокоммунводоканал г. Москва

Нач. ПСО Сорокин
Н. контр. Успенская
ГИП Лепетухин
Вед. инж. Закубанский
Ст. инж. Громова
Инженер Матасова

Инв. № подл. | Подпись и дата | Взам. инв. №

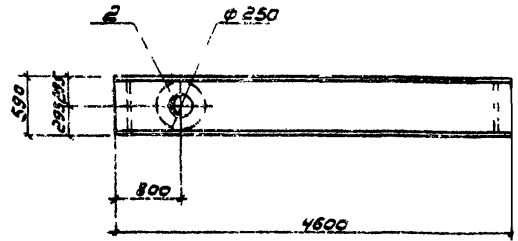

Ведомость расхода стали на дополнительные закладные элементы

Марка элемента	Изделия закладные						Всего
	Прокат марки						
	ВСт3кп2						
	ГОСТ 103-76			ГОСТ 10704-76			
	-150×4		Итого	Труба Ø273		Итого	
ПТ42д-12„А"	15.8		15.8	19.0		19.0	34.8

Формат	Зона	Поз.	Обозначение	Наименование	Кол.	Примечание
				Сборочные единицы		
		1	3.006-3 в.II-2	Плита перекрытия ПТ42д-12	1	
11		2	КЖИ 100 40	Изделие закладное МН-15	1	34.8кг

Т П0901-9-1.83 КЖИ 150

Плита (ПТ42д-12„А")

Стадия	Масса	Масштаб
Р	3.0т	1:50
Лист	Листов 1	

Гипрокоммунводоканал г. Москва

Нач. ПСО Сорокин
Н. контр. Успенская
ГИП Лепетухин
Вед. инж. Закубанский
Ст. инж. Громова
Инженер Матасова

Инв. № подл. | Подпись и дата | Взам. инв. №

ТИПОВОЙ ПРОЕКТ 090И-9-1.83 Альбом III

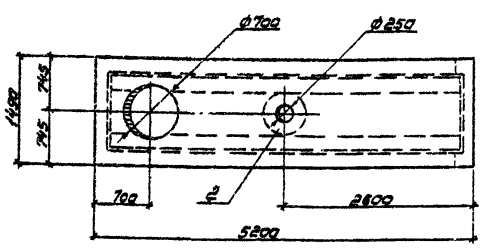

Ведомость расхода стали на дополнительные закладные элементы

Марка элемента	Изделия закладные									Всего
	Арм-ра класса			Прокат марки						
	A-II			ВСт3кп2						
	ГОСТ 5781-75			ГОСТ 103-76						
	ф12		Итого	150×10		Итого				
ПТО 48-3„А"	1.2		1.2	14.9		14.9				16.1

Формат	Зона	Поз.	Обозначение	Наименование	Кол.	Примечание
				Сборочные единицы		
		1	3.006-3 в.II-2	Плита перекрытия ПТО48-3	1	
11		2	КЖИ 10.10	Изделие закладное МН-12	1	16.1

Взам.инв.№ | Подпись и дата | Инв.№ подл.

Нач.ПСО	Сорокин	
Н.контр.	Успенская	
ГИП	Лепетухин	
Вед.инж.	Закубанский	
Ст.инж.	Гратова	
Инженер	Богородова	

ТП0901-9-1.83 КЖИ-170

Плита (ПТО 48-3„А")

Стадия	Масса	Масштаб
Р	3.05	1:50
Лист	Листов 1	

Гипрокаттунводоканал г. Москва

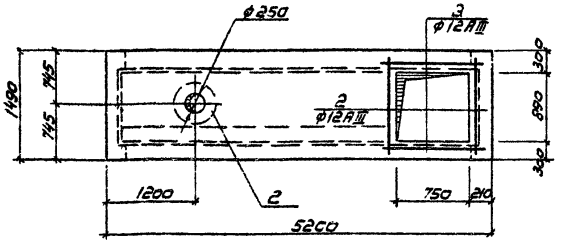

Ведомость расхода стали на дополнительные закладные элементы

Марка элемента	Изделия закладные									Всего
	Арматура класса						Прокат марки			
	A-III			A-II			ВСт3кп2			
	ГОСТ 5781-75						ГОСТ 103-76			
	ф12		Итого	ф12		Итого	150×10		Итого	
ПТО 48-3„Б"	6.0		6.0	1.2		1.2	14.9		14.9	22.1

Формат	Зона	Поз.	Обозначение	Наименование	Кол.	Примечание
				Сборочные единицы		
		1	3.006-3 в.II-2	Плита перекрытия ПТО48-3	1	
11		2	КЖИ 10.10	Изделие закладное МН-12	1	16.1
				Детали:		
				ф12 AIII ГОСТ 5781-75		
11		3	КЖИ 10.01	L=1400	4	1.25

Взам.инв.№ | Подпись и дата | Инв.№ подл.

Нач.ПСО	Сорокин	
Н.контр.	Успенская	
ГИП	Лепетухин	
Вед.инж.	Закубанский	
Ст.инж.	Гратова	
Инженер	Богородова	

ТП0901-9-1.83 КЖИ-180

Плита (ПТО 48-3„Б")

Стадия	Масса	Масштаб
Р	3.05	1:50
Лист	Листов 1	

Гипрокаттунводоканал г. Москва

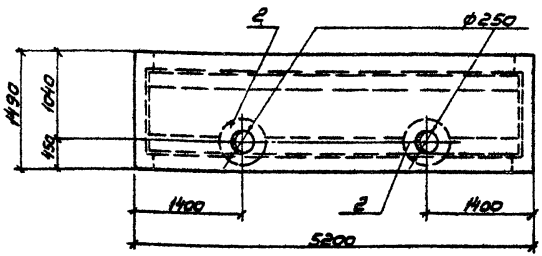

Ведомость расхода стали на дополнительные закладные элементы

Марка элемента	Изделия закладные						Всего
	Арм-ра класса			Прокат марки			
	A-II			ВСт3кп2			
	ГОСТ 5781-75			ГОСТ 103-76			
	ф12		Итого	150×10		Итого	
ПТ48-3,А	1.2		1.2	14.9		14.9	16.1

Формат	Зона	Поз.	Обозначение	Наименование	Кол.	Примечание
				Сборочные единицы		
		1	3.006-3 В.II-2	Плита перекрытия ПТ48-3		
11		2	КЖИ 10.10	Изделие закладное МН-12	2	15.1 кг

Инв.№ подл. | Подпись и дата | Взам.инв.№

Нач.АСО	Сорокин	
Н.контр.	Успенская	
ГИП	Лепетухин	
Вед.инж.	Закубанский	
Ст.инж.	Громова	
Инженер.	Богородова	

ТП0901-9-1.83 КЖИ-190

Плита (ПТ48-3,А")

Стадия	Масса	Масштаб
Р	3,13т	1:50
Лист	Листов 1	

Гипрокаптинводоканал г. Москва

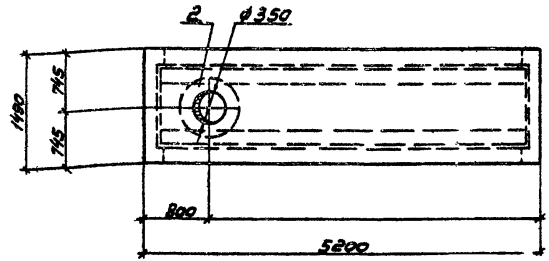

Ведомость расхода стали на дополнительные закладные элементы

Марка элемента	Изделия закладные						Всего
	Арм-ра класса			Прокат марки			
	A-II			ВСт. 3 кп2			
	ГОСТ 5781-75			ГОСТ 103-76			
	ф12		Итого	150×10		Итого	
ПТ48-3,Б"	1,2		1.2	18,5		18,5	

Формат	Зона	Поз.	Обозначение	Наименование	Кол.	Примечание
				Сборочные единицы		
		1	3.006-3 В.II-2	Плита перекрытия ПТ48-3	1	
11		2	КЖИ 70.30	Изделие закладное ГМН	1	19.7 кг

Инв.№ подл. | Подпись и дата | Взам.инв.№

Нач.АСО	Сорокин	
Н.контр.	Успенская	
ГИП	Лепетухин	
Вед.инж.	Закубанский	
Ст.инж.	Громова	
Инженер.	Богородова	

ТП0901-9-1.83 КЖИ-200

Плита (ПТ48-3,Б")

Стадия	Масса	Масштаб
Р	3,19т	1:50
Лист	Листов 1	

Гипрокаптинводоканал г. Москва

ТИПОВОЙ ПРОЕКТ 0901-9-1.83 АЛЬБОМ III

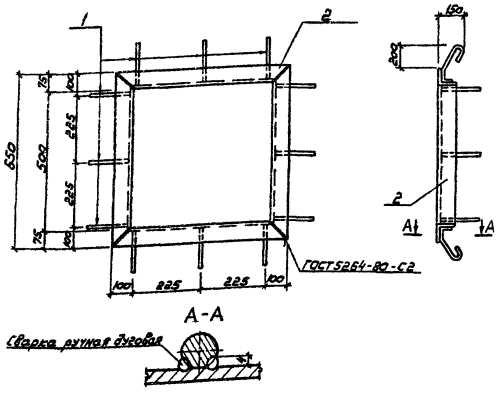

Формат	Зона	Поз.	Обозначение	Наименование	Кол.	Примеч.
				Детали		
Б4	1		-211	ф8 AI ГОСТ 5781-75 ℓ=600	12	0,24кг
Б4	2		-212	Уголок равнобокий 75х75х5 ГОСТ 8509-72 Ст3 ГОСТ 535-79 ℓ=2300	1	13,4кг

Инв.№подл. | Подпись и дата | Взам.инв.№

Нач.ПСО	Сорокин	
Н.контр.	Успенская	
ГИП	Лепетухин	
Вед.инж.	Закубанский	
Ст.инж.	Грамова	
Инжен.	Богородова	

ТП 0901-9-1.83 КЖИ-210

Изделие закладное (МН-2)

Стадия	Масса	Масштаб
Р	16,2кг	
Лист	Листов 1	

Гипрокаттяжводоканал г. Москва

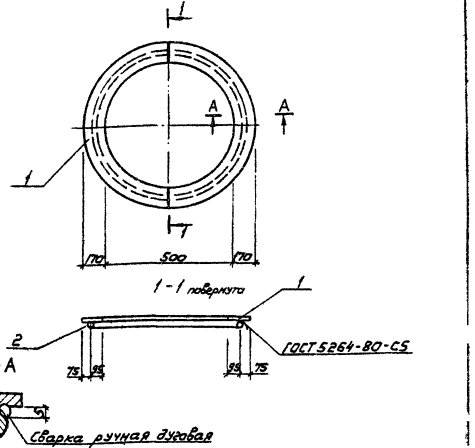

Формат	Зона	Поз.	Обозначение	Наименование	Кол.	Примеч.
				Детали		
Б4	1		-221	Широкая полоса 10х850 ГОСТ 82-70 Ст3 ГОСТ 14637-79 ℓ=850	1	29,4кг
Б4	2		-222	ф10 AI ГОСТ 5781-75 ℓ=2200	1	1,4кг

Инв.№подл. | Подпись и дата | Взам.инв.№

Нач.ПСО	Сорокин	
Н.контр.	Успенская	
ГИП	Лепетухин	
Вед.инж.	Закубанский	
Ст.инж.	Грамова	
Инжен.	Богородова	

ТП 0901-9-1.83 КЖИ-220

Изделие закладное (МН-3)

Стадия	Масса	Масштаб
Р	30,8кг	
Лист	Листов 1	

Гипрокаттяжводоканал г. Москва

ТИПОВОЙ ПРОЕКТ 0901-9-1.83 АЛЬБОМ III

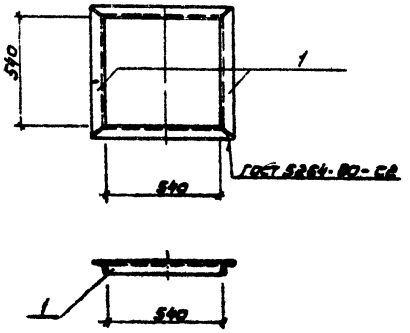

Формат	Зона	Поз.	Обозначение	Наименование	Кол.	Примеч.
				Детали		
Б4		1	-231	Уголок равнобокий 56×56×5 ГОСТ 8509-72 Ст3 ГОСТ 535-79		
				ℓ=652	4	2.8 кг

Инв.№ подл. | Подпись и дата | Взам.инв.№

Нач.АСО	Сорокин	
Н.контр.	Успенская	
ГИП	Лепетухин	
Вед.инж.	Закубанский	
Ст.инж.	Гратова	
Инжен.	Богородова	

ТП0901-9-1.83 КЖИ-230

Изделие закладное (МН-4)

Стадия	Масса	Масштаб
Р	11.2кг	
Лист	Листов 1	

Гипрокоммунводоканал г. Москва

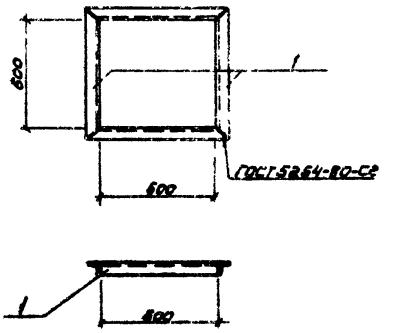

Формат	Зона	Поз.	Обозначение	Наименование	Кол.	Примеч.
				Детали		
			-241	Уголок равнобокий 56×56×6 ГОСТ 8509-72 Ст3 ГОСТ 535-79		
				ℓ=712	4	3.0кг

Инв.№ подл. | Подпись и дата | Взам.инв.№

Нач.АСО	Сорокин	
Н.контр.	Успенская	
ГИП	Лепетухин	
Вед.инж.	Закубанский	
Ст.инж.	Гратова	
Инжен.	Богородова	

ТП0901-9-1.83 КЖИ-240

Изделие закладное (МН-5)

Стадия	Масса	Масштаб
Р	12.0кг	
Лист	Листов 1	

Гипрокоммунводоканал г. Москва

ТИПОВОЙ ПРОЕКТ 0901-9-1.83 АЛЬБОМ III

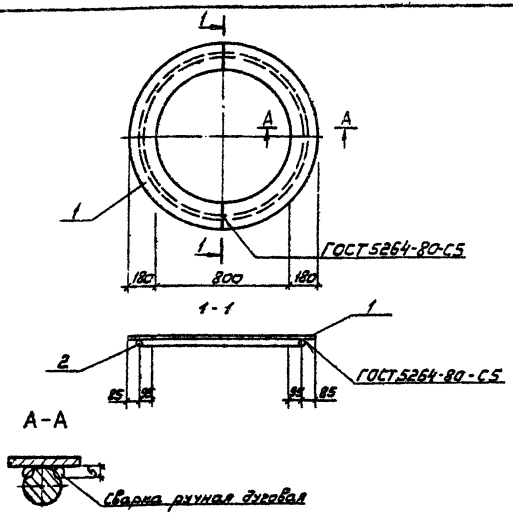

Формат	Зона	Поз.	Обозначение	Наименование	Кол.	Примеч.
				Детали		
Б4		1	-251	Широкая полоса, 10×800 ГОСТ 82-70 Ст.3 ГОСТ 14637-79		
				ℓ = 1160	2	43,8 кг
Б4		2	-252	ф10 А I ГОСТ 5781-75		
				ℓ = 3100	1	1,9 кг

Инв.№ подл. | Подпись и дата | Взам. инв.№

Нач.ПСО	Сорокин	
Н.контр.	Успенская	
ГИП	Перетухин	
Вед.инж.	Закубанский	
Ст.инж.	Гратова	
Инжен.	Богородова	

ТП 0901-9-1.83 КЖИ - 250

Изделие закладное (МН-6)

Стадия	Масса	Масштаб
Р	45,7кг	
Лист	Листов 1	

Гипрокоммунводоканал г. Москва

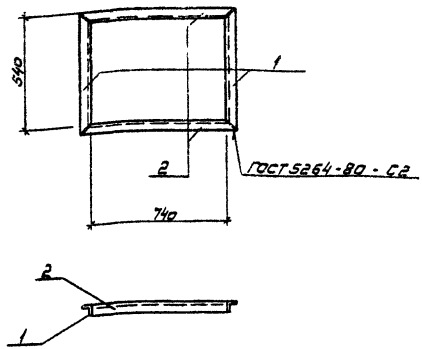

Формат	Зона	Поз.	Обозначение	Наименование	Кол.	Примеч.
				Детали		
Б4		1	-261	Уголок равнобокий 56×56×5 ГОСТ 8509-72 Ст3 ГОСТ 535-79		
				ℓ = 652	2	2,9 кг
Б4		2	-262	Уголок равнобокий 56×56×5 ГОСТ 8509-72 Ст3 ГОСТ 535-79		
				ℓ = 852	2	3,6 кг

Инв.№ подл. | Подпись и дата | Взам. инв.№

Нач.ПСО	Сорокин	
Н.контр.	Успенская	
ГИП	Перетухин	
Вед.инж.	Закубанский	
Ст.инж.	Гратова	
Инжен.	Богородова	

ТП 0901-9-1.83 КЖИ - 260

Изделие закладное (МН-7)

Стадия	Масса	Масштаб
Р	12,8кг	
Лист	Листов 1	

Гипрокоммунводоканал г. Москва

ТИПОВОЙ ПРОЕКТ 0901-9-1.85 АЛЬБОМ III

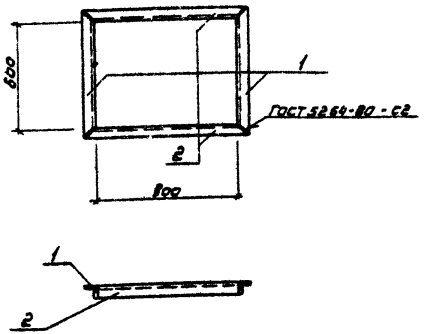

Формат	Зона	Поз.	Обозначение	Наименование	Кол.	Примечание
				Детали		
Б4		1	-271	Уголок равнобокий 56×56×5 ГОСТ 8509-72 / Ст3 ГОСТ 535-79		
				Q = 7,12	2	30 кг
Б4		2	-272	Уголок равнобокий 56×56×5 ГОСТ 8509-72 / Ст3 ГОСТ 535-79		
				Q = 9,12	2	39 кг

Инв.№ подл. | Подпись и дата | Взам.инв.№

Нач.ПСО	Сорокин		
Н.контр.	Успенская		
Вед.инж.	Закубанский		
ГИП	Лепетухин		
Ст.инж.	Грогова		
Инжен.	Богородова		

ТП 901-9-1.83 КЖИ - 270

Изделие закладное (МН-8)

Стадия	Масса	Масштаб
Р	13,8 кг	
Лист	Листов 1	

Гипрокоммунводоканал г. Москва

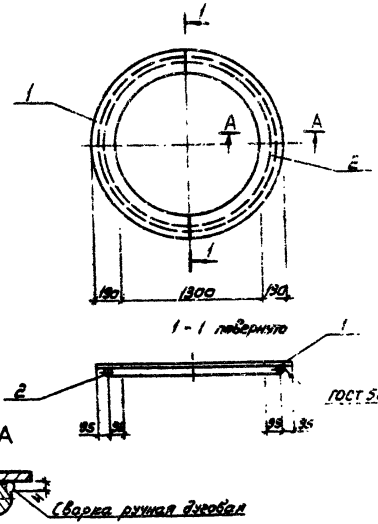

Формат	Зона	Поз.	Обозначение	Наименование	Кол.	Примечание
				Детали		
Б4		1	-281	Широкая петля 10×850 ГОСТ 82-70 / Ст3 ГОСТ 14637-79		
				Q = 16,80	2	35,05 кг
Б4		2	-282	ф 10 AI ГОСТ 5781-75		
				Q = 4,700	1	2,9 кг

Инв.№ подл. | Подпись и дата | Взам.инв.№

Нач.ПСО	Сорокин		
Н.контр.	Успенская		
ГИП	Лепетухин		
Вед.инж.	Закубанский		
Ст.инж.	Грогова		
Инжен.	Богородова		

ТП 901-9-1.83 КЖИ - 281

Изделие закладное (МН-9)

Стадия	Масса	Масштаб
Р	13,0 кг	
Лист	Листов 1	

Гипрокоммунводоканал г. Москва

ТИПОВОЙ ПРОЕКТ 0901-9-1.83 АЛЬБОМ III

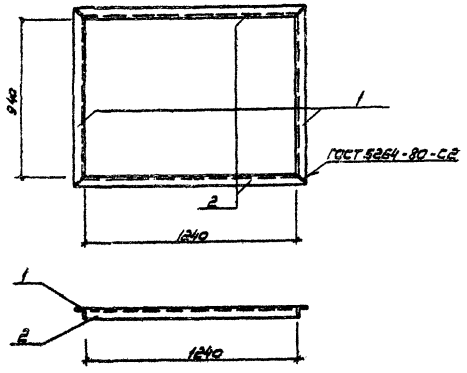

Формат	Зона	Поз.	Обозначение	Наименование	Кол.	Примечание
				Детали		
Б4	1		-291	Уголок равнобокий 36×56×5 ГОСТ 8509-72 Ст3 ГОСТ 535-79		
				ℓ = 1052	2	4,5кг
Б4	2		-292	Уголок равнобокий 36×56×5 ГОСТ 8509-72 Ст3 ГОСТ 535-79		
				ℓ = 1352	2	5,7кг

Инв.№ подл. | Подпись и дата | Взам.инв.№

Нач.ПТО	Сорокин	
Н.контр.	Успенская	
ГИП	Лепетухин	
Вед.инж.	Замбанский	
Ст.инж.	Гратова	
Инжен.	Богородова	

ТП 0901-9-1.83 КЖИ-290

Изделие закладное (МН-10)

Стадия	Масса	Масштаб
Р	20,4кг	
Лист	Листов 1	

Гипрокоммунводоканал г. Москва

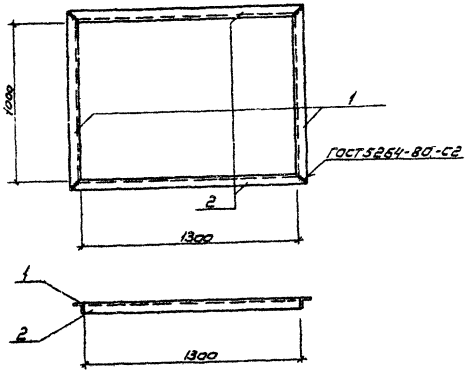

Формат	Зона	Поз.	Обозначение	Наименование	Кол.	Примечание
				Детали		
Б4	1		-301	Уголок равнобокий 36×56×5 ГОСТ 8509-72 Ст3 ГОСТ 535-79		
				ℓ = 1112	2	4,7кг
Б4	2		-302	Уголок равнобокий 36×56×5 ГОСТ 8509-72 Ст3 ГОСТ 535-79		
				ℓ = 1412	2	6,0кг

Инв.№ подл. | Подпись и дата | Взам.инв.№

Нач.ПТО	Сорокин	
Н.контр.	Успенская	
ГИП	Лепетухин	
Вед.инж.	Замбанский	
Ст.инж.	Гратова	
Инжен.	Богородова	

ТП 0901-9-1.83 КЖИ-300

Изделие закладное (МН-11)

Стадия	Масса	Масштаб
Р	21,4кг	
Лист	Листов 1	

Гипрокоммунводоканал г. Москва

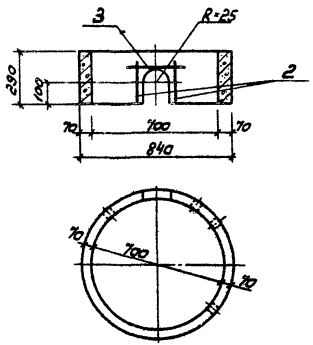

Формат	Зона	Поз.	Обозначение	Наименование	Кол.	Примеч.
				Сборочные единицы		
		1	3.900-3 в.7. 42	Опорное кольцо КЦ-7-3	1	
				Детали		
				ф 10 А III ГОСТ 5781-75		
Б4		2	-311	ℓ=200	2	0,25 кг
				ф 10 А III ГОСТ 5781-75		
Б4		3	-312	ℓ=500	1	0,31 кг

Ведомость расхода стали на элемент, кг

Марка элемента	Изделие закладное				
	Арматура класса А-III ГОСТ 5781-75			Всего	Общий расход
	ф10		Итого		
КЦ-7-3, А"	0,56		0,56	0,56	0,56

Нач.АСО	Сорокин	
Н.контр.	Успенская	
ГИП	Лепетухин	
Вед.инж.	Закубанский	
Ст.инж.	Гротова	
Инжен.	Матасова	

ТПО 901-9-1.83 КЖИ-310

Кольцо стеновое (КЦ-7-3, А")

Стадия	Масса	Масштаб
Р	0,13т	1:20
Лист	Листов 1	

Гипрокоммунводоканал г. Москва

Инв.№ подл. | Подпись и дата | Взам.инв.№

Типовой проект 0901-9-1.83 Альбом III

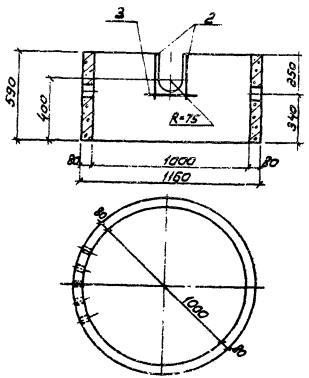

Формат	Зона	Поз.	Обозначение	Наименование	Кол.	Примеч.
				Сборочные единицы		
		1	3.900-3 вып. 42.	Опорное кольцо КЦ-10-6	1	
				Детали		
				ф10 AIII ГОСТ 5781-75		
Б4		2	-321	ℓ = 400	2	0,25кг
				ф10 AIII ГОСТ 5781-75		
Б4		3	-322	ℓ = 500	1	0,31кг

Ведомость расхода стали на элемент, кг

Марка элемента	Изделие закладное					
	Арматура класса III ГОСТ 5781-75				Всего	Общий расход
	ф10			Итого		
КЦ-10-6„А"	0,81			0,81	0,81	0,81

Нач. ПСО	Сорокин		
Н. контр.	Успенская		
ГИП	Лепетухин		
Вед. инж.	Закшанский		
Ст. инж.	Гратова		
Инженер	Потапова		

ТПО 901-9-1.83 КЖИ-320

Кольцо стеновое (КЦ-10-6„А")

Стадия	Масса	Масштаб
Р	0,40	1:20
Лист	Листов 1	

Гипрокоммунводоканал г. Москва

Инв.№ подл. | Подпись и дата | Взам. инв.№

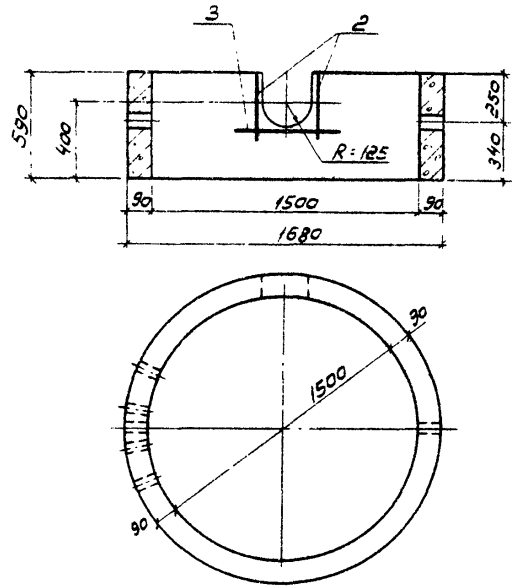

Формат	Зона	Поз	Обозначение	Наименование	Кол	Примеч
				Сборочные единицы		
		1	3.900-3 в.7. 42	Опорное кольцо КЦ-15-6	1	
				Детали		
Б4		2	-331	ф 10 A III ГОСТ 5781-75		
				ℓ=400	2	0,25кг
Б4		3	-332	ф 10 A III ГОСТ 5781-75		
				ℓ=850	1	0,53кг

Ведомость расхода стали на элемент, кг

Марка элемента	Изделие закладное					
	Арматура класса A-III ГОСТ 5781-75				Всего	Общий расход
	ф10			Итого		
КЦ 15-6 „А"	1,03			1,03	1,03	1,03

Нач.ПСО	Сорокин		
Н.контр.	Успенская		
ГИП	Лелетухин		
Вед.инж.	Закубанский		
Ст.инж.	Громова		
Инжен.	Матасова		

ТПО 901-9-1.83 КЖИ-330

Кольцо стеновое (КЦ 15-6„А")

Стадия	Масса	Масштаб
Р	0,66т	
Лист	Листов 1	

Гипрокоммунводоканал г. Москва

Инв.№ подл. | Подпись и дата | Взам. инв.№

Типовой проект 0901-9-1 83 Альбом III

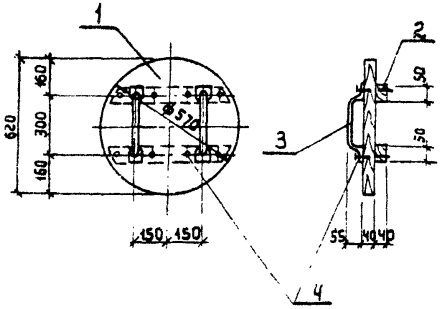

Формат	Зона	Поз.	Обозначение	Наименование	Кол.	Примеч.
				Детали		
6.4		1	-341	Доска-δ=40мм ГОСТ 2695-71	0.015	м³
6.4		2	-342	Брусок 40×50 ℓср=600 ГОСТ 2695-71	2	
6.4		3	-343	Полоса 10×30 ГОСТ 103-76 / Ст.3 ГОСТ 14637-79		
				ℓ = 500	2	1.15кг
6.4		4	-344	Гвозди К4.0×100 ГОСТ 4028-63	0.12	кг

Т П0901-9-1.83 КЖИ-340

Деревянная крышка ДК-1

Стадия	Масса	Масштаб
Р		

Лист | Листов

Сосна

Гипрокоммунводоканал г. Москва

Нач. АСО	Сорокин	
Н. контр.	Успенская	
ГИП	Лепетухин	
Вед. инж.	Закубанский	
Ст. инж.	Громова	
Инжен.	Богородова	

Взам. инв. № | Подпись и дата | Инв. № подл.

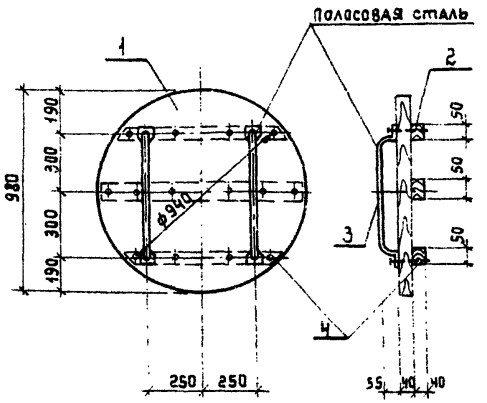

Формат	Зона	Поз.	Обозначение	Наименование	Кол.	Примеч.
				Детали		
6.4		1	-351	Доска-δ=40мм ГОСТ 2695-71	0.038	м³
6.4		2	-352	Брусок 40×50 ℓ=900 ГОСТ 2693-71	3	
6.4		3	-353	Полоса 10×30 ГОСТ 103-76 / Ст 3 ГОСТ 14637-79		
				ℓ = 800	2	1.85
6.4		4	354	Гвозди К4.0×100 ГОСТ 4028-63	0.2	кг

Т П0901-9-1.83 КЖИ-350

Деревянная крышка ДК-2

Стадия	Масс	Масштаб
Р		

Лист | Листов

Сосна

Гипрокоммунводоканал г. Москва

Нач. АСО	Сорокин	
Н. контр.	Успенская	
ГИП	Лепетухин	
Вед. инж.	Закубанский	
Ст. инж.	Громова	
Инжен.	Богородова	

Взам. инв. № | Подпись и дата | Инв. № подл.

Типовой проект 0901-9-1.83 Альбом III

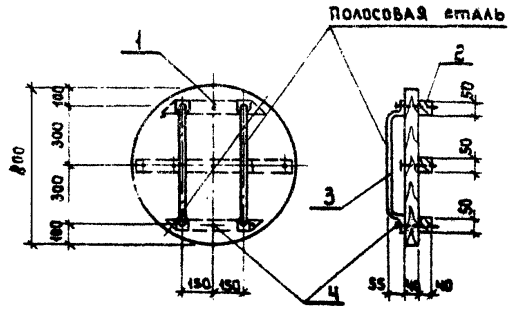

Формат	Зона	Поз.	Обозначение	Наименование	Кол.	Примеч.
				Детали:		
Б.ч		1	-361	Доска б=40мм ГОСТ 2695-71	0.024	м³
Б.ч		2	-362	Брусок 40×50 Ред=300 ГОСТ 2695-71	3	
Б.ч		3	-363	Полоса 40×50 ГОСТ 103-76 / Ст.3 ГОСТ 14637-79		
				ℓ = 800	2	1.85
Б.ч		4	-364	Гвозди К4.0×100 ГОСТ 4028-63	0.2	кг

Т П0901-9-1.83 КЖИ-360

Деревянная крышка ДК-3

Стадия	Масса	Масштаб
Р	15.8кг	
Лист	Листов 1	

Сосна

Гипрокоммунводоканал г. Москва

Нач. АСО	Сорокин	
Н. контр.	Успенская	
ГИП	Лепетухин	
Вед. инж.	Закубанский	
Ст. инж.	Громова	
Инжен.	Богородова	

Инв. № подл. | Подпись и дата | Взам. инв. №

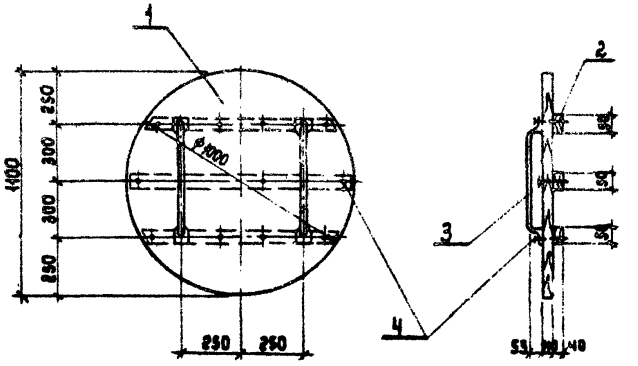

Формат	Зона	Поз.	Обозначение	Наименование	Кол.	Примеч.
				Детали:		
Б.ч		1	371	Доска б=40мм ГОСТ 2695-71	0.038	м³
Б.ч		2	-372	Брусок 40×50 Ред=1000 ГОСТ 2695-71	3	
Б.ч		3	-373	Полоса 40×50 ГОСТ 103-76 / Ст.3 ГОСТ 14637-79		
				ℓ = 800	2	1.85
Б.ч		4	-374	Гвозди К4.0×100 ГОСТ 4028-63	0.2	кг

Т П0901-9-1.83 КЖИ-370

Деревянная крышка ДК-4

Стадия	Масса	Масштаб
Р	27.3кг	
Лист	Листов 1	

Сосна

Гипрокоммунводоканал г. Москва

Нач. АСО	Сорокин	
Н. контр.	Успенская	
ГИП	Лепетухин	
Вед. инж.	Закубанский	
Ст. инж.	Громова	
Инжен.	Богородова	

Инв. № подл. | Подпись и дата | Взам. инв. №

Типовой проект 0901-9-1.83 Альбом III

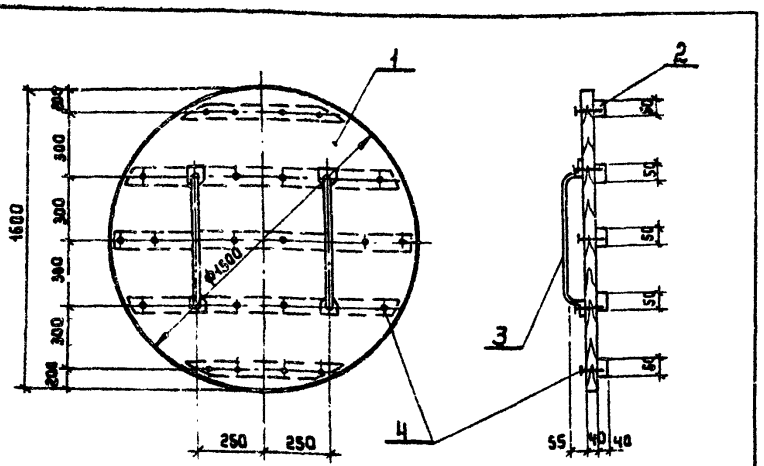

Формат	Зона	Поз.	Обозначение	Наименование	Кол.	Примеч.
				Детали		
Б.Ч		1	381	Доска б=40 гост 2695-71	0.080	м³
Б.Ч		2	382	Брусок 40×50 ℓср=1000 гост 2695-71	5	
Б.Ч		3	383	Полоса 40×30 гост 103-76 / Ст3 гост 14637-79		
				ℓ = 800	2	1.85
Б.Ч		4	384	Гвозди К 4.0×100 гост 4028-63	0.3	кг

Инв.№ подл. | Подпись и дата | Взам. инв.№

Нач. АСО	Сорокин	
Н. контр.	Успенская	
ГИП	Лепетухин	
Вед. инж.	Закубанский	
Ст. инж.	Громова	
Инж.	Богородова	

Т. П.0901-9-1.83 КЖИ 380

Деревянная крышка ДК-5

Сосна

Стадия	Масса	Масштаб
Р	53.2кг	
Лист	Листов 1	

Гипрокоммунводоканал г. Москва

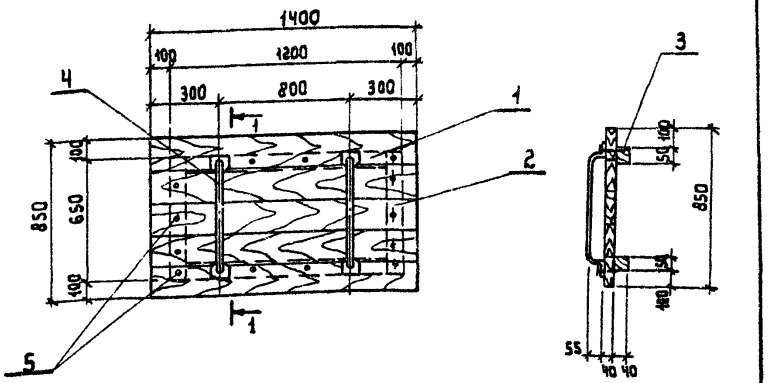

Формат	Зона	Поз.	Обозначение	Наименование	Кол.	Примеч.
				Детали		
Б.Ч		1	391	Доска -б=40 гост 2695-71	0.048	м³
Б.Ч		2	392	Брусок 40×50 ℓср=650 гост 2695-71	2	
Б.Ч		3	393	Брусок 40×50 ℓ= 1200 гост 2695-71	2	
Б.Ч		4	394	Полоса 40×30 гост 103-76 / Ст3. гост 14637-79		
				ℓ= 800	2	1.85кг
Б.Ч		5	395	Гвозди К4.0×100 гост 4028-63	0.2	кг

Инв.№ подл. | Подпись и дата | Взам. инв.№

Нач. АСО	Сорокин	
Н. контр.	Успенская	
ГИП	Лепетухин	
Вед. инж.	Закубанский	
Ст. инж.	Громова	
Инженер	Богородова	

Т П0901-9-1.83 КЖИ 390

Деревянная крышка ДК-6

Сосна

Стадия	Масса	Масштаб
Р	36.70кг	
Лист	Листов 1	

Гипрокоммунводоканал г. Москва

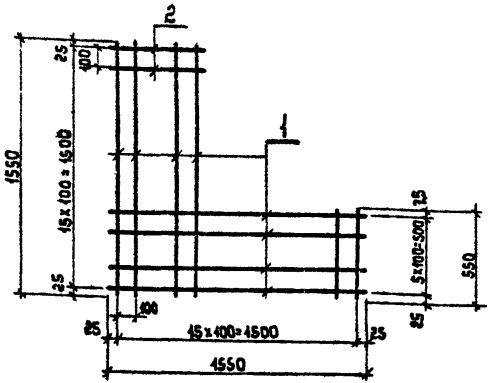

Формат	Зона	Поз.	Обозначение	Наименование	Кол.	Примеч.
				Детали		
Б.Ч		1	401	ф 10 А III ГОСТ 5781-75		
				ℓ = 1550	24	15.14 кг
Б.Ч		2	402	ф 10 А III ГОСТ 5781-75		
				ℓ = 550	11	10.26 кг

Т.П.0 901-9-1.83 КЖСИ 400

Сетка арматурная С-2

Стадия	Масса	Масштаб
Р	25.4 кг	
Лист	Листов 1	

Ст. 25 Г2С ГОСТ 14637-79

Гипрокоммунводоканал г. Москва

Нач. АСО	Сорокин	
Н. контр	Успенская	
ГИП	Лепетухин	
Вед. инж	Закубанский	
Ст. инж	Громова	
Инженер	Богородова	

Инв. № подл. | Подпись и дата | Взам. инв. №

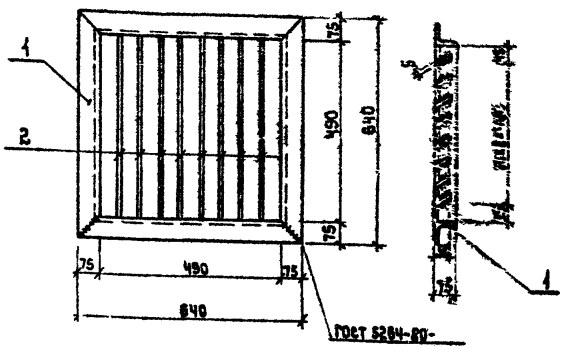

Формат	Зона	Поз.	Обозначение	Наименование	Кол.	Примеч.
				Детали		
Б.Ч		1	411	Уголок равнобокий 75х75х5 ГОСТ 8509-72 Ст. 3 ГОСТ 535-79		
				ℓ = 2660	1	13.1 кг
Б.Ч		2	412	Полоса 5х60 ОСТ 103-76 Ст. 3 ГОСТ 14637-79		
				ℓ = 490	2	1.18 кг

Т П0901-9-1.83 КЖСИ 410

Решетка Р-1

Стадия	Масса	Масштаб
Р	22.6 кг	
Лист	Листов 1	

Гипрокоммунводоканал г. Москва

Нач. АСО	Сорокин	
Н. контр	Успенская	
ГИП	Лепетухин	
Вед. инж	Закубанский	
Ст. инж	Громова	
Инженер	Богородова	

Инв. № подл. | Подпись и дата | Взам. инв. №

Типовой проект 0901-9-1.83 Альбом III

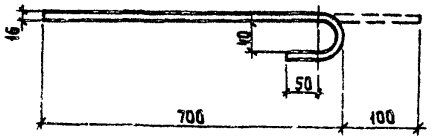

Инв.№ подл.	Подпись и дата	Взам. инв.№

Нач. АСО	Сорокин		
Н. контр.	Успенская		
ГИП	Лепетухин		
Вед. инж.	Закубанский		
Ст. инж.	Громова		
Инженер	Богородова		

Т.П0901-9-1.83 КЖИ 420

Анкер А-I

Стадия	Масса	Масштаб
Р	1.26 кг	
Лист	Листов 1	

ф 16 А III ГОСТ 5781-75

Гипрокоммунводоканал г. Москва

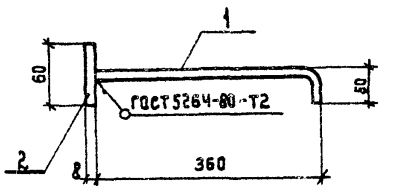

Формат	Зона	Поз.	Обозначение	Наименование	Кол.	Примеч.
				Детали		
Б.Ч		1	431	ф 10 А III ГОСТ 5781-75		
				ℓ=400	1	0.25 кг
Б.Ч		2	432	Полоса 8×60 ГОСТ 103-76 / Ст. 3 ГОСТ 14637-79		
				ℓ=60	1	0.30 кг

Инв.№ подл.	Подпись и дата	Взам. инв.№

Нач. АСО	Сорокин		
Н. контр.	Успенская		
ГИП	Лепетухин		
Вед. инж.	Закубанский		
Ст. инж.	Громова		
Инж.	Богородова		

Т.П0901-9-1.83 КЖИ 430

Анкер А-II

Стадия	Масса	Масштаб
Р	0.6 кг	
Лист	Листов 1	

Гипрокоммунводоканал г. Москва

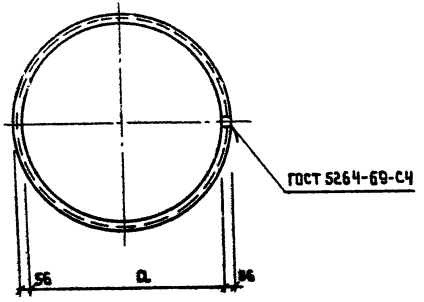

Обозначение	a	Вес (кг)
КЖСИ-01	584	9.3
-01-01	880	13.2

Инв.№ подл. | Подпись и дата | Взам.инв.№

Нач.АСО	Сорокин		
Н.контр.	Успенская		
ГИП	Лепетухин		
Вед.инж.	Закубанский		
Ст.инж.	Громова		
Инженер	Богородова		

Т.П0901-9-1.83 КЖСИ-01

Кольцо

Стадия	Масса	Масштаб
Р	см. спец.	
Лист	Листов 1.	

Уголок 56х56х5 ГОСТ 8509-72 / Ст.3 ГОСТ 535-79

Гипрокоммунводоканал г. Москва

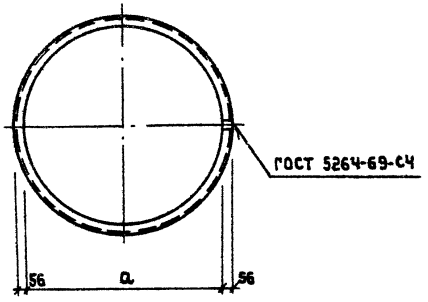

Обозначение	a	Вес (кг)
КЖСИ. 02	1376	20.0

Инв.№ подл. | Подпись и дата | Взам.инв.№

Нач.АСО	Сорокин		
Н.контр.	Успенская		
ГИП	Лепетухин		
Вед.инж.	Закубанский		
Ст.инж.	Громова		
Инженер	Богородова		

Т П0901-9-1.83 КЖСИ-02

Кольцо

Стадия	Масса	Масштаб
Р	см. спец.	
Лист	Листов 1	

Уголок 56х56х5 ГОСТ 8509-72 / Ст.3 ГОСТ 535-79

Гипрокоммунводоканал г. Москва

Типовой проект 0901-9-1.83 Альбом III

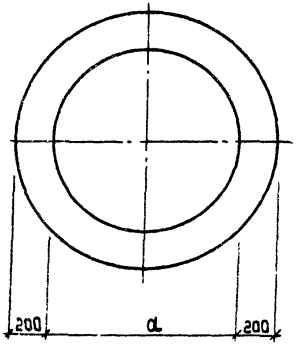

Обозначение	a	Вес кг
КЖИ-03	620	34.0
03-01	820	48.70

Инв.№подл. | Подпись и дата | Взам.инв.№

Т.П0901-9-1.83 КЖИ-03			
Кольцо	Стадия	Масса	Масштаб
	Р	см. спец.	
	Лист	Листов 1	
Полоса 10×950 ГОСТ 82-70 / Ст.3 ГОСТ 14637-79	Гипрокоммунводоканал г. Москва		

Нач. АСО	Сорокин
Н. контр.	Успенская
ГИП	Лепетухин
Вед. инж.	Закубанский
Ст. инж.	Громова
Инж.	Богородова

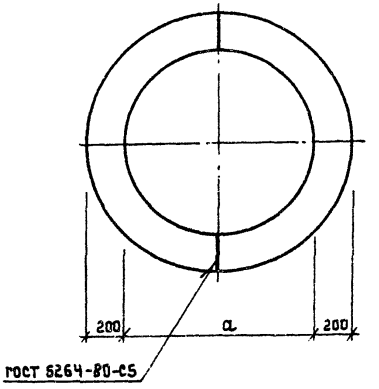

Обозначение	a	Вес (кг)
КЖИ.04	1320	73.8

Инв.№подл. | Подпись и дата | Взам.инв.№

Т.П0901-9-1.83 КЖИ-04			
Кольцо	Стадия	Масса	Масштаб
	Р	см. спец.	
	Лист	Листов 1	
Полоса 10×900 ГОСТ 82-70 / Ст.3 ГОСТ 14637-79	Гипрокоммунводоканал г. Москва		

Нач. АСО	Сорокин
Н. контр.	Успенская
ГИП	Лепетухин
Вед. инж.	Закубанский
Ст. инж.	Громова
Инж.	Богородова

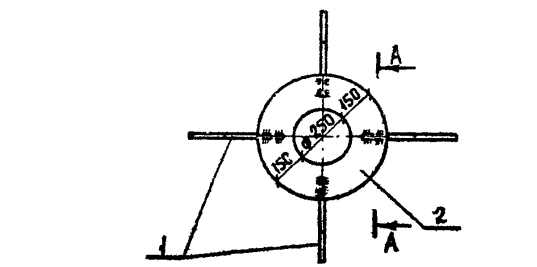

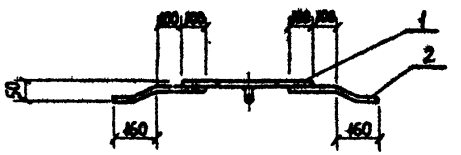

А-А

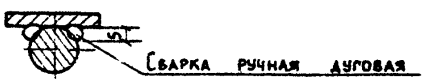

Формат	Зона	Поз.	Обозначение	Наименование	Кол.	Примечание
				Детали		
Б4		1	10.11	ф12АIII ГОСТ 5781-75		
				ℓ=360	4	0,3 кг
Б4		2	10.12	Широкая полоса 10×560 ГОСТ 82-70 Ст.3 ГОСТ 14637-79		
				ℓ=560	1	14,9 кг

Инв. № подл. | Подпись и дата | Взам. инв. №

Нач. АСО	Сорокин	
Н. контр.	Успенская	
ГИП	Лепетухин	
Вед. инж.	Закубанский	
Ст. инж.	Громова	
Инжен.	Матасова	

ТП0901-9-1.83 КЖИ 10.10

Изделие закладное (МН-12)

Стадия	Масса	Масштаб
Р	16,1кг	
Лист	Листов 1	

Гипрокоммунводоканал г. Москва

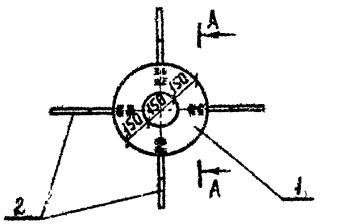

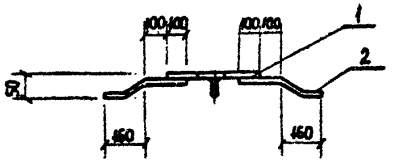

А-А



Формат	Зона	Поз.	Обозначение	Наименование	Кол.	Примечание
				Детали		
Б4		1	30.21	Широкая полоса 10×450 ГОСТ 82-70 Ст.3 ГОСТ 14637-79		
				ℓ=450	1	11,02 кг
Б4		2	30.22	ф12АIII ГОСТ 5781-75		
				ℓ=360	4	1,28 кг

Инв. № подл. | Подпись и дата | Взам. инв. №

Нач. АСО	Сорокин	
Н. контр.	Успенская	
ГИП	Лепетухин	
Вед. инж.	Закубанский	
Ст. инж.	Громова	
Инженер	Богородова	

ТП0901-9-1.83 КЖИ 30.20

Изделие закладное (МН-13)

Стадия	Масса	Масштаб
Р	12,3кг	
Лист	Листов 1	

Гипрокоммунводоканал г. Москва

ТИПОВОЙ ПРОЕКТ 0901-9-1.83 АЛЬБОМ III

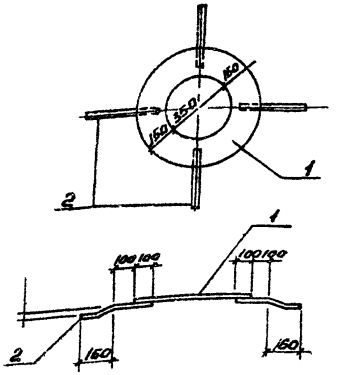



Сварка ручная дуговая

Формат	Зона	Поз.	Обозначение	Наименование	Кол.	Примечание
				Детали		
				Широкая полоса 10×650 ГОСТ 82-70 / ст3 ГОСТ 14637-79		
БЧ		1		ℓ=650	1	18,5кг
				ф12АП ГОСТ 5781-75		
БЧ		2		ℓ=360	4	0.3кг

Взам.инв.№ | Подпись и дата | Инв.№ подл.

Нач.АСО	Сорокин	
Н.контр.	Успенская	
ГИП	Лепетухин	
Вед.инж.	Закубанский	
Ст.инж.	Гротова	
Инжен.	Богородова	

ТП0901-9-1.83 КЖИ 70.30

Изделие закладное (МН-14)

Стадия	Масса	Масштаб
Р	19,7кг	
Лист	Листов 1	

Гипрокоммунводоканал г. Москва

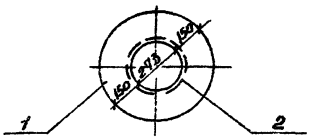

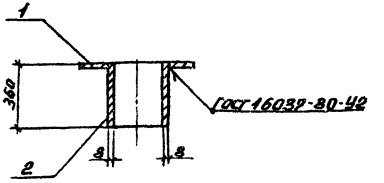

Формат	Зона	Поз.	Обозначение	Наименование	Кол.	Примечание
				Детали		
БЧ		1	-100.41	Широкая полоса 10×600 ГОСТ 82-70 / ст3 ГОСТ 14637-79		
				ℓ=600	1	15,8кг
БЧ		2	-100.42	Труба 273×8×360 ГОСТ 10704-76 / В-БСт3сп ГОСТ 10705-63*	1	19,0кг

Взам.инв.№ | Подпись и дата | Инв.№ подл.

Нач.АСО	Сорокин	
Н.контр.	Успенская	
ГИП	Лепетухин	
Вед.инж.	Закубанский	
Ст.инж.	Гротова	
Инжен.	Богородова	

ТП0901-9-1.83 КЖИ 100.40

Изделие закладное (МН-15)

Стадия	Масса	Масштаб
Р	34,8кг	
Лист	Листов 1	

Гипрокоммунводоканал г. Москва

ТИПОВОЙ ПРОЕКТ 0901-9-1.83 АЛЬБОМ III

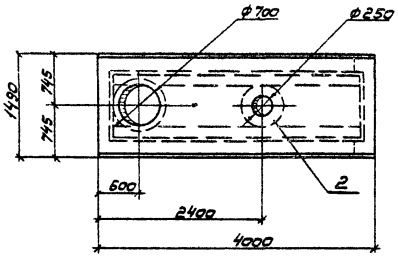

Ведомость расхода стали на дополнительные закладные изделия

Марка элемента	Изделия закладные							Всего
	Арматура класса				Прокат марки			
	A-II				ВСт3кп2			
	ГОСТ 5781-75				ГОСТ 103-76			
	ф12	ф16		Итого	150×16		Итого	
ПТ036-11,В"	1.2			1.2	14.9		14.9	16.1

Формат	Зона	Поз.	Обозначение	Наименование	Кол.	Примечание
				Сборочные единицы		
		1	3.006-3 В.II 2	Плита перекрытия ПТ036-11	1	
11		2	КЖИ 10.10	Изделие закладное МН-12	1	16.1

Взам. инв. №

Подпись и дата

Инв. № подл.

Нач. ПСО	Сорокин		
Н. контр.	Успенская		
ГИП	Лепетухин		
Вед. инж.	Закубанский		
Ст. инж.	Гротова		
Инженер	Матасова		

ТП0901-9-1.83 КЖИ-440

Плита (ПТ036-11,В")

Стадия	Масса	Масштаб
Р	2,95т	1:50
Лист	Листов 1	

Гипрокаптунводоканал г. Москва

Альбом III

Типовой проект 0901-9-1.83

Формат	Зона	Поз.	Обозначение	Наименование	Кол.	Примечание
				Детали		
А1		4	МС107-00-00-01	Хомут	1	
Б4		5	М0107-00-00-02	Сетка 10-1,4-0	1	1,16 кг
				ГОСТ 5336-80 Ф 730		
				М0107-00-00-00-01		
				см. сб. таблицу		
А1		3	М0107-01-00-00-01	Решетка Ф 910	1	
				Детали		
А1		4	М0107-00-00-01-01	Хомут	1	См. табл.
Б4		5	М0107-00-00-02-01	Сетка 10-1,4-0	1	2,3 кг.
				ГОСТ 5336-80 Ф1020		
				М0107-00-00-00-02		
				см. сб. таблицу		
А2		3	М0107-01-00-00-02	Решетка Ф 1410	1	
				Детали		
А1		4	М0107-01-00-01-02	Хомут	1	См. табл.
Б4		5		Сетка 10-1,4-0		5 кг.
				ГОСТ 5336-80 Ф 1530		

Инв. № подл. | Подпись и дата | Взам. инв. №

М0107-00-00-00 Лист 2

Формат	Зона	Поз.	Обозначение	Наименование	Кол.	Примечание
				Документация		
А2			М0107-00-00-00-00СБ	Сборочный чертеж		
				Стандартные изделия		
		1		Болт М10х60.46.019	1	0.049 кг
				ГОСТ 7798-70		
		2		Гайка М10.5.019	1	0.011 кг
				ГОСТ 5915-70		
				Переменные данные для исполнений		
				М0107-00-00-00		
				см. сб. таблицу		
				Сборочные единицы		
А1		3	М0107-01-00-00	Решетка Ф 610	1	

Инв. № подл. | Подпись и дата | Взам. инв. №

Нач. отд.	Байбак		
Н. контр.	Стирнов		
Рук. гр.	Стирнов		
ИНЖ.	Калырина		1981
ИНЖ.	Шеверников		

М0107-00-00-00

Решетка

Стадия	Лист	Листов
Р	1	2

Гипрокаттомводоканал г. Москва

Типовой проект 0901-9-1.83 Альбом II

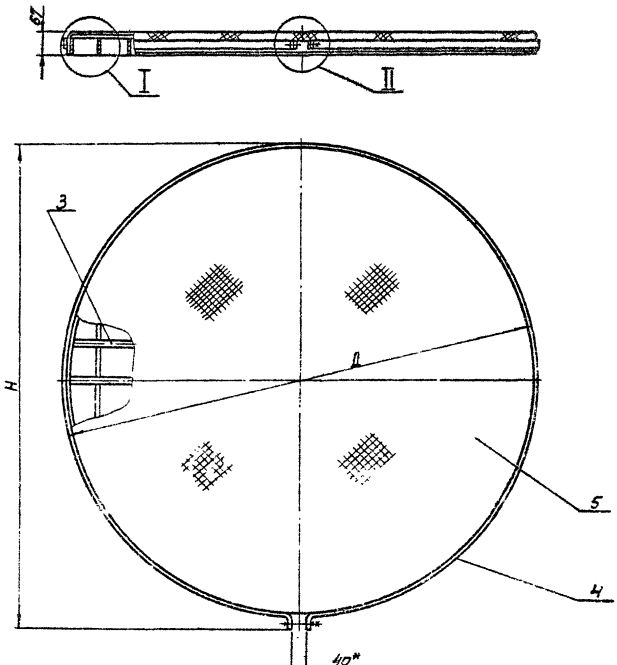

Обозначение	Размеры, мм		Масса, кг
	Н	Д	
М0107-00-00-00	650	610	17.0
-01	950	910	34.4
-02	1450	1410	73.5

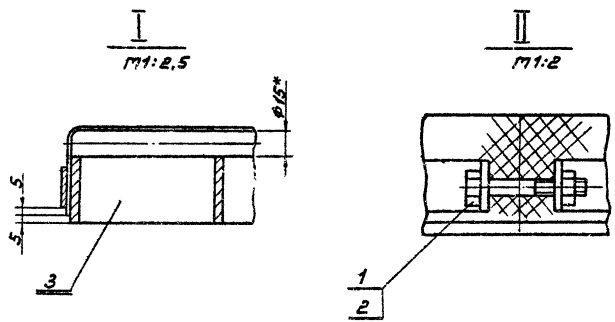

* Размеры для справок

Привязан		Нач.отд.	Байдак		М0107-00-00-00СБ	
		Н. контр.	Смирнов		Решетка. Сборочный чертеж.	Стадия: Р; Масса: см. таблицу; Масшт.: —
		Рук. гр.	Смирнов			Лист; Листов 1
		Инж.	Катырина	1982		Гипрокоммунводоканал г. Москва
Инв. №		Инж.	Шестериков			

Инв. № подл. | Подпись и дата | Взам. инв. №

Типовой проект 0901-9-1.83 Альбом III

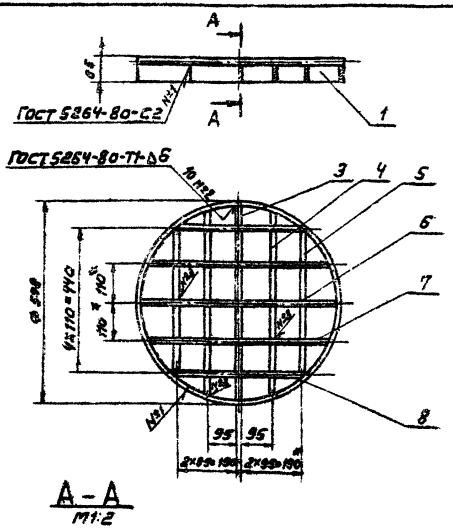

А – А
М1:2

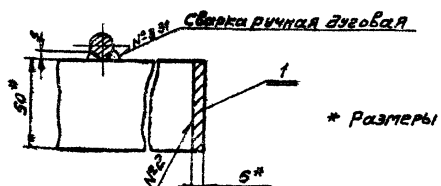

* Размеры для справок

Инв. № подл.	Подпись и дата	Взам. инв. №

Нач. отд.	Байдак		
Н. контр.	Смирнов		
Рук. гр.	Смирнов		
Инж.	Кагырина		1981
Инж.	Шестериков		

М0107-00-00-00 - СБ

Решетка Ф610
Сборочный чертеж

Стадия	Масса	Масшт.
Р	13,9	1:10

Лист | Листов 1

Гипрокоммунводоканал г. Москва

Формат	Зона	Поз.	Обозначение	Наименование	Кол.	Примечание
				Документация		
			М0107-01-00-00СБ	Сборочный чертеж		
				Детали		
Б4		1	М0107-01-00-01	Обечайка	1	4,4 кг
				Полоса Б-2 6×50 ГОСТ 103-76 / Ст.3 ГОСТ 535-79		
		2		ℓ_p=1858		
Б4		3	М0107-01-00-02	Полоса Б-2 6×50 ГОСТ 103-76 / Ст.3 ГОСТ 535-79	1	1,4 кг
				ℓ=584		
Б4		4	М0107-01-00-03	Полоса Б-2 6×50 ГОСТ 103-76 / Ст.3 ГОСТ 535-79	2	2,5 кг
				ℓ=548		
Б4		5	М0107-01-00-04	Полоса Б-2 6×50 ГОСТ 103-76 / Ст.3 ГОСТ 535-79	2	2,08 кг
				ℓ=438		
Б4		6	М0107-01-00-05	Круг В15 ГОСТ 2590-71 / Ст.3 ГОСТ 535-79	1	0,83 кг
				ℓ=596		
Б4		7	М0107-01-00-06	Круг В15 ГОСТ 2590-71 / Ст.3 ГОСТ 535-79	2	1,5 кг
				ℓ=544		
Б4		8	М0107-01-00-07	Круг В15 ГОСТ 2590-71 / Ст.3 ГОСТ 535-79	2	1,04 кг
				ℓ=374		

Инв. № подл.	Подпись и дата	Взам. инв. №

Нач. отд.	Байдак		
Н. контр.	Смирнов		
Рук. гр.	Смирнов		
Инж.	Кагырина		1981
Инж.	Шестериков		

М0107-00-00-00

Решетка Ф610

Стадия	Лист	Листов
		1

Гипрокоммунводоканал г. Москва

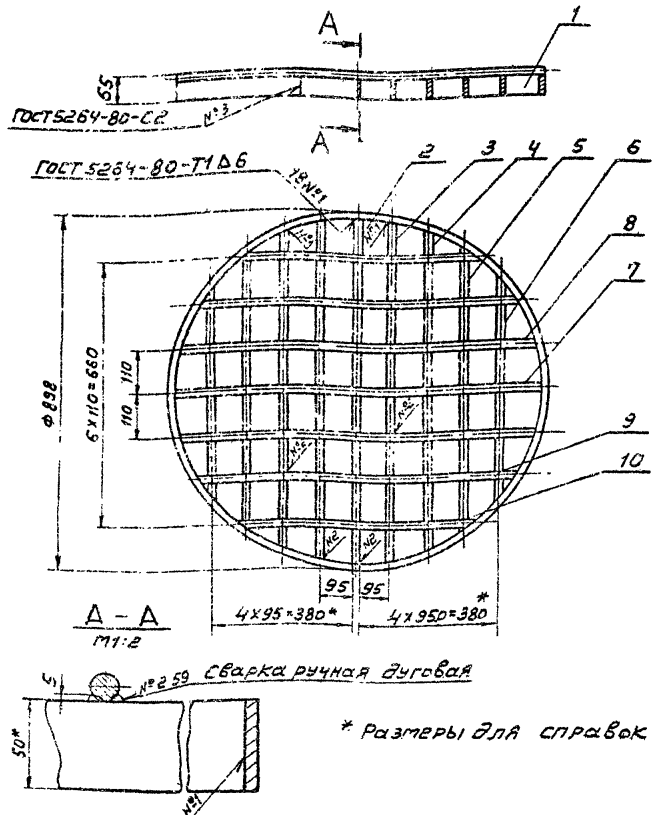

Изм.	Кол.уч.	Лист	№ док.	Подпись	Дата
Нач.отд.		Байдак			
Н.контр.		Смирнов			
Рук.гр.		Смирнов			
Инж.		Кагырина			
Инж.		Шестериков			

Инв.№подл. | Подпись и дата | Взам.инв.№

М0107-01-00-00-01СБ

Решетка Ф 910
Сборочный чертеж

Стадия	Масса	Масшт.
Р	29,3	1:10
Лист	Листов 1	

Гипрокоммунводоканал г. Москва

Формат	Зона	Поз.	Обозначение	Наименование	Кол.	Примечание
				Документация		
11			М0107-01-00-00-01СБ	Сборочный чертеж		
				Детали		
Б4		1	М0107-01-00-01-01	Обечайка	1	6.6 кг.
				Полоса $\frac{Б\text{-}2\ 5\times50\ ГОСТ\ 103\text{-}76}{Ст.3\ ГОСТ\ 535\text{-}79}$		
				ℓ разв = 2800		
Б4		2	М0107-01-00-02-01	Полоса $\frac{Б\text{-}2\ 6\times50\ ГОСТ\ 103\text{-}76}{Ст.3\ ГОСТ\ 535\text{-}79}$	1	2,1 кг
				ℓ = 892		
Б4		3	М0107-01-00-03-01	Полоса $\frac{Б\text{-}2\ 6\times50\ ГОСТ\ 103\text{-}76}{Ст.3\ ГОСТ\ 535\text{-}79}$	2	4,1 кг.
				ℓ = 868		
Б4		4	М0107-01-00-04-01	Полоса $\frac{Б\text{-}2\ 6\times50\ ГОСТ\ 103\text{-}76}{Ст.3\ ГОСТ\ 535\text{-}79}$	2	3,8 кг
				ℓ = 802		
Б4		5	М0107-01-00-05-01	Полоса $\frac{Б\text{-}2\ 6\times50\ ГОСТ\ 103\text{-}76}{Ст.3\ ГОСТ\ 535\text{-}79}$	2	3,2 кг
				ℓ = 680		
Б4		6	М0107-01-00-06-01	Полоса $\frac{Б\text{-}2\ 6\times50\ ГОСТ\ 103\text{-}76}{Ст.3\ ГОСТ\ 535\text{-}79}$	2	2,12 кг
				ℓ = 454		
Б4		7	М0107-01-00-07-01	Круг $\frac{В15\ ГОСТ\ 2590\text{-}71}{Ст.3\ ГОСТ\ 535\text{-}79}$	2	1,6 кг
				ℓ = 584		
Б4		8	М0107-01-00-08-01	Круг $\frac{В15\ ГОСТ\ 2590\text{-}71}{Ст.3\ ГОСТ\ 535\text{-}79}$	2	2,14 кг
				ℓ = 768		

Изм.	Кол.уч.	Лист	№ док.	Подпись	Дата
Нач.отд.		Байдак			
Н.контр.		Смирнов			
Рук.гр.		Смирнов			
Инж.		Кагырина			1984
Инж.		Шестериков			

Инв.№подл. | Подпись и дата | Взам.инв.№

М0107-01-00-00-01

Решетка Ф 910

Стадия	Лист	Листов
Р	1	2

Гипрокоммунводоканал г. Москва

Типовой проект 0901-9-1.85 Альбом III

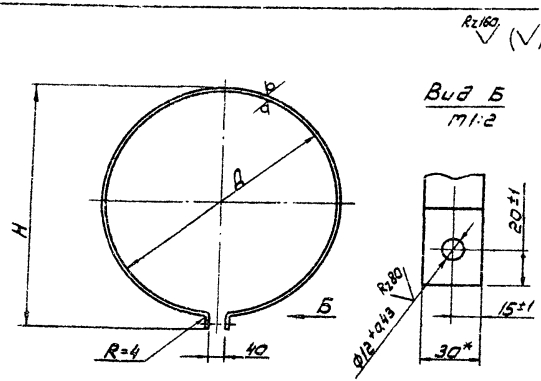

Обозначение	Размеры, мм			Масса, кг
	Н	Д	ℓразв.	
М0107-00-00-01	650	610	1950	1.84
-01	950	910	2895	2.73
-02	1450	1410	4500	4.24

1.* Размер для справок.

				М0107-00-00-01			
Нач.отд.	Байдак			Хомут	Стадия	Масса	Масшт.
Н.контр.	Смирнов				Р	ст. табл.	—
					Лист	Листов 1	
Рук.гр.	Смирнов			Полоса Б-2 4×30 ГОСТ 103-76 / Ст3 ГОСТ 535-79	Гипрокоммунводоканал г. Москва		
Инжен.	Кагырина						
Инжен.	Шестериков						

Инв. № подл. | Подпись и дата | Взам. инв. №

Формат	Зона	Поз.	Обозначение	Наименование	Колич.	Примечание
Б4		9	М0107-01-00-09-01	Круг В15 ГОСТ 2590-71 / Ст.3 ГОСТ 535-79	2	2.4кг
				ℓ=864		
Б4		10	М0107-01-00-10-01	Круг В15 ГОСТ 2590-71 / Ст.3 ГОСТ 535-79	1	1.25кг
				ℓ=896		

Инв. № подл. | Подпись и дата | Взам. инв. №

М0107-01-00-00-01

Лист 2

Типовой проект 0901-9-1.83 Альбом III

Формат	Зона	Поз.	Обозначение	Наименование	Кол.	Примечание
Б4		9	М0107-01-00-09-02	Круг В15 ГОСТ2590-71 / Ст3 ГОСТ 535-79	2	2.3 кг.
				ℓ=832		
Б4		10	М0107-01-00-10-02	Круг В15 ГОСТ2590-71 / Ст.3 ГОСТ 535-79	2	2,96 кг
				ℓ=1066		
Б4		11	М0107-01-00-11-02	Круг В15 ГОСТ2590-71 / Ст3 ГОСТ 535-79	2	3,38 кг.
				ℓ=1218		
Б4		12	М0107-01-00-12-02	Круг В15 ГОСТ2590-71 / Ст.3 ГОСТ 535-79	2	3.66 кг.
				ℓ=1320		
Б4		15	М0107-01-00-13-02	Круг В15 ГОСТ2590-71 / Ст.3 ГОСТ 535-79	2	3.82 кг.
				ℓ=1374		
Б4		14	М0107-01-00-14-02	Круг В15 ГОСТ2590-71 / Ст.3 ГОСТ 535-79	1	1.94 кг.
				ℓ=1395		

Инв. № подл. | Подпись и дата | Взам. инв. №

М0107-01-00-00-02

Лист 2

Формат	Зона	Поз.	Обозначения	Наименование	Кол.	Примечание
				Документация		
			М0107-01-00-00-02СБ	Сборочные чертежи		
				Детали		
Б4		1	М0107-01-00-01-02	Обечайка	1	10,3 кг.
				Полоса Б-2 6х50 ГОСТ 103-76 / Ст3 ГОСТ 535-79		
				ℓ разв. = 4370		
Б4		2	М0107-01-00-02-02	Полоса Б-2 6х50 ГОСТ 103-76 / Ст3 ГОСТ 535-79	1	3,26 кг.
				ℓ=1384		
Б4		3	М0104-01-00-03-02	Полоса Б-2 6х50 ГОСТ 103-76 / Ст3 ГОСТ 535-79	2	6.46 кг.
				ℓ=1370		
Б4		4	М0107-01-00-04-02	Полоса Б-2 6х50 ГОСТ 103-76 / Ст.3 ГОСТ 535-74	2	6.28 кг
				ℓ=1328		
Б4		5	М0107-01-00-05-02	Полоса Б-2 6х50 ГОСТ 103-76 / Ст.3 ГОСТ 535-79	2	5.92 кг
				ℓ=1258		
Б4		6	М0107-01-00-06-02	Полоса Б-2 6х50 ГОСТ 103-76 / Ст.3 ГОСТ 535-79	2	5.44 кг.
				ℓ=1154		
Б4		7	М0107-01-00-07-02	Полоса Б2 6х50 ГОСТ 103-76 / Ст3 ГОСТ 535-79	2	4.7 кг.
				ℓ=1000		
Б4		8	М0107-01-00-08-02	Полоса Б-2 6х50 ГОСТ 103-76 / Ст.3 ГОСТ 535-79	2	3.64 кг.
				ℓ=776		

Инв. № подл. | Подпись и дата | Взам. инв. №

М0107-01-00-00-02

Нач.отд.	Байдак		
Н.контр.	Смирнов		
Рук.гр.	Смирнов		
Инж.	Кагырина		1981
Инж.	Шестериков		

Решетка Ф1410

Стадия	Лист	Листов
Р	1	2

Гипрокоммунводоканал г. Москва

Типовой проект 0901-9-1.83 Альбом III

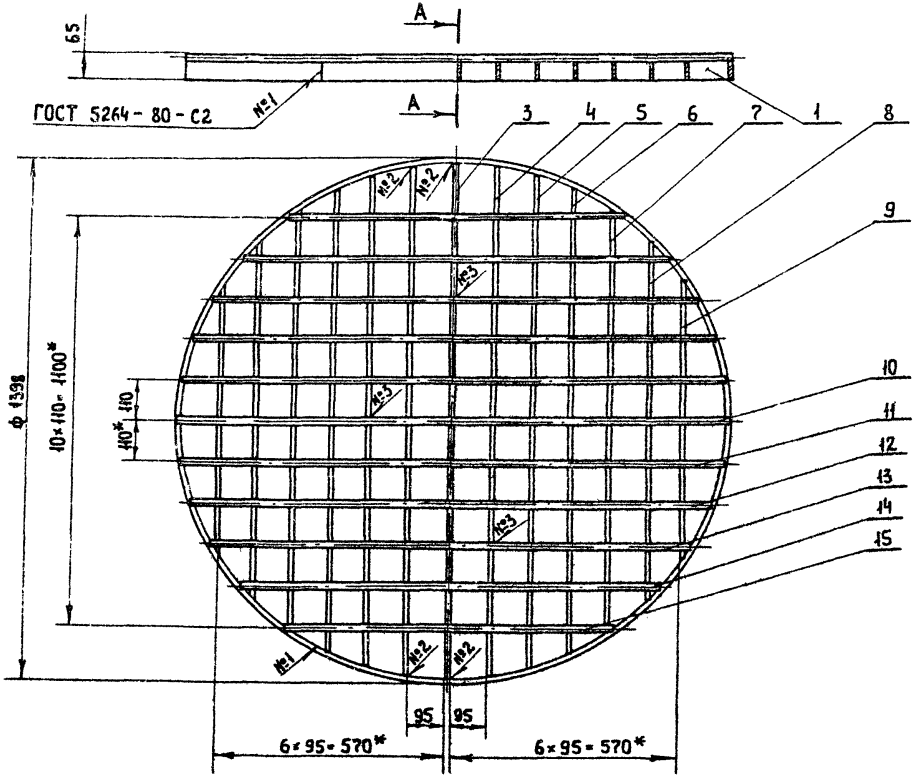

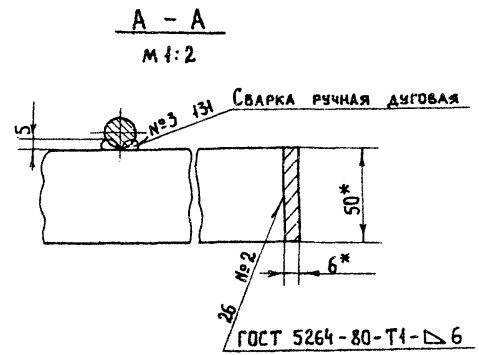

* Размеры для справок

Нач. отд.	Байдак			МО 107 - 01 - 00 - 00 - 02 СБ			
Н. контр.	Смирнов			Решетка ф 1410. Сборочный чертеж.	Стадия	Масса	Масштаб
Рук. гр.	Смирнов				Р	64,1	1:10
Инж.	Карырина		1982		Лист	Листов 1	
Инж.	Шестериков				Гипрокоммунводоканал г. Москва		

Привязан.

Инв. №

Инв. № подл. | Подпись и дата | Взам. инв. №

Альбом III

Типовой проект 0901-9-1.83

Формат	Зона	Поз.	Обозначение	Наименование	Кол.	Примечание
				М0108-00-00-00-01		
				См. СБ, таблицу		
				Сборочные единицы		
12		1	М0108-01-00-00-01	Решетка 750×950	1	
				Детали		
11		3	М0108-00-00-01-01	Планка	2	
11		4	М0108-00-00-02-01	Планка	2	
64		5	М108-00-00-03-01	Сетка 10-Ц4-0 ГОСТ 5336-80	1	2,0 кг
				870×1070		
				Стандартные изделия		
		7		Болт М10×25.46.019	16	0,027кг
				ГОСТ 7798-70		
		8		Гайка М10.5.019	16	0,011кг
				ГОСТ 5915-70		

Инв. № подл. | Подпись и дата | Взам. инв. №

М0108-00-00-00

Лист 2

Формат	Зона	Поз.	Обозначение	Наименование	Кол.	Примечание
				Документация		
12			М0108-00-00-00СБ	Сборочный чертеж		
			Переменные данные	для исполнений:		
				М0108-00-00-00		
				см. СБ, таблицу.		
				Сборочные единицы		
12		1	М0108-01-00-00	Решетка 750×750	1	
				Детали		
11		3	М0108-01-00-01	Планка	2	
11		4	М0108-01-00-02	Планка	2	
64		5	М0108-01-00-02	Сетка 10-Ц4-0 ГОСТ 5336-80	1	1,8 кг
				810×810		
				Стандартные изделия		
		7		Болт М10×25.46.019	16	0,027кг
				ГОСТ 7798-70		
		8		Гайка М10.5.019	16	0,011кг
				ГОСТ 5915-70		

Инв. № подл. | Подпись и дата | Взам. инв. №

М0108-00-00-00

Нач. отд.	Байдак		
Н. контр.	Смирнов		
Рук. гр.	Смирнов		
Инженер	Шестериков		1981г

Решетка

Стадия	Лист	Листов
Р	1	3

Гипрокоммунводоканал г. Москва

Типовой проект 0901-9-1.83 Альбом III

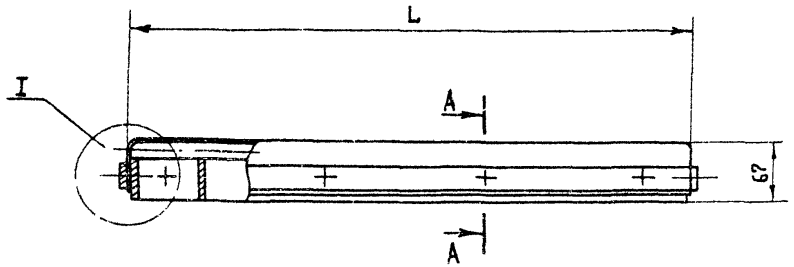

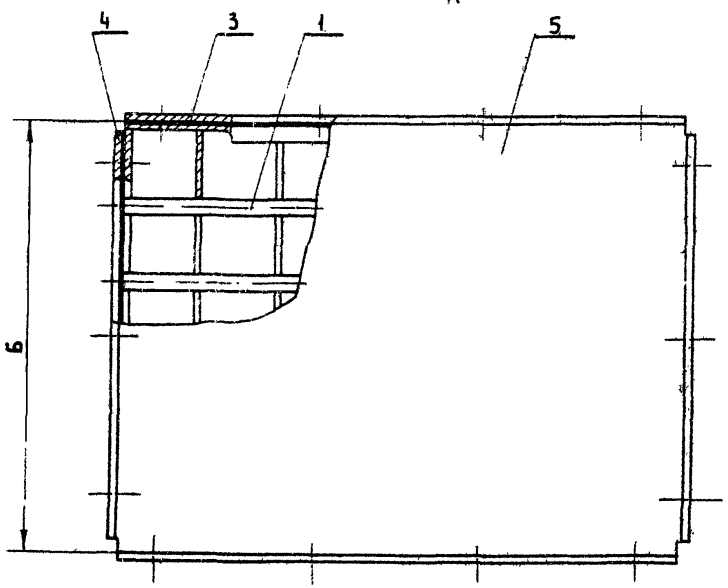

Обозначение	Размеры, мм		Масса, кг
	Б	L	
МО108-00-00-00	750	750	32,6
-01	750	950	40,4
-02	1150	1450	79,7

I
М 1:2

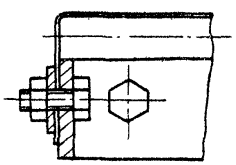

А-А
М 1:2

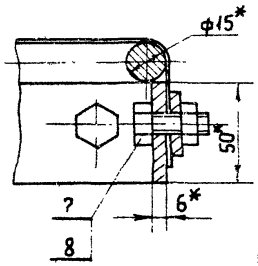

* Размеры для справок.

Привязан

Инв. №

Нач. отд.	Байдак	
Н. контр.	Смирнов	
Рук. гр.	Смирнов	
Инженер	Шестериков	12.86

МО108-00-00-00СБ

Решетка.
Сборочный чертеж.

Стадия	Масса	Масштаб
Р	см. таблицу	—
Лист	Листов 1	

Гипрокоммунводоканал г. Москва

Инв. № подл. | Подпись и дата | Взам. инв. №

Альбом III

Типовой проект 0901-9-1.83

Формат	Зона	Поз.	Обозначение	Наименование	Кол.	Примечание
				Документация.		
12			МО108-01-00-00-02СБ	Решетка 1150×1450		
				Детали		
Б4		1	МО108-01-00-01-02	Полоса Б-2 6×50 ГОСТ103-76	2	3,4 кг
				Ст.3 ГОСТ 535-79		
				ℓ= 1446		
Б4		2	МО108-01-00-02-02	Полоса Б-2 6×50 ГОСТ103-76	16	2,67 кг
				Ст.3 ГОСТ 535-79		
				ℓ= 1134		
Б4		3	МО108-01-00-03-02	Круг В15 ГОСТ 2590-71	12	1,6 кг
				Ст.3 ГОСТ 535-79		

Инв. № подл. | Подпись и дата | Взам. инв. №

Нач. отд.	Байдак	МО108-01-00-00-02	
Н. контр.	Смирнов	Решетка 1150×1450	Стадия: Р; Лист: ; Листов: 1
Рук. гр.	Смирнов	Гипрокоммунводоканал г. Москва	
Инженер	Шестериков 1983г.		

Формат	Зона	Поз.	Обозначение	Наименование	Кол.	Примечание
				МО108-00-00-00-02		
				см. СБ, таблицу		
				Сборочные единицы		
12		1	МО108-01-00-00-02СБ	Решетка 1150×1450	1	
				Детали		
11		3	МО108-00-00-01-02	Планка	2	
11		4	МО108-00-00-02-02	Планка	2	
Б4		5	МО108-00-00-03-02	Сетка 10-1,4-0 ГОСТ 5336-80	1	5,5 кг
				4570×1270		
				Стандартные изделия		
		7		Болт М10×25.46.019	18	0,027 кг
				ГОСТ 7798-70		
		8		Гайка М10.5.019	18	0,011 кг
				ГОСТ 5915-70		

Инв. № подл. | Подпись и дата | Взам. инв. №

МО108-00-00-00 Лист 3

Альбом II

Типовой проект 0901-9-1.83

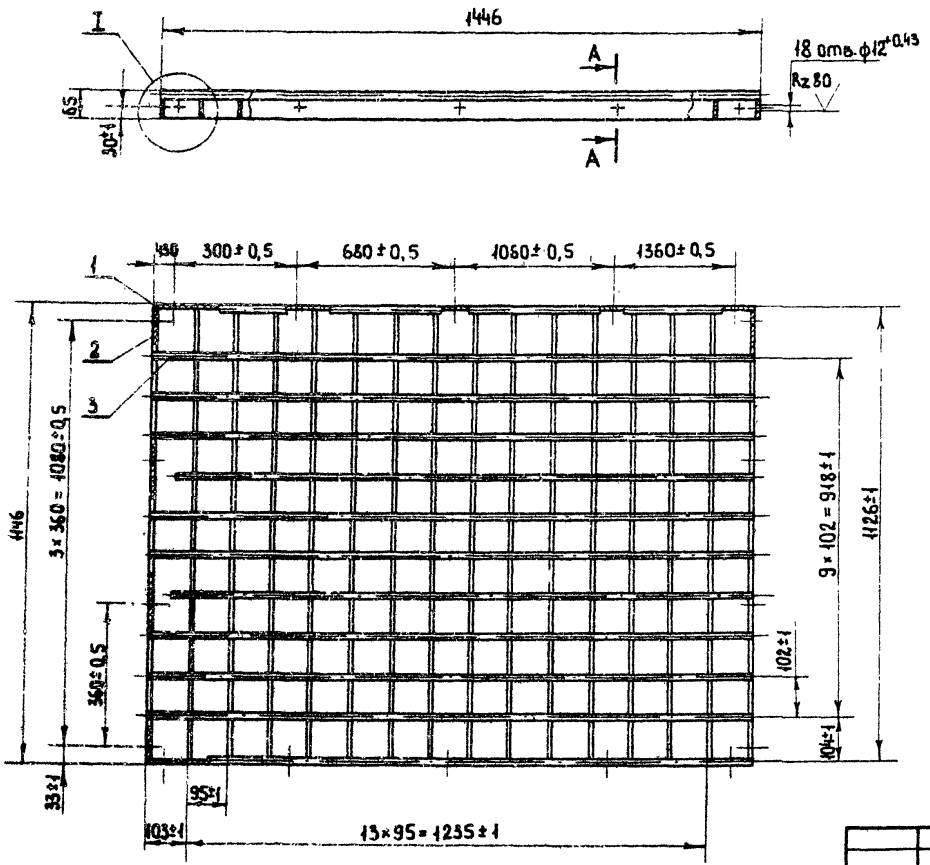

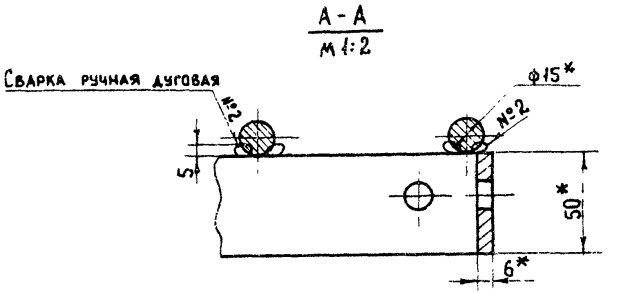

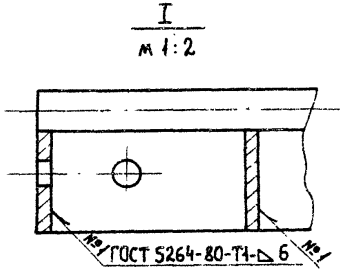

* Размеры для справок

Нач. отд.	Байдак			МО108-01-00-00-02СБ			
Н. контр.	Смирнов			Решетка 1150×1450 Сборочный чертеж	Стадия	Масса	Масштаб
					Р	68,6	1:10
Рук. гр.	Смирнов				Лист	Листов 1	
Инженер	Шестериков		1981г		Гипрокоммунводоканал г. Москва		

Привязан

Инв. №

Инв. № подл. | Подпись и дата | Взам. инв. №

Типовой проект 0901-9-1.83 Альбом III

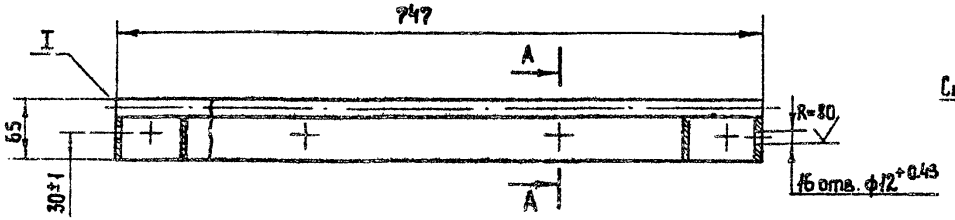

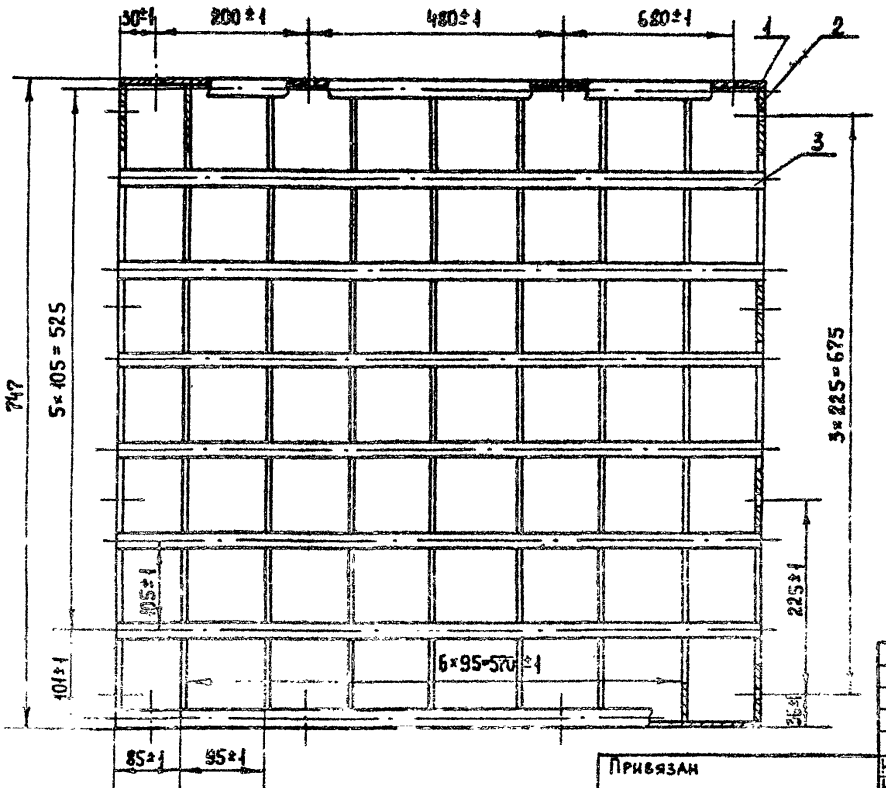

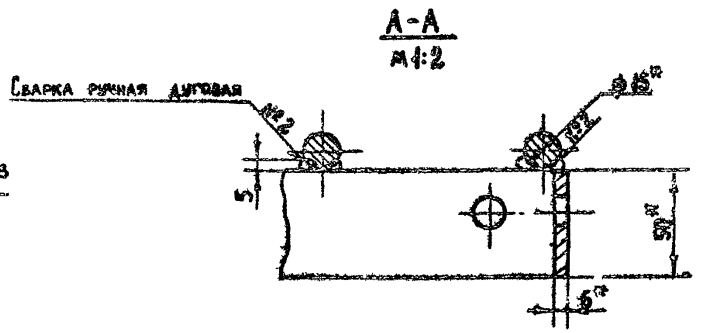

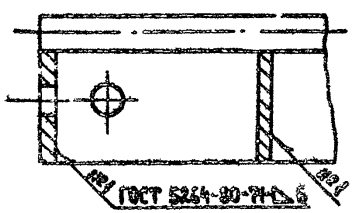

*Размеры для справок

Привязан			М0408-01-00-00СБ		
	Нач. отд.	Байдак	Решетка 750×750 Сборочный чертеж.	Стадия	Масса	Масштаб
	Н. контр.	Смирнов		Р	22,4	1:5
				Лист	Листов 1	
	Рук. гр.	Смирнов		Гипрокоммунводоканал г. Москва		
Инв. №	Инженер	Шестериков	1984г.			

Подп. и дата | Взам. инв. №

Типовой проект 0901-9-1.83 Альбом III

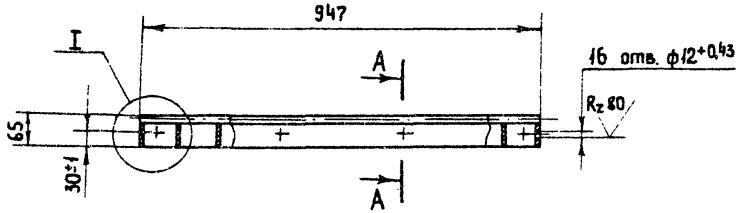

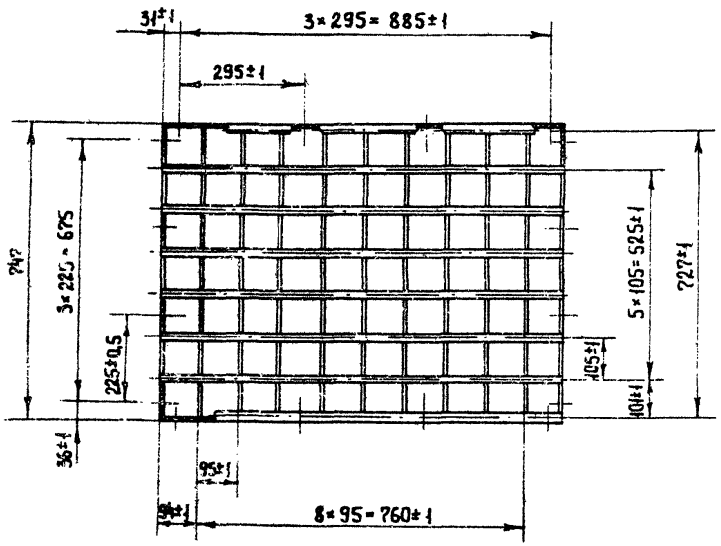

A-A
м 1:2

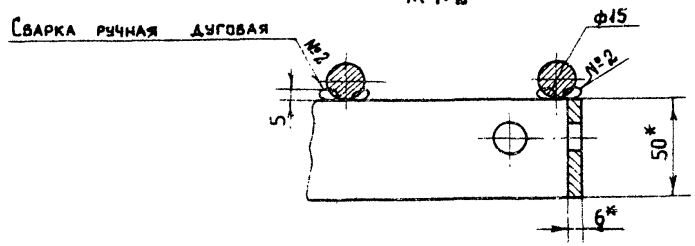

I
м 1:2

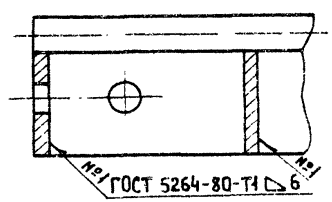

* Размеры для справок.

Привязан

Инв. №

Нач. отд.	Байдак	
Н. контр.	Смирнов	
Рук. гр.	Смирнов	
Инженер	Шестериков	

МО108-01-00-00-01СБ

Решетка 750×950
Сборочный чертеж

Стадия	Масса	Масштаб
Р	34	1:10
Лист	Листов 1	

Гипрокоммунводоканал г. Москва

Инв. № подл. | Подпись и дата | Взам. инв. №

Типовой проект 0901-9-1.83

Формат	Зона	Поз.	Обозначение	Наименование	Кол.	Примечание
				Документация		
12			МО108-01-00-00-01СБ	Решетка 750×950		
				Детали		
Б.Ч.		1	МО108-01-00-01-01	Полоса Б-2 6×50 ГОСТ 103-76	2	2,25кг
				Ст.3 ГОСТ 535-79		
				ℓ=947		
Б.Ч.		2	МО108-01-00-02-01	Полоса Б-2 6×50 ГОСТ 103-76	4	1,73 кг
				Ст.3 ГОСТ 535-79		
				ℓ=735		
Б.Ч.		3	М10108-01-00-03-01	Круг В15 ГОСТ 2590-71	8	1,3 кг
				Ст.3 ГОСТ 535-79		
				ℓ=947		

Инв. № подл. | Подпись и дата | Взам. инв. №

Нач. отд.	Байдак	МО108-01-00-00-01	
Н. контр.	Смирнов	Решетка 750×950	Стадия: Р; Лист: ; Листов: 1
Рук. гр.	Смирнов		Гипрокоммунводоканал г. Москва
Инженер	Шестериков	1981г.	

Формат	Зона	Поз.	Обозначение	Наименование	Кол.	Примечание
				Документация		
12			МО108-01-00-00СБ	Решетка 750×750		
				Детали		
Б.Ч.		1	МО108-01-00-01	Полоса Б-2 6×50 ГОСТ 103-76	2	1,75 кг
				Ст.3 ГОСТ 535-79		
				ℓ=747		
Б.Ч.		2	МО108-01-00-02	Полоса Б-2 6×50 ГОСТ 103-76	3	1,73 кг
				Ст.3 ГОСТ 535-79		
				ℓ=735		
Б.Ч.		3	МО108-01-00-03	Круг В15 ГОСТ 2590-71	8	1,04 кг
				Ст.3 ГОСТ 535-79		
				ℓ=747		

Инв. № подл. | Подпись и дата | Взам. инв. №

Нач. отд.	Байдак	МО108-01-00-00	
Н. контр.	Смирнов	Решетка 750×750	Стадия: Р; Лист: ; Листов: 1
Рук. гр.	Смирнов		Гипрокоммунводоканал г. Москва
Инж.	Шестериков	1981г.	

Типовой проект 0901-3-1.83 Альбом III

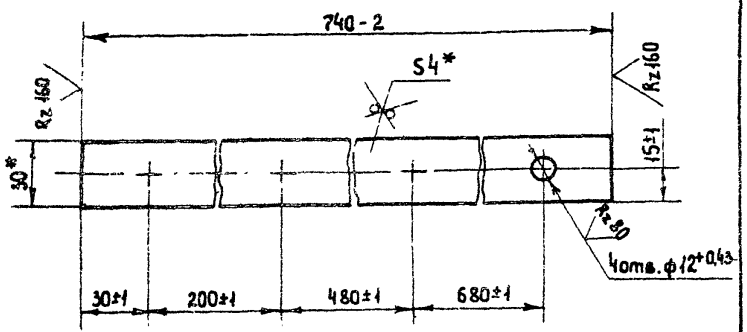

* Размеры для справок

				МО 108-00-00-01		
Нач. отд.	Байдак			Планка	Стадия: Р	Масса: 0,7	Масштаб: 1:2
Н. контр.	Смирнов				Лист	Листов 1
Рук. гр.	Смирнов			Полоса Б-24×30 ГОСТ 103-76 / Ст.3 ГОСТ 535-79	Гипрокоммунводоканал г. Москва	
Инж.	Шестериков		1981г			

Инв. № подл. | Подпись и дата | Взам. инв. №

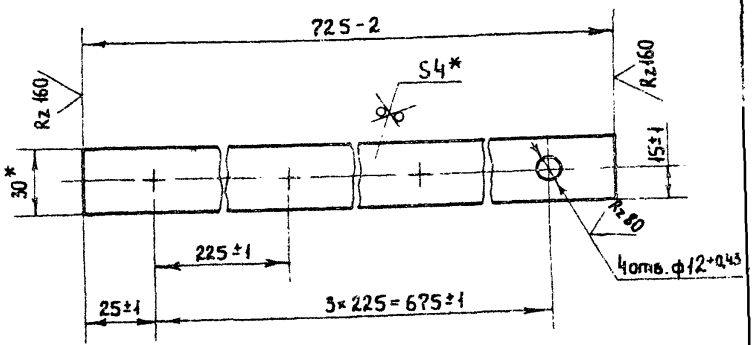

* Размеры для справок

				МО 108-00-00-02		
Нач. отд.	Байдак			Планка	Стадия: Р	Масса: 0,67	Масштаб: 1:2
Н. контр.	Смирнов				Лист	Листов 1
Рук. гр.	Смирнов			Полоса Б-2 4×30 ГОСТ 103-76 / Ст.3 ГОСТ 535-79	Гипрокоммунводоканал г. Москва	
Инж.	Шестериков		1981г			

Инв. № подл. | Подпись и дата | Взам. инв. №

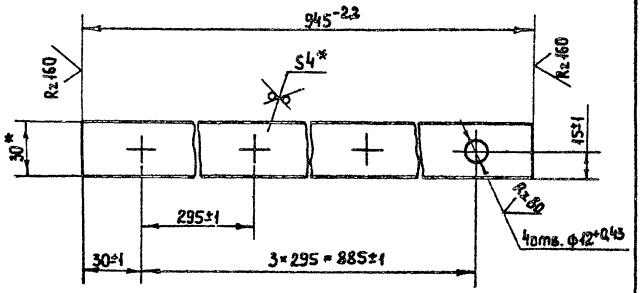

* Размеры для справок

				М0108-00-00-01-01	
				Планка	Стадия: Р; Масса: 0,88; Масштаб: 1:2; Лист; Листов 1
Нач. отд.	Байдак				
Н. контр.	Смирнов				
Рук. гр.	Смирнов			Полоса Б-2 4×30 ГОСТ 103-76 / Ст.3 ГОСТ 535-79	Гипрокоммунводоканал г. Москва
Инженер	Шестерников		198 г.		

Взам. инв. №

Подпись и дата

Инв. № подл.

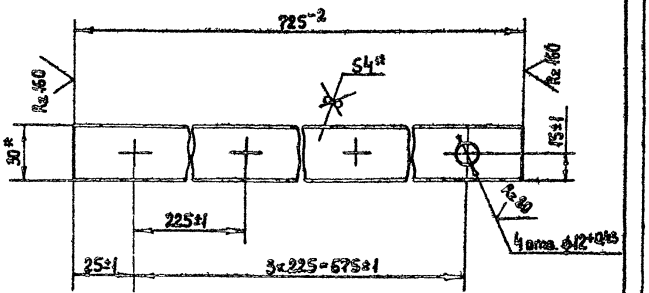

* Размеры для справок

				М0108-00-00-02-01	
				Планка	Стадия: Р; Масса: 0,67; Масштаб: 1:2; Лист; Листов 1
Нач. отд.	Байдак				
Н. контр.	Смирнов				
Рук. гр.	Смирнов			Полоса Б-2 4×30 ГОСТ 103-76 / Ст.3 ГОСТ 535-79	Гипрокоммунводоканал г. Москва
Инженер	Шестерников		198 г.		

Взам. инв. №

Подпись и дата

Инв. № подл.

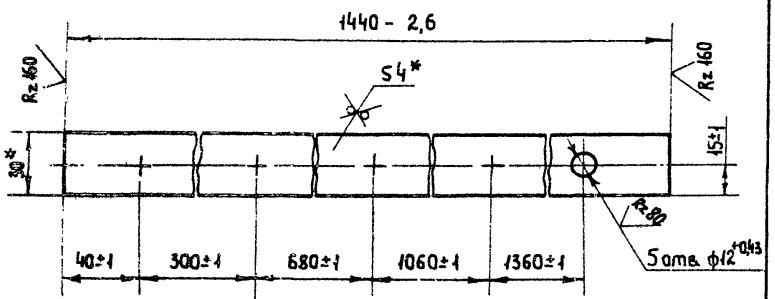

* Размеры для справок

				М0108 - 00 - 00 - 01 - 02	
Нач. отд.	Байдак			Планка	Стадия: Р; Масса: 1.34; Масштаб: 1:2
Н. контр.	Смирнов				Лист; Листов 1
Рук. гр.	Смирнов			Полоса Б-2 4×30 ГОСТ 103-76 / Ст.3 ГОСТ 535-79	Гипрокоммунводоканал г. Москва
Инж.	Шестериков		1981г.		

gost.e-ecolog.ru

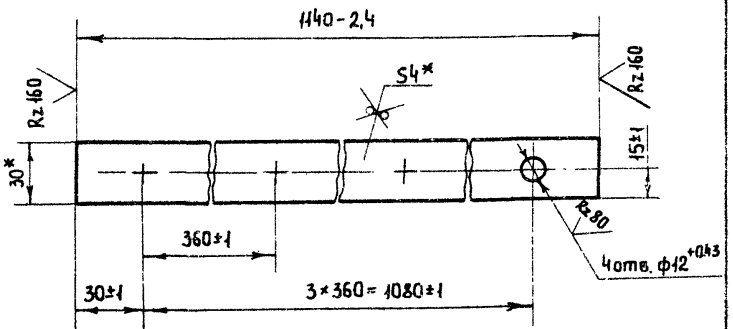

* Размеры для справок

				М0108 - 00 - 00 - 02 - 02	
Нач. отд.	Байдак			Планка	Стадия: Р; Масса: 1,06; Масштаб: 1:2
Н. контр.	Смирнов				Лист; Листов 1
Рук. гр.	Смирнов			Полоса Б-2 4×30 ГОСТ 103-76 / Ст.3 ГОСТ 535-79	Гипрокоммунводоканал г. Москва
Инж.	Шестериков		1981г.		