ТИПОВОЙ ПРОЕКТ
0901-9-8.83

ФИЛЬТРЫ-ПОГЛОТИТЕЛИ ДЛЯ РЕЗЕРВУАРОВ ЧИСТОЙ ВОДЫ ЕМКОСТЬЮ ОТ 50 $м^3$ ДО 730 $м^3$

ВАРИАНТ С КЛАПАНАМИ

СОСТАВ ПРОЕКТА

АЛЬБОМ I - Пояснительная записка Технологическая и строительная части.
АЛЬБОМ II - Электротехническая часть и технологический контроль.
АЛЬБОМ III - Строительные изделия (из типового проекта 0901-9-1.83)
АЛЬБОМ IV - Заказные спецификации.
АЛЬБОМ V - Сметы.
АЛЬБОМ VI - Ведомости потребности в материалах.

АЛЬБОМ II

Разработан проектным институтом
Гипрокоммунводоканал
Главный инженер института Казиков Н.Г.
Главный инженер проекта Рынский Л.Н.

Утвержден Минжилкомхозом РСФСР
приказ № 18-ТД от 2 ноября 1982 г
Введен в действие
приказом по институту „Гипрокоммунводоканал"
№ 75 от 25 ноября 1982 г

gost.e-ecolog.ru

ТИПОВОЙ ПРОЕКТ
0901-9-883

ФИЛЬТРЫ-ПОГЛОТИТЕЛИ ДЛЯ РЕЗЕРВУДРОВ ЧИСТОЙ ВОДЫ ЕМКОСТЬЮ ОТ 50 $м^3$ ДО 730 $м^3$

ВАРИАНТ С КЛАПАНАМИ

АЛЬБОМ II

Электротехническая часть и технологический контроль

18887-02
Цена 1-25

Альбом II

Типовой проект 0901-9-8.83

NN пп	Наименование	Стр
1	Содержание альбома II	2
2	Пояснительная записка	3 4
	Основной комплект чертежей марки ЭМ	
3	Общие данные	5
4	Схема электрическая принципиальная однолинейная 380/220 В	6
5	Вентилятор 1 Схема электрическая принципиальная	7
6	Электропечи 2 Схема электрическая принципиальная	8
7	Задвижка 3 Схема электрическая принципиальная	9, 10
8	Схема электрических подключений отдельно стоящего оборудования	11, 12
9	Кабельный журнал. Сводка кабелей и проводов	13
10	Расположение электрооборудования и прокладка сетей. Заземление Планы	14, 15
11	Электроосвещение План	16
	Прилагаемые документы основного комплекта марки ЭМ	
12	Пост 1ПМУ Общий вид	17
13	Пост 1ПМУ Схема соединений	18
14	Ведомость электрооборудования, кабельных изделий и материалов	19

NN пп	Наименование	Стр
15	Ведомость потребности электромонтажных изделий, изделий МЭЗ, изделий и материалов для изготовления изделий МЭЗ	20
16	Ведомость объемов электромонтажных работ	21
	Основной комплект чертежей марки А	
17	Общие данные Спецификация основных монтажных материалов и изделий, поставляемых подрядчиком	22
18	Схема функциональная	23
19	Схема электрическая принципиальная питания приборов Схема внешних электрических и трубных проводок	24
20	План расположения средств автоматизации и проводок.	25
	Прилагаемые документы основного комплекта марки А	
21	Щит КИП. Общий вид.	26-31

Инв. № подл. | Подпись и дата | Взам. инв. №

Привязан

Инв. №

Нач. отд.	Кулагин	
Гл. спец.	Некрасов	
Н. контр.	Некрасов	
Рук. гр.	Ануфриева	
Вед. инж.	Стачуне	
Ст. техн.	Орлова	

ТП0901-9-8.83

Фильтры-поглотители для резервуаров чистой воды емкостью от 50 до 130 м³ (вариант с клапанами)

Стадия	Лист	Листов
Р	1	1

Содержание альбома II

Гипрокоммунводоканал г. Москва

Электротехническая часть.

1 Общие сведения.

В проекте разработано силовое электрооборудование, автоматизация управления электрифицированной задвижкой на воздушном трубопроводе и электроотоплением, технологический контроль, электрическое освещение и заземление. Проект разработан в соответствии с ПУЭ-76 и СН и П.

2. Электроснабжение, электрооборудование, автоматизация:

2.1 Характеристика потребителей электроэнергии

Электродвигатель вентилятора принят асинхронным с короткозамкнутым ротором на напряжение 380В Отопление предусмотрено электропечами типа ПЭТ-4 мощностью 4 квт на напряжение 220В.
Установленная мощность - 4,05 квт, в том числе электроосвещения - 0,45 квт. Расчетная мощность - 3,75 квт.

2.2. Внешнее электроснабжение

По степени надежности электроснабжения электроприемники камеры относятся к потребителям III категории согласно ПУЭ. Электроснабжение проектируемого сооружения предусматривается одним кабельным вводом напряжением 380/220В Внешнее электроснабжение решается при привязке проекта.

2.3 Силовое электрооборудование

В качестве вводного устройства принят ящик типа „ЯВ3" с рубильником. В качестве пусковых устройств приняты ящики управления типов ЯУ 5100 и ЯУ 5400. Распределительные сети выполняются кабелем марки АПВГ-660 на скобах, проводом марки АПВ-380 в винипластовых трубах и контрольным кабелем марки АКВВГ на скобах.

2.4 Управление и автоматизация.

Проектом предусмотрено автоматическое управление электроотоплением в зависимости от температуры в камере, дистанционное и местное управление вентилятором, а также автоматическое управление открытием электрифицированной задвижки на воздушном трубопроводе при достижении критических пределов давления в резервуаре. (избыточного или вакуума)

Предусмотрен световой сигнал у входа о работе вентилятора, а также сигнал на диспетчерский пункт температуре воздуха в камере ниже +5°С

Прежде чем зайти в камеру, обслуживающий персонал обязан включить вентилятор. Вход в камеру разрешается только по истечении 5 минут работы вентилятора.

Привязан				ТП 901-9-8.83 -ПЗ		
				Фильтры-поглотители для чистой воды емкостью от 50 до 750 м³ (вариант с клапанами)	Стадия	Лист 1	Листов 2
Нач отд	Кулагин						
Гл спец	Некрасов						
Н.контр	Некрасов			Пояснительная записка (начало)	Гипрокоммунводоканал г. Москва		
Вед инж	Стахнив						
Ст техн	Орлова						
Инв №							

Инв № подл. | Подпись и дата | Взам. инв. №

Альбом II

Типовой проект 0901-9-8 83

3. Технологический контроль.

В проекте предусмотрено измерение величины давления и разрежения в резервуаре чистой воды тягонапоромером типа ТНС-31. Он устанавливается в камере фильтров-поглотителей. Отбор давления производится из общего воздуховода, подающего воздух в резервуар.

Полупроводниковый усилитель типа УП-20 работающий в комплекте с тягонапоромером, передает показания на автоматический миллиамперметр типа КСУ2-004, устанавливаемый на щите площадки. Усилитель устанавливается на щите КИП в камере фильтров-поглотителей.

Контакты миллиамперметра КСУ2-004 используются для управления задвижкой.

Для обеспечения температуры воздуха в помещении камеры не ниже +5°С в холодное время года используется датчик температуры типа ДТК6-53.

4 Электрическое освещение.

Проектом предусмотрено рабочее и местное электроосвещение камеры. Напряжение электрической сети 380/220В, ламп рабочего освещения-220В, местного 12В.

Величина освещенности принята в соответствии с нормами проектирования на искуственное освещение СНиП II-4-79. Светильники приняты типа НППО1.

5. Заземление, зануление.

Согласно ПУЭ-76 и СН357-77, проектом выполнено заземляющее (зануляющее) устройство и заземление (зануление) корпусов электрооборудования). Для зануления использован нулевой провод питающей линии, который подключается к внутреннему контуру заземления. Для создания дополнительного очага заземления внутренний контур заземления сваркой подключается также к естественным заземлителям-металлическим трубопроводам, проложенным через камеру.

Инв. № подл.	Подпись и дата	Взам. инв. №

Привязан

Инв. №

Нач. отд.	Кулагин	
Гл. спец.	Некрасов	
Н. контр.	Некрасов	
Вед. инж.	Стауне	
Г. техн.	Орлова	

Т.П. 0901-9-8 83 ПЗ

Фильтры-поглотители для резервуаров чистой воды емкостью от 50 до 730 м³ (вариант с клапанами)

Стадия	Лист	Листов

Пояснительная записка (окончание)

Гипрокоммунвоздоканал г. Москва

Альбом II

Типовой проект 0901-9-8.83

Инв.№ подл. | Подпись и дата | Взам.инв.№

Ведомость рабочих чертежей основного комплекта марки ЭМ

Лист	Наименование	Примечание
1	Общие данные	
2	Схема электрическая принципиальная однолинейная 380/220 В	
3	Вентилятор 1 Схема электрическая принципиальная	
4	Электропечи 2 Схема электрическая принципиальная	
5	Задвижка 3 Схема электрическая принципиальная (начало).	
6	Задвижка 3. Схема электрическая принципиальная (окончание).	
7	Схема электрических подключений отдельно стоящего оборудования (начало)	
8	Схема электрических подключений отдельно стоящего оборудования (окончание).	
9	Кабельный журнал. Сводка кабелей и проводов	
10	Расположение электрооборудования и прокладка сетей. Заземление. Планы. (начало).	
11	Расположение электрооборудования и прокладка сетей. Заземление Планы (окончание).	
12	Электроосвещение. План	

Ведомость ссылочных и прилагаемых документов

Обозначение	Наименование	Примечание
	Ссылочные документы	
5.407-11	Заземление и зануление электроустановок	
4.407-232	Прокладка винипластовых труб в непожароопасных и невзрывоопасных помещениях	
4.407-235	Установка одиночных ящиков с рубильниками, автоматов, кнопок ПКЕ, ПКУ и сигнальных аппаратов	
5.407-19	Установка одиночных светильников с лампами накаливания	
ОАХ.084.121	Ящики управления	
	Прилагаемые документы.	
0901-9-8.83 -ЭМИ	Пост 1ПМУ Общий вид.	
0901-9-8.83 -ЭМИ	Пост 1ПМУ, Схема соединений	
0901-9-8.83 -ЭМВОМ	Ведомость электрооборудования, кабельных изделий и материалов.	
0901-9-8.83 -ЭМВП	Ведомости потребности электромонтажных изделий, изделий МЭЗ, изделий и материалов для изготовления изделий МЭЗ.	
0901-9-8.83 -ЭМВОР	Ведомость объемов электромонтажных работ	

Проект разработан в соответствии с действующими нормалями, нормами и правилами.

Гл. инж проекта Л.Н. Рынский

Привязан

Инв.№

Привязан к типовой проект в соответствии с действующими нормами и правилами.

Гл. инж. проекта

Нач.отд.	Кулагин	
Гл.спец.	Некрасов	
Н.контр.	Некрасов	
Вед.инж.	Стачук	
Ст.техн.	Орлова	

Т.П.0901-9-8.83 -ЭМ

Фильтры-поглотители для резервуаров чистой воды емкостью от 50 до 730 м³ (вариант с клапанами).

Стадия	Лист	Листов
Р	1	12

Общие данные.

Гипрокоммунводоканал г. Москва

Альбом II

Типовой проект 0901-9-883

Инв. № подл. | Подпись и дата | Взам. инв. №

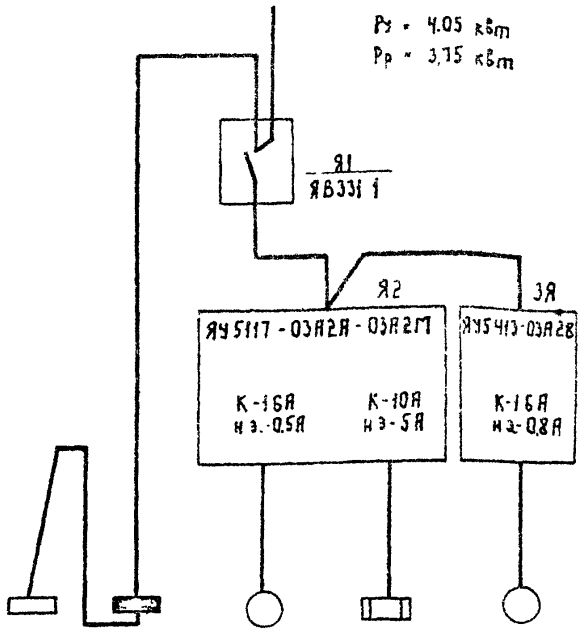

Данные питающей сети						
Аппараты ввода	Тип $I_н$ А Расцепитель, А					
Марка, сечение провода Маркировка (См кабельный журнал)						
Станция управления	Тип Расцепитель, автомата, К- комбинированный уставка, h Нагревательный элемент теплового реле Т- тепловой уставка, А.					
Марка, сечение провода Маркировка (См. кабельный журнал)						
Электроприемник	Условное графическое изображение					
	Номер по плану	—	ЩО	1	2	3
	Тип	—	ОЩВ-6	4АА56А4	ПЭТ-4	АОЛ12-4У3
	Рн, квт	0.2	0.45	0.12	1×2	0.18
	Ток, А $I_н$	0.9	1.1	0.44	4.56	0.65
	Ток, А $I_п$	—	—	1.54	—	2.6
	Наименование механизма по плану	Щит КИП	Электроосвещение	Вентилятор	Электроотопление	Задвижка

1. Расчет нагрузки выполнен по наиболее загруженной фазе.
2. Кабельный журнал на листе 9.

Привязан

Инв. №

Нач. отд	Кулагин	
Гл. спец	Некрасов	
Н. контр	Некрасов	
Вед. инж	Стаунс	
Ст. техн	Орлова	

ТП 0901-9-883 -ЭМ

Фильтры-поглотители для резервуаров чистой воды емкостью от 50 до 730 м³ (вариант с клапанами)

Стадия	Лист	Листов
Р	2	

Схема электрическая принципиальная однолинейная 220/380 В

Гипрокоммунводоканал г. Москва

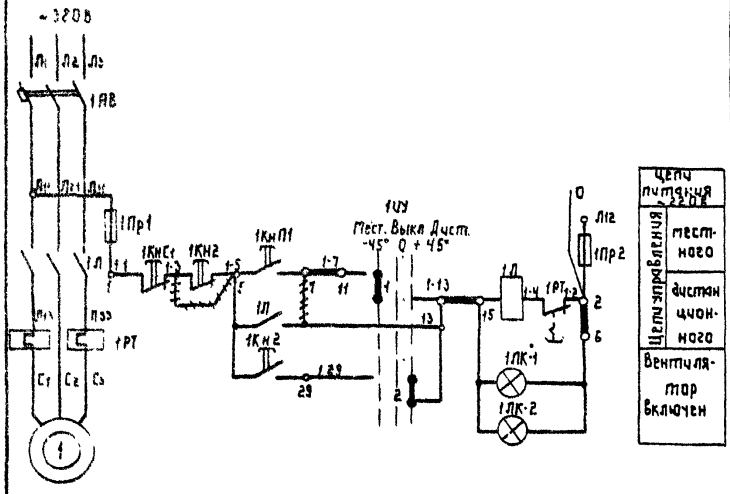

Диаграмма замыканий переключателя УП 5312-С86

Номер секции	Номер контакта Л	Номер контакта П	Положение рукоятки -45° Л	-45° П	0 Л	0 П	+45° Л	+45° П
I	1	2	X					X
II	3	4	X					X
III	5	6	X					X
IV	7	8	X					X

* Не используются

Позиционное обозначение	Наименование	Кол.	Примечание
	Вентилятор		
1	Электродвигатель 4АА56А4У3 Р=0,12 кВт	1	
	Пост 1ПУ		
1КН2	Кнопка управления ПКЕ 222-2У3	1	
1ЛК-2	Световой указатель СУП-М	1	
Я2	Ящик управления Я5117-03А2А-03А2М	1	
1АВ	Автоматический выключатель АП50-3ГМТ Iр=16А	1	
1Л	Магнитный пускатель ПМЕ-111	1	
1РТ	Реле тепловое ТРН-10 Iнз =0,5А	1	
1У	Универсальный переключатель УП5312-С86	1	
1КН1 1КМ1	Кнопка управления КЕ011У3	2	
1Пр1 1Пр2	Предохранитель ПРС-6 -Iпл Вст =6А	2	
1ЛК-1	Арматура сигнальная АЕ3211У3	1	

1. Условные маркировки аппаратов приняты по работе ВНИИР ОЛХ.084.121, выполняемые заводами на серийных ящиках Я5100 и Я5400.
2. ~~~~~ Демонтировать.

Привязан

Инв. № подл. | Подпись и дата | Взам. инв. №

Альбом V

Типовой проект 0901-9-2.83

Нач отд	Кулагин		
Гл спец	Некрасов		
Н контр	Некрасов		
Вед инж	Статуле		
Ст техн	Орлова		

ТП 0901-9-2.83 -ЭМ

Фильтры-преотстойники для резервуаров чистой воды емкостью от 50 до 750 м³ (Гвейник с/з поселок)

Стадия	Лист	Листов
Р	3	

Вентилятор 1. Схема электрическая принципиальная

Гипрокоммунводоканал г. Москва

Альбом III

Типовой проект 0901-J-8.83

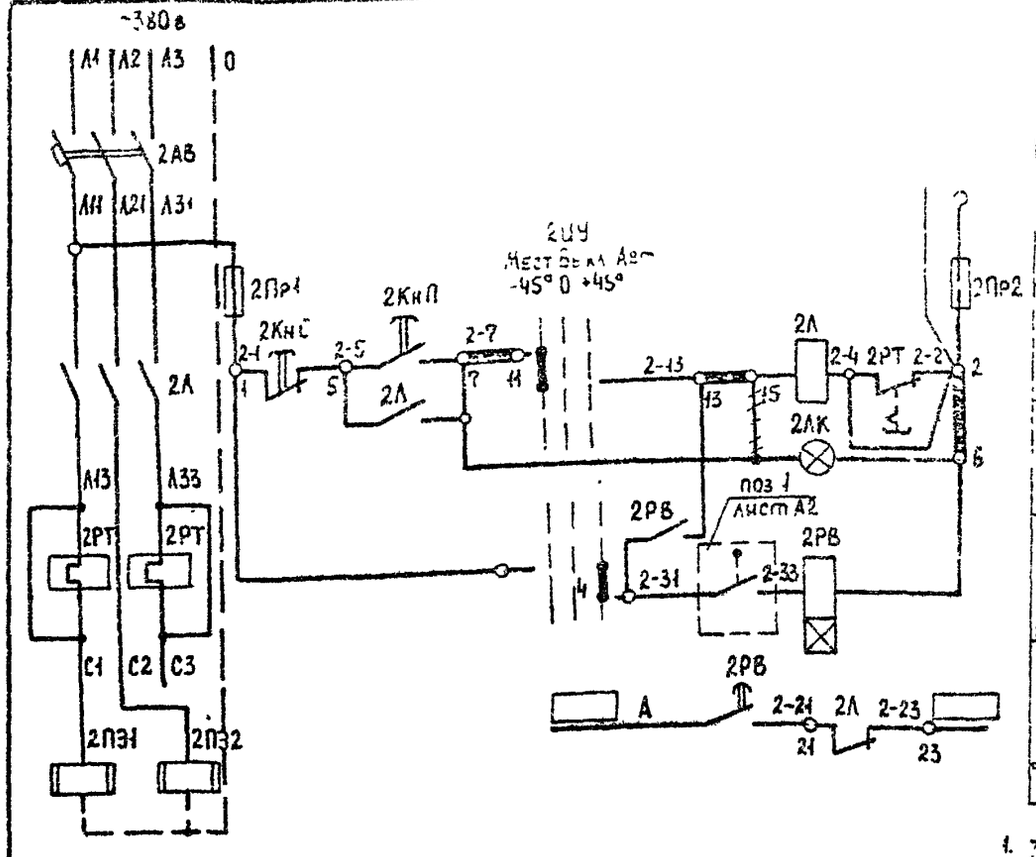

Позиционное обозначение	Наименование	Кол	Примечание
	У механизма		
2ПЭ1, 2ПЭ2	Электропечь ПЭТ-4, 4квт, ~220в	2	
Я2	Ящик управления ЯУБНТ-03А2А-03А2М		
2АВ	Автоматический выключатель АП50-3МТ, Iрасц-10А*	1	
2П	Магнитный пускатель ПМЕ-111	1	
2РТ	Реле тепловое ТРН-10, Iн.э.= 5А	1	
2ЦУ	Универсальный переключатель УП5312-С86	1	
2КнП, 2КнС	Кнопка управления КЕ011У3	2	
2Пр1, 2Пр2	Предохранитель ПРС-6-П, Iпл вст = 6А	2	
2АК	Арматура сигнальная АЕ 3211У3	1	
	Щит КИП		
2РВ	Реле времени РВП 72-3221-00У4	1	
поз 1	Датчик температуры ДТКБ-53	1	

1. ~~////~~ Демонтировать.
2. Условные маркировки аппаратов приняты по работе ВНИИР 0АХ.084.121, выполняемые заводами на серийных ящиках Я45100 и Я45400.
3. Маркировка в ☐ проставляется в соответствии с маркировкой по схеме сигнализации привязываемого проекта
4. Буквенное обозначение маркировок дано только для внутреннего монтажа щита КИП

Диаграмма замыканий переключателя УП5312-С86

Номер секции	Номер контакта Л	Номер контакта П	Положение рукоятки -45° Л	-45° П	0 Л	0 П	+45° Л	+45° П
I	1	2	X					X
II	3	4	X					X
III	5	6	X					X *
IV	7	8	X					X *

* Не используются

Привязан

Инв №

Нач. отд	Кулагин		
Гл. спец	Некрасов		
Н. контр	Некрасов		
Вед. инж.	Стауне		
Ст. техн.	Орлова		

ТП 0901-9-8.83 -ЭМ

Фильтры-поглотители для резервуаров чистой воды емкостью от 50 до 730 м³ (вариант с клапанами)

Электропечи 2. Схема электрическая принципиальная

Стадия	Лист	Листов
Р	4	

Гипрокоммунводоканал Москва

Инв. № подл. | Подпись и дата | Взам. инв. №

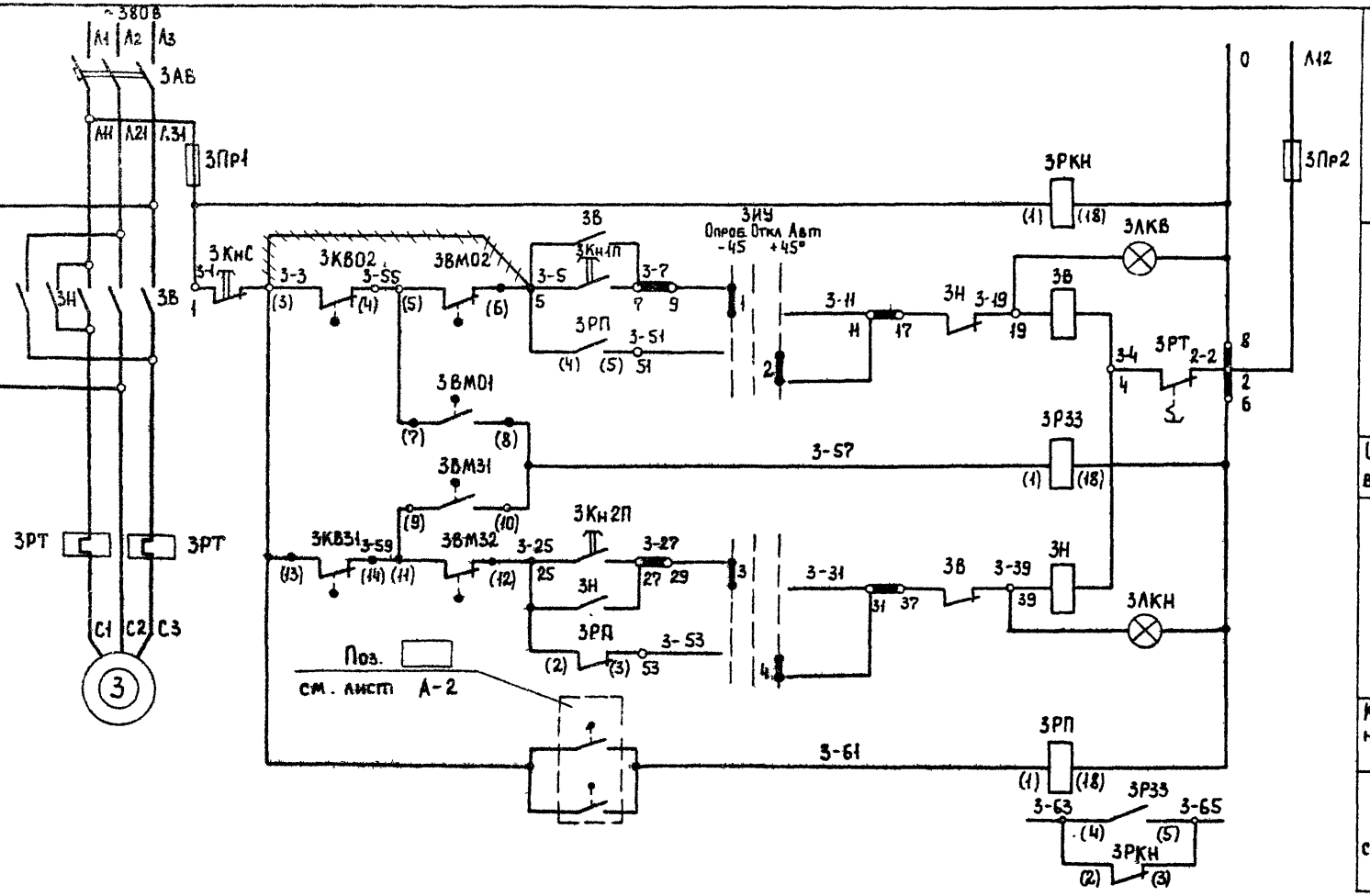

Цепи контроля напряжения

Цепи открытия задвижки

Автоматическое

Опробование

Цепи заклинивания задвижки

Цепи закрытия задвижки

Автоматическое

Опробование

Контроль давления воздуха в резервуаре

В схему сигнализации

Инв. № подл. | Подпись и дата | Взам. инв. №

Привязан

Инв. №

Нач. отд.	Кулагин	
Гл. спец.	Некрасов	
Н. контр.	Некрасов	
Вед. инж.	Стаунe	
Ст. техн.	Орлова	

ТП0901-9-8.83 -ЭМ

Фильтры-поглотители для резервуаров чистой воды емкостью от 50 до 730 м³ (Вариант с клапанами).

Задвижка 3 Схема электрическая принципиальная (начало)

Стадия	Лист	Листов
Р	5	

Гипрокоммунводоканал г. Москва

Типовой проект 0901-9-8.83 Альбом II

Диаграмма замыкания контактов конечных выключателей задвижки.

Завод. обозн. конечн.	Обозначение по схеме	Схема конечных выключателей	Положение задвижки: Открыта	Промеж. положение	Закрыта	Назначение цепи
КВ0	КВ01	1–2	▬			Не используется
	ЗКВ02	3–4		▬	▬	Отключение при открытии.
КВ3	ЗКВ31	13–14	▬	▬	▬	Отключение при закрытии
	КВ32	15–16			▬	Не используется.

Положение контактов показано в промежуточном положении задвижки.

▬ — Контакт замкнут.

Диаграмма замыкания контактов выключателя двухсторонней муфты предельного момента.

Завод. обозн. конечн.	Обозначение по схеме	Схема конечн. выключателя	Положение задвижки: Нормальная работа	Заклиниван.	Назначение цепи	
ВМ0	ЗВМ01	7–8		▬	Запрет повторного включения	Открытие задвижки.
	ЗВМ02	5–6	▬	▬	Отключение при заклинивании	
ВМ3	ЗВМ31	9–10	▬	▬	Запрет повторного включения	Закрытие задвижки
	ЗВМ32	11–12	▬	▬	Отключение при заклинивании	

Диаграмма замыканий переключателя УП5312-С86

Номер секции	Номер контакта Л	Номер контакта П	Положение рукоятки -45° Л	-45° П	0 Л	0 П	+45° Л	+45° П	
I	1	2	X					X	
II	3	4	X					X	
III	5	6	X					X	*
IV	7	8	X					X	*

* Не используются

Позиционное обозначение	Наименование	Кол	Примечание
	У механизма		
3	Электродвигатель АОЛ12-4У3 Р=0,18 квт	1	Комплектно
ЗКВ02; ЗКВ31	Конечный выключатель	2	С электроприводом
ЗВМ01; ЗВМ02; ЗВМ31; ЗВМ32	Муфта предельного момента	4	ТЗ0930Б8-01М
Поз. ☐	Миллиамперметр КСУ2-004	1	
ЗЯ	Ящик управления ЯУ5413-03Я26		
ЗАВ	Автоматический выключатель АП50-3МГ, Iпл.вст.=16А	1	
ЗЗ; ЗН	Магнитный пускатель ПМЕ-114; Iн.э.=0,8А	1	
ЗИУ	Универсальный переключатель УП5312-С86	1	
ЗКНС; ЗКН1П; ЗКН2П	Кнопка управления КЕ011У3	3	
ЗЛКВ; ЗЛКН	Арматура сигнальная АЕ32111У3	2	
ЗПР1; ЗПР2	Предохранитель ПРС-6-П; Iпл.вст.=6А	2	
	Щит КИП (в камере)		
ЗРКН; ЗРП; ЗРЗЗ	Реле промежуточное ПЭ-21-8У3 с катушкой на 220В; 2з+2р.	3	

1. Маркировка в ☐ поставляется в соответствии с маркировкой по схеме сигнализации привязываемого проекта.
2. Буквенное обозначение маркировок дано только для внутреннего монтажа щита.
3. Номер позиции приборов ☐ ставится по проекту технологического контроля лист А-2.
4. ——— демонтировать
5. Условные маркировки аппаратов приняты по работе ВНИИР ОЛХ.084.121 выполняемые заводами на серийных ящиках ЯУ5100 и ЯУ5400.

ПРИВЯЗАН:

Инв. №

Нач. отд.	Кулагин	
Гл. спец.	Некрасов	
Н. конт.	Некрасов	
Вед. инж.	Стауне	
Ст. техн.	Орлова	

ТП 0901-9-8-83 ЭМ

Фильтры-поглотители для резервуаров чистой воды емкостью от 50 до 730 м³ (вариант с клапанами).

Стадия	Лист	Листов
Р	6	

Задвижка 3. Схема электрическая принципиальная (окончание).

МЖКХ РСФСР Гипрокоммунводоканал г. Москва.

Инв. № подл. | Подпись и дата | Взам. инв. №

Вид спереди

Ящик Я2 (ЯУ5117- 03А2А - 03А2М)

Дверь ящика
Вид со стороны монтажа

РБУ 5101 -03А2А

РБУ 5101 - 03А2М

Р1 Р2 Р3 Р4 Р5 Р7 Р1 Р2 Р3 Р4

АПВЧ (1х4)- 380

АКВВГ 5х2,5

АПВГ 3х2,5-660

АПВ 2(1х2,5) - 380

2ПЭ1 2ПЭ2

Ящик Я1 АПВГ-4х4-660

Ящик Я3 АПВГ-4х4-660

Щит КУП АКВВГ-4х2,5

1 ЧАА56А4

Пост 1ПМУ

Демонтировать

Домаркировать

Маркировка в ▱ проставляется при привязке проекта.

Альбом II

Типовой проект 0901-9-8.83

Инв. № подл. | Подпись и дата | Взам. инв. №

Привязан

Инв. №

Нач. отд.	Кулагин	
Гл. спец.	Некрасов	
Н. контр.	Некрасов	
Ст. инж.	Казакова	
Инженер	Потоцкий	

ТП 0901-9-8.83 -ЭМ

Фильтры-поглотители для резервуаров чистой воды емкостью от 50 до 730 м³ (вариант с клапанами)

Схема электрических подключений отдельно стоящего оборудования (начало)

Стадия	Лист	Листов
Р	7	

Гипрокоммунводоканал г. Москва

Типовой проект 0901-9-8.83 Альбом III

Вид спереди

Ящик ЗЯ (ЯУ5413-0328)

Дверь ящика

Вид со стороны монтажа

Щит КИП

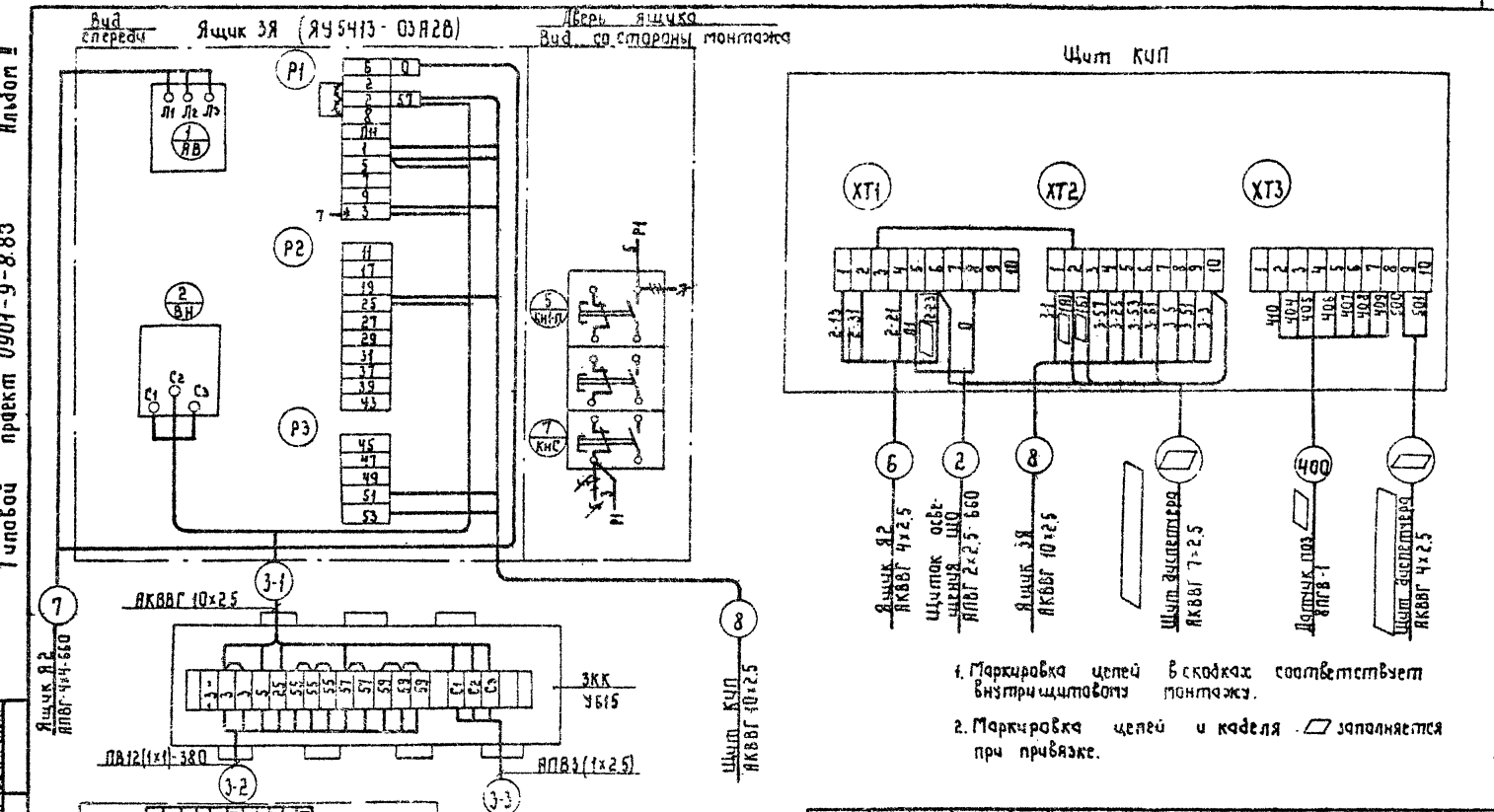

1. Маркировка цепей в скобках соответствует внутрищитовому монтажу.

2. Маркировка цепей и кабеля ▱ заполняется при привязке.

Нач.отд.	Кудрин		
Гл.спец.	Некрасов		
Н.контр.	Некрасов		
Ст.инж.	Кудрякова		
Инженер	Лотницкий		

ТП0901-9-8.83 -ЭМ

Фильтры-доготовители для резервуаров чистой воды емкостью от 50 до 730 м³ (вариант с клапанами)

Стадия	Лист	Листов
РП	8	

Схема электрических подключений отдельно стоящего оборудования (окончание)

Гипрокоммунводоканал г. Москва

Альбом II

Типовой проект 0901-9-883

Кабельный журнал

Маркировка кабеля	Трасса: Начало	Трасса: Конец	Кабель: По проекту: Марка	Кабель: По проекту: Кол. кабелей число и сеч жил, напряжение	Кабель: По проекту: Длина	Кабель: Проложен: Марка	Кабель: Проложен: Кол кабелей число и сеч жил, напряж.	Кабель: Проложен: Длина
		Ящик Я1						
	Щит КИП							
		Щит диспетчера	АКВВГ	7×2,5				
1	Ящик Я1	Щиток освещения ЩО	АПВГ	4×4 -660	2			
2	Щиток освещения ЩО	Щит КИП	АПВГ	2×2,5 -660	14			
3	Ящик Я2	Магистраль М1	АПВ	4(1×4) -380	16			
4	Магистраль М1 (фаза А,О)	Электропечь 2ПЭ1	АПВ	2(1×2,5) -380	6			
5	Магистраль М1 (фаза В О)	Электропечь 2ПЭ2	АПВ	2(1×2,5) -380	2			
6	Ящик Я2	Щит КИП	АКВВГ	4×2,5	17			
7	Ящик Я2	Ящик 3Я	АПВГ	4×4 - 660	2			
8	Ящик 3Я	Щит КИП	АКВВГ	10×2,5	16			
9	Ящик Я1	Ящик Я2	АПВГ	4×4 - 660	2			
1-1	Ящик Я2	Электродвигатель 1	АПВГ	3×2,5 -660	18			
1-2	Ящик Я2	Пост 1ПМУ	АКВВГ	5×2,5	7			
3-1	Ящик 3Я	Клеммная коробка 3КК	АКВВГ	10×2,5	12			
3-2	Клеммная коробка 3КК	Штепсельный	ПВ	12(1×1) -380	20			
		разъем задвижки 3						
3-3	Клеммная коробка 3КК	Электродвигатель 3	АПВ	3(1×2,5) - 380	5			

Сводка кабелей и проводов

Число жил, сечение напряжение	Марка: АПВГ	Марка: АКВВГ	Марка: АПВ	Марка: ПВ
4×4 - 660	6			
3×2,5 - 660	18			
2×2,5 - 660	14			
1×1 - 380			16	
1×2,5 - 380			13	
1×1 - 380				20
10 × 2,5		28		
5 × 2,5		7		
4 × 2,5		17		

Данные в ☐ проставляются при привязке проекта.

Привязан

Инв. №

Нач. отд.	Кулагин	
Гл. спец.	Некрасов	
Н. контр.	Некрасов	
Вед. инж.	Стауне	
Ст. техн.	Богомолов	

ТП 0901-9-883 -ЭМ

Фильтры поглотители для резервуаров чистой воды емкостью от 50 до 130 м³ (вариант с клапанами)

Стадия	Лист	Листов
Р	9	

Кабельный журнал
Сводка кабелей и проводов

МЖКХ РСФСР
Гипрокоммунводоканал
г. Москва

Инв. № подл. | Подпись и дата | Взам. инв. №

Типовой проект 0901-9-8.83 Альбом III

Согласовано:
Начальник ЛСО Сорокин
Начальник БО Лебедев
Начальник ТМО Завьялов

Инв.№ подл. | Подпись и дата | Взам. инв.№

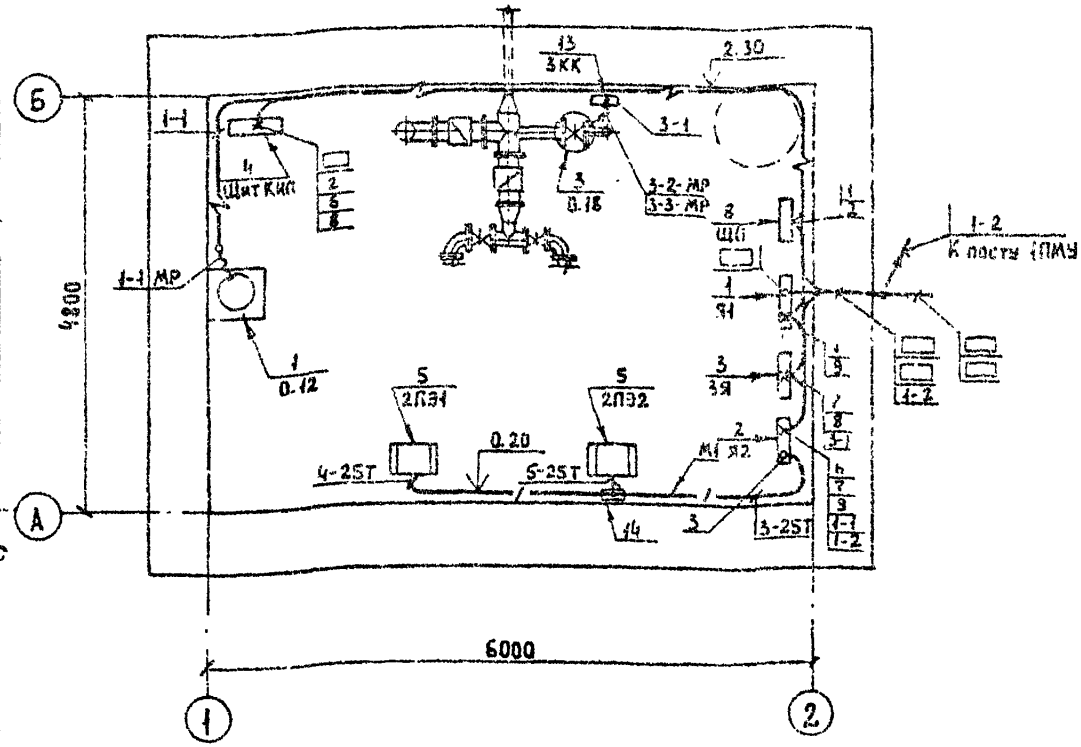

План заземления

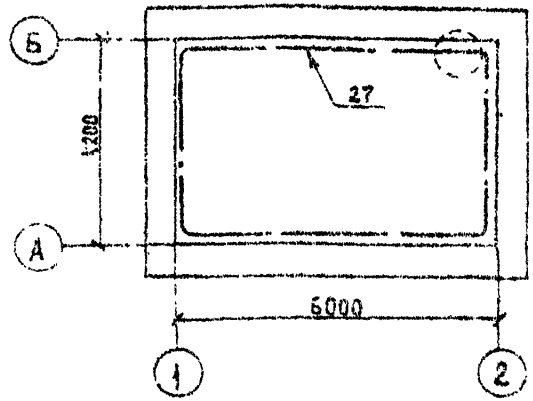

1. Данный лист читать совместно с листом 1.
2. Кабельный журнал на листе 9.
3. Электропроводку предусмотрено выполнить кабелем марки АПВГ-660 на скобах и проводом марки АПВ-380 в винипластовой трубе
4. Все силовое электрооборудование нормально не находящееся под напряжением, подлежит заземлению (занулению). В качестве заземляющего (зануляющего) проводника используются технологические трубопроводы, сталь полосовая 40×4 (нулевой провод сети).
5. Номера кабелей в ☐ проставляются при привязке проекта.

Привязан

Инв. №

Нач. отд.	Кулагин	
Гл. спец.	Некрасов	
Н. контр.	Некрасов	
Вед. инж.	Стазне	
Ст. техн.	Орлова	

ТП 901-9-8.83 -ЭМ

Фильтры-поглотители для резервуаров чистой воды емкостью от 50 до 730 м³ (вариант с клапанами)

Расположение электрооборудования и прокладка сетей. Заземление. План. (начало)

Стадия	Лист	Листов
Р	10	

Гипрокоммунводоканал г. Москва

Альбом III

Типовой проект 0901-9-8.83

Марка поз	Обозначение	Наименование	Кол	Масса ед. кг	Примечание
		Электрооборудование			
1		Ящик управления ЯВ33Н	1		Я1
2		Ящик управления	1		Я2
		ЯУ5117-03А2А - 03А2М			
3		Ящик управления	1		ЗЯ
		ЯУ5413 - 03А2В			
4		Щит КИП	1		
5		Электропечь ПЭТ-4	2		2ПЭ1,2ПЭ2
6		Кнопка управления	1		На посту 1ПМУ
		ПКЕ 222 - 2У3			
7		Лампа В 220 - 25	1		
		Изделия заводов ГЭМ			
8		Щиток ОЩВ - 6АУЧ	1		ЩО
9		Световой указатель СУП-М	1		На посту 1ПМУ
10		Стойка К310МУХЛ2	2		
11		Полоса К406У2	1		
12		Коробка клеммная У614У3	1		
13		Коробка клеммная У615У3	1		ЗКК
14		Коробка КМТ1-1" У2	1		
15		Муфта ТР-6У3	3		
16		Патрубок вводной У477У3	22		
17		Сжим У739МУ3	1		
18		Скоба К142УХЛ2	10		
19		Скоба К143УХЛ2	15		
20		Скоба К736УХЛ2	10		
21		Скоба К740УХЛ2	25		
22	ГОСТ 8968-75	Контргайка 1"	22		
23		Втулка В28УХЛ2	22		
24		Гайка К482У3	22		
		Материалы			
25		Металлорукав	5м		
		Р3 - Ц - Х32			
26	ТУ6-05-1573-72	Труба винипластовая	10м		
		средняя, ф 25 мм			
27	ГОСТ 103-76	Сталь полосовая	30м		
		40×4			
28		Сталь листовая	1		На посту 1ПМУ
		δ=1мм, 1100×850			

Инв.№ подл. | Подпись и дата | Взам. инв.№

Привязан.

Инв.№

Нач отд	Кулагин	
Гл спец	Некрасов	
Н.контр	Некрасов	
Вед.инж	Стауне	
Ст. техн	Орлова	

ТП 0901-9-8.83 -ЭМ

Фильтры-поглотители для резервуаров чистой воды емкостью от 50 до 730 м³ (Вариант с клапанами)

Расположение электрооборудования и прокладка сетей. Заземление. План. (Окончание)

Стадия	Лист	Листов
Р	11	

Гипрокоммунводоканал г. Москва

Типовой проект 0901-9-8.83 Альбом II

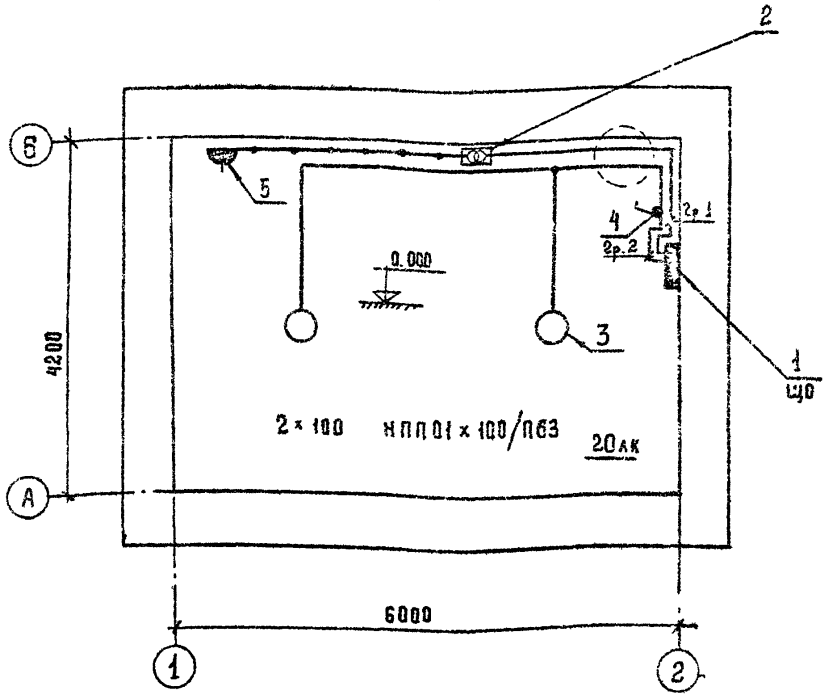

Марка поз	Обозначение	Наименование	Кол	Масса кг	Примечание
		Изделия заводов ГОМ			
1		Щиток ОЩВ-6А, $I_р$=15А	1		ЩО
2		Ящик с трансформатором ЯТП-0,25-11,220/12 В	1		
		Материалы			
3		Светильник НПП01×100/П63	2		
4		Выключатель индекс 021-03	1		
5		Розетка индекс 0.5.2.2-01	1		
6	ГОСТ 16442-80	Кабель АПВГ 2×2,5-660	35м		

1. Напряжение сети - 380/220 В, ламп рабочего освещения - 220 В, ремонтного освещения - 12 В.
2. Проводку электроосвещения предусмотрено выполнить кабелем марки АПВГ-660 на скобках.
3. Вся осветительная арматура, нормально не находящаяся под напряжением, подлежит занулению. В качестве зануляющего проводника использовать нулевой провод сети.
4. Установленная мощность электроосвещения - 0,45 кВт.
5. Условные обозначения по ГОСТ 2.754-72.

Чертеж предусматривает выполнение работ по электрическому освещению

Нач. отд.	Кулагин		
Гл. спец.	Некрасов		
Н. контр.	Некрасов		
Вед. инж.	Стауне		
Ст. техн.	Орлова		

Привязан

Инв. №

ТП 0901-9-8-83 ЭМ

Фильтры-поглотители для резервуаров чистой воды емкостью от 50 до 130 м³ (вариант с клапанами)

Электроосвещение. План.

Стадия	Лист	Листов
Р	12	

Гипрокоммунводоканал г. Москва

Согласовано: Нач. ТМО Байдик Л.А. Нач. АСО Сорокин А.Г.

Взамен инв. №

Подпись и дата

Инв. № подл.

Типовой проект 0901-9-8.83 Альбом II

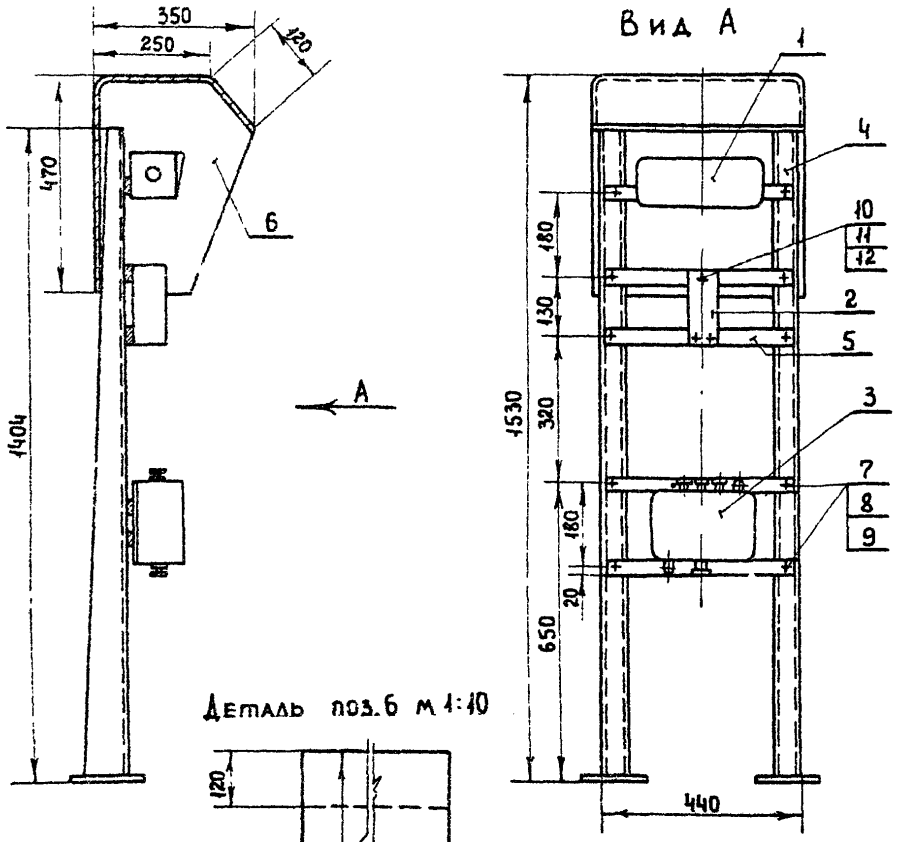

Деталь поз.6 м 1:10

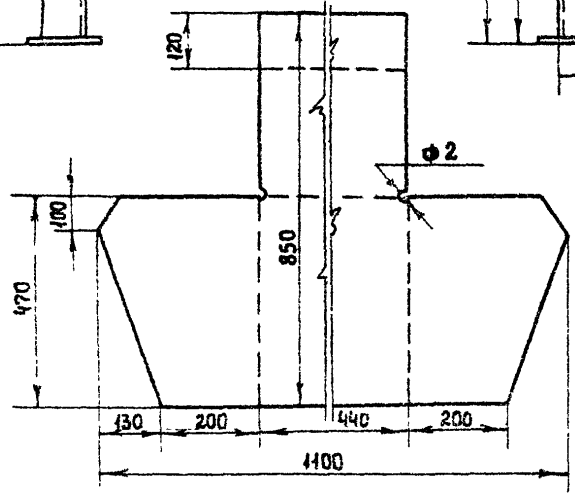

Марка поз	Обозначение	Наименование	Кол.	Масса ед. кг.	Примечание
1		Световой указатель СУП-М	1		
2		Кнопка управления ПКБ-222-2У3	1		
3		Коробка клеммная У614	1		
4		Стойка К310-М	2		
5		Полоса монтажная К106; ℓ= 400 мм	5		
6		Кожух. Сталь листовая δ=1мм 1100мм×850	1		
7	ГОСТ 17473-80	Винт М8×30	12		
8	ГОСТ 5915-70	Гайка М8	12		
9	ГОСТ 11371-78	Шайба 8	24		
10	ГОСТ 17473-80	Винт М5×20	3		
11	ГОСТ 5915-70	Гайка М5	3		
12	ГОСТ 11371-78	Шайба 5	6		

1. Конструкцию красить серой эмалью.
2. Провода, соединяющие аппараты, защитить полихлорвиниловой трубкой.

Инв № подл. | Подпись и дата | Взам инв. №

Привязан.

Инв №

Нач. отд.	Кулагин	
Гл. спец.	Некрасов	
Н. контр.	Некрасов	
Вед. инж.	Стауне	
Инженер	Рогаткина	

ТП 0901-9-8.83 -ЭМИ

Фильтры-поглотители для резервуаров чистой воды емкостью от 50 до 730 м³ (вариант с клапанами)

Стадия	Лист	Листов
Р	1	2

Пост 1ПМУ
Общий вид.

Гипрокоммунводоканал г. Москва

ПМУ. Вид спереди.

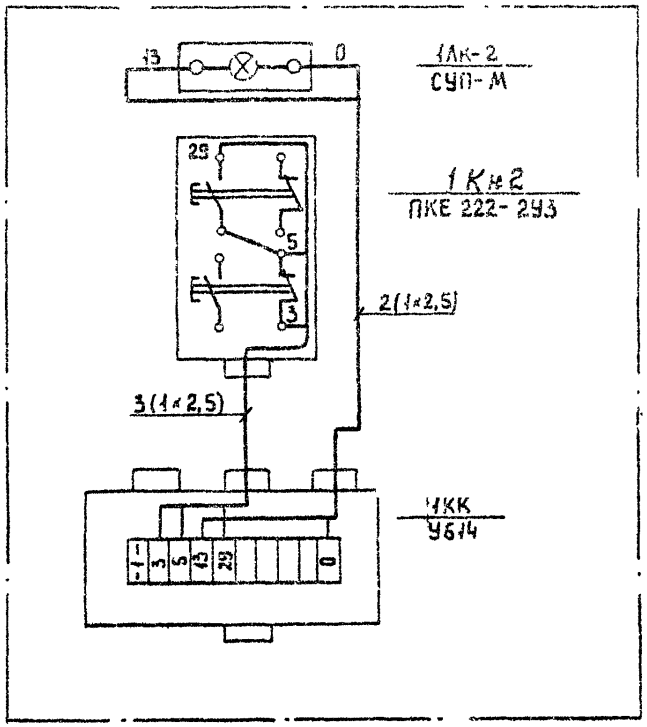

1. Пост 1ПМУ. Общий вид см. лист 1.
2. Длина провода АПВ - 5 м.

Инв. № подл. | Подпись и дата | Взам. инв. №

Привязан

Инв. №

Нач. отд.	Кулагин	
Гл. спец.	Некрасов	
Н. контр.	Некрасов	
Ст. инж.	Рогаткина	

ТП 901-9-8.83 -ЭМИ

Фильтры-поглотители для резервуаров чистой воды емкостью от 50 до 730 м³ (Вариант с клапанами).

Стадия	Лист	Листов
Р	2	

Пост 1ПМУ
Схема соединений.

Гипрокоммунводоканал г. Москва

	Наименование и техническая характеристика изделия материалы	Тип марка	Ед. изм.	Потребность по проекту
1	Комплектные устройства			
	управления для проводов			
1.1	Ящик с рубильником на 100 А	ЯВ3-31-1	компл	1
1.2	Ящик управления	ЯУ 5417-	компл	1
		-03А2А-03А2М		
1.3	Ящик управления.	ЯУ5413-	компл	1
		-03А2В		
1.4	Кнопка управления.	ПКЕ222-2У3	шт	1
2	Светотехническое оборудование.			
2.1	Светильник потолочный	НПП01х	шт.	2
	пыленепроницаемый	х100/763		
2.2	Светильник переносной	РВО-36	шт	1
3	Лампы накаливания			
	Лампа накаливания общего			
	назначения, 220 В мощностью:			
3.1	100 Вт	Б220-100	шт	2
3.2	25 Вт	В220-25	шт	1
3.3	Лампа накаливания	МО12-40	шт	1
	местного освещения, 12В			
	мощностью 40 Вт			
4	Кабели силовые			
	Кабель силовой с алюминиевыми			
	жилами в полиэтиленовой			
	изоляции, без защитного			
	покрова, ГОСТ 16442-80:			
4.1	4х4-660	АПвГ	км	0,006
4.2	3х2,5-660	АПвГ	км	0.018
4.3	2х2,5-660	АПвГ	км	0,054
5	Провода силовые			
	Провод с алюминиевой жилой			
	в поливинилхлоридной			
	изоляции, ГОСТ 6323-79:			
5.1	1х4-380	АПВ	км	0,016
5.2	1х2.5-380	АПВ	км	0,018
5.3	Провод с медной жилой			
	в поливинилхлоридной			
	изоляции, ГОСТ 6323-79:			
	1х1-380	ПВ	км	0,02
6	Кабели контрольные			
	Кабель контрольный с			
	алюминиевыми жилами без			
	защитного покрова, ГОСТ 1508-78:			
6.1	10х2.5	АКВВГ	км	0,028
6.2	5х2.5	АКВВГ	км	0,007
6.3	4х2.5	АКВВГ	км	0,017

Типовой проект 0901-9 8.83

Инв. № подл. | Подпись и дата | Взам. инв. №

Привязан

Инв. №

Нач. отд.	Кулагин	
Гл. спец.	Некрасов	
Н. контр.	Некрасов	
Вед. инж.	Стауне	
Ст. техн.	Орлова	

ТП 901-9-8.83 ЭМВОМ

Фильтры-поглотители для резервуаров чистой воды емкостью от 50 до 730 м³ (Вариант с клапанами).

Стадия	Лист	Листов
Р	1	1

Ведомость электрооборудования кабельных изделий и материалов.

Гипрокоммунводоканал г. Москва

Альбом III

Типовой проект 0901-9-8.83

Ведомость потребности электромонтажных изделий.

Номер строки	Наименование изделия и единицы измерения	Код: Изделия	Код: Ед. изм.	Количество
1	Электроустановочные изделия			
2	Выключатель однополюсный	346426	796	1
3	6,3А; 220В. индекс 021.1-03, шт			
4	Вилка штепсельная, индекс 0521-01, шт	346402	796	1
5	Розетка двухполюсная,	346401	796	1
6	10А, 42В, индекс 05.2.2-01, шт.			
7				
8	Изделия заводов в ГЭМ			
9	Щиток осветительный ОЩВ-6АУ4, шт	343437111	796	1
10	Ящик ЯТП-0,25-11У3, шт	3434295011	796	1
11	Световой указатель СУП-МУ2, шт	346181	796	1
12	Скоба К142 УХЛ2, шт.	3449653111	796	10
13	Скоба К143 УХЛ2, шт.	3449653113	796	15
14	Скоба К736 УХЛ2, шт.	3449653159	796	10
15	Скова К740 УХЛ2, шт	3449653167	796	25
16	Сжим У739 МУ3,	3449632311	796	1
17	Патрубок вводной У477У3, шт	3449650203	796	22
18	Муфта ТР-5У3, шт	3449650305	796	3
19	Коробка клеммная У615У3, шт	3461742021	796	1
20	Коровка тройниковая КМТ1-1"У2, шт.	3464744351	736	1
21	Коробка клеммная У614У3, шт	3464742021	796	1
22	Втулка Б28УХЛ2, шт	3449651103	796	22
23	Стойка К310МУХЛ2, шт.	3449618041	796	2
24	Полоса монтажная К106У2, шт.	3449616311	796	1
25	Гайка установочная К432У3, шт	3449652105	796	22

Ведомость изделий МЭЗ.

Обозначение чертежа	Наименование	Код.	Примечание.
901- ЭМИ	Пост 1ПМУ Общий вид.	1	

Ведомость изделий и материалов для изготовления изделий МЭЗ.

NN п.п.	Наименование и техническая характеристика изделия, материала	Тип, марка	Ед. изм.	Потребности по проекту
1	Стойка	К310М	шт/м	2/0,0072
2	Полоса монтажная ℓ=400 мм	К106	шт/м	4/0,0033
3	Сталь листовая δ=1 мм, 1100×850, ГОСТ 19903-74		шт/м	1/0,366

Взамен инв.№

Подпись и дата

Инв.№ подл.

Привязан

Инв.№

Нач.отд.	Кудагин	
Гл.спец.	Некрасов	
Н.контр.	Некрасов	
Вед.инж.	Стауне	
Ст.техн.	Орлова	

ТП 901-9-8.83 -ЭМВП

Фильтры-поглотители для резервуаров чистой воды емкостью от 50 до 730 м³ (вариант с клапанами)

Стадия	Лист	Листов
Р	1	1

Ведомости потребности электромонтажных изделий, изделий МЭЗ, изделий и материалов для изготовления изделий МЭЗ

Гипрокоммунводоканал г. Москва

Альбом III

Типовой проект 0901-9-8.83

№№ п.п	Наименование работ	Един изм	К-во	Примечание
	I Аппараты напряжением			
	до 1000 В			
I.1.	Ящик с рубильником			
	на ток в А:			
	до 600	шт	1	
I.2	Ящики управления	шт	2	
I.3	Ящики с понизительным			
	трансформатором	шт	1	
I.4	Щиток осветительный	шт	1	
I.5	Пост местного управления.	шт.	1	
	II. Оборудование светотех-			
	ническое.			
II.1	Выключатели, розетки	шт	2	
II.2	Светильники для ламп			
	накаливания	шт	2	
	III Кабели силовые, контроль-			
	ные и провода			
III.1	Кабели, прокладываемые			
	с креплением скобами	км	0,071	
III.2	Кабели, прокладываемые			
	в металлорукавах.	км	0,002	
III.3	Кабели контрольные	км	0,052	
III.4	Провода сечением в мм² до 16	км	0,054	

№№ п.п	Наименование работ	Ед изм	Кол-во	Примечание
	IV Шины заземления			
IV.1	Шины стальные сечением 40×4мм²	100 м	0,30	
	V Трубы стальные,			
	пластмассовые, металлорукава,			
	коробки клеммные			
V.1.	Трубы пластмассовые.	км	0.010	
V.2	Металлорукава гибкие	м	5	
V.3.	Коробки клеммные	шт.	2	

Инв.№подл. | Подпись и дата | Взам. инв.№

Привязан

Инв.№

Нач. отд.	Кулагин	
Гл. спец	Некрасов	
Н. контр	Некрасов	
Вед. инж	Стауне	
Ст. инж	Сергеева	
Ст. техн	Орлова	

ТП 901-9-8.83 -ЭМВОР

Фильтры-поглотители для резервуаров чистой воды емкостью от 50 до 730 м³ (Вариант с клапанами)

Стадия	Лист	Листов
Р	1	1

Ведомость объемов электромонтажных работ.

Гипрокоммунводоканал г. Москва

Ведомость рабочих чертежей основного комплекта А

Лист	Наименование	Примечан.
1	Общие данные Спецификация основных монтажных материалов и изделий, поставляемых подрядчиком	
2	Схема функциональная	
3	Схема электрическая принципиальная питания приборов Схема внешних электрических и трубных проводок	
4	План расположения средств автоматизации и проводок	

Ведомость ссылочных и прилагаемых документов

Обозначение	Наименование	Примечан
	Ссылочные чертежи	
ОСТ 36. 27-77	Обозначения условные в схемах автоматизации технологических процессов	
РМЧ-6-77	Схемы внешних проводок и планы расположения средств автоматизации. Указания по выполнению	
РМЧ-2-78.	Системы автоматизации технологических процессов. Схемы функциональные. Методика выполнения	
РМЧ-107-77	Щиты и пульты систем автоматизации технологических процессов Требования к выполнению технической документации, предъявляемые заводом изготовителем	
	Прилагаемые чертежи	
ТП0901-9-8.83 А001	Щит КИП. Общий вид.	

Спецификация основных монтажных материалов и изделий, поставляемых подрядчиком

NN п/п	Наименование и техническая характеристика изделий, материала	Тип, марка	Ед. изм.	Потребность по проекту: Объект	МЗМ	Общее
	Поставка генподрядчика					
1	Вентиль запорный для манометров	14П1-16	шт	1		1
	Поставка монтажной организацией					
2	Скоба однолапковая по ТУ 3.6 1086-76	СО-16	"		10	10

Проект разработан в соответствии с действующими нормами и правилами
Главный инженер проекта [подпись] /Рынский/

Типовой проект привязан в соответствии с действующими нормами и правилами.
Главный инженер проекта

Привязан

Инв. №

Нач. отд.	Кулагин	[подпись]	
Н. контр.	Некрасов	[подпись]	
Гл. спец.	Некрасов	[подпись]	
Рук. гр.	Ануфриева	[подпись]	1983

ТП0901-9-8.83 А

Фильтры поглотители для резервуаров чистой воды емкостью от 50 до 130 м³ (вариант с экспанатами)

Общие данные Спецификация основных монтажных материалов и изделий, поставляемых подрядчиком

Стадия	Лист	Листов
Р	1	

Гипрокоммунводоканал г. Москва

Альбом II

Типовой проект 0901-9-8.83

Инв. № подл. | Подпись и дата | Взам. инв. №

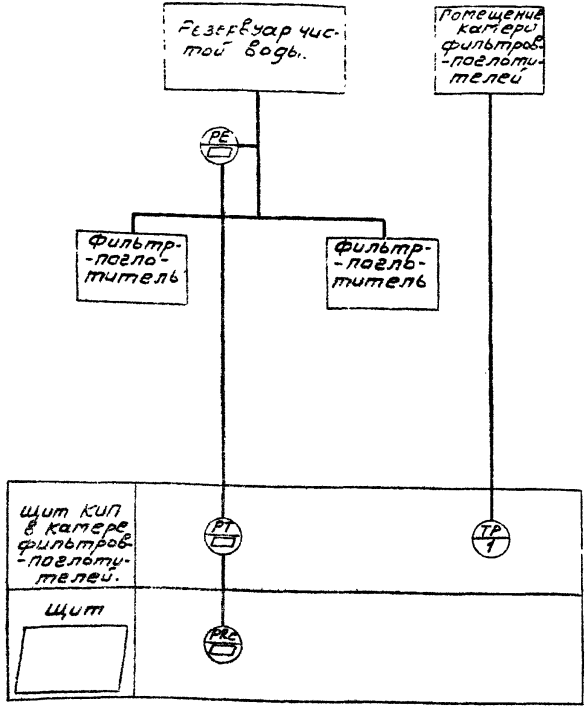

Ведомость приборов

N п/п	Позиция	Наименование	Тип	Кол.	Прим.
1	1	Датчик температуры	ДТКБ-53	1	
2	▭	Тягонапоромер с пределами измерения -80 от 80 кгс/м²	ТНС-31	1	
3	▭	Усилитель полупроводниковый.	УП-20	1	
4	▭	Миллиамперметр автоматический с пределами измерения 0-5 мА	КСУ2-004	1	

Схемы электрические принципиальные даны в основном комплекте марки ЭМ

Указание по привязке проекта.

При привязке проекта в ▭ проставляются позиционные обозначения приборов, обозначение и местоположение щита. Вышеуказанные данные определяются общеплощадочными решениями.

Привязан

Инв. №

Нач. отд.	Кулагин		
Н. контр.	Некрасов		
Гл. спец.	Некрасов		
Рук. гр.	Ануфриева		1983

Т.П0901-9-8.83

Фильтры-поглотители для резервуаров чистой воды емкостью от 50 до 1300 м³ (вариант с клапанами)

Стадия	Лист	Листов
Р	2	

Схема функциональная

Гипрокоммунводоканал г. Москва

Инв. № подл. | Подпись и дата | Взам. инв. №

Измеряемый параметр и место отбора импульса	Давление и разрежение в резервуаре воздуховод после фильтров
Номер установочного чертежа	
Позиция	

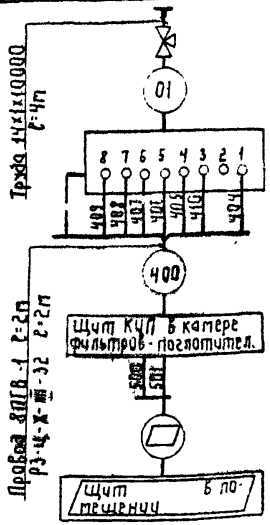

Щиток освещения

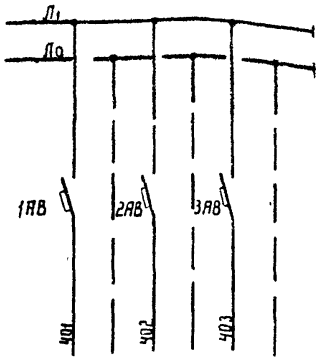

Характеристика токоприемника	Позиция		резерв	резерв
	Тип прибора	УП-20		
	Потребляемая мощность ВА	15		
	Напряжение в	220		
	Место установки	Щит КИП		

Наименование	Марка и размер	Ед изм	Кол	Примечание
Провод медный сеч 1 мм²	ПГВ	м	16	
Металлорукав	РЗ-Ц-Х-Ш-32	м	2	
Труба стальная	14х1х10000	м	4	
Кран 3х ходовой	14П1-16	шт	1	

Позиция обозначение	Наименование	Кол	Примечание
1АВ-3АВ	Выключатель автоматический однополюсный типа А63М Ток расцепителя Ір = 0,63А ток отсечки Іотс = 1,3Ін	3	

Данный лист только для камеры 1

Привязан

Инв. № подл. | Подпись и дата | Взам. инв. №

Нач. отд	Кулагин		
Н. контр.	Некрасов		
Гл. спец.	Некрасов		
Рук. гр.	Анфертева		1983

ТП0901-9-8.83 А

Фильтры-поглотители для резервуаров чистой воды емкостью от 50 до 750 м³ (вариант с клапанами)

Схема электрическая принципиальная питания приборов. Схема внешних электрических и трубных проводок.

Стадия	Лист	Листов
Р	3	

Гипрокоммунводоканал г. Москва

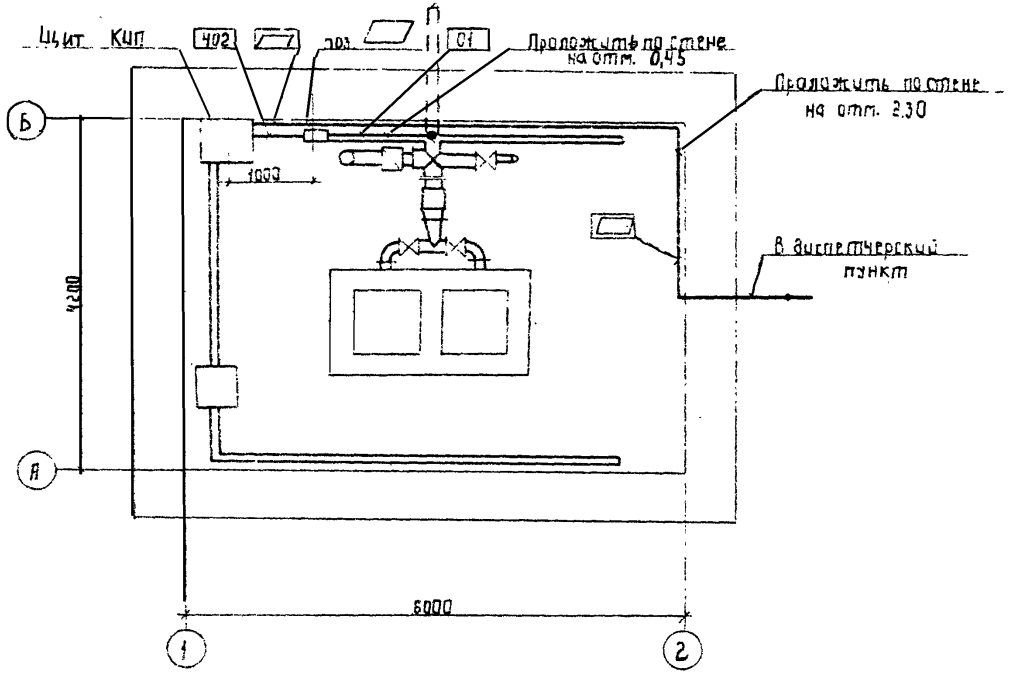

Обознач	Наименование
●	Отборное устройство встроенное в технологическое оборудование
▭	Прибор устанавливаемый вне щита

1. В прямоугольниках указана нумерация труб и кабелей
2. Размещение электрических и трубных проводок уточнить при монтаже.
3. Монтаж приборов и средств автоматизации выполнить согласно строительным нормам и правилам СНиП III-3-74.
4. Данный лист дан для камеры 1. В камере 2 комплект тягонапоромера не устанавливается и кабели к щиту КИП не прокладываются.

▱ заполнить при привязке проекта

5. Месторасположение диспетчерского пункта определяется при привязке проекта

Привязан

Инв. №

Инв. № подл. | Подпись и дата | Взам. инв. №

Нач. отд.	Кулагин	
Н. контр.	Некрасов	
Гл. спец.	Некрасов	
Рук. гр.	Ануфриева	1983

ТП 0901-9-883 А

Фильтры-поглотители для резервуаров чистой воды емкостью от 50 до 730 м³ (вариант с клапанами)

План расположения средств автоматизации и проводок

Стадия	Лист	Листов
Р	4	

МЖКХ РСФСР Гипрокоммунводоканал г. Москва

Типовой проект 0901-9-8.83 Альбом II

А001

Поз	Обозначение	Наименование	К-во	Примеч.
		Детали		
1		Рейка	2	
2		Рейка	1	
3		Рейка	3	
		Стандартные изделия		
4		Шкаф щита		
		ЩШМ 1000×600 II УЧ1Р30		
		ОСТ 3613-76	1	
		Прочие изделия		
5		Датчик температуры камер-		
		ный модернизированный ДТКБ	1	Только для камеры 1
6		Усилитель УП-20	1	
7		Реле ПЭ-21-8У3 ~220в		
		ТУ16 523457-74	3	
8		Реле РВП72-3221-00У4 220/50	1	

ТП0901-9-8.83 А001

Нач отд	Кулагин		
Гл. спец	Некрасов		
Н контр	Некрасов		
Ст. инж	Казакова		

Фильтры - поглотители для резервуаров чистой воды емкостью от 50 до 730 м³ (вариант с клапанами)

Лит | Лист | Листов

Щит КИП
Общий вид

МЖКХ РСФСР
Гипрокоммунводоканал
г. Москва

Инв. № подл. | Подпись и дата

А001

Поз	Обозначение	Наименование	К-во	Примеч.
9		Блок зажимов БЗ-10		
		ТУ361750-74	3	
10		Автомат А63-М ~220в		
		Ун 0,63А. Отсечка 1,3Ун Крепле-		
		ние на панели ТУ16-522-110-74	3	
11		Рамка 66×26 ТУ361130-74	1	
		Материалы		
		Провод ~380в ПГВ 1×1,5		
		ГОСТ 6323-79	50м	

Изм | Лист | № докум | Подпись | Дата

ТП0901-9-8.83 -А001

Стр 2

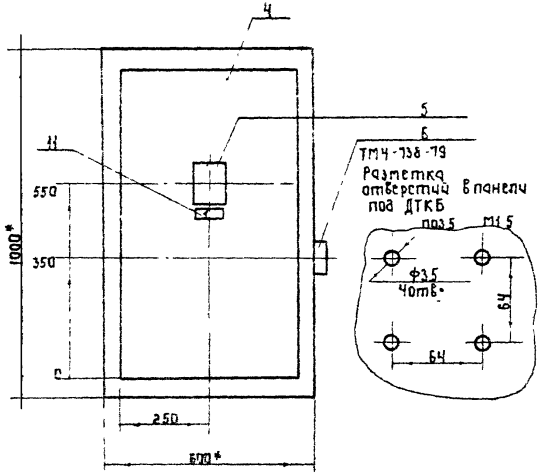

1 *) Размеры для справок
2 Покрытие - вариант ОСТ 36.13-76
3 Таблицы соединений и подключений выполнить на основании схем листы ЭМ4-ЭМ6

Таблица
надписей на табло
и в рамках

№ надписи	Надпись	Кол.
1	Температура воздуха	1

А001

Вид на внутренние плоскости (развернуто)

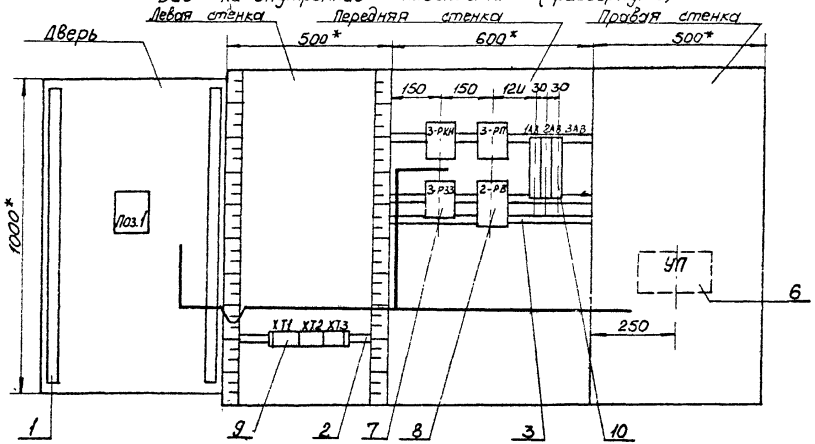

Вырез в панели под прибор УП-20 поз 6 М1:5

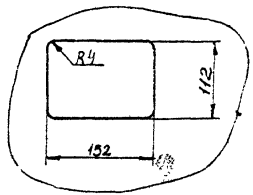

Усилитель УП устанавливается только на щите КИП камеры 1.

поз. 6 УП-20

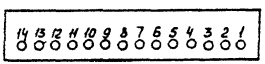

Типовой проект 901-9-8.83 Альбом III

Инв. № подл. | Подпись и дата

Изм	Лист	№ докум	Подп	Дата	ТПП 901-9-8-83 А001	Лист 4

А001

ТАБЛИЦА ПОДКЛЮЧЕНИЯ ПРОВОДОК

Проводник	Вывод	Вид контакта	Вывод	Проводник
	3 - РП			
3-61	1	К	П18	0*
3-5	4	З	5	3-51
3-25	2	Р	З	3-63
3-63	14	З	15	3-65
	3 - РЗЗ			
3-5*	1	К	П18	0*
А*	П4	З	П5	Б*
	3 - РКН			
3-1	1	К	18	0*
А*	2	Р	З	Б*

ПРОДОЛЖЕНИЕ ТАБЛИЦЫ

Проводник	Вывод	Вид контакта	Вывод	Проводник
	2 - РВ			
2-31*	П4	З	П5	2-13
2-33	1	К	18	0*
А	27	З	28	2-21
	1 - АВ			
Л1	1	З	2	401
	2 - АВ			
Л1	1	З	2	402
	3 - АВ			
Л1	1	З	2	403
	Дверь поз 1			
2-31	П1	З	П2	2-33

Типовой проект 901-9-8.83 Альбом II

Инв. № подл. | Подпись и дата

А001

ПРОДОЛЖЕНИЕ ТАБЛИЦЫ

Проводник	Вывод	Вид контакта	Вывод	Проводник
	Левая стенка УП			
410	12			
404	1			
405	4			
406	5			
407	7			
408	8			
409	9			
500	2			
501	3			

Проводник	Вывод	Вид контакта	Вывод	Проводник

А001

Таблица „Соединение проводок"
Первый лист

Таблица

Соединения проводок

Проводник	Откуда идет	Куда поступает	Данные провода	Примеч.
2-13	ХТ 1/1	2-РП/5		
2-31	ХТ 1/2	2-РП/4		
2-31	2-РВ/28	2-ДТ/1		П
3-33	2-РВ/А	2-ДТ/2		
3-1	ХТ 2/1	3-РКН/1		
3-63	ХТ 2/2	3-РКН/2		
А	3-РКН/2	3-Р33/4		П
Б	ХТ2/3	3-РКН/3		
Б	3-РКН/3	3-Р33/5	ПГВ1×1,5	П
3-57	ХТ 2/4	3-Р33/1		
3-25	ХТ 2/5	3-РП/2		
3-53	ХТ 2/6	3-РП/3		
3-61	ХТ 2/7	3-РП/1		
3-5	ХТ 2/8	3-РП/4		
3-51	ХТ 2/9	3-РП/5		
0	ХТ 1/8	2-РВ/8		П
0	2-РВ/8	3-Р33/18		П
А	ХТ1/3	2-РВ/27		
2-21	ХТ1/4	2-РВ/28		
3-63	ХТ 1/7	3РП/14		
3-65	ХТ 3/1	3РП/15		

Типовой проект 0901-9-8.83 Альбом III

Инв. № подл. | Подпись и дата

Изм.	Лист	N докум.	Подпись	Дата	ТП 0901-9-8.83 А001	Лист 8

А001

Последующий лист таблицы

Продолжение табл

Проводник	Откуда идет	Куда поступает	Данные провода	Примеч.
0	3-Р33/18	3-РКН/18		П
0	3-РКН/18	3-РП/18		П
0	3-РП/18	УП/14		
404	ХТ3/3	УП/1		
405	ХТ3/4	УП/4		
406	ХТ3/5	УП/5		
407	ХТ3/6	УП/7		
408	ХТ3/7	УП/8	ПГВ1×1,5	
409	ХТ3/8	УП/11		
500	ХТ3/9	УП/2		
501	ХТ3/10	УП/3		
Л1	ХТ 1/5	1АВ/1		
Л1	1АВ/1	2АВ/1		
Л1	2АВ/1	3АВ/1		
402	ХТ1/9	2АВ/2		
403	ХТ1/10	3АВ/2		
410	ХТ3/1	УП/12		

Изм.	Лист	№ докум	Подп.	Дата	ТП 0901-9-8.83 А001	Лист 9

	Коды
Генеральная проектная организация	
Генеральная организация-разработчик	
Комплектующая организация	
Отрасль народного хозяйства	
Министерство (ведомство) заказчик	
Главное управление министерства (объединение)	
Предприятие	
Объект (производственная мощность)	
ЦУМТС (УМТС)	
Часть (раздел) проекта	
Срок ввода объекта в эксплуатацию	

Заказная спецификация № _____ от _____ 19 г.

(вид оборудования, изделия и материалов, поставляемых заказчиком)

Всего листов
Лист №10

№ п.п.	№ позиции по технологической схеме	Наименование и техническая характеристика основного и комплектующего оборудования, приборов, арматуры, материалов, кабельных и других изделий	Тип и марка оборудования, каталог, № чертежа, № опросного листа. Материал оборудования	Завод-изготовитель (для импортного оборудования - страна, фирма)	Единица измерения: Наименование	Единица измерения: Код	Код оборудования, материалов	Потребность по проекту	Цена единицы, тыс. руб.	Потребность на пусковой комплекс	Ожидаемое наличие на начало планируемого года: в т.ч. на складе	Заявленная потребность на планируемый год	Принятая потребность на 19 г.: Всего	в т.ч. по кварталам: I	II	III	IV	Стоимость всего тыс. руб
1	2	3	4	5	6	7	8	9	10	11	12	13	14	15	16	17	18	19
				Щиты и пульты														
1		Щит шкафной малогабаритный	ЩШМ 1000×600-II У41Р30 ОСТ 3613-76		шт	1												
		Аппаратура и приборы, поставляемые комплектно со щитами и пультами																
2		Реле промежуточное ~220 В	ПЭ-21-8У3 ТУ16523 457-74		шт	3												
3		Выключатель автоматический Jн 0,63А Отсечка 1,3Jн крепление на панели	АБ3-М ТУ16-522 110-74		—"—	3												
4		Реле времени ~220 В/50 тц	РВП-72-3221-00У4		—"—	1												

Типовой проект 0901-9.8.83 Альбом II

Подпись и дата

Инв. № подл.

gost.e-ecolog.ru