ТИПОВОЙ ПРОЕКТ

0901-9-8.83

ФИЛЬТРЫ-ПОГЛОТИТЕЛИ ДЛЯ РЕЗЕРВУАРОВ ЧИСТОЙ ВОДЫ ЕМКОСТЬЮ ОТ 50 $м^3$ ДО 730 $м^3$

ВАРИАНТ С КЛАПАНАМИ

АЛЬБОМ I

Общая пояснительная записка.
Технологическая и строительная части.

gost.e-ecolog.ru

ТИПОВОЙ ПРОЕКТ
090I - 9 - 8.83

ФИЛЬТРЫ ПОГЛОТИТЕЛИ ДЛЯ РЕЗЕРВУАРОВ ЧИСТОЙ ВОДЫ ЕМКОСТЬЮ ОТ 50 $м^3$ ДО 750 $м^3$

ВАРИАНТ С КЛАПАНАМИ

СОСТАВ ПРОЕКТА:

АЛЬБОМ I - Общая пояснительная записка. Технологическая и строительная части
АЛЬБОМ II - Электротехническая часть и технологический контроль.
АЛЬБОМ III - Строительные изделия (из типового проекта 090I-9-183)
АЛЬБОМ IV - Заказные спецификации.
АЛЬБОМ V - Сметы.
АЛЬБОМ VI - Ведомости потребности в материалах.

АЛЬБОМ I

Разработан проектным институтом
„Гипрокоммунводоканал"
Главный инженер института Хазиев Н.С.
Главный инженер проекта Рыпский Л.И.

Утвержден Минжилкомхозом РСФСР
Приказ № 18-1Д от 2 ноября 1982 г
Введен в действие приказом по институту „Гипрокоммунводоканал"
№ 75 от 25 ноября 1982 г

Типовой проект 0901-9-8 83 Альбом I

СОДЕРЖАНИЕ АЛЬБОМА

N N п/п	Наименование	стр
1	Содержание	3
2	Пояснительная записка	4 5
	Технологическая часть	
3	Общие данные	6
4	План 1-1. Разрезы 2-2, 3-3 Спецификация	7
5	План 1-1 Разрезы 2-2, 3-3 Спецификация	8
	Строительная часть	
6	Общие данные	9
7	План Разрезы	10
8	Раскладка стеновых блоков по осям А,Б,1,2	
	Перекрытие камеры	11
9	Узлы 1÷5	12
10	Узлы 6÷8	13
11	Фильтры - поглотители ФП 1, ФП 1м	14
12	Фильтры - поглотители ФП 2б ФП 2к	15
13	Ведомость расхода стали на элемент	16

ТИПОВОЙ ПРОЕКТ 0901-9-8 83 АЛЬБОМ I

1. Введение

1.1. Рабочие чертежи типового проекта фильтров-поглотителей для резервуаров чистой воды разработаны по плану типового проектирования на 1980-1981г в соответствии с техническим заданием, утвержденным Минжилкомхозом РСФСР 11 марта 1980г.

1.2. Раздел пояснительной записки с расчетными данными хранится в институте „Гипрокоммунводоканал".

2 Область применения

2.1. Фильтры-поглотители предназначены для оборудования проектируемых и дооборудования существующих резервуаров питьевой воды.

2.2. Фильтры-поглотители запроектированы для применения в климатическом районе с расчетными зимними температурами наружного воздуха от -5° до -30°С.

3 Оборудование камер

3.1. Фильтры-поглотители размещаются в отдельно расположенной заглубленной камере

3.2. Камеры располагаются в одной общей с резервуаром обваловке.

3.3. В камере в холодный период года поддерживается температура +5°-+8°С В целях экономии электроэнергии, идущей на обогрев камеры, воздух из атмосферы через воздухозаборные трубы непосредственно подается на фильтры-поглотители, которые перекрываются съемными деревянными щитами.

3.4. Воздух при наполнении и опорожнении резервуара проходит через нагнетательные и всасывающие клапаны избыточного давления, устанавливаемые на подающем и выпускном воздуховодах.

3.5. Во избежание обрушения конструкций резервуара при достижении критических пределов давления (избыточного или вакуум), предусматривается автоматическое открытие задвижки (для экстренного впуска или выпуска воздуха из атмосферы, минуя ФП), расположенной на вертикальном воздуховоде.

3.6. Конструкцию фильтров-поглотителей см листы КЖ альбом I.

3.7. В проекте предусмотрено четыре варианта загрузки фильтров-поглотителей

1 вариант

Содержание фракций 1-3мм не более 15% о 5-1мм не менее 85% менее 0.5мм не более 5%	300	Котельный шлак Опока
5-10мм	60	Гравий
15-20мм	60	Гравий

2 вариант

Содержание фракций 1-3мм не более 15% о 5-1мм не менее 85% менее о 5мм не более 5%	400	Керамзитовый песок Антрацитовая крошка
5-10мм	60	Гравий
15-20мм	60	Гравий

3 вариант

Содержание фракций о 5-1÷0.6-1.2 100%	400	Песок применяемый на водоочистных станциях для загрузки водопроводных фильтров из Волгоградского карьера
5-10мм	60	Гравий
15-20мм	60	Гравий

4 вариант

Содержание фракций о 5-1÷0.6-1.2 100%	400	Песок по ГОСТ 10268-80 и ГОСТ 6139-78 применяемый для приготовления и проверки качества бетона
5-10мм	60	Гравий
15-20мм	60	Гравий

3.8. В качестве основной загрузки фильтров принята загрузка по 3 варианту, как наиболее распространенная При наличии местных материалов возможна загрузка фильтров по вариантам 1, 2, 4.

3.9. Для отведения конденсационной влаги со дна фильтра-поглотителя в стенке корпуса его прокладывается дренажная труба, на конце которой устанавливается вентиль Ф25мм.

3.10. В зимний период работы фильтров-поглотителей особое внимание обращать на своевременное удаление конденсата из воздуховодов в дренажный приямой камеры.

4. Отопления и вентиляция.

4.1. Проект отопления и вентиляции разработан на основании технологического задания и строительных чертежей в соответствии с существующими нормами.

4.2. Расчетная температура наружного воздуха, для проектирования отопления камер фильтров-поглотителей принята от -5° до -30°С.

Внутренняя температура воздуха в камерах +5°-+8°С поддерживается в холодный период года

Отопление предусмотрено на покрытие теплопотерь камерами фильтров-поглотителей.

4.3. Теплоносителем для нужд отопления принята электроэнергия В качестве нагревательных приборов запроектированы электронагревательные печи серии ПЭТ с автоматическим включением Установка печей приведена на технологических чертежах При наличии тепловых сетей отопление камер может выполняться на тот теплоноситель, который имеется на площадке.

В качестве нагревательных приборов в этом случае принять чугунные радиаторы „М-140-АО". Расход тепла на отопление составляет 1620 0 ккал/час.

4.4. Вентиляция в камерах фильтров-поглотителей запроектирована вытяжная с механическим побуждением из расчета 5ти кратного воздухообмена в час.

Вентиляция предусматривается периодического действия с включением ее за 5-10 минут до входа обслуживающего персонала в помещение камер.

Установка вентиляционных систем приведена на технологических чертежах.

4.5. Воздуховоды вытяжных систем окрашиваются масляной краской за 2 раза снаружи и изнутри.

4.6. Монтаж, испытание и приемку систем отопления и вентиляции производить в соответствии с „Правилами производства и приемки работ" СНиП-III-28-75г.

Согласовано

Инв № подл. | Подпись и дата | Взам инв №

Т.П 0901-9-8.83

Нач отд	Лебедев		Фильтры-поглотители для резервуаров чистой воды емкостью от 50 д 730 м³ (вариант с клапанами)	Стадия	Лист	Листов
Н контр	Васецкий			Р	1	2
ГИП	Рынский					
Рук гр	Петров		Пояснительная записка (начало)	Гипрокоммунводоканал		
Инж	Сорокина					

Привязан

Инв №

5. Строительная часть

5.1. Общие условия.

Проект разработан в соответствии с действующими нормами и правилами.

Камеры для фильтров-поглотителей относятся ко III классу по капитальности и II степени огнестойкости.

Категория производств пожарной опасности - Д.

5.2 Условия и область применения.

Проект разработан для строительства в районах со следующими природно-климатическими условиями:

- сейсмичность района не выше 6 баллов;
- расчетная зимняя температура наружного воздуха не ниже 20°-30°;
- рельеф территории спокойный;
- грунтовые воды отсутствуют;
- грунты в основании непучинистые и непросадочные со следующими нормативными характеристиками $\varphi=30°$; $C^н=0.02$ кгс/см^2; $E=150$ кгс/см^2; $\gamma=1.7$ тс/м^3

5.3 Объемно-планировочные и конструктивные решения.

Камера для фильтров-поглотителей прямоугольная в плане с размерами в осях 4.2×6.0.

Высота до низа плит покрытия -2.4м.

Верх плит покрытия камеры совпадает с отметкой верха плит покрытия резервуаров.

Вход в камеру осуществляется через люки-лазы.

Стены камеры запроектированы из сборных бетонных блоков для стен подвала по ГОСТ 13579-78, отдельные участки - из монолитного бетона М150.

Покрытие камер - из сборных плит серии 3.600-3 в. II-2.

Для спуска в камеру предусмотрены металлические стремянки.

Фильтры-поглотители, служащие для „дыхания" резервуаров, разработаны в 4х вариантах:

ФП1 - круглые, из сборных железобетонных колец серии 3.900-3 в.7

ФП1И - круглые, из стальных труб.

ФП2К - прямоугольные, из кирпича марки 75 на растворе марки 50.

ФП2Б - прямоугольные, из монолитного бетона марки 150.

Тип конструкций фильтров-поглотителей устанавливается при привязке проекта

Рекомендации по антикоррозийной защите строительных конструкций и устройству полов даны на чертежах проекта.

Расположение камеры по отношению к резервуару устанавливается по проекту с учетом посадки камеры на естественное основание.

5.4. Основные расчетные положения.

Конструкции камеры рассчитаны на нагрузки, нормативные значения и коэффициенты перегрузок которых приведены в таблице 1.

Таблица 1

Нагрузки	Обозначение схем	Коэффициенты перегрузок	Нормативные
Постоянные:			
1. Собственный вес покрытия	P1	1.1(0.9)	По проекту
2. Собственный вес стен	N1	1.1(0.9)	По проекту
3 Вес грунтовой обсыпки	P2	1.2(0.9)	1.36 т/м^3
4 Боковое давление грунтовой засыпки на стену	P3	1.2(0.9)	1.57/м^2
5. Боковое давление засыпки.	P4	1.2(0.9)	0.6 т/м^2
Временные			
6. Снеговая для IV района	q1	1.4	150 кг/м^2
7. Временная на покрытии и призме обсыпки	q2	1.2	400 кг/м^2

Схема расчетных нагрузок

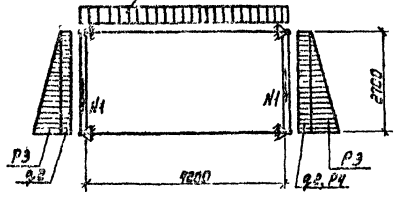

Ввиду отсутствия аналога, показатели результатов применения научно-технических достижений в строительных решениях проекта в соответствии с требованиями СН 514-79, не приведены

5.5. Соображения по производству работ.

Проект разработан для производства работ в летнее время.

При производстве работ в зимнее время, в проект должны быть внесены коррективы согласно действующим нормам и правилам

Земляные работы должны выполняться с соблюдением требований СНИП II-8-78.

Все строительно-монтажные работы должны выполняться в соответствии со СНИП III-16-78, а также указаниями серий, в которых разработаны сборные железобетонные изделия, с соблюдением правил техники безопасности согласно СНИП III-А.II-70.

Обратная засыпка пазух и обсыпка должна производиться только после установки плит покрытия камеры, слоями 25-30см, равномерно по периметру камеры с уплотнением

Указания по привязке типового проекта.

На чертежах даны относительные отметки

За отметку 0.000 принята отметка пола камеры.

Для привязки проекта к местным условиям площадки строительства необходимо определить:

- тип камеры в зависимости от принятой технологической схемы фильтров-поглотителей;
- конструкцию и материал фильтра-поглотителя;
- вариант загрузки фильтра-поглотителя по чертежам технологической части проекта.

Работа по привязке проекта сводится к следующему:

В содержании альбомов I, II, III зачеркиваются листы, не соответствующие выбранному типу фильтров-поглотителей.

В чертежах текстовой части проекта;

в таблицах и спецификациях зачеркиваются все данные, не относящиеся к выбранному типу фильтров;

при применении проекта к конкретным условиям площадки необходимо внести в смету изменения, вытекающие из условий привязки типового проекта;

зачеркивание следует выполнять тушью тонкими линиями с тем, чтобы было возможно прочесть зачеркнутое.

Привязан

Инв.№

Нач.сект.	Серокин		
Н.контр.	Хвалеева		
ГИП	Лакутина		
Гл.инж. проекта	Зубарева		
Гл.инж.	Грачева		
Нач.отд.	Егорова		

ТП 901-9-8.83 ПЗ

Фильтры-поглотители для резервуаров чистой воды емкостью от 50 до 120 тыс.куб.м с кассетами

Стадия	Лист	Листов
Р	2	2

Пояснительная записка.

Гипроспецводоканал г. Москва

Типовой проект 0901-9-8.83 Альбом I

Ведомость рабочих чертежей основного комплекта

Лист	Наименование	Примечание
	Содержание альбома	
	Пояснительная записка	
1	Общие данные	
2	План 1-1. Разрезы 2-2, 3-3. Спецификация	
3	План 1-1. Разрезы 2-2; 3-3. Спецификация	

Ведомость ссылочных и прилагаемых документов.

Обозначение	Наименование	Примечание
	Ссылочные документы	
Каталог ЦКБА	Задвижки параллельные с выдвижным шпинделем	
Каталог ЦКБА	Вентили запорные муфтовые.	
1.494-32	Зонты	
ГОСТ 1255-67	Фланцы	
ГОСТ 17375-77	Отводы	
МН 2886-62	Тройники	
МН 2883-62	Переходы	
ГОСТ 10704-76	Трубы стальные электросварные	
ГОСТ 7798-70	Болты	
ГОСТ 5915-70	Гайка	
5.904-5	Гибкие вставки для вентиляторов центробежных	
А9-31	Ограждение отверстия входного патрубка вентилятора	

Настройку клапанов избыточного давления производить непосредственно перед монтажом.

На подающем воздуховоде устанавливаются всасывающие КИД избыточного давления на 196 Па (20 мм вод. ст), на выпускном воздуховоде нагнетательный КИД избыточного давления на 490 Па (50 мм вод. ст.)

Клапаны избыточного давления изготавливаются воронежским заводом „Водмашоборудование".

Ведомость основных комплектов рабочих чертежей

Обозначение	Наименование	Примечание
901 - НВ	Технологическая часть	
901 - КЖ	Строительная часть	
901 - Э	Электротехническая часть	

Общие указания

Для указанных емкостей резервуаров устанавливается одна камера

Расчетная площадь фильтрации фильтра-поглотителя 0,92 м² (средняя) для прямоугольных фильтров; 0,56 м² - для круглых

Расчетная скорость прохождения воздуха через фильтры - 0,3 л/мин на 1 см²

Колебание воздуха в резервуаре допускается до 15% от его общей емкости, при других параметрах следует сделать перерасчет площадей фильтрации.

Монтаж оборудования фильтров-поглотителей производить до установки плит перекрытия камеры.

Вентиль ф 25 мм для сброса конденсата из фильтров-поглотителей запломбировать в закрытом положении.

Стальные трубы, фасонные части и оборудование покрасить масляной краской за 2 раза

Конструкцию фильтра-поглотителя см. альбом I

Типовой проект разработан в соответствии с действующими нормами и правилами и предусматривает мероприятия, обеспечивающие взрывную, взрывопожарную и пожарную безопасность при эксплуатации сооружений.

Главный инженер проекта [подпись] А.Н. Рынский

Инв. №			Привязан	
			Т.П.0901-9-8.83	НВ
Нач. отд.	Лебедев		Фильтры-поглотители для резервуаров чистой воды емкостью от 50 до 150 м³. (Вариант с клапанами).	Стадия: Р; Лист: 1; Листов: 3
Н. контр.	Васильев			
Гл. инж. пр.	Гатский		Общие данные	Гипрокоммунводоканал г. Москва
Рук. гр.	Петрова			
Инженер	Огорчик			

Инв. № подл. | Подпись и дата | Взам. инв. №

Альбом I

Типовой проект 090I-9-8.83

Разрез 2-2

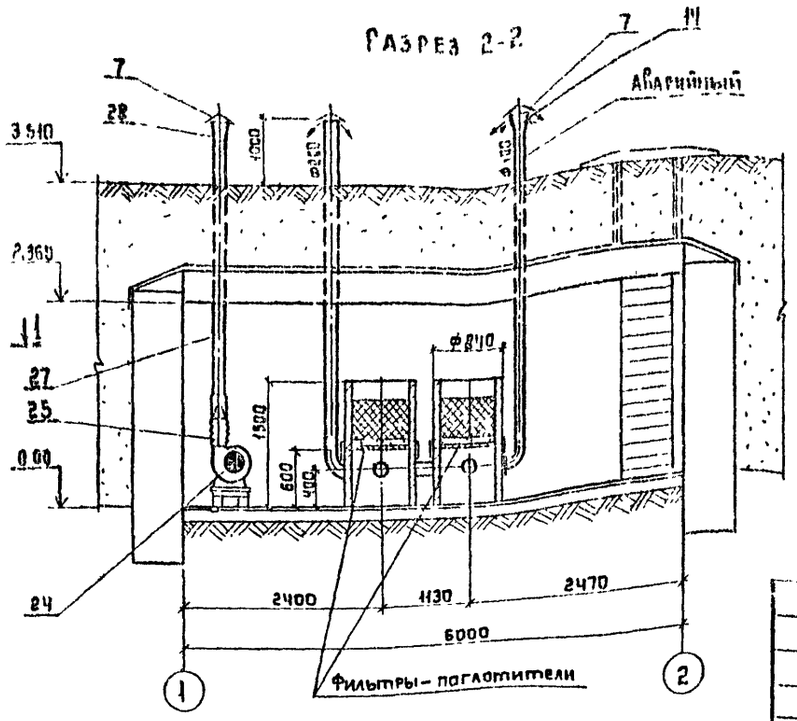

Разрез 3-3

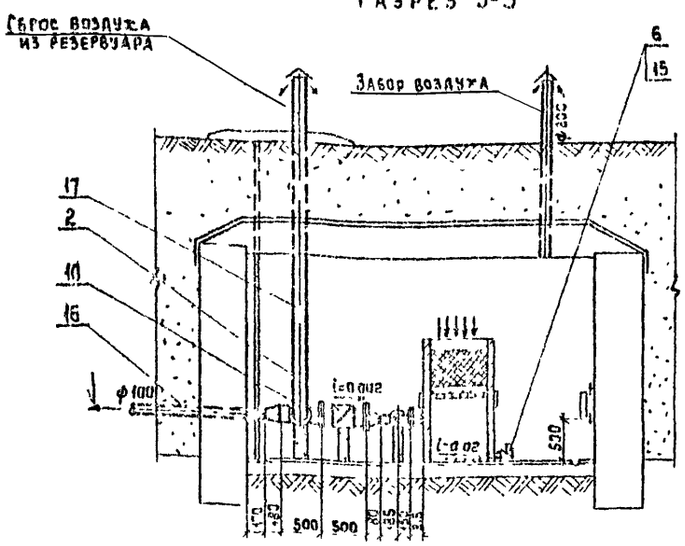

План 1-1

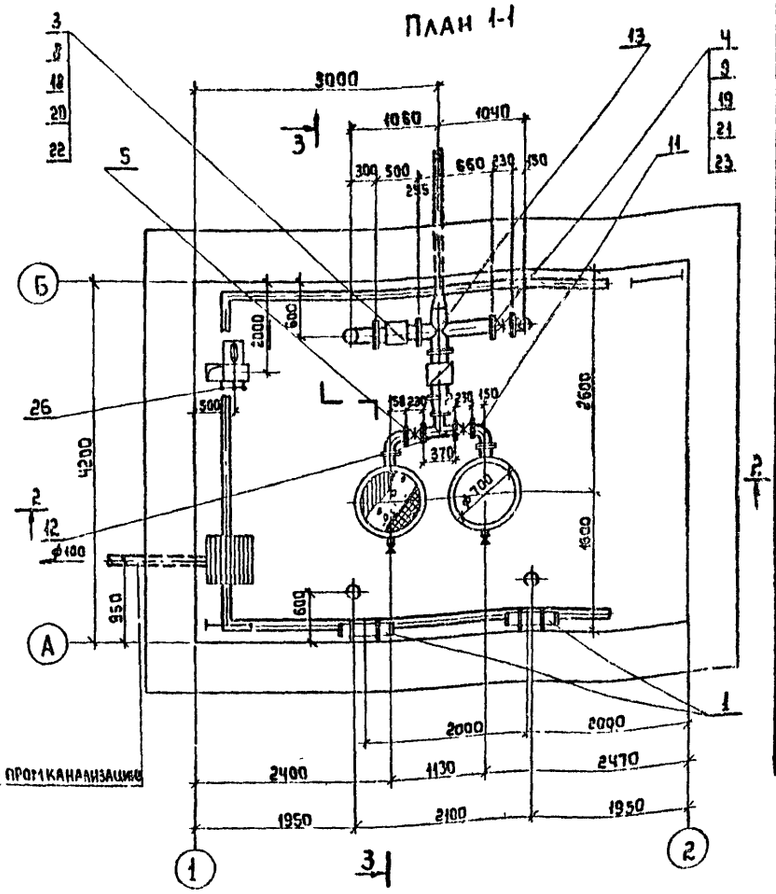

19		Прокладка ф 158/ф 110				
		Резина δ=3 гост 7338-77	8	0.12		
20		Болт М20×55				
		гост 7798-70	80	0.2		
21		Болт М16×50				
		гост 7798-70	32	0.113		
22		Гайка М20				
		гост 5915-70	80	0.062		
23		Гайка М16				
		гост 5915-70	32	0.033		
24		Агрегат вентиляторный				
		центробежный А2.5-105-1				
		комплектно	1	26.0		
		а) Вентилятор центро-				
		бежный ЦЧ-70 №2,5 ис-				
		полнение 1, положение ПрО°				
		б) Электродвигатель				
		4АА56А4У N=0.12 квт				
		n=1370 об/мин				
25	5.904-5	Гибкая вставка ВП-10	1	2.66		
26		Сетка проволочная тка-				
		ная №20 d 3,2 гост 3826-66	0.08	5.1	м²	
27		Воздуховод из тонколис-				
		товой стали гост 19904				
		-74 ф 140 δ=0.5	4.5	7.74	м	
28		Переход 200×140				
		δ=0.5; l=500 гост 19904-74	1	4.0	по месту	

Марка поз	Обозначение	Наименование	Кол	Масса ед кг	Примечание
1	Завод „Миассэлектро-	Печь электронагревательная			
	аппарат"	серии П3Т-Ч; №1.0 кВт	2	6.0	
2	М091-00-00-00	Клапан тарельчатый			
		Р=20 мм вод ст.	1	143.5	
3	М092-00-00-00	Клапан тарельчатый			
		Р=50 мм вод. ст.	1	145.0	
4	Каталог ЦКБА	Задвижка параллельная			
		с выдвижным шпинделем			
		30ч906бр ф100	1	75.0	
5	Каталог ЦКБА	Задвижка параллельная			
		с выдвижным шпинделем			
		30ч6бр ф100	2	39.5	
6	Каталог ЦКБА	Вентиль запорный			
		муфтовый 15кч18п ф25	2	1.4	
7	Типовая серия 1.494-32	Зонт ф200	5	2,1	
8		Фланец 200-10			
		гост 1255-67	4	8.05	
9		Фланец 100-10			
		гост 1255-67	10	3.96	
10		Отвод 90° 200с40			
		гост 17375-77	1	22.0	
11		Отвод 90° 100с40			
		гост 17375-77	3	2.42	
12		Тройник 108×7			
		МН 2886-62	1	8.83	
13		Тройник 219×10			
		МН 2886-62	1	33.7	
14		Переход 219×7-108×4			
		МН 2883-62	3	8.04	
15		Трубопровод из			
		электросварных труб			
		гост 10704-76 ф30×2,5	10	1.7	м
16		Трубопровод из			
		электросварных труб			
		гост 10704-76 ф 108×4	6.5	10.26	м
17		Трубопровод из			
		электросварных труб			
		гост 10704-76 ф 219×8	9.0	41.63	м
18		Прокладка ф268/ф220			
		Резина δ=3 гост 7338-77	4	0.08	

Бетонные опоры под трубопроводы устанавливаются под клапанами и задвижками.

Привязан

Инв №

Инв № подл. | Подпись и дата | Взам. инв. №

V ТП0901-9-8.83 НВ

Нач.отд	Лебедев	
Н.контр	Засечный	
Гл.инж.пр	Рынский	
Рук.гр.	Петрова	
Инженер	Соркина	

Фильтры-поглотители для резервуаров чистой воды емкостью от 50 до 730 м³ (вариант с клапанами)

Стадия	Лист	Листов
Р	2	3

План 1-1 Разрезы 2-2; 3-3. Спецификация

Гипрокоммунводоканал г Москва

Типовой проект 5-3.83 Альбом I

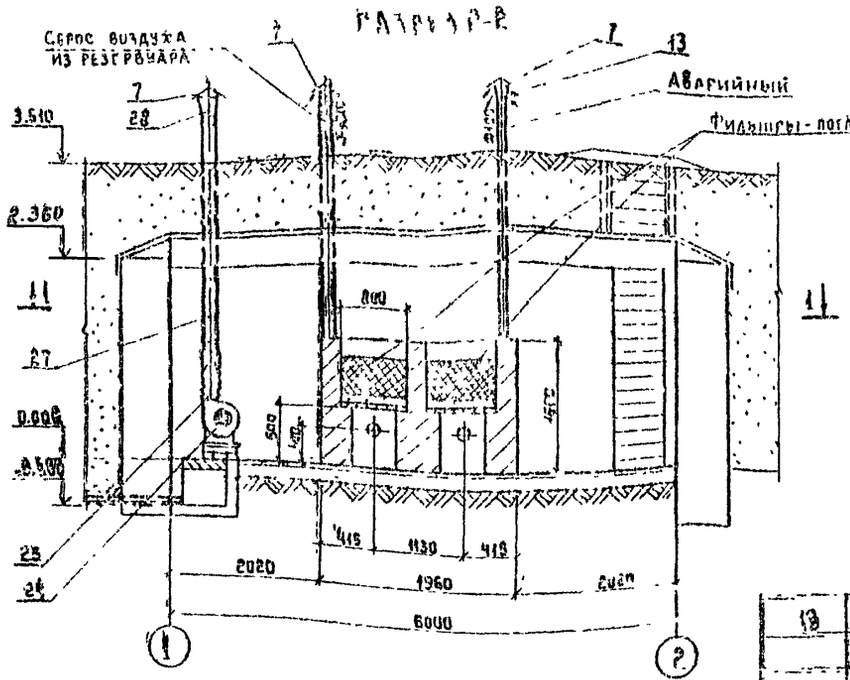

Марка поз	Обозначение	Наименование	Кол.	Масса ед. кг	Приме-чание
1	Завод „Гидроэлектро-	Печь электронагревательная			
	„Аппарат"	типа серии П37-11, № 1 квт	2	6.0	
2	М091-00.00-00	Клапан тарельчатый			
		Р=20мм вод ст.	1	143.5	
3	М092-00-00-00	Клапан тарельчатый			
		Р=50мм вод ст	1	14.5	
4	Каталог ЦКБА	Задвижка параллельная			
		с выдвижным шпинделем			
		30ч 906бр ф100	1	75.0	
5	Каталог ЦКБА	Задвижка параллельная			
		с выдвижным шпинде-			
		лем 30ч6бр ф100	1	39.5	
6	Каталог ЦКБА	Вентиль запорный			
		муфтовый 15кч18п ф25	2	1.4	
7	Типовая серия 1.494-32	Зонт ф600	5	2.1	
8		Фланец 200-10			
		ГОСТ 1255-67	4	8.05	
9		Фланец 100-10			
		ГОСТ 1255-67	10	3.96	
10		Отвод 90° 200х10			
		ГОСТ 17375-71	1	22.6	
11		Отвод 90° 108х10			
		ГОСТ 17375-71	3	2.42	
12		Тройник 108х7			
		МН2886-62	1	8.93	
13		Переход 219х7-108х4			
		МН2883-62	3	8.04	
14	Не ост.	Крест 200х100	1	35.0	
15		Трубопровод из			
		электросварных труб			
		ГОСТ 10704-76 ф300х2.5	0.6	1.7	м
16		Трубопровод из			
		электросварных труб			
		ГОСТ 10704-76 ф219х4	0.5	10.26	м
17		Трубопровод из			
		электросварных труб			
		ГОСТ 10704-76 ф273х8	8.0	41.63	м
18		Прокладка ф268/ф220			
		Резина Б-3 ГОСТ 7338-77	4	0.08	

19		Прокладка ф215/ф110			
		Резина Б-3 ГОСТ 7338-77	8	0.12	
20		Болт М16 х50			
		ГОСТ 7798-70	64	0.113	
21		Болт М20 х 55			
		ГОСТ 7798-70	32	0.2	
22		Гайка М16			
		ГОСТ 5915-70	64	0.033	
23		Гайка М20			
		ГОСТ 5915-70	32	0.062	
24		Агрегат вентиляторный			
		центробежный А2.5-105-1			
		комплектно:	1	26.0	
		а) Вентилятор центробеж-			
		ный Ц4-70, №2.5 исполне-			
		ние 1, положение ПРО°			
		б) Электродвигатель			
		4АА56А4Ч N=0.12 квт			
		n=1370 об/мин			
25	5.904-5	Гибкая вставка ОП-10	1	2.66	
26		Сетка проволочная тка-			
		ная №20 d3.2 ГОСТ 3826-66	0.02	5.1	м²
27		Воздуховод из тонко-			
		листовой стали ф140			
		ГОСТ 19904-74 δ=0.5	4.3	7.14	м
28		Переход 200х140 δ=0.5			
		ℓ=300 ГОСТ 19904-74	1	4.0	

Бетонные опоры под трубопроводы устанавливаются под клапанами и задвижками.

Привязан:

Инв.№

Гип	Гайдаенко			ТПСН-9-8.83 НВ			
Нач.отд.	Гайдаенко						
Гл.инж.пр.	Шапиро				Стадия	Лист	Листов
Н.контр.	Гайдаенко			Вентиляционная камера резервуара чистой воды емкостью 500 м³ Вариант с кольцевой	Р	3	3
				План 1-1. Разрезы 2-2, 3-3. Спецификация	Новосибирскводоканал г. Новосибирск		

Альбом I

Типовой проект 0901-9-8.83

Ведомость рабочих чертежей основного комплекта

Лист	Наименование	Примечание
1	Общие данные	
2	План на отм. 0.000. План 3-3; Разрезы 1-1; 2-2	
3	Маркировочные схемы стеновых блоков на отм. 2.400. Маркировочная схема плит. Раскладка блоков по осям 1, 2, А, Б	
4	Узлы 1, 2, 3, 4, 5. Разрезы 1-1; 2-2; 3-3	
5	Узлы 6, 7, 8. Деталь разделки ходовой скобы.	
6	Фильтры-поглотители ФП1; ФП1М. Разрезы 1-1; 2-2, 3-3; 4-4.	
7	Фильтры-поглотители ФП2К; ФП2Б; Разрезы 1-1; 2-2; 3-3; 4-4; 5-5; 6-6	
8	Ведомость расхода стали на элемент	

(1 м) Номер узла при его изображении

(N / N) N детали и узла / N листа и альбом, на котором изображена деталь или узел.

Ведомость ссылочных и прилагаемых документов

Обозначение	Наименование	Примечание
	Ссылочные документы	
ГОСТ 13579-78	Блоки бетонные для стен подвалов	
Серия 3.006-3В.II-2	Сборные железобетонные конструкции тоннелей. Плиты покрытия.	
Серия 3.900-3 В.7 ч. 1,2	Сборные железобетонные конструкции емкостных сооружений для водоснабжения и канализации	
Серия 1.459-2 в 3	Стальные лестницы переходные площадки и ограждения.	
Серия 3.401-5	Сальники набивные Ду 50÷1400мм. для пропуска труб через стены	
ГОСТ 3634-79	Люки чугунные	
Т.П.902-9-16.1 альбом 2	Люк канализационный	

Спецификация фильтров-поглотителей на камеру

Марка фильтров-поглотителей	Тип конструкций	Кол. шт.	Номер листа и альбома
ФП1	Круглые железобетонные	2	Альбом I КЖС-6
ФП1М	круглые металлические	2	То же КЖС-6
ФП2К	прямоугольные кирпичные	2	То же КЖС-7
ФП2Б	прямоугольные бетонные	2	То же КЖС-7

Типовой проект разработан в соответствии с действующими нормами и правилами и предусматривает в части железобетонных конструкций мероприятия, обеспечивающие пожарную безопасность при эксплуатации сооружения.

Главный инженер проекта /Лепетухин В.И./

Ведомость спецификаций

Лист	Наименование	Примечание
3	Спецификация элементов к маркировочным схемам, расположенным на листе 6	
7	Спецификация сборных железобетонных и металлических элементов.	
	Спецификация элементов монолитных конструкций	

Основные строительные показатели

Наименование	Ед. изм.	Примечание
Площадь застройки	м²	38,9
Строительный объем	м³	93,4

1. За относительную отметку 0.000 принята абсолютная отметка [ ]
2. Фундаменты рассчитаны на грунты с нормативными характеристиками (C^{II}=0.02кгс/см², E=150кгс/см; γ=1.7тс/м³; φ=30°)
3. Стены камеры фильтров-поглотителей с наружной стороны обмазать горячим битумом за 2 раза по грунтовке.
4. При наличии грунтовых вод фундаменты и стены камеры фильтров-поглотителей подлежат перепроектированию.
5. Обваловку камеры фильтров-поглотителей производить после установки плит покрытия.
6. Схему расчетных нагрузок на перекрытие см пояснительную записку лист 5.

Привязан:

Инв. № подл. | Подпись и дата | Взам. инв. №

ТП 0901-9-8.83 КЖ

Нач. отд.	Соорокин			Фильтры-поглотители для резервуаров чистой воды емкостью от 50÷730 м³ (с карманом с компенсатором)	Стадия	Лист	Листов
Н. контр.	Стеклов				Р	1	8
ГИП	Лепетухин						
Нач. сект.	Заходяшкин						
Ст. инж.	Гергель			Общие данные	Типпроектводоканал г. Москва		
Инж.	Матвеева						

Типовой проект 0901-9-8.83 Альбом I

1-1

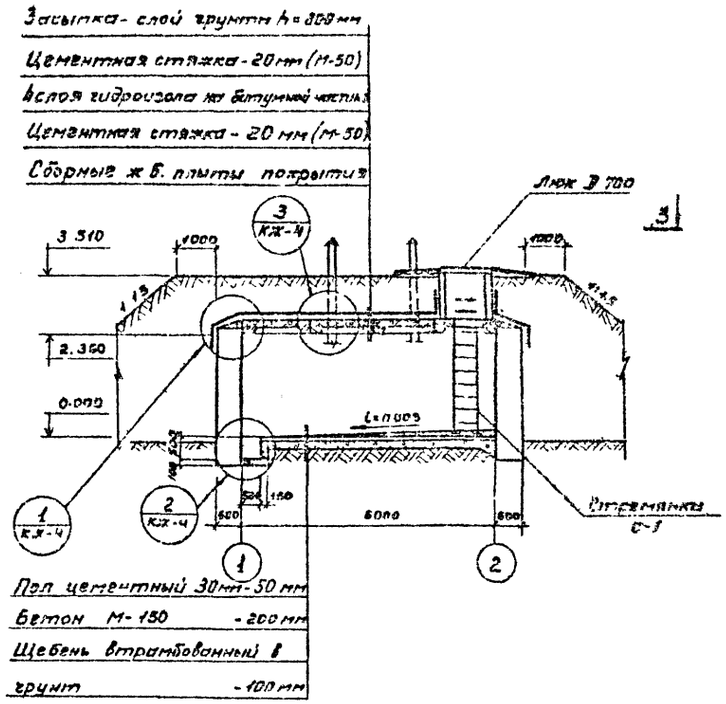

2-2

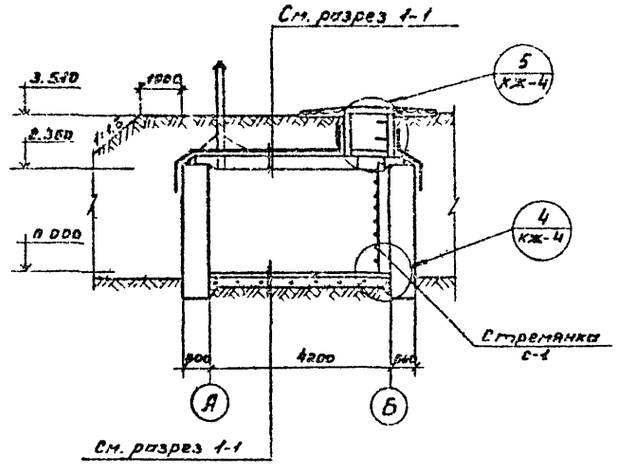

План на отм. 0.000

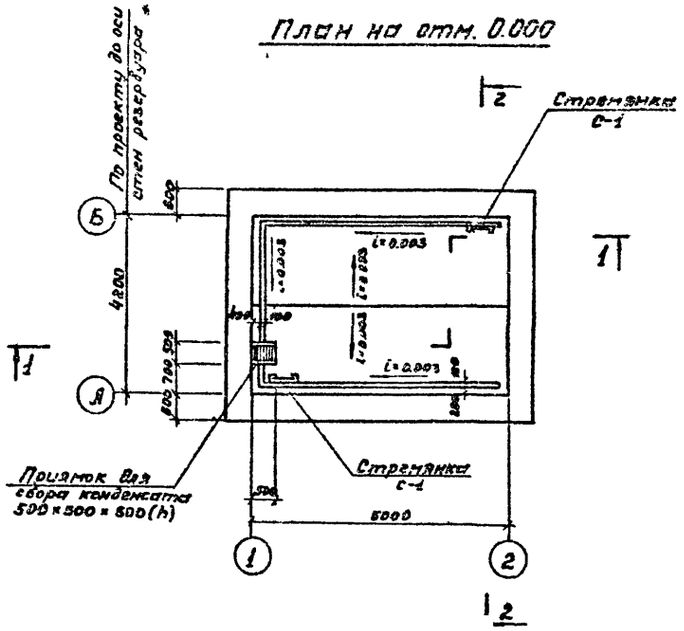

План по 3-3.

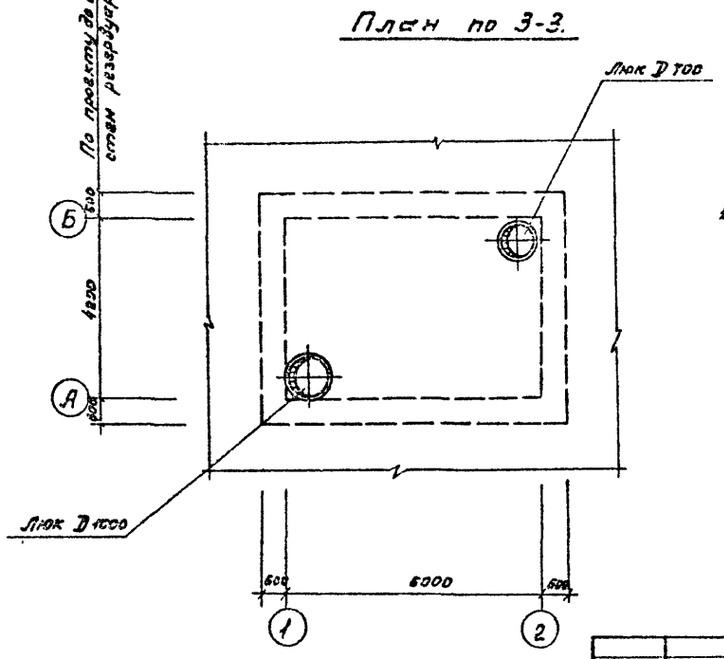

1. За относительную отметку ± 0.000 принята абсолютная отметка [ ].

					ТП 901-3-8.83	АЖ
Привязан			Нач. отд.	Сорокин	Фильтры-поглотители для резервуаров чистой воды емкостью 50 + 7.5 м³ (вариант с клапанами)	Стадия: Р	Лист: 2	Листов:
			Н. контр.	Успенская				
			ГИП	Лепетухин				
			Вед. инж.	Закусилова	План на отм. 0.000. План 3-3. Разрезы 1-1; 2-2.	Госпромстройпроект г. Рязань		
			Ст. инж.	Громова				
Инв. №			Инженер	Богородова				

Инв. № подл. | Подпись и дата | Взам. инв. №

Альбом I

Типовой проект 0901-9-8.83

Маркировочная схема стеновых блоков на отм. 2.400

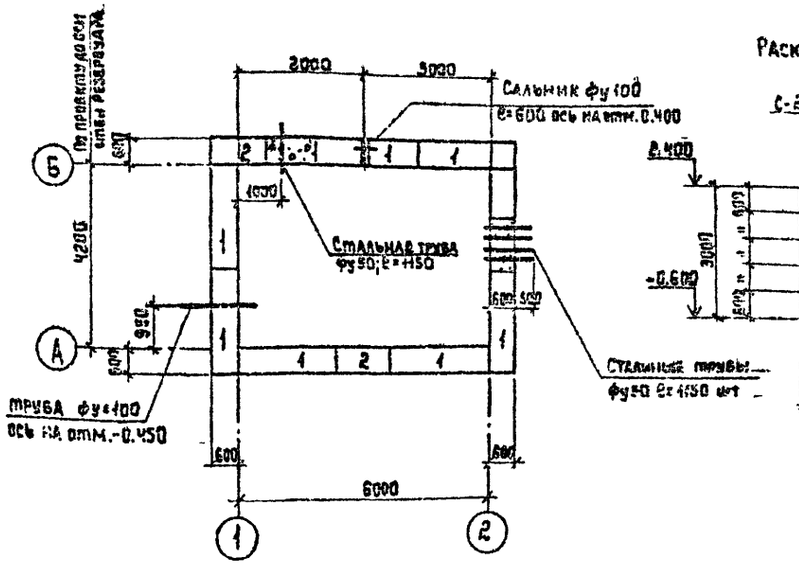

Раскладка блоков по оси „1"

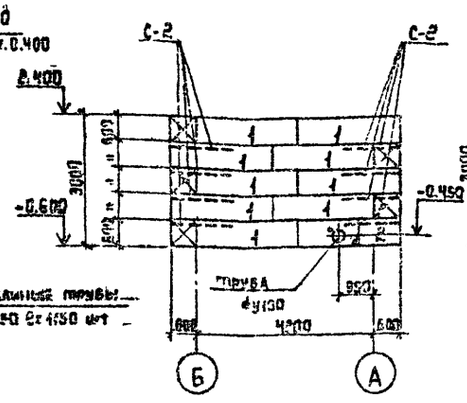

Раскладка блоков по оси „2"

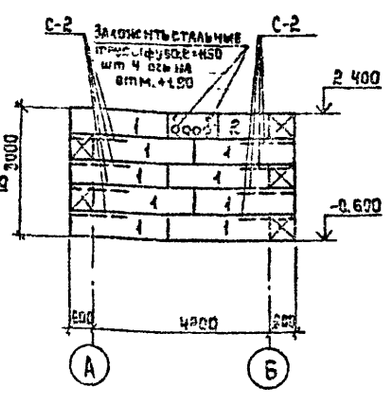

Маркировочная схема плит покрытия

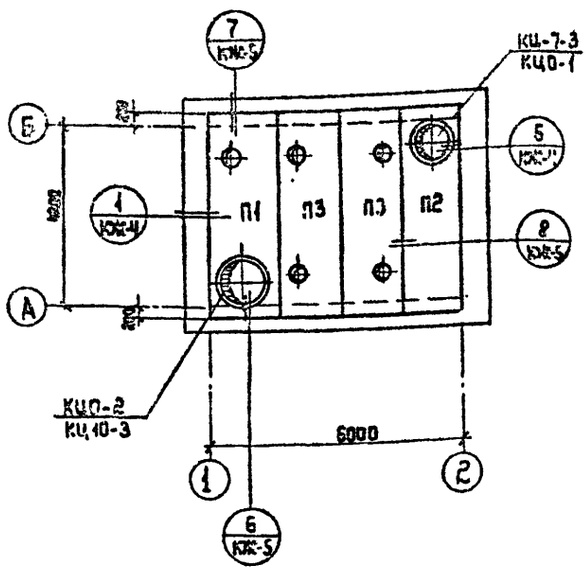

Раскладка блоков по оси „5"

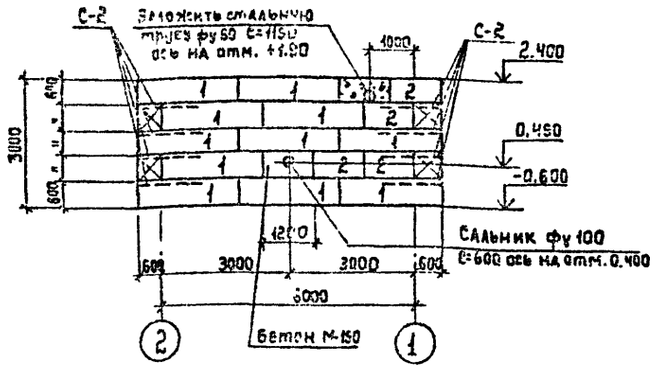

Раскладка блоков по оси „А"

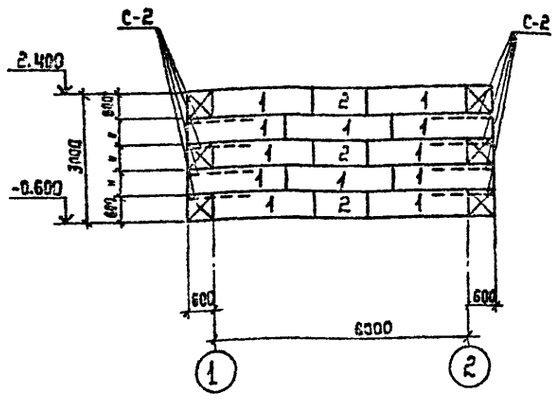

Спецификация элементов к маркировочным схемам расположенным на листе

Марка	Обозначение	Наименование	Кол	Примечание
		Маркировочная схема стеновых блоков		
1	ГОСТ 13579-78	Стеновые блоки ФБС24.6.6т	41	
2	То же	то же ФБС12.6.6т	9	
		Маркировочная схема плит покрытия		
П1	901 КЖИ 110	Плита ПТО Ч2-11А	1	
П2	901 КЖИ 120	то же ПТО Ч2-11Б	1	
П3	901 КЖИ 130	то же ПТ Ч2-11„А"	2	
КЦ-7-3	Серия 3 900-3 в 7 ч.1	Кольцо стеновое КЦ-7-3	3	
КЦ-10-3	То же	то же КЦ-10-3	2	
КЦ0-1	То же	Кольцо опорное КЦ0-1	1	
КЦ0-2	То же	то же КЦ0-2	1	
		Металлические изделия		
С-1	Серия 1.459-2 в.3	Стремянка СГ-2	2	
МН-1	Серия 3 900-3 в 7 ч 2	Скоба МН-1	5	
МН-2	901 КЖИ-210	Закладное изделие МН-2	1	
Р-1	901 КЖИ-140	Решетка Р-1	1	
Сальник фу100	Серия 3 901-5	Сальник фу100; е=600	1	
С-2	901 КЖИ-400	Сетка арматурная С-2	16	
	ГОСТ 3634-79	Люк чугунный типа „Л"	1	
	Т.П 902-9-1; в1 альбом 2	Люк канализационный 1300×1300	1	
	ГОСТ 3262-75*	Стальная труба фу50 е=1150	5	
		Деревянные изделия		
ДК-1	901 КЖИ-340	Крышка ДК-1	1	
ДК-2	901 КЖИ-350	Крышка ДК-2	1	

1. Фундаментные стеновые блоки укладывать на цементный раствор марки 50.
2. Фундаментные стеновые блоки укладывать на песчаную подушку толщиной - 100 мм.
3. Монолитные участки стен выполнить из бетона марки 150.
4. Наружную поверхность стен фундаментов обмазать горячим битумом за 2 раза по предварительной огрунтовке.
5. Плиты покрытия укладывать на цементный раствор марки 100 толщиной 10мм.
6. Плиты ПТО Ч2-11„А", „Б" и ПТ Ч2-11„А" отличаются от ПТО Ч2-11 и ПТ Ч2-11 по серии 3 006-3 в. II-2 наличием дополнительных отверстий.
7. Стремянку СГ-2 обрезать по месту.
8. Все металлические изделия окрасить масляной краской за 2 раза, предварительно очистив их от ржавчины и грязи.

Инв. № подл. | Подпись и дата | Взам. инв. №

ТП 0901-9-8.83 КЖ

Привязан:

Инв. №

Нач. отд.	Сорокин		Фильтры-поглотители для резервуаров чистой воды емкостью от 50-730 м³ (вариант с клапанами).
Н. контр.	Успенская		
ГИП	Левертихин		
Вед. инж.	Закубанская		Маркировочная схема стеновых блоков на отм. 2.400. Маркировочная схема плит. Раскладка блоков по осям 1,2; А; Б.
Ст. инж.	Громова		
Инженер	Богородова		

Стадия	Лист	Листов
Р	3	

Гипрокоммунспецгаз г. Москва.

Типовой проект 0901-9-8.83 Альбом I

Инв.№ подл. | Подпись и дата | Взам. инв.№

2-2

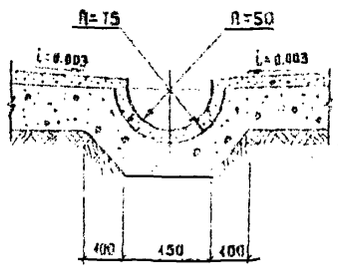

3-3

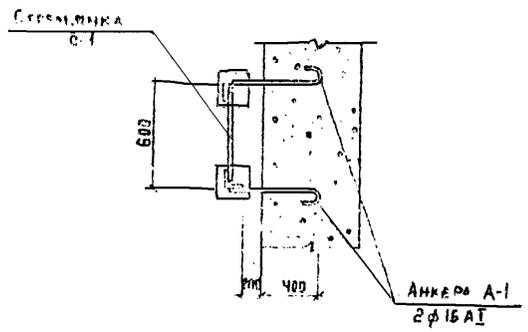

2

1-1

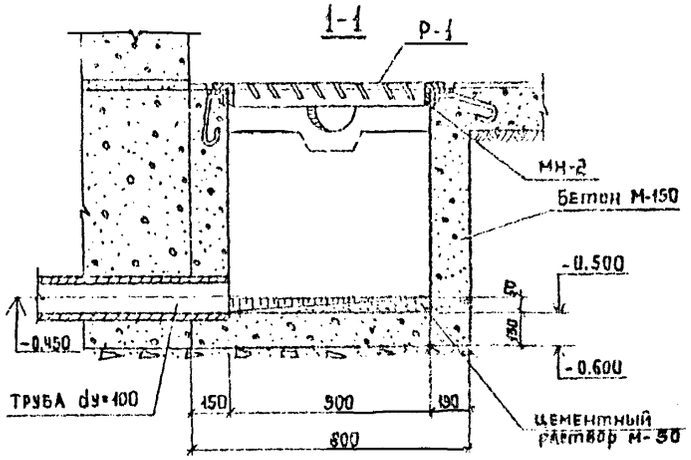

3

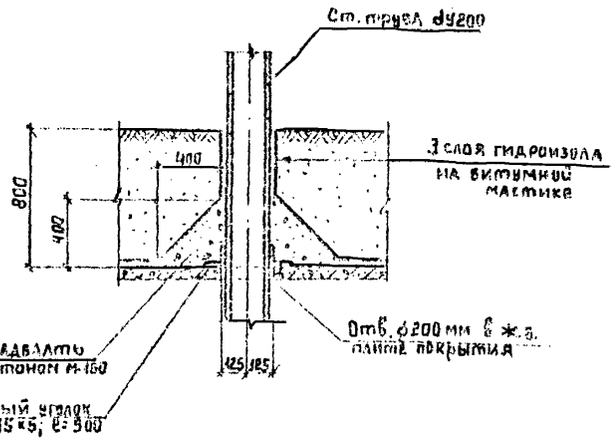

5

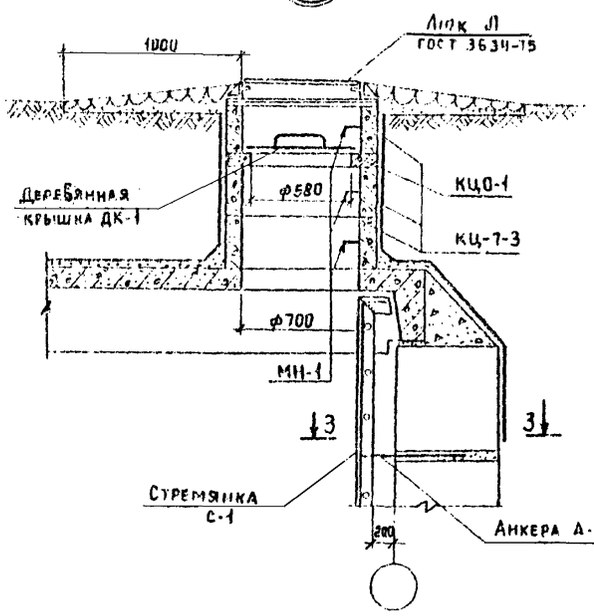

4

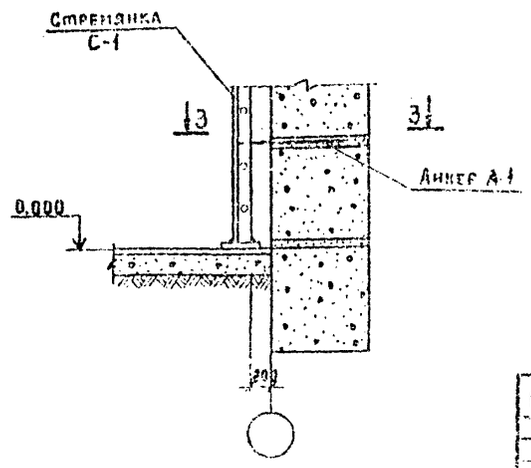

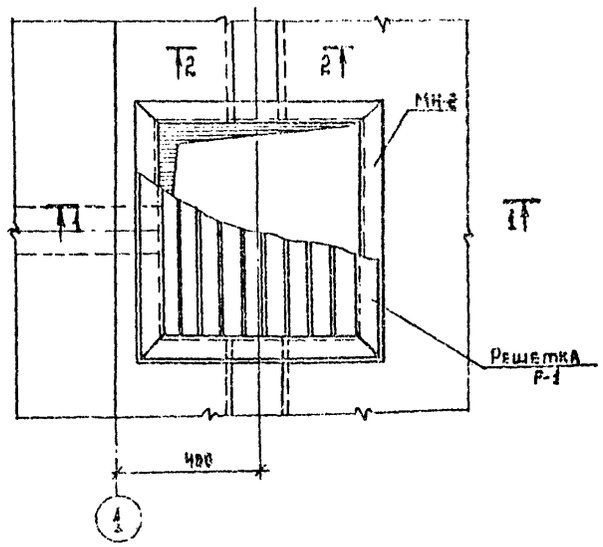

1. Сварку металлических изделий производить электродами типа Э-42 ГОСТ 9467-75.
2. Анкера А-1 закладывать одновременно с укладкой стеновых блоков.
3. Все металлические изделия окрасить масляной краской за 2 раза.

Привязан

Инв.№

Нач.отд.	Соколкин		
Н.контр.	Успенская		
ГИП	Лепетухин		
Рук.гр.	Замуранский		
Ст.инж.	Громова		
Инженер	Богородова		

Т.П0901-9-8.83 КЭС

Фильтры-поглотители для резервуаров чистой воды вместимостью от 50 до 150 м³ (вариант с кассетами)

Стадия	Лист	Листов
Р	4	

Узлы 1, 2; 3, 4 5

Разрезы 1-1; 2-2, 3-3

Гипрокоммунводоканал г. Москва

Типовой проект 0901-9-8.83 Альбом I

Инв.№ подл. | Подпись и дата | Взам.инв.№

6

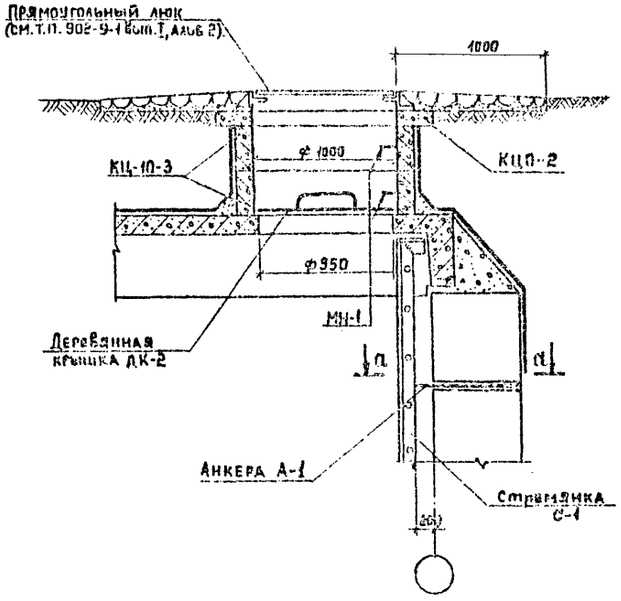

8

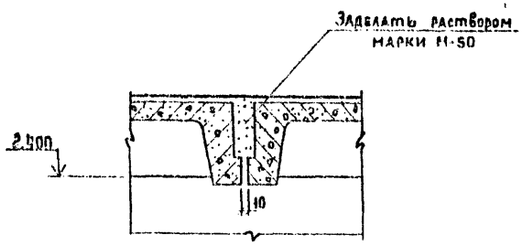

Деталь заделки ходовой скобы

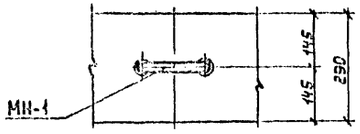

7

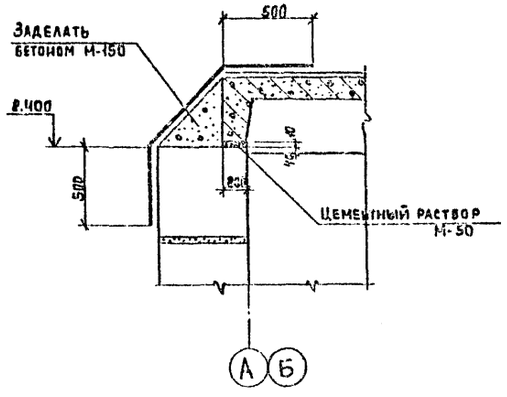

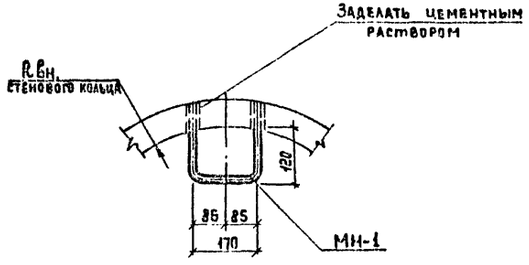

1. Сварку металлических изделий производить электродами типа Э-42 ГОСТ 9467-75.
2. Анкера А-1 закладывать одновременно с укладкой стеновых блоков.
3. Все металлические изделия окрасить масляной краской за 2 раза.

Привязан:

Инв. №

Нач.отд.	Сорокин		
Н.контр.	Успенская		
Гип	Лепетухин		
Вед.инж.	Закуванкин		
Ст.инж.	Громова		
Инжен.	Богородова		

Т.П0901-9-8.83 КЖ

Фильтры поглотители для резервуаров чистой воды емкостью от 50 + 730 м³ (вариант с клапанами).

Узлы: 6; 7; 8.
Деталь заделки ходовой скобы.

Стадия	Лист	Листов
Р	5	

Гипрокоммунводоканал г. Москва.

Типовой проект 0901-9-8.83 Альбом I

ФП1

1-1

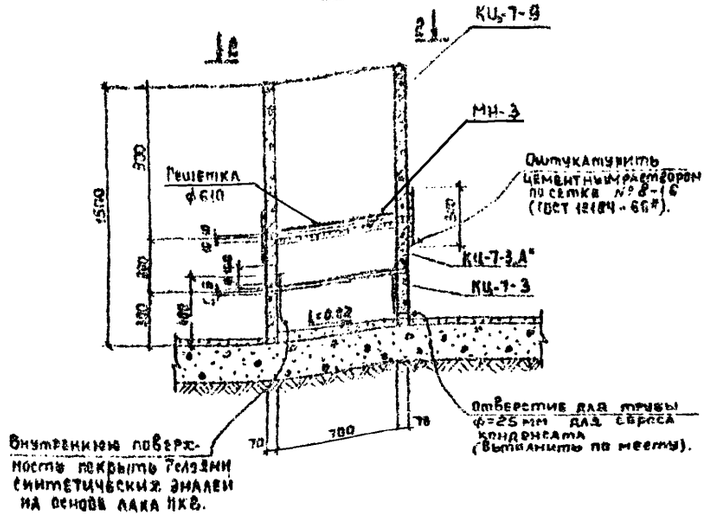

ФП1М

4-4

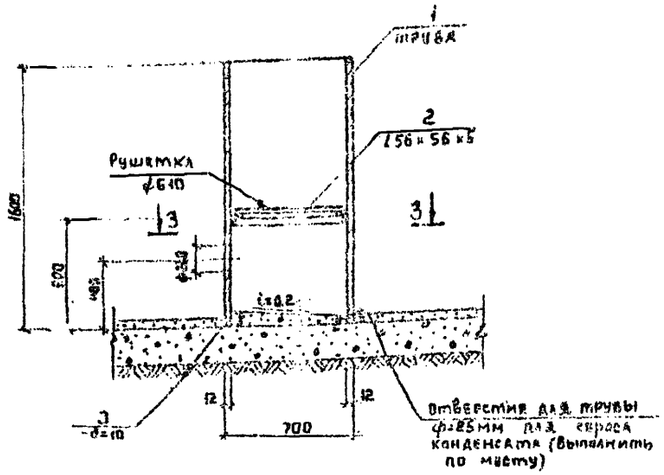

3-3

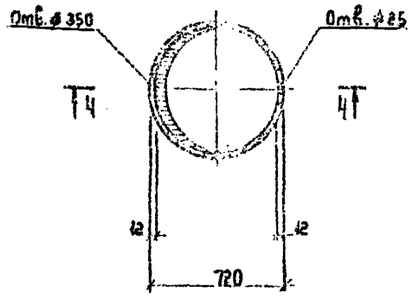

2-2

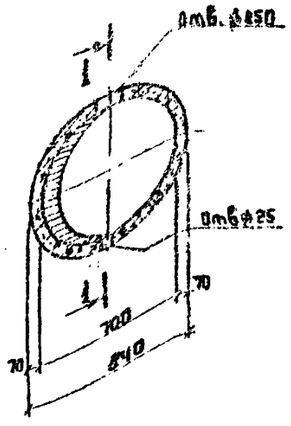

Спецификация сборных железобетонных и металлических элементов

Марка	Обозначение	Наименование	Кол.	Примечание
		ФП1		
		Сборные элементы		
КЦ-7-3	Серия 3.900-3 в.2 ч.1 л.1	Кольцо стеновое КЦ-7-3	1	
КЦ-7-9	То же	то же КЦ-7-9	1	
КЦ-7-3А	901 КЖИ 310	то же КЦ-7-3А*	1	Альбом III
		Металлические изделия		
МН-3	901 КЖИ 220	Изделие закладное МН-3	1	
	ГОСТ 18184-66*	Сетка типа № 8-16		
	М0107-00-00-000Б	Решетка ф 610	1	
		ФП1М		
		Металлические изделия		
Поз.1	ГОСТ 10704-76	Труба стальная электросв. Дн=720	1	
Поз.2	901 КЖИ 01	Уголок 56×56×5	1	Альбом III
Поз.3	901 КЖИ 03	Полоса -200×10	1	Альбом III
	М0107-00-00-000Б	Решетка ф 610	1	Альбом III

1. Установку фильтров-поглотителей производить до устройства чистого пола.
2. После установки воздуховодов зазоры в отверстиях железобетонных конструкций тщательно заделать.
3. В фильтре-поглотителе ФП1М трубы воздуховодов приварить к корпусу фильтра-поглотителя.
4. Металлические конструкции фильтра-поглотителя ФП1М окрасить масляной краской за 2 раза снаружи и изнутри.
5. Состав загрузки фильтров-поглотителей см. чертежи технологической части проекта.

Т.П0901-9-8.83 КЖС

Привязан				Фильтры-поглотители для резервуаров чистой воды емкостью от 50 до 730 м³ (вариант с клапанами)	Стадия	Лист	Листов
Инв.№ подл.	Подпись и дата	Взам.инв.№			Р	6	
Нач.отд.	Сорокин			Фильтры-поглотители ФП1; ФП1М. Разрезы: 1-1; 2-2; 3-3; 4-4.	Гипрокоммунстроймонтаж Сантехмонтажная заготовка.		
Гип	Дементьев						
Гл.инж.	Гончаров						
Нач.сект.	Богданова						

ТИПОВОЙ ПРОЕКТ 0901-9-8.83 АЛЬБОМ I

ФП 2К

1-1

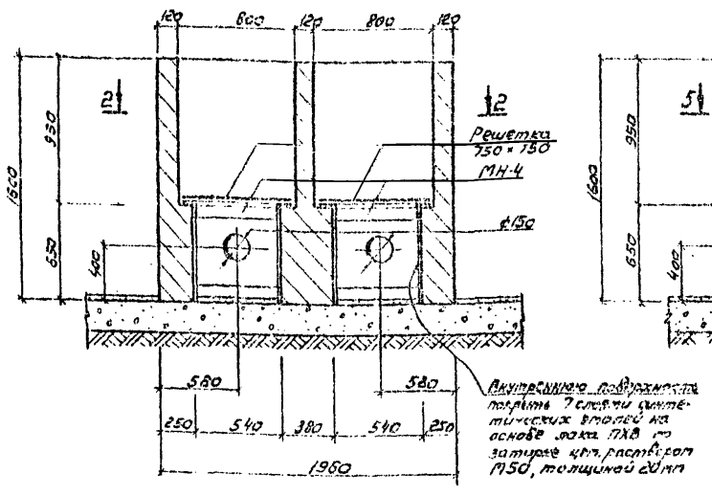

2-2

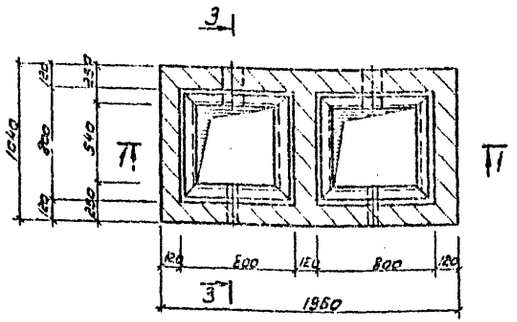

3-3

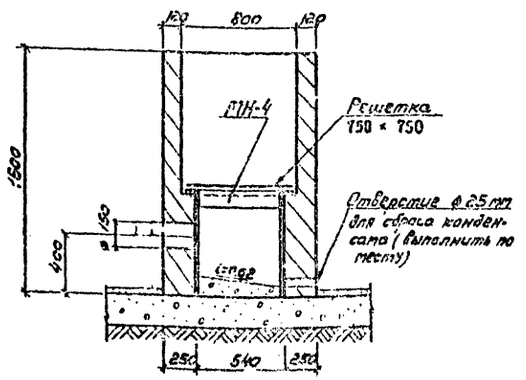

ФП 2Б

4-4

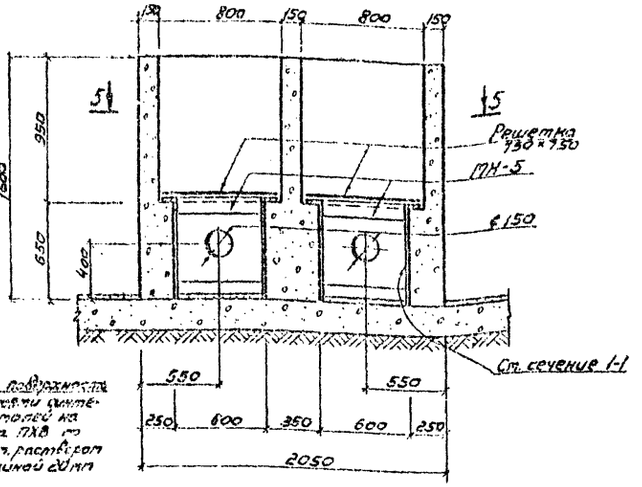

5-5

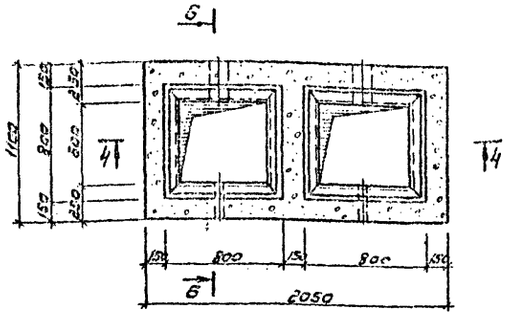

6-6

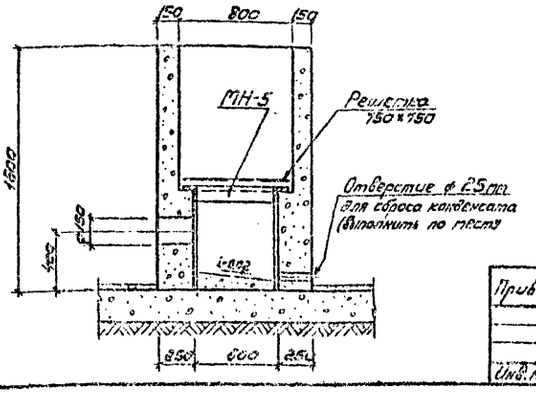

Спецификация элементов монолитных конструкций.

Марка	Обозначение	Наименование	Кол.	Примечание
		ФП 2К		
		Сборочные единицы и детали		
МН-4	901 КЖИ 230	Изделие закладное МН-4	2	Альбом III
	М0108-01-00-00-01	Решетка 750×750	2	Альбом III
		Материалы:		
		Кирпич марки М75	1.7	$м^3$
		ФП 2Б		
		Сборочные единицы и детали		
МН-5	901 КЖИ 240	Изделие закладное МН-5	2	Альбом III
	М0108-01-00-00-01	Решетка 750×750	2	Альбом III
		Материалы:		
		Бетон марки М 150	2.0	$м^3$

1. Установку фильтров-поглотителей производить до устройства чистого пола.
2. После установки воздухопроводов зазоры в отверстиях кирпичных и бетонных конструкций тщательно заделать.
3. Состав загрузки фильтров-поглотителей ст. чертежи технологической части проекта.
4. Наружные поверхности стен фильтров-поглотителей затереть раствором марки М50.

Привязан	Нач. РСО	Сорокин		ТП0901-9-8.83 КЖ	
	Н. контр.	Успенская		Фильтры-поглотители для резервуаров чистой воды емкостью от 50 до 730 $м^3$ (Вариант с клапанами)	Стадия: Р; Лист: 7; Листов:
	ГИП	Лепетухин			
	Вед. инж.	Закубанский		Фильтры-поглотители ФП2К, ФП2Б. Разрезы 1-1; 2-2; 3-3; 4-4; 5-5; 6-6	Гипрокоммунводоканал г. Москва
	Ст. инж.	Громова			
Инв. №	Инжен.	Богородова			

Ведомость расхода стали на элемент, кг.

Марка элемента	Изделия арматурные																				Изделия закладные																Всего	Общий расход
	Арматура класса																				Арматура класса												Прокат марки							
	A-III ГОСТ 5781-75							A-II ГОСТ 5781-75			A-I ГОСТ 5781-75							Вр-I ТУ-14-4-650-75				A-III ГОСТ 5781-75			A-II ГОСТ 5781-75			A-I ГОСТ 5781-75			ВСт3 КП2 ГОСТ 103-76				ГОСТ 10704-76					
	Ф8	Ф12	Ф18	Ф20	Ф22		Итого	Ф10		Итого	Ф6	Ф8	Ф10	Ф12	Ф14		Итого	Ф5		Итого		Ф12		Итого	Ф12	Ф16		Итого	Ф10		Итого	150×10			Итого						
ПТ042-11„А"	53,43	25,4	73,21	82,46	9,55		244,05				12,57	14,47	6,86	10,16	6,09		50,15	2,23		3,23	296,43	6,0		6,0	1,8			1,8				14,9			14,9				22,1	318,53
ПТ042-11„Б"	53,43	25,4	73,21	82,46	9,55		244,05				12,57	14,47	6,86	10,16	6,09		50,15	2,23		2,23	296,43																	296,43
ПТ42-11„А"	53,46	26,67	73,21	82,46			235,8				9,19	14,47	3,11	10,16	6,09		43,02	2,23		2,23	281,05				2,4			2,4			29,8			29,8				32,2	313,25
КИ.7-3																		4,2		4,2	4,2					2,4		2,4										2,4	6,6
КИ.10-3																		4,0		4,0	4,0					1,6		1,6										1,6	5,6
КИ.0-1																		1,1		1,1	1,1																		1,1
КИ.0-2								29,4		29,4	6,6						6,6				36,0								2,4		2,4							2,4	38,4

ТИПОВОЙ ПРОЕКТ 0901-9-8.83 АЛЬБОМ I

Инв. № подл. | Подпись и дата | Взам. инв. №

Изм.	Кол. уч.	Лист	№ док.	Подпись	Дата	ТП0901-9-8.83 КЖС
Гип						Фильтры-поглотители ФП для резервуаров чистой воды емкостью 50-750 м³. (Вариант с клапанами)
Нач. отд.						Стадия Р / Листов 3
Нач. сект.						Ведомость расхода стали на элемент
Н. контр.						Гипрокоммунводоканал
Рук. гр.						

gost.e-ecolog.ru