ТИПОВЫЕ КОНСТРУКЦИИ, ИЗДЕЛИЯ И УЗЛЫ ЗДАНИЙ И СООРУЖЕНИЙ

СЕРИЯ 1.442.1-2

ПЛИТЫ ПЕРЕКРЫТИЙ ЖЕЛЕЗОБЕТОННЫЕ РЕБРИСТЫЕ ВЫСОТОЙ 400 мм, УКЛАДЫВАЕМЫЕ НА РИГЕЛИ ПРЯМОУГОЛЬНОГО СЕЧЕНИЯ

ВЫПУСК 2

ПРЕДВАРИТЕЛЬНО НАПРЯЖЕННЫЕ ПЛИТЫ ШИРИНОЙ 1.5 м АРМАТУРНЫЕ И ЗАКЛАДНЫЕ ИЗДЕЛИЯ

РАБОЧИЕ ЧЕРТЕЖИ

Утверждены и введены в действие с 01.01.83 Госстроем СССР Постановление от 22.10.82 N 261

РАЗРАБОТАНЫ ЦНИИПРОМЗДАНИЙ

Главный инженер — И.А.Петров
Руководитель ОКМЗ — Г.В.Выжигин
Гл. инженер проекта — В.М.Трахтенгерц

СОВМЕСТНО С НИИЖБ

Зам. директора — Н.Н.Коровин
Рук. лаборатории — Г.И.Бердичевский
Ст. научный сотрудник — А.Е.Кузьмичев

С НИИСК

Зам. директора — Л.Н. Кривошеев
Зав. отделом — Б.Л. Ковтунов
Зав. отделом — Ю.В. Кардовский

gost.e-ecolog.ru

Содержание

Обозначение	Наименование	Стр. выпуска
1.442.1-2.2 0.00.ПЗ	Пояснительная записка	2
1.442.1-2.2 0.01.0	Каркас плоский	3-5
1.442.1-2.2 0.02.0	Каркас плоский	5,6
1.442.1-2.2 0.03.0	Сетка	7,8
1.442.1-2.2 0.04.0	Сетка	9,10
1.442.1-2.2 0.06.0	Сетка	10,11
1.442.1-2.2 0.07.0	Сетка С26	12
1.442.1-2.2 0.08.0	Сетка	12,13
1.442.1-2.2 0.09.0	Изделие закладное	13-14
1.442.1-2.2 0.11.0	Изделие закладное МН6	14
1.442.1-2.2 0.12.0	Изделие закладное МН3	15
1.442.1-2.2 0.13.0	Изделие закладное МН5	15
1.442.1-2.2 0.14.0	Изделие закладное МН4	16
1.442.1-2.2 0.15.0	Сетка С30	16
1.442.1-2.2 5.00.1	Стержень напрягаемый	17
1.442.1-2.2 0.00.3	Стержень	17
1.442.1-2.2 0.00.4	Стержень	18

1. Выпуск 2 содержит рабочие чертежи арматурных и закладных изделий плит, разработанных в выпуске 1 настоящей серии.
2. Арматурные сетки и каркасы при диаметрах до 5мм включительно следует выполнять из обыкновенной арматурной проволоки периодического профиля класса Вр I (ГОСТ 6727-80), при диаметре 6мм и более из горячекатаной арматурной стали периодического профиля класса А III ГОСТ 5781-81
3. Плоские сварные каркасы и сетки следует изготовлять с помощью контактной точечной электросварки в соответствии с требованиями ГОСТ 10922-75. Замена контактной сварки на электродуговую не допускается.
4. Изготовление закладных изделий следует производить в соответствии с „Инструкцией по сварке соединений арматуры и закладных деталей железобетонных конструкций" (СН393-78).
5. Марку стали следует принимать в соответствии с указаниями, приведенными в рабочих чертежах конкретного объекта.
6. Защиту закладных изделий от коррозии следует производить в соответствии с указаниями главы СНиП II-28-73*.

				1.442.1-2.2 0.0.ПЗ		
				Пояснительная записка	Стадия	Лист	Листов
					Р	—	1
Рук. отд.	Выжигин				ЦНИИПромзданий		
Гл. инж. пр.	Трактенгерц						
Рук. гр.	Говгина						

Инв. № подл.	Подпись и дата	Взам. инв. №

Формат	Зона	Поз.	Обозначение	Наименование	Кол. на исполн. 1.442.1-2.2 0.01.0 —	01	02	03	04	05					Примечание
				Документация											
			1.442.1-2.2 0.01.0СБ	Сборочный чертеж											
			1.442.1-2.2 0.00.0 ПЗ	Пояснительная записка											
				Детали											
				Стержень, ГОСТ 8727-80											
БЧ		1	1.442.1-2.2 0.00.2	ф5 ВрI, ℓ=5750	1										0,8
				Стержень, ГОСТ 5781-81											
			-01	ф 8 А III, ℓ=5750		1									2,3
			-02	ф 10 А III, ℓ=5750			1								3,5
			-03	ф 12 А III, ℓ=5750				1	1						5,1
			-04	ф 16 А III, ℓ=5750						1					9,1

В графе „Наименование" длины указаны в мм.
В графе „Примечание" указана масса одного стержня.

Рук. отд.	Выжигин		1.442.1-2.2 0.01.0
Н. контр.	Трахтенгерц		
Гл. инж. пр.	Трахтенгерц		Каркас плоский
Рук. гр.	Товгина		
Провер.	Суровова		
Разраб.	Лобович		

Стадия	Лист	Листов
Р	1	4

ЦНИИПРОМЗДАНИЙ

Инв. № подл.	Подпись и дата	Взам. инв. №

Формат	Зона	Поз.	Обозначение	Наименование	Кол. на исполн. 1.442.1-2.2 0.01.0 —	01	02	03	04	05					Примечание
				Стержень, ГОСТ 6727-80											
БЧ		2	1.442.1-2.2 0.00.2	ф 5 ВрI, ℓ=5750	1	1									0,8
				Стержень, ГОСТ 5781-81											
			-05	ф 6 А III, ℓ=5750			1								1,3
			-01	ф 8 А III, ℓ=5750				1							2,3
			-02	ф 10 А III, ℓ=5750					1						3,5
			-03	ф 12 А III, ℓ=5750						1					5,1
				Стержень, ГОСТ 6727-80											
БЧ		3	-06	ф 5 ВрI, ℓ=370	30	30									0,05
				Стержень, ГОСТ 5781-81											
			-07	ф 6 А III, ℓ=370			30								0,08
			-08	ф 8 А III ℓ=370				30							0,15
			-09	ф 10 А III, ℓ=370					30						0,23
			-10	ф 12 А III, ℓ=370						30					0,33

Формат	Зона	Поз.	Обозначение	Наименование	Кол. на испол. 1.442.1-2.2 0.01.0 06	07	08	09	10	11					Примечание
				Документация											
			1.442.1-2.2 0.01.0 СБ	Сборочный чертеж											
			1.442.1-2.2 0.00.0 ПЗ	Пояснительная записка											
				Детали											
				Стержень, ГОСТ 6727-80											
БЧ		1	1.442.1-2.2 0.00.2	ф 5 Вр I, ℓ=5750	1										0.8
				Стержень, ГОСТ 5781-81											
			-01	ф 8 А III, ℓ=5750		1									2.3
			-02	ф 10 А III, ℓ=5750			1								3.5
			-03	ф 12 А III, ℓ=5750				1	1						5.1
			-04	ф 16 А III, ℓ=5750						1					9.1
				Стержень, ГОСТ 6727-80											
БЧ		2	1.442.1-2.2 0.00.2	ф 5 Вр I, ℓ=5750	1	1									0.8

Инв.№ подл. | Подпись и дата | Взам. инв.№

Формат	Зона	Поз.	Обозначение	Наименование	Кол. на испол. 1.442.1-2.2 0.01.0 06	07	08	09	10	11					Примечание
				Стержень, ГОСТ 5781-81											
БЧ		2	1.442.1-2.2 0.00.2 -05	ф 6 А III, ℓ=5750			1								1.3
			-01	ф 8 А III, ℓ=5750				1							2.3
			-02	ф 10 А III, ℓ=5750					1						3.5
			-03	ф 12 А III, ℓ=5750						1					5.1
				Стержень, ГОСТ 6727-80											
БЧ		3	-06	ф 5 Вр I, ℓ=370	30	30									0.05
				Стержень, ГОСТ 5781-81											
			-07	ф 6 А III, ℓ=370			30								0.08
			-08	ф 8 А III, ℓ=370				30							0.15
			-09	ф 10 А III, ℓ=370					30						0.23
			-10	ф 12 А III, ℓ=370						30					0.33
БЧ		4	-11	ф 8 А III, ℓ=250	1	1	1	1	1	1					0.1

18212-02 5

Инв.№ подл. | Подпись и дата | Взам.инв.№

Гип	Дорофеев		
Нач.отд.	Валигин		
Н.контр.	Ректегорин		
Рук.гр.	Новгинин		
Гл.спец.	Дорофеев		
Разраб.	Любовин		

1.442.1-2.2 0.01.0 ПЗ

Корпус плоский

Сборочный чертеж

ЦИНИПРОМЗДАНИЙ

Стадия	Лист	Листов
Р	1	1
см. тех.эт.		

Обозначение	Марка	Масса
1.442.1-2.2 0.0.0		
-01	КР1	3.1
-02	КР3	14.6
-03	КР4	11.9
-04	КР5	15.5
-05	КР6	21.1
-06	КР7	3.2
-07	КР8	4.7
-08	КР9	7.3
-09	КР10	12.0
-10	КР11	15.6
-11	КР12	24.2

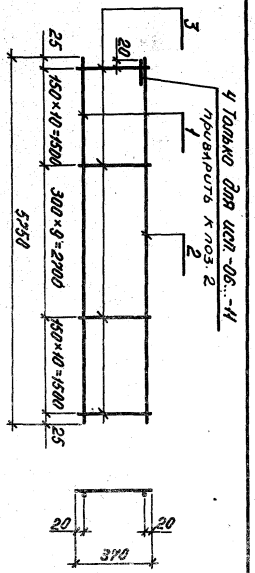

Инв.№ подл. | Подпись и дата | Взам.инв.№

Формат	Зона	Поз.	Обозначение	Наименование	Кол. на испол. 1.442.1-2.2 0.02.0 —	01	02	03	Примечание
				Документация					
			1.442.1-2.2 0.02.0 СБ	Сборочный чертеж					
			1.442.1-2.2 0.00.0 ПЗ	Пояснительная записка					
				Детали					
				Стержень, ГОСТ 5781-81					
БЧ		1	1.442.1-2.2 0.02.2 -12	ф 8 А III, ℓ=1420	1				0.6
			-13	ф 12 А III, ℓ=1420		1			1.3
			-14	ф 14 А III, ℓ=1420			1		1.7
			-15	ф 18 А III, ℓ=1420				1	2.8
				Стержень, ГОСТ 6727-80					
БЧ		2	-16	ф 4 ВрI, ℓ=1350	1				0.1
			-17	ф 5 ВрI, ℓ=1350		1			0.2

В графе „Наименование" длины указаны в мм.
В графе „Примечание" указана масса одного стержня.

Гип	Дорофеев		
Нач.отд.	Валигин		
Н.контр.	Ректегорин		
Рук.гр.	Новгинин		
Гл.спец.	Дорофеев		
Разраб.	Любовин		

1.442.1-2.2 0.02.0

Корпус плоский

Стадия	Лист	Листов
Р	1	2

ЦИНИПРОМЗДАНИЙ

Марка	Эскиз	Поз.	Обозначение	Наименование	Кол. на испол. 1.442.1-2.2 0.02.0 —	01	02	03							Примечание
				Стержень, ГОСТ 5781-81											
6У		2	1.442.1-2.2 0.00.2 -18	Ф6 А III, ℓ=1350			1								0.3
			-19	Ф8 А III, ℓ=1350				1							0.5
				Стержень, ГОСТ 6727-80											
6У		3	-20	Ф4 ВрI, ℓ=180	14										0.02
			-21	Ф5 ВрI, ℓ=180		14									0.03
				Стержень, ГОСТ 5781-81											
			-22	Ф6 А III, ℓ=180			14								0.04
			-23	Ф8 А III, ℓ=180				14							0.07
6У		4	-24	Ф8 А III, ℓ=50	2										0.02
			-25	Ф12 А III, ℓ=50		2									0.04
			-26	Ф14 А III, ℓ=50			2								0.06
			-27	Ф18 А III, ℓ=50				2							0.1

1.442.1-2.2 0.02.0 — Лист 2

Инв.№ подл. | Подпись и дата | Взам. инв.№

Гип	Ильинский		
Рук.отд.	Ильинский		
Рук.гр.	Тавгинов		
Инж.пр.	Ивлиенко		
Разраб.	Кудрявцев		

1.442.1.2.2 0.02.0 ОВ

Каркас плоский. Сборочный чертеж

Стадия: Р | Масса: — | Масштаб: —

Лист | Листов 1

ЦНИИПРОМЗДАНИЙ

Обозначение	Марка	Масса
1.442.1-2.2 0.02.0		
-01	КР13	0.9
-02	КР14	1.9
-03	КР15	2.7
-03	КР16	4.5

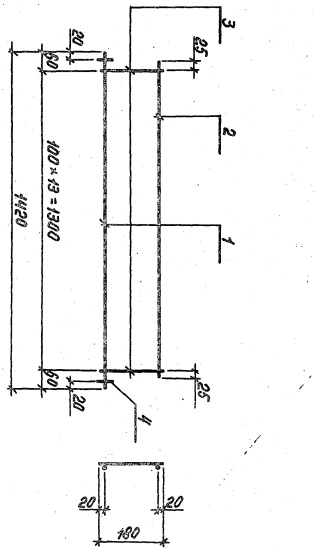

18213-02 7

Формат	Зона	Поз.	Обозначение	Наименование	Кол. на испол. 1.442.1-2.2 0.03.0 —	01	02	03	04	05	06				Примечание
				Документация											
			1.442.1-2.2 0.03.0 СБ	Сборочный чертеж											
			1.442.1-2.2 0.00.0 ПЗ	Пояснительная записка											
				Детали											
				Стержень, ГОСТ 6727-80											
БУ		1	1.442.1-2.2 0.00.2 -17	ф 5 Вр I, ℓ = 1350	5										0.2
				Стержень, ГОСТ 5781-81											
			-18	ф 6 А III, ℓ = 1350		5			4						0.3
			-19	ф 8 А III, ℓ = 1350			5								0.5
			-28	ф 10 А III, ℓ = 1350				5		4					0.8
			-29	ф 12 А III, ℓ = 1350							4				1.2

В графе „Наименование" длины указаны в мм.
В графе „Примечание" указана масса одного стержня.

Рук.отд	Зыжигин		1.442.1-2.20.03.0
Н.контр.	Трахтенгерц		
Гл.инж.пр.	Трахтенгерц		Стадия: Р; Лист: 1; Листов: 2
Рук.гр.	Товгина		Сетка
Провер.	Суровова		ЦНИИПРОМЗДАНИЙ
Разраб.	Любович		

Формат	Зона	Поз.	Обозначение	Наименование	Кол. на испол. 1.442.1-2.2 0.03.0 —	01	02	03	04	05	06				Примечание
				Стержень, ГОСТ 6727-80											
БУ		2	1.442.1-2.2 0.00.2 -30	ф 4 Вр I, ℓ = 340					14	14					0.03
			-31	ф 4 Вр I, ℓ = 540	15	15	15								0.05
			-32	ф 5 Вр I, ℓ = 340							14				0.05
			-33	ф 5 Вр I, ℓ = 540				15							0.08

1.442.1-02 8

Рис. 1

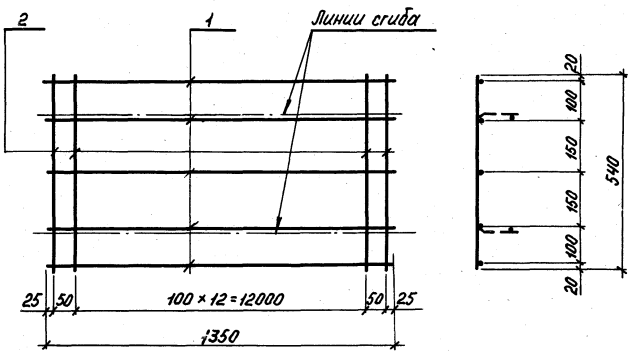

Рис. 2

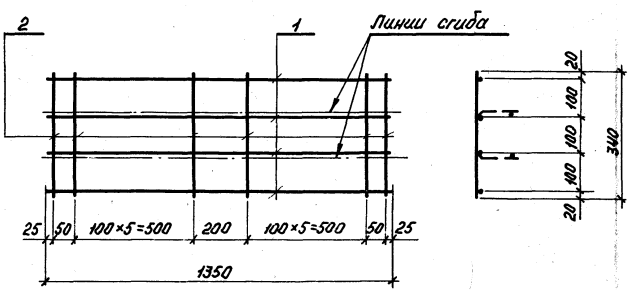

Обозначение	Марка	Рис.	Масса
1.442.1-2.2 0.03.0	С1	1	1.7
-01	С2		2.3
-02	С3		3.3
-03	С4		5.2
-04	С5	2	1.6
-05	С6		3.6
-06	С7		5.5

Рук.отд.	Выжигин		
Н.контр.	Трахтенгерц		
Гл.инж.пр.	Трахтенгерц		
Рук.гр.	Товгина		
Провер.	Суровова		
Разраб.	Ладович		

1.442.1-2.2 0.03.0 СБ

Сетка
Сборочный чертеж

Стадия	Масса	Масштаб
Р	см. табл.	—
Лист	Листов 1	

ЦНИИПРОМЗДАНИЙ

Инв.№ подл. | Подпись и дата | Взам.инв.№

Формат	Зона	Поз.	Обозначение	Наименование	Кол. на испол. 1.442.1-2.2 0.04.0 —	01	02	03	04	05					Примечание
				Документация											
			1.442.1-2.2 0.04.0 СБ	Сборочный чертеж											
			1.442.1-2.2 0.00.0 ПЗ	Пояснительная записка											
				Детали											
				Стержень, ГОСТ 6727-80											
БУ	1		1.442.1-2.2 0.00.2 -34	Ф4ВрI, ℓ=5750	3	3									0.5
			-35	Ф4ВрI, ℓ=5450				3	3						0.5
			1.442.1-2.2 0.00.2	Ф5ВрI, ℓ=5750			3								0.8
			-36	Ф5ВрI, ℓ=5450						3					0.8
БУ	2		-31	Ф4ВрI, ℓ=540	30			28							0.05
			-33	Ф5ВрI, ℓ=540		30	39		28	37					0.08

В графе „Наименование" длины указаны в мм.
В графе „Примечание" указана масса одного стержня.

Рук.отд.	Выжигин		1.442.1-2.2 0.04.0
Н.контр.	Трахтенгерц		
Гл.инж.пр.	Трахтенгерц		Сетка
Рук.гр.	Товгина		
Провер.	Суровова		
Разраб.	Лобович		

Стадия	Лист	Листов
Р	1	2

ЦНИИПромзданий

Инв.№ подл. | Подпись и дата | Взам.инв.№

Формат	Зона	Поз.	Обозначение	Наименование	Кол. на испол. 1.442.1-2.2 0.04.0 —	06	07	08	09	10	11				Примечание
				Документация											
			1.442.1-2.2 0.04.0 СБ	Сборочный чертеж											
			1.442.1-2.2 0.00.0 ПЗ	Пояснительная записка											
				Детали											
				Стержень, ГОСТ 6727-80											
БУ	1		1.442.1-2.2 0.00.2 -37	Ф4ВрI, ℓ=4950	3	3	3	3							0.4
			-38	Ф5ВрI, ℓ=4950					3	3					0.7
БУ	2		-31	Ф4ВрI, ℓ=540	28	28									0.05
			-33	Ф5ВрI, ℓ=540			28	28	39	39					0.08

18212-02-11

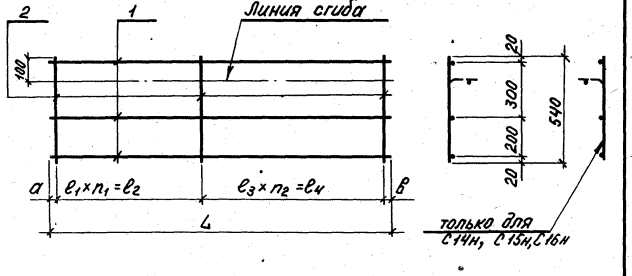

Обозначение	Марка	Размеры, мм							Кол. шт		Масса
		L	e_1	e_2	e_3	e_4	а	в	n_1	n_2	
1.442.1-2.2 0.04.0	С8	5750	100	100	200	5600	25	25	1	28	30
-01	С9										3.9
-02	С10				150	5700				38	5.5
-03	С11	5450	—	—	200	5400			—	27	2.9
-04	С12										3.7
-05	С13				150					36	5.4
-06	С14Т	4950	100	500	200	4400			5	22	3.6
-07	С14Н										2.6
-08	С15Т										3.4
-09	С15Н										3.4
-10	С16Т		75	825	150	4050	35	40	11	27	5.2
-11	С16Н										5.2

Инв.№ подл. | Подпись и дата | Взам.инв.№

Рук.отд.	Вынигин		
Н.контр.	Трактенгерц		
Гл.инж.пр.	Трактенгерц		
Рук.гр.	Товгина		
Провер.	Суровова		
Разраб.	Любович		

1.442.1-2.2 0.04.0 СБ

Сетка
Сборочный чертеж

Стадия	Масса	Масштаб
Р	сп. табл.	—
Лист	Листов 1	

ЦНИИПРОМЗДАНИЙ

Инв.№ подл. | Подпись и дата | Взам.инв.№ | Инв.№ дубл. | Подпись и дата

Поз.	Обозначение	Наименование	Кол. на испол.: —	01	02	03	1.442.1-2.2 0.06.0 04	05	06	07	08	Примечание
		Документация										
	1.442.1-2.2 0.06.0 СБ	Сборочный чертеж										
	1.442.1-2.2 0.00.0 ПЗ	Пояснительная записка										
		Детали										
		Стержень, ГОСТ 6727-80										
1	1.442.1-2.2 0.00.2 -39	ф4 ВрI, ℓ=5850	8			8						0.52
	-35	ф4 ВрI, ℓ=5450										0.49
	-37	ф4 ВрI, ℓ=4950							8			0.45
	-40	ф5 ВрI, ℓ=5850	8	10								0.84
	-36	ф5 ВрI, ℓ=5450					8	10				0.78
	-38	ф5 ВрI, ℓ=4950								8	10	0.71
2	-41	ф4 ВрI, ℓ=1340	30			28			29			0.12
	-42	ф5 ВрI, ℓ=1340		30	40		28	37		29	39	0.19

В графе "Наименование" длины указаны в мм.
В графе "Примечание" указано тоесс одного стержня.

Рук.отд.	Вынигин		
Н.контр.	Трактенгерц		
Гл.инж.пр.	Трактенгерц		
Рук.гр.	Товгина		
Провер.	Суровова		
Разраб.	Любович		

1.442.1-2.2 0.06.0

Сетка

Стадия	Лист	Листов
Р		1

ЦНИИПРОМЗДАНИЙ

Рис. 1

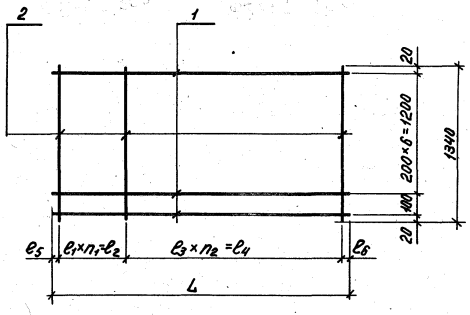

Рис. 2

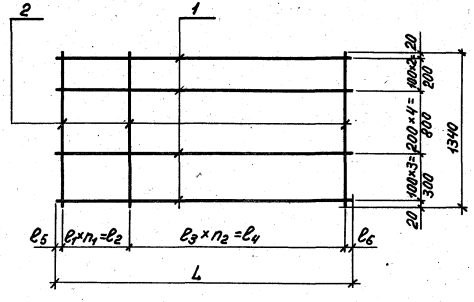

Обозначение	Марка	Рис.	Размеры, мм									Масса
			L	e_1	e_2	e_3	e_4	e_5	e_6	n_1	n_2	
1.442.1-2.2 0.06.0	С17	1	5850	200	5800	—	—	25	25	29	—	7.7
-01	С18											12.4
-02	С19	2		100	100	150	5700	25	25	1	38	16.0
-03	С20	1	5450	200	5400	—	—	25	25	27	—	7.2
-04	С21											11.7
-05	С22	2		150						36		14.9
-06	С23	1	4950	100	4900	200	4200	25	25	7	21	7.1
-07	С24											11.2
-08	С25	2		75	8825	150	4050	25	50	11	27	14.5

Рук.отд.	Выжигин		
Н.контр.	Трахтенгерц		
Гл.инж.пр.	Трахтенгерц		
Рук.гр.	Товгина		
Провер.	Суоловой		
Разраб.	Лобович		

1.442.1-2.2 0.06.0 СБ

Сетка
Сборочный чертеж

Стадия	Масса	Масштаб
Р	ст. табл.	—
Лист	Листов 1	

ЦНИИПРОМЗДАНИЙ

Инв.№ подл. | Подпись и дата | Взам.инв.№

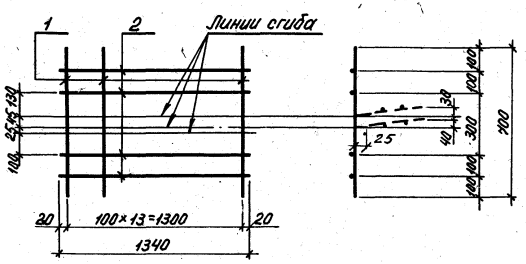

Зона	Поз.	Обозначение	Наименование		Примечание
			Документация		
		1.442.1-2.2 0.00.0 ПЗ	Пояснительная записка		
			Детали		
			Стержень		
	1	1.442.1-2.2 0.00.2 -42	ф5 ВрI, ℓ=1340	14	2.7
	2	-43	ф5 ВрI, ℓ=700	4	0.4

			1.442.1-2.2 0.07.0		
Гип.	Выжигин		Сетка С 26	Стадия: Р	Масса: 3.1
Н.контр.	Трактенгерц			Лист	Листов: 1
Гл.инж.пр.	Трактенгерц		ГОСТ 6727-80	ЦНИИПРОМЗДАНИЙ	
Рук.гр.	Товгина				
Проверил	Суровцева				
Разраб.	Любович				

Поз.	Обозначение	Наименование	Кол. на испол. 1.442.1-2.2 0.08.0 —	01	02	Примечание
		Документация				
	1.442.1-2.2 0.08.0 СБ	Сборочный чертеж				
	1.442.1-2.2 0.08.0 ПЗ	Пояснительная записка				
		Детали				
		Стержень, ГОСТ 5781-81				
1	1.442.1-2.2 0.00.2 -44	ф10 AIII, ℓ=1360	16	16		0.84
-45		ф12 AIII, ℓ=1360			8	1.21
2	-46	ф10 AIII, ℓ=460	8			0.3
-47		ф10 AIII, ℓ=340		8		0.2
-48		ф12 AIII, ℓ=130			8	0.1
3	-49	ф10 AIII, ℓ=180	4			0.1
-50		ф10 AIII, ℓ=330		4		0.2
-51		ф12 AIII ℓ=440			4	0.4

В графе „Наименование" диаметры указаны в мм.

В графе „Примечание" указана масса одного стержня.

			1.442.1-2.2 0.08.0		
Рук.отд.	Выжигин		Сетка	Стадия: Р	Лист: 1
Н.контр.	Трактенгерц			Листов: 1	
Гл.инж.пр.	Трактенгерц			ЦНИИПРОМЗДАНИЙ	
Рук.гр.	Товгина				
Проверил	Суровцева				
Разраб.	Любович				

Инв.№ подл. | Подпись и дата | Взам.инв.№

Рис.1

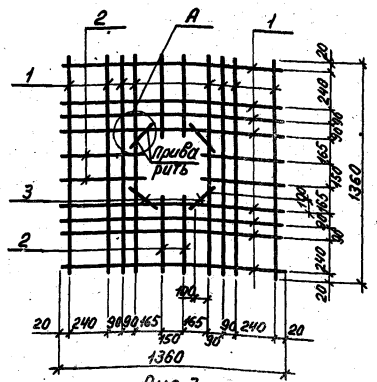

Рис.2

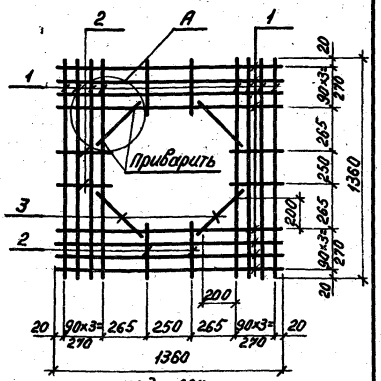

Рис.3

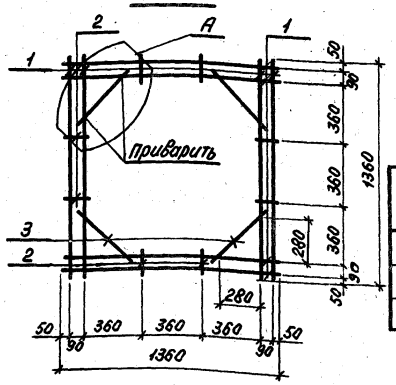

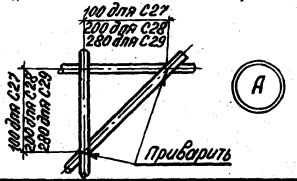

Обозначение	Марка	Рис.	Масса
1.442.1-2.2 0.08.0	С27	1	16.2
-01	С28	2	15.8
-02	С29	3	12.1

Инв.№ подл. | Подпись и дата | Взам.инв.№

			1.442.1-2.2 0.08.0 СБ			
Рук.отд.	Вынигин			Стадия	Масса	Масштаб
Н.контр.	Трахтенгерц		Сетка	Р	см. табл.	—
Т.инж.пр.	Трахтенгерц		Сборочный чертеж	Лист	Листов 1	
Рук.гр.	Товгина			ЦНИИПРОМЗДАНИЙ		
Провер.	Суровцева					
Разраб.	Полетаева					

Формат	Зона	Поз.	Обозначение	Наименование	Кол.	Примечание
				Документация		
			1.442.1-2.2 0.09.0 СБ	Сборочный чертеж		
			1.442.1-2.2 0.00.0 ПЗ	Пояснительная записка		
11		2	1.442.1-2.2 0.00.3	Стержень	1	0.5
11		5	-01	Стержень	1	0.04
				Переменные данные для исполнений		
				1.442.1-2.2 0.09.0 (МН 1)		
				Детали		
БЧ		1	1.442.1-2.2 0.00.7	Уголок 80×80×6 ГОСТ 8509-72* / С 38/23 ГОСТ 380-71*		
				ℓ=120	1	0.9
БЧ		3	1.442.1-2.2 0.00.2-52	Стержень, ГОСТ 5781-81		
				Ф 8 А III, ℓ=310	2	0.2
БЧ		4	1.442.1-2.2 0.00.8	Полоса 6×120 ГОСТ 103-76 / С 38/23 ГОСТ 380-71*		
				ℓ=72	1	0.4
				1.442.1-2.2 0.09.0 (МН 2)		
				Детали		
БЧ		1	1.442.1-2.2 0.00.7-01	Уголок 125×80×8 ГОСТ 8510-72* / С 38/23 ГОСТ 380-71*		
				ℓ=120	1	1.5
БЧ		3	1.442.1-2.2 0.00.2-47	Стержень, ГОСТ 5781-81		
				Ф 10 А III, ℓ=310	2	0.4
БЧ		4	1.442.1-2.2 0.00.8-01	Полоса 6×120 ГОСТ 103-76 / С 38/23 ГОСТ 380-71*		
				ℓ=130	1	1.0

Инв.№ подл. | Подпись и дата | Взам.инв.№

			1.442.1-2.2 0.09.0			
Рук.отд.	Вынигин			Стадия	Лист	Листов
Н.контр.	Трахтенгерц		Изделие закладное	Р	—	1
Т.инж.пр.	Трахтенгерц			ЦНИИПРОМЗДАНИЙ		
Рук.гр.	Товгина					
Провер.	Суровцева					
Разраб.	Полетаева					

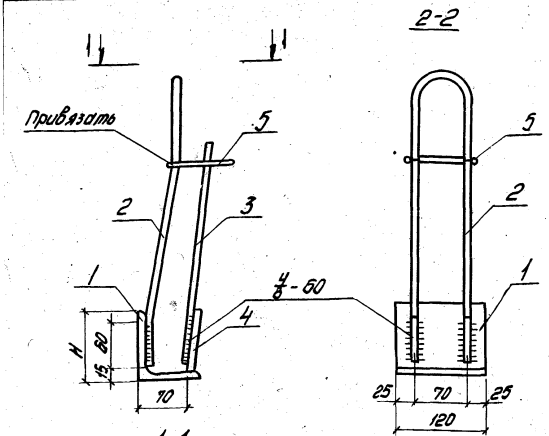

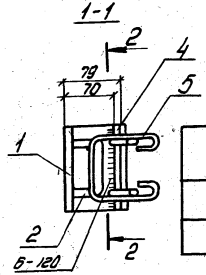

Обозначение	Марка	Размеры мм H	Масса
1.442.1-2.2 0.09.0	МН1	80	2,0
-01	МН2	125	3,4

Рук. отд.	Выжигин		
Н.контр.	Трахтенгерц		
Гл.инж.пр.	Трахтенгерц		
Рук. гр.	Товгина		
Провер.	Суровова		
Разраб.	Полетаева		

1.442.1-2.2 0.09.0 СБ

Изделие закладное Сборочный чертеж.

Стадия	Масса	Масштаб
Р	см. табл.	–

Лист | Листов 1

ЦНИИПРОМЗДАНИЙ

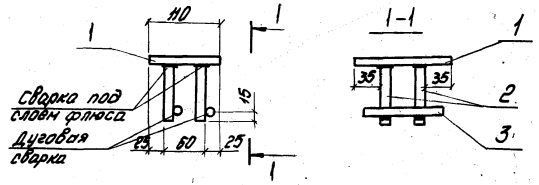

Формат	Зона	Поз.	Обозначение	Наименование	кол.	Примечание
				Документация		
			1.442.1-2.2 0.00.0 ПЗ	Пояснительная записка		
				Детали		
64		1	1.442.1-2.2 0.00.8 -02	Полоса 8х110 ГОСТ 103-76 / С38/23 ГОСТ 380-71*		
				ℓ=130	1	0,9
				Стержень ГОСТ 5781-81		
64		2	1.442.1-2.2 0.00.2 -53	ф 10А III, ℓ=90	4	0,2
64		3	-54	ф 10А III, ℓ=110	2	0,1

Взам. инв. №

Подпись и дата

Инв. № подл.

Рук. отд.	Выжигин		
Н.контр.	Трахтенгерц		
Гл.инж.пр.	Трахтенгерц		
Рук. гр.	Товгина		
Провер.	Суровова		
Разраб.	Лобович		

1.442.1-2.2 0.11.0

Изделие закладное МН6

Стадия	Масса	Масштаб
Р	1,2 кг	–

Лист | Листов 1

ЦНИИПРОМЗДАНИЙ

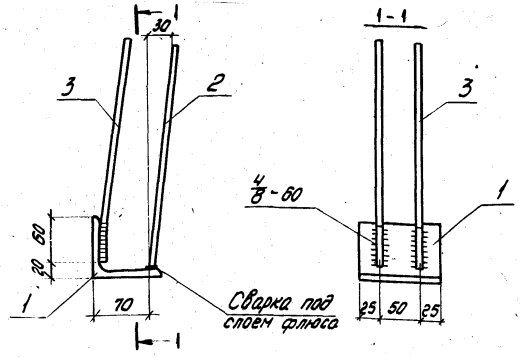

Формат	Зона	Поз	Обозначение	Наименование	Кол.	Примечание
				Документация		
			1.442.1-2.2 0.00.0 ПЗ	Пояснительная записка		
				Детали		
Б4		1	1.442.1-2.2 0.00.7-02	Уголок $\frac{80\times80\times6\ ГОСТ8509-72*}{С38/23\ ГОСТ380-71*}$		
				$\ell=100$	1	0,7
Б4		2	1.442.1-2.2 0.00.2-55	Стержень, ГОСТ5781-81		
				ФВА III, $\ell=330$	2	0,3
11		3	1.442.1-2.2 0.00.4	Стержень	2	0,2

Инв.№ подл. | Подпись и дата | Взам. инв.№

Рук. отд.	Выжигин		
Н. контр.	Трахтенгерц		
Гл. инж. пр.	Трахтенгерц		
Рук. гр.	Говеина		
Провер.	Суровова		
Разраб.	Палетаева		

1.442.1-2.2 0.12.0

Изделие закладное МН3

Стадия	Масса	Масштаб
Р	1,2	-
Лист -	Листов 1	

ЦНИИПРОМЗДАНИЙ

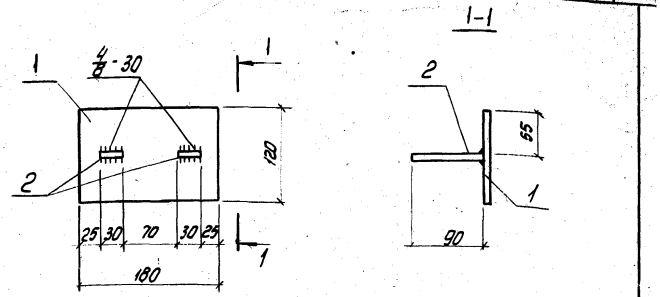

Формат	Зона	Поз.	Обозначение	Наименование	Кол.	Примечание
				Документация		
			1.442.1-2.2 0.00.0 ПЗ	Пояснительная записка		
				Детали		
Б4		1	1.442.1-2.2 0.00.8-03	Полоса $\frac{8\times120\ ГОСТ103-76}{С38/23\ ГОСТ380-71*}$		
				$\ell=180$	1	1,4
Б4		2	-04	Полоса $\frac{8\times30\ ГОСТ103-76}{С38/23\ ГОСТ380-71*}$		
				$\ell=90$	2	0,3

Инв.№ подл. | Подпись и дата | Взам. инв.№

Рук. отд.	Выжигин		
Н. контр.	Трахтенгерц		
Гл. инж. пр.	Трахтенгерц		
Рук. гр.	Говеина		
Провер.	Суровова		
Разраб.	Палетаева		

1.442.1-2.2 0.13.0

Изделие закладное МН5

Стадия	Масса	Масштаб
Р	1,7	-
Лист	Листов 1	

ЦНИИПРОМЗДАНИЙ

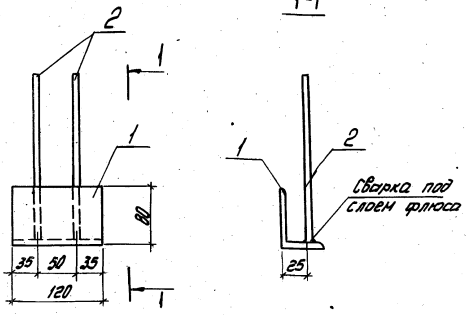

Формат	Зона	Поз.	Обозначение	Наименование	Кол.	Примечание
				Документация		
			1.442.1-2.2 0.00.0 ПЗ	Пояснительная записка		
				Детали		
Б4		1	1.442.1-2.2 0.00.7-03	Уголок 80×50×6 ГОСТ 8509-72* С38/23 ГОСТ 380-71*		
				ℓ=120	1	0.7
Б4		2	1.442.1-2.2 0.00.2-56	Стержень ГОСТ 5781-81		
				ФВА III, ℓ=225	2	0.2

				1.442.1-2.2 0.14.0		
				Изделие закладное МН4	Стадия	Масса	Масштаб
					Р	0.9	-
					Лист	Листов 1
Рук. отд.	Выжигин				ЦНИИПРОМЗДАНИЙ	
Н. контр.	Трахтенгерц					
Гл. инж. пр.	Трахтенгерц					
Рук. гр.	Товгина					
Провер.	Суровова					
Разраб.	Палеткаева					

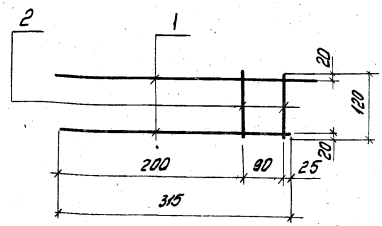

Формат	Зона	Поз.	Обозначение	Наименование	Кол.	Примечание
				Документация		
			1.442.1-2.2 0.00.0 ПЗ	Пояснительная записка		
				Детали		
				Стержень		
Б4		1	1.442.1-2.2 0.00.2-57	ФВА III, ℓ=315	2	0.2
Б4		2	-58	ФВА III, ℓ=120	2	0.1

Инв. № подл. | Подпись и дата | Взам. инв. №

				1.442.1-2.2 0.15.0		
				Сетка С30	Стадия	Масса	Масштаб
					Р	0.3	-
					Лист	Листов 1
Рук. отд.	Выжигин			ГОСТ 5781-81	ЦНИИПРОМЗДАНИЙ	
Н. контр.	Трахтенгерц					
Гл. инж. пр.	Трахтенгерц					
Рук. гр.	Товгина					
Провер.	Суровова					
Разраб.	Лобович					

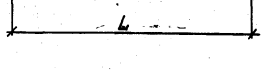

Обозначение	L мм	Материал: Ф, мм, класс стали	Материал: ГОСТ, ТУ	Масса
1.442.1-2.2 0.00.1	5980	14 А IV	ГОСТ 5781-81	7.2
-01		20 А IV		14.7
-02		22 А IV		17.8
-03		25 А IV		23.0
-04		12 Ат V СК	ГОСТ 10884-81	5.3
-05		18 Ат V СК		11.9
-06		20 Ат V СК		14.7
-07		22 Ат V СК		17.8
-08		12 Ат V		15.3
-09		18 Ат V		11.9
-10		20 Ат V		14.7
-11		22 Ат V		17.8
-12		10 Ат VI		3.7
-13		16 Ат VI		9.4
-14		18 Ат VI		11.9
-15		20 Ат VI		14.7

Длина напрягаемых стержней указана теоретическая, действительную длину принимать в зависимости от способа натяжения, конструкции захватных приспособлений и временных технологических анкеров.

Рук.отд.	Вынигин		
Н.контр.	Трахтенгерц		
Гл.инж.пр.	Трахтенгерц		
Рук.гр.	Говгина		
Провер.	Суровова		
Разраб.	Лобович		

1.442.1-2.2 0.00.1

Стержень напрягаемый

Стадия	Лист	Листов
Р	—	1

ЦНИИПРОМЗДАНИЙ

Рис.1

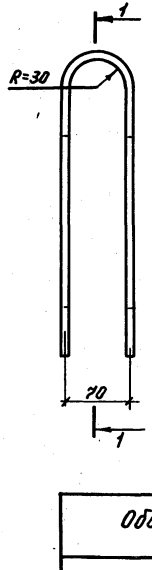

1-1

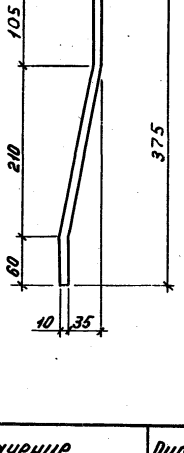

Рис.2

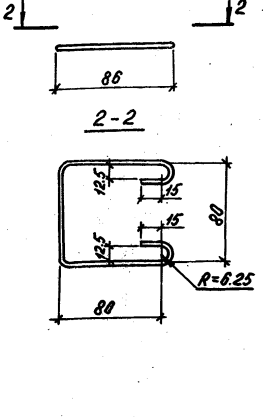

Обозначение	Рис.	Общая длина мм	Материал: Ф, мм, класс стали	Материал: ГОСТ, ТУ	Масса
1.442.1-2.2 0.00.3	1	800	10 А IV	5781-81	0.5
-01	2	330	5 Вр I	6727-80	0.05

Рук.отд.	Вынигин		
Н.контр.	Трахтенгерц		
Гл.инж.пр.	Трахтенгерц		
Рук.гр.	Говгина		
Провер.	Суровова		
Разраб.	Полетаева		

1.442.1-2.2 0.00.3

Стержень

см. таблицу

Стадия	Масса	Масштаб
Р	см. табл.	—
Лист	Листов 1	

ЦНИИПРОМЗДАНИЙ

Инв.№ подл. | Подпись и дата | Взам.инв.№

Инв.№ подл. | Подпись и дата | Взам.инв.№

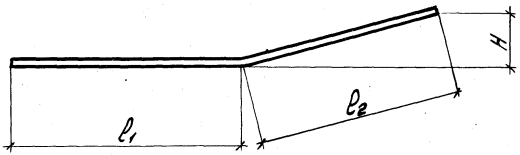

Обозначение	Размеры, мм				Материал		Масса
	Общая длина	l_1	l_2	H	Фмм, кл. стали	ГОСТ	
1.442.1-2.2 0.00.4	330	60	270	35	8АIII	5781-81	0,1

Рук. отд.	Выжигин		
Н.			
Гл. инж. пр.			
Рук. груп.	Товгина		
Проверил	Суровова		
Разработ.	Полетаева		

1.442.1-2.2 0.00.4

Стержень	Стадия	Масса	Масштаб
	Р	см. табл.	—
	Лист	Листов 1	
см. таблицу	ЦНИИПРОМЗДАНИЙ		

gost.e-ecolog.ru