ТИПОВЫЕ КОНСТРУКЦИИ, ИЗДЕЛИЯ И УЗЛЫ ЗДАНИЙ И СООРУЖЕНИЙ

СЕРИЯ 1.442.1-2

ПЛИТЫ ПЕРЕКРЫТИЙ ЖЕЛЕЗОБЕТОННЫЕ РЕБРИСТЫЕ ВЫСОТОЙ 400 мм, УКЛАДЫВАЕМЫЕ НА РИГЕЛИ ПРЯМОУГОЛЬНОГО СЕЧЕНИЯ

ВЫПУСК 1

ПРЕДВАРИТЕЛЬНО НАПРЯЖЕННЫЕ ПЛИТЫ ШИРИНОЙ 1.5 м

РАБОЧИЕ ЧЕРТЕЖИ

Утверждены и введены в действие с 01.01.83 Госстроем СССР Постановление от 22.10.82 N 261

РАЗРАБОТАНЫ ЦНИИПРОМЗДАНИЙ

Главный инженер — И.А.Петров
Руководитель ОКМЗ — Г.В.Выжигин
Гл. инженер проекта — В.М.Трахтенгерц

СОВМЕСТНО С НИИЖБ

Зам. директора — Н.Н.Коровин
Рук. лаборатории — Г.И.Бердичевский
Ст. научный сотрудник — А.Е.Кузьмичев

С НИИСК

Зам. директора — П.И.Кривошеев
Зав. отделом — Б.П.Ковтунов
Зав. отделом — Ю.Н.Кардовский

gost.e-ecolog.ru

Обозначение	Наименование	Стр. выпуска
	Содержание	
1.442.1-2.1 0.00.ОПЗ	Пояснительная записка	2÷10
1.442.1-2.1 0.00.ОН	Номенклатура плит	11÷13
1.442.1-2.1 4.00.0	Плита 2П1	14÷16
1.442.1-2.1 4.00.0СБ	Плита 2П1. Сборочный чертеж	17÷27
1.442.1-2.1 0.00.ВВМ*	Ведомость расхода стали	28÷39
1.442.1-2.1 4.00.0СМ	Плита 2П1 с квадратными отверстиями. (пример)	40
1.442.1-2.1 4.00.0СМ	Плита 2П1 со шпонками (вариант)	41

1. Общая часть

1.1 Данный Выпуск содержит рабочие чертежи плит шириной 1,5 м с напрягаемой рабочей арматурой, в том числе чертежи плит покрытий с круглыми отверстиями для установки вентиляционных устройств.

Плиты данного Выпуска являются усовершенствованным вариантом плит серии 1.442.1-2/70, 1.442.1-6 и 1.442.1-12 в части снижения металлоемкости и трудоемкости их изготовления. Кроме того, в Выпуске даны: пример решения в межколонных плитах перекрытий квадратных отверстий для пропуска вертикальных коммуникаций и вариант опорных чертежей плит с наличием вертикальных углублений на наружных гранях продольных ребер, служащих для образования бетонных шпонок после замоноличивания швов между плитами, опалубочной формой, образующей пазы для шпонок, необходимо пользоваться для изготовления плит в тех случаях, когда в проектах конкретных зданий соединение плит, шпонками указано как необходимое (например, при строительстве в сейсмических районах). Такими формами можно пользоваться и для изготовления плит, для которых не требуется соединение их между собой с помощью указанных шпонок (см. докум. 1.442.1-2.1 4.0.0.0 СМ)

1.2. Марки плит и их несущая способность приведены в табл. 1. Маркировка плит принята по ГОСТ 23009-78 и ГОСТ 21506-76.

1.3. В межколонных плитах покрытий предусмотрены унифицированные отверстия для вентиляторов и зонтов.

На плиты покрытий могут устанавливаться крышные центробежные или осевые вентиляторы №№ 4; 5 и 6.

На каждую плиту допускается установка только одного вентилятора.

Установку вентиляторов следует производить в соответствии с указаниями, изложенными в серии 1.469-7.

В случае установки на плиты покрытий оборудования с динамическими нагрузками, кроме указанных выше номеров крышных вентиляторов, необходимо производить динамический расчет в соответствии с действующими нормативами.

Эквивалентные расчетные равномерно распределенные нагрузки от вентиляционного устройства для плит покрытий с отверстиями для вентиляторов, зонтов и вентиляторов приведены в табл. 2

				1.442.1-2.1 0.00.ОПЗ	
Рук. отд.	Выжигин			Пояснительная записка	Стадия: Р; Лист: 1; Листов: 9
Гл. инж.	Фастенберг				ЦНИИПРОМЗДАНИЙ
Рук. гр.	Говгинет				

Таблица 1

Размер плиты, м	Марка плиты	Назначение плиты	Равномерно распределенная нагрузка на плиту, кгс/м² без учёта собств. веса при коэффициенте перегрузки n=1	n>1	Расчетный диаметр и кол-во стержней в одном пред. ребре	Предварительное напряжение σ_0, кгс/см²	Нормальное напряжение N_0, кгс на один стержень	Передаточная прочность бетона R_0	Контрольные равномерно распределенные нагрузки $P_{пр}$ в кгс/м² и контрольные прогибы $f_к$ в см для оценки жесткости и трещиностойкости плит при возрасте бетона к моменту испытания в сутках: 3÷7 $P_{пр}$	3÷7 $f_к$	14 $P_{пр}$	14 $f_к$	28 $P_{пр}$	28 $f_к$	100 $P_{пр}$	100 $f_к$	Контрольные равномерно распределенные нагрузки для оценки прочности плит кгс/м² $P_к$ при c=1,4*	$P_к'$ при c=1,6
1	2	3	4	5	6	7	8	9	10	11	12	13	14	15	16	17	18	19
1,5 × 5,95	2П1-1АIVТ(П), 2П1-1АIVТ(П)-1, 2П1-1АIVТ(П)-2, 2П1-1АIVТ(П)-3, 2П1-1АIVТ(П)-4, 2П1-1АIVТ(П)-5, 2П1-1АIVТ(П)-6	Рядовая, межколонная, межколонная и ванная, межколонная и рядовая	360 (445)	450 (550)	1ф14	4200	6450	160	430	0,56	420	0,56	420	0,56	385	0,55	910	1130
	2П1-2АIVТ(П), 2П1-2АIVТ(П)-1, 2П1-2АIVТ(П)-2, 2П1-2АIVТ(П)-3		1350 (1670)	1600 (1975)	1ф20	5100	16000	210	1785	0,95	1670	0,78	1570	0,69	1375	0,67	2835	3410
	2П1-3АIVТ(П), 2П1-3АIVТ(П)-1, 2П1-3АIVТ(П)-2, 2П1-3АIVТ(П)-3		1760 (2120)*)	2100 (2525)	1ф22		19400	245	2290	1,27	2250	1,09	2090	0,95	1775	0,74	3575	4290
	2П1-4АIVТ(П), 2П1-4АIVТ(П)-1, 2П1-4АIVТ(П)-2, 2П1-4АIVТ(П)-3		2245 (2645)	2700 (3175)	1ф25		25000	245	2910	1,75	2910	1,55	2720	1,31	2275	0,98	4455	5330
	2П1-5АIVТ, 2П1-5АIVТ-1, 2П1-5АIVТ-2, 2П1-5АIVТ-3		2815 (3150)	3375 (3775)	2ф20		16000	315	3540	1,90	3470	1,58	3220	1,38	2775	1,08	5265	6290
	2П1-6АIVТ, 2П1-6АIVТ-1, 2П1-6АIVТ-2, 2П1-6АIVТ-3		3455 (3690)	4100 (4375)	2ф22		19400	375	4410	2,25	4410	1,94	4120	1,69	3475	1,31	6075	7250
	2П1-1АIVСкт(П)-П, 2П1-1АIVСкт(П)-1П, 2П1-1АIVСкт(П)-2П, 2П1-1АIVСкт(П)-3П, 2П1-1АIVСкт(П)-4П, 2П1-1АIVСкт(П)-5П, 2П1-1АIVСкт(П)-6П		360	450	1ф12	5800	6550	210	400	0,50	395	0,49	390	0,49	385	0,46	815	970
	2П1-2АIVСкт(П)-П, 2П1-2АIVСкт(П)-1П, 2П1-2АIVСкт(П)-2П, 2П1-2АIVСкт(П)-3П		1350	1600	1ф18	6500	16500	245	1580	0,67	1527	0,66	1488	0,63	1375	0,59	2425	2810
	2П1-3АIVСкт(П)-П, 2П1-3АIVСкт(П)-1П, 2П1-3АIVСкт(П)-2П, 2П1-3АIVСкт(П)-3П		1760	2100	1ф20		20400	280	2100	0,99	2010	0,82	1940	0,81	1775	0,74	3125	3610

*) При определении контрольных нагрузок для плит, армированных сталью класса А-IV коэффициент „с" принят равным 1,35 на основании письма Госстроя СССР от 12.II.82 г. № 17-Д

1.442.1-2.1 0.00.0П3

Лист 2

Инв. № подл. | Подпись и дата | Взам. инв. №

Продолжение таблицы 1

Размер плиты м	Марка плиты	Количество плит, шт.	Равномерно распределенная нагрузка на плиту, кгс/м² при коэффициенте перегрузки n=1	Равномерно распределенная нагрузка на плиту, кгс/м² при коэффициенте перегрузки n>1	Расчетный диаметр и кол-во стержней в зоне ребер	Предварительное напряжение σ₀, кгс/см²	Класс напряжения по ГОСТ 24992-81	Предельная прогиб f, см	Контрольные равномерно распределенные нагрузки Pпр в кгс/м² и контрольные прогибы fк в см при возрасте бетона к моменту испытания 3 суток: 3÷7 Pпр	3÷7 fк	14 Pпр	14 fк	28 Pпр	28 fк	100 Pпр	100 fк	Контрольные равномерно распределенные нагрузки для оценки прочности плит кгс/м² Рк при С=1,4	Рк? при С=1,6
1	2	3	4	5	6	7	8	9	10	11	12	13	14	15	16	17	18	19
1,5×5,95	2П1-4АтIIскт(п)-П, 2П1-4АтIIскт(п)-П, 2П1-4АтIIскт(п)-2П, 2П1-4АтIIскт(п)-3П	Для сейсмических районов, для районов с расчетной сейсмичностью 7, 8 и 9 баллов	2245	2700	1Ф12	6500	24700	337	2780	1,33	2520	1,14	2600	1,03	2275	0,89	3065	4510
	2П1-5АтIIскт(п)-П, 2П1-5АтIIскт(п)-1П, 2П1-5АтIIскт(п)-2П, 2П1-5АтIIскт(п)-3П		2815	3375	2Ф18		16500	350	3430	1,78	3230	1,59	3070	1,37	2775	1,17	4510	5850
	2П1-6АтIIскт(п)-П, 2П1-6АтIIскт(п)-1П, 2П1-6АтIIскт(п)-2П, 2П1-6АтIIскт(п)-3П		3455	4100	2Ф20		20400	420	4410	2,66	4200	2,22	3940	1,88	3475	1,60	5925	6810
	2П1-1АтII(п), 2П1-1АтII(п)-1, 2П1-1АтII(п)-2, 2П1-1АтII(п)-3, 2П1-1АтII(п)-4, 2П1-1АтII(п)-5, 2П1-1АтII(п)-6		445	550	1Ф12	5800	6550	210	400	0,50	395	0,40	390	0,49	385	0,46	955	1430
	2П1-2АтII(п), 2П1-2АтII(п)-1, 2П1-2АтII(п)-2, 2П1-2АтII(п)-3		1755	2075	1Ф18	2500	16500	210	1580	0,67	1527	0,66	1488	0,63	1375	0,59	3090	3570
	2П1-3АтII(п), 2П1-3АтII(п)-1, 2П1-3АтII(п)-2, 2П1-3АтII(п)-3		2120	2525	1Ф20		20400	280	2100	0,99	2010	0,82	1940	0,81	1775	0,74	3720	4200
	2П1-4АтII(п), 2П1-4АтII(п)-1, 2П1-4АтII(п)-2, 2П1-4АтII(п)-3		2490	3275	1Ф22		24700	280	2760	1,33	2620	1,14	2500	1,03	2275	0,89	4470	5460
	2П1-5АтII, 2П1-5АтII-1, 2П1-5АтII-2, 2П1-5АтII-3		3150	3775	2Ф18		16500	315	3430	1,78	3230	1,59	3070	1,37	2775	1,17	5470	6240
	2П1-6АтII, 2П1-6АтII-1, 2П1-6АтII-2, 2П1-6АтII-3		3890	4375	2Ф20		20400	350	4410	2,66	4200	2,22	3940	1,88	3475	1,60	6310	7250

Номер плиты	Марка плиты	Изображение плиты	Равномерно распределенная нагрузка на плиты, кгс/м² при коэффициенте перегрузки n=1	Равномерно распределенная нагрузка на плиты, кгс/м² при коэффициенте перегрузки n>1	Расчетный диаметр d, см, для стержней из стали класса AIII	Предполагаемые напряжения σ, кгс/см²	Длина натяжения l, см, по оси стержня	Передаточная прочность бетона R, кгс/см²	Контрольные равномерно распределенные нагрузки Pкр в кгс/м² и контрольные прогибы fк в см для оценки жесткости и трещиностойкости плит при возрасте бетона к моменту испытания в сутках: 3÷4 Pкр	3÷4 fк	14 Pкр	14 fк	28 Pкр	28 fк	100 Pкр	100 fк	Контрольные равномерно распределенные нагрузки для оценки прочности плит, кгс/м²: при c=1,4	при c=1,6
1	2	3	4	5	6	7	8	9	10	11	12	13	14	15	16	17	18	19
595 × 15	2ПГ-1АIIIТ(П), 2ПГ-1АIIIТ(П)-2, 2ПГ-1АIIIТ(П)-4, 2ПГ-1АIIIТ(П)-6,	2ПГ-1АIIIТ(П)-1, 2ПГ-1АIIIТ(П)-3, 2ПГ-1АIIIТ(П)-5,	445	550	1Ø10	7000	5500	280	400	0,65	390	0,60	385	0,60	385	0,50	955	1130
	2ПГ-2АIIIТ(П), 2ПГ-2АIIIТ(П)-2,	2ПГ-2АIIIТ(П)-1, 2ПГ-2АIIIТ(П)-3	1300	1775	1Ø16		19100	280	1520	0,83	1485	0,67	1460	0,63	1395	0,54	2670	3090
	2ПГ-3АIIIТ(П), 2ПГ-3АIIIТ(П)-2,	2ПГ-3АIIIТ(П)-1, 2ПГ-3АIIIТ(П)-3	1825	2175	1Ø18	9500	24100	280	2060	1,15	1970	0,98	1915	0,78	1775	0,64	3230	3720
	2ПГ-4АIIIТ, 2ПГ-4АIIIТ-2,	2ПГ-4АIIIТ-1, 2ПГ-4АIIIТ-3.	2310	2775	1Ø20		29800	400	2650	1,74	2535	1,55	2450	1,08	2295	0,85	4070	4690
	2ПГ-5АIIIТ, 2ПГ-5АIIIТ-2	2ПГ-5АIIIТ-1, 2ПГ-5АIIIТ-3	2750	3300	2Ø16		19100	400	3240	1,93	3090	1,61	2985	1,39	2775	1,16	4825	5530

1. В индексе 2 индекса Г во второй части марки обозначает тяжелый бетон, а индекс П в скобках - бетон на пористых заполнителях. Плиты без цифрового индекса в третьей части марки предназначены в качестве рядовых плит, с индексом 1 - в качестве рядовых у температурного шва, с индексом 2-в качестве межколонных, с индексом 3- в качестве межколонных у температурного шва, с индексами 4,5,6- в качестве межколонных плит покрытий с отверстиями. Плиты с цифровым индексом 7 во второй части марки предназначены для покрытий, а остальные для перекрытий.
2. В графах 4-5 нагрузки приведены без учета массы плиты.
3. При расчете продольных ребер учитывалась масса плит с заливкой швов, равная для плит из тяжелого бетона-285 кгс/м² (при n=1) и 325 кгс/м² (при n>1), а из бетона на пористых заполнителях - 240 кгс/м² (при n=1) и 285 кгс/м² (при n>1).
4. В графах 10 и 11 величины Gо и Nо приведены без учета потерь от деформации бетона.
5. В графах 10,12,14,16,18,19 величины Pкр, fк, Pк¹ приведены без учета массы плиты, принятой для плит из тяжелого бетона 270 кгс/м². Указанными величинами допускается пользоваться при испытании плит из бетона на пористых заполнителях.
6. Для испытываемых плит отношение $\frac{\text{длина плиты}}{\text{ее ширина}} = \frac{l}{b} \text{ прим} \leq 2,85$.
7. Для плит, армированных стержнями класса AIII без анкеров, приведены нагрузки при применении плит в условиях агрессивной газовой среды, а в графах 18,19 - неагрессивной среды.
8. Контрольные нагрузки даны только для рядовых плит, остальные плиты испытывать неразрушающими методами.

Таблица 2

Марка плиты	Вид вентиляционного устройства	Диаметр отверстия мм	Эквивалентная равномерно распределенная нагрузка на 1м² плиты, кгс/м² (при n=1)
1	2	3	4
2П1-1АтVт(п)-4; 2П1-1АтVСКТ(п)-4; 2П1-1АтVт(п)-4	зонт (дефлектор)	400	50 (80)
2П1-1АVт(п)-5; 2П1-1АтVт(п)-5; 2П1-1АтVСКТ(п)-5; 2П1-1АтVт(п)-5		700	50 (80)
2П1-1АVт(п)-6; 2П1-1АтVт(п)-6; 2П1-1АтVСКТ(п)-6; 2П1-1АтVт(п)-6		1000	45 (115)
2П1-1АVт(п)-5; 2П1-1АтVт(п)-5;	центробежный вентилятор N4	700	60
	N5		80
	N6		105
2П1-1АтVСКТ(п)-5; 2П1-1АтVт(п)-5	осевой вентилятор N4		40
	N5		45
	N6		50

1. В графе 4 указаны эквивалентные нагрузки на плиты при установке дефлектора.
2. Максимальная равномерно распределенная нагрузка на плиты с отверстиями для дефлекторов, зонтов и крышных вентиляторов NN4; 5; 6, определяется по табл. 1 за вычетом эквивалентной равномерно распределенной нагрузки от вентиляционного устройства, приведенной в настоящей таблице.
3. При определении эквивалентной нагрузки от вентиляционного устройства учтены следующие нагрузки.
   - от массы дефлектора или зонта (по серии 4.494-32) или одного крышного вентилятора (с N4 по N6);
   - от массы стакана (по серии 1.494-24); вес трубы
   - и утеплителя, клапана и наветонки;
   - ветровая нагрузка при значении нормативного скоростного напора „q₀" на уровне верха трубы, не превышающего 30 кгс/м².
   - динамические нагрузки от одного из крышных вентиляторов NN4; 5; 6
4. Эквивалентные нагрузки вычислены для вентиляционных устройств с высотой трубы до 2ˣ м включительно от верхнего обреза стакана до раструба дефлектора или до верха зонта (без расчалок).

1.4 Расчет плит произведен в соответствии с требованиями „Строительных норм и правил" СНиП II-21-75 с учетом изменений и дополнений по постановлению Госстроя СССР от 11 мая 1981г N67 и СНиП II-28-73*.

Ребра плит рассчитаны как шарнирно опертые однопролетные балки таврового сечения.
Плиты рассчитаны как конструкции 3ей категории трещиностойкости. Плиты марок типа 2П1-5; 2П1-5-1; 2П1-5-2; 2П1-5-3; 2П1-6; 2П1-6-1; 2П1-6-2; 2П1-6-3 со всеми классами стали рабочей арматуры дополнительно рассчитаны на нагрузки от одного автопогрузчика типа 4004 грузоподъемностью 750 кг. при толщине пола в пределах 50÷100 мм. Наибольшая нормативная нагрузка от давления одного колеса принята $P_н$ = 1190 кгс.
Расстояние между колесами принято равным 760 мм. При этом нагрузка от напольного транспорта и равномерно распределенная длительная нагрузка приняты действующими с зановременно.

Примечание. При применении автопогрузчика указанного типа или аналогичного ему по нагрузке на перекрытиях из плит марок 2П1-2; 2П1-2-1; 2П1-2-2; 2П1-2-3; 2П1-3; 2П1-3-1; 2П1-3-2; 2П1-3-3; 2П1-4; 2П1-4-1; 2П1-4-2; 2П1-4-3 (при всех классах стали рабочей арматуры) армирование полок плит следует принимать аналогичным армированию полок марок типа 2П1-5; 2П1-5-1; 2П1-5-2; 2П1-5-3 соответственно.

Плиты перекрытий проверены также на действие погрузчика ЭП-0,5, грузоподъемностью 500кг при отсутствии пола (для использования, например, в период строительства).

1.5. Плиты изготовляются из тяжелого бетона марок М200; М250; М300; М350; М400; М450; М500; М600 или из бетона на пористых заполнителях М200; М250; М300; М350 и М400.
В качестве крупного заполнителя бетонов на пористых заполнителях приняты керамзит, аглопорит и шлаковая пемза, а мелкого заполнителя – кварцевый песок.
Материалы, применяемые для приготовления бетона, должны соответствовать действующим стандартам или техническим условиям на эти материалы.

1.6. Передаточная прочность бетона R_0 должна приниматься по таблице 1.

1.7. Отпуск арматуры следует производить плавно (без скачков). Мгновенная передача усилий не допускается.

1.8. В качестве предварительно напрягаемой рабочей арматуры продольных ребер плит приняты:
1. Сталь стержневая горячекатаная периодического профиля класса А-IV по ГОСТ 5781-81;
2. Сталь стержневая термически упрочненная, стойкая против коррозионного растрескивания класса Ат-IVСК по ГОСТ 10884-81;
3. Сталь стержневая термически упрочненная периодического профиля класса Ат-V по ГОСТ 10884-81;
Примечание. В случае отсутствия указанной стали может быть использована сталь класса А-V по ГОСТ 5781-81 без изменения диаметра и области применения.
4. Сталь стержневая термически упрочненная периодического профиля класса Ат-VI по ГОСТ 10884-81;
5. Допускается в случае отсутствия арматуры класса А-IV заменять её арматурой класса А-IIв в соответствии с указаниями таблицы 3.

1.9. Предварительное напряжение стержневой арматуры классов А-IV, Ат-IVСК, Ат-V предусмотрено электротермическим и механическим способом, а класса Ат-VI механическим способом. Величины предварительного напряжения и усилий натяжения рабочей арматуры продольных ребер приведены в таблице 1.

1.10. Полка плит армируется сварными сетками, поперечные и продольные ребра армируются сварными каркасами. Сварные каркасы и сетки изготовляются при диаметре стержней до 5 мм включительно из обыкновенной арматурной проволоки периодического профиля класса Вр-I по ГОСТ 6727-80, при диаметре стержней 6 мм и более - из стержневой горячекатаной арматурной стали периодического профиля класса А-III по ГОСТ 5781-81.

1.11. По концам продольных ребер плит устанавливаются закладные изделия (МН1, МН2), которые являются обоймами, предохраняющими торцы ребер плит от разрушения при передаче на бетон усилий от предварительно напрягаемой арматуры.
Замкнутые анкера закладных изделий используются для подъема плиты.

1.12. Предел огнестойкости плит составляет не менее 0,75 часа.

1.13. При применении плит в условиях воздействия слабо и среднеагрессивных газовых сред в проекте конкретного объекта должны быть указаны специальные условия по изготовлению плит, вытекающие из характера агрессивной среды и требований СНиП II-28-73*

1.14. В межколонных плитах перекрытий допускается устройство квадратных отверстий для пропуска вертикальных коммуникаций. Отверстия размером до 1000×1000 мм могут устраиваться в крайних полях плиты до 2× отверстий одновременно, или размером до 500×500 мм в любом поле плиты до 4× отверстий одновременно. Несущая способность плит с отверстиями принимается такой же, как и плит без отверстий согласно величинам, приведенным в табл.1.

1.15. Армирование межколонных плит перекрытий с квадратными отверстиями для пропуска коммуникаций может выполняться по чертежам плит настоящего выпуска с учетом рекомендаций, приведенных в докум. 1.442.1-2.14.00 СМ, по которым можно изготовлять и устанавливать обрамляющие отверстия сетки из горячекатаной арматурной стали периодического профиля класса А-III по ГОСТ 5781-81.

1.16. Арматурные и закладные изделия даны в выпуске 2 настоящей серии.

2. Технические требования к изготовлению, приемке и испытанию плит

2.1. Изготовление плит предусмотрено агрегатно-поточным способом.

2.2. При изготовлении плит необходимо выполнять требования ГОСТ 21506-76 и других действующих нормативных и инструктивных документов.

2.3. Плиты из бетона на пористых заполнителях отличаются от плит из тяжелого бетона только составом бетонной смеси, поэтому их армирование следует принимать по армированию соответствующих по нагрузкам плит из тяжелого бетона.

2.4. Плоские каркасы и сетки должны изготовляться при помощи контактной точечной электросварки. Применение дуговой электросварки вместо предусмотренной контактной точечной не допускается.

2.5. Сталь для изготовления плит должна применяться тех марок, которые заданы в проекте конкретного здания.

2.6 В межколонных плитах перекрытий с квадратными отверстиями сетки, предусмотренные для армирования полок плит, в местах расположения отверстий вырезаются.

2.7. Отклонения от проектных размеров плит и величин защитных слоев бетона не должны превышать указанных в ГОСТ 21506-76 и рабочих чертежах.

2.8. Внешний вид и качество поверхностей плит должны удовлетворять требованиям ГОСТ 13015-75 для конструкций производственных зданий, предназначаемых под окраску.

Инв. № подл. | Подпись и дата | Взам. инв. №

2.9. При изготовлении плит для обеспечения требуемой величины защитного слоя бетона должны применяться подкладки из цементно-песчаного раствора или пластмасс. Применение стальных фиксаторов, выходящих на поверхность бетона, не допускается

2.10. До начала производства плит завод-изготовитель должен разработать технологические правила, определяющие основные способы производства и контроля качества изготовления изделий. При изготовлении плит должен быть обеспечен пооперационный технологический контроль на всех стадиях производства.

2.11 Для предохранения лицевых поверхностей закладных изделий от ржавления при транспортировании и хранении все эти поверхности должны быть покрыты цементно-казеиновой обмазкой, кроме поверхностей изделий, установленных в плитах, предназначенных для применения в условиях агрессивных сред, которые согласно требованиям СНиП II-28-73*, должны быть защищены цинковым или другим равноценным покрытием.

2.12. Для оценки качества изготовляемых плит необходимо систематически проводить их испытания в соответствии с ГОСТ 8829-77.

2.13. Испытания методом нагружения следует производить только для ребровых плит, а остальные плиты следует испытывать неразрушающим методом. (ГОСТ 22690-77).
Оценка плит по прочности производится по величине разрушающей нагрузки; жесткости - по величине прогиба продольных ребер, а трещиностойкости - по величине раскрытия трещин.
Величины контрольных нагрузок на прочность ($P_к$ и $P_к'$), жесткость и трещиностойкость ($P_{пр}$), а также величины контрольных прогибов ($f_к$) приведены в табл. 1.
Допускаемые величины контрольной ширины раскрытия трещин принимаются по ГОСТ 8829-77 п. 2.4.7.

2.14 Величина отпускной прочности бетона устанавливается в соответствии с п. 1.30 ГОСТ 13015-75.

2.15. Маркировку готовой продукции необходимо производить согласно требованиям ГОСТ 21506-76, при этом после марки плиты следует указать номер ГОСТа или серию рабочих чертежей.

2.16. Плиты покрытий с отверстиями для дефлекторов или зонтов изготовляются в опалубке плит без отверстий, от которых они отличаются наличием отверстий в полке и наветонкой, которая должна выполняться одновременно с изготовлением всей плиты.

3. Указания по применению плит.

3.1. Плиты настоящего выпуска предназначены для применения в неотапливаемых зданиях и на открытом воздухе при расчетной температуре наружного воздуха до минус 40°С, а также в отапливаемых зданиях в условиях систематического воздействия температур до 50°С и эксплуатируемых в условиях воздействия как неагрессивной, так и агрессивной газовой среды.

Плиты могут применяться в несейсмических районах и районах с расчетной сейсмичностью до 9 баллов включительно.

3.2. При действии многократно повторяющихся и динамических нагрузок назначение марок плит должно производиться на основе соответствующего расчета с соблюдением требований СНиП II-21-75 и „Инструкции по расчету несущих конструкций промышленных зданий и сооружений на динамические нагрузки." (Стройиздат. Москва. 1970г).

3.3. При применении плит на открытом воздухе и в неотапливаемых зданиях при расчетной температуре наружного воздуха ниже минус 40°С назначение марок плит должно производиться при соблюдении требований СНиП II-21-75.

3.4. При применении плит в условиях постоянного воздействия температуры выше 50°С назначение марок плит должно производиться при соблюдении требований СН 482-76.

3.5 В случае применения плит для нагрузок, отличающихся от равномерно распределенных, принятых при расчете плит, назначение марок плит следует производить на основе расчетов, используя при этом типовые плиты необходимой несущей способности.

3.6. Плиты из тяжелого бетона с рабочей арматурой из стали класса A-IV предназначены для применения в условиях как неагрессивной, так и слабо и среднеагрессивной газовых сред; из стали класса Ат-IVСК рекомендуется применять в условиях слабо и среднеагрессивной газовых сред; из стали классов Ат-V, Ат-VI должны применяться только в неагрессивной среде.

3.7. При применении плит в условиях агрессивной среды, в проекте здания, в соответствии с конкретными условиями эксплуатации и требованиями СНиП II-28-73*, должны быть дополнительно указаны:

а) специальные требования по плотности бетона с указанием марки по водонепроницаемости и водоцементного отношения;

б) марка и расход цемента, состав заполнителей и применяемых добавок;

в) виды защиты и способы их нанесения на поверхность плиты и стальных закладных изделий;

г) требования к качеству бетонной поверхности.

3.8. В ведомости расхода стали на плиту указан только класс стали без указания марки стали. В проекте конкретных зданий должны быть указаны марки стали арматуры и закладных изделий плит. Назначение марок стали должно производиться в зависимости от температурных условий эксплуатации конструкций и характера нагрузок (статические, динамические), в соответствии с требованиями действующих нормативных документов.

3.9. Плиты, предназначенные для применения в условиях воздействия агрессивной среды, низких или высоких температур, динамических нагрузок, сейсмических воздействий и изготовляемые с учетом соответствующих требований, должны иметь маркировку, отличную от маркировки плит для обычных условий эксплуатации.

Для плит, предназначенных для применения в условиях воздействия агрессивной среды с арматурой из стали класса А-IV требуется дополнительно к установленной марке добавлять следующее буквенное обозначение:

„П" – для плиты с повышенной плотностью бетона.

Например: если при отсутствии специальных требований к плотности бетона применяется плита марки 2П1-2АIVТ, то при требуемой повышенной плотности бетона – 2П1-2АIVТ-П.

4. Указания по приемке, транспортированию и хранению плит.

4.1. Приемка плит должна производиться в соответствии с требованиями ГОСТ 13015-75, ГОСТ 21506-76, ГОСТ 8829-77 и рабочих чертежей плит.

4.2. Подъем плит следует производить таким образом, чтобы нагрузка от массы плиты распределялась равномерно между четырьмя петлями.

4.3. Транспортирование, складирование и хранение плит следует производить согласно требованиям ГОСТ 21506-76.

4.4. При перевозке плит автомобильным транспортом следует пользоваться главой СНиП III-1-76 раздел „Транспорт" и „Руководством по перевозке автомобильным транспортом строительных конструкций (Стройиздат 1980г.)

4.5. При перевозке плит железнодорожным транспортом следует руководствоваться „Техническими условиями погрузки и крепления грузов" (Издание „Транспорт" МПС 1967г.)

Инв. № подл. | Подпись и дата | Взам. инв. №

Таблица 3

Размер плиты, м	Марка плиты	Номинальная длина плиты, м	Расчетная равномерно распределенная нагрузка на плиту, кгс/м²					Расчетный пролет, м	Предварительное напряжение, %	Масса плиты с заливкой швов, кгс	Масса бетона, кгс	Предприятия-изготовители	Контрольная равномерно распределенная нагрузка для приемки плит по прочности, кгс/м²	
			при коэффициенте перегрузки		в нормальной сборной стали		в нормальной сборной стали						$P_к$ при $R_{бр}$	$P_к'$ при $R_{бр}'$
			n=1	n>1	n=1	n>1								
1	2	3	4	5	6	7	8	9	10	11	12	13	14	15
1,5×6,25	2П1-1АIIIВТ(п)	5,980	4500	360	450	445	550	19,14	4200	6500	200	160	825	1130
	2П1-1АIIIВТ(п)-2			—	—	—	—	—	—	—	—	—	—	—
	2П1-1АIIIВТ(п)-3		5000	—	—	—	—	—	—	—	—	—	—	—
	2П1-1АIIIВТ(п)-4													
	2П1-1АIIIВТ(п)-5													
	2П1-1АIIIВТ(п)-6													
	2П1-2АIIIВТ(п)		4500	1350	1600	1540	1825	19,22		17500	250	200	2415	3170
	2П1-2АIIIВТ(п)-1													
	2П1-2АIIIВТ(п)-2		5000	—	—	1365	1620	19,20		14400	300	210	2160	2840
	2П1-2АIIIВТ(п)-3													
	2П1-3АIIIВТ(п)		4500	1760	2100	2120	2525	19,25		22600	300	210	3290	4290
	2П1-3АIIIВТ(п)-1													
	2П1-3АIIIВТ(п)-2		5000	—	—	1765	2105	19,22		17500	350	245	2765	3620
	2П1-3АIIIВТ(п)-3													
	2П1-4АIIIВТ(п)		4500	2245	2700	2645	3175	19,28	4600	28300	350	245	4105	5330
	2П1-4АIIIВТ(п)-1													
	2П1-4АIIIВТ(п)-2		5000	—	—	2340	2805	19,25		22600			3640	4740
	2П1-4АIIIВТ(п)-3													
	2П1-5АIIIВТ		4500	2750	3300	3065	3675	19,22		17500	450	315	4730	6130
	2П1-5АIIIВТ-1													
	2П1-5АIIIВТ-2		5000	—	—	2740	3290	19,20		14400			4250	5514
	2П1-5АIIIВТ-3													
	2П1-6АIIIВТ		4500	3455	4100	3685	4375	19,25		22600	500	350	5605	7250
	2П1-6АIIIВТ-1													
	2П1-6АIIIВТ-2		5000	—	—	3445	4090	19,22		17500			5250	6794
	2П1-6АIIIВТ-3													

Для железобетонных ненапрягаемых ребристых плит покрытий с цементобетонным покрытием

1. В графе 2 индекс Т во второй части марки плиты обозначает тяжелый бетон, а индекс 1 в скобках - бетон на пористых заполнителях. Плиты без цементного индекса в третьей части марки предназначены в качестве рядовых плит, с индексом 1 - в качестве рядовых у температурного шва, с индексом 2 - в качестве межколонных, с индексом 3 - в качестве межколонных у температурного шва, с индексом 4,5,6 - в качестве межколонных плит покрытий с отверстиями. Плиты с цементным индексом 1 во второй части марки предназначены для покрытий, а остальные для перекрытий.
2. Арматура класса AIII в с расчетным сопротивлением $R_a = 4500$ кгс/см² применяется при контроле удлинений, а с расчетным сопротивлением $R_a = 5000$ кгс/см² применяется при контроле напряжений и удлинений.
3. В графах 5÷8 нагрузки приведены без учета массы плиты.
4. При расчете плиты учитывалась её масса с заливкой швов равная для плит из тяжелого бетона - 295 кгс/м² (при n=1) и 325 кгс/м² (при n>1) для плит из бетона на пористых заполнителях - 240 кгс/м² (при n=1) и 265 кгс/м² (при n>1)
5. В графах 10 и 11 величины $G_п$ и $N_п$ приведены без учета потерь от деформации форм.
6. Испытание рядовых плит по деформациям допускается производить по данным таблицы 1 для соответствующих плит, армированных сталью класса A-IV.

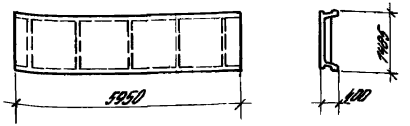

Назначение	Марка плиты: из тяжелого бетона	Марка плиты: из бетона на пористых заполнителях	Марка бетона	Расход материалов: Бетон м³	Сталь, кг: Натуральная	Сталь, кг: Приведен к кл. А-I	Масса, т: из тяжелого бетона	Масса, т: из бетона на пористых заполнителях
Рядовая	2П1-1АIVТ	2П1-1АIVП	200	0,95	62,7	98,1	2,4	1,9
	2П1-2АIVТ	2П1-2АIVП	300		84,6	137,8		
	2П1-3АIVТ	2П1-3АIVП	350		97,9	160,8		
	2П1-4АIVТ	2П1-4АIVП			126,4	207,3		
	2П1-5АIVТ	—	450		158,8	261,4		
	2П1-6АIVТ	—	500		197,6	324,3		
	2П1-1АтVскт-П	2П1-1АтVскп-П	250		58,9	94,2		
	2П1-2АтVскт-П	2П1-2АтVскп-П	350		79,0	134,9		
	2П1-3АтVскт-П	2П1-3АтVскп-П	400		91,7	158,6		
	2П1-4АтVскт-П	—	450		116,0	199,6		
	2П1-5АтVскт-П	—	500		147,6	255,5		
	2П1-6АтVскт-П	—	600		185,2	321,6		
	2П1-1АтVТ	2П1-1АтVП	250		58,9	94,2		
	2П1-2АтVТ	2П1-2АтVП	300		79,0	134,9		
	2П1-3АтVТ	2П1-3АтVП	350		91,7	158,6		
	2П1-4АтVТ	2П1-4АтVП	400		116,0	199,6		
	2П1-5АтVТ	—	450		147,6	255,5		
	2П1-6АтVТ	—	500		185,2	321,6		
	2П1-1АтVIТ	2П1-1АтVIП	350		55,7	88,2		

Назначение	Марка плиты: из тяжелого бетона	Марка плиты: из бетона на пористых заполнителях	Марка бетона	Расход материалов: Бетон м³	Сталь, кг: Натуральная	Сталь, кг: Приведен к кл. А-I	Масса, т: из тяжелого бетона	Масса, т: из бетона на пористых заполнителях
Рядовая	2П1-2АтVIТ	2П1-2АтVIП	350	0,95	74,0	127,3	2,4	1,9
	2П1-3АтVIТ	2П1-3АтVIП	400		86,1	150,6		
	2П1-4АтVIТ	—	500		109,8	191,3		
	2П1-5АтVIТ	—			137,6	240,1		
Рядовая у температурного шва	2П1-1АIVТ-1	2П1-1АIVП-1	200		65,1	100,9		
	2П1-2АIVТ-1	2П1-2АIVП-1	300		87,0	140,8		
	2П1-3АIVТ-1	2П1-3АIVП-1	350		100,3	173,7		
	2П1-4АIVТ-1	2П1-4АIVП-1			128,8	210,9		
	2П1-5АIVТ-1	—	450		161,2	264,3		
	2П1-6АIVТ-1	—	500		200,0	328,9		
	2П1-1АтVскт-1П	2П1-1АтVскп-1П	250		61,3	97,0		
	2П1-2АтVскт-1П	2П1-2АтVскп-1П	350		81,4	137,8		
	2П1-3АтVскт-1П	2П1-3АтVскп-1П	400		94,1	161,4		
	2П1-4АтVскт-1П	—	450		118,4	202,4		
	2П1-5АтVскт-1П	—	500		150,0	258,3		
	2П1-6АтVскт-1П	—	600		187,6	324,4		
	2П1-1АтVТ-1	2П1-1АтVП-1	250		61,3	97,0		
	2П1-2АтVТ-1	2П1-2АтVП-1	300		81,4	137,8		

В номенклатуре расход стали, приведенной к классу А-I, дан с учетом коэффициентов отходов

Рук отд	Выжигин	
Н контр	Трахтенгерц	
Гл.инж.пр	Трахтенгерц	
Рук груп	Товгина	
Провер	Суровова	
Разраб	Лобович	

1.442.1-2.1.0.00.0Н

Номенклатура плит

Стадия	Лист	Листов
Р	1	3

ЦНИИПРОМЗДАНИЙ

Инв. № подл. | Подпись и дата | Взам. инв. №

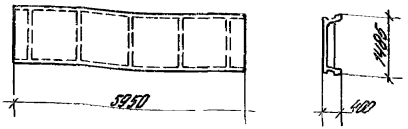

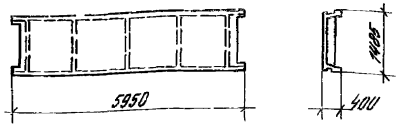

Назначение	Марка плиты: из тяжелого бетона	Марка плиты: из бетона на пористых заполнителях	Марка бетона	Расход материалов: бетон м³	Расход материалов: сталь, кг: натуральная	Расход материалов: сталь, кг: привед. к кл. А I	Масса, т: из тяжелого бетона	Масса, т: из бетона на пористых заполнителях
Рядовая температурная	2П1-3АтVT-1	2П1-3АтVП-1	350	0,95	94,1	161,4	2,4	1,9
	2П1-4АтVT-1	2П1-4АтVП-1	400		118,4	202,4		
	2П1-5АтVT-1	—	450		150,0	258,3		
	2П1-6АтVT-1	—	500		187,6	324,4		
	2П1-1АтVIT-1	2П1-1АтVIП-1	350		58,1	91,1		
	2П1-2АтVIT-1	2П1-2АтVIП-1			76,4	130,1		
	2П1-3АтVIT-1	2П1-3АтVIП-1	400		88,5	153,4		
	2П1-4АтVIT-1	—	500		112,2	194,2		
	2П1-5АтVIT-1	—			140,0	243,0		

Назначение	Марка плиты: из тяжелого бетона	Марка плиты: из бетона на пористых заполнителях	Марка бетона	Расход материалов: бетон м³	Расход материалов: сталь, кг: натуральная	Расход материалов: сталь, кг: привед. к кл. А I	Масса, т: из тяжелого бетона	Масса, т: из бетона на пористых заполнителях
Межколонная	2П1-1АIVT-2	2П1-1АIVП-2	200	0,90	61,8	96,5	2,3	1,8
	2П1-2АIVT-2	2П1-2АIVП-2	300		88,5	143,3		
	2П1-3АIVT-2	2П1-3АIVП-2	350		101,5	165,7		
	2П1-4АIVT-2	2П1-4АIVП-2			127,7	209,6		
	2П1-5АIVT-2	—	450		159,8	262,5		
	2П1-6АIVT-2	—	500		198,5	326,7		
	2П1-1АтVскт-2П	2П1-1АтVскп-2П	250		58,0	92,6		
	2П1-2АтVскт-2П	2П1-2АтVскп-2П	350		82,9	140,3		
	2П1-3АтVскт-2П	2П1-3АтVскп-2П	400		95,3	163,5		
	2П1-4АтVскт-2П	—	450		117,3	201,2		
	2П1-5АтVскт-2П	—	500		148,6	256,6		
	2П1-6АтVскт-2П	—	600		186,1	322,2		
	2П1-1АтVT-2	2П1-1АтVП-2	250		58,0	92,6		
	2П1-2АтVT-2	2П1-2АтVП-2	300		82,9	140,3		
	2П1-3АтVT-2	2П1-3АтVП-2	350		95,3	163,5		
	2П1-4АтVT-2	2П1-4АтVП-2	400		117,3	201,2		
	2П1-5АтVT-2	—	450		148,6	256,6		
	2П1-6АтVT-2	—	500		186,1	322,2		
	2П1-1АтVIT-2	2П1-1АтVIП-2	350		54,8	86,7		
	2П1-2АтVIT-2	2П1-2АтVIП-2			77,9	132,7		
	2П1-3АтVIT-2	2П1-3АтVIП-2	400		89,7	155,5		
	2П1-4АтVIT-2	—	500		111,1	192,9		
	2П1-5АтVIT-2	—			138,6	241,2		

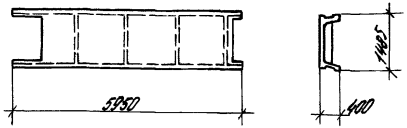

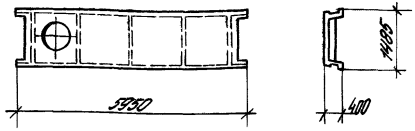

Назначение	Марка плиты: из тяжелого бетона	Марка плиты: из бетона на пористых заполнителях	Марка бетона	Расход материалов: Бетон м³	Расход материалов: Сталь, кг: Натуральная	Расход материалов: Сталь, кг: Привед. к кл. А-I	Масса, т: Из тяжелого бетона	Масса, т: Из бетона на пористых заполнителях
Межколонная у температурного шва	2П1-1АIVТ-3	2П1-1АIVП-3	200	0,88	64,7	98,6	2,2	1,8
	2П1-2АIVТ-3	2П1-2АIVП-3	300		89,5	142,4		
	2П1-3АIVТ-3	2П1-3АIVП-3	350		102,5	164,8		
	2П1-4АIVТ-3	2П1-4АIVП-3			128,6	208,5		
	2П1-5АIVТ-3	—	450		161,0	261,9		
	2П1-6АIVТ-3	—	500		197,9	323,4		
	2П1-1АтVскт-3П	2П1-1АтVскп-3П	250		60,9	94,7		
	2П1-2АтVскт-3П	2П1-2АтVскп-3П	350		83,9	139,4		
	2П1-3АтVскт-3П	2П1-3Атскп-3П	400		96,3	162,6		
	2П1-4АтVскт-3П	—	450		118,2	200,0		
	2П1-5АтVскт-3П	—	500		149,8	256,0		
	2П1-6АтVскт-3П	—	600		185,5	318,9		
	2П1-1АтVТ-3	2П1-1АтVП-3	250		60,9	94,7		
	2П1-2АтVТ-3	2П1-2АтVП-3	300		83,9	139,4		
	2П1-3АтVТ-3	2П1-3АтVП-3	350		96,3	162,6		
	2П1-4АтVТ-3	2П1-4АтVП-3	400		118,2	200,0		
	2П1-5АтVТ-3	—	450		149,8	256,0		
	2П1-6АтVТ-3	—	500		185,5	318,9		
	2П1-1АтVIТ-3	2П1-1АтVIП-3	350		57,7	88,8		
	2П1-2АтVIТ-3	2П1-2АтVIП-3			78,9	131,8		
	2П1-3АтVIТ-3	2П1-3АтVIП-3	400		90,7	154,5		
	2П1-4АтVIТ-3	—	500		112,0	191,8		
	2П1-5АтVIТ-3	—			139,8	240,6		

Назначение		Марка плиты: из тяжелого бетона	Марка плиты: из бетона на пористых заполнителях	Марка бетона	Расход материалов: Бетон м³	Расход материалов: Сталь, кг: Натуральная	Расход материалов: Сталь, кг: Привед. к кл. А-I	Масса, т: Из тяжелого бетона	Масса, т: Из бетона на пористых заполнителях
Межколонная с отверстием	d=400 мм	2П1-1АIVТ-4	2П1-1АIVП-4	200	1,01	99,1	148,6	2,5	2,0
		2П1-1АтVскт-4П	2П1-1АтVскп-4П	250		95,3	144,7		
		2П1-1АтVТ-4	2П1-1АтVП-4			95,3	144,7		
		2П1-1АтVIТ-4	2П1-1АтVIП-4	350		92,1	138,8		
	d=700 мм	2П1-1АIVТ-5	2П1-1АIVП-5	200	0,98	98,3	147,4	2,4	2,0
		2П1-1АтVскт-5П	2П1-1АтVскп-5П	250		94,5	143,5		
		2П1-1АтVТ-5	2П1-1АтVП-5			94,5	143,5		
		2П1-1АтVIТ-5	2П1-1АтVIП-5	350		91,3	137,6		
	d=1000 мм	2П1-1АIVТ-6	2П1-1АIVП-6	200	0,94	90,8	136,6	2,4	1,9
		2П1-1АтVскт-6П	2П1-1АтVскп-6П	250		87,0	132,7		
		2П1-1АтVТ-6	2П1-1АтVП-6			87,0	132,7		
		2П1-1АтVIТ-6	2П1-1АтVIП-6	350		83,8	126,8		

Инв. № подл. | Подпись и дата | Взам. инв. №

Формат	Зона	Поз.	Обозначение	Наименование	Кол.	Примечание
				Документация		
			1.442.1-2.1 4.000.0 СБ	Сборочный чертеж		
			1.442.1-2.1 0.00.0 ПЗ	Пояснительная записка		
			1.442.1-2.1 0.00.0 ВМС	Ведомость расхода стали		
			1.442.1-2.1 0.00.0 К	Каменкпатура		
				Сборочные единицы		
11		1	1.442.1-2.2 0.07.0	Сетка С26	4	

Формат	Зона	Для исполнения с поряковым номером[1]	Обозначение	Кол.	Примечание
			Переменные данные		
			Сборочные единицы		
11		Поз. 2 Каркас	плоский (КП1 ÷ КП12)		
		-000...-011; -092...-103	1.442.1-2.2 0.01.0	2	КП1
		-016...-027	-01	2	КП2
		-032...-043	-02	2	КП3
		-048...-059	-03	2	КП4
		-064...-075	-04	2	КП5
		-080...-088	-05	2	КП6

[1] Основное исполнение не имеет порядкового номера, обозначение "000"

Рук. отд.	Ляхевич		
Н. контр.	Тонтегерова		
Гл. ин. пр.	Тонтегерова		
Рук. сект.	Гобова		
Проект.	Сычкова		
Разраб.	Зобова		

1.442.1-2.1 4.00.0

Стадия	Лист	Листов
Р	1	6

2П1

ЦНИИПРОМЗДАНИЙ

Формат	Зона	Для исполнения с поряковым номером[1]	Обозначение	Кол.	Примечание
		-012...-015	1.442.1-2.2 0.01.0-06	2	КП4
		-028...-031	-07	2	КП8
		-044...-047	-08	2	КП9
		-060...-063	-09	2	КП10
		-076...-079	-10	2	КП11
		-089...-091	-11	2	КП12
11		Поз. 3 Каркас	плоский (КП13÷КП16)		
		-000...-015; -092...-103	1.442.1-2.2 0.02.0	3	КП13
		-016...-047	-01	3	КП14
		-048...-079	-02	3	КП15
		-080...-091	-03	3	КП16
12		Поз. 4	Сетка (С1÷С7)		
		-000...-007	1.442.1-2.2 0.03.0	2	С1
		-016...-023; -032...-039	-01	2	С2
		-048...-055; -064...-071	-02	2	С3
		-080...-085	-03	2	С4
		-008...-011; -092...-103	-04	2	С5
		-012...-015	-04	1	С5
		-024...-027; -040...-043	-05		С6
		-056...-059; 072...-075		2	
		-028...-031; -044...-047	-05		С6
		-060...-063; 076...-079		1	
		-086...-088	-06	2	С7
		-089...-091	-06	1	С7
11		Поз. 5	Сетка (С8÷С16)		
		-000...-007; -016...-023	1.442.1-2.2 0.04.0	2	С8
		-032...-039; -048...-055	-01	2	С9

Инв. № подл. | Подпись и дата | Взам. инв. №

1.442.1-2.1 4.000	Лист 2

Формат	Зона	Для исполнения с порядковым номером	Обозначение	Кол	Примечание
		-084...-071; -080... -085	1.442.1-2.2 0.040 -02	2	С10
		-008...-011; -024...-027	-03		С11
		-092...-103		2	
		-040...-043; -056...-059	-04	2	С12
		-072...-075; 086...-088	-05	2	С13
		-012...-015; -028...-031	-06; -07	1+1	С14т+С14н
		-044...-047; -060...-063	-08; -09	1+1	С15т+С15н
		-076...-079; -089...091	-10; -11	1+1	С16т+С16н
12		Поз. 6	Сетка (С17÷С25)		
		-000...-007; -016...-023;	1.442.1-2.2 0.060		С17
		-032...-039		1	
		-048...-055	-01	1	С18
		-064...-071; -080...-085	-02	1	С19
		-008...-011; -024...-027	-03		С20
		-040...-043; -092...-103		1	
		-056...-059	-04	1	С21
		-072...-075; -086...-088	-05	1	С22
		-012...-015; -028...-031	-06		С23
		-044...-047		1	
		-060...-063	-07	1	С24
		-076...-079; -089...091	-08	1	С25
11		Поз. 7	Сетка (С27÷С29)		
		-092...-095	1.442.1-2.2 0.080	2	С27
		-096...-099	-01	2	С28
		-100...-103	-02	2	С29
		-000...-091	Отсутствует		

Инв. № подл. | Подпись и дата | Взам. инв. №

Формат	Зона	Для исполнения с порядковым номером	Обозначение	Кол	Примечание
11		Поз. 8 Изделие	закладное (МН1, МН2)		
		-000...-063; -092...-103	1.442.1-2.2 0.090	4	МН1
		-064...-091	-01	4	МН2
11		Поз. 9 Изделие	закладное (МН6)		
		-092... -103	1.442.1-2.2 0.110	4	МН6
		-000... -091	Отсутствует		
11		Поз. 10 Изделие	закладное (МН3)		
		-004...-007; -012...-015;	1.442.1-2.2 0.120		МН3
		-020...-023; -028...-031;			
		-036...-039; -044...-047;			
		-052...-055; -060...-063;			
		-068...-071; -076...-079;			
		-083...-085; -089...-091		2	
		-000...-003; -008...-011;	Отсутствует		
		-016...-019; -024...-027;	Отсутствует		
		-032...-035; -040...-043;	Отсутствует		
		-048...-051; -056...-059;	Отсутствует		
		-064...-067; -072...-075;	Отсутствует		
		-080...-082; -086...-088;	Отсутствует		
		-092...-103	Отсутствует		

Инв. № подл. | Подпись и дата | Взам. инв. №

Формат	Зона	Для исполнения с порядковым номером 1	Обозначение	Кол.	Примечание
11		Поз. 11 Изделие закладное (МН5)			
		-012...-015; -028...-031	1.442.1-2.2 0.13.0		МН5
		-044...-047; -060...-063			
		-076...-079; -089...-091		2	
		-000...-011; -016...-027	Отсутствует		
		-032...-043; -048...-059	Отсутствует		
		-064...-075; -080...-088	Отсутствует		
		-092...-103	Отсутствует		
11		Поз. 12 Изделие закладное (МН4)			
		-024...-031; -040...-047	1.442.1-2.20.14.0		МН4
		-055...-063; -072...-079			
		-086...-091		2	
		-000...-023; -032...039	Отсутствует		
		-048...-055; -064...-071	Отсутствует		
		-080...-085; -092...-103	Отсутствует		
11		Поз. 13	Сетка (С30)		
		-000...-011; -016...-027	1.442.1-2.2 0.15.0		С30
		-032...-043; -048...-059			
		-064...-079; -080...-088			
		-092...-103		4	
		-012...-015; -028...-031	1.442.1-2.2 0.15.0		С30
		-044...-047; -060...-063			
		-076...-079; -089...-091		2	
		Детали			
11		Поз. 14 Стержень напрягаемый			
		-001; -004; -008; -012;	1.442.1-2.20.00.1	2	

Инв. № подл. | Подпись и дата | Взам. инв. №

Формат	Зона	Для исполнения с порядковым номером 1	Обозначение	Кол.	Примечание
		-092; -096; -100	1.442.1-2.20.00.1	2	
		-016; -020; -024; -028	-01	2	
		-064; -068; -072; -076	-01	4	
		-032; -036; -040; -044	-02	2	
		-080; -083; -085; -089	-02	4	
		-048; -052; -056; -060	-03	2	
		-001; -005; -009; -013;	-04		
		-093; -097; -101		2	
		-017; -021; -025; -029	-05	2	
		-065; -069; -073; -077	-05	4	
		-033; -037; -041; -045	-06	2	
		-081; -084; -087; -090	-06	4	
		-049; -053; -057; -061	-07	2	
		-002; -006; -010; -014;	-08		
		-094; -098; -102		2	
		-018; -022; -026; -030	-09	2	
		-066; -070; -074; -078	-09	4	
		-034; -038; -042; -046	-10	2	
		-082; -085; -088; -091	-10	4	
		-050; -054; -058; -062	-11	2	
		-003; -007; -011; -015	-12		
		-095; -099; -103		2	
		-019; -023; -027; -031	-13	2	
		-067; -071; -075; -079	-13	4	
		-035; -039; -043; -047	-14	2	
		-051; -055; -059; -063	-15	2	
			Материал		
		Марки и расход бетона см. номенклатуру плит 1.442.1-2.1 0.00.0Н			

Рис. 1

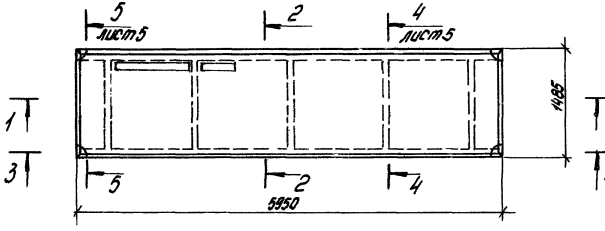

Рис. 2

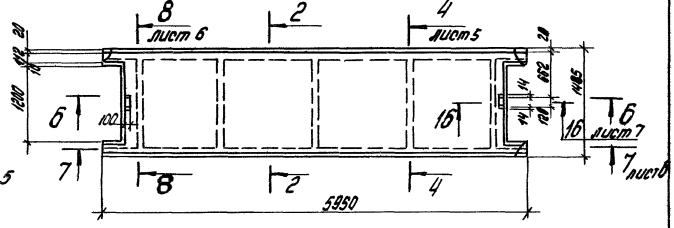

1-1

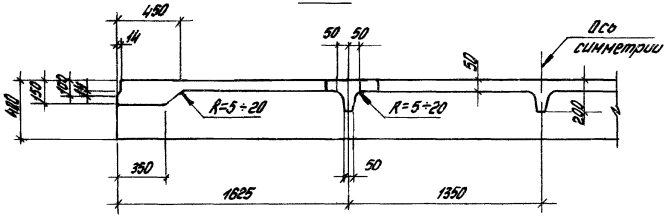

6-6

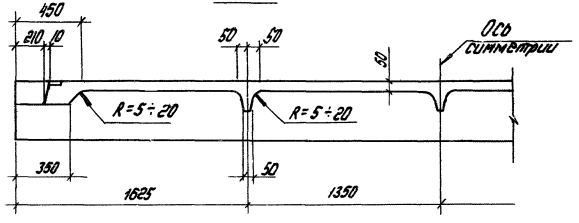

2-2

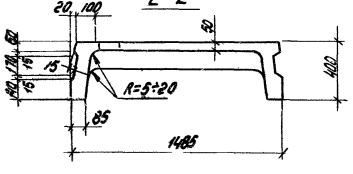

Таблица 1

Обозначение	Рис.	Масса т
000... - 007; - 016... - 023	1	2,4
-032... - 039; - 048... -055;		
-064... - 071; - 080... - 085;		
-008... - 011; - 024... -027;	2	2,3
-040... - 043; -056... -059		
-072... - 075; -086... - 088		

Таблицу исполнений см. на листах 3 и 4

				1.442.1-2.1 4.00.0СБ	
				Плита 2П1 Сборочный чертеж	Стадия: Р; Масса: см. табл.; Масштаб: -
					Лист 1; Листов 11
Рук. отд.	Ашкинази				ЦНИИПРОМЗДАНИЙ
Н. контр.	Трохименко				
Гл. инж. пр.	Трохименко				
Рук. гр.	Гаврина				
Проектир.	Кудрова				
Сварщик	Хочешова				

Инв. № подл. | Подпись и дата | Взам. инв. №

Рис. 3

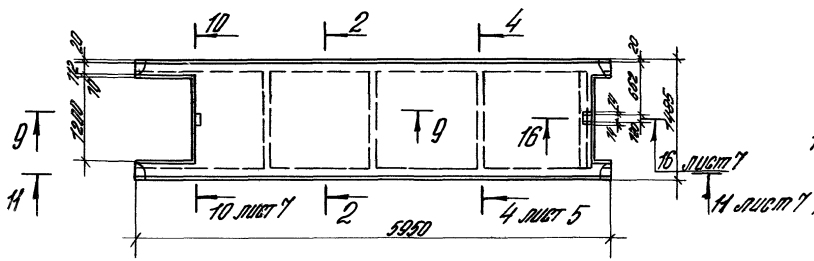

Рис. 4

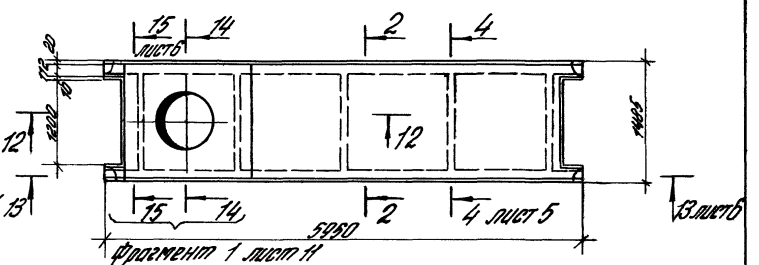

9 – 9

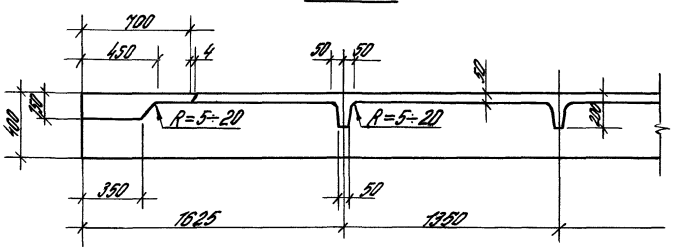

12 – 12

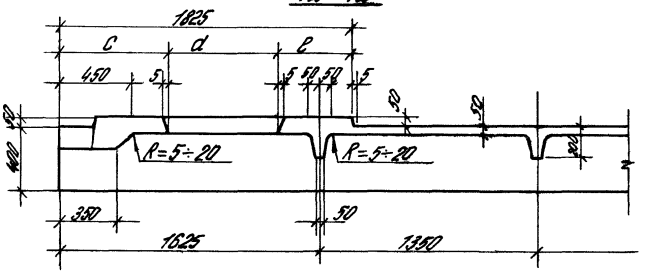

2 – 2

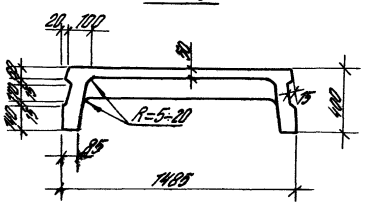

14 – 14

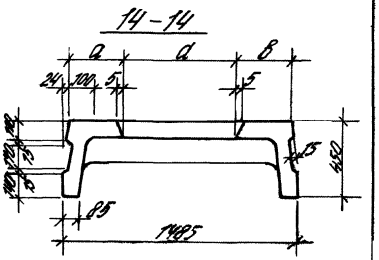

Таблица 2

Обозначение	Рис	Размеры, мм					Масса
		d	a	в	c	e	т
-012...-015; -028...-031	3	—	—	—	—	—	2,2
-044...-047; -060...-063;							
-076...-079; -084...-091							
-092...-095	4	400	518	519	812	613	2,5
-096...-099		700	368	369	662	463	2,4
-100...-103		1000	218	219	512	313	2,4

Таблица 3

Обозначение	Марка	Рис.
1.442.1-2.1 4.00.0	2П1-1АIVТ	1
-001	2П1-1АтVСКТ-П	
-002	2П1-1АтVТ	
-003	2П1-1АтVIТ	
-004	2П1-1АIVТ-1	
-005	2П1-1АтVСКТ-1П	
-006	2П1-1АтVТ-1	
-007	2П1-1АтVIТ-1	
-008	2П1-1АIVТ-2	2
-009	2П1-1АтVСКТ-2П	
-010	2П1-1АтVТ-2	
-011	2П1-1АтVIТ-2	
-012	2П1-1АIVТ-3	3
-013	2П1-1АтVСКТ-3П	
-014	2П1-1АтVТ-3	
-015	2П1-1АтVIТ-3	
-016	2П1-2АIVТ	1
-017	2П1-2АтVСКТ-П	

Обозначение	Марка	Рис.
-018	2П1-2АтVТ	1
-019	2П1-2АтVIТ	
-020	2П1-2АIVТ-1	
-021	2П1-2АтVСКТ-1П	
-022	2П1-2АтVТ-1	
-023	2П1-2АтVIТ-1	
-024	2П1-2АIVТ-2	2
-025	2П1-2АтVСКТ-2П	
-026	2П1-2АтVТ-2	
-027	2П1-2АтVIТ-2	
-028	2П1-2АIVТ-3	3
-029	2П1-2АтVСКТ-3П	
-030	2П1-2АтVТ-3	
-031	2П1-2АтVIТ-3	
-032	2П1-3АIVТ	1
-033	2П1-3АтVСКТ-П	
-034	2П1-3АтVТ	
-035	2П1-3АтVIТ	

Обозначение	Марка	Рис.
-036	2П1-3АIVТ-1	1
-037	2П1-3АтVСКТ-1П	
-038	2П1-3АтVТ-1	
-039	2П1-3АтVIТ-1	
-040	2П1-3АIVТ-2	2
-041	2П1-3АтVСКТ-2П	
-042	2П1-3АтVТ-2	
-043	2П1-3АтVIТ-2	
-044	2П1-3АIVТ-3	3
-045	2П1-3АтVСКТ-3П	
-046	2П1-3АтVТ-3	
-047	2П1-3АтVIТ-3	
-048	2П1-4АIVТ	1
-049	2П1-4АтVСКТ-П	
-050	2П1-4АтVТ	
-051	2П1-4АтVIТ	

18212-01 20

Продолжение таблицы 3

Обозначение	Марка	Рис.
1.442.1-2.1 4.00.0 -052	2П1-4АIIIТ-1	1
-053	2П1-4А-IVСКТ-1П	
-054	2П1-4А-IVТ-1	
-055	2П1-4А-IIIТ-1	
-056	2П1-4АIVТ-2	2
-057	2П1-4А-IVСКТ-2П	
-058	2П1-4А-IVТ-2	
-059	2П1-4А-IIIТ-2	
-060	2П1-4АIIIТ-3	3
-061	2П1-4А-IVСКТ-3П	
-062	2П1-4А-IVТ-3	
-063	2П1-4А-IIIТ-3	
-064	2П1-5АIIIТ	1
-065	2П1-5А-IVСКТ-1П	
-066	2П1-5А-IVТ	
-067	2П1-5А-IIIТ	
-068	2П1-5АIIТ-1	

Обозначение	Марка	Рис.
-069	2П1-5А-IVСКТ-1П	1
-070	2П1-5А-IVТ-1	
-071	2П1-5А-IIIТ-1	
-072	2П1-5АIIТ-2	2
-073	2П1-5А-IVСКТ-2П	
-074	2П1-5А-IVТ-2	
-075	2П1-5А-IIIТ-2	
-076	2П1-5АIIТ-3	3
-077	2П1-5А-IVСКТ-3П	
-078	2П1-5А-IVТ-3	
-079	2П1-5А-IIIТ-3	
-080	2П1-6АIIIТ	1
-081	2П1-6А-IVСКТ-1П	
-082	2П1-6А-IVТ	
-083	2П1-6АIIТ-1	
-084	2П1-6А-IVСКТ-1П	
-085	2П1-6А-IVТ-1	

Обозначение	Марка	Рис.
-086	2П1-6АIIIТ-2	2
-087	2П1-6А-IVСКТ-2П	
-088	2П1-6А-IVТ-2	
-089	2П1-6АIIТ-3	3
-090	2П1-6А-IVСКТ-3П	
-091	2П1-6А-IVТ-3	
-092	2П1-1АIIТ-4	4
-093	2П1-1А-IVСКТ-4П	
-094	2П1-1А-IVТ-4	
-095	2П1-1А-IIIТ-4	
-096	2П1-1АIIТ-5	
-097	2П1-1А-IVСКТ-5П	
-098	2П1-1А-IVТ-5	
-099	2П1-1А-IIIТ-5	
-100	2П1-1АIIТ-6	
-101	2П1-1А-IVСКТ-6П	
-102	2П1-1А-IVТ-6	
-103	2П1-1А-IIIТ-6	

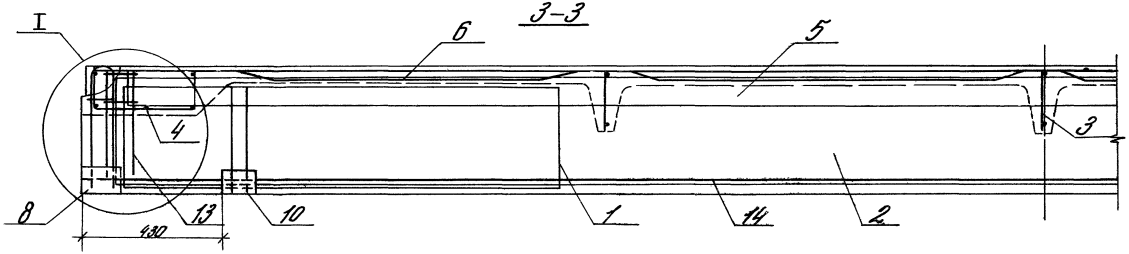

3-3 продолжение

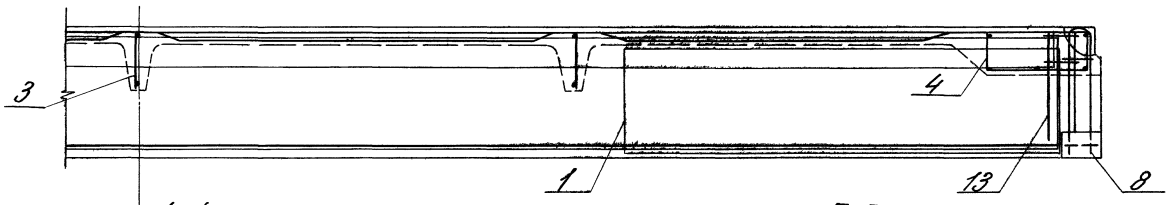

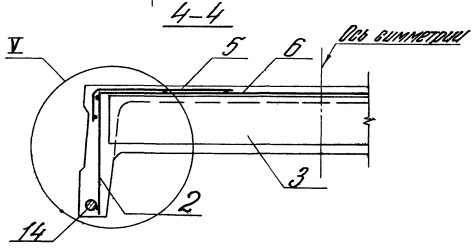

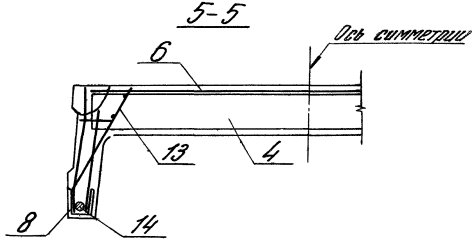

Инв.№ подл. | Подп. и дата | Взам. инв.№

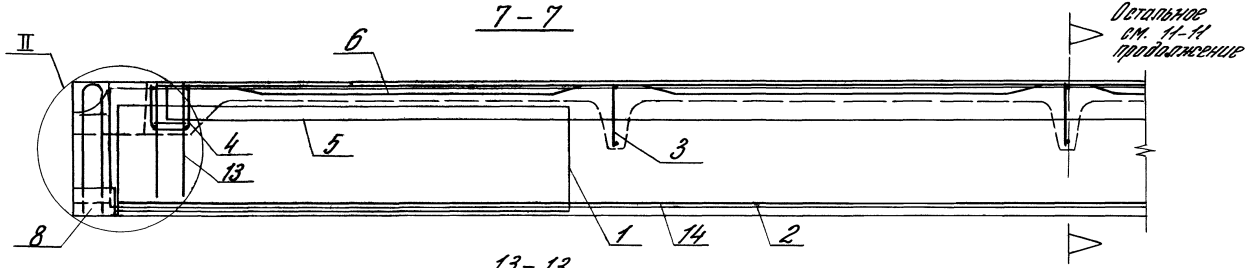
7 – 7
II
6
4
13
5
3
8
1
14
2
Остальное см. 11-11 продолжение

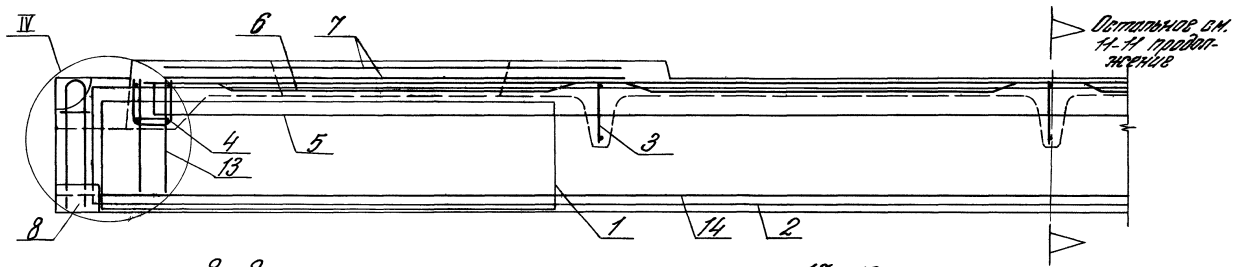
13 – 13
IV
6
7
4
13
5
3
8
1
14
2
Остальное см. 11-11 продолжение

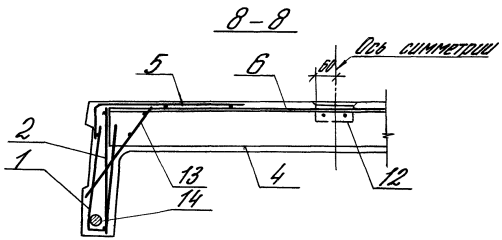
8 – 8
Ось симметрии
5
6
60
2
1
13
14
4
12

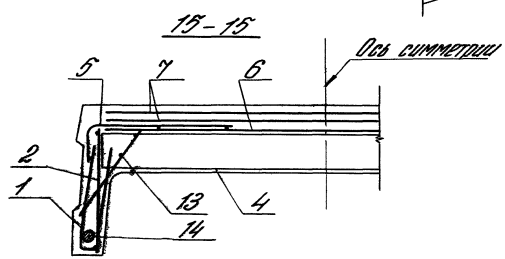
15 – 15
Ось симметрии
5
7
6
2
1
13
14
4

11 – 11

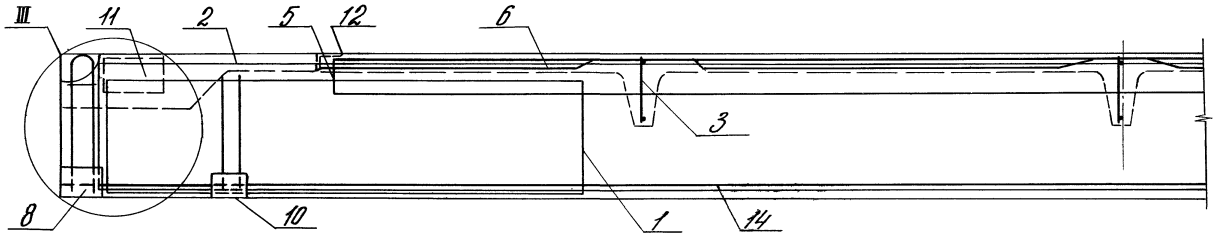

11-11 продолжение

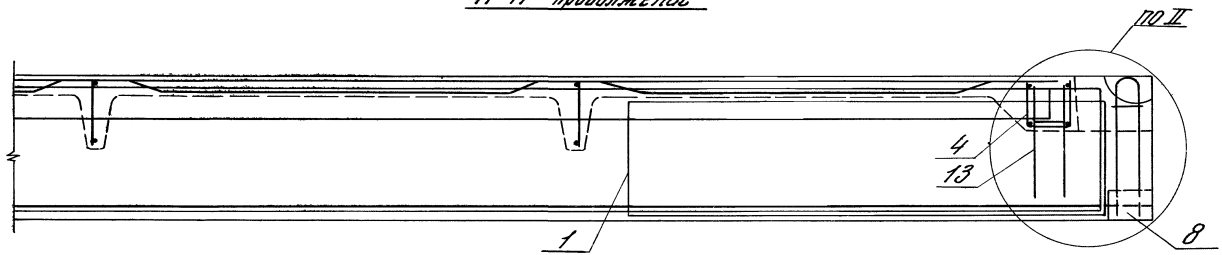

10 – 10

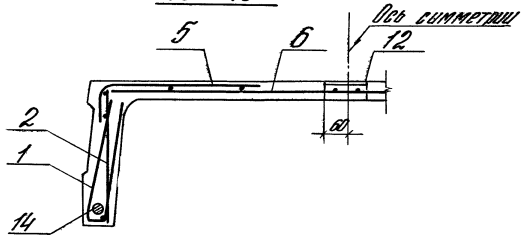

16 – 16

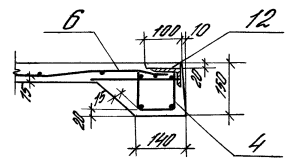

Инв. № подл.	Подп. и дата	Взам. инв. №

1.442.1-2.1 4.00.0 СБ

Лист 7

18212-01 24

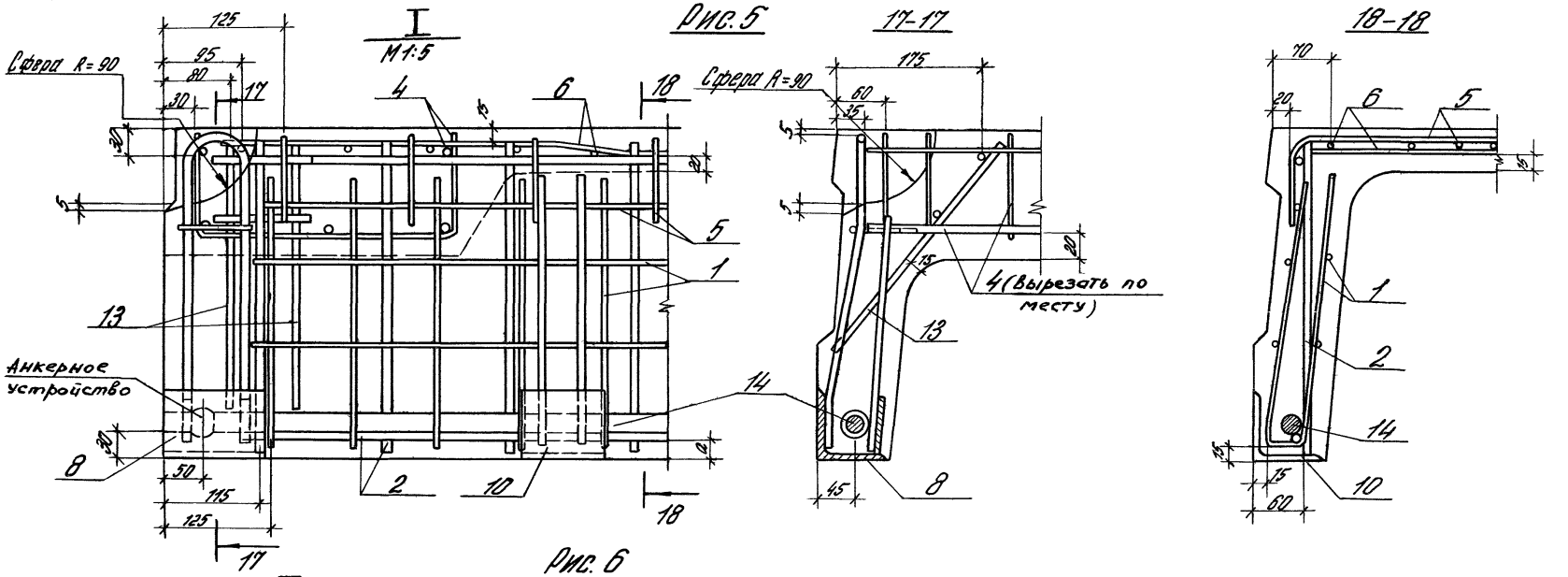

Рис. 6
остальное см. рис. 5

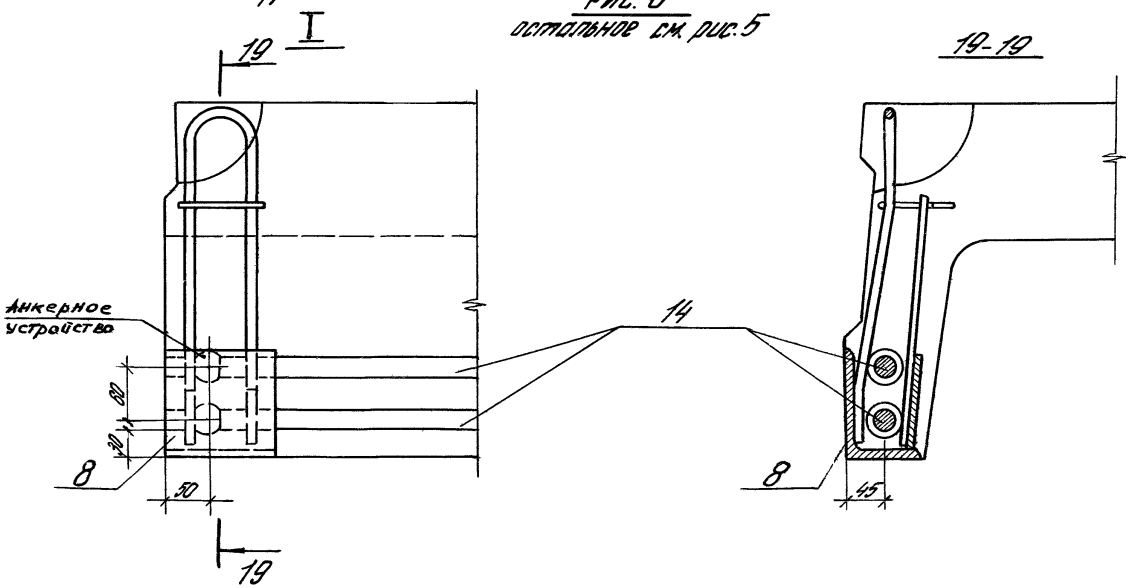

Таблица 4

Обозначение	Рис.	Размер мм a
-000...-007; -016...-023; -032...-039	5	25
-048...-055		20
-064...-071	6	25
-080...-085		20

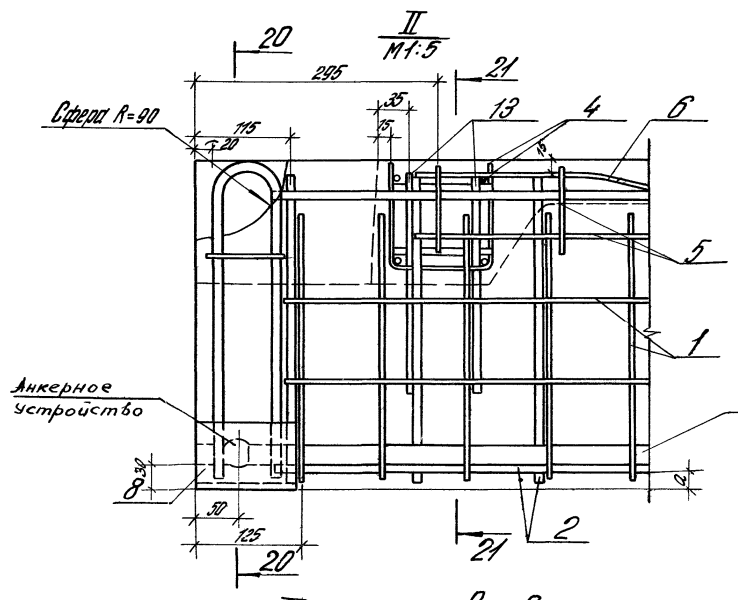

Рис. 7

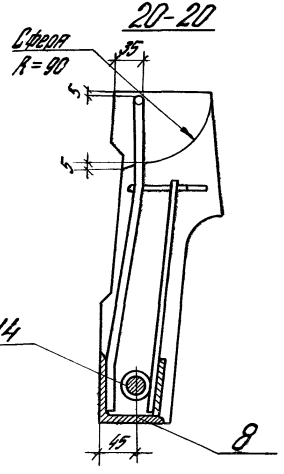

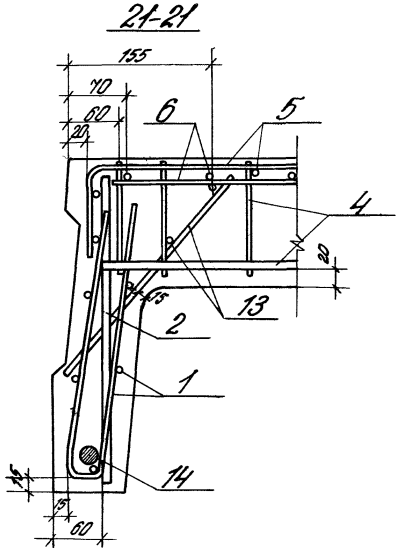

II

Рис. 8
остальное см. рис. 7

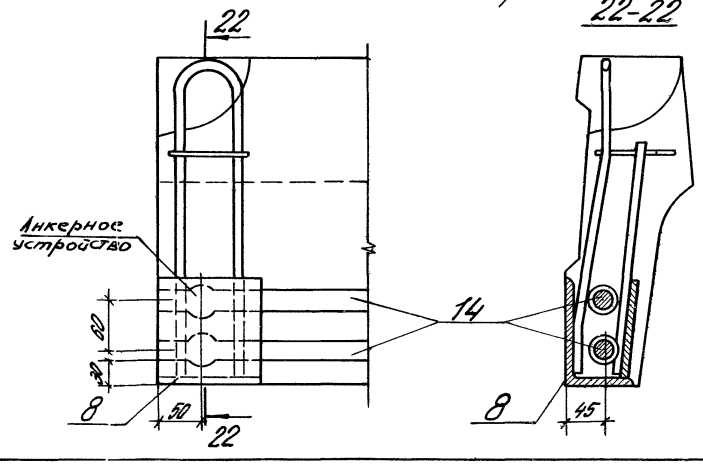

Таблица 5

Обозначение	Рис.	Размер мм a
-008...-011,-024...-027,-040...-043	7	25
-056...-059		20
-072...-075	8	25
-086...-088		20

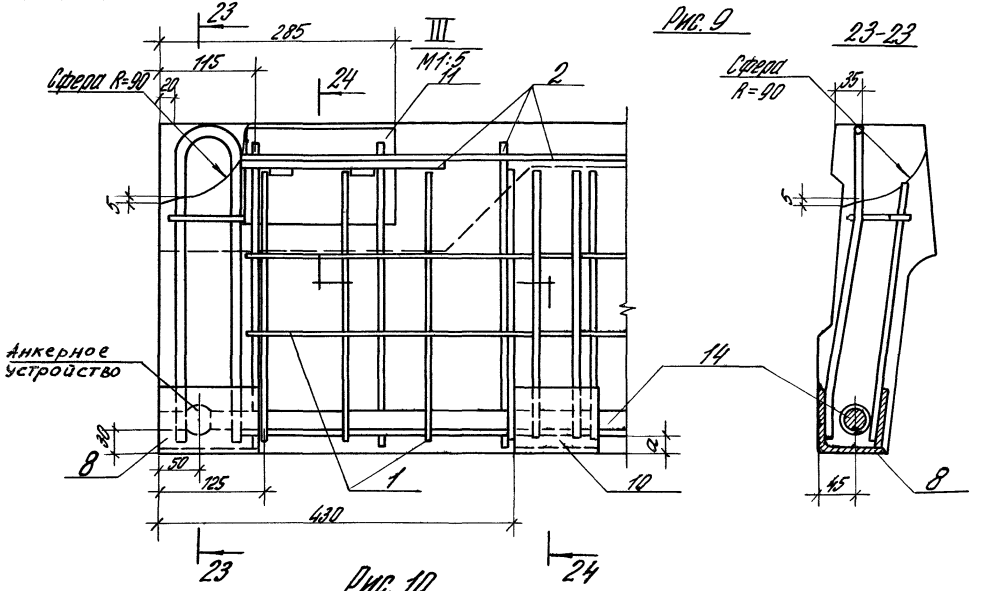

Рис. 9

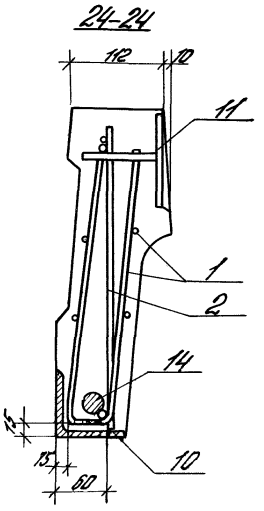

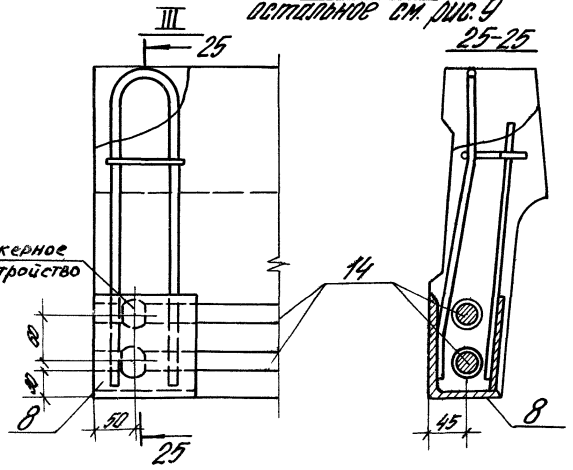

Рис. 10
остальное см. рис. 9

Таблица 6

Обозначение	Рис.	Размер мм a
-012...-015; -028...-031; -041...-047	9	25
-060...-063		20
-076...-079	10	25
-089...-091		20
-092...-108	11	25

Рис. 11

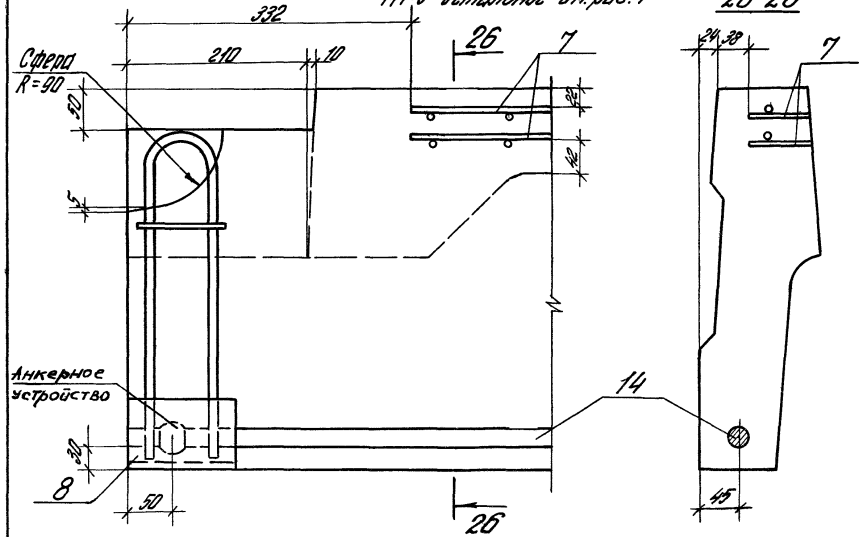

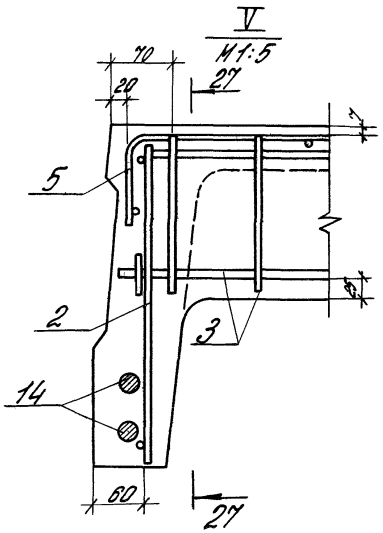

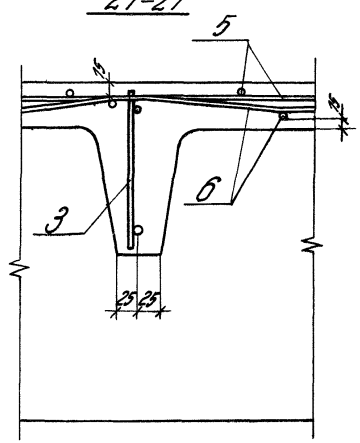

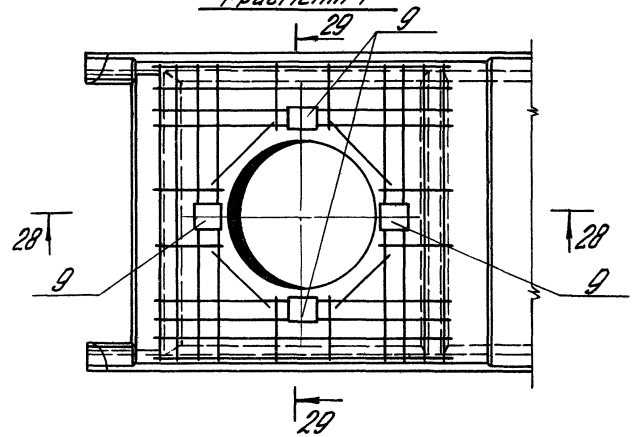

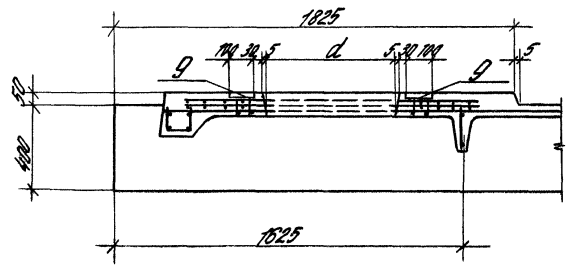

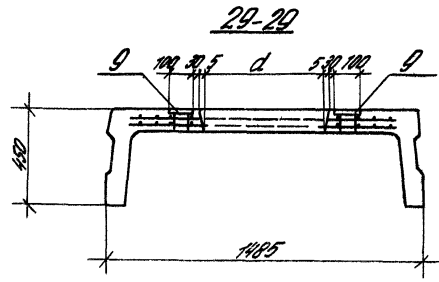

Инв. № подл. | Подпись и дата | Взам. инв. №

1.442.1-2.1 4.000.05

Лист 11

Ведомость расхода стали на плиту, кг

Марка плиты	Напрягаемая арматура класса А-IV ГОСТ 5781-81				Итого	Изделия арматурные. Арматура класса А-III ГОСТ 5781-81									Вр-I ГОСТ 6727-80			Всего
	ф14	ф20	ф22	ф25		ф6	ф8	ф10	ф12	ф14	ф16	ф18		Итого	ф4	ф5	Итого	
2П1-1А IV Т	14,4	—	—	—	14,4	—	3,1	—	—	—	—	—		3,1	16,4	20,6	37,0	40,1
2П1-2А IV Т	—	29,4	—	—	29,4	3,0	5,8	—	4,1	—	—	—		12,9	15,2	18,9	34,1	47,0
2П1-3А IV Т	—	—	35,6		35,6	10,4	1,2	7,0	4,1	—	—	—		22,7	12,3	19,1	31,4	54,1
2П1-4А IV Т	—	—	—	46,0	46,0	2,6	19,8	—	10,2	5,5	—	—		38,1	4,5	29,6	34,1	72,2
2П1-5А IV Т	—	58,8	—	—	58,8	2,6	6,2	20,8	10,2	5,5	—	—		45,3	1,5	39,4	40,9	86,2
2П1-6А IV Т	—	—	71,2	—	71,2	—	5,6	8,0	30,0	—	18,2	9,0		70,8		41,8	41,8	112,6
2П1-1А IV Т-1	14,4	—	—	—	14,4	—	3,1	—	—	—	—	—		3,1	16,4	20,6	37,0	40,1
2П1-2А IV Т-1	—	29,4	—	—	29,4	3,0	5,8	—	4,1	—	—	—		12,9	15,2	18,9	34,1	47,0

Продолжение ведомости

Изделия закладные. Арматура класса А II марки 10ГТ ГОСТ 5781-81			А-III ГОСТ 5781-81							Вр-I ГОСТ 6727-80			Прокат класса С38/23 ГОСТ 380-71* ГОСТ 8509-72*			ГОСТ 8510-72*				ГОСТ 103-76					Всего	Общий расход
ф10		Итого	ф8	ф10					Итого	ф5		Итого	L80×6		Итого	L125×80×8			Итого	-6×120	-8×120			Итого		
2,0		2,0	0,8	—					0,8	0,2		0,2	3,6		3,6	—			—	1,6	—			1,6	8,2	62,7
2,0		2,0	0,8	—					0,8	0,2		0,2	3,6		3,6	—			—	1,6	—			1,6	8,2	84,6
2,0		2,0	0,8	—					0,8	0,2		0,2	3,6		3,6	—			—	1,6	—			1,6	8,2	97,9
2,0		2,0	0,8	—					0,8	0,2		0,2	3,6		3,6	—			—	1,6	—			1,6	8,2	126,4
2,0		2,0	—	1,6					1,6	0,2		0,2	—		—	6,0			6,0	—	4,0			4,0	13,8	158,8
2,0		2,0	—	1,6					1,6	0,2		0,2	—		—	6,0			6,0	—	4,0			4,0	13,8	197,6
2,0		2,0	1,8	—					1,8	0,2		0,2	5,0		5,0	—			—	1,6	—			1,6	10,6	65,1
2,0		2,0	1,8	—					1,8	0,2		0,2	5,0		5,0	—			—	1,6	—			1,6	10,6	87,0

Рук. отд.	Выжигин	[signature]
Н. контр.	Трахтенгерц	[signature]
Гл. ин. пр.	Трахтенгерц	[signature]
Рук. груп.	Товгина	[signature]
Провер.	Суровова	[signature]
Разраб.	Лобович	[signature]

1.442.1-2.1 0.00.0 ВМС

Ведомость расхода стали на плиту

Стадия	Лист	Листов
Р	1	12

ЦНИИПРОМЗДАНИЙ

Ведомость расхода стали на плиту, кг

Марка плиты	Напрягаемая арматура класса A-IV ГОСТ 5781-81 ф14	ф20	ф22	ф25	Итого
2П1-3АIVТ-1	—	—	35.6	—	35.6
2П1-4АIVТ-1	—	—	—	46.0	46.0
2П1-5АIVТ-1	—	58.8	—	—	58.8
2П1-6АIVТ-1	—	—	71.2	—	71.2
2П1-1АIVТ-2	14.4	—	—	—	14.4
2П1-2АIVТ-2	—	22.4	—	—	22.4
2П1-3АIVТ-2	—	—	35.6	—	35.6
2П1-4АIVТ-2	—	—	—	46.0	46.0
2П1-5АIVТ-2	—	58.8	—	—	58.8
2П1-6АIVТ-2	—	—	71.2	—	71.2

Марка плиты	Изделия арматурные. Арматура класса A-III ГОСТ 5781-81 ф6	ф8	ф10	ф12	ф14	ф16	ф18	Итого	Вр-I ГОСТ 6727-80 ф4	ф5	Итого	Всего
2П1-3АIVТ-1	10.4	1.2	7.0	4.1	—	—	—	22.7	12.3	19.1	31.4	54.1
2П1-4АIVТ-1	26	19.8	—	10.2	5.5	—	—	38.1	4.5	29.6	34.1	72.2
2П1-5АIVТ-1	26	6.2	20.8	10.2	5.5	—	—	45.3	1.5	39.4	40.9	86.2
2П1-6АIVТ-1	—	5.6	8.0	30.0	—	18.2	9.0	70.8	—	41.8	41.8	112.6
2П1-1АIVТ-2	2.4	3.1	—	—	—	—	—	5.5	15.1	18.6	33.7	39.2
2П1-2АIVТ-2	—	5.8	6.4	4.1	—	—	—	16.3	13.9	18.9	32.8	49.1
2П1-3АIVТ-2	7.4	1.2	13.4	4.1	—	—	—	26.1	11.1	18.7	29.8	55.9
2П1-4АIVТ-2	2.6	14.8	6.4	10.2	5.5	—	—	39.5	3.8	28.4	32.2	71.7
2П1-5АIVТ-2	2.6	1.2	27.2	10.2	5.5	—	—	46.7	0.8	37.9	38.7	85.4
2П1-6АIVТ-2	—	5.6	—	39.6	—	18.2	9.0	72.4	—	39.3	39.3	111.7

Продолжение ведомости

Марка плиты	Изделия закладные. Арматура класса A-III марки 10ГТ ф10	Итого	ф8	ф10	Вр-I ГОСТ 6727-80 ф5	Итого	Прокат класса С38/23 ГОСТ 380-71* ГОСТ 8509-72* ∠80×6	Итого	ГОСТ 8510-72* ∠125×80×8	∠80×50×6	Итого	ГОСТ 103-76 бк.120-8×120	Итого	Всего	Общий расход
2П1-3АIVТ-1	2.0	2.0	1.8	—	1.8	0.2	0.2	5.0	5.0	—	—	—	1.6	—	1.6	10.6	100.3
2П1-4АIVТ-1	2.0	2.0	1.8	—	1.8	0.2	0.2	5.0	5.0	—	—	—	1.6	—	1.6	10.6	122.8
2П1-5АIVТ-1	2.0	2.0	1.0	1.6	2.6	0.2	0.2	1.4	1.4	6.0	—	6.0	—	4.0	4.0	16.2	151.2
2П1-6АIVТ-1	2.0	2.0	1.0	1.6	2.6	0.2	0.2	1.4	1.4	6.0	—	6.0	—	4.0	4.0	16.2	200.0
2П1-1АIVТ-2	2.0	2.0	0.8	—	0.8	0.2	0.2	3.6	3.6	—	—	—	1.6	—	1.6	8.2	61.8
2П1-2АIVТ-2	2.0	2.0	1.2	—	1.2	0.2	0.2	3.6	3.6	—	1.4	1.4	1.6	—	1.6	10.0	88.5
2П1-3АIVТ-2	2.0	2.0	1.2	—	1.2	0.2	0.2	3.6	3.6	—	1.4	1.4	1.6	—	1.6	10.0	101.5
2П1-4АIVТ-2	2.0	2.0	1.2	—	1.2	0.2	0.2	3.6	3.6	—	1.4	1.4	1.6	—	1.6	10.0	127.7
2П1-5АIVТ-2	2.0	2.0	0.4	1.6	2.0	0.2	0.2	—	—	6.0	1.4	7.4	—	4.0	4.0	15.6	158.8
2П1-6АIVТ-2	2.0	2.0	0.4	1.6	2.0	0.2	0.2	—	—	6.0	1.4	7.4	—	4.0	4.0	15.6	198.5

Инв. № подл. | Подпись и дата | Взам. инв. №

1.442.1-2.1 0.000.0 ВМС

Лист 2

Ведомость расхода стали на плиту, кг

Марка плиты	Напрягаемая арматура класса A-IV ГОСТ 5781-81 ф14	ф20	ф22	ф25	Итого
2П1-1АIVТ-3	144	—	—	—	144
2П1-2АIVТ-3	—	294	—	—	294
2П1-3АIVТ-3	—	—	356	—	356
2П1-4АIVТ-3	—	—	—	460	460
2П1-5АIVТ-3	—	588	—	—	588
2П1-6АIVТ-3	—	—	712	—	712
2П1-1АIVТ-4	144	—	—	—	144
2П1-1АIVТ-5	144	—	—	—	144
2П1-1АIVТ-6	144	—	—	—	144

Марка плиты	Изделия арматурные. Арматура класса A-III ГОСТ 5781-81 ф6	ф8	ф10	ф12	ф14	ф16	ф18	Итого	Во-I ГОСТ 6727-80 ф4	ф5	Итого	Всего
2П1-1АIVТ-3	1,2	2,7	—	—	—	—	—	3,9	13,8	18,6	32,4	36,3
2П1-2АIVТ-3	—	5,4	3,2	4,1	—	—	—	12,7	12,7	18,9	31,6	44,3
2П1-3АIVТ-3	7,4	0,8	10,2	4,1	—	—	—	22,5	9,9	18,7	28,6	51,1
2П1-4АIVТ-3	2,6	14,4	3,2	10,2	5,5	—	—	35,9	2,8	28,1	30,9	66,8
2П1-5АIVТ-3	2,6	0,8	24,0	10,2	5,5	—	—	43,1	0,4	37,3	37,7	80,8
2П1-6АIVТ-3	—	5,2	—	34,8	—	18,2	9,0	67,2	—	38,1	38,1	105,3
2П1-1АIVТ-4	2,4	3,1	32,5	—	—	—	—	38,0	15,1	18,6	33,7	71,7
2П1-1АIVТ-5	2,4	3,1	31,7	—	—	—	—	37,2	15,1	18,6	33,7	70,9
2П1-1АIVТ-6	2,4	3,1	—	24,2	—	—	—	29,7	15,1	18,6	33,7	63,4

Продолжение ведомости

Марка плиты	Изделия закладные. Арматура класса A-III ГОСТ 5781-81 АII марки 10ГТ ф10	Итого	ф8	ф10	Во-I ГОСТ 6727-80 ф5	Итого	Прокат класса С38/23 ГОСТ 380-71* ГОСТ 8509-72* L 80×6	Итого	ГОСТ 8510-72* L 125×80×8	L 80×50×6	Итого	ГОСТ 103-76 -6×120	-8×120	-8×140	-8×30	Итого	Всего	Общий расход
2П1-1АIVТ-3	2,0	2,0	1,8	—	1,8	0,2	0,2	5,0	5,0	—	—	—	1,6	3,4	—	—	5,0	14,0	64,7
2П1-2АIVТ-3	2,0	2,0	2,2	—	2,2	0,2	0,2	5,0	5,0	—	1,4	1,4	1,6	3,4	—	—	5,0	13,8	89,5
2П1-3АIVТ-3	2,0	2,0	2,2	—	2,2	0,2	0,2	5,0	5,0	—	1,4	1,4	1,6	3,4	—	—	5,0	13,8	102,5
2П1-4АIVТ-3	2,0	2,0	2,2	—	2,2	0,2	0,2	5,0	5,0	—	1,4	1,4	1,6	3,4	—	—	5,0	13,8	128,6
2П1-5АIVТ-3	2,0	2,0	1,4	1,6	3,0	0,2	0,2	1,4	1,4	6,0	1,4	7,4	—	6,8	—	0,6	7,4	21,4	164,0
2П1-6АIVТ-3	2,0	2,0	1,4	1,6	3,0	0,2	0,2	1,4	1,4	6,0	1,4	7,4	—	6,8	—	0,6	7,4	21,4	167,9
2П1-1АIVТ-4	2,0	2,0	0,8	1,2	2,0	0,2	0,2	3,6	3,6	—	—	—	1,6	—	3,6		5,2	13,0	98,1
2П1-1АIVТ-5	2,0	2,0	0,8	1,2	2,0	0,2	0,2	3,6	3,6	—	—	—	1,6	—	3,6		5,2	13,0	98,3
2П1-1АIVТ-6	2,0	2,0	0,8	1,2	2,0	0,2	0,2	3,6	3,6	—	—	—	1,6	—	3,6		5,2	13,0	90,8

Ведомость расхода стали на плиту, кг

Марка плиты	Напрягаемая арматура класса Ат-V СК ГОСТ 10884-81 ф12	ф18	ф20	ф22	Итого
2П1-1Ат-V СК Т-П	10,6	—	—	—	10,6
2П1-2Ат-V СК Т-П	—	23,8	—	—	23,8
2П1-3Ат-V СК Т-П	—	—	29,4	—	29,4
2П1-4Ат-V СК Т-П	—	—	—	35,6	35,6
2П1-5Ат-V СК Т-П	—	41,6	—	—	41,6
2П1-6Ат-V СК Т-П	—	—	58,8	—	58,8
2П1-1Ат-V СК Т-III	10,6	—	—	—	10,6
2П1-2Ат-V СК Т-III	—	23,8	—	—	23,8
2П1-3Ат-V СК Т-III	—	—	29,4	—	29,4

Изделия арматурные Арматура класса А-III ГОСТ 5781-81 ф6	ф8	ф10	ф12	ф14	ф16	ф18	Итого	Вр-I ГОСТ 6727-80 ф4	ф5	Итого	Всего
—	3,1	—	—	—	—	—	3,1	16,4	20,6	37,0	40,1
3,0	5,8	—	4,1	—	—	—	12,9	15,2	18,9	34,1	47,0
10,4	1,2	7,0	4,1	—	—	—	22,7	12,3	19,1	31,4	54,1
2,6	19,8	—	10,2	5,5	—	—	38,1	4,5	29,6	34,1	72,2
2,6	6,2	20,8	10,2	5,5	—	—	45,3	1,5	38,4	40,9	86,2
—	5,6	8,0	30,0	—	18,2	9,0	70,8	—	41,8	41,8	112,6
—	3,1	—	—	—	—	—	3,1	16,4	20,6	37,0	40,1
3,0	5,8	—	4,1	—	—	—	12,9	15,2	18,9	34,1	47,0
10,4	1,2	7,0	4,1	—	—	—	22,7	12,3	19,1	31,4	54,1

Продолжение ведомости

Изделия закладные Арматура класса Ай марки ИПГ А-III ГОСТ 5781-81 ф10	Итого	ф8	ф10	Итого	Вр-I ГОСТ 6727-80 ф5	Итого	Прокат класса С38/23 ГОСТ 380-71* ГОСТ 8509-72* L80×6	Итого	ГОСТ 8510-72* L125×80×8	Итого	ГОСТ 103-76 Полоса 8×120	8×120	Итого	Всего	Общий расход
2,0	2,0	0,8	—	0,8	0,2	0,2	3,6	3,6	—	—	1,6	—	1,6	8,2	58,9
2,0	2,0	0,8	—	0,8	0,2	0,2	3,6	3,6	—	—	1,6	—	1,6	8,2	79,0
2,0	2,0	0,8	—	0,8	0,2	0,2	3,6	3,6	—	—	1,6	—	1,6	8,2	94,7
2,0	2,0	0,8	—	0,8	0,2	0,2	3,6	3,6	—	—	1,6	—	1,6	8,2	116,0
2,0	2,0	—	1,6	1,6	0,2	0,2	—	—	6,0	6,0	—	4,0	4,0	13,8	147,6
2,0	2,0	—	1,6	1,6	0,2	0,2	—	—	6,0	6,0	—	4,0	4,0	13,8	165,2
2,0	2,0	1,8	—	1,8	0,2	0,2	5,0	5,0	—	—	1,6	—	1,6	10,6	61,3
2,0	2,0	1,8	—	1,8	0,2	0,2	5,0	5,0	—	—	1,6	—	1,6	10,6	81,4
2,0	2,0	1,8	—	1,8	0,2	0,2	5,0	5,0	—	—	1,6	—	1,6	10,6	94,1

Ведомость расхода стали на плиту, кг

Марка плиты	Напрягаемая арматура класса Ат-V СК ГОСТ 10884-81 ф12	ф18	ф20	ф22	Итого
2ПТ-4.АтVСК-10	—	—	—	35.6	35.6
2ПТ-5.АтVСК-10	—	47.6	—	—	47.6
2ПТ-6.АтVСК-10	—	—	58.8	—	58.8
2ПТ-1.АтVСК-20	10.6	—	—	—	10.6
2ПТ-2.АтVСК-20	—	23.8	—	—	23.8
2ПТ-3.АтVСК-20	—	—	29.4	—	29.4
2ПТ-4.АтVСК-20	—	—	—	35.6	35.6
2ПТ-5.АтVСК-20	—	47.6	—	—	47.6
2ПТ-6.АтVСК-20	—	—	58.8	—	58.8

Марка плиты	Изделия арматурные. Арматура класса А-III ГОСТ 5781-81 ф6	ф8	ф10	ф12	ф14	ф16	ф18	Итого	Вр-I ГОСТ 6727-80 ф4	ф5	Итого	Всего
2ПТ-4.АтVСК-10	2.6	19.8	—	10.2	5.5	—	—	38.1	4.5	29.6	34.1	72.2
2ПТ-5.АтVСК-10	2.6	6.2	20.8	10.2	5.5	—	—	45.3	1.5	39.4	40.9	86.2
2ПТ-6.АтVСК-10	—	5.6	8.0	30.0	—	18.2	9.0	70.8	—	41.8	41.8	112.6
2ПТ-1.АтVСК-20	2.4	3.1	—	—	—	—	—	5.5	15.1	18.6	33.7	39.2
2ПТ-2.АтVСК-20	—	5.8	6.4	4.1	—	—	—	16.3	13.9	18.9	32.8	49.1
2ПТ-3.АтVСК-20	7.4	1.2	13.4	4.1	—	—	—	26.1	11.1	18.7	29.8	55.9
2ПТ-4.АтVСК-20	2.6	14.8	6.4	10.2	5.5	—	—	39.5	3.8	28.4	32.2	71.7
2ПТ-5.АтVСК-20	2.6	1.2	27.2	10.2	5.5	—	—	46.7	0.8	31.9	36.7	83.4
2ПТ-6.АтVСК-20	—	5.6	—	39.6	—	18.2	9.0	72.4	—	39.3	39.3	111.7

Продолжение ведомости

Марка плиты	Изделия закладные. Арматура класса А-III ГОСТ 5781-81 ф10	Итого	Вр-I ГОСТ 6727-80 ф8	ф10	Итого	Прокат класса С38/23 ГОСТ 380-71* ГОСТ 8509-72 ∠80×6	Итого	ГОСТ 8510-72* ∠125×80×8	∠80×50×6	Итого	ГОСТ 103-76 5×120	8×120	Итого	Всего	Общий расход
2ПТ-4.АтVСК-10	2.0	2.0	1.8	—	1.8	0.2	0.2	5.0	5.0	—	—	—	1.6	—	1.6	10.6	118.4
2ПТ-5.АтVСК-10	2.0	2.0	1.0	1.6	2.6	0.2	0.2	1.4	1.4	6.0	—	6.0	—	4.0	4.0	16.2	150.0
2ПТ-6.АтVСК-10	2.0	2.0	1.0	1.6	2.6	0.2	0.2	1.4	1.4	6.0	—	6.0	—	4.0	4.0	16.2	187.6
2ПТ-1.АтVСК-20	2.0	2.0	0.8	—	0.8	0.2	0.2	3.6	3.6	—	—	—	1.6	—	1.6	8.2	58.0
2ПТ-2.АтVСК-20	2.0	2.0	1.2	—	1.2	0.2	0.2	3.6	3.6	—	1.4	1.4	1.6	—	1.6	10.0	82.9
2ПТ-3.АтVСК-20	2.0	2.0	1.2	—	1.2	0.2	0.2	3.6	3.6	—	1.4	1.4	1.6	—	1.6	10.0	95.3
2ПТ-4.АтVСК-20	2.0	2.0	0.4	1.6	1.2	0.2	0.2	3.6	3.6	—	1.4	1.4	1.6	—	1.6	10.0	117.3
2ПТ-5.АтVСК-20	2.0	2.0	0.4	1.6	2.0	0.2	0.2	—	—	6.0	1.4	7.4	—	4.0	4.0	15.6	148.6
2ПТ-6.АтVСК-20										6.0	1.4	7.4	—	4.0	4.0	15.6	186.1

Ведомость расхода стали на плиту, кг

Марка плиты	Напрягаемая арматура класса Ат-V СК ГОСТ 10884-81				Итого	Изделия арматурные. Арматура класса А-III ГОСТ 5781-81							Итого	В0-I ГОСТ 6727-80			Всего
	ф12	ф18	ф20	ф22		ф6	ф8	ф10	ф12	ф14	ф16	ф18		ф4	ф5	Итого	
2П1-1АтVСК1-3П	10.6	—	—	—	10.6	1.2	2.7	—	—	—	—	—	3.9	13.8	18.6	32.4	36.3
2П1-2АтVСК1-3П	—	23.8	—	—	23.8	—	5.4	3.2	4.1	—	—	—	12.7	12.7	18.9	31.6	44.3
2П1-3АтVСК1-3П	—	—	29.4	—	29.4	1.4	0.8	10.2	4.1	—	—	—	22.5	9.9	18.7	28.6	51.1
2П1-4АтVСК1-3П	—	—	—	35.6	35.6	2.6	14.4	3.2	10.2	6.5	—	—	35.9	2.8	28.1	30.9	66.8
2П1-5АтVСК1-3П	—	47.6	—	—	47.6	2.6	0.8	24.0	10.2	5.5	—	—	43.1	0.4	37.3	37.7	80.8
2П1-6АтVСК1-3П	—	—	58.8	—	58.8	—	5.2	—	34.8	—	18.2	9.0	67.2	—	38.1	38.1	105.3
2П1-1АтVСК1-4П	10.6	—	—	—	10.6	2.4	3.1	32.5	—	—	—	—	38.0	15.1	18.6	33.7	71.7
2П1-1АтVСК1-5П	10.6	—	—	—	10.6	2.4	3.1	31.7	—	—	—	—	37.2	15.1	18.6	33.7	70.9
2П1-1АтVСК1-6П	10.6	—	—	—	10.6	2.4	3.1	—	24.2	—	—	—	29.7	15.1	18.6	33.7	63.4

Продолжение ведомости

Марки 10ГТ	Изделия закладные. Арматура класса А-III ГОСТ 5781-81									Итого	В0-I ГОСТ 6727-80 ф5	Итого	Прокат класса С38/23 ГОСТ 380-71* ГОСТ 8509-72* 180×6	Итого	ГОСТ 8510-72* L 125×80×6	L 80×50×6	Итого	ГОСТ 103-76 -6×120	-8×120	-8×110	-8×30	Итого	Всего	Общий расход
ф10		Итого	ф8	ф10																				
2.0		2.0	1.8	—						1.8	0.2	0.2	5.0	5.0	—	—	—	1.6	3.4	—		5.0	14.0	60.9
2.0		2.0	2.2	—						2.2	0.2	0.2	5.0	5.0	—	1.4	1.4	1.6	3.4	—		5.0	15.8	83.9
2.0		2.0	2.2	—						2.2	0.2	0.2	5.0	5.0	—	1.4	1.4	1.6	3.4	—		5.0	15.8	96.3
2.0		2.0	2.2	—						2.2	0.2	0.2	5.0	5.0	—	1.4	1.4	1.6	3.4	—		5.0	15.8	118.2
2.0		2.0	1.4	1.6						3.0	0.2	0.2	1.4	1.4	6.0	1.4	7.4	—	6.8	—	0.6	7.4	21.4	142.8
2.0		2.0	1.4	1.6						3.0	0.2	0.2	1.4	1.4	6.0	1.4	7.4	—	6.8	—	0.6	7.4	21.4	185.5
2.0		2.0	0.8	1.2						2.0	0.2	0.2	3.6	3.6	—	—	—	1.6	—	3.6		5.2	13.0	95.3
2.0		2.0	0.8	1.2						2.0	0.2	0.2	3.6	3.6	—	—	—	1.6	—	3.6		5.2	13.0	94.5
2.0		2.0	0.8	1.2						2.0	0.2	0.2	3.6	3.6	—	—	—	1.6	—	3.6		5.2	13.0	87.0

Инв. № подл. | Подпись и дата | Взам. инв. №

Ведомость расхода стали на плиту кг

Марка плиты	Напрягаемая арматура класса Ат-V ГОСТ 10884-81 ф12	ф18	ф20	ф22	Итого	Изделия арматурные. Арматура класса А-III ГОСТ 5781-81 ф6	ф8	ф10	ф12	ф14	ф16	ф18		Итого	Вр-I ГОСТ 6727-80 ф4	ф5	Итого	Всего
2П1-1АтVТ	10,6	—	—	—	10,6	—	3,1	—	—	—	—	—		3,1	16,4	20,6	37,0	40,1
2П1-2АтVТ	—	23,8	—	—	23,8	3,0	5,8	—	4,1	—	—	—		12,9	15,2	18,9	34,1	47,0
2П1-3АтVТ	—	—	29,4	—	29,4	10,4	1,2	7,0	4,1	—	—	—		22,7	12,3	19,1	31,4	54,1
2П1-4АтVТ	—	—	—	35,6	35,6	2,6	19,8	—	10,2	5,5	—	—		38,1	4,5	29,6	34,1	72,2
2П1-5АтVТ	—	47,6	—	—	47,6	2,6	6,2	20,8	10,2	5,5	—	—		45,3	1,5	39,4	40,9	86,2
2П1-6АтVТ	—	—	58,8	—	58,8	—	5,6	8,0	30,0	—	18,2	9,0		70,8	—	41,8	41,8	112,6
2П1-1АтVТ-1	10,6	—	—	—	10,6	—	3,1	—	—	—	—	—		3,1	16,4	20,6	37,0	40,1
2П1-2АтVТ-1	—	23,8	—	—	23,8	3,0	5,8	—	4,1	—	—	—		12,9	15,2	18,9	34,1	47,0
2П1-3АтVТ-1	—	—	29,4	—	29,4	10,4	1,2	7,0	4,1	—	—	—		22,7	12,3	19,1	31,4	54,1

Продолжение ведомости

Изделия закладные. Арматура класса А-III ГОСТ 5781-81 ф10		Итого	ф8	ф10					Итого	Вр-I ГОСТ 6727-80 ф5		Итого	Прокат класса С38/23 ГОСТ 380-71* ГОСТ 8509-72* 180×6		Итого	ГОСТ 8510-72* 125×80×8			Итого	ГОСТ 103-76 -6×120	-8×120			Итого	Всего	Общий расход
2,0		2,0	0,8	—					0,8	0,2		0,2	3,6		3,6	—			—	1,6	—			1,6	8,2	58,9
2,0		2,0	0,8	—					0,8	0,2		0,2	3,6		3,6	—			—	1,6	—			1,6	8,2	79,0
2,0		2,0	0,8	—					0,8	0,2		0,2	3,6		3,6	—			—	1,6	—			1,6	8,2	91,7
2,0		2,0	0,8	—					0,8	0,2		0,2	3,6		3,6	—			—	1,6	—			1,6	8,2	116,0
2,0		2,0	—	1,6					1,6	0,2		0,2	—		—	6,0			6,0	—	4,0			4,0	13,8	147,6
2,0		2,0	—	1,6					1,6	0,2		0,2	—		—	6,0			6,0	—	4,0			4,0	13,8	185,2
2,0		2,0	1,8	—					1,8	0,2		0,2	5,0		5,0	—			—	1,6	—			1,6	10,6	61,3
2,0		2,0	1,8	—					1,8	0,2		0,2	5,0		5,0	—			—	1,6	—			1,6	10,6	81,4
2,0		2,0	1,8	—					1,8	0,2		0,2	5,0		5,0	—			—	1,6	—			1,6	10,6	94,1

Ведомость расхода стали на плиту, кг

Марка плиты	Напрягаемая арматура класса					Изделия арматурные												Всего
	Ат-V ГОСТ 10884-81				Итого	Арматура класса									Вр-I ГОСТ 6727-80			
						A-III ГОСТ 5781-81												
	ф12	ф18	ф20	ф22		ф6	ф8	ф10	ф12	ф14	ф16	ф18		Итого	ф4	ф5	Итого	
2П1-4Ат-V-Т-1	—	—	—	35,6	35,6	2,6	19,8	—	10,2	5,5	—	—		38,1	4,5	29,6	34,1	72,2
2П1-5Ат-V-Т-1	—	47,6	—	—	47,6	2,6	6,2	20,8	10,2	5,5	—	—		45,3	1,5	39,4	40,9	86,2
2П1-6Ат-V-Т-1	—	—	58,8	—	58,8	—	5,6	8,0	30,0	—	18,2	9,0		70,8	—	41,8	41,8	112,6
2П1-1Ат-V-Т-2	10,6	—	—	—	10,6	2,4	3,1	—	—	—	—	—		5,5	15,1	18,6	33,7	39,2
2П1-2Ат-V-Т-2	—	23,8	—	—	23,8	—	5,8	6,4	4,1	—	—	—		16,3	13,9	18,9	32,8	49,1
2П1-3Ат-V-Т-2	—	—	29,4	—	29,4	7,4	1,2	13,4	4,1	—	—	—		26,1	11,1	18,7	29,8	55,9
2П1-4Ат-V-Т-2	—	—	—	35,6	35,6	2,6	14,8	6,4	10,2	5,5	—	—		39,5	3,8	28,4	32,2	71,7
2П1-5Ат-V-Т-2	—	47,6	—	—	47,6	2,6	1,2	27,2	10,2	5,5	—	—		46,7	0,8	37,9	38,7	85,4
2П1-6Ат-V-Т-2	—	—	58,8	—	58,8	—	5,6	—	39,6	—	18,2	9,0		72,4	—	39,3	39,3	111,7

Продолжение ведомости

Изделия закладные																										Всего	Общий расход
Арматура класса										Прокат класса																	
A-II марки 10ГТ	A-III ГОСТ 5781-81								Вр-I ГОСТ 6727-80	С38/23 ГОСТ 380-71*																	
										ГОСТ 8509-72*		ГОСТ 8510-72*				ГОСТ 103-73											
ф10		Итого	ф8	ф10					Итого	ф5		Итого	L80×6		Итого	L125×80×8	L80×50×6		Итого	5×120	8×120			Итого		
2,0		2,0	1,8	—					1,8	0,2		0,2	5,0		5,0	—	—		—	1,6	—			1,6	10,6	118,4
2,0		2,0	1,0	1,6					2,6	0,2		0,2	1,4		1,4	6,0	—		6,0	—	4,0			4,0	16,2	150,0
2,0		2,0	1,0	1,6					2,6	0,2		0,2	1,4		1,4	6,0	—		6,0	—	4,0			4,0	16,2	187,6
2,0		2,0	0,8	—					0,8	0,2		0,2	3,6		3,6	—	—		—	1,6	—			1,6	8,2	58,0
2,0		2,0	1,2	—					1,2	0,2		0,2	3,6		3,6	—	1,4		1,4	1,6	—			1,6	10,0	82,9
2,0		2,0	1,2	—					1,2	0,2		0,2	3,6		3,6	—	1,4		1,4	1,6	—			1,6	10,0	95,3
2,0		2,0	1,2	—					1,2	0,2		0,2	3,6		3,6	—	1,4		1,4	1,6	—			1,6	10,0	117,3
2,0		2,0	0,4	1,6					2,0	0,2		0,2	—		—	6,0	1,4		7,4	—	4,0			4,0	15,6	148,6
2,0		2,0	0,4	1,6					2,0	0,2		0,2	—		—	6,0	1,4		7,4	—	4,0			4,0	15,6	186,1

Типовой проект разработан ГПИ Гражданпроект

Ведомость расхода стали на плиту, кг

Марка плиты	Напрягаемая арматура класса					Изделия арматурные												
						Арматура класса												
	Ат-V ГОСТ 10884-81					А-III ГОСТ 5781-81									Вр-I ГОСТ 6727-80			
	ф12	ф18	ф20	ф22	Итого	ф6	ф8	ф10	ф12	ф14	ф16	ф18		Итого	ф4	ф5	Итого	Всего
2П1-1Ат-V-Т-3	10,6	—	—	—	10,6	1,2	2,7	—	—	—	—	—		3,9	13,8	18,6	32,4	36,3
2П1-2Ат-V-Т-3	—	23,8	—	—	23,8	—	5,4	3,2	4,1	—	—	—		12,7	12,7	18,9	31,6	44,3
2П1-3Ат-V-Т-3	—	—	29,4	—	29,4	7,4	0,8	10,2	4,1	—	—	—		22,5	9,9	18,7	28,6	51,1
2П1-4Ат-V-Т-3	—	—	—	35,6	35,6	2,6	14,4	3,2	10,2	5,5	—	—		35,9	2,8	28,1	30,9	66,8
2П1-5Ат-V-Т-3	—	47,6	—	—	47,6	2,6	0,8	24,0	10,2	5,5	—	—		43,1	0,4	37,3	37,7	80,8
2П1-6Ат-V-Т-3	—	—	58,8	—	58,8	—	5,2	—	34,8	—	18,2	9,0		67,2	—	38,1	38,1	105,3
2П1-1Ат-V-Т-4	10,6	—	—	—	10,6	2,4	3,1	32,5	—	—	—	—		38,0	15,1	18,6	33,7	71,7
2П1-1Ат-V-Т-5	10,6	—	—	—	10,6	2,4	3,1	31,7	—	—	—	—		37,2	15,1	18,6	33,7	70,9
2П1-1Ат-V-Т-6	10,6	—	—	—	10,6	2,4	3,1	—	24,8	—	—	—		29,2	15,1	18,6	33,7	63,4

Продолжение ведомости

| Изделия закладные | | | | | | | | | | | |

Ведомость расхода стали на плиту, кг

Марка плиты	Напрягаемая арматура класса Ат-VI, ГОСТ 10884-81				Итого	Изделия арматурные. Арматура класса А-III, ГОСТ 5781-81								Вр-I, ГОСТ 6727-80			Всего
	Ф10	Ф16	Ф18	Ф20		Ф6	Ф8	Ф10	Ф12	Ф14			Итого	Ф4	Ф5	Итого	
2П1-1АТ VI Т	7,4	—	—	—	7,4	—	3,1	—	—	—			3,1	16,4	20,6	37,0	40,1
2П1-2АТ VI Т	—	18,8	—	—	18,8	3,0	5,8	—	4,1	—			12,9	15,2	18,9	34,1	47,0
2П1-3АТ VI Т	—	—	23,8	—	23,8	10,4	1,2	7,0	4,1	—			22,7	12,3	19,1	31,4	54,1
2П1-4АТ VI Т	—	—	—	29,4	29,4	2,6	19,8	—	10,2	5,5			38,1	4,5	29,6	34,1	72,2
2П1-5АТ VI Т	—	37,6	—	—	37,6	2,6	6,2	20,8	10,2	5,5			45,3	1,5	39,4	40,9	86,2
2П1-1АТ VI Т-1	7,4	—	—	—	7,4	—	3,1	—	—	—			3,1	16,4	20,6	37,0	40,1
2П1-2АТ VI Т-1	—	18,8	—	—	18,8	3,0	5,8	—	4,1	—			12,9	15,2	18,9	34,1	47,0

Продолжение ведомости

Изделия закладные. Арматура класса А II марки 10ГТ			Арматура класса А-III, ГОСТ 5781-81								Вр-I, ГОСТ 6727-80		Прокат класса С38/23 ГОСТ 380-71*. ГОСТ 8509-72*		ГОСТ 8510-72*			ГОСТ 103-76					Всего	Общий расход
Ф10		Итого	Ф8	Ф10						Итого	Ф5	Итого	L80×6	Итого	L125×80×8			Итого	-6×120	-8×120			Итого		
2,0		2,0	0,8	—						0,8	0,2	0,2	3,6	3,6	—			—	1,6	—			1,6	8,2	55,7
2,0		2,0	0,8	—						0,8	0,2	0,2	3,6	3,6	—			—	1,6	—			1,6	8,2	74,0
2,0		2,0	0,8	—						0,8	0,2	0,2	3,6	3,6	—			—	1,6	—			1,6	8,2	86,1
2,0		2,0	0,8	—						0,8	0,2	0,2	3,6	3,6	—			—	1,6	—			1,6	8,2	109,8
2,0		2,0	—	1,6						1,6	0,2	0,2	—	—	6,0			6,0	—	4,0			4,0	13,8	137,6
2,0		2,0	1,8	—						1,8	0,2	0,2	5,0	5,0	—			—	1,6	—			1,6	10,6	58,1
2,0		2,0	1,8	—						1,8	0,2	0,2	5,0	5,0	—			—	1,6	—			1,6	10,6	76,4

Инв. № подл. | Подпись и дата | Взам. инв. №

Ведомость расхода стали на плиту, кг

Марка плиты	Напрягаемая арматура класса Ат-VI ГОСТ 10884-81					Итого	Изделия арматурные. Арматура класса А-III ГОСТ 5781-81								Вр-I ГОСТ 6727-80			Всего
	ф10	ф16	ф18	ф20			ф6	ф8	ф10	ф12	ф14			Итого	ф4	ф5	Итого	
2П1-3 Ат VI Т-1	—	—	23,8	—		23,8	10,4	1,2	7,0	4,1	—			22,7	12,3	19,1	31,4	54,1
2П1-4 Ат VI Т-1	—	—	—	29,4		29,4	2,6	19,8	—	10,2	5,5			38,1	4,5	29,6	34,1	72,2
2П1-5 Ат VI Т-1	—	37,6	—	—		37,6	2,6	6,2	20,8	10,2	5,5			45,3	1,5	39,4	40,9	86,2
2П1-1 Ат VI Т-2	7,4	—	—	—		7,4	2,4	3,1	—	—	—			5,5	15,1	18,6	33,7	39,2
2П1-2 Ат VI Т-2	—	18,8	—	—		18,8	—	5,8	6,4	4,1	—			16,3	13,9	18,9	32,8	49,1
2П1-3 Ат VI Т-2	—	—	23,8	—		23,8	7,4	1,2	13,4	4,1	—			26,1	11,1	18,7	29,8	55,9
2П1-4 Ат VI Т-2	—	—	—	29,4		29,4	2,6	14,8	6,4	10,2	5,5			39,5	3,8	28,4	32,2	71,7
2П1-5 Ат VI Т-2	—	37,6	—	—		37,6	2,6	1,2	27,2	10,2	5,5			46,7	0,8	37,9	38,7	85,4

Продолжение ведомости

Изделия закладные. Арматура класса А II марки ЮГТ			Арматура класса А-III ГОСТ 5781-81							Вр-I ГОСТ 6727-80			Прокат класса С38/23 ГОСТ 380-71* ГОСТ 8509-72*			ГОСТ 8510-72*				ГОСТ 103-76					Всего	Общий расход
ф10		Итого	ф8	ф10					Итого	ф5		Итого	L80×6		Итого	L125×80×8	L80×50×6		Итого	-6×120	-8×120			Итого		
2,0		2,0	1,8	—					1,8	0,2		0,2	5,0		5,0	—	—		—	1,6	—			1,6	10,6	88,5
2,0		2,0	1,8	—					1,8	0,2		0,2	5,0		5,0	—	—		—	1,6	—			1,6	10,6	112,2
2,0		2,0	1,0	1,6					2,6	0,2		0,2	1,4		1,4	6,0	—		6,0	—	4,0			4,0	16,2	140,0
2,0		2,0	0,8	—					0,8	0,2		0,2	3,6		3,6	—	—		—	1,6	—			1,6	8,2	54,8
2,0		2,0	1,2	—					1,2	0,2		0,2	3,6		3,6	—	1,4		1,4	1,6	—			1,6	10,0	77,9
2,0		2,0	1,2	—					1,2	0,2		0,2	3,6		3,6	—	1,4		1,4	1,6	—			1,6	10,0	89,7
2,0		2,0	1,2	—					1,2	0,2		0,2	3,6		3,6	—	1,4		1,4	1,6	—			1,6	10,0	111,1
2,0		2,0	0,4	1,6					2,0	0,2		0,2	—		—	6,0	1,4		7,4	—	4,0			4,0	15,6	138,6

Ведомость расхода стали на плиту, кг

Марка плиты	Напрягаемая арматура класса Ат-VI ГОСТ 10884-81 ф10	ф16	ф18	ф20	Итого	Изделия арматурные. Арматура класса А-III ГОСТ 5781-81 ф6	ф8	ф10	ф12	ф14	Итого	Вр-I ГОСТ 6727-80 ф4	ф5	Итого	Всего
2П1-1АтVIТ-3	7.4	—	—	—	7.4	1.2	2.7	—	—	—	3.9	13.8	18.6	32.4	36.3
2П1-2АтVIТ-3	—	18.8	—	—	18.8	—	3.4	3.2	4.1	—	12.7	12.7	18.9	31.6	44.3
2П1-3АтVIТ-3	—	—	23.8	—	23.8	7.4	0.8	10.2	4.1	—	22.5	9.9	18.7	28.6	51.1
2П1-4АтVIТ-3	—	—	—	29.4	29.4	2.6	14.4	3.2	10.2	5.5	35.9	2.8	28.1	30.9	66.8
2П1-5АтVIТ-3	—	37.6	—	—	37.6	2.6	0.8	24.0	10.2	5.5	43.1	0.4	37.3	37.7	80.8
2П1-1АтVIТ-4	7.4	—	—	—	7.4	2.4	3.1	32.5	—	—	38.0	15.1	18.6	33.7	71.7
2П1-1АтVIТ-5	7.4	—	—	—	7.4	2.4	3.1	34.7	—	—	37.2	15.1	18.6	33.7	70.9
2П1-1АтVIТ-6	7.4	—	—	—	7.4	2.4	3.1	—	24.2	—	29.7	15.1	18.6	33.7	63.4

Продолжение ведомости

Ат-VI марки 10ГТ ГОСТ 10884-81 ф10	ф16	ф18	ф20	Итого	Изделия арматурные. Арматура класса А-III ГОСТ 5781-81 ф8	ф10	Итого	Вр-I ГОСТ 6727-80 ф5	Итого	Изделия закладные. Прокат класса С38/23 ГОСТ 380-71* ГОСТ 8509-72* L80×6	Итого	ГОСТ 8510-72* L125×80×8	L80×50×6	Итого	ГОСТ 103-76 -6×120	-8×120	-10×110	-8×30	Итого	Всего	Общий расход
2.0				2.0	1.8	—	1.8	0.2	0.2	5.0	5.0	—	—	—	1.6	3.4	—		5.0	14.0	57.7
2.0				2.0	2.2	—	2.2	0.2	0.2	5.0	5.0	—	1.4	1.4	1.6	3.4	—		5.0	15.8	78.9
2.0				2.0	2.2	—	2.2	0.2	0.2	5.0	5.0	—	1.4	1.4	1.6	3.4	—		5.0	15.8	90.7
2.0				2.0	1.4	1.6	3.0	0.2	0.2	14	1.4	6.0	1.4	7.4	—	6.8	—	0.6	7.4	21.4	134.8
2.0				2.0	0.8	1.2	2.0	0.2	0.2	3.6	3.6	—	—	—	1.6	—	3.6		5.2	13.0	92.1
2.0				2.0	0.8	1.2	2.0	0.2	0.2	3.6	3.6	—	—	—	1.6	—	3.6		5.2	13.0	91.3
2.0				2.0	0.8	1.2	2.0	0.2	0.2	3.6	3.6	—	—	—	1.6	—	3.6		5.2	13.0	83.8

Инв. № подл. | Подпись и дата | Взам. инв. №

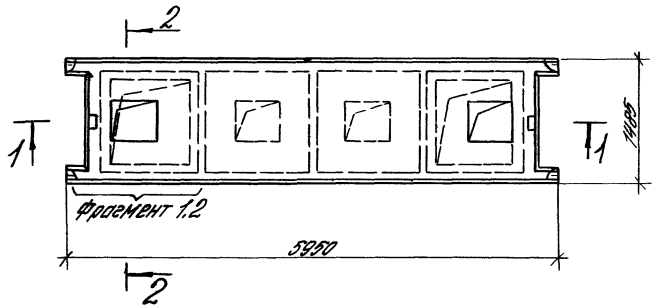

Фрагмент 1

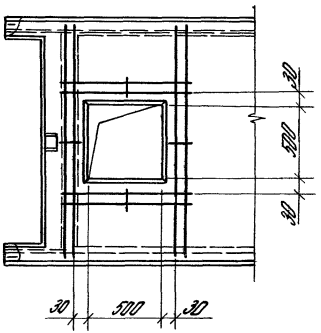

Фрагмент 2

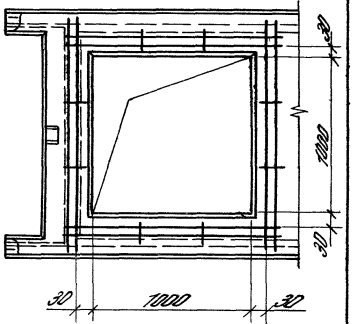

1-1

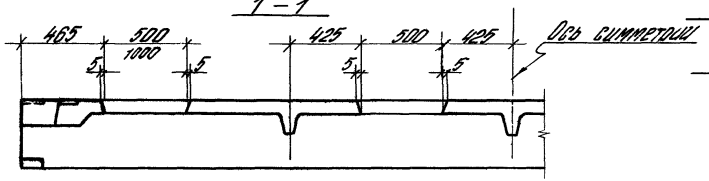

Сетка для отверстия 500×500 мм
Масса = 1.9

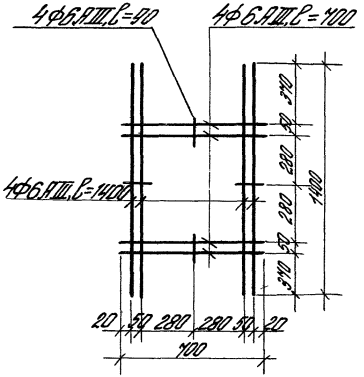

Сетка для отверстия 1000×1000 мм
Масса = 2.4

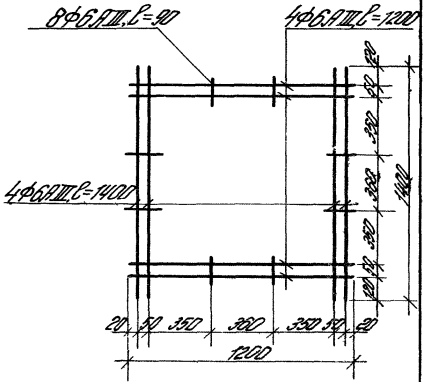

2-2

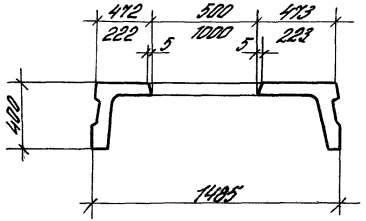

				1.442.1-2.1 4.00.0СМ		
Рук. отд.	Выжигин			Плита 2П1 с квадратными отверстиями (пример)	Стадия	Масса	Масштаб
Н. контр.	Тряхтенгерц				Р	См. чертеж	—
Гл. инж. пр.	Тряхтенгерц				Лист	Листов 1
Рук. групп.	Товгина				ЦНИИПРОМЗДАНИЙ	
Провер.	Суровова					
Разраб.	Кочемова					

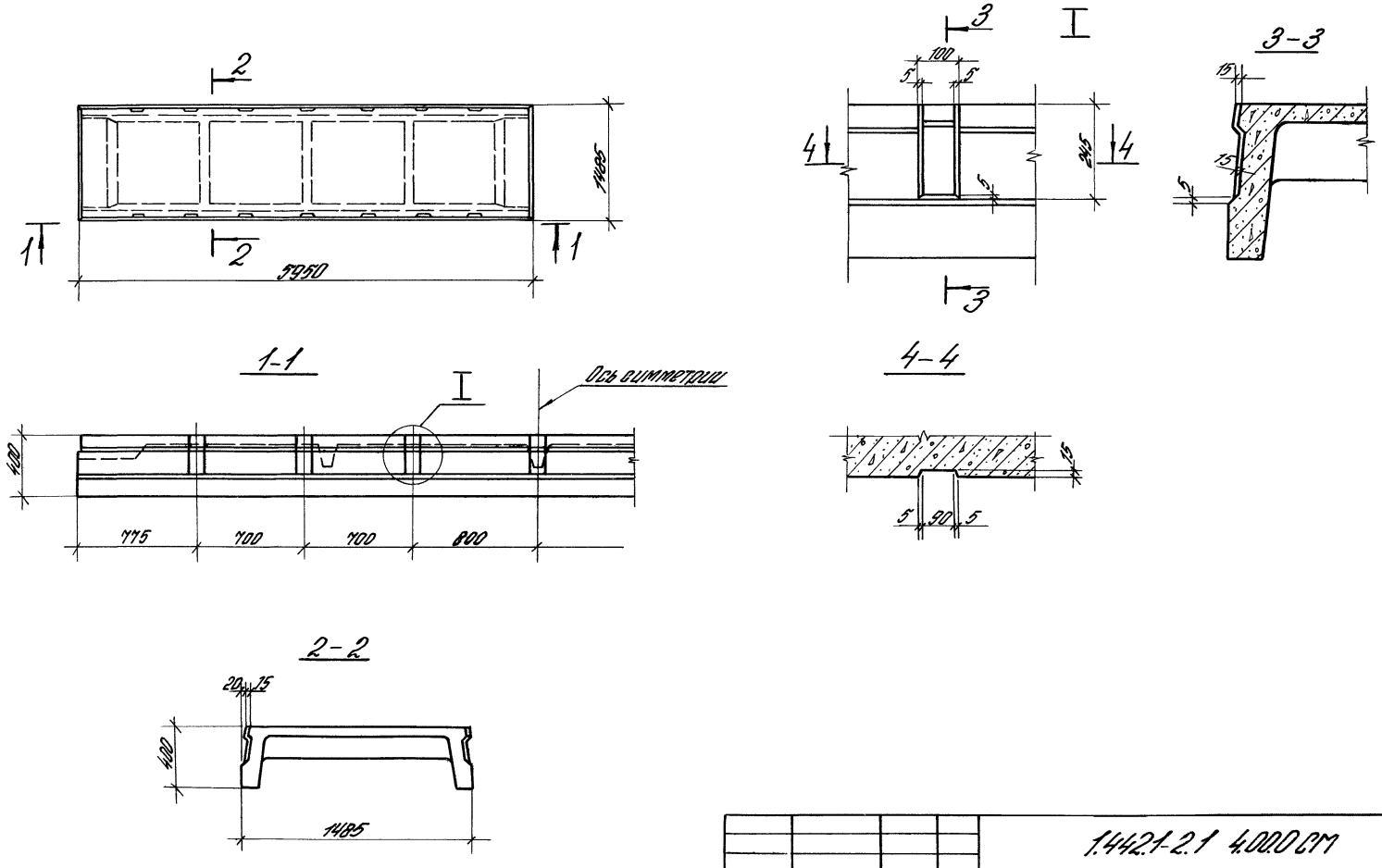

				1.442.1-2.1 4.00.0 СМ			
Рук. отд.	Выжигин			Плита 2П1 со шпонками (вариант)	Стадия	Масса	Масштаб
Н. контр.	Трахтенгерц				Р	—	—
Гл. ин. пр.	Трахтенгерц				Лист	Листов 1	
Рук. груп.	Товгина				ЦНИИПРОМЗДАНИЙ		
Провер.	Суровова						
Разраб.	Коченова						

Инв. № подл. | Подп. и дата | Взам. инв. №

gost.e-ecolog.ru