УДК

Группа Г 43

О Т Р А С Л Е В О Й С Т А Н Д А Р Т

УСТРОЙСТВА ПОВОРОТНЫЕ ДЛЯ КРЫШЕК ЛЮКОВ ИЗ ДВУХСЛОЙНЫХ СТАЛЕЙ

Конструкция и основные размеры
ОКП 36 8300

ОСТ 26-02-2052-79

Введен впервые

Письмом Минхиммаша
от_____197 г. №_____

срок действия
с 01.01.1981 г.
до 01.01.1991 г.

Несоблюдение стандарта преследуется по закону

1. Настоящий стандарт распространяется на поворотные устройства для вертикально и горизонтально расположенных люков по ОСТ 26-02-2047-79, ОСТ 26-02-2048-79, ОСТ 26-02-2049-79, ОСТ 26-02-2050-79.

2. Устройства поворотные предусмотрены двух исполнений:

исполнение 1 - поворотные устройства для крышек вертикально расположенных люков (черт.1, табл.1);

исполнение 2 - поворотные устройства для крышек горизонтально расположенных люков (черт.2, табл.2).

3. Материал и технические требования по ОСТ 26-2015-83.

ГР 81386І9
Издание официальное от 11.09.79
Переиздание с Изменением № 1

Перепечатка воспрещена

gost.e-ecolog.ru

Исполнение I

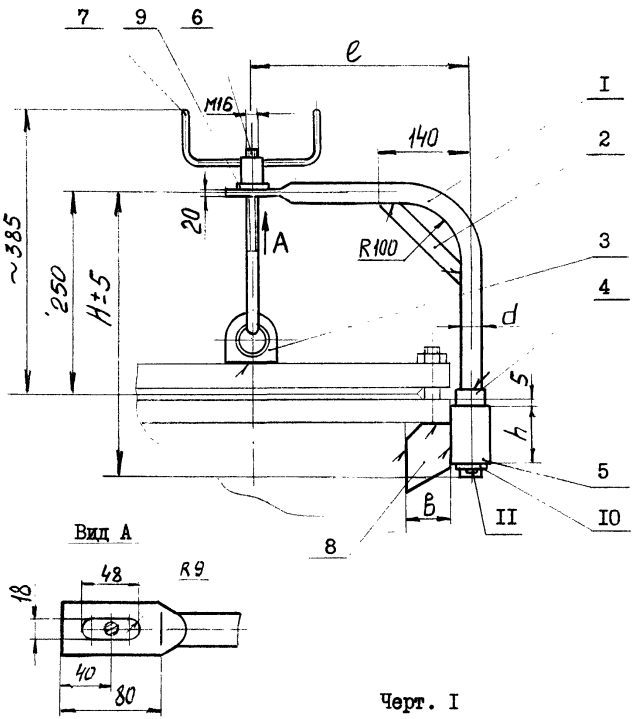

Вид А

Черт. I

I. Кронштейн. 2. Косынка. 3. Серьга по ГОСТ I37I6-73 4,5. Втулка. 6. Болт по ОСТ 26-20I3-83. 7. Рукоятка по ОСТ 26-20I3-83. 8. Ребро. 9,I0. Шайба по ОСТ 26-2042-77. II. Шплинт по ГОСТ 397-79.

Таблица I

Размеры в мм

P_y		D_y	H	h	e	d	b	Масса, кг
МПа	кгс/см^2							
0,6	6	400	4I0	I35	290	30	55	7,0
I,0	I0				306		70	
I,6	I6		430	I50	320	45	77	I3,0
2,5	25				335		92	I3,5
4,0	40				358		II2	
6,3	63				368	50	II9	I7,2
I0,0	I00				395	56	I42	2I,0
0,6	6	450	4I0	I35	3I8	30	55	7,0
I,0	I0				333	36	68	I2,8
I,6	I6		430	I50	350	45	80	I3,5
2,5	25				360		90	
4,0	40				370		98	
6,3	63				398	56	I23	20,5
0,6	6	500	4I0	I35	343	30	55	7,0
I,0	I0				360	36	70	I3,5
I,6	I6		430	I50	385	45	90	I4,5
2,5	25				395		I00	
4,0	40				4I3	56	II0	2I,0

Пример условного обозначения поворотного устройства исполнения I для люка Ду 400 мм, Ру I,6 МПа с шифром материального исполнения 2:

Устройство поворотное I-400-I,6-2 ОСТ 26-02-2052-79

Исполнение 2

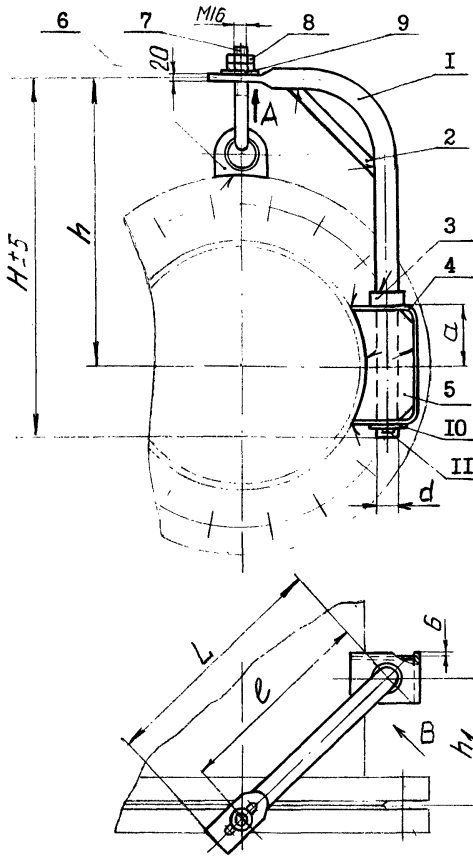

Вид В повернуто

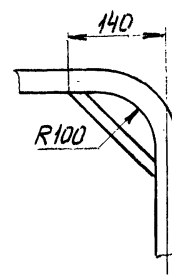

Вид А

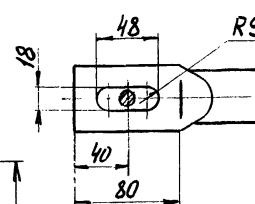

Черт. 2

I. Кронштейн. 2. Косынка. 3. Втулка. 4.Скоба.

5. Ребро по ОСТ 26-2013-83. 6.Серьга по ГОСТ 13716-73.

7. Болт по ОСТ 26-2013-83. 8. Гайка по ОСТ 26-2038-77.

9,IO.Шайба по ОСТ26-2042-77. II. Шплинт по ГОСТ 397-79.

Таблица 2

Размеры в мм

P_y		D_y	H	h	h_1	L	e	d	a	Масса, кг
МПа	кгс/см^2									
0,6	6	400	530	410	I35	320	280	30	I00	8,2
I,0	I0		550	430						
I,6	I6				I40	340	300	45		I5,7
2,5	25		570	445		350	3I0			
4,0	40		600	475	2I0	400	360			I6,7
6,3	63				230	420	380	50		I9,8
I0,0	I00		625	500	270	470	430	56		24,0
0,6	6	450	560	435	I35	350	3I0	30		8,5
I,0	I0		570	450				36		I4,7
I,6	I6		580	460	I40	370	330	45		I6,5
2,5	25		590	470	I50	380	340			
4,0	40		600	480	2I0	420	380			I7,0
6,3	63		630	505	250	460	420	56		24,3
0,6	6	500	580	460	I35	375	335	30		8,7
I,0	I0		600	475				36		I5,4
I,6	I6		650	500	I50	405	365	45	I25	I8,3
2,5	25									
4,0	40		670	520	2I0	440	400	56		25,5

Пример условного обозначения поворотного устройства исполнения 2 для люка Ду 500 мм, Ру 4,0 МПа с шифром материального исполнения 3:

Устройство поворотное 2-500-4,0-3 ОСТ 26-02-2052-79

gost.e-ecolog.ru