копия верна

ТИПОВЫЕ МАТЕРИАЛЫ ДЛЯ ПРОЕКТИРОВАНИЯ

407 - 03 - 567.90

ОТКРЫТЫЕ РАСПРЕДЕЛИТЕЛЬНЫЕ УСТРОЙСТВА 35кВ НА УНИФИЦИРОВАННЫХ КОНСТРУКЦИЯХ

АЛЬБОМ 3

ЭП3. ЭЛЕКТРОТЕХНИЧЕСКАЯ ЧАСТЬ УСТАНОВОЧНЫЕ ЧЕРТЕЖИ ОБОРУДОВАНИЯ И ГИРЛЯНДЫ ИЗОЛЯТОРОВ

gost.e-ecolog.ru

© СЗО ЭНЕРГОСЕТЬПРОЕКТ, 1990

Госстрой СССР
Центральный институт типового проектирования
МИНСКИЙ ФИЛИАЛ
220123, г.Минск, ул.В.Хоружей, 13/61

Сдано в печать [illegible] 1999 г.
Заказ № [illegible] Тир. [illegible] экз. [illegible]
Инв.№ [illegible]

Копия верна

ТИПОВЫЕ МАТЕРИАЛЫ ДЛЯ ПРОЕКТИРОВАНИЯ

407 - 03 - 567.90

ОТКРЫТЫЕ РАСПРЕДЕЛИТЕЛЬНЫЕ УСТРОЙСТВА 35кВ НА УНИФИЦИРОВАННЫХ КОНСТРУКЦИЯХ

АЛЬБОМ 3

СОСТАВ ПРОЕКТА

АЛЬБОМ 1ЭП1 ПОЯСНИТЕЛЬНАЯ ЗАПИСКА И УКАЗАНИЯ ПО ПРИМЕНЕНИЮ
АЛЬБОМ 2ЭП2 ЭЛЕКТРОТЕХНИЧЕСКАЯ ЧАСТЬ. ПЛАНЫ ОРУ. ЯЧЕЙКИ, УЗЛЫ
АЛЬБОМ 3ЭП3 ЭЛЕКТРОТЕХНИЧЕСКАЯ ЧАСТЬ УСТАНОВОЧНЫЕ ЧЕРТЕЖИ ОБОРУДОВАНИЯ И ГИРЛЯНДЫ ИЗОЛЯТОРОВ.

АЛЬБОМ 4КС1 СТРОИТЕЛЬНАЯ ЧАСТЬ ПЛАНЫ СТРОИТЕЛЬНЫХ КОНСТРУКЦИЙ
АЛЬБОМ 5КС2 СТРОИТЕЛЬНАЯ ЧАСТЬ ОПОРЫ ПОД ОБОРУДОВАНИЕ

РАЗРАБОТАНЫ СЕВЕРО-ЗАПАДНЫМ ОТДЕЛЕНИЕМ
ИНСТИТУТА ЭНЕРГОСЕТЕПРОЕКТ
МИНЭНЕРГО СССР

РАБОЧИЙ ПРОЕКТ УТВЕРЖДЕН И ВВЕДЕН
В ДЕЙСТВИЕ МИНЭНЕРГО СССР
ПРОТОКОЛ 36 ОТ 30.05.90

ГЛАВНЫЙ ИНЖЕНЕР ОТДЕЛЕНИЯ Е.И.БАРАНОВ.
ГЛ.ИНЖЕНЕР ПРОЕКТА И.П.ВОЛКОВ

© ЭНЕРГОСЕТЬПРОЕКТ, 1990

2724-03

Копия верна

Альбом 3

Содержание альбома №3

N N листов	Наименование и обозначение документов. Наименование листа	Стр.
	407-03-567.90. ЭПЗ. Электротехническая часть. Установочные чертежи оборудования и гирлянды изоляторов. (начало)	
1.	Установка масляного выключателя ВМУЭ-35Б-25/1250 УХЛ1 на опоре ОТ-35-1	5
2	Установка воздушных выключателей ВВУ-35А-40/2000У1 ВВУ-35А-40/3150У1 на опоре ОТ-35-2. Общий вид.	6
3	Установка воздушных выключателей ВВУ-35А-40/2000У1 ВВУ-35А-40/3150У1 на опоре ОТ-35-2. Разрез, узлы, схема сети воздуховодов.	7
4.	Установка воздушных выключателей ВВУ-35А-40/2000У1, 3150У1 на опоре ОТ-35-2. Спецификация	8
5.	Установка масляного выключателя С-35М-630-10БУ1(ХЛ1) с приводами ШПЭ-12У1 и ШПЭ-12ХЛ1 на опоре ОТ-35-3.	9
6	Установка масляного выключателя С-35М-630-10БУ1(ХЛ1) с приводами ШПЭ-12У1 и ШПЭ-12ХЛ1 на опоре ОТ-35-3. Спецификация.	10
7.	Установка масляного выключателя С-35М-630-10У1 с приводом ПП-67 на опоре ОТ-35-3	11
8.	Установка масляного выключателя С-35М-630-10У1 с приводом ПП-67 на опоре ОТ-35-3. Спецификация.	12
9.	Установка масляного выключателя ВТ-35-630-12,5У1 с приводом ПП-67 на опоре ОТ-35-3.	13
10.	Установка масляного выключателя ВТ-35-630-12,5У1 с приводом ПП-67 на опоре ОТ-35-3. Спецификация	14
11.	Установка масляного выключателя С-35-3200/2000-50БУ1 с приводом ШПВ-35 на опоре ОТ-35-4	15
12	Установка масляного выключателя С-35-3200/2000-50БУ1 с приводом ШПЭ-38 на опоре ОТ-35-4.	16
13	Установка трехполюсного разъединителя РДЗ-1,2-35/1000УХЛ1 с приводом ПР-У1 на опоре ОТ-35-5,6.	17
14	Установка трехполюсного разъединителя РДЗ-1,2-35/1000УХЛ1 с приводом ПР-У1 на опоре ОТ-35-5,6. Спецификация.	18
15	Установка трехполюсного разъединителя РДЗ-1,2-35/1000УХЛ1 с приводом ПР-У1 на опоре ОТ-35-7.	19
16	Установка трехполюсного разъединителя РДЗ-1,2-35/1000УХЛ1 с приводом ПР-У1 на опоре ОТ-35-7. Спецификация.	20
17.	Установка трехполюсного разъединителя РНДЗ-1,2-35/1000УХЛ1 с приводом ПР-У1 на опоре ОТ-35-8,9.	21
18	Установка трехполюсного разъединителя РНДЗ-1,2-35/1000УХЛ1 с приводом ПР-У1 на опоре ОТ-35-8,9. Спецификация.	22
19.	Установка трехполюсного разъединителя РНДЗ-1,2-35/1000У1 с приводом ПР-У1 на опоре ОТ-35-10.	23
20.	Установка трехполюсного разъединителя РНДЗ-1,2-35/1000У1 с приводом ПР-У1 на опоре ОТ-35-10. Спецификация.	24
21.	Установка разъединителей РДЗ-1-35/2000,3150УХЛ1 с приводами типа ПР-2УХЛ1 на опоре ОТ-35-11	25

Инв. № подл. 13227 т.3 | Подпись и дата | Взам. инв. №

Копия верна: [illegible]

Альбом 3

N N листов	Наименование и обозначение документов Наименование листа	Стр.
	407-03-567.90.ЭП3. Электротехническая часть	
	Установочные чертежи оборудования и гирлянды	
	изоляторов. (продолжение)	
22	Установка разъединителей РДЗ-1-35/2000, 3150УХЛ1	
	с приводами типа ПР-2УХЛ1 на опоре ОТ-35-12.	26
23	Установка разъединителей РДЗ-1-35/2000, 3150УХЛ1	
	с приводами типа ПР-2УХЛ1 на опоре ОТ-35-11,	
	ОТ-35-12. Спецификация	27
24	Установка разъединителей РДЗ-2-35/2000, 3150УХЛ1	
	с приводами типа ПР-2УХЛ1 на опоре ОТ-35-11	28
25	Установка разъединителей РДЗ-2-35/2000, 3150УХЛ1	
	с приводами ПР-2УХЛ1 на опоре ОТ-35-12	29
26	Установка разъединителей РДЗ-2-35/2000, 3150УХЛ1	
	с приводами типа ПР-2УХЛ1 на опоре ОТ-35-11,	
	ОТ-35-12. Спецификация.	30
27	Установка разъединителей РДЗ-1.2-35/2000, 3150УХЛ1	
	с приводами типа ПР-2УХЛ1 на опоре ОТ-35-11,	
	ОТ-35-12. Узлы.	31
28	Установка трех трансформаторов тока	
	ТФЗМ-35А-У1 на опоре ОТ-35-13	32
29	Установка двух трансформаторов тока	
	ТФЗМ-35А-У1 на опоре ОТ-35-14.	33
30	Установка трех трансформаторов тока ТФЗМ-35Б-	
	IУ1 на опоре ОТ-35-15.	34
31	Установка двух трансформаторов тока ТФЗМ-35Б-IУ1	
	на опоре ОТ-35-16	35
32	Установка трех трансформаторов тока ТФЗМ-35Б-IIУ1	
	на опоре ОТ-35-17	36
33	Установка двух трансформаторов тока ТФЗМ-35Б-IIIУ1	
	на опоре ОТ-35-18	37

N N листов	Наименование и обозначение документов Наименование листа	Стр.
34	Установка трансформатора НОМ-35-66У1	
	на опоре ОТ-35-19	38
35	Установка двух трансформаторов напряжения	
	НОМ-35-66У1 на опоре ОТ-35-20.	39
36	Установка трансформаторов напряжения ЗНОМ-35-65	
	и предохранителей ПКН-001-35У1 на опоре ОТ-35-21	40
37	Установка трансформаторов напряжения ЗНОМ-35-65,	
	предохранителей ПКН-001-35У1 и разрядников РВС-35	
	на опоре ОТ-35-22.	41
38	Установка ЗНОМ-35-65, ПКН-001-35У1 и РВС-35	
	на опоре ОТ-35-21, 22. Узел. Спецификация.	42
39	Установка разрядников РВС-35 на опоре ОТ-35-23	43
40	Установка разрядников РВМ-35У1 на опоре ОТ-35-24	44
41	Установка трех изоляторов ОНШ-35-20-1 на опоре	
	ОТ-35-25, ОТ-35-26, ОТ-35-27	45
42	Установка изоляторов ИОС-35-1000УХЛ1, ИОС-35-2000УХЛ1,	
	С4-195-IУХЛ на опоре ОТ-35-25, 26, 27.	46
43	Установка изолятора ИОС-35-1000УХЛ1, ИОС-35-2000УХЛ1,	
	С4-195-IУХЛ на опоре ОТ-35-25, 26, 27. Спецификация.	47
44	Установка конденсатора связи СМП-66/√3-4.4У1	
	и заградителя ЗВС на опоре ОТ-35-28.	48
45	Установка конденсатора связи СМП-66/√3-4.4У1	
	и заградителя ЗВС на опоре ОТ-35-28. Спецификация.	49
46	Установка конденсатора связи СМП-66/√3-4,4У-1	
	и заградителя ЗЗ на опоре ОТ-35-29.	50
47	Установка конденсатора связи СМП-66/√3-4.4У1	
	и заградителя ВЗ на опоре ОТ-35-29.	
	Спецификация.	51
48	Гирлянда изоляторов 4×ПС70-Д натяжная одноцепная	
	для одного провода сечением до 240 мм²	52

Взам. инв. N

Подпись и дата

подп.

Копия верна: [illegible]

Альбом 3

N N. листов	Наименование и обозначение документов Наименование листа	
	407-03-567 90. ЭПЗ. Электротехническая часть	
	Установочные чертежи оборудования и гирлянды	
	изоляторов (окончание).	
49	Гирлянда изоляторов 4×ПС70-Д натяжная одноцепная для одного провода сечением 185мм² и более.	53
50	Гирлянда изоляторов 4×ПС70-Д натяжная одноцепная для двух проводов сечением до 240мм²	54
51	Гирлянда изоляторов 4×ПС70-Д натяжная одноцепная для двух проводов сечением 185мм² и более	55
52	Гирлянда изоляторов 4×ПС70-Д натяжная одноцепная для трех проводов сечением 185мм² и более.	56
53	Гирлянда изоляторов 4×ПС70-Д поддерживающая одноцепная для одного провода	57
54	Гирлянда изоляторов 4×ПС70-Д поддерживающая одноцепная для двух проводов сечением 240мм² и более	58
55	Гирлянда изоляторов 4×ПС70-Д поддерживающая одноцепная для трех проводов сечением 500мм²	59
	407-03-567 90 ЭПИ-001 Электротехнические изделия	
1	Марка М1	60

Общие указания

В альбоме содержатся чертежи установки оборудования 35кВ, выпускаемого отечественной промышленностью по действующим на 1930 год номенклатурам.

Оборудование предназначено для районов с обычными полевыми загрязнениями при установке на высоте не выше 1000м над уровнем моря.

В данный альбом включены также чертежи гирлянд изоляторов на напряжение 35кВ.

Все чертежи разработаны применительно к типовым компоновкам открытых распределительных устройств 35кВ.

Опоры под оборудование приняты по альбому 5.

Инв. № подл. | Подпись и дата | Взам. инв. №

Альбом 3

Копия верна: [illegible]

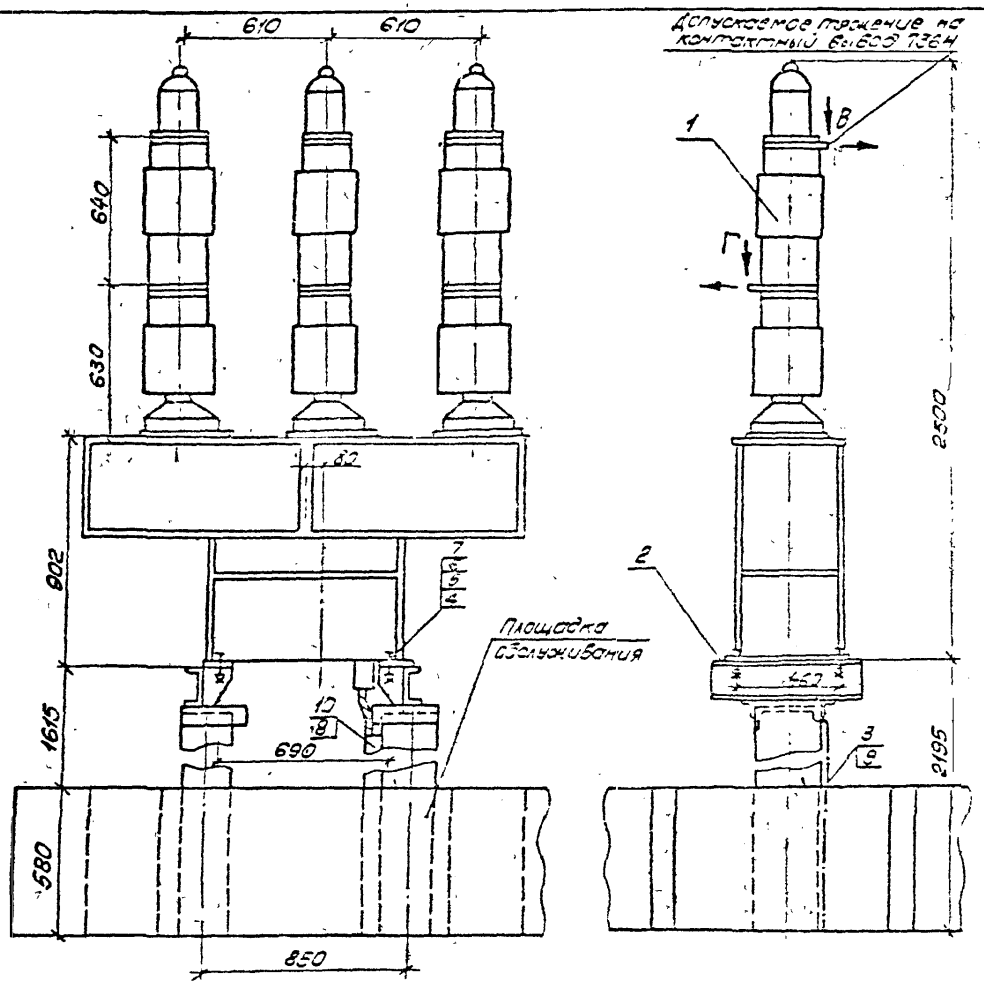

Разметка отверстий для крепления выключателя

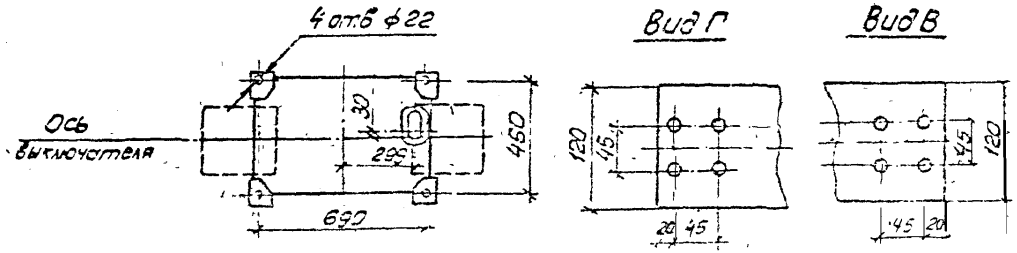

Спецификация оборудования и материалов

Марка поз	Обозначение	Наименование	Кол	Масса ед кг	Примечание
1		Выключатель масляный			см
		ВМУЭ-35б-25/1250 УХЛ1			указ 1
		с электромагнитным			
		приводом ПЭМУ	1	780	
2	407-03-567.90 КС2-1	Опора ОТ-35-1	1		
3		Полоса заземления			
		30х4 ГОСТ 103-76* / Ст 3 ГОСТ 535-79	3,5	0,94	см указ 2
4		Болт М20х70 ГОСТ 7798-70*	4		
5		Гайка М20 ГОСТ 5915-70*	4		
6		Шайба 20 ГОСТ 11371-78*	4		
7		Косая шайба 20 ГОСТ 13956-76*	4		
8	ТУ-14-4-1375-86	Дюбель-болт Дб 8х70	4		
9	ТУ-14-4-1231-83	Дюбель-гвоздь ДГ 4,5х40	4		
10	ТУ-34-43-10167-80	Короб металлический			
		кабельный			
		КП-0,1/0,2-2у1 ℓ=2000	1	22	

1. Установка разработана на основании чертежа НБКЖ 674142.005 61984 Свердловского завода „Уралэлектротяжмаш"
2. Полосу заземления к металлоконструкции приварить, к стойке пристрелить дюбелями при помощи строительно-монтажного пистолета

Нач отд	Роменский		7.06.90
Н контр	Белова		7.06.90
ГИП	Волков		7.06.90
Гл спец	Земель		7.06.90
Нач гр	Цукрова		7.06.90
Инженер	Кудинова		7.06.90

407-03-567.90 ЭП3

Открытые распределительные устройства 35кВ на унифицированных конструкциях

Стадия	Лист	Листов
РП	1	

Установка масляного выключателя ВМУЭ-35б-25/1250 УХЛ1 опоре ОТ-35-1

«ЭНЕРГОСЕТЬПРОЕКТ» Северо-Западное отделение Ленинград

Инв № подл | Подпись и дата | Взам инв №

13227ТМ-Т3

Способ 2724-03 Формат

Копия верна

Альбом 3

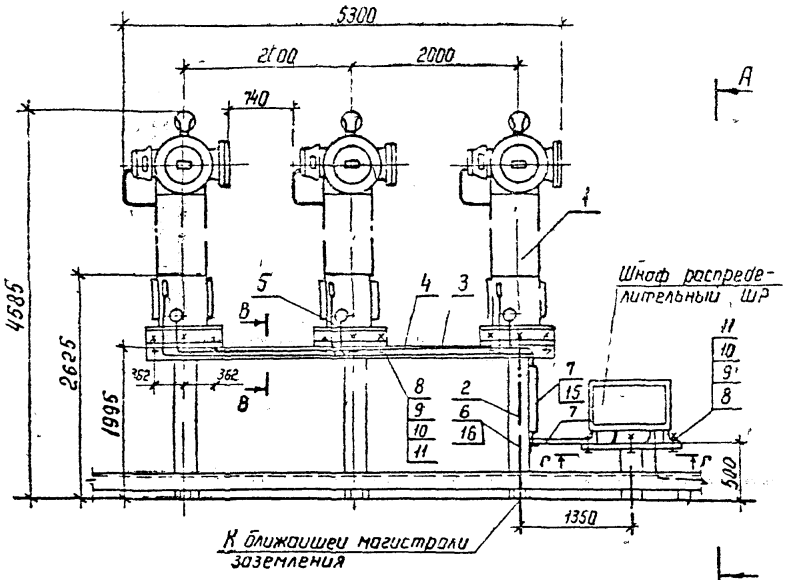

План

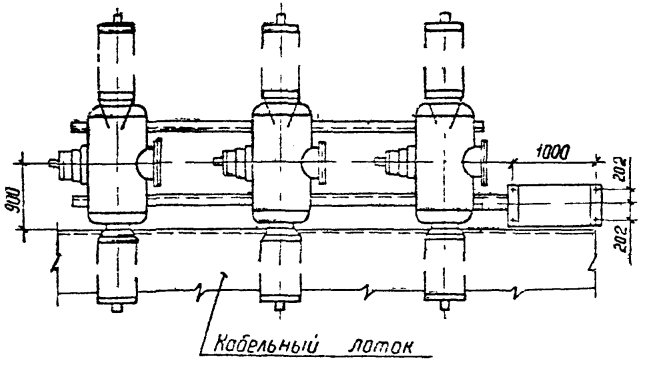

Вид Г

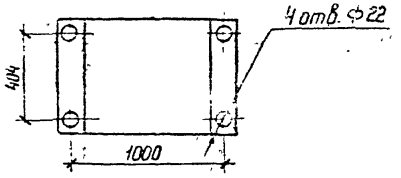

См. вместе с листом ЭП3.3, 4.

				407-03-567.90			ЭП3
				Открытые распределительные устройства 35 кВ на унифицированных конструкциях			
Нач. отд.	Роменский		7.06.90		Стадия	Лист	Листов
Н. контр.	Белова		7.06.90		РП	2	
ГИП	Волков		7.06.90				
Гл. спец.	Земель		7.06.90	Установка воздушных выключателей ВВУ-35А-40/2000 ВВУ-35А-40/3150 У1 на опоре ОТ-35-2.05щий вид.	ЭНЕРГОСЕТЬПРОЕКТ Северо-Западное отделение Ленинград		
Нач. гр.	Цикрова		7.06.90				
Инженер	Белова		7.06.90				

Копир Ита 2724-03 формат А3

Инв. № подл.	Подпись и дата	Взам. инв. №
13227ГМТ3		

Альбом 3

Копия верна: Зам

А-А

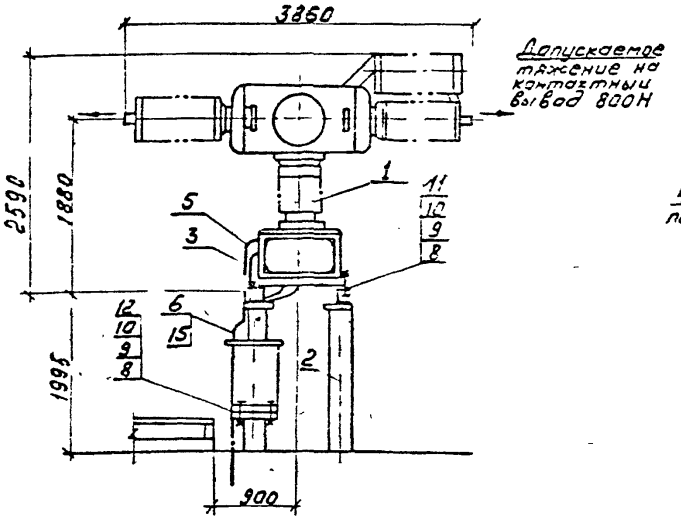

В-В

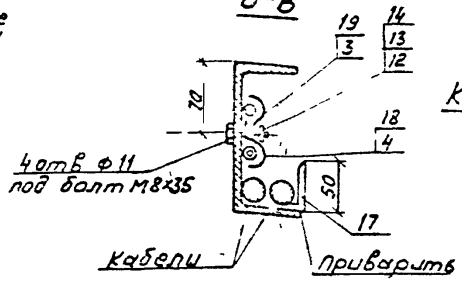

Контактный вывод на 2000А

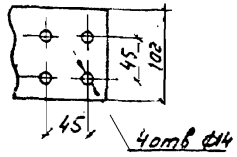

Контактный вывод на 3150А

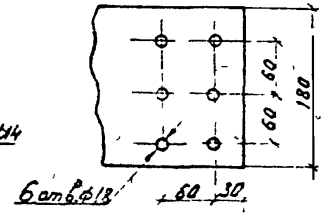

Схема сети воздухопроводов между распределительным шкафом ШР и выключателем

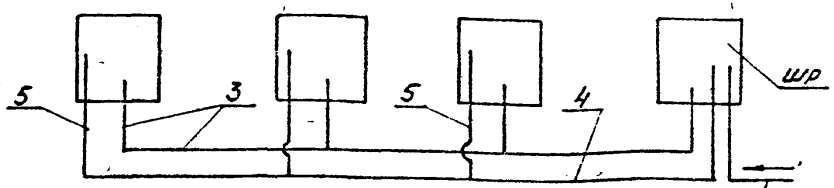

Разметка отверстий для крепления выключателя

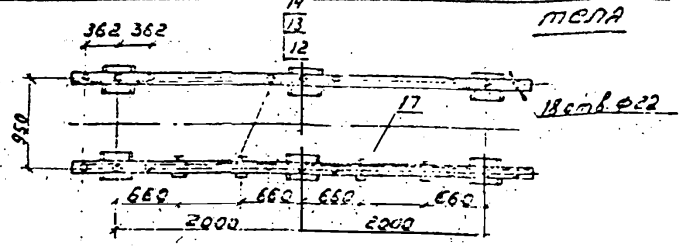

1. Установка разработана на основании ТУ16-520.035-80 изм 3 1985 и чертежа 26Д 025.052 ГЧ завода „Электроаппарат" г. Ленинград.
2. Полосу заземления к металлоконструкции приварить, к стойке пристрелить дюбелями при помощи строительно-монтажного пистолета

Смотри вместе с листом ЭП3. 2,4.

Нач. отд	Роменский		7.89
Н. контр	Белова		7.89
ГИП	Волков		7.89
Гл. спец.	Земель		7.89
Нач. гр.	Цуксова		7.89

407-03-567.90 ЭП3

Открытые распределительные устройства 35кВ унифицированных конструкций

Стадия: РП | Лист: 3 | Листов:

Установка воздушных выключателей ВБУ-35А-40/1250 У1 и ВБУ-35А-40/2000 У1 Разрез 1-1

ЭНЕРГОСЕТЬПРОЕКТ Северо-Западное отделение г. Ленинград

Инв. № подл. | Подпись и дата | Взам. инв. №

1522-ТМ-КЗ

2.724-03

Формат

Копия верна [illegible]

Альбом 3

Спецификация оборудования и материалов

Марка, поз	Обозначение	Наименование	Кол	Масса ед, кг	Примечание
1		Выключатель воздушный ВВУ-35А-40/2000/3150У1 с распределительным шкафом ШР	1	7350	в том числе масса шкафа 150 кг
2	407-03-567.90 КС2-2	Опора ОТ-35-2	1		
3		Труба медная ф36×2 ГОСТ 617-72*	9,5		
4		Труба медная ф17×2 ГОСТ 617-72*	9,5		
5		Труба медная ф 8×1 ГОСТ 617-72*	7,0		
6		Полоса заземления 30×4 ГОСТ 103-76* / ВСт.3 ГОСТ 535-79	3,5	0,94	См указ 2
7	ТУ34-43-10167-80	Короб металлический кабельный КЛ-01/02-2У1, l=800	2	8,8	
8		Болт М 20×70 ГОСТ 7798-70*	22		
9		Гайка М20 ГОСТ 5915-70*	22		
10		Шайба 20 ГОСТ 11371-78*	22		
11		Косая шайба 20 ГОСТ 10906-78*	22		
12		Болт М8×35 ГОСТ 7798-70*	4		
13		Гайка М8 ГОСТ 5915-70*	4		
14		Шайба 8 ГОСТ 11371-78*	8		
15	ТУ-14-4-1375-86	Дюбель-винт ДВ М8×70	2		

Спецификация оборудования и материалов

Марка, поз	Обозначение	Наименование	Кол	Масса ед, кг	Примечание
16	ТУ-14-4-1231-83	Дюбель-гвоздь ДГ 45×40	3		
17		Уголок из полосовой стали, l=90 30×4 ГОСТ 103-76* / ВСт.3 ГОСТ 535-79	13	0,09	
18	ТУ34-43-10321-81	Скоба для крепления труб СК-16У3	4		
19	ТУ34-43-10321-81	Скоба для крепления труб СК-32У3	4		

Смотри вместе с листами ЭП3.2,3.

Нач.отд.	Роменский	[illegible]	7.06.90	407-03-567.90 ЭП3
Н.контр.	Белова	[illegible]	7.06.90	Открытые распределительные устройства 35кВ на унифицированных конструкциях
ГИП	Волков	[illegible]	7.06.90	Стадия: РП; Лист: 4; Листов:
Гл.спец.	Земель	[illegible]	7.06.90	Установка воздушных выключателей ВВУ-35А-40/2000,3150У1 На опоре ОТ-35-2. Спецификация
Нач.гр.	Цукрова	[illegible]	7.06.90	ЭНЕРГОСЕТЬПРОЕКТ Северо-Западное отделение Ленинград
Инженер	Белова	[illegible]	7.06.90	

Копир. Польс 2724-03 Формат: А3

Инв. № подл. 13227 т-13 | Подпись и дата | Взам инв №

Копия верна: [signature]

Альбом 3

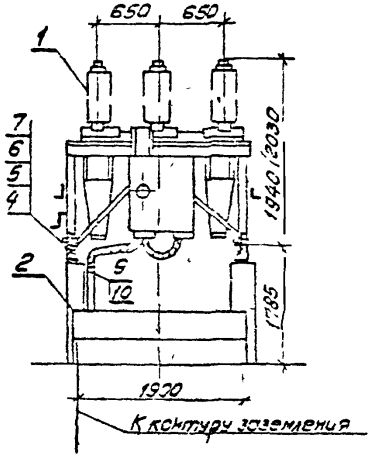

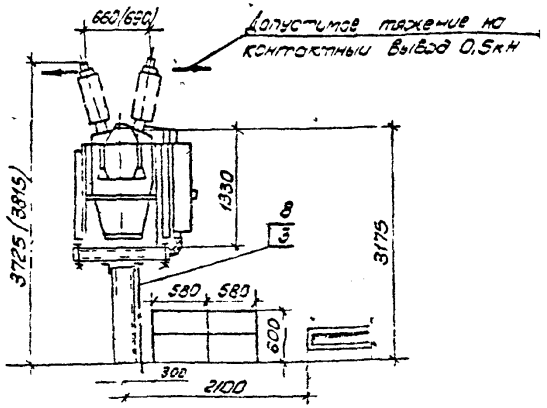

Разметка отверстий для крепления выключателя

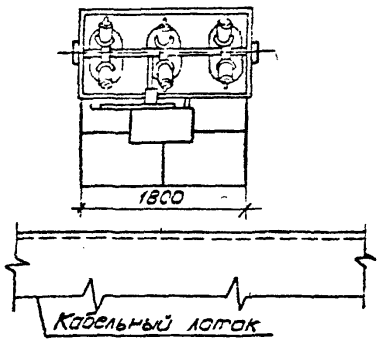

Контактный вывод



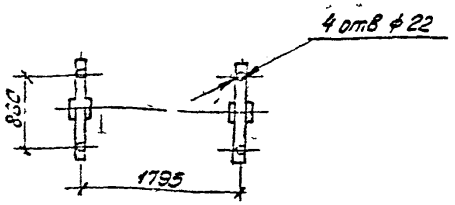

1. Установка разработана на основании технических условий ТУ 16-520 129-78, л. 37,41 Свердловского ПО „Уралэлектротяжмаш".
2. Полосу заземления к металлоконструкции приварить, а к стойке пристрелить дюбелями (поз. 8) при помощи строительно-монтажного пистолета
3. Размеры в скобках относятся к выключателю категории „Б".

См. вместе с листом ЭПЗ.6

Нач. отд.	Роменский	[signature]	7.06.93
Н. контр.	Белова	[signature]	7.06.93
ГИП	Волков	[signature]	7.06.93
Гл. спец.	Земель	[signature]	7.06.93
Нач. гр.	Цуксова	[signature]	7.06.93
Инженер	Кудинова	[signature]	7.06.93

407-03-567.90 ЭПЗ

Открытые распределительные устройства 35кВ на унифицированных конструкциях

Стадия	Лист	Листов
РП	5	

Установка масляного выключателя [illegible] на опоре [illegible]

«ЭНЕРГОСЕТЬПРОЕКТ» Северо-Западное отделение Ленинград

Инв. № подл. 13227 ТМ-7.3 | Подп. сл. и дат. | Взам. инв. №

2724-03

Альбом 3

Спецификация оборудования и материалов

Марка, поз	Обозначение	Наименование	Кол	Масса ед кг	Примечание
1		Выключатель масля-			В том
		ный С-35М-630-10БУ1		1040	числе
		с приводом ШПЭ-12У1	1	(1070)	масла
		Выключатель масля-			230кг
		ный С-35М-630-10БХЛ1			см
		с приводом ШПЭ-12ХЛ1		1085	ЛЭП3.8
					указ.1
2	407-03-567.90 КС2-3	Опора ОТ-35-3	1		
3		Полоса заземления			См.указ.2
		30×4 ГОСТ-103-76* Ст.3 ГОСТ 535-79	3.5	0.94	

Спецификация оборудования и материалов

Марка, поз	Обозначение	Наименование	Кол	Масса ед кг	Примечание
4		Болт М20×55 ГОСТ 7798-70	4		
5		Гайка М20 ГОСТ 5915-70	4		
6		Шайба 20 ГОСТ 11371-78	4		
7		Косая шайба 20 ГОСТ 10906-78	4		
8	ТУ14-4-1231-83	Дюбель-гвоздь ДГ4,5×40	2		
9	ТУ 14-4-1375-86	Дюбель-винт			
		Д ВМ3×70	3		
10	ТУ34 43-10167-80	Короб металличес-			
		кий кабельный			
		КП-0.1/02-2У1 ℓ=1500	1		

См вместе с листом ЭП3.5

Нач. отд.	Роменский		
Н. контр.	Белова		
ГИП	Волков		
Гл. спец.	Земель		
Инженер	Белова		

407-03-567.90 ЭП3

Открытые распределительные устройства 35кВ на унифицированных конструкциях

Стадия	Лист	Листов
РП	6	

Установка масляного выключателя С-35М-630-10БУ1(ХЛ1) с приводом ШПЭ-12У1 и ШПЭ-ХЛ1 на опоре ОТ-35-3 Спецификация

ЭНЕРГОСЕТЬПРОЕКТ Северо-Западное отделение Ленинград

2724-03

копир Анисья формат А3

Инв № подл. 13227 ТМ 13 | Подпись и дата | Взам. инв. №

Альбом 3

Копия верна

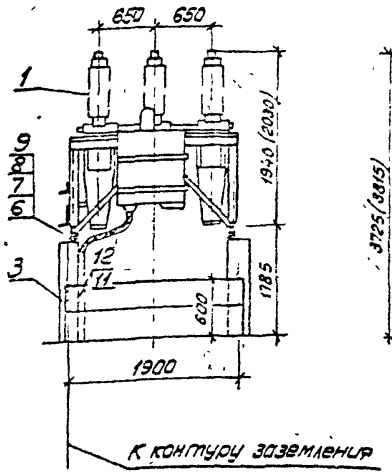

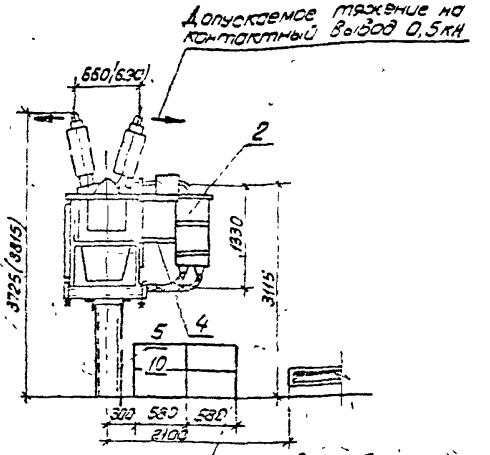

1. Установка разработана на основании технических условий ТУ16-520.129-78, лист 40, Свердловского ПО „Уралэлектротяжмаш" (выключатель), технического описания и инструкции по эксплуатации 1584 Рижского ПО „Энергоавтоматика" (привод)
2. Конструкция для крепления провода (поз 4) и сетки сечения привода с выключателем дополнительно оговариваются при заказе привода на Рижском ПО „Энергоавтоматика"
3. Полосу заземления к металлоконструкции приварить, а к стойке приклепать заклепками (поз 10) при помощи строительно-монтажного пистолета
4. Размеры в скобках относятся к выключателю с изолирующей колонкой „Б"

Контактный вывод

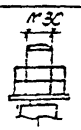

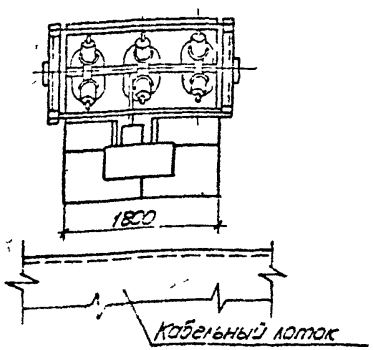

Разметка отверстий для крепления выключателя

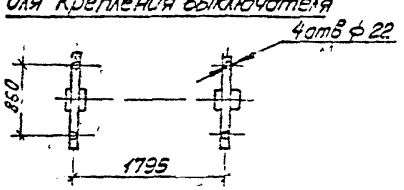

См. вместе с листом ЭП3. 2

Нач. отд	Романский			7.86
Н. контр	Белова			7.86
ГИП	Волков			7.86
Гл. спец.	Земель			7.86
Нач. гр.	Цыкова			7.86
Инже-ер	Кудинова			7.86

407-03-567 90 ЭП3

Открытые распределительные устройства 35кВ на унифицированных конструкциях

Стадия	Лист	Листов
РП	7	

Выключатель масляный баковый типа ВМТ-35-630-10У1 с приводом типа ПЭ-11 на раме СП-35-3

Энергосетьпроект Северо-Западное отделение Ленинград

2724-03

Инв. № подл. | Подпись и дата | Взам. инв. №

1327 ТМ-3

Копия верна: [illegible]

Альбом 3

Спецификация оборудования и материалов

Марка поз.	Обозначение	Наименование	Кол.	Масса ед. кг	Примечание
1		Выключатель масляный С-35 м-630-10У1	1	1000 (1030)	В т.ч. масса масла 230 кг см. указ. 1
2		Привод пружинный ПП-67 со шкафом ШПП-63	1	143	см. указ. 1
3	407-03-567.90 КС2-3	Опора ОТ-35-3	1		
4		Конструкция для крепления привода	1		см. указ. 2
5		Полоса заземления 30х4 ГОСТ 103-76* / Ст. 3. ГОСТ 535-79	3,5	0,94	см. указ. 3

Спецификация оборудования и материалов

Марка поз.	Обозначение	Наименование	Кол.	Масса ед. кг	Примечание
6		Болт М20х65 ГОСТ 7798-70*	4		
7		Гайка М20 ГОСТ 5915-70*	4		
8		Шайба 20 ГОСТ 11371-78*	4		
9		Косая шайба 20 ГОСТ 10906-78*	4		
10	ТУ 14-4-1231-83	Дюбель-гвоздь ДГ 4,5х40	2		
11	ТУ 14-4-1375-86	Дюбель-винт ДВМ 8х70	2		
12	ТУ 34-43-10167-80	Короб металлический кабельный КП-01/02-2У1 ℓ=1500	1		

Смотри вместе с листом ЭПЗ 7.

Инв. № подл.	Подпись и дата	Взам. инв. №
13227 тм 13		

Нач. отд.	Роменский	[illegible]	[illegible]	407-03-567.90 ЭПЗ
Норм. контр.	Белова	[illegible]	[illegible]	Открытые распределительные устройства 35 кВ
ГИП	Волков	[illegible]	[illegible]	Стадия: РП; Лист: 8; Листов:
Гл. спец.	Земель	[illegible]	[illegible]	Установка масляного выключателя С-35 м-630-10Б У1 с приводом ПП-67 на опоре ОТ-35-3. Спецификация.
Нач. гр.	Цукрова	[illegible]	[illegible]	ЭНЕРГОСЕТЬПРОЕКТ Северо-Западное отделение Ленинград
Инженер	Белова	[illegible]	[illegible]	

2724-03

котр. Анисеев

формат А3

Копия верна

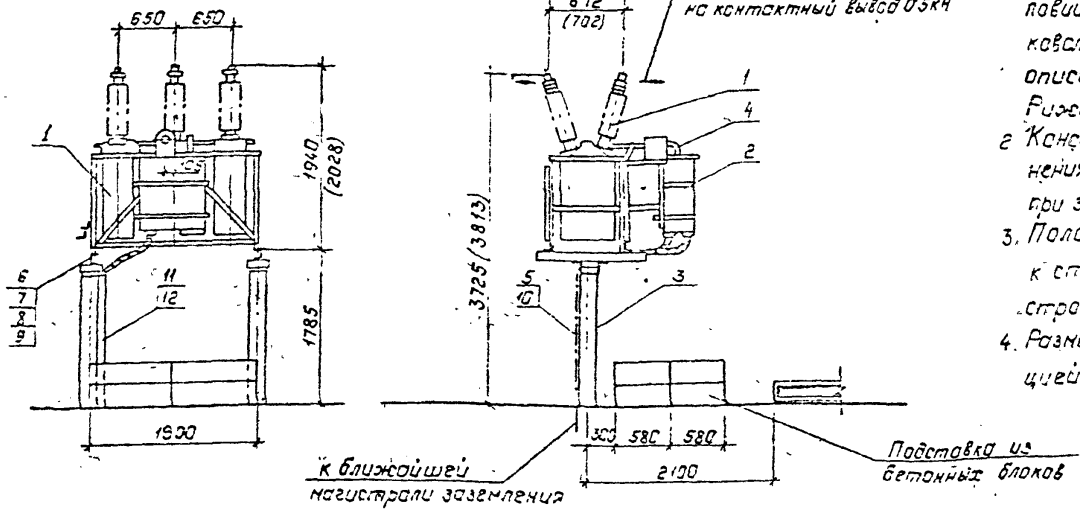

1. Установка разработана на основании технических условий ТУ16-520 165-75, лист 27 Кальчикового завода высоковольтной аппаратуры (выключатель), технического описания и инструкции по эксплуатации 1984г. Рижского ПО „Энергоавтоматика".
2. Конструкция для крепления привода (поз 4) и детали сочленения провода с выключателем дополнительно оговариваются при заказе привода на Рижском ПО „Энергоавтоматика"
3. Полосу заземления к металлоконструкции приварить, а к стойке пристрелить дюбелями (поз 10) при помощи строительно-монтажного пистолета.
4. Размеры в скобках относятся к выключателю с изоляцией категории „Б".

Контактный вывод

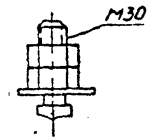

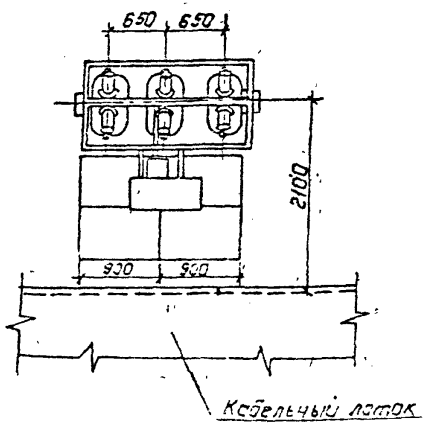

Разметка отверстий
для крепления выключателя

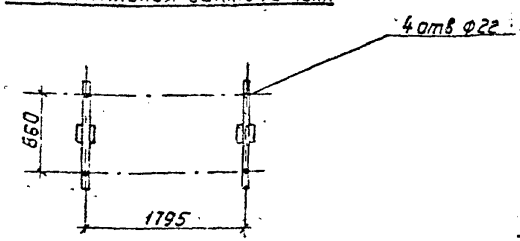

См. вместе с листом ЭП3.10

Нач. отд	Роменский		7.89
Н. контр	Белова		7.89
ГИП	Волков		7.89
Гл. спец.	Земель		7.89
Нач. гр.	Цуксова		7.89
Инже-р	К. Волкова		7.89

407-03-567.90 ЭП3

Открытые распределительные устройства 35кВ на унифицированные конструкции

Стадия	Лист	Листов
РП	9	

Установка трехполюсного выключателя ВГТ-35-630-12,5У1 с приводом ПП-67 по чертежам 407-3-567.90

Энергосетьпроект Северо-Западное отделение Ленинград

272-4-03

Формат А3

Инв. № подл. | Подпись и дата | Взам. инв. №

Копия верна: [illegible]

Альбом 3

Спецификация

Марка, поз.	Обозначение	Наименование	Кол	Масса ед, кг	Примечание
1		Выключатель			В том
		масляный		1107	числе
		ВТ-35-630-12,5У1	1	(1233)	масла
					300 кг
					см. указ 1
2		Привод пружинный			
		ПП-67 со шкафом	1	145	см. указ 1
		ШПП-63			
3	407-03-567.90 КС2 л.3	Опора ОТ-35-3	1		
4		Конструкция для			
		крепления привода	1		см. указ. 2
5		Полоса заземления			см.
		30×4 ГОСТ 103-76*			
		Ст. 3 ГОСТ 535-79	3,5	0,94	указ. 3
6		Болт М20×55 ГОСТ 7798-70*	4		
7		Гайка М20 ГОСТ 5915-70*	4		
8		Шайба 20 ГОСТ 11371-78*	4		
9		Косая шайба 20	4		
		ГОСТ 10906-78*			
10	ТУ14-4-1231-83	Дюбель-гвоздь ДГ4,5×40	2		
11	ТУ14-4-1375-86	Дюбель винт	3		
		ДВ 8×70			
12	ТУ34-43-10167-80	Короб металлический	1		
		кабельный			
		КП-0,1/0,2-2У1 l=1500			

См. вместе с листом ЭП3.9.

Инв. № подл.	Подпись и дата	Взам. инв. №
13221 ТМ-7.3		

				407-03-567 90 . ЭП3			
				Открытые распределительные устройства 35 кВ на унифицированных конструкциях			
Нач. отд.	Роменский	[illegible]	[illegible]		Стадия	Лист	Листов
Н. контр.	Белова	[illegible]	[illegible]		РП	10	
Гип	Волков	[illegible]	[illegible]				
Гл. спец	Земель	[illegible]	[illegible]	Установка масляного выключателя ВТ-35-630-12 5У1 с приводом ПП-67 на опоре ОТ-35-3 Спецификация	ЭНЕРГОСЕТЬПРОЕКТ Северо-Западное отделение Ленинград		
Рук. гр.	Цукрова	[illegible]	[illegible]				
Инженер	Кудинова	[illegible]	[illegible]				

Копир: Соловьева

2724-03

Формат

Копия верно: [signature]

Альбом 3

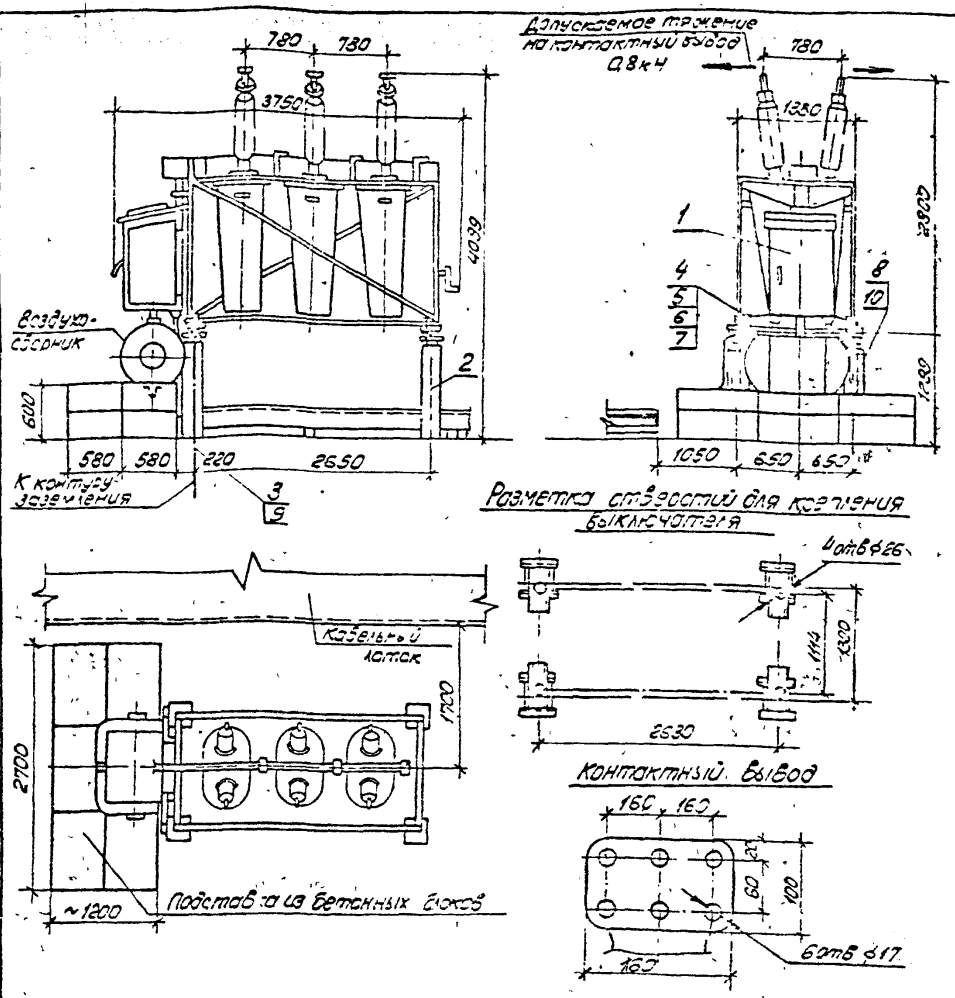

Спецификация оборудования и материалов

Марка, поз	Обозначение	Наименование	Кол.	Масса ед. кг.	Примечание
1		Выключатель масляный			См. указ. 1
		С-35-3200/2000-50 БУ1			в том числе масла
		с приводом ШПВ-35	1	5280	1040 кг
2	407-03-56790 КС2-4	Опора ОТ-35-4	1		
3		Полоса заземления			см.
1		30×4 ГОСТ 103-76* / Болт 3 ГОСТ 535-79	2	0,94	указ. 3
4		Болт М24×70 ГОСТ 7798-70*	4		
5		Гайка М24 ГОСТ 5915-70*	4		
6		Шайба 24 ГОСТ 11371-78*	4		
7		Косая шайба 24			
		ГОСТ 10906-78*	4		
8	ТУ-14-4-1375-86	Дюбель-винт ДВМ8×70	4		
9	ТУ-14-4-1231-83	Дюбель-гвоздь ДГ4,5×40	2		
10	ТУ-34-43-10167-80	Короб металлический			
		кабельный			
		КП-0,1/0,2-2У1 ℓ=1000	1	11	

1. Установка разработана на основании технических условий ТУ 16-520 210-78, лист 34 Свердловского ПО „Уралэлектротяжмаш".
2. Узлы присоединения магистрального воздуховода к распределительному шкафу выключателя выполнять по чертежам пневматического хозяйства подстанции
3. Полосу заземления к металлоконструкции приварить, а к стойке пристрелить дюбелями (поз. 9) при помощи строительно-монтажного пистолета.

Изм.	Лист	Подпись и дата	Взам. инв. №
13227 ТМ-Т.3			

Нач. отд.	Роменский	[signature]	7.06.90
Н. контр.	Белова	[signature]	7.06.90
ГИП	Волков	[signature]	7.06.90
Гл. спец.	Земель	[signature]	7.06.90
Инженер	Кудинова	[signature]	7.06.90

407-03-567.90 ЭП3

Открытые распределительные устройства 35 кВ на унифицированных конструкциях

Стадия	Лист	Листов
РП	11	

Установка масляного выключателя С-35-3200/2000-50 БУ1 с приводом ШПВ-35 на опоре ОТ-35-4

ЭНЕРГОСЕТЬПРОЕКТ
Сервисное западное отделение
Ленинград

[signature] 24-03

Копия верна: [illegible]

Альбом 3

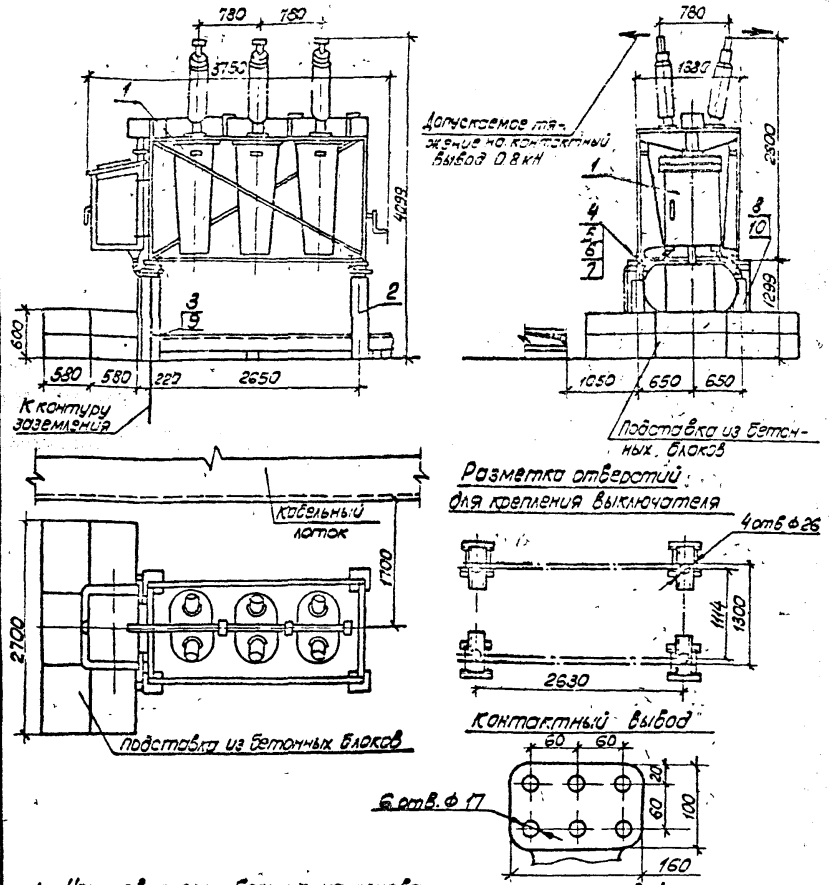

1. Установка разработана на основании технических условий ТУ16-520.210-78, лист 33 Свердловского завода „Уралэлектротяжмаш"!

2. Полосу заземления к металлоконструкции приварить, а к стойке пристрелить дюбелями (поз. 9) при помощи строительно-монтажного пистолета.

Спецификация оборудования и материалов

Марка, поз	Обозначение	Наименование	Кол	Масса, ед, кг	Примечание
1		Выключатель масляный			В том числе
		С-35-3200/2000-50БУ1			масла
		с приводом ШПЭ-38	1	5180	10-1 кг
					см указ 1
2	407-03-567.90 КС2-4	Опора ОТ-35-4	1		
3		Полоса заземления			см
		3Б×4 ГОСТ 103-76* / Ст 3 ГОСТ 535-79	2	0,94	указ 2
4		Болт М24×55 ГОСТ 7798-70*	4		
5		Гайка М24 ГОСТ 5915-70*	4		
6		Шайба 24 ГОСТ 11371-78*	4		
7		Косая шайба 24 ГОСТ 10906-78*	4		
8	ТУ14-4-1375-86	Дюбель-винт „ЕМ8×70	4		
9	ТУ14-4-1231-83	Дюбель-гвоздь ДГ 4,5×40	2		
10	ТУ34-43-10167-80	Короб металлический			
		кабельный			
		КП-0,1/0,2-2У1 ℓ=1000	1	11	

Нач. отд.	Роменский	[illegible]	[illegible]	407-03-567.90	ЭПЗ
Н. контр.	Белова	[illegible]	[illegible]	Открытые распределительные устройства 35кВ на унифицированных конструкциях	
Гип	Волков	[illegible]	[illegible]	Стадия: РП	Лист: 12 / Листов:
Гл. спец.	Земель	[illegible]	[illegible]	Установка масляного выключателя С-35-3200/2000-50БУ1 с приводом ШПЭ-38 на опоре ОТ-35:4	«ЭНЕРГОСЕТЬПРОЕКТ» Северо-Западное отделение Ленинград
Инженер	Белова	[illegible]	[illegible]		

Копировал 2724-03 Формат

Инв. № подл. 13227 тм-т.3 | Подпись и дата | Взам. инв. №

Копия верна: [illegible]

Альбом 3

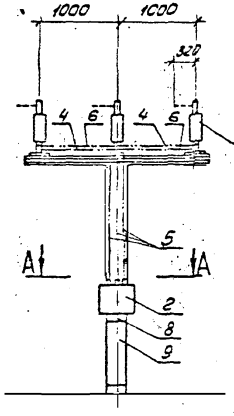

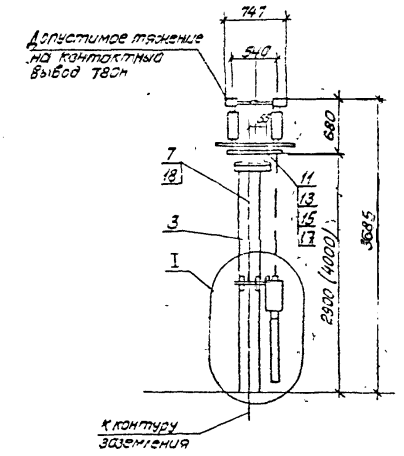

Контактный вывод

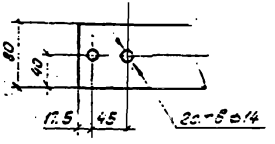

А-А

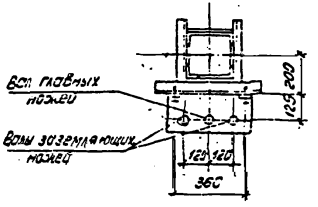

I

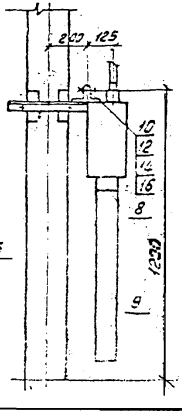

Разметка отверстий для крепления привода

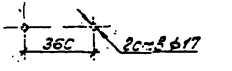

Разметка отверстий для крепления разъединителя

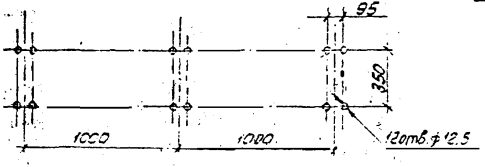

Сн. вместе с листом ЭП3.14

				407-03-567.90		ЭП3
				Открытые распределительные устройства 35кв на унифицированных конструкциях		
Нач. отд.	Роменский	[illegible]	7.06.90		Стадия	Лист	Листов
Н. контр.	Белова	[illegible]	7.06.90		РП	13	
ГИП	Волков	[illegible]	7.06.90				
Гл. спец.	Земель	[illegible]	7.06.90				
Нач. гр.	Цукрова	[illegible]	7.06.90				
Инженер	[illegible]	[illegible]	7.06.90				

ЭНЕРГОСЕТЬПРОЕКТ
Северо-Западное отделение
Ленинград

Формат

03

Взам. инв. №

Подп. и дата

Инв. № подл.

13227 гн-7.3

Спецификация

	Обозначение	Наименование	Кол	Масса ед. кг	Примечание
		Разъединитель			
		трехполюсный			
		РДЗ-1-35/1000 УХЛ1			
		РДЗ-2-35/1000 УХЛ1			
2		Привод ПР-У1			
3		Опора	1		
	407-03-567.90 КС2-5	ОТ-35-5			Высота крепления [illegible]
	407-03-567.90 КС2-6	ОТ-35-6			Высота крепления Н=4000
4		Труба ГОСТ 3262-75*			
		25×3.2, L=900	2/4	2.2	РДЗ-1 / РДЗ-2
5		Труба ГОСТ 3262-75*			
		32×3.2, L=1500	2/3	4.7	РДЗ-1 / РДЗ-2
		L=2600	2/3	8.15	РДЗ-1 / РДЗ-2
6		Труба 45×6 ГОСТ 8734-75* / Г 20 ГОСТ 8733-74			
		L=900	2	5.2	
7		Полоса заземления, м			
		4×30 ГОСТ 103-76* / Ст.3 ГОСТ 535-88	4.8 / 3.7	0.94	Н=4000 / Н=2900
8	ТУ34-43-10167-80	Секция присоединительная СПр-0.1/0.2-2У1	1	1.1	
9	ТУ34-43-10167-80	Короб электротехнический стальной			
		КП-0.1/0.2-2У1, L=800	1	8.8	

1. Установка разработана на основании чертежа ВЗВА ВИЛЕ. 674213.022С5.
2. Полосу заземления к металлоконструкции приварить, а к стойке пристрелить дюбелями (поз. 18) при помощи строительно-монтажного пистолета.

См. вместе с листом ЭПЗ.13.

Спецификация

Марка поз	Обозначение	Наименование	Кол	Масса ед. кг.	Примечание
		Болты ГОСТ 7798-70*			
10		М 16×60	2		
11		М 12×80	12		
		Гайки ГОСТ 5915-70*			
12		М 16	2		
13		М12	12		
		Шайбы ГОСТ 11371-78*			
14		Шайба 16	2		
15		Шайба 12	12		
		Шайбы косые			
		ГОСТ 10906-78*			
16		Шайба косая 16	2		
17		Шайба косая 12	12		
18	ТУ 14-4-1231-83	Дюбель-гвоздь			
		Дг 4.5×40	3/4		Н=2900 / Н=4000

Нач. отд.	Роменский	[illegible]	[illegible]
Нормконтр.	Белова	[illegible]	[illegible]
ГИП	Волков	[illegible]	[illegible]
Гл. спец.	Земель	[illegible]	[illegible]
Нач. гр.	Цукрова	[illegible]	[illegible]
Инженер	Кудинова	[illegible]	[illegible]

407-03-567.90 ЭПЗ

Открытые распределительные устройства 35кВ на унифицированных конструкциях

Стадия	Лист	Листов
РП	14	

Установка трехполюсного разъединителя РДЗ-1,2-35/1000 УХЛ1 с приводом ПР-У1 на опоре ОТ-35-5,6 Спецификация

ЭНЕРГОСЕТЬПРОЕКТ Северо-Западное отделение Ленинград

2724-03

копир. Аниш формат А3

Инв. № подл. 13227 тм-13 | Подпись и дата | Взам. инв. №

Альбом 3

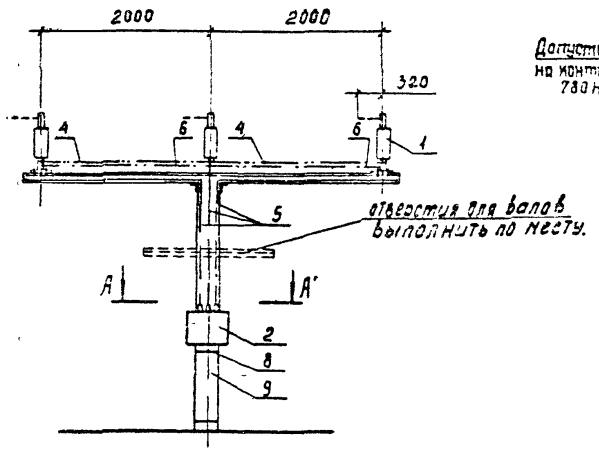

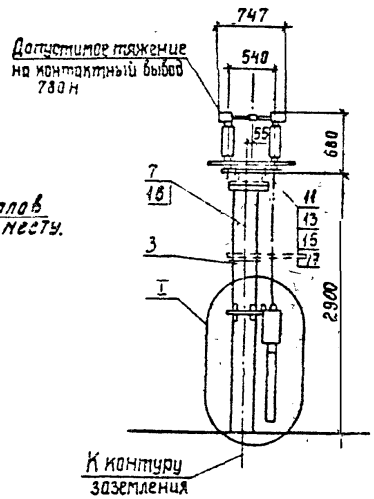

Контактный вывод

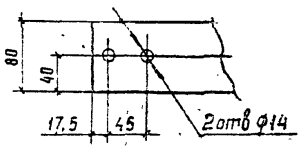

А – А

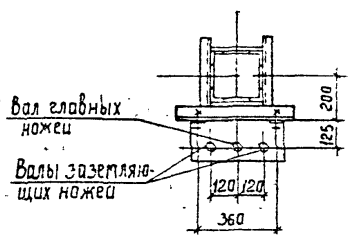

Разметка отверстий для крепления привода

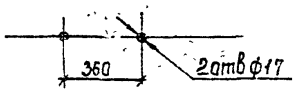

I

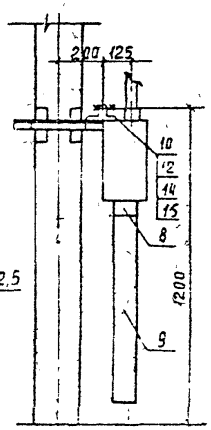

Разметка отверстий для крепления разъединителя

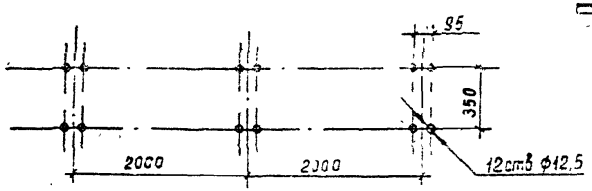

См. вместе с листом ЭП3 16

				407-03-567.90			ЭП3
				Открытые распределительные устройства 35 кв на унифицированных конструкциях			
Нач. отд.	Роменский	[signature]	7.06.93		Стадия	Лист	Листов
Н. контр.	Белова	[signature]	7.06.93		РП	15	
ГИП	Волков	[signature]	7.06.93				
Гл. спец.	Зенель	[signature]	7.06.93	Установка трехполюсного разъединителя РДЗ-1,2-35/1000УХЛ1 с приводом ПР-У1 на опоре 01-35-7	ЭНЕРГОСЕТЬПРОЕКТ Северо-Западное отделение Ленинград		
Нач. гр.	Цукова	[signature]	7.06.93				
Инженер	Кудинова	[signature]	7.06.93				

Инв. № подл. 13227/м 7.3 | Подпись и дата | Взам. инв. №

2724-03

Формат А3

Копия верна (...)

Альбом 3

Спецификация

Марка, поз	Обозначение	Наименование	Кол.	Масса, ед. кг.	Примечание
1		Разъединитель			
		трехполюсный			
		РД3 – 1-35/1000 УХЛ1			
		РД3 – 2-35/1000 УХЛ1			
2		Привод ПР-У1			
3	407-03-567.90 КС2-7	Опора ОТ-35-7			
4		Труба ГОСТ 3262-75*			
		25×3,2, L = 1800	2/4		РД3-1/РД3-2
5		Труба ГОСТ 3262-75*			
		32×3,2, L = 1500	2/3	4.7	РД3-1/РД3-2
6		Труба 45×6 ГОСТ 8734-75* / Г20 ГОСТ 8733-74			
		L = 1800	2		
7		Полоса заземления			
		4×30 ГОСТ 103-75* / Ст. 3 ГОСТ 535-88	3.7	0.94	
8	ТУ34-43-10167-80	Секция присоединитель-			
		ная СПр-0,1/0,2-2У1	1	1.1	
9	ТУ34-43-10167-80	Короб электротехни-			
		ческий стальной			
		КП-0.1/0.2-2У1, L = 800	1	8.8	

Спецификация

Марка, поз.	Обозначение	Наименование	Кол.	Масса, ед. кг.	Примечание
		Болты ГОСТ 7798-70*			
10		М16×60	2		
11		М12×80	12		
		Гайки ГОСТ 5915-70*			
12		М16	2		
13		М12	12		
		Шайбы ГОСТ 11371-78*			
14		Шайба 16	2		
15		Шайба 12	12		
		Шайбы косые			
		ГОСТ 10906-78*			
16		Шайба косая 16	2		
17		Шайба косая 12	12		
18	ТУ14-4-1231-83	Дюбель – гвоздь			
		ДГ4,5×40	3		

1. Установка разработана на основании чертежа ВЗВА ВИЛЕ 674213.022СБ.
2. Козырек (изделие МЭ-97 и 137) устанавливается для защиты персонала от светового воздействия дуги для разъединителей по схеме 35-1 (см. ЭП2.1).
3. Полосу заземления к металлоконструкции приварить, а к стойке пристрелить дюбелями (поз. 18). При помощи строительно-монтажного пистолета.
См. вместе с листом ЭП3.15.

Инв. № подл.	Подпись и дата	Взам. инв. №
13227 ТМ 7.3		

Нач. отд.	Роменский	[illegible]	7.06.93
Н. контр.	Белова	[illegible]	7.06.93
ГИП	Волков	[illegible]	7.06.93
Гл. спец.	Земель	[illegible]	7.06.93
Нач. гр.	Цуксова	[illegible]	7.06.93
Инженер	Кудинова	[illegible]	7.06.93

407-03-567.90. ЭП3

Открытые распределительные устройства 35кВ на унифицированных конструкциях

Стадия	Лист	Листов
РП	16	

Установка трехполюсного разъединителя РД3-1,2-35/1000УХЛ1 с приводом ПР-У1 на опоре ОТ-35-7. Спецификация.

„ЭНЕРГОСЕТЬПРОЕКТ" Северо-Западное отделение Ленинград

Копир. Польс 2724-03 Формат: 93

Альбом 3

Копия верна

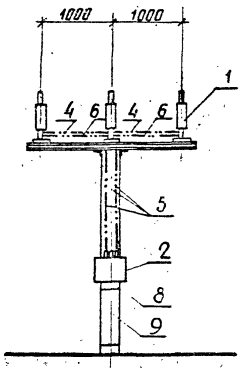

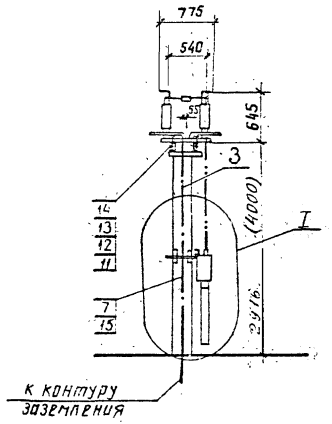

Контактный вывод

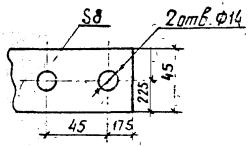

Вид А

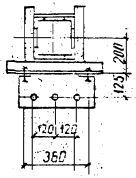

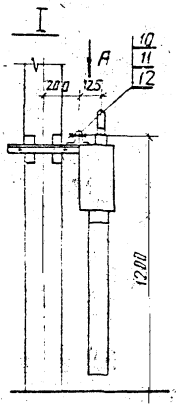

Разметка отверстий для крепления разъединителя

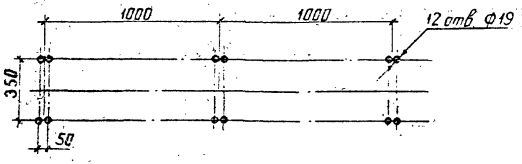

1. Установка разработана на основании чертежа ВЗВА КЛО.336.473, 1982 г.
2. Полосу заземления к металлоконструкции приварить, а к стойке пристрелить дюбелями при помощи строительно-монтажного пистолета

См. вместе с листом ЭПЗ 18.

Нач. отд.	Роменский			407-03-567.90 ЭПЗ
Н. контр.	Белова			Открытые распределительные устройства 35кВ на унифицированных конструкциях
ГИП	Волков			Стадия: РП; Лист: 17; Листов:
Гл. спец.	[illegible]			Установки трехполюсного разъединителя РНДЗ-1.2-35/1000 с приводом ПР-У1 на опоре ОТ 35-89
Рук. гр.	Щукина			ЭНЕРГОСЕТЬПРОЕКТ Северо-Западное отделение Ленинград

Инв. № подл. 13227/м-7.3 | Подпись и дата | Взам. инв. №

копир. Анисья 2724-03 формат А3

Копия верна: [illegible]

Альбом 3

Спецификация оборудования и материалов

Марка, поз.	Обозначение	Наименование	Кол	Масса, ед кг	Примечание
1		Разъединитель			
		трехполюсный			
		РНДЗ-1-35/1000	1		
		РНДЗ-2-35/1000	1		
2		Привод ПР-У1			
3	407-03-470.90 КС2-8	Опора ОТ-35-8	1		при высоте установки Н-2916
	407-03-470.90 КС2-9	Опора ОТ-35-9	1		при высоте установки Н=4000
4		Труба ГОСТ 3262-75*			
		25×3,2 L=900	2/4	2,2	РНДЗ-1 / РНДЗ-2
5		Труба ГОСТ 3262-75*			
		32×3,2 L=1500	2/3	4,7	РНДЗ-1 / РНДЗ-2 при Н=2916
		L=2600	2/3	8	РНДЗ-1 / РНДЗ-2 при Н=4000
6		Труба 45×6 ГОСТ 8734-75* / Г20 ГОСТ 8733-74			
		L=900	2	5,2	
7		Полоса заземления, м			
		4×30 ГОСТ 103-76* / Ст ГОСТ 535-88	3,7	0,94	при Н=2916
8	ТУ34-43-10167-80	Секция присоединительная СПр-0,1/0,2-2У1	4,8	0,94	при Н=4000
			1	11	
9	ТУ34-43-10167-80	Короб электротехнический стальной			
		КП-0,1/0,2-2У1, L=800	1	8,8	

Марка, поз	Обозначение	Наименование	Кол	Масса, ед кг	Примечание
10		Болт М16×60 ГОСТ 7798-70*	2		
11		Гайка М16 ГОСТ 5915-70*	14		
12		Шайба 16 ГОСТ 11371-78*	14		
13		Косая шайба 16			
		ГОСТ 10906-78*	12		
14		Болт М16×90 ГОСТ 7798-			
		-70*	12		
15		Дюбель-гвоздь ДГ4,5×40	4		

См. вместе с листом ЭПЗ.17.

Нач. отд.	Роменский	[illegible]	7.06.90
Н. контр.	Белова	[illegible]	7.06.90
ГИП	Волков	[illegible]	7.06.90
Гл. спец.	Земель	[illegible]	7.06.90
Инженер	Кудинова	[illegible]	7.06.90

407-03-567.90 ЭПЗ

Открытые распределительные устройства 35кв. на унифицированных конструкциях

Стадия	Лист	Листов
РП	18	

Установка трехполюсного разъединителя РНДЗ-1,2-35/1000 УХЛ1 с приводом ПРУ1 на опоре ОТ-35-8,9. Спецификация.

ЭНЕРГОСЕТЬПРОЕКТ Северо-Западное отделение Ленинград

Копировал: [illegible] 2724-03 Формат А3

Инв. № подл. 13227 Пн.13 | Подпись и дата | Взам. инв. №

Альбом 3
Копия верна:
Инв. № подл. | Подпись и дата | Взам. инв. №
13227ТМ-73

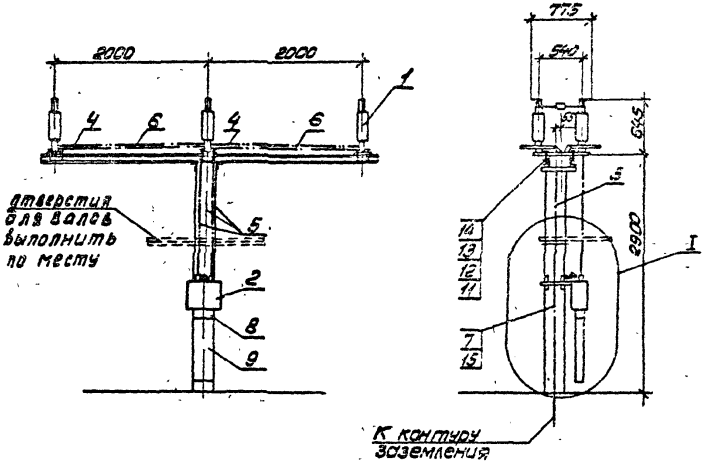

Контактный вывод

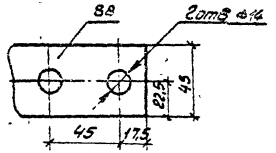

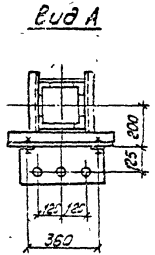

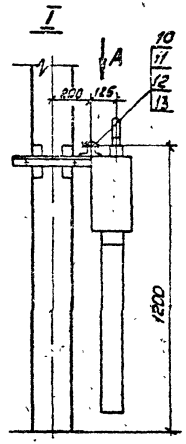

Разметка отверстий для крепления разъединителя

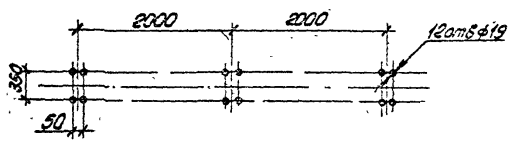

1. Установка разработана на основании чертежа 838А КЛО. 336.473, 1982г.
2. Полосу заземления к металлоконструкции приварить, а к стойке пристрелить дюбелями при помощи строительно-монтажного пистолета.
3. Козырек (изделие НЭ-97.1.137) устанавливается для защиты персонала от светового воздействия дуги для разъединителей по схеме 35-1 (см. ЭП2.1).

См. вместе с листом ЭП3. 20.

					407-03-567.90 ЭП3			
					Открытые распределительные устройства 35кВ на унифицированных конструкциях			
Нач. отд.	Роменский		180.0	7.0890		Стадия	Лист	Листов
Н. контр.	Белова		26 сент.	7.0890		РП	19	
ГИП	Волков			7.0890				
Гл. спец.	Земель			7.0890	Установка трёхполюсного разъединителя РНДЗ-1.2-35/1000У1Л с приводом ПР-У1 на опоре ОТ-35-10	«ЭНЕРГОСЕТЬПРОЕКТ» Северо-Западное отделение Ленинград		
Нач. гр.	Цыкунова			7.0890				
Инженер	Губинова			7.0890				

Копировал Т. Яковлева Формат А4

Альбом 3

Спецификация

Марка поз.	Обозначение	Наименование	Кол	Масса ед. кг	Примечание
1		Разъединитель трехполюсный РНДЗ-1-35/1000 РНДЗ-2-35/1000			
2		Привод ПР-У1			
3	407-03-567.90 КС2-10	Опора ОТ-35-10			
4		Труба ГОСТ 3262-75* 25×3,2, L=1800	2/4		РНДЗ-1 РНДЗ-2
5		Труба ГОСТ 3262-75* 32×3,2 L=1500	2/3	4,7	РНДЗ-1 РНДЗ-2
6		Труба 45×6 ГОСТ 8734-75* / Г20 ГОСТ 8733-74 L=1800	2		
7		Полоса заземления 4×30 ГОСТ 103-76* / Ст.3 ГОСТ 535-88	3,7	0,94	
8	ТУ34-43-10167-80	Секция присоединительная СПр-0,1/0,2-2У1	1	11	
9	ТУ34-43-10167-80	Короб электротехнический стальной КП-0,1/0,2-2У1, L=800	1	8,8	

Марка поз	Обозначение	Наименование	Кол	Масса ед кг	Примечание
10		Болт М16×60 ГОСТ 7798-70*	2		
11		Гайка М16 ГОСТ 5915-70*	14		
12		Шайба 16 ГОСТ 11371-78*	14		
13		Косая шайба 16 ГОСТ 10906-78*	14		
14		Болт М16×90 ГОСТ 7798-70*	12		
15		Дюбель-гвоздь ДГ 4,5×40	3		

См. вместе с листом ЭП3.19.

Инв. № подл. | Подпись и дата | Взам. инв. № | 13227тм-т2

				407-03-567.90 ЭП3			
				Открытые распределительные устройства 35кВ на унифицированных конструкциях			
Нач. отд	Роменский		7.06.90		Стадия	Лист	Листов
Н. контр	Белова		7.06.90		РП	20	
ГИП	Волков		7.06.90				
Гл. спец	Земель		7.06.90	Установка трехполюсного разъединителя РНДЗ-1,2-35/1000 УХЛ1 с приводом ПР-У1 на опоре ОТ-35-10 Спецификация	ЭНЕРГОСЕТЬПРОЕКТ Северо-Западное отделение Ленинград		
Нач. гр	Цукрова		7.06.90				
Инженер	Кудинова		7.06.90				

2724-03

копир Анисса

формат А3

Копия верна: [illegible]

Альбом 3

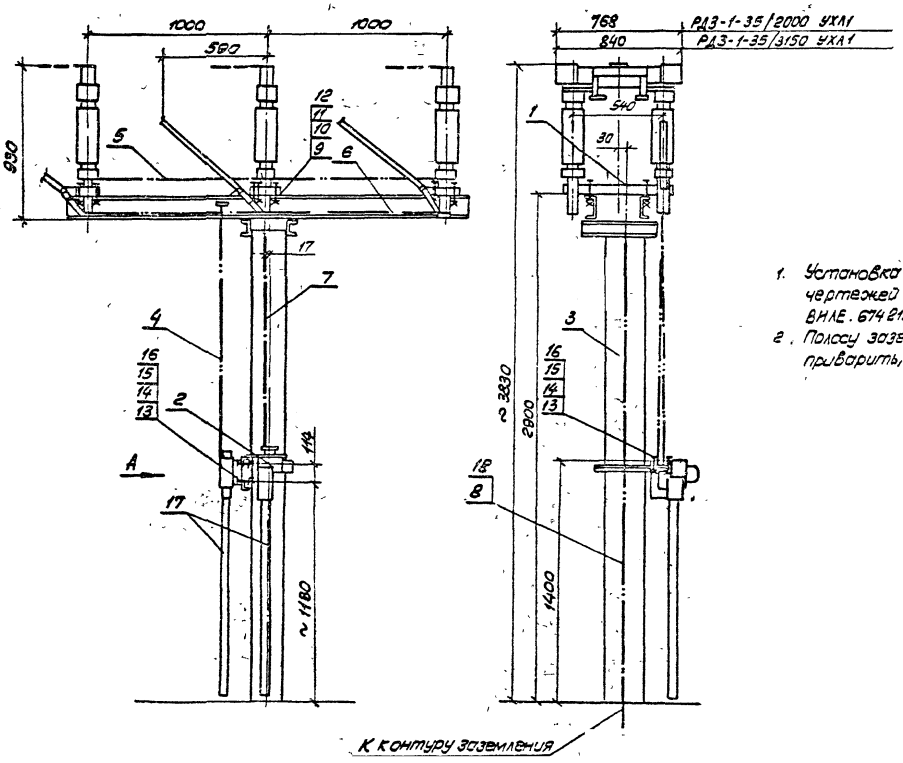

1. Установка разработана на основании чертежей ВЗВА - ВИЛЕ. 674213.006.СБ; ВИЛЕ. 674213.005.СБ; 1984г
2. Полосу заземления к металлоконструкции приварить, к стойке пристрелить дюбелями (поз.18).

Смотри вместе с листом ЭП3.23, ЭП3.27.

Инв. № подл.	Подпись и дата	Взам. инв. №
13227ТМ-ТЗ		

Нач. отд.	Роменский	[illegible]	7.06.90
Н. контр.	Белова	[illegible]	7.06.90
ГИП	Зотков	[illegible]	7.06.90
Гл. спец.	Земель	[illegible]	7.06.90
Инженер	Белова	[illegible]	7.06.90

407-03-567.90 ЭП3

Открытые распределительные устройства 35 кВ на унифицированных конструкциях

Стадия	Лист	Листов
РП	21	

Установка разъединителей РД3-1-35/2000, 3150 УХЛ1 с приводами типа ПР-2УХЛ1 на опоре ОТ-35-11

«ЭНЕРГОСЕТЬПРОЕКТ» Северо-Западное отделение Ленинград

Копировал Т. Яковлева

Формат

2724-03

Копия верна:

Альбом 3

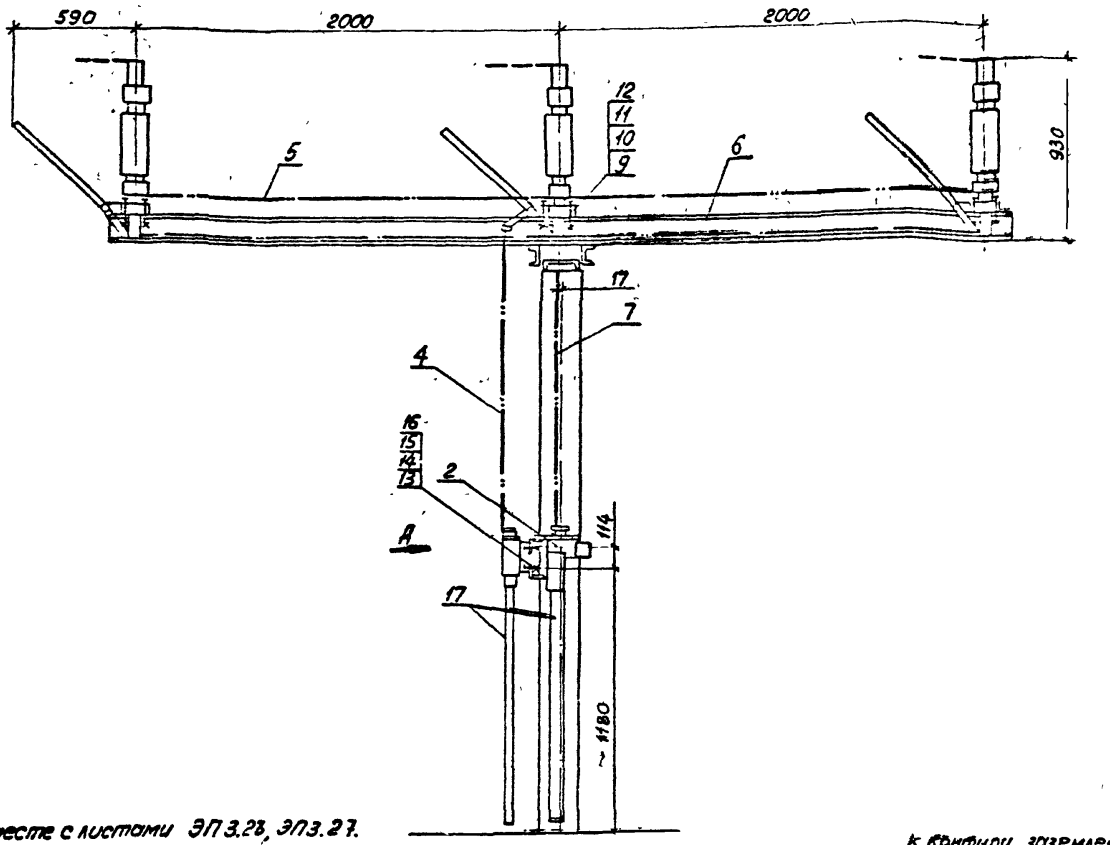

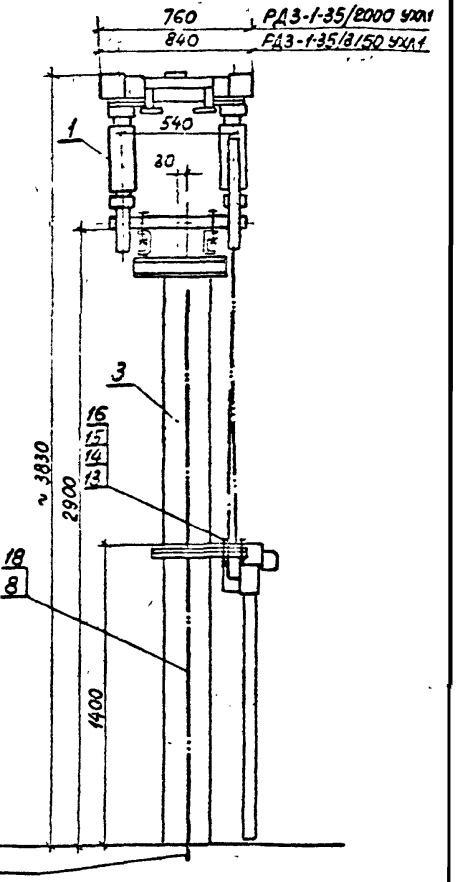

См. вместе с листами ЭП 3.28, ЭП3.27.

1. Установка разработана на основании чертежей ВЗВА ВНЛЕ 674213.006.СБ; ВНЛЕ 674213.005.СБ; 1984г.
2. Полосу заземления к металлоконструкции приварить, к стойке пристрелить дюбелями (поз. 18).

Инв. № подл.	13227 тм-т.3		
Подпись и дата			
Взам. инв. №			

Нач. отд	Роменский		
Н. контр	Белова		
Гип	Волков		
Гл. спец	Земель		
Инженер	Белова		

407-03-567.90 ЭП3

Открытые распределительные устройства 35 кВ на унифицированных конструкциях

Стадия	Лист	Листов
РП	22	

Установка разъединителей РДЗ-1-35/2000.3150 УХЛ1 с приводами типа ПР-2УХЛ1 на опоре 07-35-12

«ЭНЕРГОСЕТЬПРОЕКТ» Северо-Западное отделение Ленинград

Копировал

Формат

2724-03

Альбом 3

Копия верна

Спецификация оборудования и материалов

Марка поз.	Обозначение	Наименование	Кол.	Масса ед. кг	Примечание
1		Разъединитель трехполюсный РДЗ-1-35/2000 УХЛ1		246	Для РДЗ-1-35/2000 УХЛ1
		2000-3150 УХЛ1	1	252	Для РДЗ-1-35/3200 УХЛ1
2		Привод пр-2УХЛ1	2	6,4	
3	407-03-470.90 КС2-11	Опора от-35-11	1		а=1000
	407-03-470.90 КС2-12	от-35-12			а=2000
4		Тяга труба 25			
		ГОСТ 3262-75 ℓ=1400	1	3.3	
5		Тяга труба 25			при расстоянии между полюсами -1м
		ГОСТ 3262-75 ℓ=800	2	1.9	
		Тяга труба 25			при расстоянии между полюсами -2м
		ГОСТ 3262-75 ℓ=1800	2	4.3	
6		Вал труба 25			при расстоянии между полюсами -1м
		ГОСТ 3262-75 ℓ=800	2	1.9	

См. Вместе с листами ЭП3.21, ЭП3.22, ЭП3.27.

Спецификация оборудования и материалов

Марка, поз.	Обозначение	Наименование	Кол	Масса ед.кг.	Примечание
		Вал труба 25			при расстоянии между полюсами -2м
		ГОСТ 3262-75 ℓ=1800	2	4.3	
7		Вал труба 40			
		ГОСТ 3262-75 ℓ=1400	1	6.1	
8		Полоса заземления 30×4 ГОСТ 103-76* / Ст3 ГОСТ 535-79	3.5	0.94	м
9		Болт М12×40 ГОСТ 7798-70*	14		
10		Гайка М12 ГОСТ 5915-70*	14		
11		Шайба 12 ГОСТ 11371-78*	28		
12		Косая шайба 12 ГОСТ 10906-78*	14		
13		Болт М8×40 ГОСТ 7798-70*	6		
14		Гайка М8 ГОСТ 5915-70*	6		
15		Шайба 8 ГОСТ 11371-78*	6		
16		Косая шайба 8 ГОСТ 10906-78*	6		
17	ТУ 34-43-10167-80	Короб металлический кабельный КП-01/02-2У1 ℓ=1000	2	11	
18	ТУ-14-4-1231-83	Дюбель-гвоздь ДГ 4.5×40	2		

Инв. № подл. | Подпись и дата | Взам. инв. №

13227тм-т3

				407-03-567.90	ЭП3
				Открытые распределительные устройства 35 кВ на унифицированных конструкциях	
Нач. отд.	Роменский			Стадия: РП	Лист: 23	Листов:
ГИП	Болков				
Гл. спец.	Земель			Установка разъединителей РДЗ-1-35/2000÷3150 УХЛ1 с приводами типа ПР-2УХЛ1 на опоре от-35-11, от-35-12. Спецификация	ЭНЕРГОСЕТЬПРОЕКТ Северо-Западное отделение Ленинград
Нач. гр.	Цукрова				
Инж.-эл.	Белова				

2724-03

Копир. Анна

Формат А3

Копия верна

Альбом 3

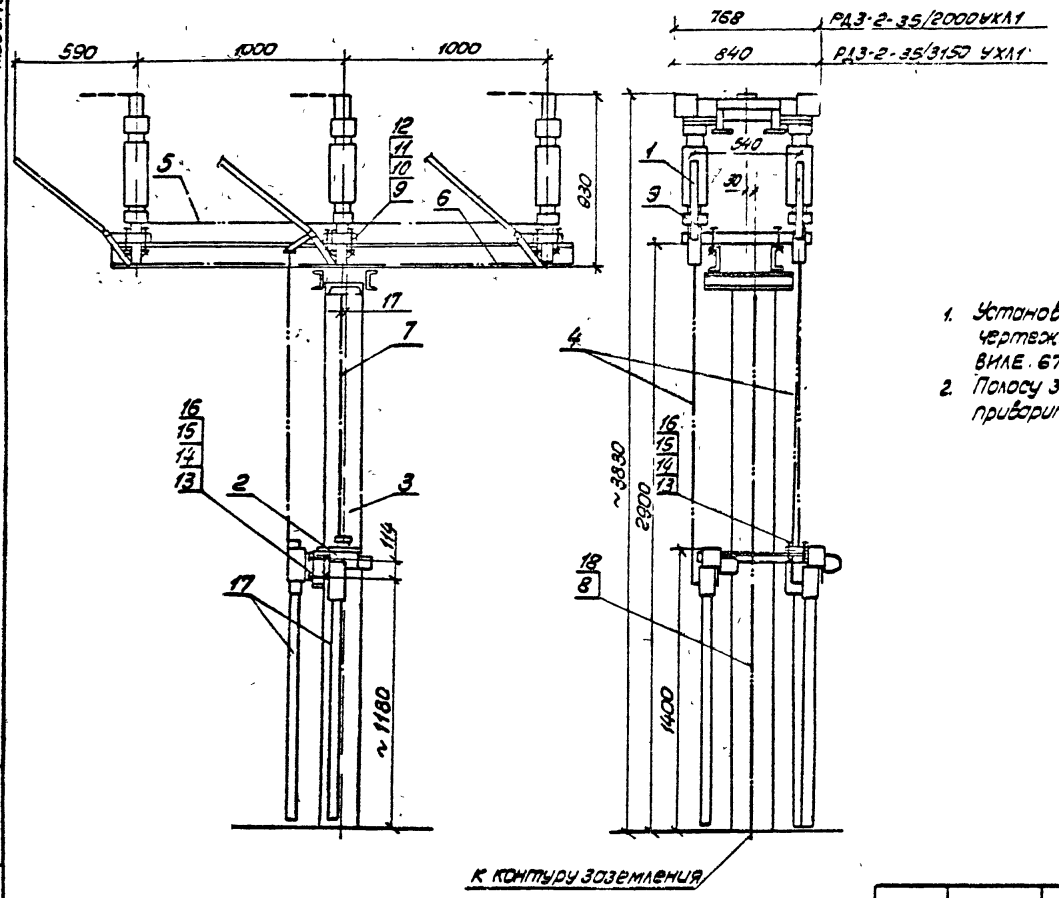

1. Установка разработана на основании чертежей ВЗВА ВИЛЕ. 674213. 006. СБ; ВИЛЕ. 674213. 005 СБ; 1984г.
2. Полосу заземления к металлоконструкции приварить, к стойке пристрелить дюбелями (поз.18)

Смотри вместе с листом ЭП3.26, ЭП3.27.

				407-03-567.90			ЭП3
				Открытые распределительные устройства 35 кВ на унифицированных конструкциях			
					Стадия	Лист	Листов
Нач отд	Роменский	[signature]	7.06.90		РП	24	
Н. контр	Белова	[signature]	7.06.90				
ГИП	Волков	[signature]	7.06.90	Установка разъединителей РДЗ-2-35/2000 3150УХЛ1 с приводами типа ПР-2УХЛ1 на опоре ОТ-35-11	«ЭНЕРГОСЕТЬПРОЕКТ» Северо-Западное отделение Ленинград		
Гл. спец	Земель	[signature]	7.06.90				
Инженер	Белова	[signature]	7.06.90				

Инв. № подл. 13227 ТМ-т.3 | Подпись и дата | Взам. инв. №

Копировал Т. Яковлева | Формат

2724-03

Копия верна:

Альбом 3

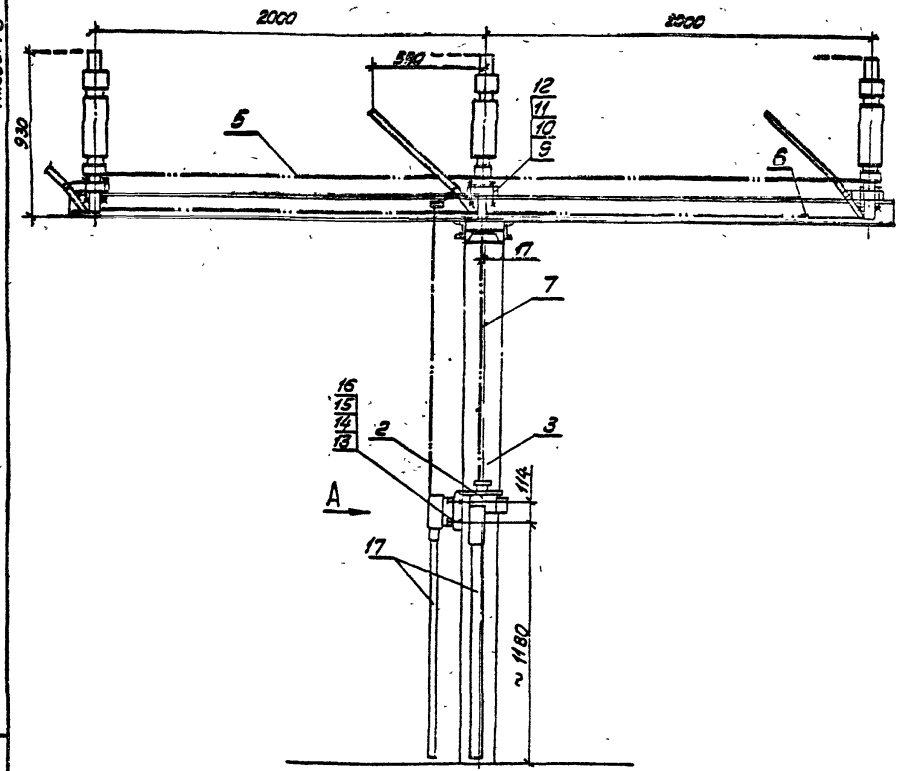

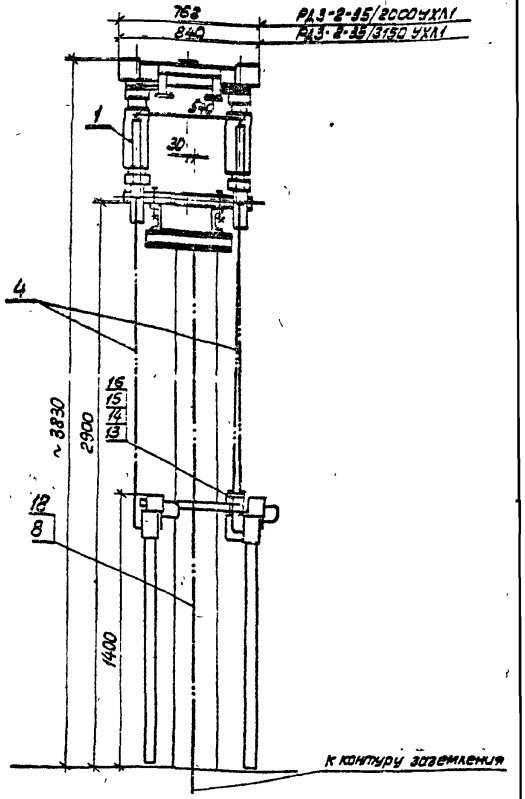

1. Установка разработана на основании чертежей ВЗВА ВНЛЕ 674213.006.СБ; ВНЛЕ 674213.003.СБ;
2. Полосу заземления к металлоконструкции приварить, к стойке прикрепить дюбелями (поз. 18).

См. вместе с листами ЭП3.26, ЭП3.27.

				407-03-567.90 ЭП3			
				Открытые распределительные устройства 35 кВ на унифицированных конструкциях			
Нач. отд	Харенский		7.05.90		Стадия	Лист	Листов
Н. контр	Белова		7.05.90		РП	25	
Гип	Белов		7.05.90	Установка разъединителей РДЗ-2-35/2000, 3150 УХЛ1 с приводом типа ПР-2УХЛ1 на опоре ОГ-35-12	«ЭНЕРГОСЕТЬПРОЕКТ» Северо-Западное отделение Ленинград		
Гл. спец	Зенчев		7.05.90				
Инженер	Белова		7.05.90				

Инв. № подл. | 13227ТМ-ТЭ | Подпись и дата | Взам. инв. №

Копировал

Формат А4

2724-03

Копия верна: Альбом 3

Спецификация оборудования и материалов

Марка, поз.	Обозначение	Наименование	Кол	Масса ед кг	Примечание
1		Разъединитель трех-			
		полюсный РДЗ-2-35/		264	для РДЗ 2-35/2000-3150 УХЛ1
		2000-3150 УХЛ1	1	270	для РДЗ 2-35/3150 УХЛ1
2		Привод ПР-2УХЛ1	3	6,4	
3	407-03-470.90 КС2-11	Опора ОТ-35-11	1		
	407-03-470.90 КС2-12	ОТ-35-12			
4		Тяга труба 25			
		ГОСТ 3262-75 ℓ=1400	2	3,3	
5		Тяга труба 25			при рас-
		ГОСТ 3262-75 ℓ=800	2	1,9	стоянии
					между
					полюсами
					- 1м
		Тяга труба 25			при рас-
		ГОСТ 3262-75 ℓ=1800	2	4,3	стоянии
					между
					полюсами
					- 2м
6		Вал труба 25			при рас-
		ГОСТ 3262-75 ℓ=800	4	1,9	стоянии
					между
					полюсами
					- 1м

См. вместе с листами ЭП3 24, ЭП3 25.

Спецификация оборудования и материалов

Марка, поз	Обозначение	Наименование	Кол	Масса ед кг	Примечание
		Вал труба 25			при рас-
		ГОСТ 3262-75 ℓ=1800	4	4,3	стоянии
					между
					полюсами
					- 2м
7		Вал труба 40			
		ГОСТ 3262-76 ℓ=1400	1	6,1	
8		Полоса заземления			
		30х4 ГОСТ 103-76* Ст 3 ГОСТ 535-79	3,5	0,94	м
9		Болт М12х40 ГОСТ 7798-70*	14		
10		Гайка М12 ГОСТ 5915-70*	14		
11		Шайба 12 ГОСТ 11371-78*	28		
12		Косая шайба 12			
		ГОСТ 10906-78*	14		
13		Болт М8х40 ГОСТ 7798-70*	10		
14		Гайка М8 ГОСТ 5915-70*	10		
15		Шайба 8 ГОСТ 11371-78*	10		
16		Косая шайба 8			
		ГОСТ 10906-78*	10		
17	ТУ 34-43-10167-80	Короб металлический			
		кабельный			
		КП-0,1/0,2-2У1 ℓ=1000	2	11	
18	ТУ 14-4-1231-83	Дюбель-гвоздь ДГ 4,5х40	2		

Инв. № подл. | Подпись и дата | Взам. инв. № 13227тм-т3

				407-03-567.90 ЭП3			
				Открытые распределительные устройства 35кВ на унифицированных конструкциях			
					Стадия	Лист	Листов
Нач. отд	Роменский				РП	26	
Н. контр	Белова						
ГИП	Волков			Установка разъединителей РДЗ-2-35/2000,3150 УХЛ1 с приводами типа ПР-2УХЛ1 на опоре ОТ-35-11, ОТ-35-12. Спецификация	ЭНЕРГОСЕТЬПРОЕКТ Северо-Западное отделение Ленинград		
Гл. спец	Земель						
Инженер	Белова						

2724-03

Копир. Анисд | Формат А3

Копия верна

Альбом 3

Контактный вывод главного контура РД 3-35/3200 УХЛ1

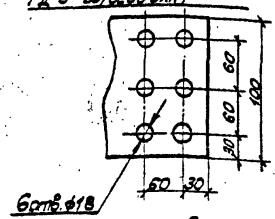

Контактный вывод главного контура РД 3-35/2000 УХЛ1

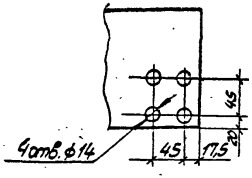

Контактный вывод заземляющего контура

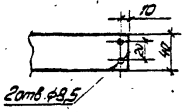

1. Установка разработана на основании чертежей ВНЛЕ 674213.005 СБ и ВНЛЕ 674213.006 СБ 1984г. 838А.
2. Полосу заземления к металлоконструкции приварить, а к стойке пристрелить дюбелями при помощи строительно-монтажного пистолета.
3. Привод устанавливается только для РД 3-2-35/2000-3200 УХЛ1

Вид А

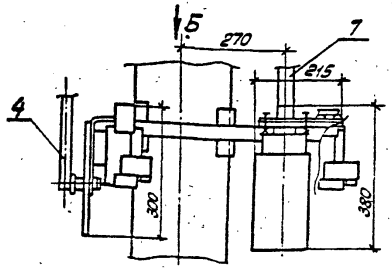

Вид В-В

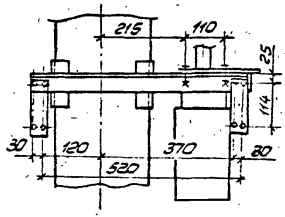

Разметка отверстий для крепления разъединителя и приводов

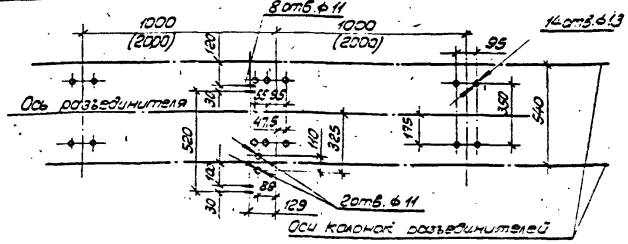

Вид Б

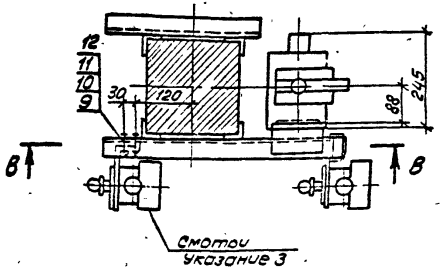

См. вместе с листом ЭП.3.21, ЭП3.22, ЭП3 23, ЭП3.24, ЭП3.25, ЭП3.26.

				407-03-567.90	ЭП3
				Открытые распределительные устройства 35 кВ на унифицированных конструкциях	
					Стадия: Р	Лист: 27	Листов:
Нач. отд.	Горбунов		7.88		
Н.контр.	Борисов		7.88		
ГИП	Борисов		7.88	Установка разъединителей наружной установки 35 кВ на 2000, 3150 А с приводами типа ПР-2 УХЛ1 на опорах ОТ-35-11, ОТ-35-12. Узлы.	«ЭНЕРГОСЕТЬПРОЕКТ» Северо-Западное отделение Ленинград
Гл.спец.	Борисов		7.88		
Инж.-конс.	Борисов		7.88		

Копировал

2724-03

Формат

Инв. № подл. 13227ТМ-13 | Подпись и дата | Взам. инв. №

Копия верна

Альбом 3

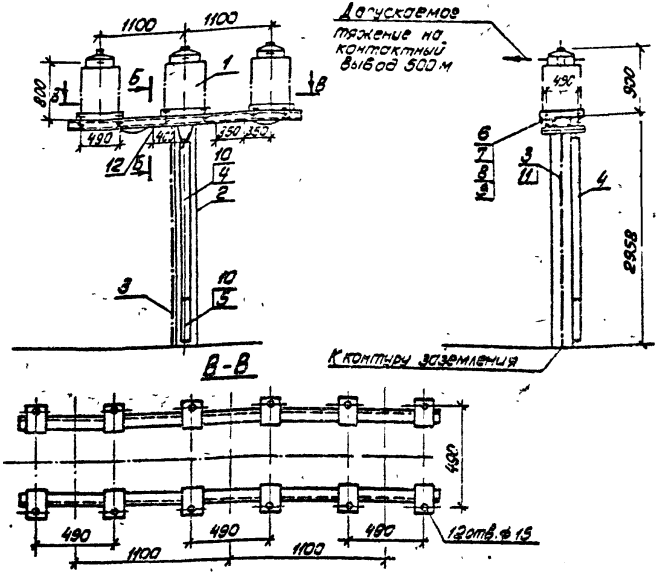

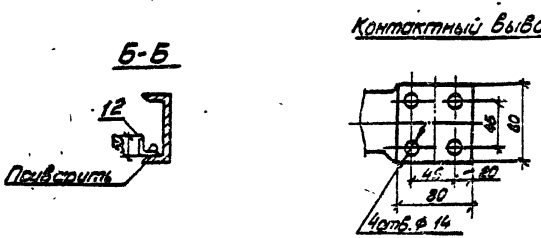

1. Установка разработана на основании технического описания и инструкции по эксплуатации ВЛИЕ 670105.001 ТО 1986 г Запорожского завода высоковольтной аппаратуры.
2. Полосу заземления к металлоконструкции приварить, а к стойке пристрелить дюбелями при помощи строительно-монтажного пистолета.

Спецификация оборудования и материалов

Марка, поз	Обозначение	Наименование	Кол	Масса ед, кг.	Примечание
1		Трансформатор тока			
		ТФЗМ-35А-У1	3	200	
2	407-03-567.90 Кор.13	Опора ОТ-35-12	1		
3		Полоса заземления			См указ. 2
		30×4 ГОСТ 103-76* Ст.3 ГОСТ 535-79	4	0,94	М
4	ТУ34-43-10167-80	Кабель металлический кабельный КП-0,1/0,1-2У1, С=2000	1	15	
5		КП-0,1/0,1-2У1, С=750	1	5,63	
6		Болт М12×60 ГОСТ 7798-70*	12		
7		Гайка М12 ГОСТ 5915-70*	12		
8		Шайба 12 ГОСТ 11371-78*	12		
9		Косая шайба 12 ГОСТ 10906-78*	12		
10	ТУ 14-4-1375-86	Дюбель-винт ДВ М8×70	4		
11	ТУ 14-4-1231-83	Дюбель-гвоздь ДГ 4,5×40	3		
12		Уголок из полосовой стали			
		3×14 ГОСТ 103-76* Ст.3 ГОСТ 535-79 С=90	3	0,09	

					407-03-567.90	ЭП3
					Открытые распределительные устройства 35 кВ на унифицированных конструкциях	
Нач отд	Романский			7.06.90		Стадия / Лист / Листов
Нач конст	Белова			7.06.90		РП / 28 /
ГИП	Волков			7.06.90		
Н. спец	Земель			7.06.90	Установка трех трансформаторов тока ТФЗМ-35А-У1 на опоре ОТ-35-13	ЭНЕРГОСЕТЬПРОЕКТ Северо-Западное отделение Ленинград
Инженер	Белова			7.06.90		
Техник	Кутькина			7.06.90		

Копировал 2724-03 Формат

Инв. № подл. | Подпись и дата | Взам. инв. №

13227ТМ-ТЗ

Копия верна: [signature]

Альбом 3

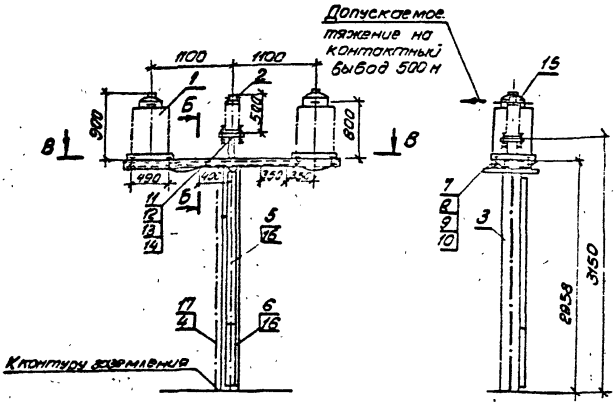

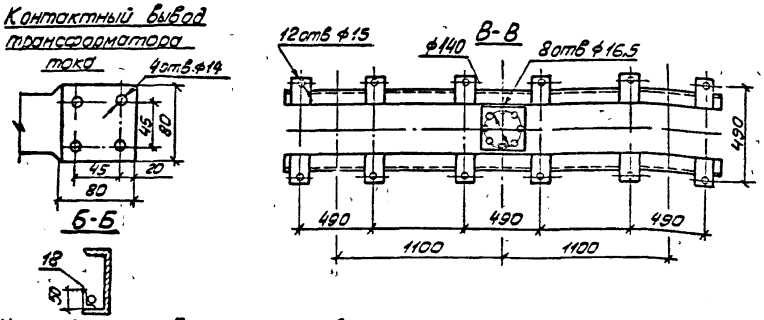

Спецификация оборудования и материалов

Марка, поз.	Обозначение	Наименование	Кол.	Масса ед. кг.	Примечание
1		Трансформатор типа ТФЗМ35А41	2	200	
2		Изолятор опорный			
		ОНШ-35-20-1	1	41,53	
3	407-03-567.90 КС2-14	Опора ОТ-35-14	1		
4		Полоса заземления			См. указ. 2
		30×4 ГОСТ 103-76* / Ст 3 ГОСТ 535-79	4	0,94	м
5	ТУ 34-43-10167-80	Короб металлический ка-			
		бельный КП-0,1/0,1-241, ℓ=2000	1	15	
6		КП-0,1/0,1-241, ℓ=750	1	5,63	
7		Болт М12×60 ГОСТ 7798-70*	8		
8		Гайка М12 ГОСТ 5915-70*	8		
9		Шайба 12 ГОСТ 11371-78*	8		
10		Косая шайба 12 ГОСТ 10906-78*	8		
11		Болт М16×45 ГОСТ 7798-70*	4		
12		Гайка М16 ГОСТ 5915-70*	4		
13		Шайба 16 ГОСТ 11371-78*	4		
14		Косая шайба 16 ГОСТ 10906-78*	4		
15		Болт М16×30 ГОСТ 7798-78*	4		
16	ТУ 14-4-1375-86	Дюбель-винт ДВ М8×70	4		
17	ТУ 14-4-1231-83	Дюбель-гвоздь ДГ 4,5×40	3		
18		Уголок из полосовой стали			
		30×4 ГОСТ 103-76* / Ст.3 ГОСТ 535-79 ℓ=90	3	0,09	

1. Установка разработана на основании технического описания и инструкции по эксплуатации. ВЛНЕ 670.105 00170 1985г. Загорожского завода высоковольтной аппаратуры (трансформатор тока), ТУ34-27-10257-81 (опорный изолятор)
2. Полосу заземления к металлоконструкции приварить, а к стойке пристрелить дюбелями при помощи строительно-монтажного пистолета

Нач. отд.	Роменский	[signature]	7.06.85
Н. контр.	Белова	[signature]	7.06.85
ГИП	Волков	[signature]	7.06.85
Гл. спец.	Земель	[signature]	7.06.85
Нач. гр.	Цукрова	[signature]	7.06.85
Инженер	Белова	[signature]	7.06.85
Техник	[illegible]	[signature]	7.06.85

407-03-567.90 ЭП3

Открытые распределительные устройства 35кв. на унифицированной конструкции

Стадия	Лист	Листов
РП	29	

Установка двух трансформаторов тока ТФЗМ-35А-41 на опоре ОТ-35-14

«ЭНЕРГОСЕТЬПРОЕКТ» Северо-Западное отделение Ленинград

Копировал: Т. Яковлева

Формат

2724-03

Инв. № подл.	Подпись и дата	Взам. инв. №
13227тм т3		

Копия верна: [signature]

Альбом 3

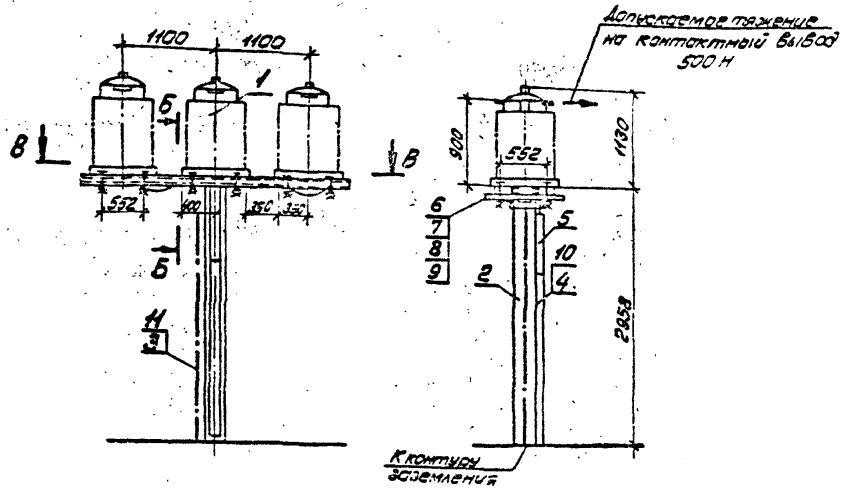

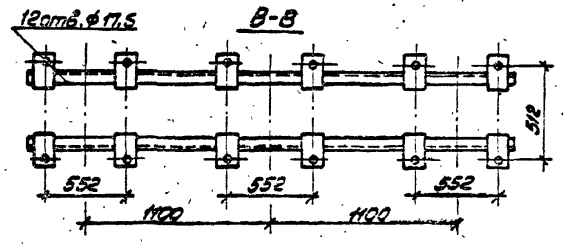

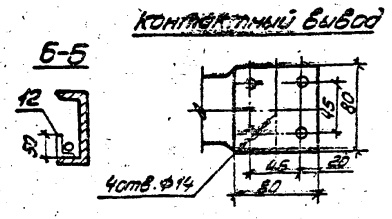

Спецификация оборудования и материалов

Марка, поз	Обозначение	Наименование	Кол	Масса ед кг	Примечание
1		Трансформатор тока			
		ТФЗМ-35Б-IУ1	3	440	
2	407-03-567.90 КС2-15	Опора ОТ-35-15	1		
3		Полоса заземления			
		30×4 ГОСТ 103-76* / Ст.3 ГОСТ 535-79	4	0,94	См.указ 2
4	ТУ-34-43-10167-80	Короб металлический кабельный КП-0,1/0,1-2У1 ℓ=2000	1	15,0	
5		КП-0,1/0,1-2У1 ℓ=750	1	5,62	
6		Болт М16×60 ГОСТ 7798-70*	12		
7		Гайка М16 ГОСТ 5915-70*	12		
8		Шайба 16 ГОСТ 11371-78*	12		
9		Косая шайба 16 ГОСТ 10906-78*	12		
10	ТУ14-4-1375-86	Дюбель-винт ДВ М8×70	4		
11	ТУ14-4-1231-83	Дюбель-гвоздь ДГ 4,5×40	3		
12		Уголок из полосовой стали			
		30×4 ГОСТ 103-76* / Ст.3 ГОСТ 535-79 ℓ=90	6	0,09	

1. Установка разработана на основании технического описания и инструкции по эксплуатации ВЛИЕ 670.105.001.ТО Запорожского завода высоковольтной аппаратуры, г. Запорожье.
2. Полосу заземления к металлоконструкции приварить, а к стойке пристрелить дюбелями (поз. 11).

Нач.отд.	Роменский	[signature]	7.06.90
Н.контр.	Белова	[signature]	7.06.90
ГИП	Волков	[signature]	7.06.90
Гл.спец.	Земель	[signature]	7.06.90
Нач.гр.	Цукрова	[signature]	7.06.90
Техник	Кутыркина	[signature]	7.06.90

407-03-567.90 ЭПЗ

Открытые распределительные устройства 35кВ на унифицированных конструкциях

Стадия	Лист	Листов
РП	30	

Установка трех трансформаторов типа ТФЗМ-35Б-IУ1 на опоре ОТ-35-15

«ЭНЕРГОСЕТЬПРОЕКТ» Северо-Западное отделение Ленинград

Копировал Т. Яковлева Формат 2724-03

Инв. № подл.	Подпись и дата	Взам. инв. №
13227 ТМ-Т.3		

Копия верна: Альбом 3

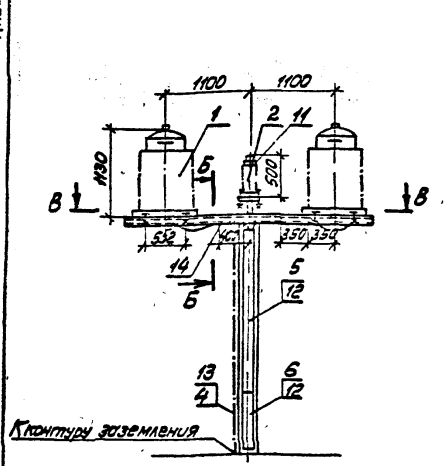

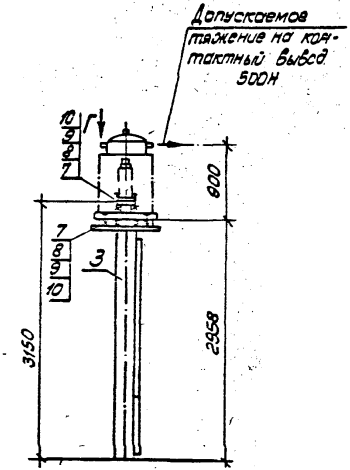

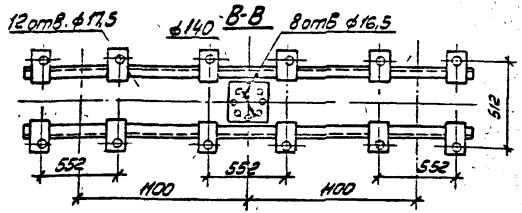

1. Установка разработана на основании технического описания и инструкции по эксплуатации ВЛИЕ.670.105.004.ТО 338А и ТУ34-27-10257-81 (опорный изолятор).
2. Полосу заземления к металлоконструкции приварить, а к стойке приострелить дюбелями (поз. 13) при помощи строительно-монтажного пистолета.

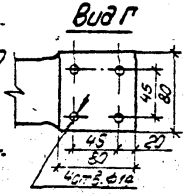

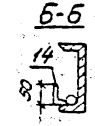

Спецификация оборудования и материалов

Марка, поз.	Обозначение	Наименование	Кол.	Масса ед. кг.	Примечание
1		Трансформатор тока			
		ТФЗМ-35Б-IУ1	2		
2		Изолятор опорный ОНШ-35-20-1	1		
3	407-03-470.87 КС2-16	Опора ОТ-35-16	1		
4		Полоса заземления			см. укз. 2
		30×4 ГОСТ 103-76* / Ст.3 ГОСТ 535-79	4	0,94	м
5	ТУ 34-43-10167-80	Кровь металлический ка-			
		бельный КП-0,1/0,1-241 С=2000	1	15	
6		КП-0,1/0,1-241, С=750	1	5,63	
7		Болт М16×60 ГОСТ 7798-70*	12		
8		Гайка М16 ГОСТ 5915-70*	12		
9		Шайба 16 ГОСТ 11371-78*	12		
10		Косая шайба 16			
		ГОСТ 10906-78*	12		
11		Болт М 16×30			
		ГОСТ 7798-78*	4		
12	ТУ14-4-1375-85	Дюбель-бинт ДБМ-10	4		
13	ТУ 14-4-1231-83	Дюбель-гвоздь ДГ4,5×40	3		
14		Уголок из полосовой стали			
		30×4 ГОСТ 103-76* / Ст.3 ГОСТ 535-79 С=90	3	0,09	

Нач.отд	Ромашов		7.06.90	407-03-567.90 ЭП3	
Н.контр.	Белова		7.06.90	Открытые распределительные устройства 35кВ на унифицированных конструкциях.	
ГИП	Орлов		7.06.90		Стадия: РП; Лист: 31; Листов:
Н.отд.	Белова		7.06.90		
Конс.	Кожева		7.06.90		
Инж.	Белова		7.06.90	Установка двух трансформаторов тока ТФЗМ-35Б-IУ1 на опоре ОТ-35-16	«ЭНЕРГОСЕТЬПРОЕКТ» Северо-Западное отделение Ленинград
Инж.	Ромашов		7.06.90		

Инв.№ подл. 13227ТМ-ТС | Подпись и дата | Взам. инв.№

Копировал

Формат А2

2724-03

Копия верна: [illegible]

Альбом 3

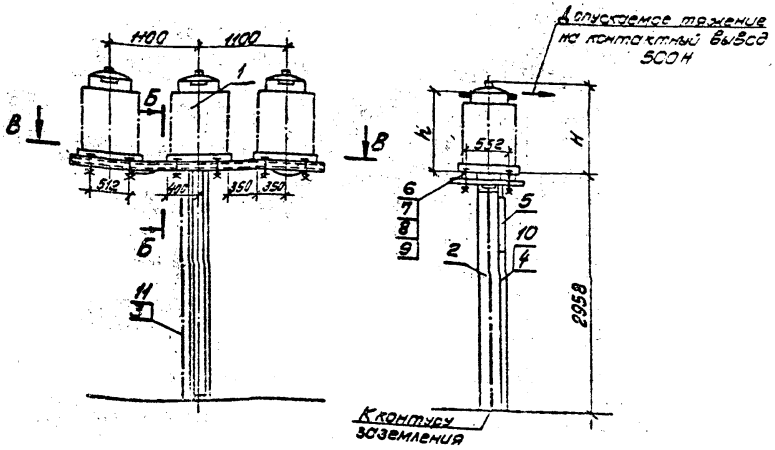

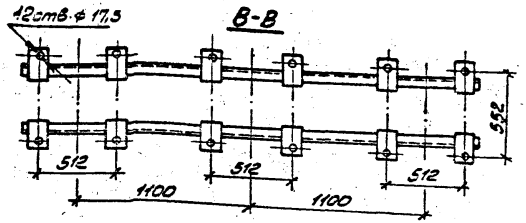

Тип	$\frac{I_{1н}}{I_{2н}}$	Hмм	hмм	Масса, кг
ТФЗМ 35Б-ZУ1	2000/1 3000/1-5	1070	850	430
	500-1000/1-5 2000/5	1080	880	350

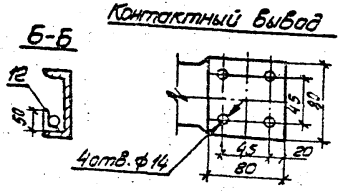

Спецификация оборудования и материалов

Марка, поз	Обозначение	Наименование	Кол	Масса ед кг.	Примечание
1		Трансформатор тока			
		ТФЗМ-35Б-ZУ1	3		См. табл
2	407-03-567.90 КС2-17	Опора ОТ-35-17	1		
3		Полоса заземления			
		30×4 ГОСТ 103-76* / Ст.3 ГОСТ 535-79	4	0,94	См. указ. 2
4	ТУ-34-43-10187-80	Короб металлический кабельный КП-0,1/0,1-2У1 e=2000	1	15,0	
5		КП-0,1/0,1-2У1 e=750	1	5,62	
6		Болт М16×60 ГОСТ 7798-70*	12		
7		Гайка М16 ГОСТ 5915-70*	12		
8		Шайба 16 ГОСТ 11371-78*	12		
9		Косая шайба 16 ГОСТ 10506-78*	12		
10	ТУ14-4-1375-86	Дюбель-винт ДВ М8×70	4		
11	ТУ14-4-1231-83	Дюбель-гвоздь ДГ 4,5×40	3		
12		Уголок из полосовой стали			
		30×4 ГОСТ 103-76* / В Ст.3 ГОСТ 535-79 e=90	6	0,09	

1. Установка разработана на основании технического описания и инструкции по эксплуатации ВЛНЕ 670.105.001ТО Запорожского завода высоковольтной аппаратуры, г. Запорожье.
2. Полосу заземления к металлоконструкции приварить, а к стойке пристрелить дюбелями (поз. 11).

Нач. отд	Роменский	[signature]	7.06.90	407-03-567.90 ЭПЗ			
Н. контр.	Белова	[signature]	7.06.90	Открытые распределительные устройства 35 кВ на унифицированных конструкциях			
ГИП	Волков	[signature]	7.06.90		Стадия	Лист	Листов
Гл. спец.	Земель	[signature]	7.06.90		РП	32	
Нач. гр.	Цукрова	[signature]	7.06.90	Установка трех трансформаторов типа ТФЗМ 35Б-ZУ1 на опоре ОТ-35-17	«ЭНЕРГОСЕТЬПРОЕКТ» Северо-Западное отделение Ленинград		
Техник	Кутыркина	[signature]	7.06.90				

Копировал Т. Яковлева

Формат 2724-03

Инв. № подл. 13227 тм-т.3 | Подпись и дата | Взам. инв. №

Копия верна: 365

Альбом 3

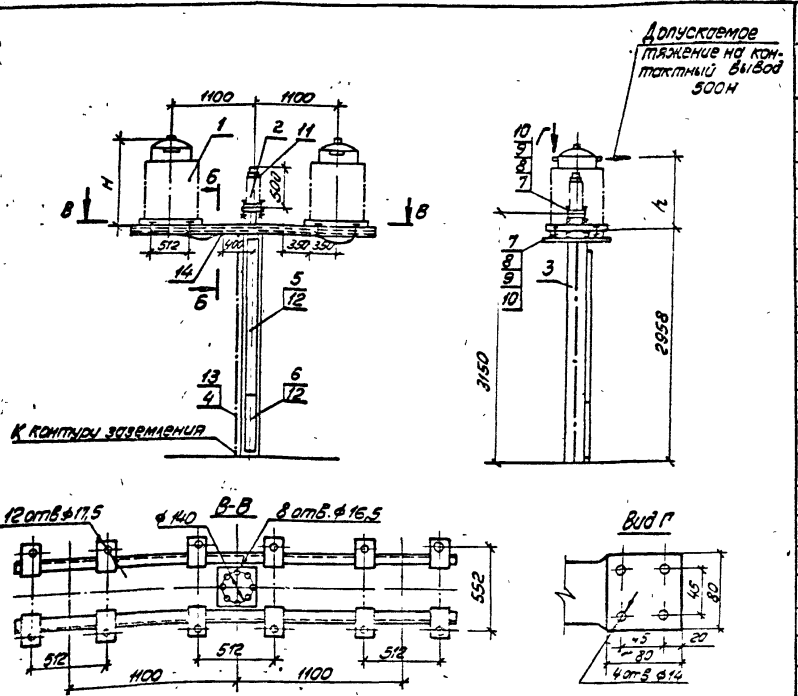

Тип	$\frac{I_{1н}}{I_{2н}}$	Hмм	hмм	Масса, кг
ТФЗМ 35Б-II У1	$\frac{2000}{1}$ $\frac{3000}{1-5}$	1070	860	430
	$\frac{500-1000}{1-5}$ $\frac{2000}{5}$	1080	880	350

Б-Б



1. Установка разработана на основании технического описания и инструкции по эксплуатации ВЛИЕ. 670.105.001.ТО Запорожского завода высоковольтной аппаратуры (трансформатор тока) и ТУ 34-27-10257-81 (опорный изолятор).
2. Полосу заземления к металлоконструкции приварить, а к стойке пристрелить дюбелями (поз.13) при помощи строительно-монтажного пистолета

Спецификация оборудования и материалов

Марка, поз.	Обозначение	Наименование	Кол.	Масса ед. кг.	Примечание
1		Трансформатор тока			
		ТФЗМ-35Б-II У1	2		
2		Изолятор опорный ОНШ-35-20-1	1		
3	407-03-567.90 КС2-18	Опора ОТ-35-18	1		
4		Полоса заземления			см. указ. 2
		30×4 ГОСТ 103-76* / Ст. 3 ГОСТ 535-79	4	0,94	м
5	ТУ 34-43-10167-80	Короб металлический ка-			
		бельный КП-0,1/0,1-2У1 ℓ=2000	1	15	
6		КП-0,1/0,1-2У1, ℓ=750	1	5,63	
7		Болт М16×60 ГОСТ 7798-70*	12		
8		Гайка М16 ГОСТ 5915-70*	12		
9		Шайба 16 ГОСТ 11371-78*	12		
10		Косая шайба 16			
		ГОСТ 10906-78*	12		
11		Болт М16×30			
		ГОСТ 7798-78*	4		
12	ТУ 14-4-1375-86	Дюбель-винт ДВ М8×70	4		
13	ТУ 14-4-1231-83	Дюбель-гвоздь ДГ 4,5×40	3		
14		Уголок из полосовой стали			
		30×4 ГОСТ 103-76* / Ст. 3 ГОСТ 535-79 ℓ=90	3	0,09	

Нач. отд.	Роменский	[illegible]	7.06.90
Н. контр.	Белова	[illegible]	7.06.90
Гип	Волков	[illegible]	7.06.90
Гл. спец.	Земель	[illegible]	7.06.90
Нач. гр.	Цукрова	[illegible]	7.06.90
Инженер	Белова	[illegible]	7.06.90
Техник	Кутыркина	[illegible]	7.06.90

407-03-567.90 ЭПЗ

Открытые распределительные устройства 35кВ на унифицированных конструкциях

Стадия	Лист	Листов
РП	35	

Установка двух трансформаторов тока ТФЗМ-35Б-II У1 на опоре ОТ-35-18

«ЭНЕРГОСЕТЬПРОЕКТ» Северо-Западное отделение Ленинград

Копировал: Т. Яковлева Формат 2724-03

Инв. № подл.	Подпись и дата	Взам. инв. №
13227 тм-т.3		

Альбом 3

Копия верна

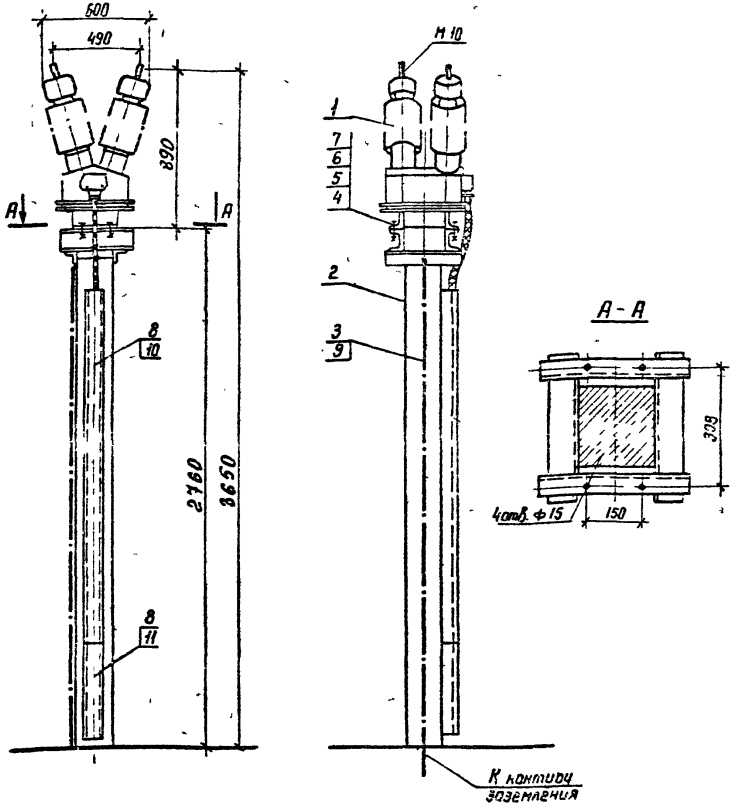

Спецификация

Марка, поз	Обозначение	Наименование	Кол	Масса ед.кг	Примечание
1	ТУ 16-517 128-78	Трансформатор			см указ
		напряжения НОМ-35-66У1	1	06	1
2	407-03-567.90КС2-19	Опора ОТ-35-19	1		
3		Полоса заземления			см
		30×4 ГОСТ 103-76* / Ст3 ГОСТ 535-79	3,3	0,94	указ. 2
4		Болт М12×45 ГОСТ 7798-70*	4		
5		Гайка М12 ГОСТ 5915-70*	4		
6		Шайба 12 ГОСТ 11371-78*	4		
7		Косая шайба 12			
		ГОСТ 10906-78*	4		
8	ТУ-14-4-1375-86	Дюбель-винт ДВ М8×70	4		
9	ТУ-14-4-1231-83	Дюбель-гвоздь ДГ 4,5×40	3		
10	ТУ-34-43-10167-00	Короб металлический			
		кабельный			
		КП-0,1/0,2-241 ℓ=2000	1	22	
11	ТУ-34-43-10167-80	Короб металлический			
		кабельный			
		КП-0,1/0,2-241 ℓ=500	1	5,5	

1. Установка разработана на основании информации Информэлектро 02.43.17-87, разработанного МПО „Электрозавод" им. Куйбышева на основании ТУ 16-517.128-78.
2. Полосу заземления к металлоконструкции приварить, к стойке пристрелить дюбелями (поз. 9) при помощи строительно-монтажного пистолета.

Нач. отд	Роменский		7.90
Н. контр	Белова		7.90
ГИП	Волков		7.90
Гл. спец.	Земель		7.90
Инженер	Белова		7.90
Техник	Кутыркина		7.90

407-03-567.90 ЭП3

Открытые распределительные устройства 35 кВ на унифицированных конструкциях

Стадия	Лист	Листов
РП	34	

Установка трансформатора НОМ-35-66У1 на опоре ОТ-35-19

ЭНЕРГОСЕТЬПРОЕКТ Северо-Западное отделение Ленинград

Копир. Нага 2724-03 формат А3

Инв. № подл. | Подпись и дата | Взам. инв. № | 1322 Тм-КЗ

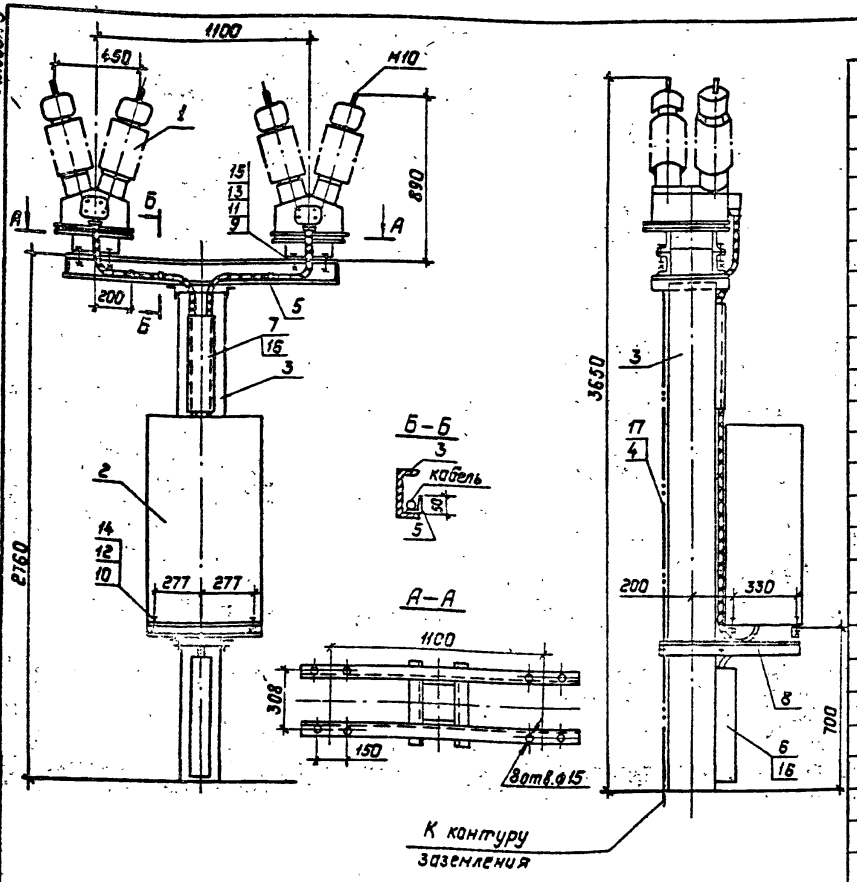

Спецификация

Марка, поз.	Обозначение	Наименование	Кол.	Масса ед. кг.	Примечание
1	ТУ 16-517.128-78	Трансформатор напряжения НОМ-35-66У1	2	86	
2	ТУ 34-11-10664-86	Шкаф зажимов ШЗН2-73	1	67	
3	407-03-567.90 КС2-20	Опора ОТ-35-20	1		
4		Полоса заземления 30×4 ГОСТ 103-76* / Ст3 ГОСТ 535-79	4	0.94	м
5		Уголок из полосовой стали 30×4 ГОСТ 103-76* / Ст3 ГОСТ 535-79 ℓ=90	3	0.09	
	ТУ 34-43-10167-80	Короб электротехнический стальной			
6		КП-0.1/0.1 2У1 ℓ=400	1	3.0	
7		КП-0.1/0.1 2У1 ℓ=500	1	3.75	
8	ТУ22-2173-71	Металлорукав РЗ-Ц-Х	1.0		м
		Болты ГОСТ 7798-70*			
9		М12×45	8		
10		М10×30	4		
		Гайки ГОСТ 5915-70*			
11		М12	8		
12		М10	4		
13		Шайба 12 ГОСТ 11371-78*	8		
14		Шайба 12 ГОСТ 11371-78*	8		
15		Шайба 16 ГОСТ 10906-78*	4		
16	ТУ14-4-1375-86	Дюбель-винт ДВМ8×70	4		
17	ТУ14-4-1231-83	Дюбель-гвоздь ДГ4,5×40	3		

1 Установка разработана на основании каталога Инфорэлектро 02.43.17-87 разработанного МПО „Электрозавод" им. Куйбышева

2. Полосу заземления и металлоконструкции приварить, а к стойке пристрелить дюбелями (поз. 17).

Нач отд	Роменский		7.06.90
Н. контр	Белова		7.06.90
ГИП	Волков		7.06.90
Гл спец	Земель		7.06.90
Инженер	Белова		7.06.90
Техник	Кутыркина		7.06.90

407-03-567.90 ЭП3

Открытые распределительные устройства 35кВ на унифицированных конструкциях

Стадия	Лист	Листов
РП	35	

Установка двух трансформаторов напряжения НОМ-35-66У1 на опоре ОТ-35-20

„ЭНЕРГОСЕТЬПРОЕКТ" Северо-Западное отделение Ленинград

Копировал: Польс 2724-03 Формат: А3

Инв. № подл. 1322 Ин-73 | Подпись и дата | В зам инв №

Копия верна

Альбом 3

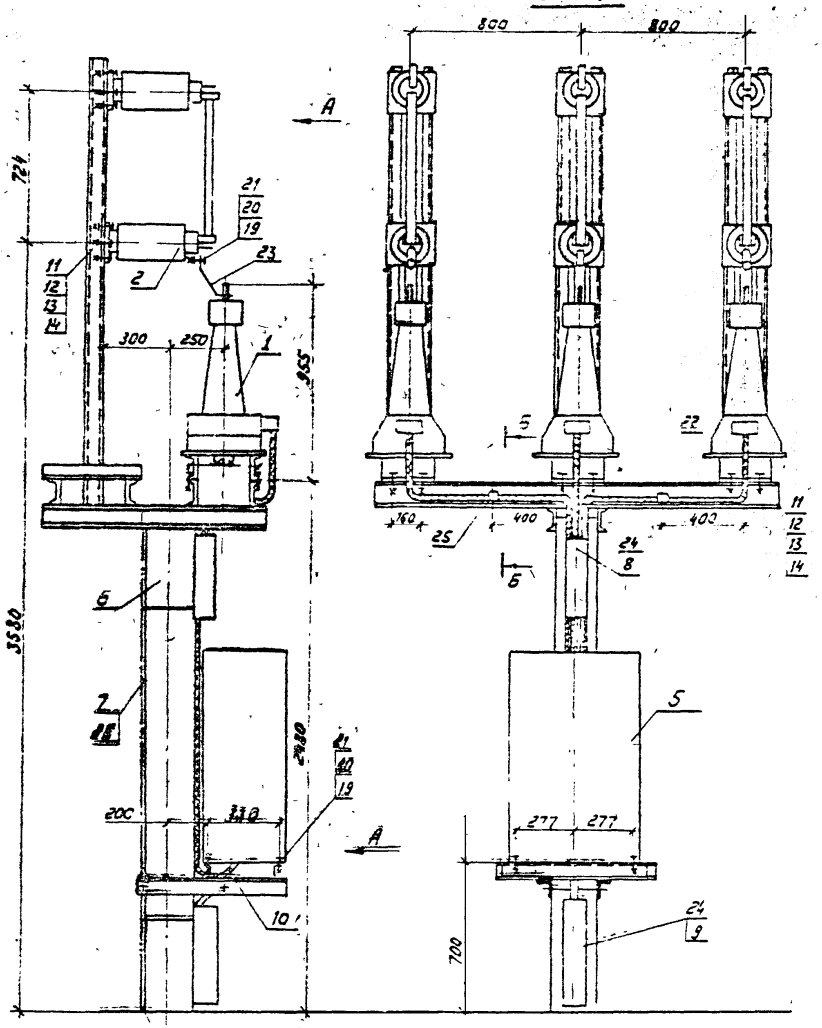

К контуру заземления

См вместе с листом ЭПЗ 38

Разметка отверстий для крепления трансформаторов напряжения

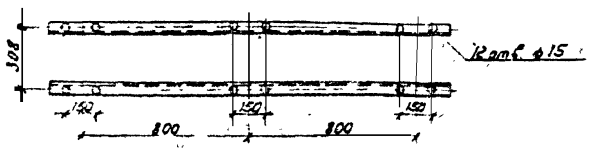

Разметка отверстий для крепления предохранителя

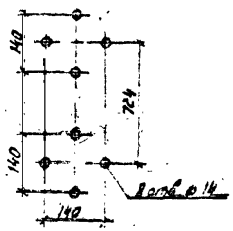

Разметка отверстий для крепления комплектного устройства

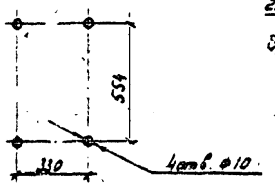

Б-Б



				407-03-567.90 ЭПЗ
				Открытые распределительные устройства 35кВ на унифицированных конструкциях
Нач. отд.	Роменский			Стадия
Н. контр.	Белова			
Гип	Волков			
Гл. спец.	Земель			Установка трансформаторов напряжения ЗНОМ-35-65 и предохранителей ПКН-001-35У1 на опоре 07-35-21
Нач. гр.	Цукрова			Северо-Западное отделение Ленинград
Инженер	Белова			

Копир: Соловьева

2724-03

Формат

Инв. № подл. 13227 ТН-73 | Подпись и дата | Взам. инв. №

Альбом 3

Копия верна: Зам

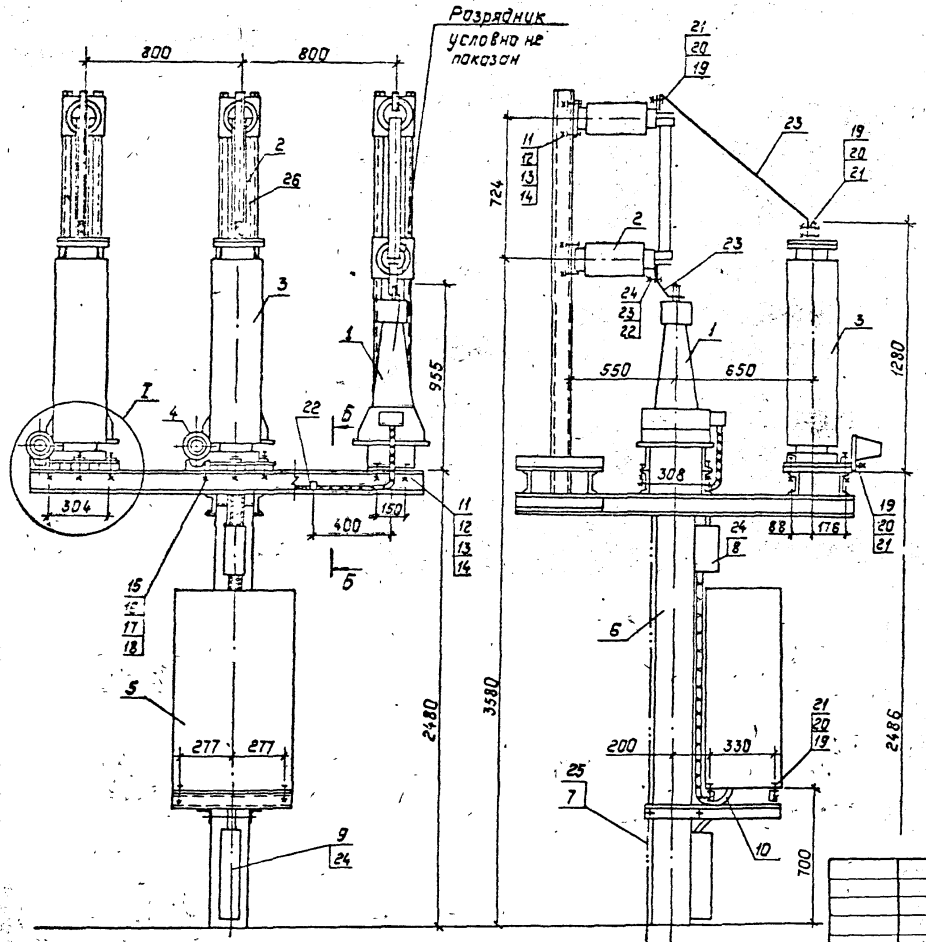

См. вместе с листом ЭП3-38

Разметка отверстий для крепления трансформаторов напряжения и разрядников

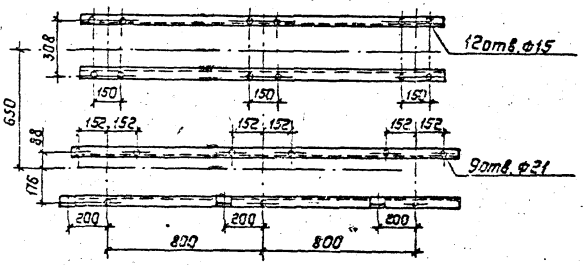

Разметка отверстий для крепления предохранителя

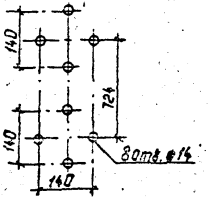

Разметка отверстий для крепления комплектного устройства

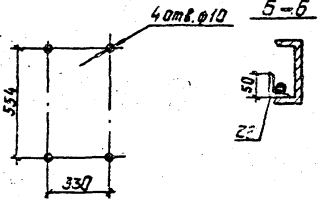

				407-03-567.90 ЭП3	
				Открытые распределительные устройства 35кВ на унифицированных конструкциях	
					Стадия: РП; Лист: 37; Листов:
Нач.отд	Роженский				
Н.контр	Белова				
ГИП	Волков				
Гл.спец	Земель			Установка трансформаторов напряжения ЗНОМ-35Б5, предохранителей ПКН001-35У1 и разрядников РВС-35 на опоре ОТ35-22	Энергосетьпроект, Северо-Западное отделение, Ленинград
Нач.гр.	Цукрова				
Инженер	Белова				

Инв.№ подл. | 13227ТМ-3 | Подпись и дата | Взам.инв.№

Копировал: Польс 2724-03 Формат: А3

Альбом 3

Копия верна

Спецификация оборудования и материалов

Марка, поз.	Обозначение	Наименование	Кол.	Масса, ед кг.	Примечание
1		Трансформатор напряжения ЗНОМ-35-65	3	82	
2		Предохранитель токоограничивающий ПКН-001-3541	3	42.5	
3		Разрядник вентильный РВС-35	3	7.5	
4		Регистратор срабатываний РР-141	3	1.75	
5	ТУ34-11-10664-86	Шкаф зажимов ШЗНГ-73	1	67	
6	407-03-567.90-КС2-21	Опора ОТ-35-21	1		
	407-03-567.90 КС2-22	ОТ-35-22	1		
7		Полоса заземления 32х4 ГОСТ 103-75* / Ст3 ГОСТ 535-79	4.2	0.94	м
	ТУ34-43-10167-80	Короб электротехнический			
8		стальной КП-0.1/01-241 l=350	1	2.6	
9		КП-0.1/01-241 l=400	1	3.0	
10	ТУ22-2173-71	Металлорукав РЗ-Ц-Х	1.0		м
11		Болт М12х60 ГОСТ7798-70	36		
12		Гайка М12 ГОСТ5915-70*	36		
13		Шайба 12 ГОСТ11371-78*	36		
14		Шайба 12 ГОСТ10906-78*	36		
15		Болт М20х120 ГОСТ7798-70*	9		
16		Гайка М20 ГОСТ5915-70*	9		
17		Шайба 20 ГОСТ 11371-78*	9		
18		Шайба 20 ГОСТ 10906-78*	9		
19		Болт М10х30 ГОСТ 7798-70*	16		
20		Гайка М10 ГОСТ 5915-70*	16		
21		Шайба 10 ГОСТ 11371-78*	32		
22		Уголок из толстолистовой стали 50х4 ГОСТ 103-76* / Ст3 ГОСТ 535-79 — 0.93	2	0.09	2.12 ОТ-35-21
23		Шина стальная, м 20х3 ГОСТ 6009-74 / Ст3 ГОСТ 535-79	0.9	0.47	2.19 ОТ-35-22
24	ТУ14-4-1375-86	Дюбель-винт ДВ М8х70	4		
25	ТУ14-4-1231-83	Дюбель-гвоздь ДГ 45х40	3		

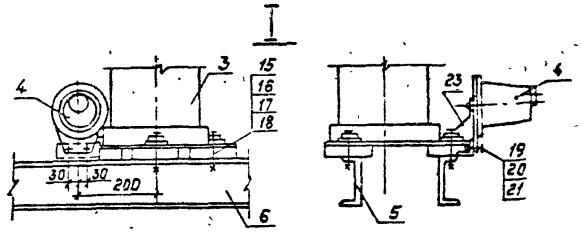

Смотри вместе с листами ЭП3.36, ЭП3.37.

1. Установка разработана на основании ТУ16.521.264-79, технического описания и инструкции по эксплуатации КЛО 412.106 1988г 838А (разрядник) и КЛО 412.317 838А (регистратор) информации Информэлектро 02.43.17-87, разработанного НПО „Электрозавод" или Куйбышева на основании ТУ16-517.128-78 (трансформатор напряжения).
2. Полосу заземления к металлоконструкции приварить, а к стойке приштлить дюбелями (поз. 25).

Взам. инв. №

Подпись и дата

Инв. № подл. | 1822-Тех-23

				407-03.567.90 ЭП3	
				Открытые распределительные устройства 35кВ на унифицированных конструкциях	
Нач. отд.	Роменский		7.06.90	Стадия: РП	Лист: 38
Н. контр.	Белова		7.06.90		Листов:
ГИП	Волков		7.06.90		
Гл. спец.	Зачель		7.06.90	Установка ЗНОМ-35-65, ПКН-001-3541 и РВС-35 на опоре ОТ-35-21, 22. Узел. Спецификация	„ЭНЕРГОСЕТЬПРОЕКТ" Северо-Западное отделение Ленинград
Инженер	Белова		7.06.90		
Техник	Кутыркина		7.06.90		

Копировал: Польс 2724-03 Формат: А3

Альбом 3
Типовые материалы для проектирования
Копия верна
Инв. № подл. | Подпись и дата | Взам. инв. №

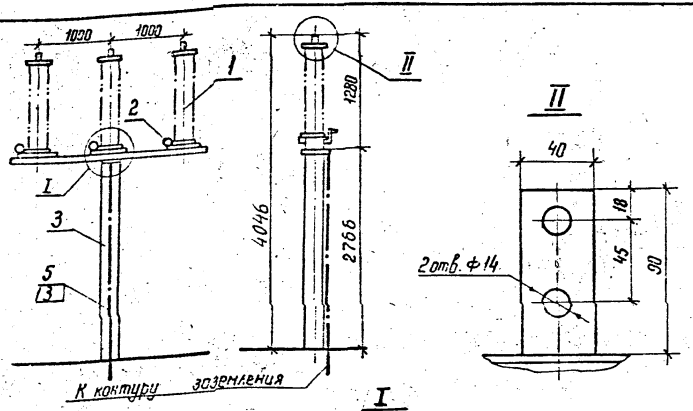

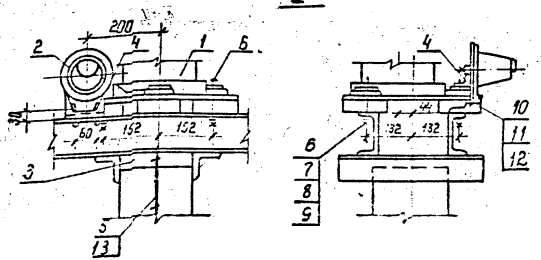

Разметка отверстий для крепления разрядников

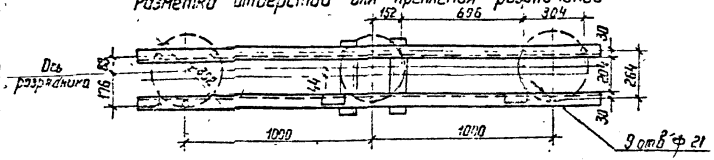

1. Установка разработана на основании технического описания и инструкции по эксплуатации КЛО. 412. 317 ТО ВВА (регистратор) и КЛО. 412. 106 1388 г. ВВА, ТУ 16-521. 264-75 (разрядник).
2. Полосу заземления к металлоконструкции приварить, а к сайке присоединить Зюбелями (поз 13).

Спецификация оборудования и материалов

Марка, поз.	Обозначение	Наименование	Кол.	Масса ед. кг	Примечание
1		Разрядник вентильный РВС-35	3	73	см. указ. 1
2		Регистратор срабатывающий РР-141	3	1,8	см. указ. 1
3	407-03-567.90 КС2-23	Опора ОТ-35-23	1		
4		Шина плоская стальная 30×4 ГОСТ 103-76* / Ст 3 ГОСТ 535-79 Р-500	3	0,3	
5		Полоса заземления 30×4 ГОСТ 103-76* / Ст 3 ГОСТ 535-79	3,3	0,94	см. указ. 2
6		Болт М20×120 ГОСТ 7798-70*	12		
7		Гайка М20 ГОСТ 5915-70*	12		
8		Шайба 20 ГОСТ 11371-78*	12		
9		Косая шайба 20 ГОСТ 10906-78*	12		
10		Болт М8×30 ГОСТ 7798-70	6		
11		Гайка М8 ГОСТ 5915-70*	6		
12		Шайба 8 ГОСТ 11371-78*	12		
13	ТУ 14-4-1231-83	Дюбель-гвоздь ДГ 4,5×40	2		

	407-03-567.90		ЭП3	
	Открытые распределительные устройства 35 кВ на унифицированных конструкциях			
		Стадия	Лист	Листов
		РП	39	
Нач. отд. Ротенштейн; Гип Гаврилов; Нач. сект. Ефимов; Н. контр. Ефимов; Гип Ефимов	Установка разрядников РВС-35 на опоре ОТ-35-23	ЭНЕРГОСЕТЬПРОЕКТ Северо-Западное отделение Ленинград		

Копир К-36 2724-03

Копия верна: [illegible]

Альбом 3

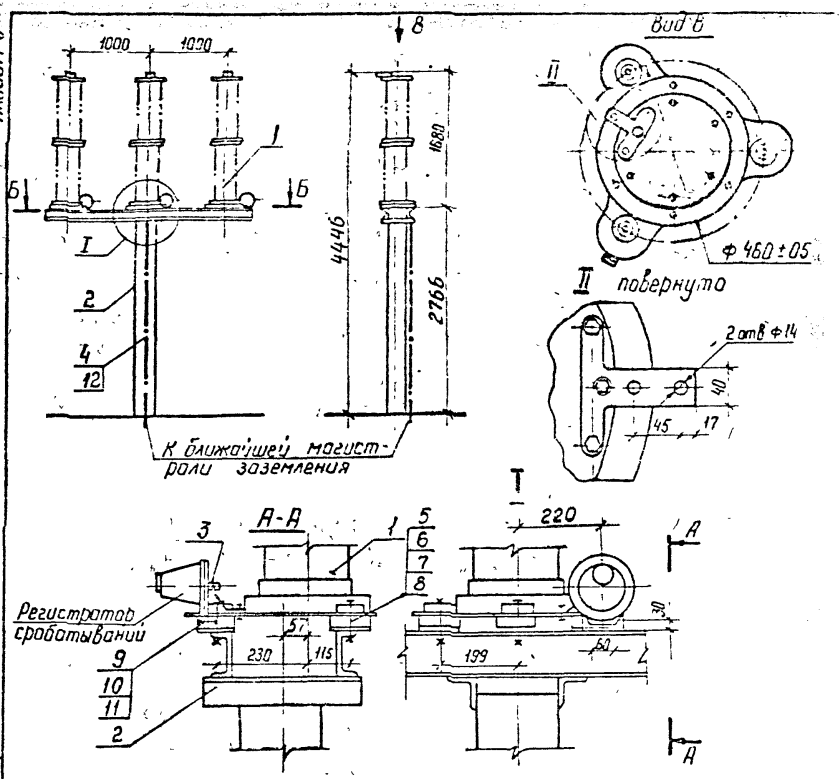

Б-Б

Разметка отверстий для крепления разрядников

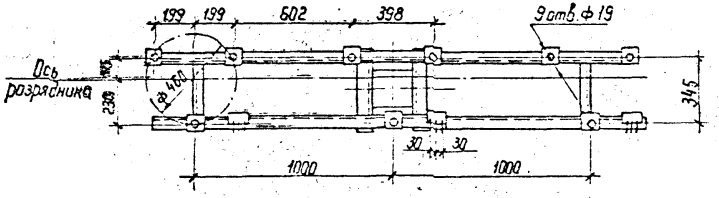

Спецификация оборудования и материалов

Марка, поз.	Обозначение	Наименование	Кол.	Масса ед. кг	Примечание
1		Разрядник вентильный			См.
		РВМ-35 комплектно			указ. 1
		с регистратором			
		срабатываний РР-2	3	165	
2	407-03-567.90 КС2-24	Опора ОТ-35-24	1		
3		Шина плоская			
		стальная			
		30×4 ГОСТ 103-76* Ст 3 ГОСТ 535-79 ℓ=500	3	0,3	
4		Полоса заземления			см.
		30×4 ГОСТ 103-76* Ст 3 ГОСТ 535-79	3,3	0,94	указ. 2
5		Болт М 16×120 ГОСТ 7798-70*	9		
6		Гайка М 16 ГОСТ 5915-70*	9		
7		Шайба 16 ГОСТ 11371-78*			
8		Косая шайба 16 ГОСТ 10906-78*	9		
9		Болт М 8×30 ГОСТ 7798-70*	6		
10		Гайка М 8 ГОСТ 5915-70*	6		
11		Шайба 8 ГОСТ 11371-78*	12		
12	ТУ-14-4-1231-83	Дюбель-гвоздь ДГ 4.5×40	2		

1. Установка разработана на основании ТУ 16-674.059-85 и чертежа ИЛЯН 674 322 017 СБ 87 Ленинградского завода „Пролетарий".
2. Полосу заземления к металлоконструкции приварить, а к стойке пристрелить дюбелями (поз. 7) при помощи строительно-монтажного пистолета.

Нач. отд.	Роменский	[illegible]	[illegible]
Н. контр.	Белова	[illegible]	[illegible]
ГИП	Волков	[illegible]	[illegible]
Гл. спец.	Земель	[illegible]	[illegible]
Рук. гр.	Цукрова	[illegible]	[illegible]
Инженер	Куликова	[illegible]	[illegible]
Техник	Кутыркина	[illegible]	[illegible]

407-03-567.90 ЭПЗ

Открытые распределительные устройства 35 кВ на унифицированных конструкциях

Стадия	Лист	Листов
РП	40	

Установка разрядников РВМ-35У1 на опоре ОТ-35-24

ЭНЕРГОСЕТЬПРОЕКТ Севера Западное отделение Ленинград

Копир. Кол. 2724-03 Формат А3

Инв. № подл. 13227-1-7.3 | Подпись и дата | Взам. инв. №

Копия верна: [signature]

Альбом 3

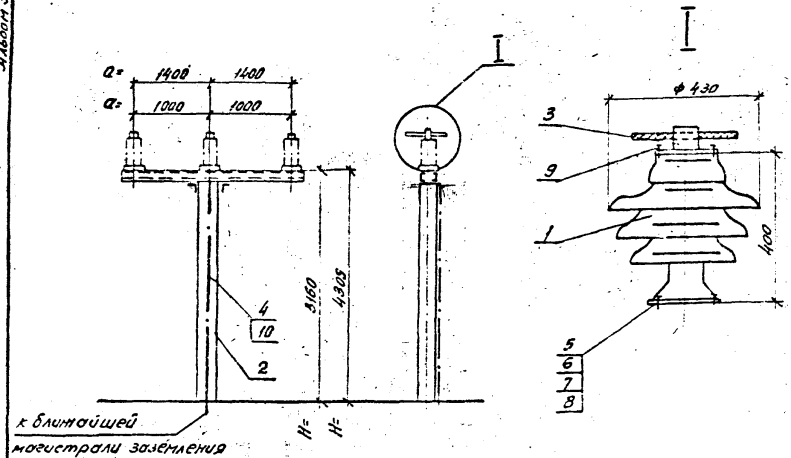

Крепление изоляторов.

При одном проводе в фазе. При двух проводах в фазе

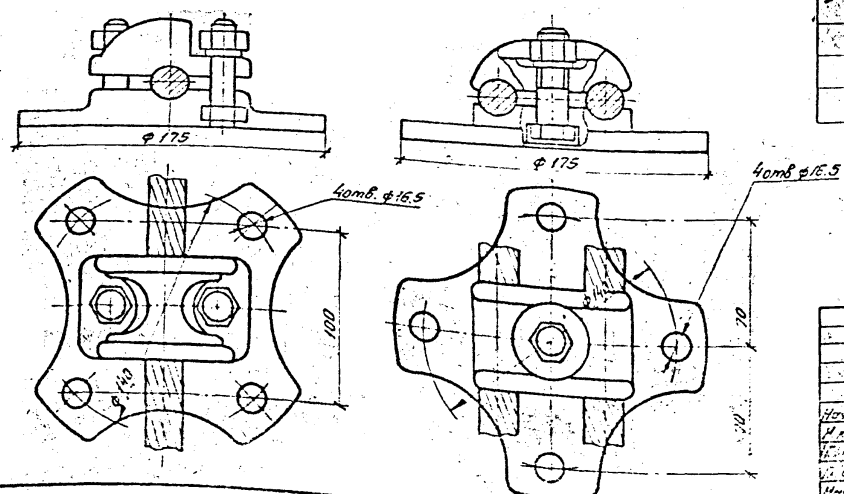

Спецификация

Марка, поз.	Обозначение	Наименование	Кол.	Масса ед.кг.	Примечание
1		Изолятор опорный			
		наружный штыревой			
	ТУ34-27-10257-81	ОНШ-35-20-1	3	41,53	
2	407-03-567.90 КС2-25	Опора ОТ-35-25	1		H=3160 a=1000
	407-03-567.90 КС2-26	Опора ОТ-35-26	1		H=4300 a=1000
	407-03-567.90 КС2-27	Опора ОТ-35-27			H=3160 a=1400
3		Зажим опорный	3		
		ГОСТ 19254-81 для:			
		одного провода АА-□-3			
		для двух проводов 2АА-□3			
4		Полоса заземления			
		30×4 ГОСТ 103-76* / Ст.3 ГОСТ 535-79	3.7	0.94	м
5		Болт М16×45 ГОСТ 7798-70*	12		
6		Гайка М16 ГОСТ 5915-70*	12		
7		Шайба 16 ГОСТ 11371-78*	12		
8		Косая шайба 16 ГОСТ 10906-78*	12		
9		Болт М16×30 ГОСТ 7798-70*	12		для креп. поз. 3
10	ТУ14-4-1231-83	Дюбель-гвоздь ДГ4,5×40	3		для креп. поз 4

1. Установка разработана на основании ТУ34-27-10257-81.
2. Полосу заземления к металлоконструкции приварить, а к стойке пристрелить дюбелями (поз. 10) при помощи строительно-монтажного пистолета.

Нач отд.	Роменский	[signature]	[signature]	
Н контр.	Белова	[signature]	[signature]	
ГИП	[illegible]	[signature]	[signature]	
Гл спец.	Земель	[signature]	[signature]	
Нач гр.	Цукрова	[signature]	[signature]	
Инженер	Кудинова	[signature]	[signature]	

407-03-567.90 ЭПЗ

Открытые распределительные устройства 35кв. на унифицированных конструкциях

Стадия	Лист	Листов
РП	41	

Установка трех изоляторов ОНШ-35-20-1 на опоре ОТ-35-25; ОТ-35-26; ОТ-35-27

Энергосетьпроект Северо-Западное отделение Ленинград

Инв. № подл. 13287 | Подпись и дата | Вз. инв. №

Копировал [illegible] 2724.03

Формат А3

Копия верна: [illegible]

Альбом 3

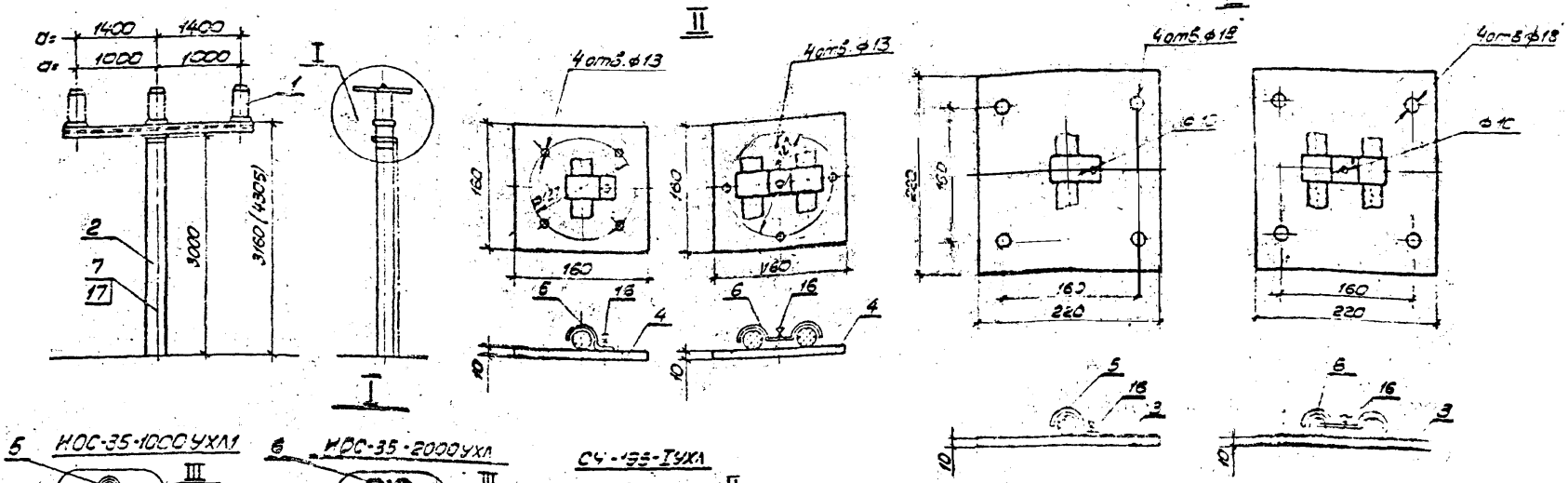

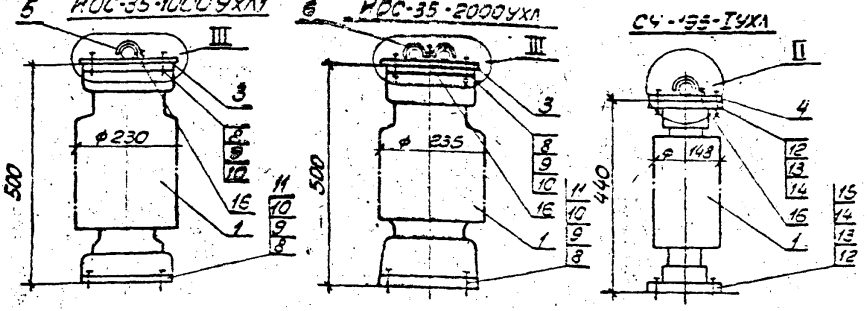

1. Установка разработана на основании чертежа ИЛЯН. 686143.005 СБ. 1987г. Пермского завода высоковольтных изоляторов (СЧ-195-IУХЛ), чертежа ИЛЯН. 686144.004 СБ 1987г (НОС-35-1000УХЛ), чертежа ИЛЯН 686143.003 СБ 1988г (НОС-35-2000УХЛ1) Великолукского завода электротехнического фарфора.

2. Полосу заземления к металлоконструкции приварить, а к стойке пристрелить дюбелями (поз. 17) при помощи строительно-монтажного пистолета.

Разметка отверстий для крепления изоляторов

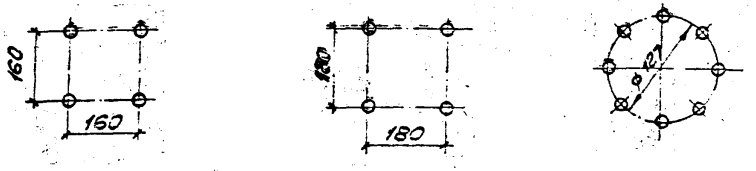

См. вместе с листом ЭП3.43

Инв. № подл.	Подпись и дата	Взам. инв. №
13227ТМ-5		

Нач. отд.	Роменский	[illegible]	[illegible]
Н. контр.	Белова	[illegible]	[illegible]
ГИП	Волков	[illegible]	[illegible]
Гл. спец.	Земель	[illegible]	[illegible]
Нач. гр.	Цукрова	[illegible]	[illegible]
Инженер	Кудинова	[illegible]	[illegible]

407-03-567.90 ЭП3

Открытые распределительные устройства 35кВ на унифицированных конструкциях

Стадия	Лист	Листов
РП	42	

Установка изоляторов НОС-35-1000УХЛ1, НОС-35-2000УХЛ1, СЧ-195-IУХЛ на опоре ОТ-35-25,26,27

«ЭНЕРГОСЕТЬПРОЕКТ» Северо-Западное отделение Ленинград

Копировал 2724-03 Формат

Альбом 3

Копия верна

Марка, поз.	Обозначение	Наименование	Кол.	Масса ед. кг.	Примечание
1		Изолятор опорный	3		
		ИОС-35-1000 УХЛ1		42	
		ИОС-35-2000 УХЛ1		45	
		СЧ-195-Т УХЛ		10	
2	407-03-567.90 КС2-25	Опора ОТ-35-25	1		H=3160 a=1000
	407-03-567.90 КС2-26	Опора ОТ-35-26	1		H=4300 a=1000
	407-03-567.90 КС2-27	Опора ОТ-35-27			H=3160 a=1400
3	407-03-458.87 ЭПИ-009	Пластина опорная П-1	3		для ИОС-35
4	407-03-458.87 ЭПИ-010	Пластина опорная	3		для СЧ-195-Т
		П-2			
5	ТУ34-43-11034-86	Скоба СО- ☐ -УЗ		☐	
6	ТУ34-43-11034-86	Скоба СДС- ☐ -УЗ		☐	
7		Полоса заземления			
		30×4 ГОСТ 103-76* / Ст.3 ГОСТ 535-79	3.7	0.94	
8		Болт М16×45 ГОСТ 7798-70*	24		
9		Гайка М16 ГОСТ 5915-70*	24		
10		Шайба 16 ГОСТ 11371-78*	24		
11		Косая шайба 16 ГОСТ 10906-78*	12		
12		Болт М12×45 ГОСТ 7798-70*	24		
13		Гайка М12 ГОСТ 5915-70*	24		
14		Шайба 12 ГОСТ 11371-78*	24		
15		Косая шайба 12 ГОСТ 10906-78*	12		
16		Болт М10×6 ГОСТ 7798-70*	3		

См. вместе с листом ЭП3.42.

Марка, поз.	Обозначение	Наименование	Кол.	Масса ед. кг.	Примечание
17	ТУ14-4-1231-83	Дюбель-гвоздь			для крепления поз. 7
		ДГ 4,5×40	3		

Инв. № подл. | 13977 пп-13 | Подпись и дата | Взам. инв. №

Нач. отд.	Семенский				
Н. контр.	Белова				
Гип	Вдовин				
Нач. гр.	Чуприна				
Исп.					

407-03-567.90 ЭП3

Открытые распределительные устройства 35кВ на унифицированных конструкциях

Стадия: РП | Лист: 43 | Листов:

Установка изоляторов ИОС-35-1000 УХЛ1 (СЧ-195-Т УХЛ1 на опорах ОТ-35-25, 26, 27. Спецификация.

Энергосетьпроект Северо-Западное отделение Ленинград

2724-03

Формат А3

Альбом 3

Копия верна

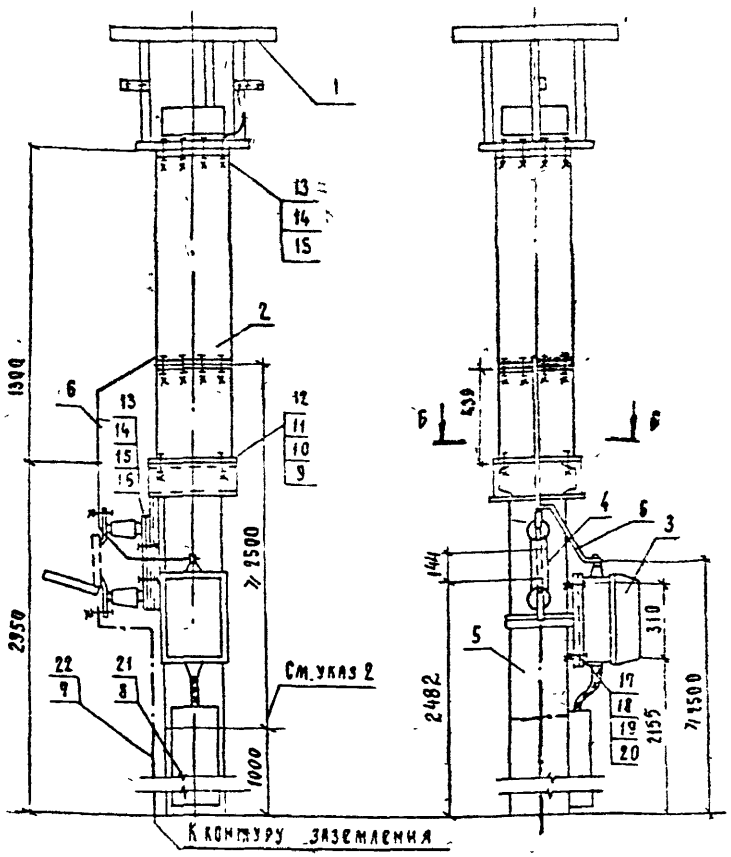

Б – Б

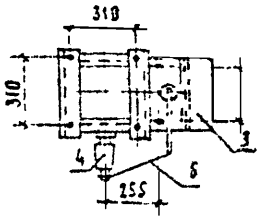

Разметка отверстий для крепления разъединителя

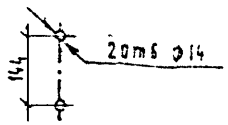

Разметка отверстий для крепления фильтра присоединений

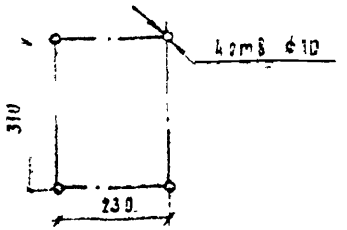

Поясняющая схема

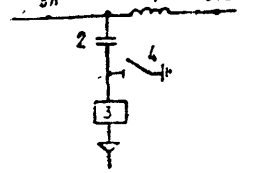

1. Прйсу заземления к металлоконструкции приварить, а к стойке пристрелять дюбелями
2. Размещение фильтра присоединения принято с учетом его обслуживания с высоты не более метра от земли
3. Установка разработана на основании ГОСТ 1558I-80 (конденсатор), чертежа 2РУ05100Ч НТЭАЗ (разъединитель), АТГ2 140 053ТУ (фильтр присоединения)

См. вместе с листом ЭП3.45

Разметка отверстий для крепления конденсатора связи

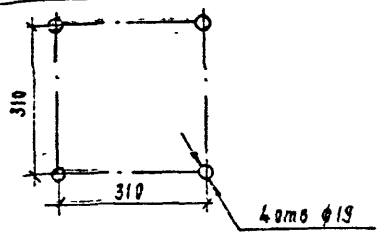

Разметка отверстий для крепления заградителя на конденсаторе связи

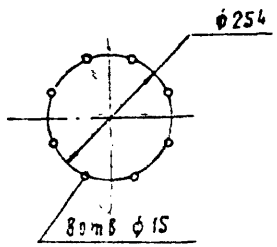

				407-03-567.90	ЭП3
				Открытые распределительные устройства 35кВ на унифицированных конструкциях	
Нач.отд	Роменский				Стадия: РП; Лист: 44; Листов:
Н.контр	Белова				
ГИП	Волков				
Гл.спец	Земель				
Нач.пр	Цыкрова			Установка конденсатора связи СМП-66/√3-4,4У1 и заградителя ЗВС на опоре ОТ-35-28	«Энергосетьпроект» Северо-Западное отделение Ленинград
Дизайнер	Ершова				

Инв. № подл. | Подп. и дата | Взам. инв. №

13271-13

2724-03

Формат

Копия верна: [illegible]

Альбом 3

Спецификация оборудования и материалов

Марка, поз.	Обозначение	Наименование	Кол.	Масса ед. кг.	Примечание
1		Заградитель			
		высокочастотный			
		ЗВС-[ ]	1	[ ]	
2		Конденсатор			
		связи			
		СМП-66/√3-4.4У1	1	106	
3		Фильтр присоедине-			
		ния ФПМ	1	11	
4		Разъединитель одно-			
		полюсный РВО-10/400	1	5.9	
5	407-03-567.90 КС2-28	Опора ОТ-35-28	1		
6		Шина стальная, м			контактную поверх
		20×3 ГОСТ 6009-74 / Ст 3 ГОСТ 535-79	2,5	0.47	ность лудить
7		Полоса заземления			
		30×4 ГОСТ 103-76* / Ст 3 ГОСТ 535-79	4	0.94	м
8	ТУ34-43-10167-80	Короб металлический			
		кабельный КП-0.1/0.2-2У1			
		ℓ=2000	1	22	

Спецификация оборудования и материалов

Марка, поз.	Обозначение	Наименование	Кол.	Масса ед. кг.	Примечание
9		Болт М16×70, ГОСТ 7798-70*	4		
10		Гайка М16 ГОСТ 5915-70*	4		
11		Шайба 16 ГОСТ 11371-78*	4		
12		Косая шайба 16			
		ГОСТ 10906-78*	4		
13		Болт М12×60, ГОСТ 7798-70*	10		
14		Гайка М12, ГОСТ 5915-70*	10		
15		Шайба 12, ГОСТ 11371-78*	18		
16		Косая шайба 12			
		ГОСТ 10906-78*	2		
17		Болт М8×30, ГОСТ 7798-70*	4		
18		Гайка М8, ГОСТ 5915-70*	4		
19		Шайба 8, ГОСТ 11371-78*	4		
20		Косая шайба 8			
		ГОСТ 10906-78*	4		
21	ТУ14-4-1375-86	Дюбель-винт ДВМ 8×70	3		
22	ТУ14-4-1231-83	Дюбель-гвоздь ДГ 4,5×40	3		

См. вместе с листом ЭП3.44

Нач отд	Роменский	[illegible]	[illegible]
Н контр	Белова	[illegible]	[illegible]
ГИП	Волков	[illegible]	[illegible]
Гл спец	Земель	[illegible]	[illegible]
Нач гр	Цукрова	[illegible]	[illegible]
Инженер	Белова	[illegible]	[illegible]

407-03-567.90 ЭП3

Открытые распределительные устройства 35 кВ на унифицированных конструкциях

Стадия	Лист	Листов
РП	45	

Установка конденсатора связи СМП-66/√3-4.4У1 и заградителя ЗВС на опоре ОТ-35-28. Спецификация

«ЭНЕРГОСЕТЬПРОЕКТ» Северо-Западное отделение Ленинград

Инв. № подл. 13227 т-13 | Подп. и дата | Взам. инв. №

2724-03

Формат

Копия верна

Альбом 3

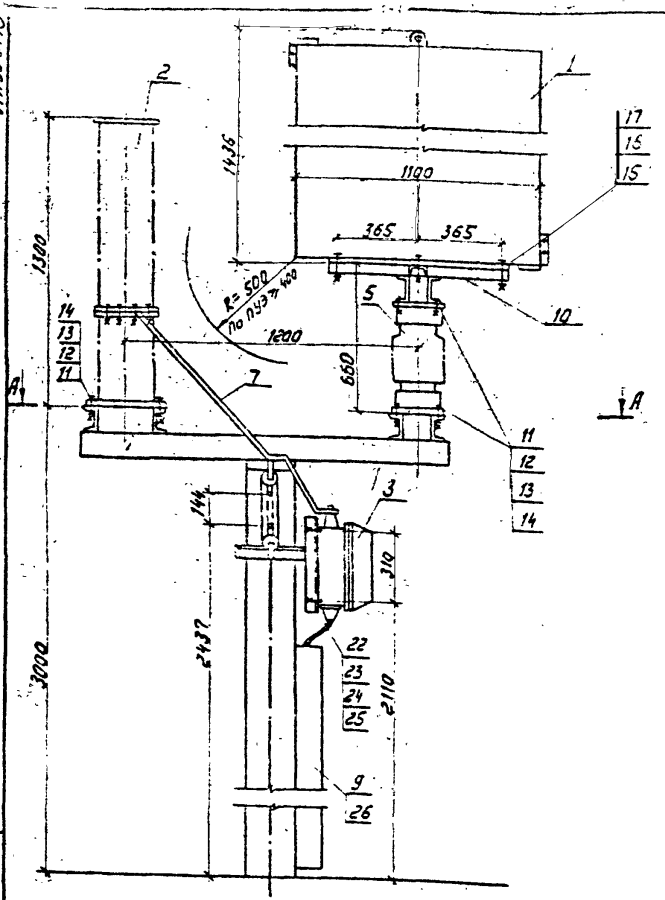

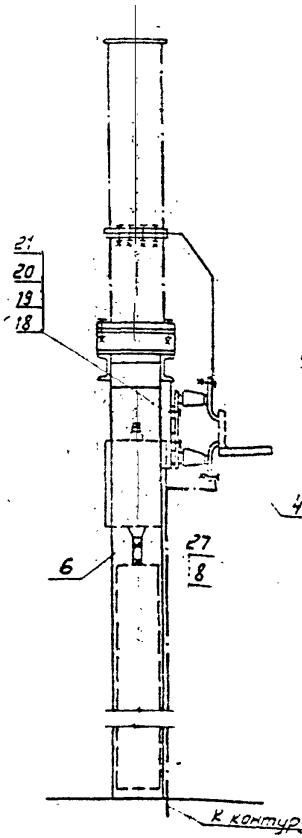

А-А

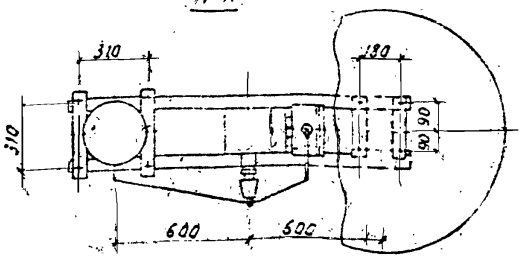

Разметка отверстий для крепления фильтра присоединений

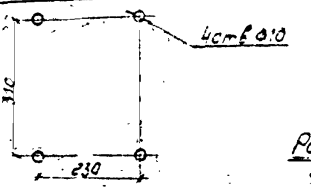

Поясняющая схема

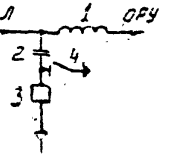

Разметка отверстий для крепления разъединителя

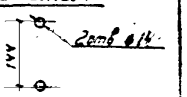

Контактный вывод ВЧ-заградителя

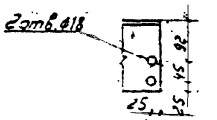

Разметка отверстий для крепления конденсатора связи

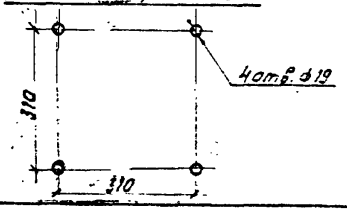

Разметка отверстий для крепления изолятора иос-35-2000 УХЛ1

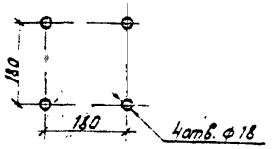

См. вместе с листом ЭП3.47

					407-03-567.90 ЭП3		
					Открытые распределительные устройства 35кВ на унифицированных конструкциях		
Нач.отд	Роменский					Стадия	Лист	Листов
Н.контр.	Белова					РП	46	
ГИП	Волков							
Гл.спец.	Земелев				Установка конденсатора связи	ЭНЕРГОСЕТЬПРОЕКТ		
Инж.	Кабинова				СМП-66/√3-4,4У1 и заградителя 63 на опоре ОТ-35-29	Северо-Западное отделение Ленинград		

Инв.№подл. | 13227ТМ-13 | Подпись и дата | Взам.инв.№

Копир. Соловьева

2724-03

Формат

Копия верна

Альбом 3

Спецификация оборудования и материалов

Марка, поз	Обозначение	Наименование	Кол.	Масса ед, кг	Примечание
1		Заградитель высоко-			
		частотный			
		ВЗ-630-05У1	1	158	
2		конденсатор связи			
		СМП-66/√3-4,4У1	1	106	
3		Фильтр присоединения			
		ФПМ	1	11	
4		Разъединитель одно-			
		полюсный РВО-10/400	1	5.9	
5		Изолятор опорный			
		ИОС-35-2000УХЛ	1	45	
6	407-03-567.90 КС2-29	Опора ОТ-35-29			
7		Шина стальная			Контактную
		20×3 ГОСТ 103-76* / Ст.3 ГОСТ 535-79		0.47	Поверхность лудить
8		Полоса заземления			
		30×4 ГОСТ 103-76* / Ст.3 ГОСТ 535-79		0.94	
9	ТУ 34-43-10167-80	Короб металлический			
		кабельный КЛ-0,1/0,2-2У1	1	22	
10	407-03-567.90 ЭПИ-001	Марка М1			
11		Болт М16×70 ГОСТ 7798-70*	12		
12		Гайка М16 ГОСТ 5915-70*	12		
13		Шайба 16 ГОСТ 11371-78*	12		
14		Косая шайба 16			
		ГОСТ 10906-78*	12		
15		Болт М16×80 ГОСТ 7798-70*	4		
16		Гайка М16 ГОСТ 5915-70*	4		
17		Шайба 16 ГОСТ 11371-78*	4		

Спецификация оборудования и материалов

Марка, поз	Обозначение	Наименование	Кол.	Масса ед, кг	Примечание
18		Болт М12×60 ГОСТ 7798-70*	2		
19		Гайка М12 ГОСТ 5915-70*	2		
20		Шайба 12 ГОСТ 11371-78*	2		
21		Косая шайба 12			
		ГОСТ 10906-78*	2		
22		Болт М8×30 ГОСТ 7798-70*	4		
23		Гайка М8 ГОСТ 5915-70*	4		
24		Шайба 8 ГОСТ 11371-78*	4		
25		Косая шайба 8			
		ГОСТ 10906-78*	4		
26	ТУ 14-4-1375-86	Дюбель винт ДВМ 8×70	3		
27	ТУ 14-4-1231-83	Дюбель гвоздь ДГ 4,5×40	3		

1. Полосу заземления к металлоконструкции приварить, а к стойке пристрелить дюбелями
2. Размещение фильтра присоединения принято с учетом его обслуживания с высоты не более метра от земли
3. Установка разработана на основании ГОСТ 15581-80 (конденсатор), чертежа 2РУ051004 НТЭАЗ (разъединитель), АТГ2.100.053ТУ (фильтр присоединения); чертежа ИЛЯН 686143.003 СБ ВЗЭФ (изолятор ИОС-35-2000УХЛ)

См. вместе с листом ЭПЗ.46

Нач. отд.	Роменский		
Гл. инж.	Белова		
Гл.	Волков		
Гл. спец.	Зеркаль		
Инж.	[illegible]		

407-03-567.90 ЭПЗ

Открытые распределительные устройства 35 кВ на унифицированных конструкциях

Стадия	Лист	Листов
РП	47	

Установка конденсатора связи СМП-66/√3-4,4У1 и заградителя ВЗ на опоре ОТ-35-29 Спецификация

ЭНЕРГОСЕТЬПРОЕКТ Северо-Западное отделение Ленинград

Форма

2724 03

Взам. инв. N

Подпись и дата

Инв. N подл. 13227 тм т3

Копия верна

Альбом 3

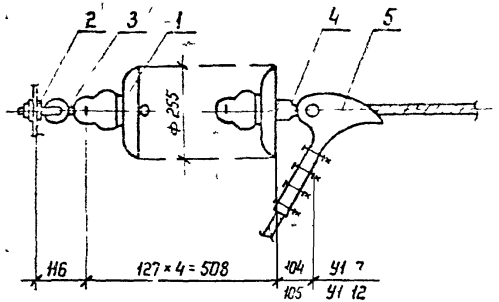

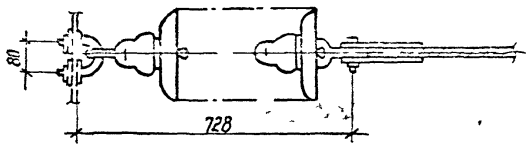

Спецификация оборудования и материалов

Марка, поз.	Обозначение	Наименование	Кол	Масса ед, кг	Примечание
1	ТУ 34-27-10874-84	Изолятор			
		ПС 70-Д	4	3,5	См указ 2
2		Узел крепления КГП-7-3	1	0,44	
3		Серьга СРС-7-16	1	0,32	
4		Ушко однолапчатое			для зажима
		У1-7-16	1	0,67	НБ-2-6А
		У1-12-16	1	1,05	НБ-3-6
5		Зажим натяжной			для провода
		болтовой НБ-3-6	1	5,62	150...240 мм²
		НБ-2-6А	1	1,15	70...120 мм²
Масса гирлянды без зажима (поз. 4,5)					

1. Чертеж разработан на основании каталога „Изоляторы и арматура для воздушных линий электропередачи", 1989 г.

2. На порталах с молниеотводами гирлянда увеличивается на два изолятора.

Нач отд	Роменский	[illegible]	7.06.90
Норм контр	Белова	[illegible]	7.06.90
ГКП	Волков	[illegible]	7.06.90
Гл. спец	Земель	[illegible]	7.06.90
Нач. гр	Цукрова	[illegible]	7.06.90
Инженер	Кудинова	[illegible]	7.06.90

407-03-567.90 ЭП3

Открытые распределительные устройства 35 кВ на унифицированных конструкциях

Стадия	Лист	Листов
РП	48	

Гирлянда изоляторов 4×ПС70-Д натяжная одноцепная для одного провода сечением до 240 мм²

ЭНЕРГОСЕТЬПРОЕКТ Северо-Западное отделение Ленинград

Копир. Кота 2724-03 Формат А3

Инв № подл	Подпись и дата	Взам инв №
13227 тм т 3		

Копия верна

Альбом 3

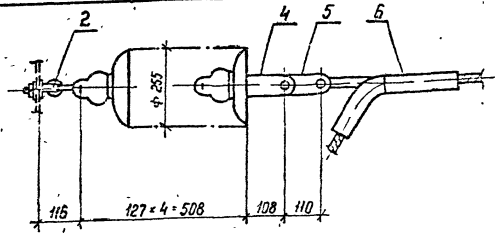

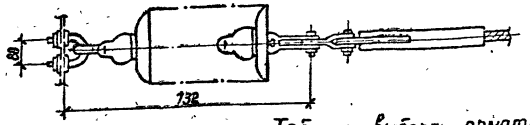

Спецификация оборудования и материалов

Марка поз	Обозначение	Наименование	Кол.	Масса ед, кг	Примечание
1	ТУ 34-27-10874-84	Изолятор			
		ПС 70-Д	4	3,5	см. указ. 2
2.		Узел крепления КГП-7-3	1	0,44	
3		Серьга СРС-7-15	1	0,32	
4		Ушко двухлапчатое			
		У2-12-16	1	1,52	
5		Звено промежуточное			
		трехлапчатое переходное			
			1		смотри
6		Зажим натяжной прессуемый			таблицу
			1		
Масса гирлянды без поз. 5.6				2,28	-

1. Чертеж разработан на основании каталога „Изоляторы и арматура для воздушных линий электропередачи", 1989 г.
2. На порталах с молниеотводами гирлянда увеличивается на два изолятора.

Таблица выбора арматуры

Марка провода	Марка зажима	Масса зажима	Марка звена	Масса звена
АС 185/24, АС-240/32	НАС-240-1	2,18	—	—
АС 240/39	НАС-240-2	2,16		
АС 240/56, АС 300/35	НАС-330-1	2,23		
АС 300/48, АС 330/43				
АС 330/30	НАС-330-2	2,25		
АС 400/18; АС 400/22	НАС-400-1	2,66		
АС 300/66; АС 300/51	НАС-300-1	2,69	ПРТ-12/16-2	1.6
АС 400/51; АС 400/64	НАС-450-1	3,18		
АС 450/56				
АС 500/26; АС 500/27	НАС-500-1	2,85		
АС 500/64; АС 400/93	НАС-600-1	4,72	ПРТ-12/21-2	1,7
АС 550/71, АС 600/72				

Нач отд	Роменский		7.06.90
Норм контр	Белова		7.06.90
ГНП	Волков		7.06.90
Гл. спец	Земель		7.06.90
Нач гр	Цукрова		7.06.90
Инженер	Кудинова		7.06.90

407-03-567.90 ЭПЗ

Открытые распределительные устройства 35 кВ на унифицированных конструкциях

Стадия	Лист	Листов
РП	49	

Гирлянда изоляторов 4×ПС70-Д натяжная одноцепная для одного провода сечением 185 мм² и более

ЭНЕРГОСЕТЬПРОЕКТ Северо-Западное отделение Ленинград

Копир Нить 2724-03 Формат А3

Инв. № подл. 13227 Т.М-7.8 | Подпись и дата | Взам. инв. №

Копия верна: [illegible]

Альбом 3

При зажиме НБ-2-5А

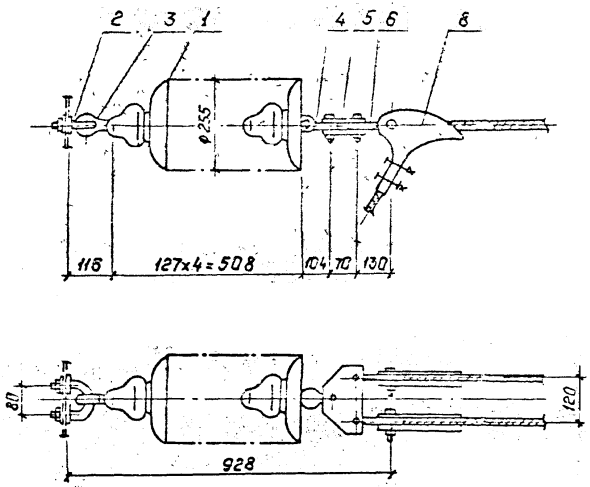

При зажиме НБ-3-6

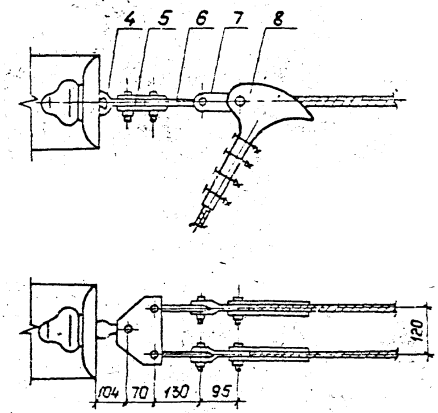

Спецификация оборудования и материалов.

Марка, поз	Обозначение	Наименование	Кол.	Масса ед., кг	Примечание
1	ТУ34-27-10874-84	Изолятор			
		ПС70-Д	4	3.5	Ин.указ 2
2		Узел крепления КГП-7-3	1	0.44	
3		Серьга СРС-7-16	1	0.32	
4		Ушко однолапчатое			
		У1-7-16	1	0.67	
5		Коромысло двухреберное			
		2КД-7-1С	1	1.46	
6		Звено промежуточное			
		вывернутое ПРВ-7-1	2	0.41	
7		Звено промежуточное			
		трехлапчатое ПРТ-12/7-2	2	0.7	для НБ-3-6
8		Зажим натяжной болтовой			для провода
		НБ-2-6А	2	1.15	70;95;120 мм²
		НБ-3-6	2	5.62	150-240 мм²
Масса гирлянды без зажима (поз.8,7).				17.3	

1. Чертеж разработан на основании каталога „Изоляторы и арматура для воздушных линий электропередачи," 1989 г.
2. На порталах с молниеотводами гирлянда увеличивается на два изолятора.

Нач.отд.	Роменский	[illegible]	[illegible]	407-03-567.90 ЭП3
Н.контр.	Белова	[illegible]	[illegible]	Открытые распределительные устройства 35кВ на унифицированных конструкциях.
ГИП	Волков	[illegible]	[illegible]	Стадия: РП; Лист: 50; Листов:
Гл.спец.	Земель	[illegible]	[illegible]	Гирлянда изоляторов 4×ПС70-Д натяжная одноцепная для двух проводов сечением до 240 мм²
Нач.гр.	Цукрова	[illegible]	[illegible]	ЭНЕРГОСЕТЬПРОЕКТ Северо-западное отделение Ленинград
Инж-нер	Кудинова	[illegible]	[illegible]	

Инв.№ подл. 13227 гн-т.3 | Подпись и дата | Взам.инв.№

Копир. Польс 2724-03 Формат: А3

Копия верна

Альбом 3

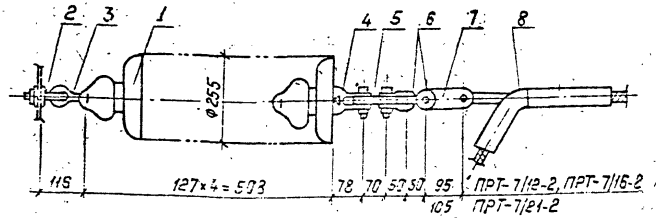

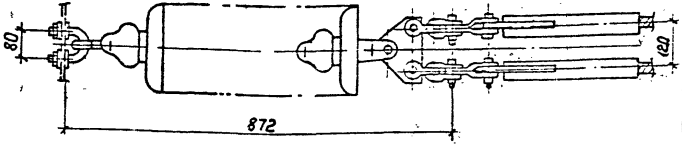

Спецификация оборудования и материалов

Марка, поз.	Обозначение	Наименование	Кол.	Масса ед., кг	Примечание
1	ТУ34-27-10874-84	Изолятор			
		ПС 70-Д	4	3.5	См. указ. 2
2		Узел крепления КГП-7-3	1	0.44	
3		Серьга СРС-7-16	1	0.32	
4		Ушко двухлапчатое			
		укороченное У2К-7-16	1	0.75	
5		Коромысло однореберное			
		К2-7-1С	1	1.53	
6		Скоба СК-7-1А	4	0.38	
7		Звено промежуточное			
		трехлапчатое переходное			
					См. при-мечание таблицу
8		Зажим натяжной прессуемый			
			2		
Масса гирлянды без поз. 7.8				18,56	

Таблица выбора арматуры.

Марка провода	Марка зажима	Масса зажима	Марка звена	Масса звена
АС 185/24, АС-240/2	НАС-240-1	2.18		
АС240/39	НАС-240-2	2.16		
АС240/56; АС300/39 АС300/48; АС330/43	НАС-330-1	2.23	ПРТ-7/12-2	0,9
АС330/30	НАС-330-2	2.25		
АС400/18; АС400/22	НАС-400-1	2.66		
АС300/66, АС300/67	НАС-300-1	2.69		
АС400/51; АС400/64	НАС-450-1	3.18	ПРТ-7/16-2	0,96
АС450/56				
АС500/26; АС500/27	НАС-500-1	2.85		
АС500/64; АС600/60 АС525/71; АС600/72	НАС-600-1	4.72	ПРТ-7/21-2	1,1

1. Чертеж разработан на основании каталога „Изоляторы и арматура для воздушных линий электропередачи", 1989г.
2. На порталах с полнией отводами гирлянда увеличивается на два изолятора.

Нач. отд.	Ермаков		11.90
Гл. спец.	Ведяев		11.90
Конструктор			
Рук. группы	Сенчук		11.90

407-03-567.90 ЭП3

Открытые распределительные устройства 35кВ на унифицированных конструкциях

Стадия	Лист	Листов
РП	51	

Гирлянда изоляторов 4×ПС70-Д. Натяжная одноцепная для сталеалюминиевых проводов сечением 185мм² и более

„Энергосетьпроект" Северо-Западное отделение Ленинград

Копир. Польз. 2724-03 Формат А3

Инв. № подл. | Подп. и дата | Взам. инв. №

13221пт-ТЗ

Копия верна: [illegible]

Альбом 3

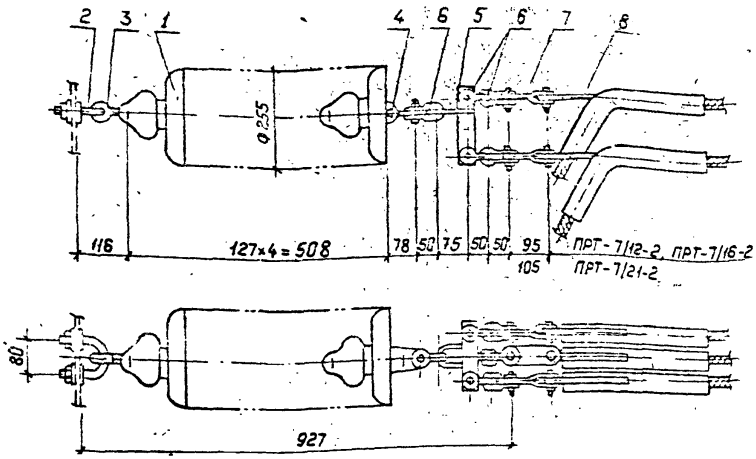

Спецификация оборудования и материалов

Марка, поз.	Обозначение	Наименование	Кол	Масса ед кг	Примечание
1	ТУ 34-27-10874-84	Изолятор			
		ПС 70-Д		3.5	См. указ. 2
2		Узел крепления КГП-7-3	1	0.44	
3		Серьга СРС-7-16	1	0.32	
4		Ушко однолапчатое			
		укороченное У1К7-16	1	0.62	
5		Коромысло однореберное			
		трехлучевое КТЗ-7-1	1	1.5	
6		Скоба СК-7-1А	7	0.38	
7		Звено промежуточное			смотри
		трехлапчатое переходное			таблицу
		[illegible]	3	[illegible]	
8		Зажим натяжной прессуемый [illegible]	3	[illegible]	
	Масса гирлянды без поз. 7; 8.			19.54	

Таблица выбора арматуры

Марка провода	Марка зажима	Масса зажима	Марка звена	Масса звена
АС185/24, АС240/32	НАС-240-1	2.18	ПРТ-7/12-2	0.9
АС240/39	НАС-240-2	2.16		
АС240/56, АС300/39	НАС-300-1	2.23		
АС300/48, АС330/43				
АС330/30	НАС-330-2	2.25		
АС400/18, АС400/22	НАС-400-1	2.66		
АС300/66, АС300/67	НАС-300-1	2.69	ПРТ-7/16-2	0.96
АС400/51, АС400/64	НАС-450-1	3.18		
АС450/56				
АС500/26, АС500/27	НАС-500-1	2.85		
АС500/64, АС400/93	НАС-600-1	4.72	ПРТ-7/21-2	1.1
АС350/71, АС600/72				

1. Чертеж разработан на основании каталога „Изоляторы и арматура для воздушных линий электропередачи," 1989г.
2. На порталах с молниеотводами гирлянда увеличивается на два изолятора.

				407-03-567.90 ЭПЗ			
				Открытые распределительные устройства 35кВ на унифицированных конструкциях.			
Нач отд	Роменский	[illegible]	[illegible]		Стадия	Лист	Листов
Н. контр	Белова	[illegible]	[illegible]		РП	52	
ГИП	Волков	[illegible]	[illegible]				
Гл. спец	Земель	[illegible]	[illegible]	Гирлянда изоляторов 4хПС70-Д, натяжная одноцепная для трех проводов сечением 185мм² и более	„ЭНЕРГОСЕТЬПРОЕКТ" Северо-Западное отделение Ленинград		
Нач. гр	Цукрова	[illegible]	[illegible]				
Инж-нер	Кудинова	[illegible]	[illegible]				

Копир. Польс 2724-03 Формат: А3

Инв № подл	Подпись и дата	Взам инв №
13227ТМ-7.3		

Копия верна: Альбом 3

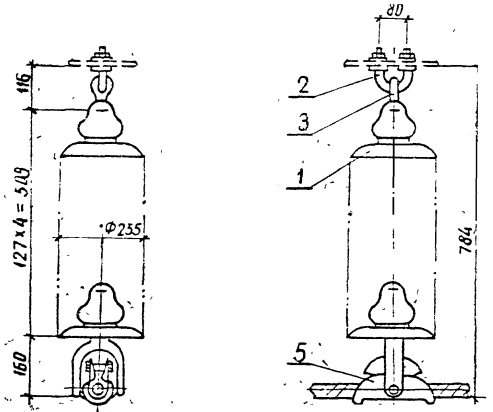

Для крепления проводов сеч ≤ 185 мм²

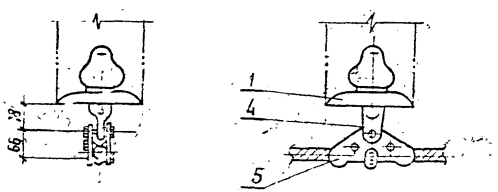

Спецификация

Марка, поз.	Обозначение	Наименование	Кол	Масса ед. кг	Примечание
1	ТУ34-27-10874-84	Изолятор			
		ПС 70-Д	4	3.5	См. указ.
2		Узел крепления			
		КГП-7-3	1	0.44	
3		Серьга СРС-7-16	1	0.32	
4		Ушко однолапчатое			
		укороченное			
		У1К-7-16	1	0.62	
5		Зажим поддерживающий глухой			Для проводов
		ПГН-5-3	1	5.5	≥ 240мм²
		ПГ-3-12	1	1.33	≤ 185мм²
Масса гирлянды без зажима (поз 5)				15.38	

1. Чертеж разработан на основании каталога „Изоляторы и арматура для воздушных линий электропередачи", 1989

2. На порталах с молниеотводами гирлянда увеличивается на два изолятора.

| | | | |

Копия верна

Альбом 3

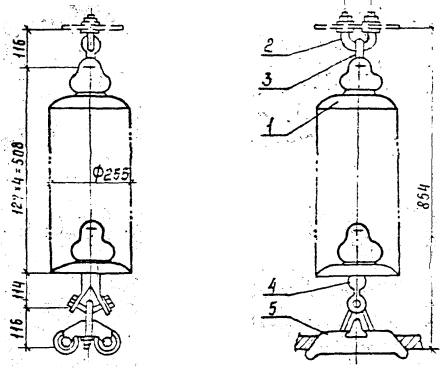

Спецификация оборудования и материалов

Марка, поз	Обозначение	Наименование	Кол	Масса ед. кг	Примечание
1	ТУ34-27-10874-84	Изолятор			
		ПС 70-Д	4	3.5	См. указ 2
2		Узел крепления КГП-7-3	1	0.44	
3		Серьга СРС-7-16	1	0.32	
4		Ушко специальное			
		УС-7-16	1	1.25	
5		Зажим поддерживающий			
		глухой 2ПГН-5-1	1	5.0	
Масса гирлянды				21.01	

1. Чертеж разработан на основании каталога „Изоляторы и арматура для воздушных линий электропередачи", 1989.
2. На порталах с молниеотводами гирлянда увеличивается на два изолятора.

				407-03-567.90 ЭП3
				Открытые распределительные устройства 35кв на унифицированных конструкциях
Нач отд	Роменский	[illegible]	7.05.90	Стадия: РП; Лист: 54; Листов:
Н контр	Белова	[illegible]	7.05.90	
ГИП	Волков	[illegible]	7.05.90	
Гл спец	Земель	[illegible]	7.05.90	Гирлянда изоляторов 4×ПС 70-Д поддерживающая одноцепная для двух проводов сеч 240мм² и более
Нач гр	Цукрова	[illegible]	7.05.90	ЭНЕРГОСЕТЬПРОЕКТ Северо-Западное отделение Ленинград
Инженер	Рудинова	[illegible]	7.05.90	

Инв. № подл. 13227 Л-Т-3 | Подпись и дата | Взам. инв. №

Копир Сол 2724-03 Формат А3

Копия верна: [signature]

Альбом 3

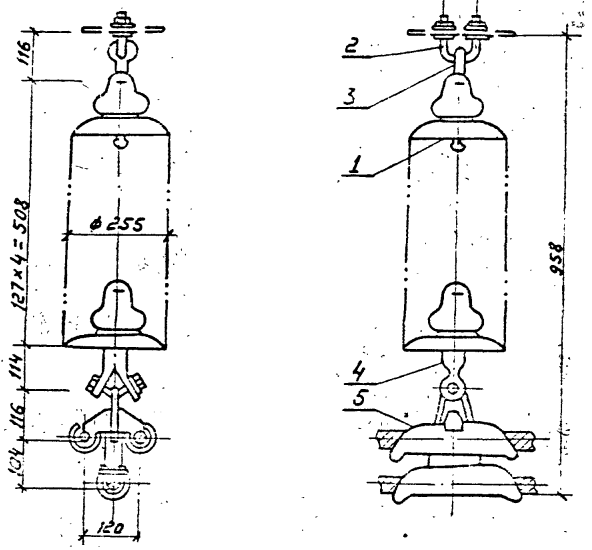

Спецификация оборудования и материалов

Марка поз.	Обозначение	Наименование	Кол.	Масса ед.кг	Примечание
1	ТУ34-27-10874-84	Изолятор			
		ПС70-Д	4	3.5	см. указ.2
2		Узел крепления КГП-7-3	1	0.44	
3		Серьга СРС-7-16	1	0.32	
4		Ушко специальное			
		УС-7-16	1	1.25	
5		Зажим поддерживающ.			
		глухой 3ПГН-5-1	1	5.2	
Масса гирлянды				22,21	

1. Чертеж разработан на основании каталога „Изоляторы и арматура для воздушных линий электропередачи" 1989 г.
На порталах с молниеотводами гирлянда увеличивается на два изолятора.

				407-03-567.90 ЭП3			
				Открытые распределительные устройства 35 кв на унифицированных конструкциях			
Нач.отд.	Роменский	[signature]	7.06.90		Стадия	Лист	Листов
Н.контр.	Белова	[signature]	7.06.90		РП	55	
ГИП	Волков	[signature]	7.06.90				
Гл.спец.	Земель	[signature]	7.06.90	Гирлянда изоляторов 4×ПС70Д поддерживающая одноцепная для трех проводов сеч. 500 мм²	ЭНЕРГОСЕТЬПРОЕКТ Северо-Западное отделение г. Ленинград		
Нач.гр.	[illegible]	[signature]	7.06.90				
Инж.	[illegible]	[signature]	7.06.90				

Копия: Соловьева

2724-03

Формат

Инв.№ подл.	Подпись и дата	Взам. инв.№
1322 Инв. 3		

Копия верна: [illegible]

Альбом 3

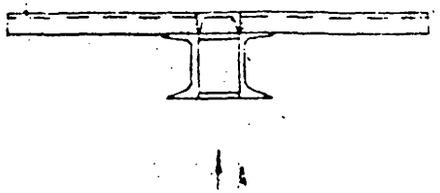

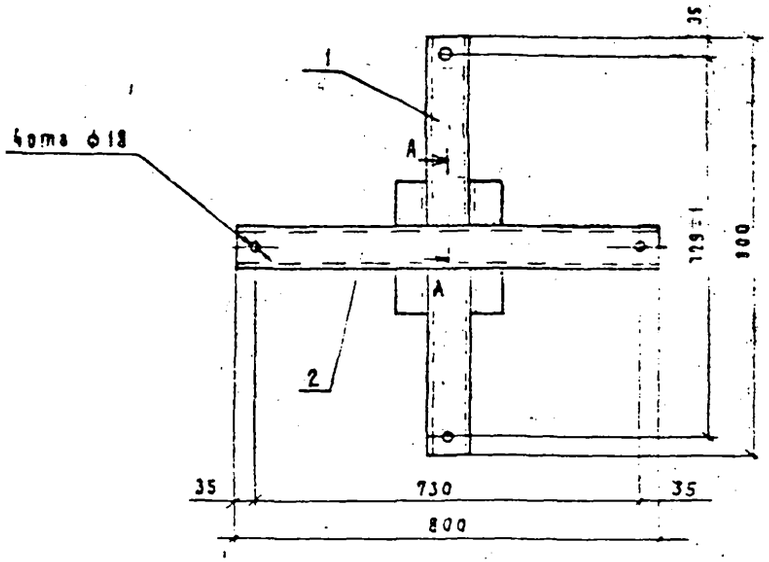

Вид - А

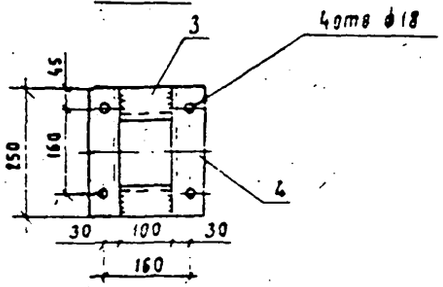

А А (повернуто)

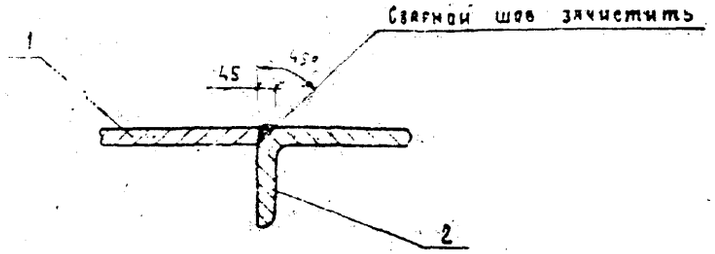

Катет сварных швов принимать по наименьшей толщине свариваемых материалов.

Формат	Зона	Поз	Обозначение	Наименование	Кол.	Примечан.
				Детали		
		1		Швеллер 8П ГОСТ 8240-72* / Вст3 ГОСТ 535-79*	2	2,54кг
		2		Швеллер 8П ГОСТ 8240-72* / Вст3 ГОСТ 535-79*	1	5,64кг
		3		Швеллер 12П ГОСТ 8240-72* / Вст3 ГОСТ 535-79*	2	1.04кг
		4		Швеллер 12П ГОСТ 8240-72* / Вст3 ГОСТ 535-79*	2	2.5кг

Нач отд	Роменский	[illegible]	70590
Н контр	Белова	[illegible]	70690
ГИП	Волков	[illegible]	70690
Гл спец	Земель	[illegible]	70690
Нач гр	Цукрова	[illegible]	70690
Инженер	Кудинова	[illegible]	70690

407-03-567.90 ЭПН-001

Марка М1

Стадия	Масса	Масштаб
РП	17.8	1:10

Лист | Листов

«ЭНЕРГОСЕТЬПРОЕКТ» Северо-Западное отделение Ленинград

Копировал 2724 03 Формат

№ подл	Подп и дата	Взам инв №
27гм т3		

gost.e-ecolog.ru