ТИПОВЫЕ МАТЕРИАЛЫ ДЛЯ ПРОЕКТИРОВАНИЯ

407 - 03 - 625 . 91

ШИННЫЕ МОСТЫ И ГИБКИЕ СВЯЗИ 10(6) кВ МЕЖДУ ТРАНСФОРМАТОРАМИ И РУ

Альбом 4

КСИ СТРОИТЕЛЬНЫЕ ИЗДЕЛИЯ

gost.e-ecolog.ru

Альбом 4

Обозначение	Наименование	Стр
407-03-625.91-КС.И	Содержание альбома	2
407-03-625.91-ТТ	Технические требования	
407-03-625.91-КСИ-001	Изделие И (И1, И3) изделие ГС 12	3
002	Изделие И4	4
003	Изделие И 11	5
004	Изделие И5	
005	Изделие И12	6
006	Изделие И6	
007	Изделие И (И7 И9)	7
008	Изделие И10	8
009	Изделие И13	9
010	Изделие И14	10
011	Изделие И15	11
012	Изделие ГС-11	12
013	Изделие И16, изделие ГС (ГС 2 ГС-5)	
014	Изделие ГС-1	13
015	Изделие ГС-6	14
016	Изделие ГС-9	15
017	Изделие ГС-10	16
018	Изделие К (К1 К2)	17
019	Изделие К (К3, К4)	

Инв.№подл. | Подп. и дата | Взам.инв.№

Нач.отд	Ромеренко		04.92
Н.контр	Ковалев		04.92
ГИП	Лурье		04.92
Гип.стр	Ковалев		04.92
Гл.спец	Киреенова		04.92
Инж.1к.	Колинько		04.92

407-03-625.91-КСИ

Содержание альбома

Стадия	Лист	Листов
РП		1

СЕВЗАПЭНЕРГОСЕТЬПРОЕКТ
Санкт-Петербург

Формат А4

Альбом 4

1. Материал стальных элементов - углеродистая сталь марки С245 по ГОСТ 27772-88*.
2. Электроды для сварных швов применять типа Э42А ГОСТ 9467-75.*
3. Разметка деталей изделий должна производиться любым методом, обеспечивающим требуемую точность работ и экономное расходование стали.
4. Детали должны изготавливаться из выправленного проката.
5. Кромки деталей после кислородной резки должны быть очищены от грата, шлака, брызг и наплывов металла и не иметь неровности и шероховатости, превышающих при машинной резке - 0,3мм, при ручной резке - 1мм.
6. Кромки деталей после резки на ножницах не должны иметь зазубрин и завалов, превышающих 0,3мм, а также трещин
7. Защита стальных изделий от коррозии должна выполняться на заводе-изготовителе в виде лакокрасочного покрытия, назначаемого по СНиП 2.03.11-85, в зависимости от степени агрессивного воздействия воздушной среды в районе строительства.

Инв.№подл. | Подп. и дата | Взам.инв.№

Нач.отд	Ромеренко		04.92
Н.контр	Ковалев		04.92
ГИП	Лурье		04.92
Гип.стр	Ковалев		04.92
Гл.спец	Киреенова		04.92
Инж.1к.	Колинько		04.92

407-03-625.91-ТТ

Технические требования.

Стадия	Лист	Листов
РП		1

СЕВЗАПЭНЕРГОСЕТЬПРОЕКТ
Санкт-Петербург

2644/5

Формат А4

Альбом V

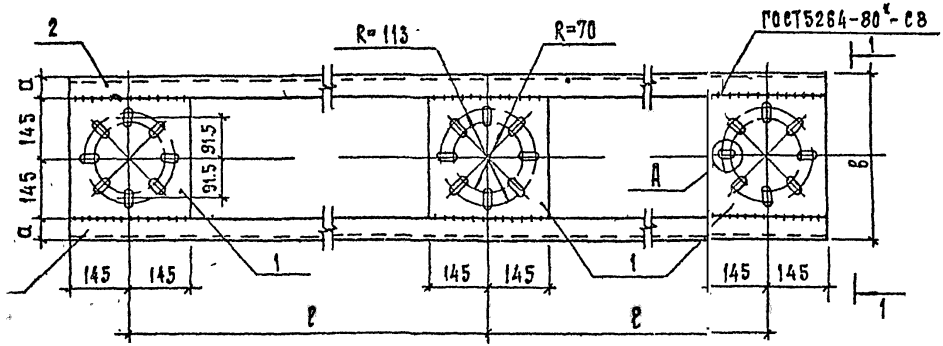

1 – 1

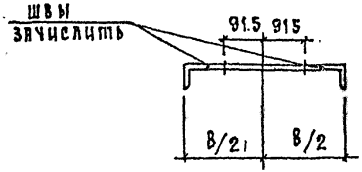

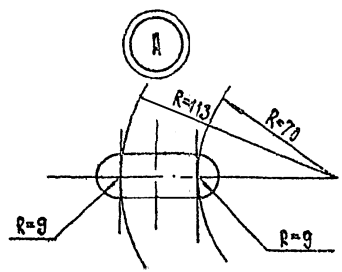

Марка	Поз	Наименование	Кол.	Масса кг
И1	1	Лист 6-ГОСТ 19903-74*		24.0
		S=290×290; 4.0 кг	3	
	2	Уголок 50×50×5-ГОСТ 8509-86		
		ℓ=1590 6.0 кг	2	
И2		Поз. 1 см. И1		24.8
	2	Уголок 50×50×5 ГОСТ 8509-86		
		ℓ=1690; 6.4 кг	2	
И3		Поз. 1 см. И1		27.8
	2	Уголок 50×50×5-ГОСТ 8509-86		
		ℓ=2090; 7.9 кг	2	
ГС-12		Поз. 1 см И1		49.0
	2	Уголок 75×75×6-ГОСТ 8509-86		
		ℓ=2690; 18.5 кг	2	

Марка	ℓ, мм	а, мм	в, мм
И1	650	50	390
И2	700	50	390
И3	900	50	390
ГС-12	1200	75	440

Нач отд	Ромейский		04.92
Н. контр	Ковалев		04.92
Гип стр	Ковалев		04.92
Гл спец	Кирсанова		04.92
Инж 1к	Колпинько		04.92

407-03-625.91-КС.И-001

Изделие И (И1, И2, И3) Изделие ГС-12

Стадия	Масса	Масштаб
РП	см. табл.	1:10
Лист	Листов 1	

СЕВЗАПЭНЕРГОСЕТЬПРОЕКТ Санкт-Петербург

Инв. № подл. | Подп. и дата | Взам. инв. №

25+4,5

Формат А3

Поз.	Наименование	Кол.
1	Лист 6-ГОСТ 19903-74* S=290×290; 4.0 кг	2
2	Уголок 50×50×5-ГОСТ 8509-86 l=1195; 4.5 кг	2

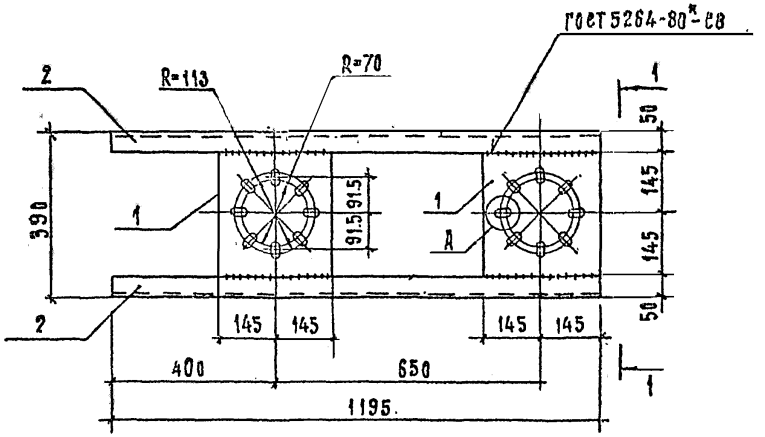

1-1

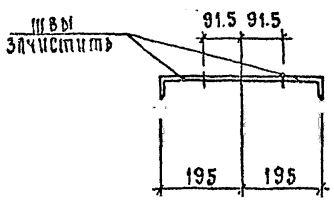

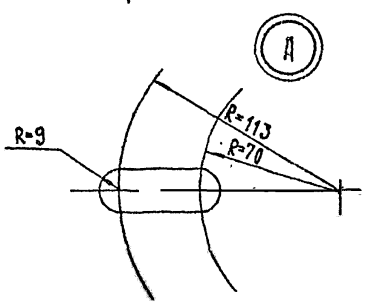

Нач.отд	Романский		04.92
Н.контр	Ковалев		04.92
Гип стр	Ковалев		04.92
Гл.спец	Кирсанова		04.92
Инж. 1 к.	Колинько		04.92

407-03-625.91-КС.И-002

Изделие И4

Стадия	Масса	Масштаб
РП	17.0	1:10
Лист	Листов	

СевЗапЭнергосетьпроект
Санкт-Петербург

Инв.№подл. | Подп.и дата | Взам.инв.№

25444/5

Формат А3

Альбом 4

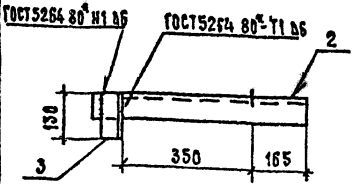

Поз.	Наименование	Кол.
1	Уголок 75×75×6 - ГОСТ 8509-86	1
	ℓ=590; 4.1 кг	
2	То же 4.1 кг	1
3	Уголок 50×50×5 - ГОСТ 8509-86	2
	ℓ=130; 0.5 кг	
4	Лист 6 - ГОСТ 19903-74*	1
	S=330×188; 2.9 кг	

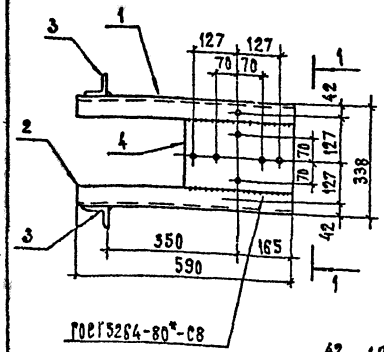

Поз. 4

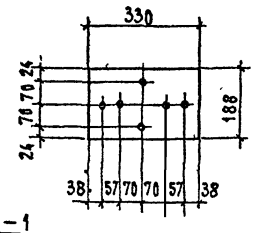

1 – 1

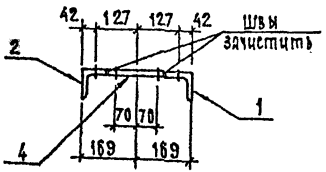

Нач. отд.	Ромненский		04.92
Н. контр.	Ковалев		04.92
Гип. стр.	Ковалев		04.92
Гл. спец.	Кирсанова		04.92
Инж. 1 к.	Коликько		04.92

407-03-625.91-КС.И-003

Изделие И11

Стадия	Масса	Масштаб
РП	12.1	1:10
Лист	Листов	

СЕВЗАПЭНЕРГОСЕТЬПРОЕКТ Санкт-Петербург

Формат А4

Альбом 4

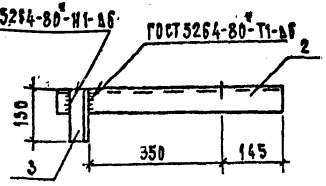

Поз.	Наименование	Кол.
1	Уголок 50×50×5 - ГОСТ 8509-86	1
	ℓ=570; 2.1 кг	
2	То же 2.1 кг	1
3	Уголок 50×50×5 - ГОСТ 8509-86	2
	ℓ=130; 0.5 кг	
4	Лист 6 - ГОСТ 19903-74*	1
	S=290×290, 4.0 кг	

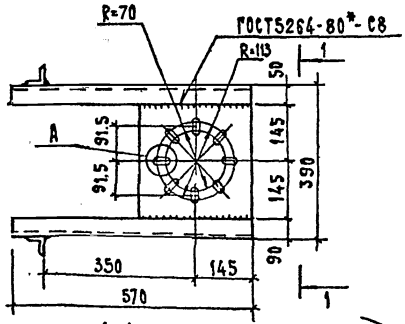

1 – 1

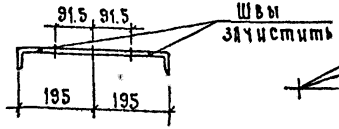

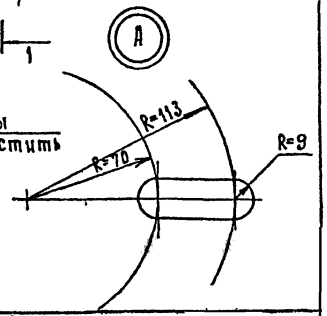

Нач. отд.	Ромненский		04.92
Н. контр.	Ковалев		04.92
Гип. стр.	Ковалев		04.92
Гл. спец.	Кирсанова		04.92
Инж. 1 к.	Коликько		04.92

407-03-625.91-КС.И-004

Изделие И5

Стадия	Масса	Масштаб
РП	9.2	1:10
Лист	Листов 1	

СЕВЗАПЭНЕРГОСЕТЬПРОЕКТ Санкт-Петербург

Формат А4

Инв. № подл. | Подп. и дата | Взам. инв. №

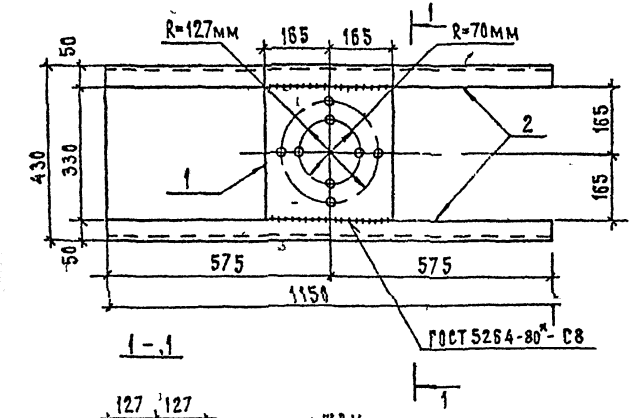

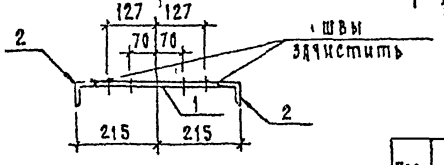

Поз	Наименование	Кол
1	Лист 6 ГОСТ 19903-74* S=330×330; 5,1 кг	1
2	Уголок 50×50×5- ГОСТ 8509-86 ℓ=1150; 4,3 кг	2

				407 03 625.91-КС.И-005	
Нач.отд	Ромейский		04.92	Изделие-И12	Стадия: РП; Масса: 13.7; Масштаб: 1:10
Н.контр	Ковалев		04.92		Лист; Листов 1
Гип.стр	Ковалев		04.92		СЕВЗАПЭНЕРГОСЕТЬПРОЕКТ Санкт-Петербург
Гл.спец	Кириллова		04.92		
Инж.1к	Колинько		04.92		

Инв.№подл. | Подп. и дата | Взам.инв.№

Формат А4

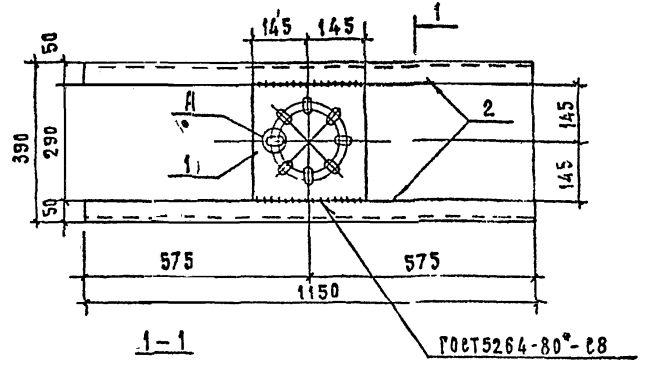

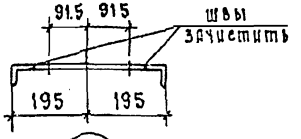

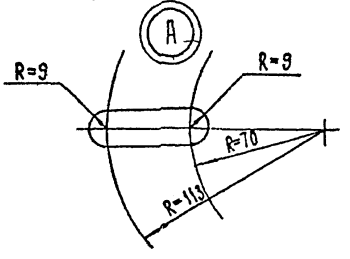

Поз	Наименование	Кол
1	Лист 6-ГОСТ 19903-74* S=290×290; 4.0 кг	1
2	Уголок 50×50×5- ГОСТ 8509-86 ℓ=1150; 4.3 кг	2

				407-03-625.91-КС.И-006	
Нач.отд	Ромейский		04.92	Изделие И6	Стадия: РП; Масса: 12.6; Масштаб: 1:10
Н.контр	Ковалев		04.92		Лист; Листов 1
Гип.стр	Ковалев		04.92		СЕВЗАПЭНЕРГОСЕТЬПРОЕКТ Санкт-Петербург
Гл.спец	Кириллова		04.92		
Инж.1к	Колинько		04.92		

Инв.№подл. | Подп. и дата | Взам.инв.№

Формат А4

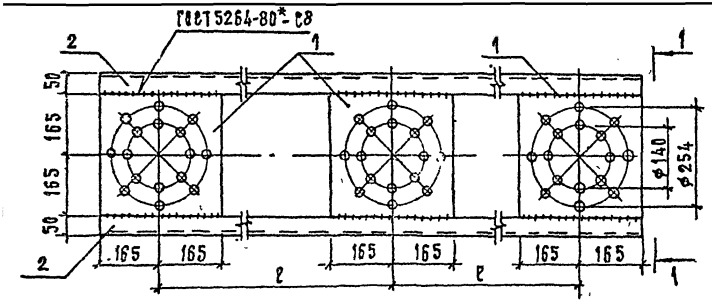

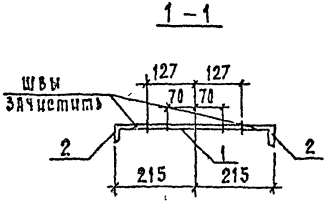

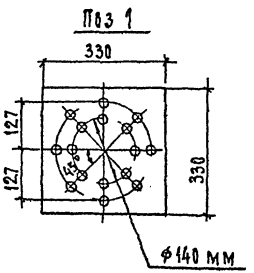

Марка	Поз.	Наименование	Кол	Масса, кг
И7	1	Лист 6 - ГОСТ 19903 - 74*		27.5
		S=330×330, 5.1 кг	3	
	2	Уголок 50×50×5-ГОСТ8509-86		
		ℓ=1630 6.1 кг	2	
И8		Поз. 1 см. И7		28.3
	2	Уголок 50×50×5-ГОСТ8509-86		
		ℓ=1730 6.5 кг	2	
И9		Поз. 1 см. И7		31.3
	2	Уголок 50×50×5-ГОСТ8509-86		
		ℓ=2130 8.0 кг	2	

Марка	ℓ, мм
И7	650
И8	700
И9	900

(Все отверстия ф18 мм)

Нач отд	Ромрискин		04.92
Н контр	Ковалев		04.92
Гип стр	Ковалев		04.92
Гл спец	Кирсанова		04.92
Инж 1к	Колунько		04.92

407-03-625.91-КС.И-0.07

Изделие И
/И7... И9/

стадия	масса	масштаб
РП	см табл	1:10
Лист	Листов 1	

СЕВЗАПЭНЕРГОСЕТЬПРОЕКТ
Санкт-Петербург

Формат 3

Инв. № подл. | Подп. и дата | Взам. инв. №

Госстрой СССР Государственный проектно-изыскательский институт Минэнерго СССР

Поз.	Наименование	Кол
1.	Уголок 75х75х6-ГОСТ 8509-86 ℓ=1215; 8.4кг	1
2	То же ℓ=1215; 8.4 кг	1
3	Лист 6-ГОСТ 19903-74* S=330 х 188; 2.9кг	2

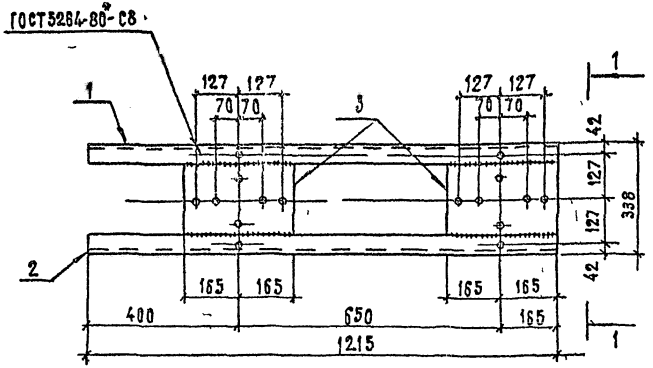

1—1

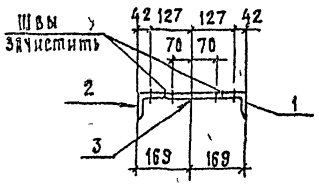

Поз 3

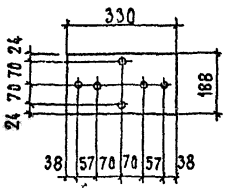

1. Все отверстия Ф18 мм
2. Все отверстия сверлить после приварки поз. 3 к поз. 1 и 2.

				407-03-625.91 - КС.И-008	
				Изделие И 10	Стадия: РП; Масса: 22.6; Масштаб: 1:10
					Лист; Листов 1
Нач.отд	Романский		04.92		СЕВЗАПЭНЕРГОСЕТЬПРОЕКТ Санкт-Петербург
Н.контр	Ковалев		04.92		
Гипстр	Ковалев		04.92		
Гл.спец	Киреянова		04.92		
Инж.1к.	Колинько		04.92		

Формат А3

Альбом 4

Поз.	Наименование	Кол.
1	Уголок 75х75х6-ГОСТ8509-86 ℓ=800; 5.5 кг	2
2	Уголок 50х50х5-ГОСТ8509-86 ℓ=150; 0.6 кг	4
3	Круг 16-ГОСТ 2590-88 ℓ=380; 0.6 кг	2
4	Гайка М16.5-ГОСТ5915-70*	4
5	Шайба 16-ГОСТ11371-78*	4

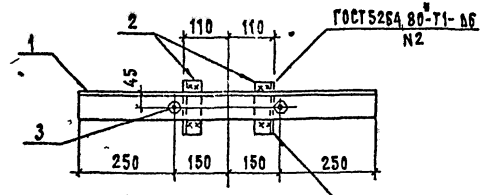

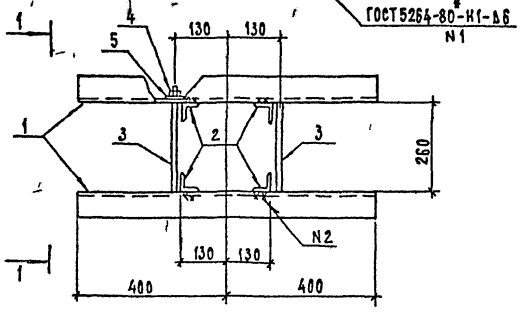

Стяжная шпилька

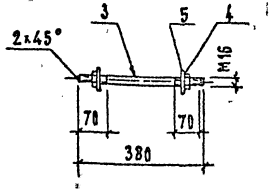

1—1

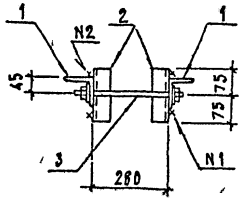

Нач.отд.	Роменский		04.92
Н.контр.	Ковалев		04.92
Гип.стр.	Ковалев		04.92
Гл.спец.	Киреенова		04.92
Инж. 1К	Колинько		04.92

407-03-625.91-КС.И-009

Изделие И13

Стадия	Масса	Масштаб
РП	14.8	1:10
Лист	Листов 1	

СевЗапЭнергосетьпроект
Санкт-Петербург

Инв.№ подл. | Подп. и дата | Взам.инв.№

Формат А3

Поз.	Наименование	Кол
1	Уголок 75х75х6-ГОСТ 8509-86 ℓ=1730 11.9кг	2
2	То же, ℓ=400 2.8кг	1
3	То же, ℓ=326 2.5кг	2
4	Лист 6-ГОСТ 19903-74* S=330х188; 2.9кг.	3
5	Круг 16 - ГОСТ 2590-88 ℓ=360; 0.6кг	2
6	Гайка М16.5 ГОСТ 5915-70*	4
7	Шайба 16 ГОСТ 11371-78*	4

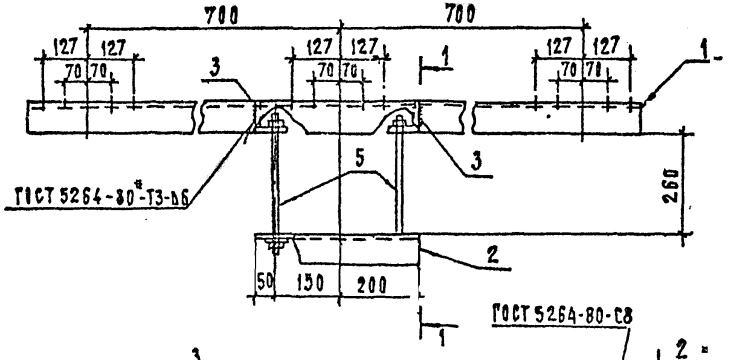

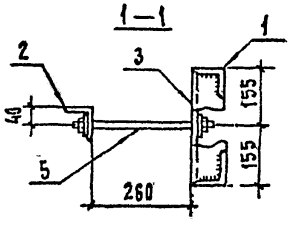

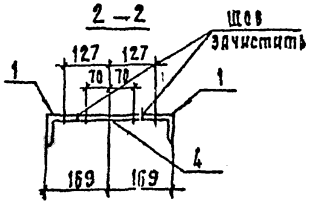

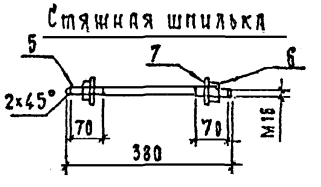

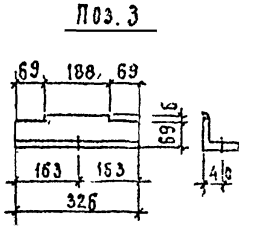

1. Все отверстия ∅18мм
2. Все отверстия в поз. 4 сверлить после её приварки к поз. 1

				407-03-625.91-КС.И-010	
				Изделие И14	Стадия: РП; Масса: 44.7; Масштаб: 1:10
Нач.отд	Романский		04.92		Лист; Листов 1
Н.контр	Ковалев		04.92		
Гип.стр.	Ковалев		04.92		СЕВЗАПЭНЕРГОСЕТЬПРОЕКТ Санкт-Петербург
Гл.спец	Кирсанова		04.92		
Инж.1к	Коликько		04.92		

Формат А3

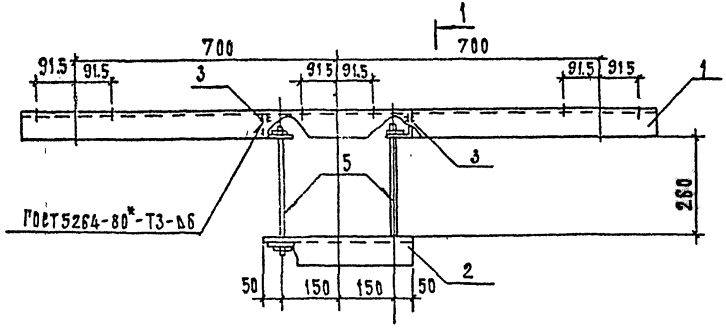

Поз 3

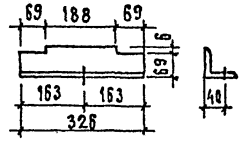

Поз.	Наименование	Кол.
1	Уголок 75х75х6-ГОСТ 8509-86	2
	ℓ=1690 ; 11.6 кг	
2	То же, ℓ=400; 2.8 кг	1
3	То же, ℓ=326. 2.5 кг	2
4	Лист 6-ГОСТ 19903-74*	3
	S=290×290 ; 4.0 кг	
5	Круг 16-ГОСТ 2590-88	2
	ℓ=380; 0.6 кг	
6	Гайка М16.5 ГОСТ 5915-70*	4
7	Шайба 16 ГОСТ 11371-78*	4

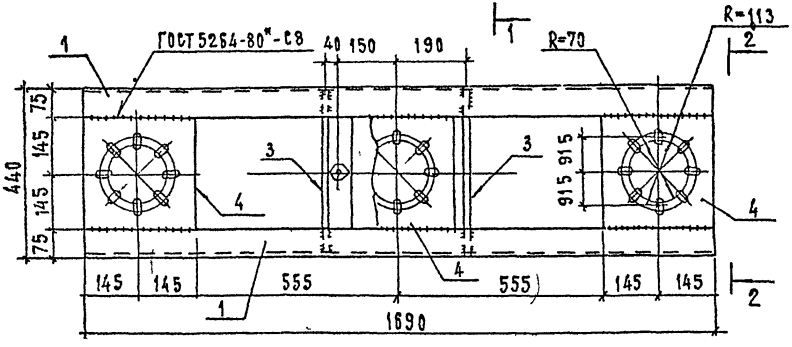

Стяжная шпилька

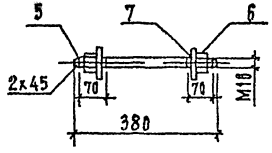

1-1

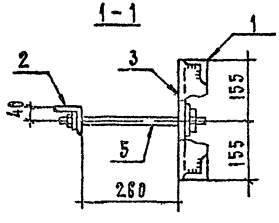

2-2

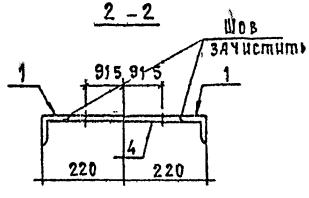

Нач. отд.	Романский		04.92
Н. контр.	Ковалев		04.92
ГИП стр.	Ковалев		04.92
Гл. спец.	Киреенкова		04.92
Инж. 1к.	Колинько		04.92

407-03-625.91-КС.II-0.11

Изделие И15

Стадия	Масса	Масштаб
РП	43.6	1:10
Лист	Листов 1	

СевЭлЭнергосетьпроект
Санкт-Петербург

Инв. № подл. | Подп. и дата | Взам. инв. №

Формат А3

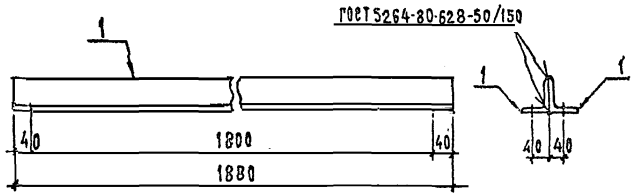

Все отверстия ф17 мм

Поз.	Наименование	Кол.
1	Уголок 75×75×6-ГОСТ 8509-86 ℓ=1880, 13.0 кг	2

				407-03-625.91-КС.И-012	
Нач.отд.	Романский		04.92	Изделие Гс-11	Стадия: РП; Масса: 26.0; Масштаб: 1:10
Н.контр.	Ковалев		04.92		Лист; Листов 1
Гипстр	Ковалев		04.92		СЕВЗАПЭНЕРГОСЕТЬПРОЕКТ Санкт-Петербург
Гл.спец.	Ковалев		04.92		
Инж. 1к.	Колинько		04.92		

Формат А4

Альбом 4

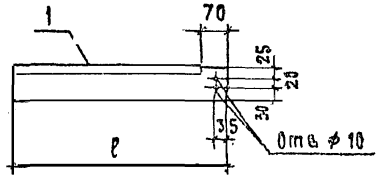

Марка	Поз.	Наименование	Кол	Масса кг
И16	1	Уголок 75×75×6-ГОСТ 8509-86 ℓ=560	1	3.9
Гс-2	1	То же, ℓ=680	1	4.7
Гс-3	1	То же зеркально Гс-2	1	4.7
Гс-4	1	То же, ℓ=520	1	3.6
Гс-5	1	То же, зеркально Гс-4	1	3.6

Марка	И16	Гс-2	Гс-3	Гс-4	Гс-5
ℓ, мм	560	680	680	520	520

Взам.инв.№

Подп. и дата

Инв.№подл.

				407-03-625.91-КС И-013	
Нач.отд.	Романский		04.92	Изделие И16 Изделие гс (гс-2...гс-5)	Стадия: Р; Масса: см. табл.; Масштаб: 1:10
Н.контр	Ковалев		04.92		Лист; Листов 1
Гипстр	Ковалев		04.92		СЕВЗАПЭНЕРГОСЕТЬПРОЕКТ Санкт-Петербург
Гл.спец.	Кириллова		04.92		
Инж 1к	Колинько		04.92		

Формат А4

Альбом 4

Поз	Наименование	Кол
1	Уголок 75х75х6 ГОСТ 8509-86	2
	ℓ=2730, 18.8 кг	
2	Лист 6 - ГОСТ 19903-74*	3
	S=188х330, 2.9 кг	

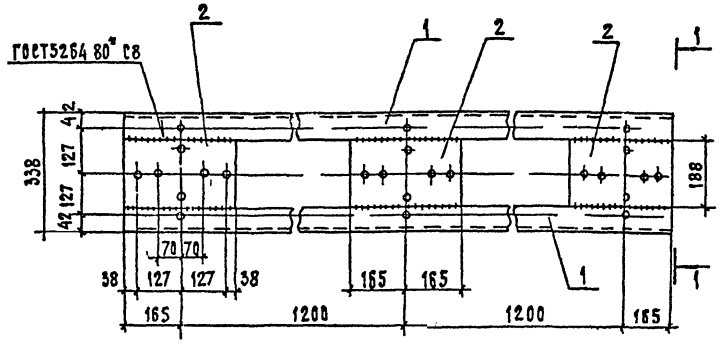

1 – 1

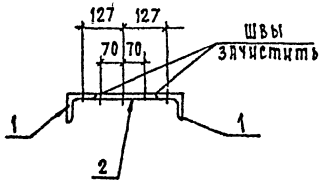

Поз. 2

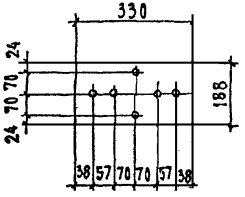

1. Все отверстия ф 18 мм.
2. Все отверстия сверлить после приварки поз. 2 к поз. 1

				407-03-625.91-КЖИ-014		
Нач. отд.	Романский		04.92	Изделие ГС-1	Стадия	Масса	Масштаб
Н. контр.	Ковалев		04.92		РП	46.3	1:10
Гип стр.	Ковалев		04.92		Лист	Листов 1
Гл. спец.	Кирсанова		04.92		СЕВЗАПЭНЕРГОСЕТЬПРОЕКТ Санкт-Петербург	
Инж. 1 К.	Колинько		04.92			

Инв. № подл. | Подп. и дата | Взам. инв. №

Формат А3

Поз.	Наименование	Кол.
1	Уголок 75×75×6 - ГОСТ 8509-86	1
	ℓ=4050 ; 27.9 кг	
2	То же, ℓ=450 , 3.2 кг	2
3	" ℓ=520 , 3.6 кг	2
4	Зеркальная поз.3	1
5	Круг 16 - ГОСТ 2590-88	4
	ℓ=450 , 0.7 кг	
6	Гайка М16.5 - ГОСТ 5915-70*	8
7	Шайба 16 - ГОСТ 11371-78*	8

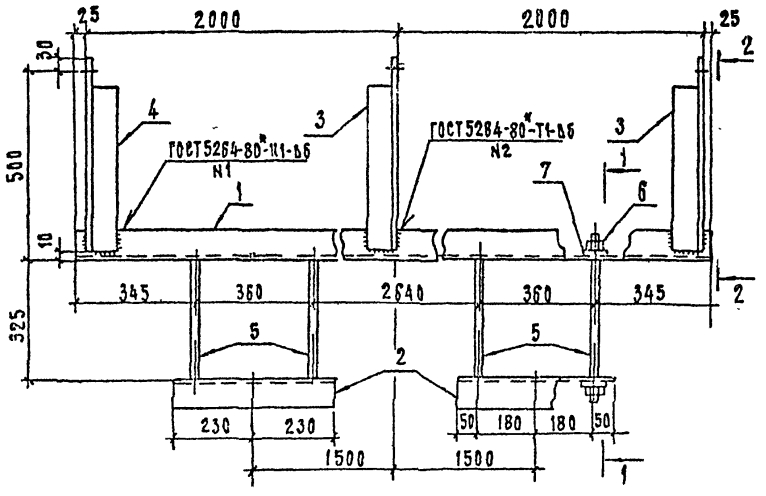

Все отверстия ф19 мм, кроме оговоренных.

1 – 1

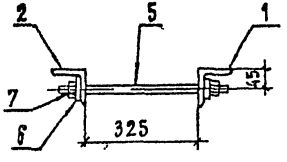

2 – 2

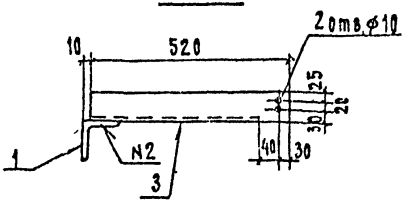

Стяжная шпилька

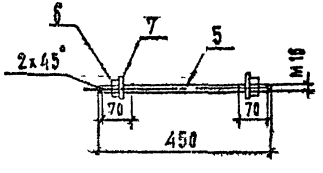

Нач.отд	Ромчинский		04.92
Н.контр.	Ковалев		04.92
Гипстр.	Ковалев		04.92
Гл.спец.	Кирсанова		04.92
Инж. 1к	Колинько		04.92

407-03-625.91 - КС.И - 015

Изделие ГС-6

Стадия	Масса	Масштаб
РП	48,3	1:10
Лист	Листов 1	

СЕВЗАПЭНЕРГОСЕТЬПРОЕКТ
Санкт-Петербург

2544/5

Формат А3

Альбом 4

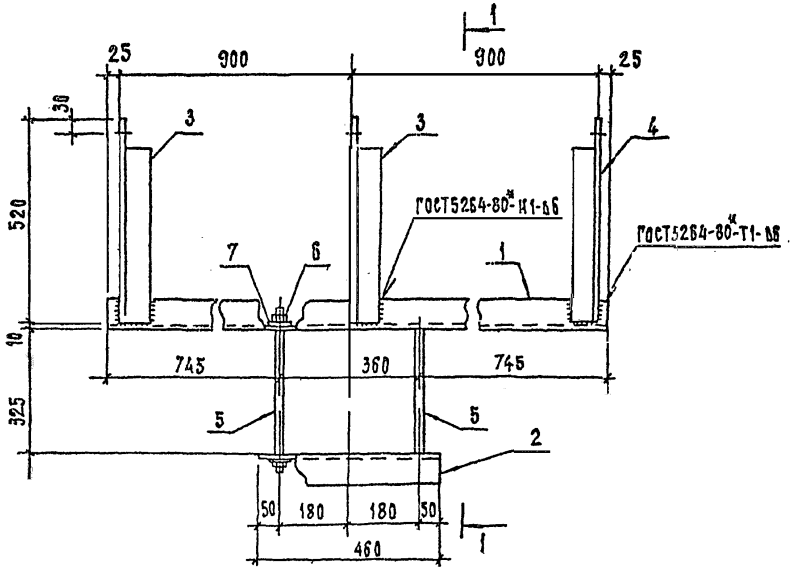

Поз.	Наименование	Кол.
1	Уголок 75×75×6 - ГОСТ 8509-86 ℓ=1850, 12.7 кг	1
2	То же, ℓ=460, 3.2 кг	1
3	" ℓ=520, 3.6 кг	2
4	Зеркальна поз. 3	1
5	Круг 16 - ГОСТ 2590-70* ℓ=450, 0.7 кг	2
6	Гайка М16.5 ГОСТ 5915-70*	4
7	Шайба 16 ГОСТ 11371-78*	4

Все отверстия ⌀19 мм, кроме оговоренных.

1 - 1

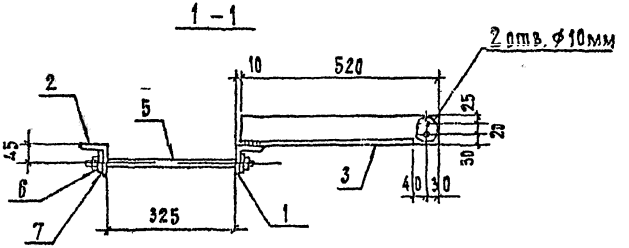

Стяжная шпилька

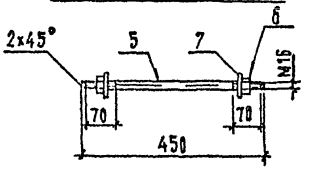

Нач-отд	Роменский		04.92
Н.контр	Ковалев		04.92
Гипстр	Ковалев		04.92
Гл.спец	Кирсанова		04.92
Инж. 1к	Колинько		04.92

407-03-625.91-КС.И-016

Изделие ГС-9

Стадия	Масса	Масштаб
РП	28.3	1:10
Лист	Листов 1	

СЕВЗАПЭНЕРГОСЕТЬПРОЕКТ
Санкт-Петербург

Инв. № подл. | Подп. и дата | Взам. инв. №

Формат А3

Поз.	Наименование	Кол.
1	Уголок 75х75х6-ГОСТ 8509-86 ℓ=1160, 8.0 кг	2
2	То же, ℓ=330, 2.3 кг	1
3	" ℓ=500, 3.4 кг	2
4	Круг 16-ГОСТ 2590-88 ℓ=430 0.7 кг	2
5	Гайка М16.5 ГОСТ 5915-70*	4
6	Шайба 16 ГОСТ 11371-78*	4

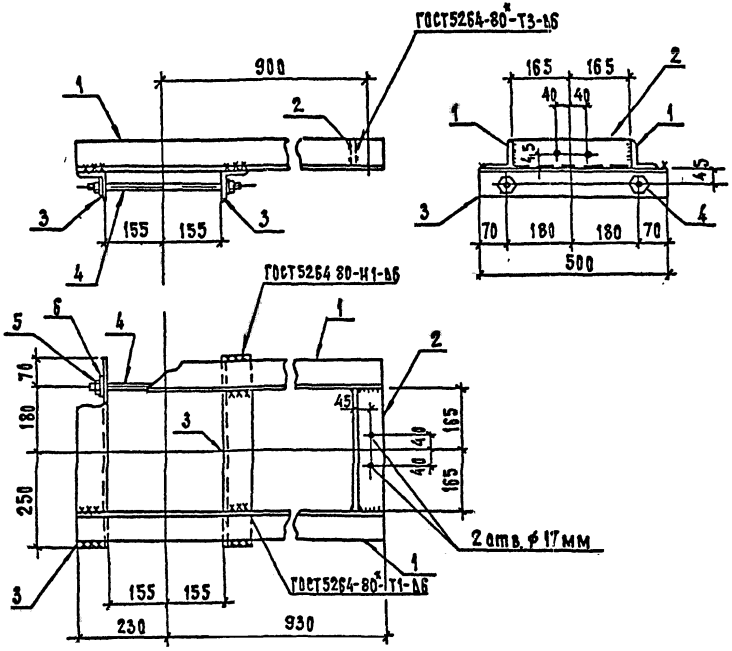

Все отверстия ф19мм, кроме оговоренных.

Стяжная шпилька

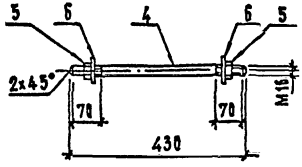

				407-03-625.91-КС.И-017			
Нач.отд	Ромерский		04.92	Изделие ГС-10	Стадия	Масса	Масштаб
Н.контр.	Ковалев		04.92		РП	26.7	1:10
Гип.стр.	Ковалев		04.92		Лист	Листов 1	
Гл.спец.	Кирсанова		04.92		СЕВЗАПЭНЕРГОСЕТЬПРОЕКТ Санкт-Петербург		
Инж.1к.	Колинько		04.92				

Инв.№подл. | Подп. и дата | Взам.инв.№

Альбом

Альбом 4

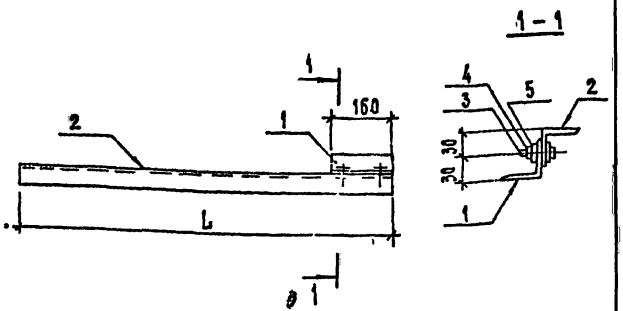

Марка	L мм
К1	980
К2	1230

Марка	Поз	Наименование	Кол	Масса, кг
К1	1	Уголок 50×50×5-ГОСТ 8509-86 ℓ=160; 0,6 кг	1	4,5
	2	То же ℓ=980; 3,7 кг	1	
	3	Болт М12×50 58 ГОСТ 7798-70*	2	
	4	Гайка М12 5-ГОСТ 5915-70*	4	
	5	Шайба 12-ГОСТ 11371-78*	4	
К2		Поз. 1,3,4,5 см. К1		5,4
	2	Уголок 50×50×5-ГОСТ 8509-86 ℓ=1230; 4,6 кг	2	

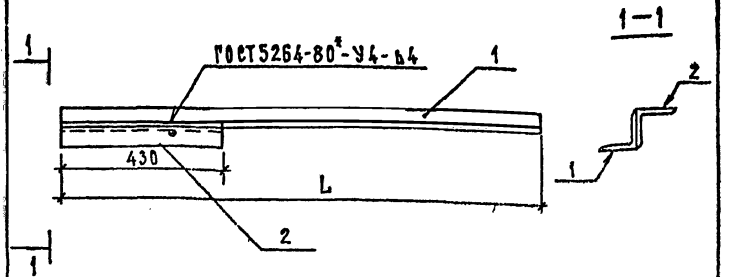

Марка	Поз.	Наименование	Кол.	Масса кг
К3	1	Уголок 50×50×5-ГОСТ 8509-86 ℓ=1250, 4,7 кг	1	6,3
	2	То же, ℓ=430, 1,8 кг	1	
К4	1	Уголок 50×50×5 ГОСТ 8509-86 ℓ=1480; 5,6 кг	1	7,2
		Поз. 2 см. К3		

Марка	L мм
К3	1250
К4	1480

Взам. инв. №

Подп. и дата

Инв. № подл.

Нач. отд.	Роменский		04.92
Н. контр.	Ковалев		04.92
			04.92
Гл. спец.	Кирсанова		04.92
Инж. 1к	Колинько		04.92

407-03-625 91-КС И-018

Изделие К (К1; К2)

Стадия	Масса	Масштаб
РП	см табл	1:10

Лист | Листов 1

СЕВЗАПЭНЕРГОСЕТЬПРОЕКТ Санкт-Петербург

Формат А4

Взам. инв. №

Подп. и дата

Инв. № подл.

Нач. отд.	Роменский		04.92
Н. контр.	Ковалев		04.92
Гл. спец.	Кирсанова		04.92
Инж. 1к	Колинько		04.92

407-03-625.91-КС И-019

Изделие К (К3; К4)

Стадия	Масса	Масштаб
РП	см. табл.	1:10

Лист | Листов 1

СЕВЗАПЭНЕРГОСЕТЬПРОЕКТ Санкт-Петербург

Формат А4

gost.e-ecolog.ru