ТИПОВЫЕ МАТЕРИАЛЫ ДЛЯ ПРОЕКТИРОВАНИЯ

407 - 03 - 625 . 91

ШИННЫЕ МОСТЫ И ГИБКИЕ СВЯЗИ 10(6) кВ МЕЖДУ ТРАНСФОРМАТОРАМИ И РУ

АЛЬБОМ 2

ЭП.И ЭЛЕКТРОМОНТАЖНЫЕ ИЗДЕЛИЯ

РАЗРАБОТАНЫ ИНСТИТУТОМ
"СЕВЗАПЭНЕРГОСЕТЬПРОЕКТ"

УТВЕРЖДЕНЫ И ВВЕДЕНЫ В ДЕЙСТВИЕ НТС
ИНСТИТУТА "СЕВЗАПЭНЕРГОСЕТЬПРОЕКТ" И
СОГЛАСОВАНЫ ИНСТИТУТОМ "МИНСКТИППРОЕКТ"
ПРОТОКОЛ ОТ 28.05.92 N 5

ГЛАВНЫЙ ИНЖЕНЕР Е.И.БАРАНОВ
ГЛАВНЫЙ ИНЖЕНЕР ПРОЕКТА Д.В.ЛУРЬЕ

gost.e-ecolog.ru

ТИПОВЫЕ МАТЕРИАЛЫ ДЛЯ ПРОЕКТИРОВАНИЯ

407 - 03 - 625 . 91

ШИННЫЕ МОСТЫ И ГИБКИЕ СВЯЗИ 10(6) кВ МЕЖДУ ТРАНСФОРМАТОРАМИ И РУ

АЛЬБОМ 2

ЭП.И ЭЛЕКТРОМОНТАЖНЫЕ ИЗДЕЛИЯ

Содержание альбома 2

Обозначение	Наименование	Стр.
407-03-625. 91-ЭП.И.	Содержание альбома.	
407-03-625. 91-ЭП.И. 1	Контакт переходной КП- 1.	3
-ЭП.И. 2	Контакт переходной КП- 2.	3
-ЭП.И. 3	Контакт переходной КП- 3.	4
-ЭП.И. 4	Контакт переходной КП- 4.	4
-ЭП.И. 5	Контакт переходной КП- 5.	5
-ЭП.И. 6	Контакт переходной КП- 6.	5
-ЭП.И. 7	Контакт переходной КП- 7.	6
-ЭП.И. 8	Контакт переходной КП- 8.	6
-ЭП.И. 8	Контакт переходной КП- 9.	6
-ЭП.И. 9	Контакт переходной КП- 10	7
-ЭП.И. 10	Контакт переходной КП- 11.	7
-ЭП.И. 10	Контакт переходной КП- 12	7
-ЭП.И. 11	Контакт переходной КП- 13	8
-ЭП.И. 12	Контакт переходной КП- 14	8
-ЭП.И. 13	Контакт переходной КП- 15	9
-ЭП.И. 14	Контакт переходной КП- 16	9
-ЭП.И. 15	Контакт переходной КП- 17	10
-ЭП.И. 16	Планка опорная П- 1.	10
-ЭП.И. 17	Планка опорная П- 2.	11
-ЭП.И. 18	Планка опорная П- 3.	11
-ЭП.И. 19	Планка опорная П- 4.	12
-ЭП.И. 19	Планка опорная П- 5.	12
-ЭП.И. 20	Планка опорная П- 6.	12
-ЭП.И. 21	Планка опорная П- 7.	13
-ЭП.И. 21	Планка опорная П- 8.	13
-ЭП.И. 22	Планка опорная П- 9.	13
407-03-625. 91-ЭП.И. 23	Скоба С- 1.	14
-ЭП.И. 23	Скоба С- 2.	14
-ЭП.И. 24	Скоба С- 3.	14
-ЭП.И. 25	Скоба С- 4.	15
-ЭП.И. 25	Скоба С- 5.	15
-ЭП.И. 26	Устройство контактное УК-1-1, 2, 3, 4;	
	УК-2-1, 2, 3, 4. Сборочный чертеж.	16
-ЭП.И. 27	Спецификация к листу ЭП. И.26.	17

Инв. № подл. | Подпись и дата | Взам. инв. №

				407-03-625. 91-ЭП.И	
Нач. отд.	Раченский		07.92	Содержание альбома	Стадия: РП; Лист: 1; Листов: 5
ГИП	Лурье		07.92		СЕВЗАПЭНЕРГОСЕТЬПРОЕКТ Санкт-Петербург

2744/3

Формат А3

Rz 40 (√)

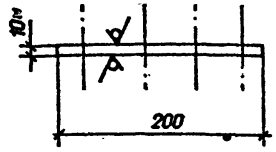

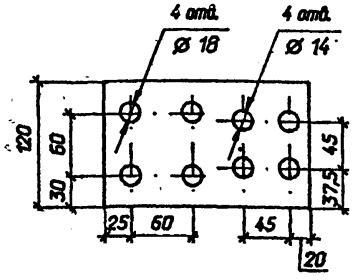

1. * Размер для справок.
2. Предельные отклонения размеров: H 14; h 14; $\pm \frac{Jt14}{2}$.

Начотд.	Раменский		07.92	407-03-625.91-ЭП.И.1	
Н.контр.	Ломоносова		07.92		
ГИП	Лурье		07.92		
Нач.гр.	Карпов		07.92		
Инж.I кат.	Задиева		07.92		

Контакт переходной КП-1	Стадия	Масса	Масштаб
	РП	0,65	1:4
	Лист 1	Листов 1	
АП-120х10 УХЛ1 ТУ 36-931-82	"СЕВЗАПЭНЕРГОСЕТЬПРОЕКТ" Санкт-Петербург		

Формат А4

Rz 40 (√)

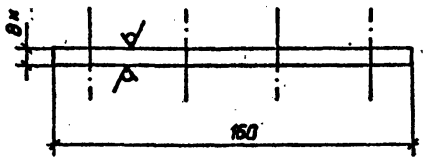

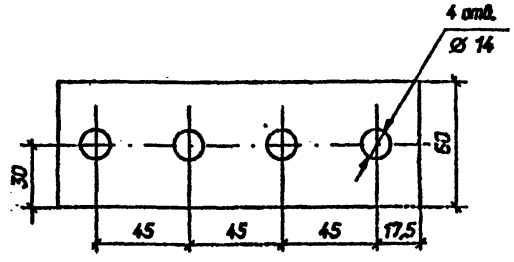

1. * Размер для справок.
2. Предельные отклонения размеров: H 14; h 14; $\pm \frac{Jt14}{2}$.

Начотд.	Раменский		07.92	407-03-625.91-ЭП.И.2	
Н.контр.	Ломоносова		07.92		
ГИП	Лурье		07.92		
Нач.гр.	Карпов		07.92		
Инж.I кат.	Задиева		07.92		

Контакт переходной КП-2	Стадия	Масса	Масштаб
	РП	0,22	1:2
	Лист 1	Листов 1	
АП-60х8 УХЛ1 ТУ 36-931-82	"СЕВЗАПЭНЕРГОСЕТЬПРОЕКТ" Санкт-Петербург		

2444/3

Формат А4

Rz 40 (V)

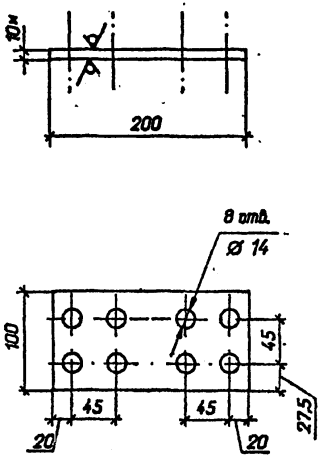

1 м Размер для справок.

2 Предельные отклонения размеров : H 14 ; h 14 ; $\pm\frac{IT14}{2}$.

				407-03-625.91-ЭП.И.3		
Начальн.	Раменский		07.92	Контакт переходной КП-3	Стадия: РП	Масса: 0,46	Масштаб: 1:4
Н.контр.	Ломоносова		07.92		Лист 1	Листов 1
ГИП	Лурье		07.92			
Нач.гр.	Карлов		07.92	АП-100х10 УХЛ1 ТУ 36-931-82	СЕВЗАПЭНЕРГОСЕТЬПРОЕКТ Санкт-Петербург	
Инж.I кат.	Зайцева		07.92			

Инв. № подл. | Подпись и дата | Взам. инв. №

Формат А4

Rz 40 (V)

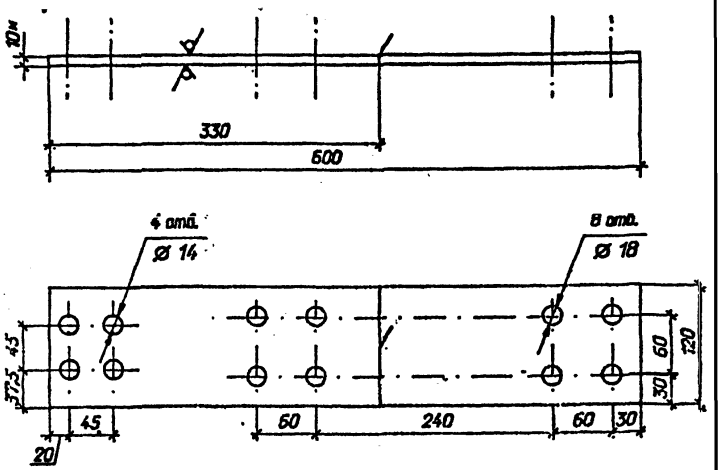

1. м Размер для справок.

2. Предельные отклонения размеров : H 14 ; h 14 ; $\pm\frac{IT14}{2}$.

				407-03-625.91-ЭП.И.4		
Начальн.	Раменский		07.92	Контакт переходной КП-4	Стадия: РП	Масса: 1,95	Масштаб: 1:4
Н.контр.	Ломоносова		07.92		Лист 1	Листов 1
ГИП	Лурье		07.92			
Нач.гр.	Карлов		07.92	АП-120х10 УХЛ1 ТУ 36-931-82	СЕВЗАПЭНЕРГОСЕТЬПРОЕКТ Санкт-Петербург	
Инж.I кат.	Зайцева		07.92			

Инв. № подл. | Подпись и дата | Взам. инв. №

2.544/3.

Формат А4

Rz 40 (√)

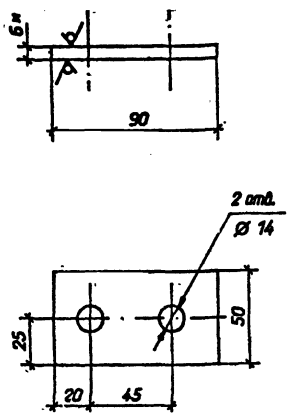

1. * Размер для справок.
2. Предельные отклонения размеров: H 14; h 14; $\pm \frac{JT14}{2}$

Нач.отд.	Раменский		07.92	407-03-625.91-ЭП.И.5	
Н.контр.	Лананосова		07.92		
ГИП	Лурье		07.92		
Нач.гр.	Карлов		07.92		
Инж.I кат.	Забиева		07.92		

Контакт переходной КП-5	Стадия	Масса	Масштаб
	РП	0,08	1:2
	Лист 1	Листов 1	
АП-50х6 УХЛ1 ТУ 36-931-82	"СЕВЗАПЭНЕРГОСЕТЬПРОЕКТ" Санкт-Петербург		

Подпись и дата | Взам. инв. N | Инв. N подл.

Формат А4

Rz 40 (√)

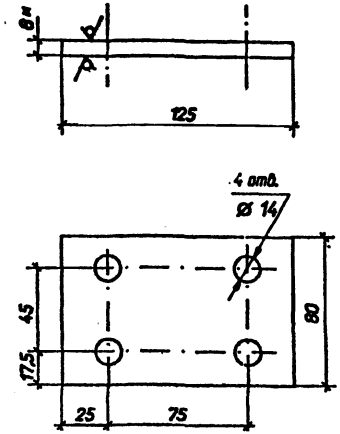

1. * Размер для справок.
2. Предельные отклонения размеров: H 14; h 14; $\pm \frac{JT14}{2}$.

Нач.отд.	Раменский		07.92	407-03-625.91-ЭП.И.6	
Н.контр.	Лананосова		07.92		
ГИП	Лурье		07.92		
Нач.гр.	Карлов		07.92		
Инж.I кат.	Забиева		07.92		

Контакт переходной КП-6	Стадия	Масса	Масштаб
	РП	0,22	1:2
	Лист 1	Листов 1	
АП-80х8 УХЛ1 ТУ 36-931-82	"СЕВЗАПЭНЕРГОСЕТЬПРОЕКТ" Санкт-Петербург		

Подпись и дата | Взам. инв. N | Инв. N подл.

2044/3

Формат А4

Rz 40 (√)

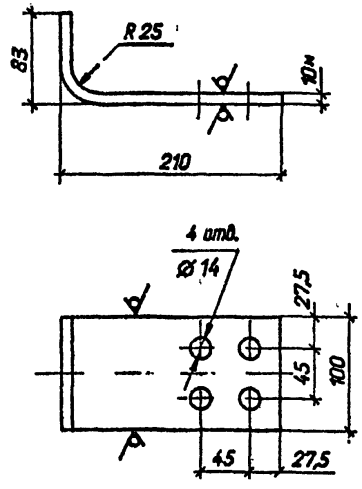

1. м Размер для справок.
2. Предельные отклонения размеров: H 14; h 14; $\pm \frac{IT14}{2}$.

Изм.	Лист	№ докум.	Подпись	Дата
Нач.отд.	Роменский			07.92
Н.контр.	Ломоносова			07.92
ГИП	Лурье			07.92
Нач.гр.	Карпов			07.92
Инж.II кат.	Лыкосова			07.92

407-03-625.91-ЭП.И.7

Контакт переходной КП-7

Стадия	Масса	Масштаб
РП	0,73	1:4
Лист 1	Листов 1	

АП-100Х10 УХЛ1 ТУ 36-931-82

"СЕВЗАПЭНЕРГОСЕТЬПРОЕКТ" Санкт-Петербург

Формат А4

Rz 40 (√)

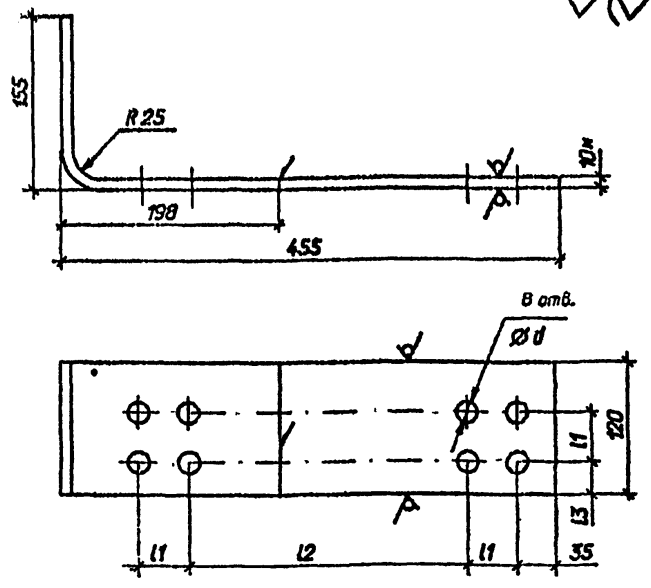

Марка	Размеры, мм			
	l1	l2	l3	d
КП-8	45	255	20	14
КП-9	60	240	30	18

1. м Размер для справок.
2. Предельные отклонения размеров: H 14; h 14; $\pm \frac{IT14}{2}$.

Изм.	Лист	№ докум.	Подпись	Дата
Нач.отд.	Роменский			07.92
Н.контр.	Ломоносова			07.92
ГИП	Лурье			07.92
Нач.гр.	Карпов			07.92
Инж.II кат.	Лыкосова			07.92

407-03-625.91-ЭП.И.8

Контакт переходной КП-8, КП-9

Стадия	Масса	Масштаб
РП	1,9	1:4
Лист 1	Листов 1	

АП-120Х10 УХЛ1 ТУ 36-931-82

"СЕВЗАПЭНЕРГОСЕТЬПРОЕКТ" Санкт-Петербург

Формат А4

Rz 40 (V)

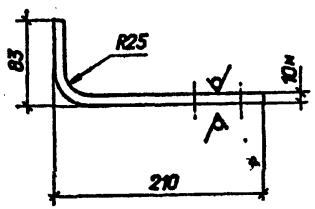

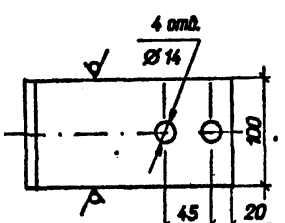

1. «Размер для справок.
2. Предельные отклонения размеров: H 14; h 14; $\pm \frac{Jt14}{2}$.

				407-03-625. 91-ЭП.И.9	
Нач.отд.	Раменский		07.92	Контакт переходной КП-10	Стадия: РП; Масса: 0,73; Масштаб: 1:4
Н.контр.	Ломоносова		07.92		Лист 1; Листов 1
ГИП	Лурье		07.92	АП-100Х10 УХЛ1 ТУ 36-931-82	"СЕВЭЛЭНЕРГОСЕТЬПРОЕКТ" Санкт-Петербург
Нач.гр.	Карпов		07.92		
Инж.II кат.	Лыкасова		07.92		

Взам. инв. N | Подпись и дата | Инв. N подл.

Формат А4

Rz 40 (V)

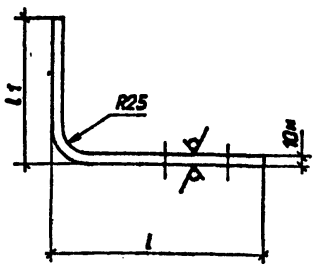

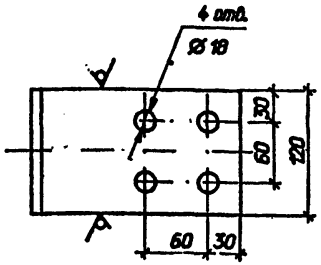

Марка	Размеры, мм		Масса, кг
	l	l_1	
КП-11	210	143	1,07
КП-12	260	93	1,07

1. «Размер для справок.
2. Предельные отклонения размеров: H 14; h 14; $\pm \frac{Jt14}{2}$

				407-03-625. 91-ЭП.И.10	
Нач.отд.	Раменский		07.92	Контакт переходной КП-11, КП-12	Стадия: РП; Масса: См. табл.; Масштаб: 1:4
Н.контр.	Ломоносова		07.92		Лист 1; Листов 1
ГИП	Лурье		07.92	АП-120Х10 УХЛ1 ТУ 36-931-82	"СЕВЭЛЭНЕРГОСЕТЬПРОЕКТ" Санкт-Петербург
Нач.гр.	Карпов		07.92		
Инж.II кат.	Лыкасова		07.92		

Взам. инв. N | Подпись и дата | Инв. N подл.

2044/3

Формат А4

Альбом 2

Rz 40 (√)

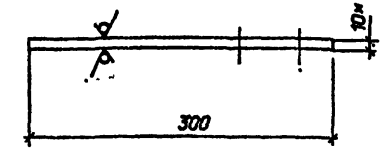

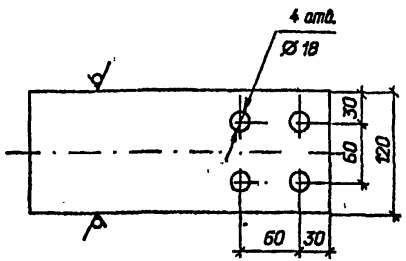

1. * Размер для справок.
2. Предельные отклонения размеров: H 14; h 14; $\pm\frac{JT14}{2}$,

Нач.отд.	Роменский		07.92	407-03-625. 91-ЭП.И.11		
Н.контр.	Ломоносова		07.92	Контакт переходной КП-13	Стадия: РП	Масса: 0,97	Масштаб: 1:4
ГИП	Лурье		07.92		Лист 1	Листов 1
Нач.гр.	Карпов		07.92	АП-120Х10 УХЛ1 ТУ 36-931-82	СЕВЗАПЭНЕРГОСЕТЬПРОЕКТ Санкт-Петербург	
Инж.I кат.	Лыкасова		07.92			

Взам. инв. N | Подпись и дата | Инв. N подл.

формат А4

Альбом 2

Rz 40 (√)

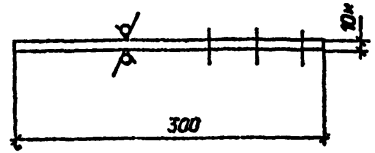

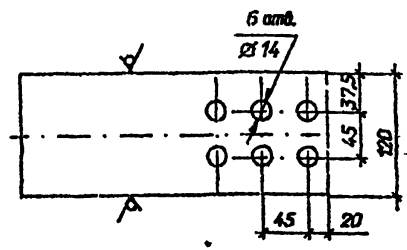

1. * Размер для справок.
2. Предельные отклонения размеров: H 14; h 14; $\pm\frac{JT14}{2}$.

Нач.отд.	Роменский		07.92	407-03-625. 91-ЭП.И.12		
Н.контр.	Ломоносова		07.92	Контакт переходной КП-14	Стадия: РП	Масса: 0,97	Масштаб: 1:4
ГИП	Лурье		07.92		Лист 1	Листов 1
Нач.гр.	Карпов		07.92	АП-120Х10 УХЛ1 ТУ 36-931-82	СЕВЗАПЭНЕРГОСЕТЬПРОЕКТ Санкт-Петербург	
Инж.I кат.	Лыкасова		07.92			

Взам. инв. N | Подпись и дата | Инв. N подл.

2 Р 4 4/3

формат А4

Альбом 2

Rz 40 (✓)

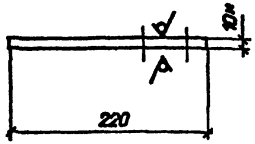

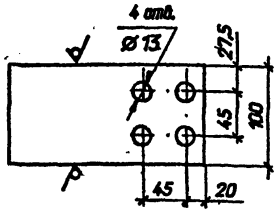

1. * Размер для справок.
2. Предельные отклонения размеров: H 14; h 14; $\pm\frac{Jt14}{2}$.

Нач.отд.	Раменский		07.92	407-03-625. 91-ЭП.И.13			
Н.контр.	Ломоносова		07.92	Контакт переходной КП-15	Стадия	Масса	Масштаб
ГИП	Лурье		07.92		РП	0,59	1:4
Нач.гр.	Карпов		07.92		Лист 1	Листов 1	
Инж.I кат.	Лыкасова		07.92	АП-100Х10 УХЛ1 ТУ 36-931-82	"СЕВЗАПЭНЕРГОСЕТЬПРОЕКТ" Санкт-Петербург		

Взам. инв. N | Подпись и дата | Инв. N подл.

формат А4

Альбом 2

Rz 40 (✓)

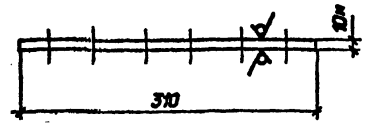

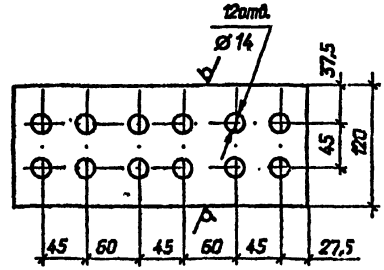

1. * Размер для справок.
2. Предельные отклонения размеров: H 14; h 14; $\pm\frac{Jt14}{2}$.

Нач.отд.	Раменский		07.92	407-03-625. 91-ЭП.И.14			
Н.контр.	Ломоносова		07.92	Контакт переходной КП-16	Стадия	Масса	Масштаб
ГИП	Лурье		07.92		РП	1,0	1:4
Нач.гр.	Карпов		07.92		Лист 1	Листов 1	
Инж.I кат.	Лыкасова		07.92	АП-120Х10 УХЛ1 ТУ 36-931-82	"СЕВЗАПЭНЕРГОСЕТЬПРОЕКТ" Санкт-Петербург		

Взам. инв. N | Подпись и дата | Инв. N подл.

2844/3

формат А4

Rz 40 (▽)

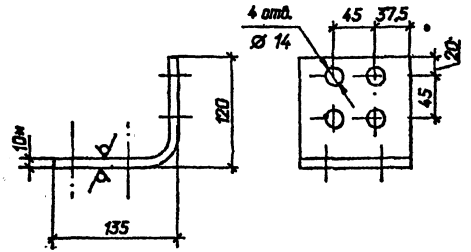

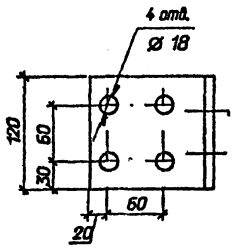

1. «Размер для справок».
2. Предельные отклонения размеров: H 14; h 14; $\pm \frac{Jt14}{2}$.

				407-03-625.91-ЭП.И.15		
Нач.отд.	Раменский		07.92	Контакт переходной КП-17	Стадия: РП	Масса: 0,73	Масштаб: 1:4
Н.контр.	Ломоносова		07.92		Лист 1	Листов 1
ГИП	Лурье		07.92			
Нач.гр.	Карлов		07.92			
Инж.I кат.	Зайцева		07.92	АП-120х10 УХЛ1 ТУ 36-931-82	СЕВЗАПЭНЕРГОСЕТЬПРОЕКТ Санкт-Петербург	

Подпись и дата | Инв. № подл. | Взам. инв. №

формат А4

Rz 40 (▽)

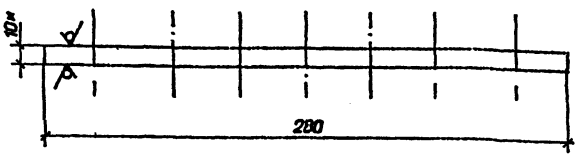

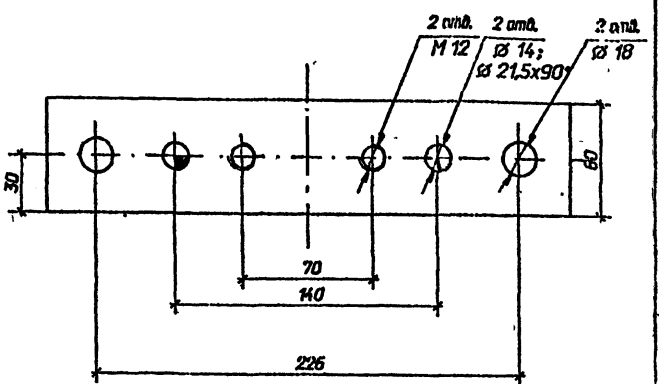

1. «Размер для справок».
2. Предельные отклонения размеров: H 14; h 14; $\pm \frac{Jt14}{2}$.

				407-03-625.91-ЭП.И.16		
Нач.отд.	Раменский		07.92	Планка опорная П-1	Стадия: РП	Масса: 1,3	Масштаб: 1:2
Н.контр.	Ломоносова		07.92		Лист 1	Листов 1
ГИП	Лурье		07.92			
Нач.гр.	Карлов		07.92			
Инж.I кат.	Зайцева		07.92	Лист 10-ГОСТ19903-74 ВСт3кп2-ГОСТ14637-79	СЕВЗАПЭНЕРГОСЕТЬПРОЕКТ Санкт-Петербург	

Подпись и дата | Инв. № подл. | Взам. инв. №

формат А4

Rz 40 (▽)

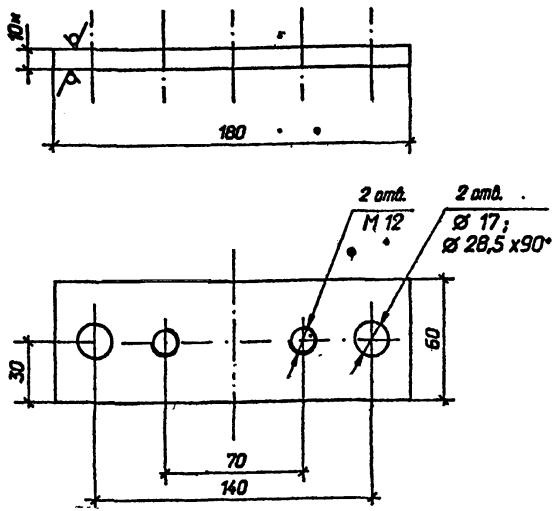

1. м Размер для справок.
2. Предельные отклонения размеров: H 14; h 14; $\pm \frac{IT14}{2}$.

Нач.отд.	Раменский		07.92	
Н.контр.	Ломоносова		07.92	
ГИП	Лурье		07.92	
Нач.гр.	Карпов		07.92	
Инж.I кат.	Зайцева		07.92	

407-03-625.91-ЭП.И.17

Планка опорная П-2

Стадия	Масса	Масштаб
РП	0,84	1:2
Лист 1	Листов 1	

Лист 10-ГОСТ19903-74м
ВСт3кп2-ГОСТ14637-79

"СЕВЗАПЭНЕРГОСЕТЬПРОЕКТ" Санкт-Петербург

Формат А4

Взам. инв. N | Подпись и дата | Инв. N подл.

Rz 40 (▽)

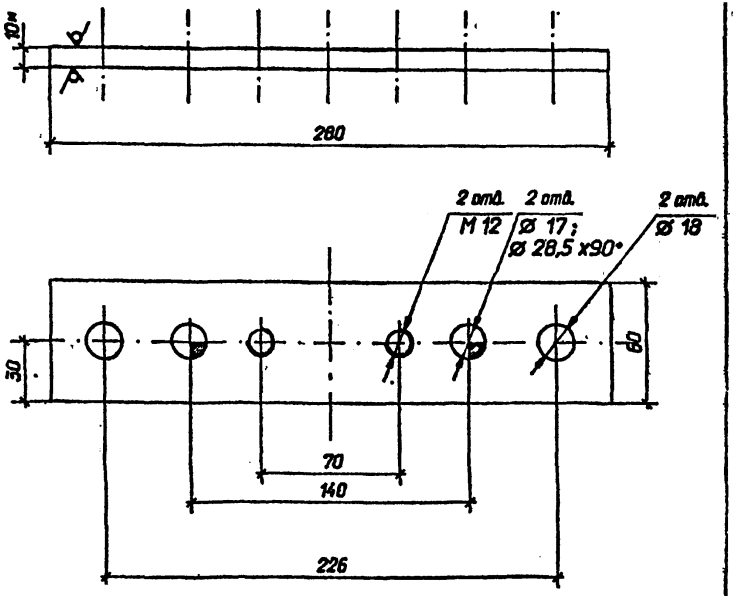

1. м Размер для справок.
2. Предельные отклонения размеров: H 14; h 14; $\pm \frac{IT14}{2}$.

Нач.отд.	Раменский		07.92	
Н.контр.	Ломоносова		07.92	
ГИП	Лурье		07.92	
Нач.гр.	Карпов		07.92	
Инж.I кат.	Зайцева		07.92	

407-03-625.91-ЭП.И.18

Планка опорная П-3

Стадия	Масса	Масштаб
РП	1,3	1:2
Лист 1	Листов 1	

Лист 10-ГОСТ19903-74м
ВСт3кп2-ГОСТ14637-79

"СЕВЗАПЭНЕРГОСЕТЬПРОЕКТ" Санкт-Петербург

Формат А4

Взам. инв. N | Подпись и дата | Инв. N подл.

Rz 40 (√)

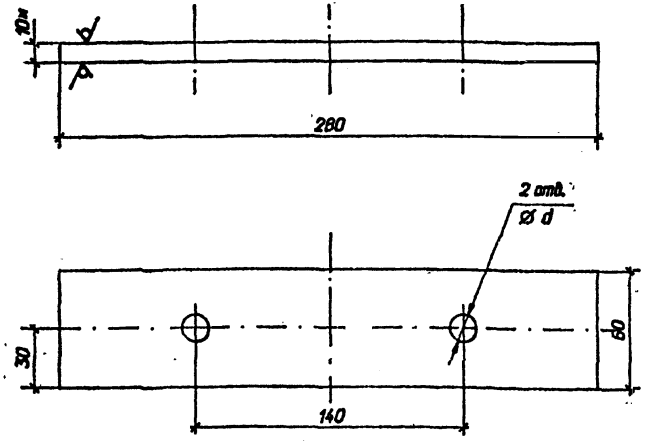

Марка	d мм
П-4	14
П-5	17

1 «Размер для справок.

2 Предельные отклонения размеров: H 14; h 14; $\pm\frac{JT14}{2}$.

				407-03-625.91-ЭП.И.19		
Начатд.	Раменский		07.92	Планки опорные П-4, П-5	Стадия	Масса	Масштаб
Н.контр.	Ломоносова		07.92		РП	1,3	1:2
ГИП	Лурье		07.92		Лист 1	Листов 1
Нач.гр.	Карпов		07.92	Лист 10-ГОСТ19903-74м ВСт3кп2-ГОСТ14637-79	"СЕВЗАПЭНЕРГОСЕТЬПРОЕКТ" Санкт-Петербург	
Инж.I кат.	Задиева		07.92			

Инв. № подл. | Подпись и дата | Взам. инв. №

формат А4

Альбом 2

Rz 40 (√)

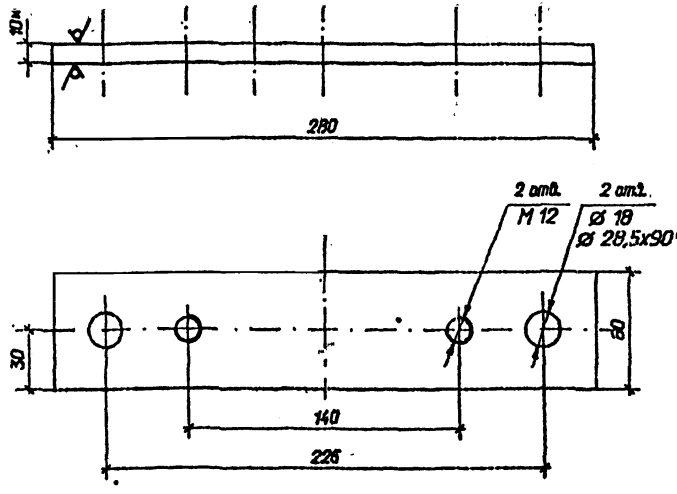

1. «Размер для справок.

2. Предельные отклонения размеров: H 14; h 14; $\pm\frac{JT14}{2}$.

				407-03-625.91-ЭП.И.20		
Начатд.	Раменский		07.92	Планка опорная П-5	Стадия	Масса	Масштаб
Н.контр.	Ломоносова		07.92		РП	1,3	1:2
ГИП	Лурье		07.92		Лист 1	Листов 1
Нач.гр.	Карпов		07.92	Лист 10-ГОСТ19903-74м ВСт3кп2-ГОСТ14637-79	"СЕВЗАПЭНЕРГОСЕТЬПРОЕКТ" Санкт-Петербург	
Инж.I кат.	Задиева		07.92			

Инв. № подл. | Подпись и дата | Взам. инв. №

2544-5

формат А4

Rz 40 (▽)

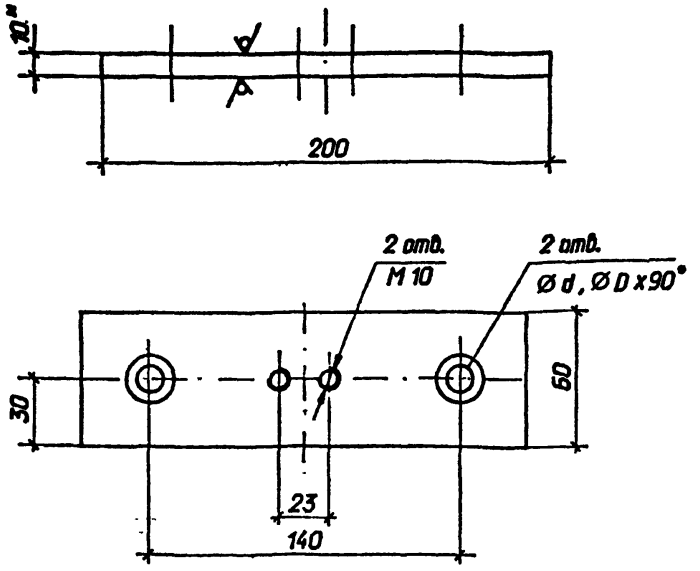

Марка	Размеры, мм		Масса, кг
	D	d	
П-7	22	14	0,9
П-8	29	18	0,92

1. * Размер для справок.
2. Предельные отклонения размеров: H 14; h 14; $\pm \frac{IT14}{2}$.

Нач.отд.	Роменский		07.92	407-03-625.91-ЭП.И.21	
Н.контр.	Ломоносова		07.92	Планка опорная П-7, П-8	Стадия: РП; Масса: См. табл.; Масштаб: 1:2
ГИП	Лурье		07.92		Лист 1; Листов 1
Нач.гр.	Карпов		07.92	10-ГОСТ19903-74*	"СЕВЗАПЭНЕРГОСЕТЬПРОЕКТ" Санкт-Петербург
Инж.I кат.	Лыкосова		07.92	Лист ВСт3кп2-ГОСТ14637-89	

Взам. инв. N | Подпись и дата | Инв. N подл.

Формат А4

Rz 40 (▽)

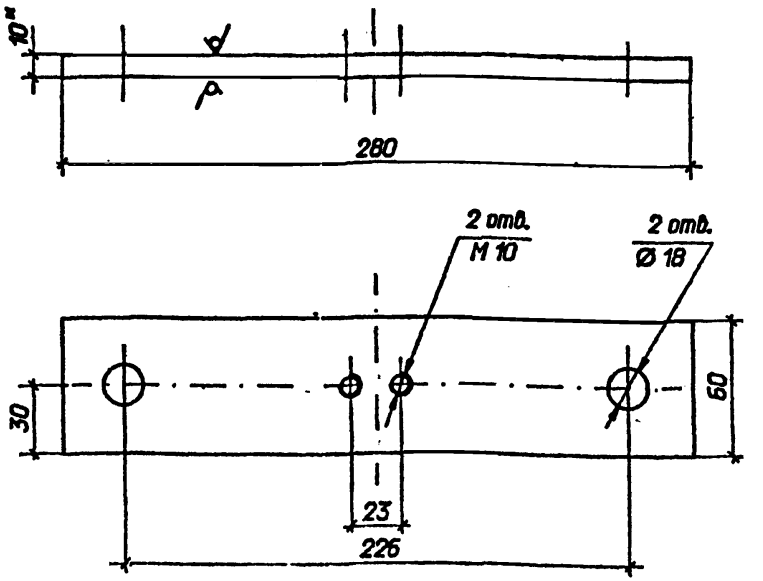

1. * Размер для справок.
2. Предельные отклонения размеров: H 14; h 14; $\pm \frac{IT14}{2}$.

Нач.отд.	Роменский		07.92	407-03-625.91-ЭП.И.22	
Н.контр.	Ломоносова		07.92	Планка опорная П-9	Стадия: РП; Масса: 1,3; Масштаб: 1:2
ГИП	Лурье		07.92		Лист 1; Листов 1
Нач.гр.	Карпов		07.92	10-ГОСТ19903-74*	"СЕВЗАПЭНЕРГОСЕТЬПРОЕКТ" Санкт-Петербург
Инж.I кат.	Лыкосова		07.92	Лист ВСт3кп2-ГОСТ14637-89	

Взам. инв. N | Подпись и дата | Инв. N подл.

2544.3

Формат А4

Альбом 2

Rz 40 (▽)

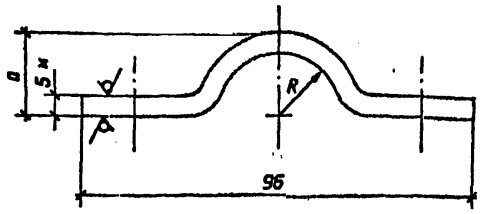

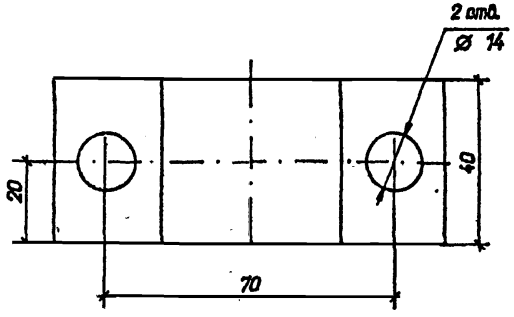

Марка	R мм	a мм
С-1	15	20
С-2	20	25

1. м Размер для справок.
2. Предельные отклонения размеров: H 14; h 14; $\pm \frac{JT14}{2}$.

				407-03-625.91-ЭП.Л.23		
Начотд.	Раменский		07.92	Скобы С-1, С-2	Стадия: РП	Масса: 0,2	Масштаб: 1:1
Н.контр.	Ломоносова		07.92		Лист 1	Листов 1
ГИП	Лурье		07.92			
Нач.гр.	Карпов		07.92	5-ГОСТ 19903-74м / ВСт3кп2-ГОСТ14637-79	"СЕВЗАПЭНЕРГОСЕТЬПРОЕКТ" Санкт-Петербург	
Инж.I кат.	Задиева		07.92			

Инв. N подл. | Подпись и дата | Взам. инв. N

Формат А4

Альбом 2

Rz 40 (▽)

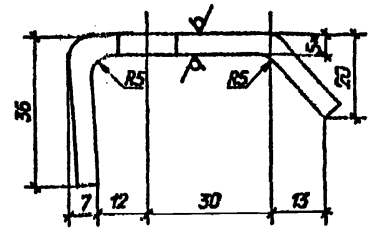

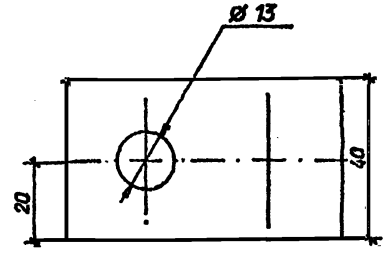

1. м Размер для справок.
2. Предельные отклонения размеров: H 14; h 14; $\pm \frac{JT14}{2}$.

				407-03-625.91-ЭП И.24		
Начотд.	Раменский		07.92	Скоба С-3	Стадия: РП	Масса: 0,2	Масштаб: 1:1
Н.контр.	Ломоносова		07.92		Лист 1	Листов 1
ГИП	Лурье		07.92			
Нач.гр.	Карпов		07.92	5-ГОСТ 19903-74м / ВСт3кп2-ГОСТ14637-79	"СЕВЗАПЭНЕРГОСЕТЬПРОЕКТ" Санкт-Петербург	
Инж.I кат.	Задиева		07.92			

Инв. N подл. | Подпись и дата | Взам. инв. N

Формат А4

Альбом 2

Rz 40 (V)

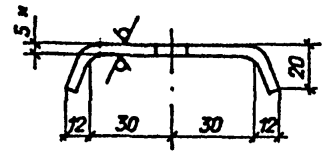

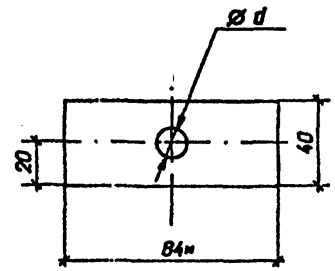

Марка	d мм
С-4	13
С-5	17

1. * Размер для справок.
2. Предельные отклонения размеров: H 14; h 14; $\pm\frac{JT14}{2}$.

				407-03-625.91-ЭП.И.25			
Нач.отд.	Раменский		07.92	Скобы С-4, С-5	Стадия	Масса	Масштаб
Н.контр.	Ломоносова		07.92		РП	0,2	1:2
ГИП	Лурье		07.92		Лист 1	Листов 1	
Нач.гр.	Карпов		07.92	Лист 5-ГОСТ19903-74*	"СЕВЗАПЭНЕРГОСЕТЬПРОЕКТ" Санкт-Петербург		
Инж.I кат.	Забиева		07.92	ВСТ кп2-ГОСТ14637-7*			

Взам. инв. N

Подпись и дата

Инв. N подл.

формат А4

Альбом 2

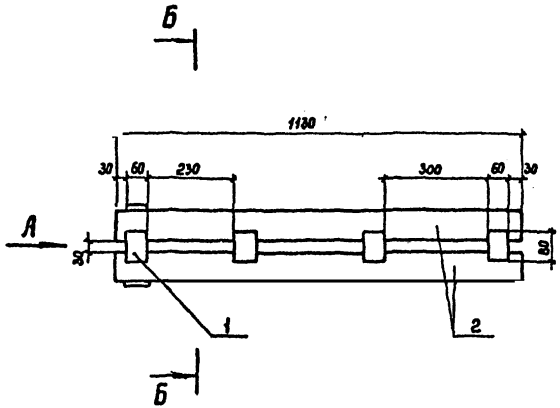

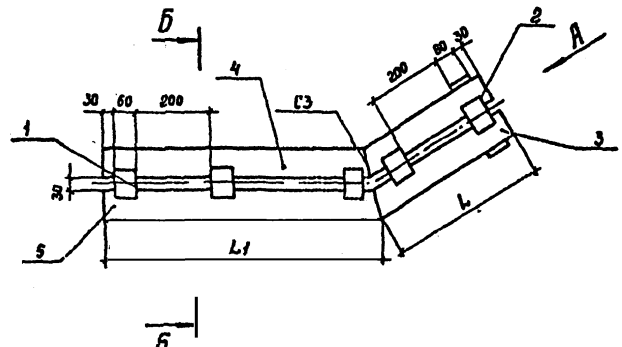

Марка	F, мм	K, мм	Масса, кг
УК-1-1	100	120	7,52
УК-1-2	125	140	9,98
УК-1-3	150	160	12,46
УК-1-4	175	190	16,72

Марка	L, мм	L1, мм	F, мм	K, мм	Масса кг
УК-2-1	416	746	100	120	7,8
УК-2-2	418	748	125	140	10,32
УК-2-3	421	751	150	160	12,88
УК-2-4	425	755	175	190	17,27

Вид А

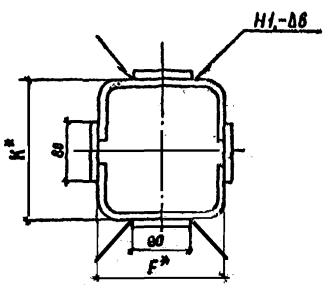

Б-Б

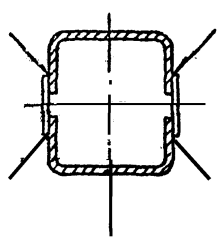

1.* Размеры для справок.
2. Предельные отклонения размеров: Н14, h14, $\pm\frac{Jt14}{2}$
3. Сварные швы по ГОСТ 14806-80.
4. Шероховатость обрабатываемых поверхностей - Rz40
5. Спецификацию см. лист ЭП.И. 27.

Нач отд	Раменский		07.92
Н контр	Ламаносова		07.92
ГИП	Лурье		07.92
Нач гр.	Карпов		07.92
Инж II кат	Лыкасова		07.92

407-03-625.91-ЭП.И.26

Устройство контактное УК-1-1,2,3,4; УК-2-1,2,3,4
Сборочный чертеж

Стадия	Масса	Масштаб
РП	См табл.	

Лист 1 | Листов 2

СЕВЗАПЭНЕРГОСЕТЬПРОЕКТ
Санкт-Петербург

Копир. Сол

Формат А3 2844/3

Альбом 2

Марка	Поз.	Наименование	Кол.	Масса, кГ
УК-1-1	1	Пластина АП60×8 УХЛ1		7,52
		ТУ 36-931-82 ℓ=80; 0,1кГ	10	
	2	Профиль АД31		
		ГОСТ 13623-90		
		440362×1130; 3,26кГ	2	
УК-1-2	1	Пластина АП60×8 УХЛ1		9,98
		ТУ 36-931-82 ℓ=80; 0,1кГ	10	
	2	Профиль АД31		
		ГОСТ 13623-90		
		440412×1130; 4,49кГ	2	
УК-1-3	1	Пластина АП60×8 УХЛ1		12,46
		ТУ 36-931-82 ℓ=80; 0,1кГ	10	
	2	Профиль АД31		
		ГОСТ 13623-90		
		440440×1130; 5,73	2	
УК-1-4	1	Пластина АП60×8 УХЛ1		16,72
		ТУ 36-931-82 ℓ=80; 0,1кГ	10	
	2	Профиль АД31		
		ГОСТ 13623-90		
		440479×1130; 7,86	2	
	1	Пластина АП-60×8 УХЛ1		
		ТУ 36-931-82 ℓ=80; 0,1кГ	12	

Марка	Поз.	Наименование	Кол.	Масса, кГ
УК-2-1		Профиль АД31		7,8
		ГОСТ 13623-90		
		440362×400; 1,15кГ	1	
		440362×416; 1,2кГ	1	
		440362×730; 2,1кГ	1	
		440362×746; 2,15кГ	1	
УК-2-2	1	Пластина АП-60×8 УХЛ1		10,32
		ТУ 36-931-82 ℓ=80; 0,1кГ	12	
		Профиль АД31		
		ГОСТ 13623-90		
		440412×400; 1,59кГ	1	
		440412×418; 1,66кГ	1	
		440412×730; 2,9кГ	1	
		440412×748; 2,97	1	
УК-2-3	1	Пластина АП-60×8 УХЛ1		12,88
		ТУ 36-931-82 ℓ=80; 0,1кГ	12	
		Профиль АД31		
		ГОСТ 13623-90		
		440440×400; 2,03кГ	1	
		440440×421; 2,14кГ	1	
		440440×730; 3,7кГ	1	
		440440×751; 3,81кГ	1	

Марка	Поз.	Наименование	Кол.	Масса, кГ
УК-2-4	1	Пластина АП-60×8 УХЛ1		17,27
		ТУ 36-931-82 ℓ=80; 0,1кГ	12	
		Профиль АД31		
		ГОСТ 13623-90		
		440479×400; 2,78		
		440479×425; 2,96		
		440479×730; 5,08		
		440479×755; 5,25		

Взам. инв. №

Подпись и дата

Инв. № подл.

Нач. отд.	Роменский	[signature]	07.92
Н. контр.	Ломоносова	[signature]	07.92
ГИП	Лурье	[signature]	07.92
Нач. гр.	Карпов	[signature]	07.92
Инж. Вкат.	Лыкосова	[signature]	07.92

407-03-625.91-ЭП.И.27

Спецификация к листу ЭП.И.26

Стадия	Масса	Масштаб
РП		

Лист 2 | Листов 2

СЕВЗАПЭНЕРГОСЕТЬПРОЕКТ Санкт-Петербург

Копир. Сопр.

gost.e-ecolog.ru