ТИПОВЫЕ КОНСТРУКЦИИ, ИЗДЕЛИЯ И УЗЛЫ ЗДАНИЙ И СООРУЖЕНИЙ

СЕРИЯ 1.236.5-12

ОКНА И БАЛКОННЫЕ ДВЕРИ ДЕРЕВЯННЫЕ ДЛЯ ОБЩЕСТВЕННЫХ ЗДАНИЙ

ВЫПУСК 1

Окна и балконные двери со спаренными и раздельными переплетами и полотнами по ГОСТ 11214-86 из 2-х частей

РАБОЧИЕ ЧЕРТЕЖИ

ЧАСТЬ II

(стр. 79...159)

gost.e-ecolog.ru

в 1 части II

ЦЕНТРАЛЬНЫЙ ИНСТИТУТ ТИПОВОГО ПРОЕКТИРОВАНИЯ
ГОССТРОЯ СССР

Москва. А-445. Смольная ул. 22

Сдано в печать XI 198 8 года

Заказ № 12608 Тираж 5500 экз

Инв. № подл. | Подпись и дата | Взам. инв. №

© ЦИТП Госстроя СССР, 1988

Формат А4

Инв. № подл. | Подпись и дата | Взам. инв. №

Формат	Зона	Поз.	Обозначение	Наименование	Кол. на испол. 1.236.5-12.1-7000 —	01	02	03	04	05	06	07	08	Примечание
				Документация										
А3			1.236.5-12.1 — 7000 СБ	Сборочный чертеж	×	×	×	×	×	×	×	×	×	
А4			1.236.5-12.1 — 000 ТО	Техническое описание	×	×	×	×	×	×	×	×	×	
А4			1.236.5-12.1 — 000 Д1	Номенклатура изделий	×	×	×	×	×	×	×	×	×	
А3			1.236.5-12.1 — 000 РМ	Ведомость расхода материалов	×	×	×	×	×	×	×	×	×	
А3			1.236.5-12.1 — 000 Д2	Схема расположения приборов в окнах и балконных дверях	×	×	×	×	×	×	×	×	×	
				Сборочные единицы										
А4		1	1.236.5-12.1 — 7100	Коробка К01	1									
				Марка	ОР12-12Б	ОР12-13,5Б	ОР18-9Г	ОР18-12Г	ОР18-13,5Г	ОР21-9Г	ОР21-12Г	ОР21-13,5Г	ОР12-9Б	

Нач.отд.	Греков	
Н.контр.	Калякина	
ГИП	Шахова	
Рук. гр.	Калякина	
Ст инж.	Степашкина	
Ст. техн.	Семенова	

1.236.5-12.1 — 7000

Оконный блок с раздельными переплетами

Стадия	Лист	Листов
Р	1	5

ЦНИИЭП учебных зданий

Формат А4

23164-02 2

19

Форм.	Зона	Поз.	Обозначение	Наименование	Кол. на исполн. 1.236.5-12.1-7000-									Приме-чание
					–	01	02	03	04	05	06	07	08	
А4		1	1.236.5-12.1-7100 -01	КОРОБКА КР2		1								
А4		1	-02	КОРОБКА КР3			1							
А4		1	-03	КОРОБКА КР4				1						
А4		1	-04	КОРОБКА КР5					1					
А4		1	-05	КОРОБКА КР6						1				
А4		1	-06	КОРОБКА КР7							1			
А4		1	-07	КОРОБКА КР8								1		
А4		1	-08	КОРОБКА КР16									1	
А3		2	1.236.5-12.1-7200	ПЕРЕПЛЕТ ВНУТРЕННИЙ ПВР1	1									
А3		2	-01	ПЕРЕПЛЕТ ВНУТРЕННИЙ ПВР2		1								
А3		2	-02	ПЕРЕПЛЕТ ВНУТРЕННИЙ ПВР3			1							
А3		2	-03	ПЕРЕПЛЕТ ВНУТРЕННИЙ ПВР4				1						
А3		2	-04	ПЕРЕПЛЕТ ВНУТРЕННИЙ ПВР5					1					
А3		2	-05	ПЕРЕПЛЕТ ВНУТРЕННИЙ ПВР6						1				
А3		2	-06	ПЕРЕПЛЕТ ВНУТРЕННИЙ ПВР7							1			
А3		2	-07	ПЕРЕПЛЕТ ВНУТРЕННИЙ ПВР8								1		
А3		2	-46	ПЕРЕПЛЕТ ВНУТРЕННИЙ ПВР47									1	
А3		3	1.236.5-12.1-7300	ПЕРЕПЛЕТ НАРУЖНЫЙ ПНР1	1									
А3		3	-01	ПЕРЕПЛЕТ НАРУЖНЫЙ ПНР2		1								

Инв. № подл. | Подпись и дата | Взам. инв. №

Форм.	Зона	Поз.	Обозначение	Наименование	Кол. на исполн. 1.236.5-12.1-7000-									Приме-чание
					–	01	02	03	04	05	06	07	08	
А3		3	1.236.5-12.1-7300 -02	ПЕРЕПЛЕТ НАРУЖНЫЙ ПНР3			1							
А3		3	-03	ПЕРЕПЛЕТ НАРУЖНЫЙ ПНР4				1						
А3		3	-04	ПЕРЕПЛЕТ НАРУЖНЫЙ ПНР5					1					
А3		3	-05	ПЕРЕПЛЕТ НАРУЖНЫЙ ПНР6						1				
А3		3	-06	ПЕРЕПЛЕТ НАРУЖНЫЙ ПНР7							1			
А3		3	-07	ПЕРЕПЛЕТ НАРУЖНЫЙ ПНР8								1		
А3		3	-59	ПЕРЕПЛЕТ НАРУЖНЫЙ ПНР60									1	
				ДЕТАЛИ										
БЧ		4	1.236.5-12.1-7001	СТЕКЛО 980×995×3 ГОСТ111-78	1									
БЧ		4	-01	СТЕКЛО 980×1145×3 ГОСТ111-78		1								
БЧ		4	-02	СТЕКЛО 1580×695×3 ГОСТ111-78			1							
БЧ		4	-03	СТЕКЛО 1580×995×3 ГОСТ111-78				1						
БЧ		4	-04	СТЕКЛО 1580×1145×3 ГОСТ111-78					1					
БЧ		4	-05	СТЕКЛО 1880×695×3 ГОСТ111-78						1				
БЧ		4	-06	СТЕКЛО 1880×995×3 ГОСТ111-78							1			
БЧ		4	-07	СТЕКЛО 1880×1145×3 ГОСТ111-78								1		
БЧ		4	-08	СТЕКЛО 980×695×3 ГОСТ111-78									1	

Форм.	Зона	Поз.	Обозначение	Наименование	Кол. на испол. 1.236.5-12.1-7000- —	01	02	03	04	05	06	07	08	Примечание
БЧ		5	1.236.5-12.1-7002	Стекло 930×915×3 ГОСТ 111-78	1									
БЧ		5	-01	Стекло 930×1065×3 ГОСТ 111-78		1								
БЧ		5	-02	Стекло 1530×615×3 ГОСТ 111-78			1							
БЧ		5	-03	Стекло 1530×915×3 ГОСТ 111-78				1						
БЧ		5	-04	Стекло 1530×1065×3 ГОСТ 111-78					1					
БЧ		5	-05	Стекло 1830×615×3 ГОСТ 111-78						1				
БЧ		5	-06	Стекло 1830×915×3 ГОСТ 111-78							1			
БЧ		5	-07	Стекло 1830×1065×3 ГОСТ 111-78								1		
БЧ		5	-08	Стекло 930×615×3 ГОСТ 111-78									1	
А4		6	1.236.5-12.1-1002	Штапик Ш1	2	2							2	
А4			-01	Штапик Ш2	2			2			2			
А4			-02	Штапик Ш3		2			2			2		
А4			-03	Штапик Ш4			2	2	2					
А4			-04	Штапик Ш5			2			2			2	
А4			-05	Штапик Ш6						2	2	2		
А4			-17	Штапик Ш18	2	2							2	
А4			-18	Штапик Ш19			2	2	2					
А4			-19	Штапик Ш20						2	2	2		
			-20	Штапик Ш21			2			2			2	

1.236.5-12.1-7000 Лист 4

Формат А4

Инв. № подл. | Подпись и дата | Взам. инв. №

Форм.	Зона	Поз.	Обозначение	Наименование	Кол. на испол. 1.236.5-12.1-7000- —	01	02	03	04	05	06	07	08	Примечание
А4			1.236.5-12.1-1002-22	Штапик Ш23		2			2			2		
А4			-38	Штапик Ш39	2			2			2			
А4														
				Стандартные изделия										
				Петля ПВ1-100 ГОСТ 5088-78*	2	2	2	2	2	2	2	2	2	
				Петля ПВ2-100-1 ГОСТ 5088-78*	2	2	2	2	2	2	2	2	2	
				Завертка ЗП2 ГОСТ 5090-86	4	4	6	6	6	6	6	6	4	
				Упор У0 ГОСТ 5091-78*	1	1	1	1	1	1	1	1	1	
				Фиксатор ФК3 ГОСТ 5091-78*	1	1	1	1	1	1	1	1	1	
				Материалы										
				Древесина блока ГОСТ 9685-61	0,176	0,187	0,205	0,227	0,239	0,223	0,250	0,263	0,156	м³
				Прокладка А-2 ГОСТ 10174-72	4,41	4,71	5,01	5,61	5,91	5,61	6,21	6,51	3,81	м

1.236.5-12.1-7000 Лист 5

Формат А4

23164-02 4

ПЕРЕПЕЧАТКА ВЕРНА

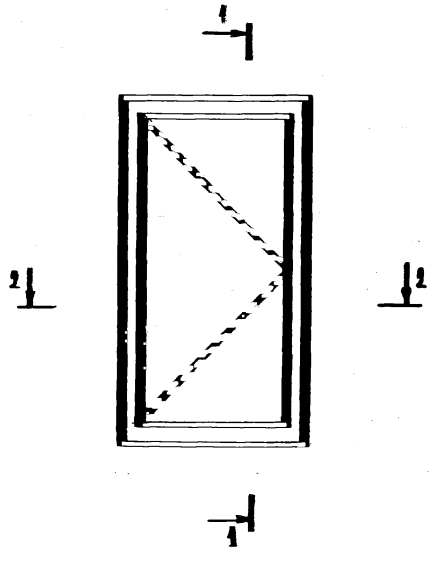

1-1

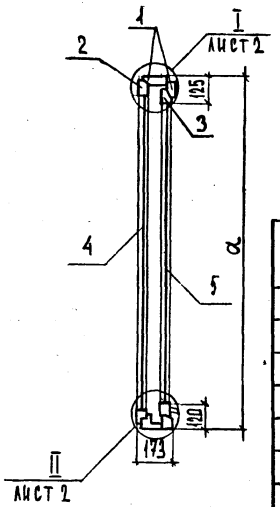

Обозначение	Марка блока	Размеры, мм	
		а	б
1.236.5-12.1-7000	ОР 12 - 12 В	1160	1170
-01	ОР 12 - 13,5 В	1160	1320
-02	ОР 18 - 9 Г	1760	870
-03	ОР 18 - 12 Г	1760	1170
-04	ОР 18 - 13,5 Г	1760	1320
-05	ОР 21 - 9 Г	2060	870
-06	ОР 21 - 12 Г	2060	1170
-07	ОР 21 - 13,5 Г	2060	1320
-08	ОР 12 - 9 В	1160	870

2-2

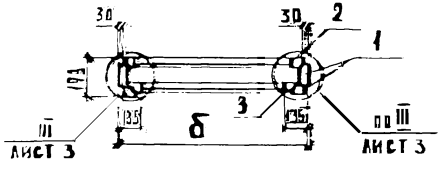

Н. контр.	Калякина		
Нач. отд.	Греков		
ГИП	Шахова		
Рук. гр.	Калякина		
Ст. инж.	Степашкина		
Ст. техн.	Семенова		

1.236.5-12.1-7000 сб

Оконный блок с раздельными переплетами. Сборочный чертеж

Стадия	Масса	Масштаб
Р	-	-
Лист 1	Листов 3	

ЦНИИЭП учебных зданий

I
М1:2

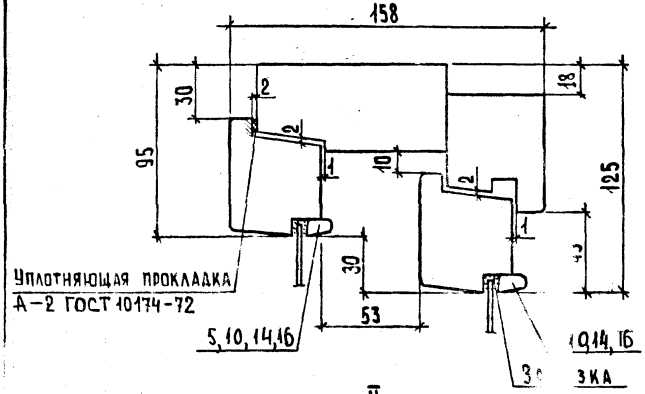

II
М1:2

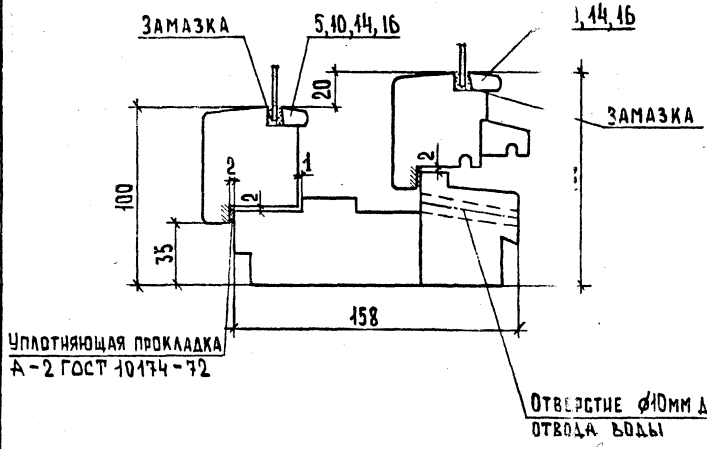

III
М1:2

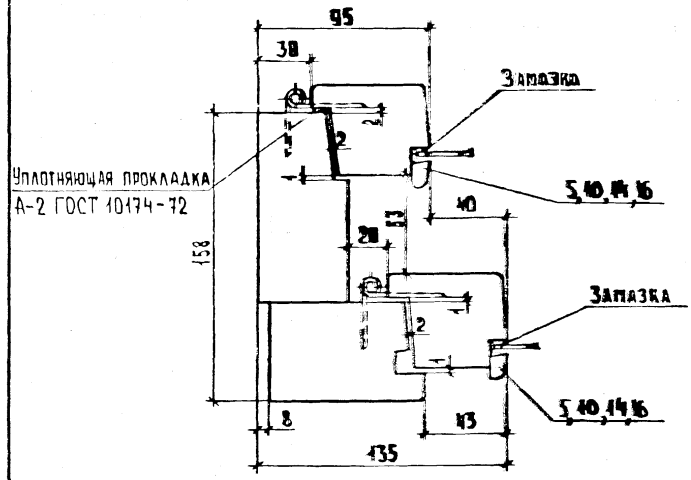

Уплотняющую прокладку прикатывать к внутренним переплетам.

Инв.№ подл. | Подп. и дата | Взам. инв.№ | Инв.№ дубл.

Формат	Зона	Поз.	Обозначение	Наименование	Кол. на испол. 1.236.5-12.1-7100 –									Примечание
					–	01	02	03	04	05	06	07	08	
				Документация										
А4			1.236.5-12.1-7100 СБ	Сборочный чертеж	X	X	X	X	X	X	X	X	X	
				Детали										
А4		1	1.236.5-12.1-7101	Профиль коробки ПКР1	2	2							2	
А4		1	-01	Профиль коробки ПКР2			2	2	2					
А4		1	-02	Профиль коробки ПКР3						2	2	2		
А4		2	-03	Профиль коробки ПКР4	1			1			1			
А4		2	-04	Профиль коробки ПКР5		1			1			1		
А4		2	-05	Профиль коробки ПКР6			1			1			1	
А4		3	1.236.5-12.1-7102	Профиль коробки ПКР12	2	2							2	
				Марка	КР1	КР2	КР3	КР4	КР5	КР6	КР7	КР8	КР16	

Нач.отд	Грекоб	
Н.контр.	Калякина	
ГИП	Шахова	
Рук. гр	Калякина	
Ст. инж	Степашкина	
Ст. техн	Семенова	

1.236.5-12.1-7100

Коробка оконного блока в раздельными переплетами КР(КР1,..КР3, КР16)

Стадия	Лист	Листов
Р	1	1

ЦНИИЭП учебных зданий

Формат А4

Формат	Зона	Поз.	Обозначение	Наименование	Кол. на испол. 1.236.5-12.1-7100 –									Примечание
					–	01	02	03	04	05	06	07	08	
А4		3	1.236.5-12.1-7102 – 01	Профиль коробки ПКР13			2	2	2					
А4		3	– 02	Профиль коробки ПКР14						2	2	2		
А4		4	1.236.5-12.1-7103	Профиль коробки ПКР15	1			1			1			
А4		4	– 01	Профиль коробки ПКР16		1			1			1		
А4		4	– 02	Профиль коробки ПКР17			1			1			1	
А4		5	1.236.5-12.1-7104	Профиль коробки ПКР23	1			1			1			
А4		5	– 01	Профиль коробки ПКР24		1			1			1		
А4		5	– 02	Профиль коробки ПКР25			1			1			1	
А4		6	1.236.5-12.1-7105	Профиль коробки ПКР31	1			1			1			
А4		6	– 01	Профиль коробки ПКР32		1			1			1		
А4		6	– 02	Профиль коробки ПКР33			1			1			1	

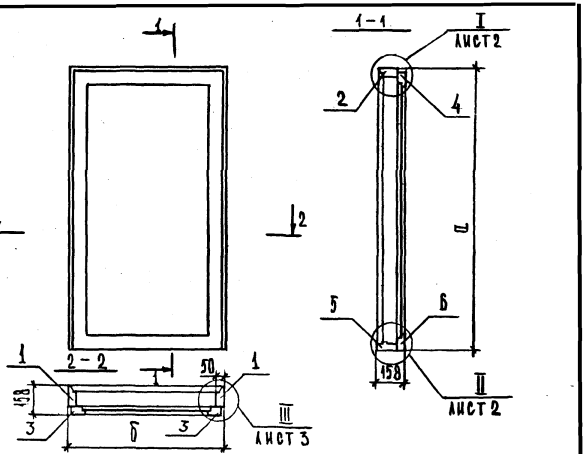

Обозначение	Марка	Размеры, мм	
		а	б
1.236.5-12.1-7100	КР1	1160	1170
-01	КР2	1160	1320
-02	КР3	1760	870
-03	КР4	1760	1170
-04	КР5	1760	1320
-05	КР6	2060	870
-06	КР7	2060	1170
-07	КР8	2060	1320
-08	КР16	1160	870

Нач.отд.	Реков	
Н.контр.	Калякина	
ГИП	Шахова	
Рук. гр.	Калякина	
Ст. инж.	Степашкина	
Ст. техн.	Семенова	

1.236.5-12.1-7100 СБ

Коробка оконного блока с раздельными переплетями КР(КР1... КР8, КР16). Сборочный чертеж

Стадия	Масса	Масштаб
Р		
Лист 1	Листов 3	

ЦНИИЭП учебных зданий

Формат А4

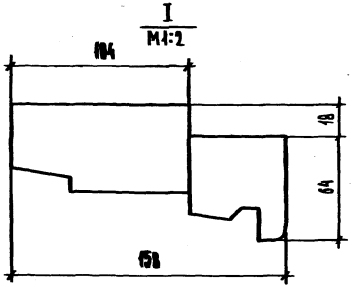

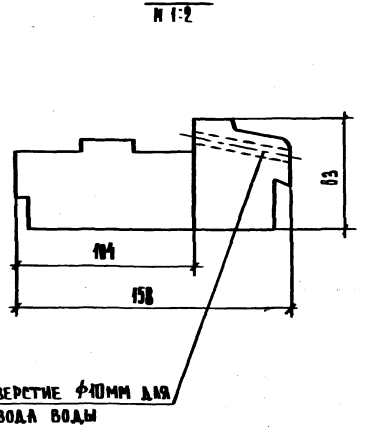

Инв.№ подл. | Подпись и дата | Взам.инв.№

1.236.5-12.1-7100 СБ

Лист 2

Ш
М1:2

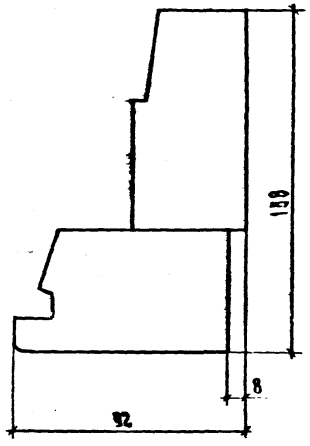

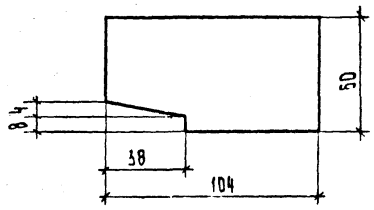

Обозначение	Марка	Длина, мм
1.236.5-12.1-7101	ПКР 1	1160
-01	ПКР 2	1760
-02	ПКР 3	2060
-03	ПКР 4	1170
-04	ПКР 5	1320
-05	ПКР 6	870
-06	ПКР 7	1470
-07	ПКР 8	1770
-08	ПКР 9	2070
-09	ПКР 10	2370
-10	ПКР 11	2670
-11	ПКР 63	2755
-12	ПКР 64	1788

Инв.N подл. | Подпись и дата | Взам. инв.N

1.236.5-12.1-7101 СБ | Лист 3

Формат А4

Инв.N подл. | Подпись и дата | Взам. инв.N

1.236.5-12.1-7101

Н.отд.	Гремо	
Н.контр.	Кадяп	
ГИП	Шахов	
Рук.гр.	Кадяп	
Ст.инж.	Черпакова	
Черт.	Валова	

Профиль коробки ПКР (ПКР 1... ПКР 11, ПКР 63, ПКР 64)

Стадия	Масса	Масштаб
Р	—	1:2
Лист	Листов 1	

ЦНИИЭП учебных зданий

23164-02 9

Формат А4

Копия верна

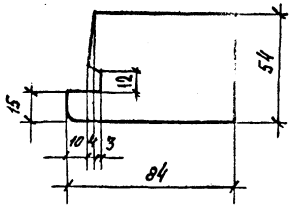

Обозначение	Марка	Длина, мм
1.236.5-12.1-7102	ПКР 12	1160
-01	ПКР 13	1760
-02	ПКР 14	2060
-03	ПКР 65	2755

		1.236.5-12.1-7102	
Н.контр.	Калякина	Профиль коробки ПКР(ПКР12...ПКР14, ПКР65)	Стадия: Р; Масса: ; Масштаб: 1:2
Нач.отдела	Греков		Лист: ; Листов 1
ГИП	Шахова		ЦНИИЭП учебных зданий
Рук.группы	Мадоян		
Инженер	Николаева		
Техник	Шишкина		

Инв.№ подл. | Подпись и дата | Взам.инв.№

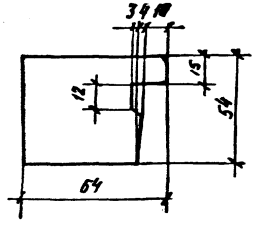

Обозначение	Марка	Длина, мм
1.236.5-12.1-7103	ПКР 15	1170
-01	ПКР 16	1320
-02	ПКР 17	870
-03	ПКР 18	1470
-04	ПКР 19	1770
-05	ПКР 20	2070
-06	ПКР 21	2370
-07	ПКР 22	2670
-08	ПКР 66	1778

		1.236.5-12.1-7103	
Н.контр.	Калякина	Профиль коробки ПКР(ПКР15...ПКР22, ПКР66)	Стадия: Р; Масса: —; Масштаб: 1:2
Нач.отдела	Греков		Лист: ; Листов 1
ГИП	Шахова		ЦНИИЭП учебных зданий
Рук.группы	Мадоян		
Инженер	Николаева		
Техник	Шишкина		

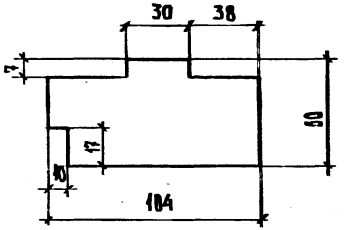

Обозначение	Марка	Длина, мм
1.236.5-12.1-7104	ПКР 23	1170
-01	ПКР 24	1320
-02	ПКР 25	870
-03	ПКР 26	1470
-04	ПКР 27	1770
-05	ПКР 28	2070
-06	ПКР 29	2370
-07	ПКР 30	2670
-08	ПКР 67	1778

Нач.отд.	Грекова		
Н.контр.	Калякина		
ГИП	Шахова		
Рук. гр.	Калякина		
Ст. инж.	Степашкина		
Ст. техн.	Семенова		

1.236.5-12.1-7104

Профиль коробки ПКР (ПКР23...ПКР30, ПКР67)

Стадия	Масса	Масштаб
Р		1:2
Лист	Листов 1	

ЦНИИЭП учебных зданий

Формат А4

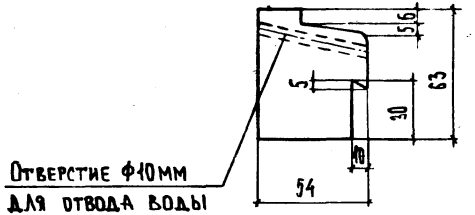

Обозначение	Марка	Длина, мм
1.236.5-12.1-7105	ПКР 31	1170
-01	ПКР 32	1320
-02	ПКР 33	870
-03	ПКР 34	1470
-04	ПКР 35	1770
-05	ПКР 36	2070
-06	ПКР 37	2370
-07	ПКР 38	2670
-08	ПКР 68	1778

Нач.отд.	Грекова		
Н.контр.	Калякина		
ГИП	Шахова		
Рук. гр.	Калякина		
Ст. инж.	Степашкина		
Ст. техн.	Семенова		

1.236.5-12.1-7105

Профиль коробки ПКР (ПКР31...ПКР38, ПКР68)

Стадия	Масса	Масштаб
Р		1:2
Лист	Листов 1	

ЦНИИЭП учебных зданий

Формат А4

Инв.№ подл. | Подпись и дата | Взам.инв.№

Формат	Зона	Поз.	Обозначение	Наименование	Кол. на испол. 1.236.5-12.1-7200- –	01	02	03	04	05	06	07	08	09	10	11	12	13	14	15	16	17	18	19	Примечание
				Документация																					
А3			1.236.5-12.1-7200 СБ	Сборочный чертеж	×	×	×	×	×	×	×	×	×	×	×	×	×	×	×	×	×	×	×	×	
				Детали																					
А4		1	1.236.5-12.1-7201	Профиль переплета ППР1	2	2							2	2	2	2	2								
А4		1	-01	Профиль переплета ППР2			2	2	2									2	2	2	2	2	2		
А4		1	-04	Профиль переплета ППР5						2	2	2												2	
А4		2	-06	Профиль переплета ППР7			1			1															
А4		2	-07	Профиль переплета ППР8	1			1			1														
А4		2	-08	Профиль переплета ППР9		1			1			1													
А4		2	-09	Профиль переплета ППР10									1					1						1	
А4		2	-10	Профиль переплета ППР11										1					1						
А4		2	-11	Профиль переплета ППР12											1					1					
А4		2	-12	Профиль переплета ППР13												1					1				
А4		2	-13	Профиль переплета ППР14													1					1			
А4		2	-14	Профиль переплета ППР15																			1		
А4		3	1.236.5-12.1-7202	Профиль переплета ППР17			1			1															
А4		3	-01	Профиль переплета ППР18	1			1			1														
				Марка	ПВР1	ПВР2	ПВР3	ПВР4	ПВР5	ПВР6	ПВР7	ПВР8	ПВР9	ПВР10	ПВР11	ПВР12	ПВР13	ПВР14	ПВР15	ПВР16	ПВР17	ПВР18	ПВР19	ПВР20	

Инв. № подл. | Подпись и дата | Взам. инв. №

Конструктор	Н. Калякина	
Гл. инж. отд.	В. Греков	
Гл. спец. отд.	З. Шахова	
Рук. гр.	О. Мадоян	
Инженер	Е. Николаева	
Техник	О. Шишкина	

1.236.5-12.1-7200

Переплет внутренний ПВР (ПВР1...ПВР54)

Стадия	Лист	Листов
Р	1	5

ЦНИИЭП учебных зданий

Форм.	Зона	Поз.	Обозначение	Наименование	Кол. на испол. 1.236.5-12.1-7200- —	01	02	03	04	05	06	07	08	09	10	11	12	13	14	15	16	17	18	19	Примечание
А4		3	1.236.5-12.1-7202 -02	ПРОФИЛЬ ПЕРЕПЛЕТА ППР19		1			1			1													
А4		3	-03	ПРОФИЛЬ ПЕРЕПЛЕТА ППР20									1					1						1	
А4		3	-04	ПРОФИЛЬ ПЕРЕПЛЕТА ППР21										1					1						
А4		3	-05	ПРОФИЛЬ ПЕРЕПЛЕТА ППР22											1					1					
А4		3	-06	ПРОФИЛЬ ПЕРЕПЛЕТА ППР23												1					1				
А4		3	-07	ПРОФИЛЬ ПЕРЕПЛЕТА ППР24													1					1			
А4		3	-08	ПРОФИЛЬ ПЕРЕПЛЕТА ППР25																			1		
				Стандартные изделия																					
				Угольник УГ ГОСТ 5091-78*	4	4	4	4	4	4	4	4	2	4	2	2	4	4	4	4	4	4	4	4	

Инв. № подл. | Подп. и дата | Взам. инв. №

1.236.5-12.1-7200

Форм.	Зона	Поз.	Обозначение	Наименование	Кол. на испол. 20	21	22	23	24	25	26	27	28	29	30	31	32	33	34	35	36	37	38	39	Приме-чание
				Документация																					
А3			1.236.5-12.1-7200 СБ	Сборочный чертеж	х	х	х	х	х	х	х	х	х	х	х	х	х	х	х	х	х	х	х	х	
				Детали																					
А4		1	1.236.5-12.1-7201-02	Профиль переплета ППР3						2		2		2					2		2		2		
А4		1	-03	Профиль переплета ППР4												2	2	2							
А4		1	-04	Профиль переплета ППР5	2	2	2	2	2																
А4		1	-05	Профиль переплета ППР6							2		2		2					2		2		2	
А4		2	-06	Профиль переплета ППР7						1	1					1									
А4		2	-07	Профиль переплета ППР8								1	1				1								
А4		2	-08	Профиль переплета ППР9										1	1			1							
А4		2	-10	Профиль переплета ППР11	1														1	1					
А4		2	-11	Профиль переплета ППР12		1																			
А4		2	-12	Профиль переплета ППР13			1																		
А4		2	-13	Профиль переплета ППР14				1													1	1			
А4		2	-14	Профиль переплета ППР15					1														1	1	
А4		3	1.236.5-12.1-7202	Профиль переплета ППР17						1	1					1									
А4		3	-01	Профиль переплета ППР18								1	1				1								

Марка	ПВР21	ПВР22	ПВР23	ПВР24	ПВР25	ПВР26	ПВР27	ПВР28	ПВР29	ПВР30	ПВР31	ПВР32	ПВР33	ПВР34	ПВР35	ПВР36	ПВР37	ПВР38	ПВР39	ПВР40

Взам. инв. № | Подп. и дата | Инв. № подл.

Форм.	Зона	Поз.	Обозначение	Наименование	Кол. на исполн. 1.236.5-12.1-7200- 20	21	22	23	24	25	26	27	28	29	30	31	32	33	34	35	36	37	38	39	Примечание
А4		3	1.236.5-12.1 -7202 -02	Профиль переплета ППР19										1	1			1							
А4		3	-04	Профиль переплета ППР21	1								1						1	1					
А4		3	-05	Профиль переплета ППР22		1																			
А4		3	-06	Профиль переплета ППР23			1																		
А4		3	-07	Профиль переплета ППР24				1													1	1			
А4		3	-08	Профиль переплета ППР25					1														1	1	
				Стандартные изделия																					
				Угольник УГ ГОСТ 5091-78	4	4	4	4	4	4	4	4	4	4	4	4	4	4	4	4	4	4	4	4	

Инв. № подл. | Подп. и дата | Взам. инв. №

Форм.	Зона	Поз.	Обозначение	Наименование	Кол. на испол. 1.236.5-12.1-7200- 40	41	42	43	44	45	46	47	48	49	50	51	52	53	Примечание
				Документация															
А3			1.236.5-12.1-7200 СБ	Сборочный чертеж	×	×	×	×	×	×	×	×	×	×	×	×	×	×	
				Детали															
А4	2		1.236.5-12.1-7201 -10	Профиль переплета ППР11	1														
А4	2		-13	Профиль переплета ППР14		1													
А4	2		-14	Профиль переплета ППР15			1												
А4	2		-15	Профиль переплета ППР16				1	1										
А4	1			Профиль переплета ППР 1							2								
А4	1		-02	Профиль переплета ППР 3								2							
А4	1		-05	Профиль переплета ППР 6						2			2						
А4	1		-01	Профиль переплета ППР 2				2						2			2		
А4	1		-03	Профиль переплета ППР 4	2	2	2								2				
А4	1		-04	Профиль переплета ППР 5					2							2		2	
А4	2		-35	Профиль переплета ППР58						1									
А4	2		-06	Профиль переплета ППР 7							1								
А4	2		-41	Профиль переплета ППР78								1	1	1	1	1			
А4	2		-40	Профиль переплета ППР77													1	1	
А4	3		1.236.5-12.1-7202 -04	Профиль переплета ППР21	1														
А4	3		-07	Профиль переплета ППР24		1													
А4	3		1.236.5-12.1-7202	Профиль переплета ППР17							1								
А4	3		-12	Профиль переплета ППР80								1	1	1	1	1			
А4	3		-11	Профиль переплета ППР79													1	1	
А4	3		-08	Профиль переплета ППР25			1												
А4	3		-09	Профиль переплета ППР26				1	1										
А4	3		-10	Профиль переплета ППР62						1									
				Стандартные изделия															
				Уголник УГ ГОСТ 5391-78*	4	4	4	4	4	4	4	4	4	4	4	4	4	4	

Марка	ПВР 41	ПВР 42	ПВР 43	ПВР 44	ПВР 45	ПВР 46	ПВР 47	ПВР 48	ПВР 49	ПВР 50	ПВР 51	ПВР 52	ПВР 53	ПВР 54

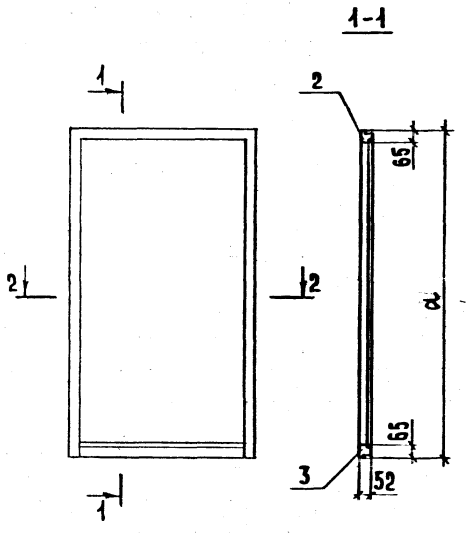

Обозначение	Марка	Размеры, мм	
		а	б
1.236.5-12.1-7200	ПВР 1	1095	1110
-01	ПВР 2	1095	1260
-02	ПВР 3	1695	810
-03	ПВР 4	1695	1110
-04	ПВР 5	1695	1260
-05	ПВР 6	1995	810
-06	ПВР 7	1995	1110
-07	ПВР 8	1995	1260
-08	ПВР 9	1095	500
-09	ПВР 10	1095	890
-10	ПВР 11	1095	580
-11	ПВР 12	1095	680
-12	ПВР 13	1095	1310
-13	ПВР 14	1695	500
-14	ПВР 15	1695	890
-15	ПВР 16	1695	580
-16	ПВР 17	1695	680
-17	ПВР 18	1695	1310
-18	ПВР 19	1695	1145
-19	ПВР 20	1995	500

Обозначение	Марка	Размеры, мм	
		а	б
1.236.5-12.1-7200-20	ПВР 21	1995	890
-21	ПВР 22	1995	580
-22	ПВР 23	1995	680
-23	ПВР 24	1995	1310
-24	ПВР 25	1995	1145
-25	ПВР 26	1165	810
-26	ПВР 27	510	810
-27	ПВР 28	1165	1110
-28	ПВР 29	510	1110
-29	ПВР 30	1165	1260
-30	ПВР 31	510	1260
-31	ПВР 32	1465	810
-32	ПВР 33	1465	1110
-33	ПВР 34	1465	1260
-34	ПВР 35	1165	890
-35	ПВР 36	510	890
-36	ПВР 37	1165	1310
-37	ПВР 38	510	1310
-38	ПВР 39	1165	1145
-39	ПВР 40	510	1145

Обозначение	Марка	Размеры, мм	
		а	б
1.236.5-12.1-7200-40	ПВР 41	1465	890
-41	ПВР 42	1465	1310
-42	ПВР 43	1465	1145
-43	ПВР 44	1695	640
-44	ПВР 45	1995	640
-45	ПВР 46	510	865
-46	ПВР 47	1095	810
-47	ПВР 48	1165	1295
-48	ПВР 49	510	1295
-49	ПВР 50	1695	1295
-50	ПВР 51	1465	1295
-51	ПВР 52	1995	1295
-52	ПВР 53	1695	1290
-53	ПВР 54	1995	1290

Нач.отд.	Греков	
Н.контр.	Калякина	
ГИП	Шахова	
Рук.гр.	Калякина	
Ст.инж.	Степашкина	
Ст.техн.	Шишкина	

1.236.5-12.1-7200 СБ

Переплет внутренний ПВР (ПВР1...ПВР54). Сборочный чертеж

Стадия	Масса	Масштаб
Р		
Лист	Листов 1	

ЦНИИЭП учебных зданий

23164-02 17

Формат А3

Инв.№ подл. | Подпись и дата | Взам.инв.№

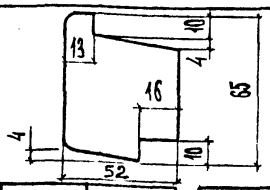

Обозначение	Марка	Длина, мм
1.236.5-12.1-7201	ППР1	1095
-01	ППР2	1695
-02	ППР3	1165
-03	ППР4	1465
-04	ППР5	1995
-05	ППР6	510
-06	ППР7	810
-07	ППР8	1110
-08	ППР9	1260
-09	ППР10	500
-10	ППР11	890
-11	ППР12	580
-12	ППР13	680
-13	ППР14	1310
-14	ППР15	1145
-15	ППР16	640
-16	ППР27	1045
-34	ППР57	2160
-35	ППР58	865
-36	ППР59	2125
-39	ППР76	1220

Обозначение	Марка	Длина, мм
1.236.5-12.1-7201-17	ППР28	1645
-18	ППР29	1130
-19	ППР30	1430
-20	ППР31	1945
-21	ППР32	465
-22	ППР33	730
-23	ППР34	1030
-24	ППР35	1180
-25	ППР36	430
-26	ППР37	820
-27	ППР38	510
-28	ППР39	1040
-29	ППР40	610
-30	ППР41	1240
-31	ППР42	1075
-32	ППР43	570
-33	ППР44	1225
-37	ППР60	800
-38	ППР61	850
-40	ППР77	1290
-41	ППР78	1295

Нач. отд.	Греков	
Н. контр.	Калякина	
ГИП	Шахова	
Рук. гр.	Калякина	
Ст. инж.	Степашкина	
Ст. техн.	Семенова	

1.236.5-12.1-7201

Профиль перепалета ППР (ППР1...ППР16, ППР27...ППР44, ППР57... ППР59, ППР76...ППР78)

Стадия	Масса	Масштаб
Р		1:2
Лист	Листов 1	

ЦНИИЭП учебных зданий

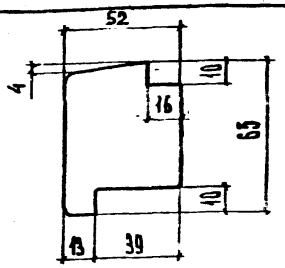

Обозначение	Марка	Длина, мм
1.236.5-12.1-7202	ППР17	810
-01	ППР18	1110
-02	ППР19	1260
-03	ППР20	500
-04	ППР21	890
-05	ППР22	580
-06	ППР23	680
-07	ППР24	1310
-08	ППР25	1145
-09	ППР26	640
-10	ППР62	865
-11	ППР79	1290
-12	ППР80	1295

Инв. № подл. | Подпись и дата | Взам. инв. №

Нач. отд.	Греков	
Н. контр.	Калякина	
ГИП	Шахова	
Рук. гр.	Калякина	
Ст. инж.	Степашкина	
Ст. техн.	Семенова	

1.236.5-12.1-7202

Профиль перепалета ППР (ППР17...ППР26, ППР62, ППР79, ППР80)

Стадия	Масса	Масштаб
Р		1:2
Лист	Листов 1	

ЦНИИЭП учебных зданий

Форм.	Зона	Поз.	Обозначение	Наименование	Кол. на исполн. 1.236.5-12.1-7300- —	01	02	03	04	05	06	07	08	09	10	11	12	13	14	15	16	17	18	19	Примечание
				Документация																					
А3			1.236.5-12.1 – 7300СБ	Сборочный чертеж	×	×	×	×	×	×	×	×	×	×	×	×	×	×	×	×	×	×	×	×	
				Детали																					
А4		1	1.236.5-12.1-7201—16	Профиль переплета ППР27	2	2							2	2	2	2	2	2							
А4		1	—17	Профиль переплета ППР28			2	2	2										2	2	2	2	2	2	
А4		1	—20	Профиль переплета ППР31						2	2	[illegible]													
А4		2	—22	Профиль переплета ППР33			1			1															
А4		2	—23	Профиль переплета ППР34	1			1			1														
А4		2	—24	Профиль переплета ППР35		1			1			1													
А4		2	—25	Профиль переплета ППР36									1						1						
А4		2	—26	Профиль переплета ППР37										1						1					
А4		2	—27	Профиль переплета ППР38											1						1				
А4		2	—28	Профиль переплета ППР39												1						1			
А4		2	—29	Профиль переплета ППР40													1						1		
А4		2	—30	Профиль переплета ППР41														1						1	
А4		3	1.236.5-12.1-7301	Профиль переплета ППР45			1			1															
				Марка	ПНР1	ПНР2	ПНР3	ПНР4	ПНР5	ПНР6	ПНР7	ПНР8	ПНР9	ПНР10	ПНР11	ПНР12	ПНР13	ПНР14	ПНР15	ПНР16	ПНР17	ПНР18	ПНР19	ПНР20	

Н.контр.	Н.Калашкина	[signature]
Нач.отд.	В.Греков	[signature]
Гл.спец.от.	Э.Махова	[signature]
Рук.груп.	О.Мадоян	[signature]
Инжен.	Е.Николаева	[signature]
Техник	О.Шишкина	[signature]

1.236.5-12.1-7300

Переплет наружный ПНР (ПНР1 ... ПНР61)

Стадия	Лист	Листов
Р	1	6

ЦНИИЭП учебных зданий

Инв. № подл. | Подп. и дата | Взам. инв. №

Форм.	Зона	Поз.	Обозначение	Наименование	Кол. на испол. 1.236.5-12.1-7300- —	01	02	03	04	05	06	07	08	09	10	11	12	13	14	15	16	17	18	19	Примечание
А4		3	1.236.5-12.1-7301-01	Профиль переплета ППР46	1			1			1														
А4		3	-02	Профиль переплета ППР47		1			1			1													
А4		3	-03	Профиль переплета ППР48									1						1						
А4		3	-04	Профиль переплета ППР49										1						1					
А4		3	-05	Профиль переплета ППР50											1						1				
А4		3	-06	Профиль переплета ППР51												1						1			
А4		3	-07	Профиль переплета ППР52													1						1		
А4		3	-08	Профиль переплета ППР53														1						1	
А4		4	1.236.5-12.1-7302	Профиль слива ПС1			1			1															
А4		4	-01	Профиль слива ПС2	1			1			1														
А4		4	-02	Профиль слива ПС3		1			1			1													
А4		4	-03	Профиль слива ПС4									1						1						
А4		4	-04	Профиль слива ПС5										1						1					
А4		4	-05	Профиль слива ПС6											1						1				
А4		4	-06	Профиль слива ПС7												1						1			
А4		4	-07	Профиль слива ПС8													1						1		
А4		4	-08	Профиль слива ПС9														1						1	
				Стандартные изделия																					
				Уголь нк УГ ГОСТ 5091-78	4	4	4	4	4	4	4	4	2	4	2	4	2	4	4	4	4	4	4	4	

Форм.	Зона	Поз.	Обозначение	Наименование	Кол. на испол. 1.236.5-12.1-7300- 20	21	22	23	24	25	26	27	28	29	30	31	32	33	34	35	36	37	38	39	Примечание
				Документация																					
А3			1.236.5-12.1-7300 СБ	Сборочный чертеж	×	×	×	×	×	×	×	×	×	×	×	×	×	×	×	×	×	×	×	×	
				Детали																					
А4		1	1.236.5-12.1-7301-18	Профиль переплета ППР28	2																				
А4		1	-18	Профиль переплета ППР29									2		2		2					2		2	
А4		1	-19	Профиль переплета ППР30															2	2	2				
А4		1	-20	Профиль переплета ППР31		2	2	2	2	2	2	2													
А4		1	-21	Профиль переплета ППР32										2		2		2					2		
А4		2	-22	Профиль переплета ППР33									1	1					1						
А4		2	-23	Профиль переплета ППР34											1	1				1					
А4		2	-24	Профиль переплета ППР35													1	1			1				
А4		2	-25	Профиль переплета ППР36		1																			
А4		2	-26	Профиль переплета ППР37			1															1	1		
А4		2	-27	Профиль переплета ППР38				1																	
А4		2	-28	Профиль переплета ППР39					1															1	
А4		2	-29	Профиль переплета ППР40						1															

Марка	ППР21	ППР22	ППР23	ППР24	ППР25	ППР26	ППР27	ППР28	ППР29	ППР30	ППР31	ППР32	ППР33	ППР34	ППР35	ППР36	ППР37	ППР38	ППР39	ППР40

Инв. № подл. | Подп. и дата | Взам. инв. №

Форм.	Зона	Поз.	Обозначение	Наименование	Кол. на испол. 1.236.5-12.1-7300-																			Примечание
					20	21	22	23	24	25	26	27	28	29	30	31	32	33	34	35	36	37	38	39	
А4		2	1.236.5-12.1-7301-30	ПРОФИЛЬ ПЕРЕПЛЕТА ППРЧ1							1														
А4		2	-31	ПРОФИЛЬ ПЕРЕПЛЕТА ППРЧ2	1							1													
А4		3	1.236.5-12.1-7301	ПРОФИЛЬ ПЕРЕПЛЕТА ППРЧ5									1	1					1						
А4		3	-01	ПРОФИЛЬ ПЕРЕПЛЕТА ППРЧ6											1	1				1					
А4		3	-02	ПРОФИЛЬ ПЕРЕПЛЕТА ППРЧ7													1	1			1				
А4		3	-03	ПРОФИЛЬ ПЕРЕПЛЕТА ППРЧ8		1																			
А4		3	-04	ПРОФИЛЬ ПЕРЕПЛЕТА ППРЧ9			1															1	1		
А4		3	-05	ПРОФИЛЬ ПЕРЕПЛЕТА ППР50				1																	
А4		3	-06	ПРОФИЛЬ ПЕРЕПЛЕТА ППР51					1															1	
А4		3	-07	ПРОФИЛЬ ПЕРЕПЛЕТА ППР52						1															
А4		3	-08	ПРОФИЛЬ ПЕРЕПЛЕТА ППР53							1														
А4		3	-09	ПРОФИЛЬ ПЕРЕПЛЕТА ППР54	1							1													
А4		4	1.236.5-12.1-7302	ПРОФИЛЬ СЛИВА ПС1									1	1					1						
А4		4	-01	ПРОФИЛЬ СЛИВА ПС2											1	1				1					
А4		4	-02	ПРОФИЛЬ СЛИВА ПС3													1	1			1				
А4		4	-03	ПРОФИЛЬ СЛИВА ПС4		1																			
А4		4	-04	ПРОФИЛЬ СЛИВА ПС5			1															1	1		
А4		4	-05	ПРОФИЛЬ СЛИВА ПС6				1																	
А4		4	-06	ПРОФИЛЬ СЛИВА ПС7					1															1	
А4		4	-07	ПРОФИЛЬ СЛИВА ПС8						1															
А4		4	-08	ПРОФИЛЬ СЛИВА ПС9							1														
А4		4	-09	ПРОФИЛЬ СЛИВА ПС10	1							1													
				СТАНДАРТНЫЕ ИЗДЕЛИЯ																					
				Угольник УГ ГОСТ 5091-78	4	4	4	4	4	4	4	4	2	2	4	4	4	4	2	4	4	4	4	4	

Форм.	Зона	Поз.	Обозначение	Наименование	Кол. на исполн. 1.236.5-12.1-7300- 40	41	42	43	44	45	46	47	48	49	50	51	52	53	54	55	56	57	58	59	60	Примечание
				Документация																						
А3			1.236.5-12.1-7300 СБ	Сборочный чертеж	X	X	X	X	X	X	X	X	X	X	X	X	X	X	X	X	X	X	X	X	X	
				Детали																						
А4		1	1.236.5-12.1-7201-17	Профиль переплета ППР 28										2				2	2							
А4		1	-18	Профиль переплета ППР 29		2		2							2											
А4		1	-19	Профиль переплета ППР 30						2	2	2	2									2				
А4		1	-20	Профиль переплета ППР 31													2			2					2	
А4		1	-21	Профиль переплета ППР 32	2		2		2							2					2		2			
А4		2	-26	Профиль переплета ППР 37						1																
А4		2	-28	Профиль переплета ППР 39	1						1															
А4		2	-37	Профиль переплета ППР 60																	1					
А4		2	-30	Профиль переплета ППР 41		1	1					1														
А4		2	-31	Профиль переплета ППР 42				1	1				1													
А4		2	-32	Профиль переплета ППР 43										1			1									
А4		2	-33	Профиль переплета ППР 44											1	1		1				1			1	
А4		2	-39	Профиль переплета ППР 76															1	1						
А4		2	-16	Профиль переплета ППР 27																				2		
А4		2	-22	Профиль переплета ППР 33																				1		
А4		2	-38	Профиль переплета ППР 61																			1			
А4		3	1.236.5-12.1-7304	Профиль переплета ППР 45																				1		
А4		3	-13	Профиль переплета ППР 64																			1			
А4		3	-04	Профиль переплета ППР 49						1																
				Марка	ППР 41	ППР 42	ППР 43	ППР 44	ППР 45	ППР 46	ППР 47	ППР 48	ППР 49	ППР 50	ППР 51	ППР 52	ППР 53	ППР 54	ППР 55	ППР 56	ППР 57	ППР 58	ППР 59	ППР 60	ППР 61		

Инв. № подл. | Подп. и дата | Взам. инв. №

Форм.	Зона	Поз.	Обозначение	Наименование	Кол. на исполн. 1.236.5-12.1-7300- 40	41	42	43	44	45	46	47	48	49	50	51	52	53	54	55	56	57	58	59	60	Приме-чание
А4		3	1.236.5-12.1 -7301 - 06	Профиль переплета ППР51	1						1															
А4		3	-12	Профиль переплета ППР63																	1					
А4		3	-08	Профиль переплета ППР53		1	1					1														
А4		3	-09	Профиль переплета ППР54				1	1				1													
А4		3	-10	Профиль переплета ППР55										1			1									
А4		3	-11	Профиль переплета ППР56											1	1		1				1			1	
А4		3	-14	Профиль переплета ППР81															1	1						
А4		4	1.236.5-12.1 -7302	Профиль слива ПС1																				1		
А4		4	-04	Профиль слива ПС5						1																
А4		4	-06	Профиль слива ПС7	1						1															
А4		4	-08	Профиль слива ПС9		1	1					1														
А4		4	-09	Профиль слива ПС10				1	1				1													
А4		4	-10	Профиль слива ПС11										1			1									
А4		4	-11	Профиль слива ПС12											1	1		1				1				
А4		4	-12	Профиль слива ПС13																	1					
А4		4	-13	Профиль слива ПС14																			1			
А4		4	-14	Профиль слива ПС15															1	1						
				Стандартные изделия																						
				Уголь ник УГ ГОСТ 5091-78*	4	4	4	4	4	4	4	4	4	4	4	4	4	4	4	4	2	4	4	2	4	

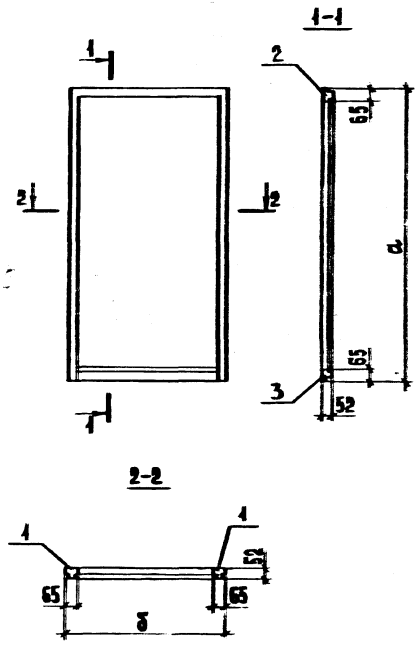

Обозначение	Марка	Размеры, мм	
		а	б
1.236.5-12.1-7300	ПНР 1	1045	1030
-01	ПНР 2	1045	1180
-02	ПНР 3	1645	730
-03	ПНР 4	1645	1030
-04	ПНР 5	1645	1180
-05	ПНР 6	1945	730
-06	ПНР 7	1945	1030
-07	ПНР 8	1945	1180
-08	ПНР 9	1045	430
-09	ПНР 10	1045	820
-10	ПНР 11	1045	510
-11	ПНР 12	1045	1040
-12	ПНР 13	1045	610
-13	ПНР 14	1045	1240
-14	ПНР 15	1645	430
-15	ПНР 16	1645	820
-16	ПНР 17	1645	510
-17	ПНР 18	1645	1040
-18	ПНР 19	1645	610
-19	ПНР 20	1645	1240
-20	ПНР 21	1645	1075

Обозначение	Марка	Размеры, мм	
		а	б
1.236.5-12.1-7300 -21	ПНР 22	1945	430
-22	ПНР 23	1945	820
-23	ПНР 24	1945	510
-24	ПНР 25	1945	1040
-25	ПНР 26	1945	610
-26	ПНР 27	1945	1240
-27	ПНР 28	1945	1075
-28	ПНР 29	1130	730
-29	ПНР 30	465	730
-30	ПНР 31	1130	1030
-31	ПНР 32	465	1030
-32	ПНР 33	1130	1180
-33	ПНР 34	465	1180
-34	ПНР 35	1430	730
-35	ПНР 36	1430	1030
-36	ПНР 37	1430	1180
-37	ПНР 38	1130	820
-38	ПНР 39	465	820
-39	ПНР 40	1130	1040
-40	ПНР 41	465	1040
-41	ПНР 42	1130	1240

Обозначение	Марка	Размеры, мм	
		а	б
1.236.5-12.1-7300 -42	ПНР 43	465	1240
-43	ПНР 44	1130	1075
-44	ПНР 45	465	1075
-45	ПНР 46	1430	820
-46	ПНР 47	1430	1040
-47	ПНР 48	1430	1240
-48	ПНР 49	1430	1075
-49	ПНР 50	1645	510
-50	ПНР 51	1130	1225
-51	ПНР 52	465	1225
-52	ПНР 53	1945	510
-53	ПНР 54	1645	1225
-54	ПНР 55	1645	1220
-55	ПНР 56	1945	1220
-56	ПНР 57	465	800
-57	ПНР 58	1430	1225
-58	ПНР 59	465	850
-59	ПНР 60	1045	730
-60	ПНР 61	1945	1225

Инв. N подл. | Подп. и дата | Взам. инв. N

Нач. отд.	Греков	
Н. контр.	Капапкина	
ГИП	Шахова	
Рук. гр.	Каляпкина	
Ст. инж.	Стелашкина	
Ст. техн.	Шишкина	

1.236.5-12.1-7300 СБ

Переплет наружный ПНР (ПНР1...ПНР61). Сборочный чертёж

Стадия	Масса	Масштаб
Р		
Лист	Листов 1	

ЦНИИЭП учебных зданий

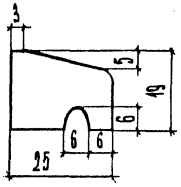

Обозначение	Марка	Длина, мм
1.236.5-12.1-7302	ПС 1	710
-01	ПС 2	1010
-02	ПС 3	1160
-03	ПС 4	410
-04	ПС 5	800
-05	ПС 6	490
-06	ПС 7	1020
-07	ПС 8	590
-08	ПС 9	1220
-09	ПС 10	1055
-10	ПС 11	550
-11	ПС 12	1205
-12	ПС 13	780
-13	ПС 14	830
-14	ПС 15	1200

Нач.отд.	Греков		
Н.контр.	Каляпкина		
ГИП	Шахова		
Рук. гр.	Каляпкина		
Ст. инж.	Степашкина		
Ст. техн.	Семенова		

1.236.5-12.1-7302

Профиль слива ПС(ПС1... ПС15)

Стадия	Масса	Масштаб
Р		1:1
Лист	Листов 1	

ЦНИИЭП учебных зданий

Формат А4

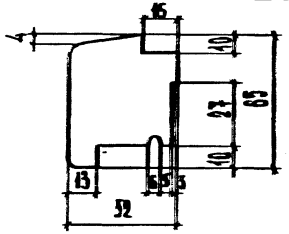

Обозначение	Марка	Длина, мм
1.236.5-12.1-7301	ППР 45	730
-01	ППР 46	1030
-02	ППР 47	1180
-03	ППР 48	430
-04	ППР 49	820
-05	ППР 50	510
-06	ППР 51	1040
-07	ППР 52	610
-08	ППР 53	1240
-09	ППР 54	1075
-10	ППР 55	570
-11	ППР 56	1225
-12	ППР 63	800
-13	ППР 64	850
-14	ППР 81	1220

Инв.№ подл. | Подпись и дата | Взам.инв.№

Нач.отд.	Греков		
Н.контр.	Каляпкина		
ГИП	Шахова		
Рук. гр.	Каляпкина		
Ст. инж.	Степашкина		
Ст. техн.	Семенова		

1.236.5-12.1-7301

Профиль переплета ППР (ППР45...ППР56, ППР63, ППР64, ППР81)

Стадия	Масса	Масштаб
Р		1:2
Лист	Листов 1	

ЦНИИЭП учебных зданий

Формат А4

Форм	Зона	Поз.	Обозначение	Наименование	Кол. на испол. —	01	02	03	04	05	06	07	08	09	10	Примечание
				Документация												
А3			1.236.5-12.1-8000 СБ	Сборочный чертеж	×	×	×	×	×	×	×	×	×	×	×	
А4			000 ТО	Техническое описание	×	×	×	×	×	×	×	×	×	×	×	
А4			000 Д1	Номенклатура изделий	×	×	×	×	×	×	×	×	×	×	×	
А3			000 РМ	Ведомость расхода материалов	×	×	×	×	×	×	×	×	×	×	×	
А3			000 Д2	Схема расположения приборов в окнах и балконных дверях	×	×	×	×	×	×	×	×	×	×	×	
				Сборочные единицы												
А3		1	1.236.5-12.1-8100	Коробка КР9	1											
А3		1	-01	Коробка КР10		1										
А3		1	-02	Коробка КР11			1									
А3		1	-03	Коробка КР12				1								
А3		1	-04	Коробка КР13					1							
А3		1	-05	Коробка КР14						1						
А3		1	-06	Коробка КР15							1					
					ОР12-15В	ОР12-18В	ОР12-21В	ОР15-15Г	ОР15-18Г	ОР15-21Г	ОР18-24Г	ОР21-24Г	ОР21-15Г	ОР21-18Г	ОР21-21Г	

Н.контр.	Н.Кандакова	
Нач.отдела	В.Гревцов	
ГИП	Э.Шахова	
Рук.группы	О.Мадьян	
Инженер	Т.Николаева	
Техник	О.Шишкина	

1.236.5-12.1 - 8000

Оконный блок с раздельными переплётами

Стадия	Лист	Листов
Р	1	6

ЦНИИЭП учебных зданий

Инв.№ подл. | Подпись и дата | Взам. инв.№

Форм	Зона	Поз.	Обозначение	Наименование	Кол. на испол. —	01	02	03	04	05	06	07	08	09	10	Примечание
					1.236.5-12.1-8000-											
А3		1	1.236.5-12.1-8100-07	Коробка КР16								1				
А3		1	-08	Коробка КР17									1			
А3		1	-09	Коробка КР18										1		
А3		1	-10	Коробка КР19											1	
А3		2	1.236.5-12.1-7200-08	Переплет внутренний ПВР9	1											
А3		3	-09	Переплет внутренний ПВР10	1											
А3		2	-10	Переплет внутренний ПВР11		1										
А3		3	1.236.5-12.1-7200	Переплет внутренний ПВР1		1										
А3		2	1.236.5-12.1-7200-11	Переплет внутренний ПВР12			1									
А3		3	-12	Переплет внутренний ПВР13			1									
А3		2	-13	Переплет внутренний ПВР14				1								
А3		3	-14	Переплет внутренний ПВР15				1								
А3		2	-15	Переплет внутренний ПВР16					1							
А3		3	-03	Переплет внутренний ПВР4					1							
А3		2	-16	Переплет внутренний ПВР17						1						
А3		3	-17	Переплет внутренний ПВР18						1						
А3		2	-18	Переплет внутренний ПВР19							2					
А3		2	-19	Переплет внутренний ПВР20									1			
А3		3	-20	Переплет внутренний ПВР21									1			
А3		2	-21	Переплет внутренний ПВР22										1		
А3		3	-06	Переплет внутренний ПВР7										1		
А3		2	-22	Переплет внутренний ПВР23											1	
А3		3	-23	Переплет внутренний ПВР24											1	
А3		2	-24	Переплет внутренний ПВР25								2				
А3		4	1.236.5-12.1-7300-08	Переплет наружный ПНР9	1											
А3		5	-09	Переплет наружный ПНР10	1											
А3		4	-10	Переплет наружный ПНР11		1										

Формат	Зона	Поз.	Обозначение	Наименование	Кол. на исполн. —	01	02	03	04	05	06	07	08	09	10	Примечание
					1.236.5-12.1-8000											
А3		5	1.236.5-12.1-7300-11	Переплет наружный ПНР12		1										
А3		4	-12	Переплет наружный ПНР13			1									
А3		5	-13	Переплет наружный ПНР14			1									
А3		4	-14	Переплет наружный ПНР15				1								
А3		5	-15	Переплет наружный ПНР16				1								
А3		4	-16	Переплет наружный ПНР17					1							
А3		5	-17	Переплет наружный ПНР18					1							
А3		4	-18	Переплет наружный ПНР19						1						
А3		5	-19	Переплет наружный ПНР20						1						
А3		4	-20	Переплет наружный ПНР21							2					
А3		4	-21	Переплет наружный ПНР22									1			
А3		5	-22	Переплет наружный ПНР23									1			
А3		4	-23	Переплет наружный ПНР24										1		
А3		5	-24	Переплет наружный ПНР25										1		
А3		4	-25	Переплет наружный ПНР26											1	
А3		5	-26	Переплет наружный ПНР27											1	
А3		4	-27	Переплет наружный ПНР28								2				
				Детали												
БЧ		6	1.236.5-12.1-2001	Стекло 980х385 ГОСТ 111-78	1											
БЧ		6	-01	Стекло 980х465 ГОСТ 111-78		1										
БЧ		6	-02	Стекло 980х565 ГОСТ 111-78			1									
БЧ		6	-03	Стекло 1580х385 ГОСТ 111-78				1								
БЧ		6	-04	Стекло 1580х465 ГОСТ 111-78					1							
БЧ		6	-05	Стекло 1580х565 ГОСТ 111-78						1						
БЧ		6	-06	Стекло 1580х1030 ГОСТ 111-78							2					
БЧ		6	-08	Стекло 1880х385 ГОСТ 111-78									1			

Форм.	Зона	Поз.	Обозначение	Наименование	Кол. на испол. —	01	02	03	04	05	06	07	08	09	10	Примечание
					1.236.5-12.1-8000-											
Б4		6	1.236.5-12.1-2001-03	Стекло 1880×465 ГОСТ 111-78										1		
Б4		6	-10	Стекло 1880×555 ГОСТ 111-78											1	
Б4		6	-11	Стекло 1880×1030 ГОСТ 111-78								2				
Б4		6														
Б4		7	-13	Стекло 980×775 ГОСТ 111-78	1											
Б4		7	1.236.5-12.1-1001	Стекло 980×995 ГОСТ 111-78		1										
Б4		7	1.236.5-12.1-2001-14	Стекло 980×1195 ГОСТ 111-78			1									
Б4		7	-15	Стекло 1580×775 ГОСТ 111-78				1								
Б4		7	1.236.5-12.1-1001-03	Стекло 1580×995 ГОСТ 111-78					1							
Б4		7	1.236.5-12.1-2001-16	Стекло 1580×1195 ГОСТ 111-78						1						
Б4		7	-17	Стекло 1880×775 ГОСТ 111-78									1			
Б4		7	1.236.5-12.1-1001-06	Стекло 1880×995 ГОСТ 111-78										1		
Б4		7	1.236.5-12.1-2001-18	Стекло 1880×1195 ГОСТ 111-78											1	
Б4		8	1.236.5-12.1-8001	Стекло 930×315 ГОСТ 111-78	1											
Б4		8	-01	Стекло 930×395 ГОСТ 111-78		1										
Б4		8	-02	Стекло 930×495 ГОСТ 111-78			1									
Б4		8	-03	Стекло 1530×315 ГОСТ 111-78				1								
Б4		8	-04	Стекло 1530×395 ГОСТ 111-78					1							
Б4		8	-05	Стекло 1530×495 ГОСТ 111-78						1						
Б4		8	-06	Стекло 1530×960 ГОСТ 111-78							2					
Б4		8	-08	Стекло 1830×315 ГОСТ 111-78									1			
Б4		8	-09	Стекло 1830×395 ГОСТ 111-78										1		
Б4		8	-10	Стекло 1830×495 ГОСТ 111-78											1	
Б4		8	-11	Стекло 1830×960 ГОСТ 111-78								2				
Б4		9	-13	Стекло 930×705 ГОСТ 111-78	1											
Б4		9	-14	Стекло 930×925 ГОСТ 111-78		1										
Б4		9	-15	Стекло 930×1125 ГОСТ 111-78			1									
Б4		9	-16	Стекло 1530×705 ГОСТ 111-78				1								

Форм.	Зона	Поз.	Обозначение	Наименование	Кол. на исполн. —	01	02	03	04	05	06	07	08	09	10	1.236.5-12.1-8000-	Примечание
Б4		9	1.236.5-12.1-8001-17	Стекло 1530х925 ГОСТ 111-78					1								
Б4		9	-18	Стекло 1530х1125 ГОСТ 111-78						1							
Б4		9	-19	Стекло 1830х705 ГОСТ 111-78									1				
Б4		9	-20	Стекло 1830х925 ГОСТ 111-78										1			
Б4		9	-21	Стекло 1830х1125 ГОСТ 111-78											1		
А4		10	1.236.5-12.1-1002	Штапик Ш1	4	4	4										
А4			-06	Штапик Ш7	2			2					2				
А4			-07	Штапик Ш8	2			2					2				
А4			-08	Штапик Ш9		2			2					2			
А4			-01	Штапик Ш2		2			2					2			
А4			-09	Штапик Ш10			2			2					2		
А4			-10	Штапик Ш11			2			2					2		
А4			-03	Штапик Ш4				4	4	4	4						
А4			-11	Штапик Ш12							4	4					
А4			-05	Штапик Ш6								4	4	4	4		
А4			-17	Штапик Ш18	4	4	4										
А4			-18	Штапик Ш19				4	4	4	4						
А4			-19	Штапик Ш20								4	4	4	4		
А4			-23	Штапик Ш24	2			2					2				
А4			-24	Штапик Ш25	2			2					2				
А4			-25	Штапик Ш14		2			2					2			
А4			-26	Штапик Ш22		2			2					2			
А4			-27	Штапик Ш28			2			2					2		
А4			-28	Штапик Ш29			2			2					2		
А4			-29	Штапик Ш30							4	4					

Уплотнено и дата взам. инв. N

1.236.5-12.1-8000

Лист 5

Форм.	Зона	Поз.	Обозначение	Наименование	Кол. на испол. 1.236.5-12.1-8000- —	01	02	03	04	05	06	07	08	09	10	Примечание
				Стандартные изделия												
				Петля ПВ1-100 ГОСТ 5088-78	4	4	4	4	4	4	4	4	4	4	4	
				Петля ПВ2-100-1 ГОСТ 5088-78	4	4	4	4	4	4	4	4	4	4	4	
				Завертка ЗР2-1 ГОСТ 5090-86	8	8	8	12	12	12	12	12	12	12	12	
				Упор У0 ГОСТ 5091-78*	2	2	2	2	2	2	2	2	2	2	2	
				Фиксатор ФК3 ГОСТ 5091-78	1	1	1	1	1	1	1	1	1	1	1	
				Материалы												
				Древесина блока ГОСТ 9685-61	0,267	0,290	0,315	0,355	0,378	0,400	0,423	0,466	0,398	0,420	0,443	$м^3$
				Прокладка А-2 ГОСТ 10174-72	7,16	7,76	8,36	9,56	10,16	10,76	11,36	12,56	10,76	11,36	11,96	Н

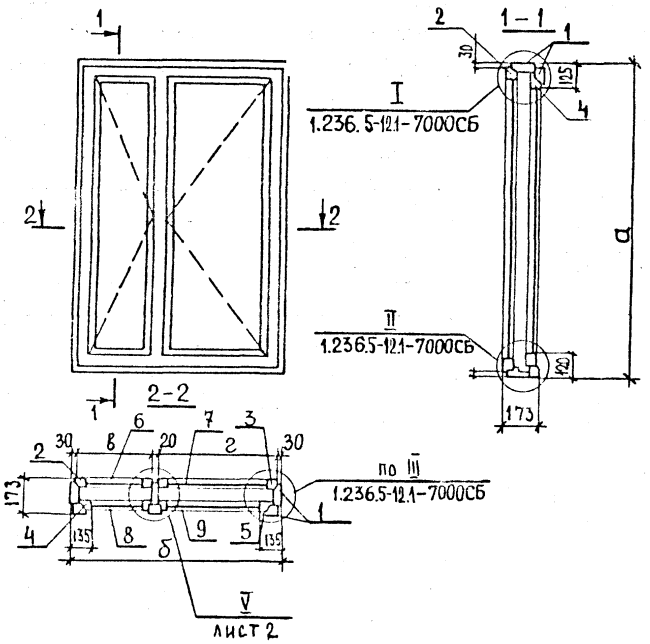

Обозначение	Марка блока	Размеры, мм			
		а	б	в	г
1.236,5-12.1-8000	ОР12-15В	1160	1470	560	890
-01	ОР12-18В	1160	1770	580	1110
-02	ОР12-21В	1160	2070	680	1310
-03	ОР18-15Г	1760	1470	500	890
-04	ОР18-18Г	1760	1770	580	1110
-05	ОР18-21Г	1760	2070	680	1310
-06	ОР18-24Г	1760	2370	1145	1145
-07	ОР21-24Г	2060	2370	1145	1145
-08	ОР21-15Г	2060	1470	500	890
-09	ОР21-18Г	2060	1770	580	1110
-10	ОР21-21Г	2060	2070	680	1310

Н.контр. Н.Калякина	1.236.5-12.1-8000СБ	
Нач.отдела В.Греков	Оконный блок с раздельными переплетами. Сборочный чертеж	Стадия: Р; Масса; Масштаб
Гл.спец.отд. Э.Шахова		Лист 1; Листов 2
Рук.груп. О.Мадоян		ЦНИИЭП учебных зданий
Техник О.Шишкина		

IV
м1:2

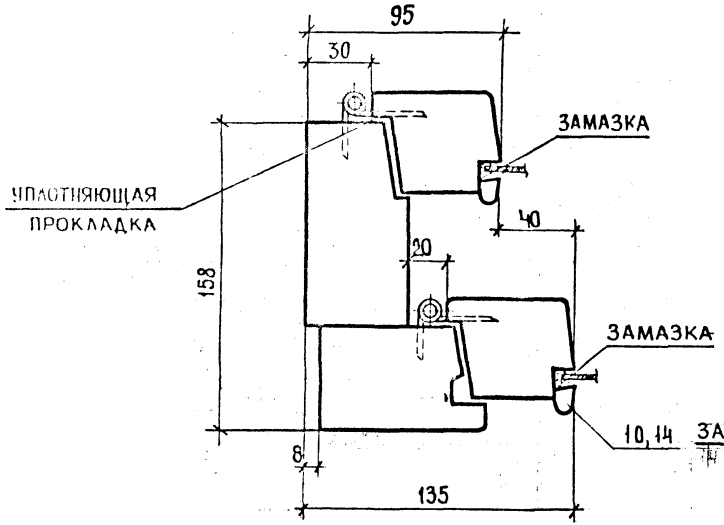

V, XII
м1:2

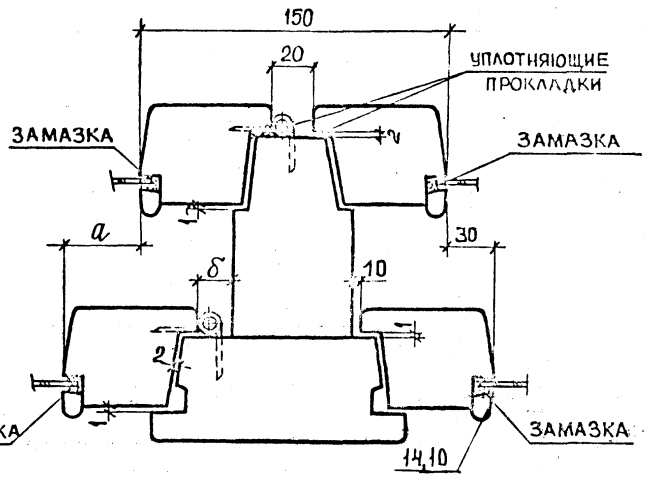

NN узла	a	δ
V	30	10
XII	40	20

Уплотняющую прокладку приклеивать к внутренним переплетам.

Форм	Зона	Поз.	Обозначение	Наименование	Кол. на исполнение 1.236.5-12.1-8100											Примечание
					–	01	02	03	04	05	06	07	08	09	10	
				Документация												
А3			1.236.5-12.1-8100 СБ	Сборочный чертеж	X	X	X	X	X	X	X	X	X	X	X	
				Детали												
А4		1	1.236.5-12.1-7101	Профиль коробки ПКР1	2	2	2									
А4		1	-01	Профиль коробки ПКР2				2	2	2	2					
А4		1	-02	Профиль коробки ПКР3								2	2	2	2	
А4		3	-06	Профиль коробки ПКР7	1			1					1			
А4		3	-07	Профиль коробки ПКР8		1			1					1		
А4		3	-08	Профиль коробки ПКР9			1			1					1	
А4		3	-09	Профиль коробки ПКР10							1	1				
А4		2	1.236.5-12.1-7102	Профиль коробки ПКР12	2	2	2									
А4		2	-01	Профиль коробки ПКР13				2	2	2	2					
А4		2	-02	Профиль коробки ПКР14								2	2	2	2	
А4		4	1.236.5-12.1-7103 -03	Профиль коробки ПКР18	1			1					1			
А4		4	-04	Профиль коробки ПКР19		1			1					1		
А4		4	-05	Профиль коробки ПКР20			1			1					1	
				Марка	КР9	КР10	КР11	КР12	КР13	КР14	КР15	КР16	КР17	КР18	КР19	

Инв. № подл. | Подпись и дат. | Взам. инв. №

Н.контр.	Каляпкина	
Нач.отдела	Греков	
ГИП	Шахова	
Рук.груп.	Мадоян	
Инженер	Николаева	
Техник	Шишкина	

1.236.5-12.1-8100

Коробка оконного блока с раздельными переплетами КР (КР9... КР19)

Стадия	Лист	Листов
Р	1	2

ЦНИИЭП учебных зданий

Форм.	Зона	Поз.	Обозначение	Наименование	Кол. на испол. 1.236.5-12.1-8100-											Примечание
					–	01	02	03	04	05	06	07	08	09	10	
А4		4	1.236.5-12.1-7103-06	Профиль коробки ПКР21							1	1				
А4		5	1.236.5-12.1-7104 -03	Профиль коробки ПКР26	1			1					1			
А4		5	-04	Профиль коробки ПКР27		1			1					1		
А4		5	-05	Профиль коробки ПКР28			1			1					1	
А4		5	-06	Профиль коробки ПКР29							1	1				
А4		6	1.236.5-12.1-7105 -03	Профиль коробки ПКР34	1			1					1			
А4		6	-04	Профиль коробки ПКР35		1			1					1		
А4		6	-05	Профиль коробки ПКР36			1			1					1	
А4		6	-06	Профиль коробки ПКР37							1	1				
А4		7	1.236.5-12.1-8101	Профиль коробки ПКР39	1	1	1									
А4		7	-01	Профиль коробки ПКР40				1	1	1	1					
А4		7	-02	Профиль коробки ПКР41								1	1	1	1	
А4		8	1.236.5-12.1-8102	Профиль коробки ПКР42	1	1	1									
А4		8	-01	Профиль коробки ПКР43				1	1	1	1					
А4		8	-02	Профиль коробки ПКР44								1	1	1	1	

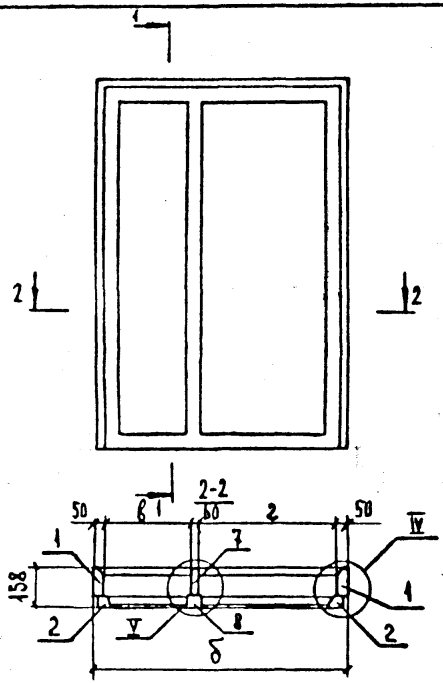

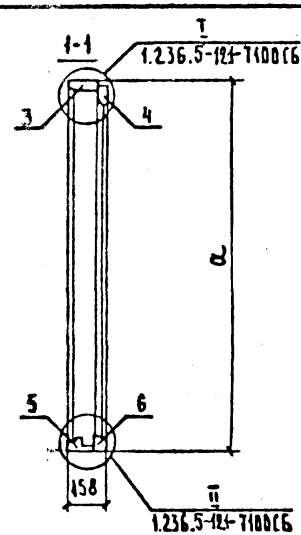

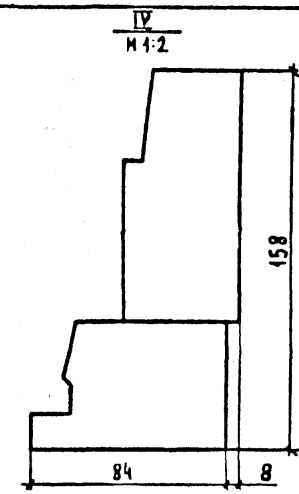

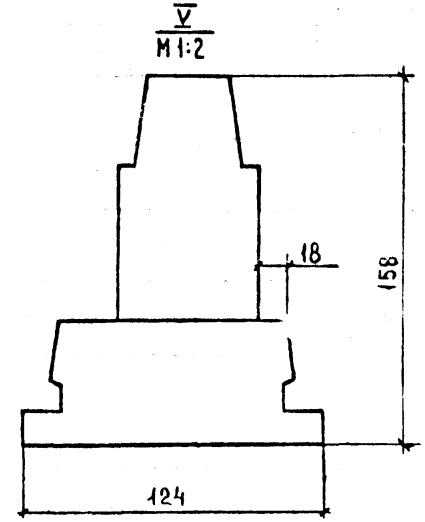

Обозначение	Марка	Размеры, мм			
		a	б	в	г
1.236.5-12.1-8100	КР9	1160	1470	460	850
-01	КР10	1160	1770	540	1070
-02	КР11	1160	2070	640	1270
-03	КР12	1760	1470	460	850
-04	КР13	1760	1770	540	1070
-05	КР14	1760	2070	640	1270
-06	КР15	1760	2370	1105	1105
-07	КР16	2060	2370	1105	1105
-08	КР17	2060	1470	460	850
-09	КР18	2060	1770	540	1070
-10	КР19	2060	2070	640	1270

Н.контр.	Н.Калякина	
Нач.отдела	В.Греков	
ГИП	Э.Шахова	
Рук.группы	О.Мадоян	
Инженер	Э.Степашкина	

1.236.5-12.1-8100 СБ

Коробка оконного блока с раздельными переплетами КР(КР9...КР19). Сборочный чертеж

Стадия	Масса	Масштаб
Р		
Лист	Листов 1	

ЦНИИЭП учебных зданий

Инв.№ подл. | Подпись и дата | Взам.инв.№

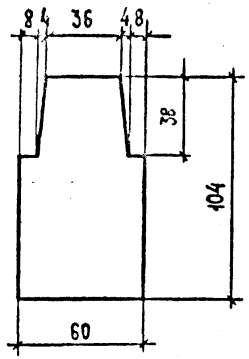

Обозначение	Марка	Длина, мм
1.236.5-12.1- 8101	ПКР 39	1160
-01	ПКР 40	1760
-02	ПКР 41	2060

Н.контр.	Н.Калюкина		
Нач.отдела	В.Греков		
ГИП	З.Шахова		
Рук.группы	О.Мадрян		
Инженер			

1.236.5-12.1-8101

Профиль коробки ПКР (ПКР 39...ПКР 41)

Стадия	Масса	Масштаб
Р		1:2
Лист	Листов 1	

ЦНИИЭП учебных зданий

Формат А4

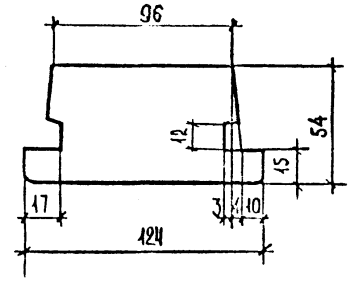

Обозначение	Марка	Длина, мм
1.236.5-12.1- 8102	ПКР 42	1160
-01	ПКР 43	1760
-02	ПКР 44	2060

Н.контр.	Н.Калюкина		
Нач.отдела	В.Греков		
ГИП	З.Шахова		
Рук.группы	О.Мадрян		
Инженер	Е.Никлаева		

1.236.5-12.1-8102

Профиль коробки ПКР (ПКР 42...ПКР 44)

Стадия	Масса	Масштаб
Р		1:2
Лист	Листов 1	

ЦНИИЭП учебных зданий г. Москва

Инв.№ подл. | Подп. и дата | Взам.инв.№

Формат А4

Инв. № подл.	Подпись и дата	Взам. инв. №

Формат	Зона	Поз.	Обозначение	Наименование	Кол. на исполн. 1.236.5-12.1-9000-								Примечание
					–	01	02	03	04	05			
				Документация									
А4			1.236.5-12.1-9000 СБ	Сборочный чертеж	×	×	×	×	×	×			
А4			1.236.5-12.1-000 ТО	Техническое описание	×	×	×	×	×	×			
А4			1.236.5-12.1-000 Д1	Номенклатура изделий	×	×	×	×	×	×			
А3			1.236.5-12.1-000РМ	Ведомость расхода материалов	×	×	×	×	×	×			
А3			1.236.5-12.1-000 Д2	Схема расположения приборов в окнах и балконных дверях	×	×	×	×	×	×			
				Марка	ОР18-9В	ОР18-12В	ОР18-13,5В	ОР21-9В	ОР21-12В	ОР21-13,5В			

Н.контр.	Н.Калякина	1.236.5-12.1-9000	
Нач.отдела	В.Грекова	Оконный блок с раздельными переплетами	Стадия: Р; Лист: 1; Листов: 5
Гл.спец.отд.	Э.Шахова		ЦНИИЭП учебных зданий
Рук.группы	О.Мадоян		
Инженер	Е.Николаева		
Техник	О.Шишкина		

Формат А4

Инв. № подл.	Подпись и дата	Взам. инв. №

Формат	Зона	Поз.	Обозначение	Наименование	Кол. на исполн. 1.236.5-12.1-9000-								Примечание
					–	01	02	03	04	05			
				Сборочные единицы									
А4		1	1.236.5-12.1-9100	Коробка КР22	1								
А4		1	-01	Коробка КР23		1							
А4		1	-02	Коробка КР24			1						
А4		1	-03	Коробка КР25				1					
А4		1	-04	Коробка КР26					1				
А4		1	-05	Коробка КР27						1			
А3		2	1.236.5-12.1-7200-25	Переплёт внутренний ПВР25	1								
А3		3	-26	Переплёт внутренний ПВР27	1			1					
А3		2	-27	Переплёт внутренний ПВР28		1							
А3		3	-28	Переплёт внутренний ПВР29		1			1				
А3		2	-29	Переплёт внутренний ПВР30			1						
А3		3	-30	Переплёт внутренний ПВР31			1			1			
А3		2	-31	Переплёт внутренний ПВР32				1					
А3		2	-32	Переплёт внутренний ПВР33					1				
А3		2	-33	Переплёт внутренний ПВР34						1			
А3		4	1.236.5-12.1-7300-28	Переплёт наружный ПНР29	1								
А3		5	-29	Переплёт наружный ПНР30	1			1					

Копия верна

Форм.	Зона	Поз.	Обозначение	Наименование	Кол. на исполнение 1.236.5-121-9000								Примечание
					–	01	02	03	04	05			
А3		4	1.236.5-12.1-7300-30	Переплёт наружный ПНР 31		1							
А3		5	-31	Переплёт наружный ПНР 32		1			1				
А3		4	-32	Переплёт наружный ПНР 33			1						
А3		5	-33	Переплёт наружный ПНР 34			1			1			
А3		4	-34	Переплёт наружный ПНР 35				1					
А3		4	-35	Переплёт наружный ПНР 36					1				
А3		4	-36	Переплёт наружный ПНР 37						1			
				Детали									
Б4		6	1.236.5-12.1-3001	Стекло 395×695 ГОСТ 111-78	1			1					
Б4		6	-01	Стекло 395×995 ГОСТ 111-78		1			1				
Б4		6	-02	Стекло 395×1145 ГОСТ 111-78			1			1			
Б4		7	-03	Стекло 1050×695 ГОСТ 111-78	1								
Б4		7	-04	Стекло 1050×995 ГОСТ 111-78		1							
Б4		7	-05	Стекло 1050×1145 ГОСТ 111-78			1						
Б4		7	-06	Стекло 1350×695 ГОСТ 111-78				1					
Б4		7	-07	Стекло 1350×995 ГОСТ 111-78					1				
Б4		7	-08	Стекло 1350×1145 ГОСТ 111-78						1			

Инв. № подл. | Подпись и дата | Взам. инв. №

Форм.	Зона	Поз.	Обозначение	Наименование	Кол. на исполнение 1.236.5-121-9000								Примечание
					–	01	02	03	04	05			
Б4		8	1.236.5-12.1-9001	Стекло 350×615 ГОСТ 111-78	1			1					
Б4		8	-01	Стекло 350×915 ГОСТ 111-78		1			1				
Б4		8	-02	Стекло 350×1065 ГОСТ 111-78			1			1			
Б4		9	-03	Стекло 1015×615 ГОСТ 111-78	1								
Б4		9	-04	Стекло 1015×915 ГОСТ 111-78		1							
Б4		9	-05	Стекло 1015×1065 ГОСТ 111-78			1						
Б4		9	-06	Стекло 1315×615 ГОСТ 111-78				1					
Б4		9	-07	Стекло 1315×915 ГОСТ 111-78					1				
Б4		9	-08	Стекло 1315×1065 ГОСТ 111-78						1			
А4		10	1.236.5-12.1-1002-04	Штапик Ш5	4			4					
А4			-01	Штапик Ш2		4			4				
А4			-02	Штапик Ш3			4			4			
А4			-12	Штапик Ш13	2	2	2						
А4			-13	Штапик Ш14	2	2	2	2	2	2			
А4			-14	Штапик Ш15				2	2	2			
А4			-20	Штапик Ш21	4			4					
А4			-38	Штапик Ш39		4			4				
А4			-22	Штапик Ш23			4			4			
А4			-30	Штапик Ш31	2	2	2	2	2	2			

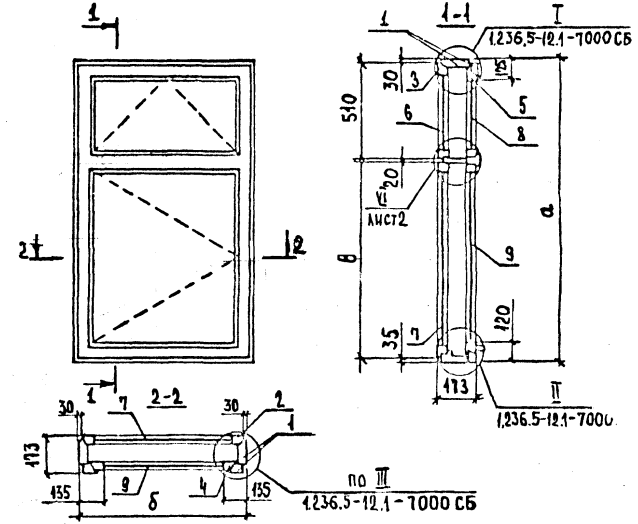

Обозначение	Марка блока	Размеры, мм a	b	h
1.236.5-12.1-9000	ОР18-9В	1760	870	1165
-01	ОР18-12В	1760	1170	1165
-02	ОР18-13,5В	1760	1320	1165
-03	ОР21-9В	2060	870	1465
-04	ОР21-12В	2060	1170	1465
-05	ОР21-13,5В	2060	1320	1465

Обозначение	Наименование	Кол. на исполнение 1.236.5-12.1-9000					Примечание
		-	01	02	03	04	05	
1.236.5-12.1-1002-31	Штапик Ш32	2	2	2		2	2	
-32	Штапик Ш33				2	2	2	
	Стандартные изделия							
	Петля ПВ1-100 ГОСТ 5088-78*	4	4	4	4	4	4	
	Петля ПВ2-100 ГОСТ 5088-78*	4	4	4	4	4	4	
	Петля ПВ2-100 ГОСТ 5088-78*	4	4	4	4	4	4	
	Завертка ЗР2 ГОСТ 5090-86	4	4	4	4	4	4	
	Упор УО ГОСТ 5091-78*	1	1	1	1	1	1	
	Фрамужный прибор ПФ2							
	ГОСТ 5090-86	1	1	1	1	1	1	
	Материалы							
	Древесина блока ГОСТ 6564-84	0,233	0,264	0,289	0,156	0,250	0,307	м³
	Прокладка А-2 ГОСТ 10174-72	6,59	7,79	8,39	7,07	8,27	8,87	м

1.236.5-12.1-9000 СБ

Оконный блок с раздельными переплетами. Сборочный чертеж

Стадия: Р | Масса | Масштаб

Лист 1 | Листов 2

ЦНИИЭП учебных зданий

Н. контр.	Н. Калякина
Нач. отдела	В. Греков
Гл. специалист	Э. Шахова
Рук. группы	О. Мадоян
Инженер	Е. Николаева
Техник	О. Шишкина

Инв. № подл. | Подп. и дата | Взам. инв. №

Лист 5

Формат А4

1.236.5-12.1-9000

VI
М1:2

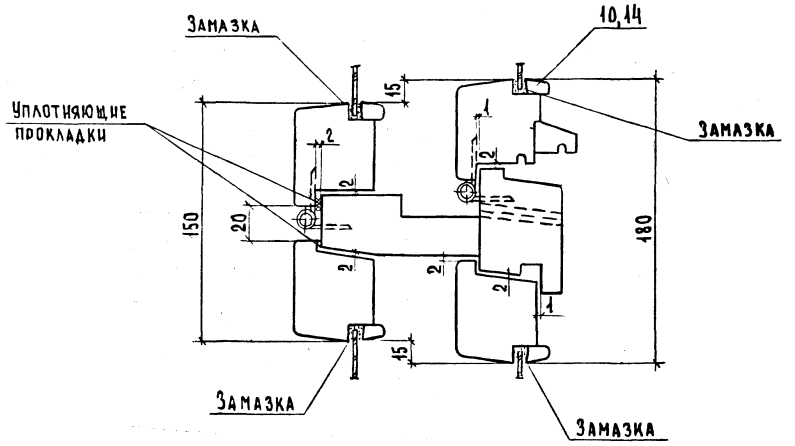

Уплотняющую прокладку приклеивать к внутренним переплетам

Инв. № подл. | Подпись и дата | Взам. инв. №

Форм.	Зона	Поз.	Обозначение	Наименование	Кол. на исполнение 1.236.5-12.1-9100 —	01	02	03	04	05			Примечание
				Документация									
А4			1.236.5-12.1-9100 СБ	Сборочный чертёж	×	×	×	×	×	×			
				Детали									
А4		1	1.236.5-12.1-7101-01	Профиль коробки ПКР2	2	2	2						
А4		1	-02	Профиль коробки ПКР3				2	2	2			
А4		3	-03	Профиль коробки ПКР4		1			1				
А4		3	-04	Профиль коробки ПКР5			1			1			
А4		3	-05	Профиль коробки ПКР6	1			1					
А4		2	1.236.5-12.1-7102-01	Профиль коробки ПКР13	2	2	2						
				Марка	КР22	КР23	КР24	КР25	КР26	КР27			

	КО		
Н. контр.	Н. Калякина		
Нач. отдела	В. Греков		
Гл. спец. отд.	З. Шахова		
Рук. группы	О. Мальгина		
Техник	О. Шишкин		

1.236.5-12.1-9100

Коробка оконного блока с раздельными переплетами КР (КР22...КР27)

Стадия	Лист	Листов
Р	1	2

ЦНИИЭП учебных зданий

Формат А4

Инв. № подл. | Подпись и дата | Взам. инв. №

Форм.	Зона	Поз.	Обозначение	Наименование	Кол. на исполнение 1.236.5-12.1-9100 —	01	02	03	04	05			Примечание
А4		2	1.236.5-12.1-7102-02	Профиль коробки ПКР14				2	2	2			
А4		4	1.236.5-12.1-7103	Профиль коробки ПКР15		1			1				
А4		4	-01	Профиль коробки ПКР16			1			1			
А4		4	-02	Профиль коробки ПКР17	1			1					
А4		5	1.236.5-12.1-7104	Профиль коробки ПКР23		1			1				
А4		5	-01	Профиль коробки ПКР24			1			1			
А4		5	-02	Профиль коробки ПКР25	1			1					
А4		6	1.236.5-12.1-7105	Профиль коробки ПКР31		1			1				
А4		6	-01	Профиль коробки ПКР32			1			1			
А4		6	-02	Профиль коробки ПКР33	1			1					
А4		7	1.236.5-12.1-9101	Профиль коробки ПКР47		1			1				
А4		7	-01	Профиль коробки ПКР48			1			1			
А4		7	-02	Профиль коробки ПКР49	1			1					
А4		8	1.236.5-12.1-9102	Профиль коробки ПКР55		1			1				
А4		8	-01	Профиль коробки ПКР56			1			1			
А4		8	-02	Профиль коробки ПКР57	1			1					

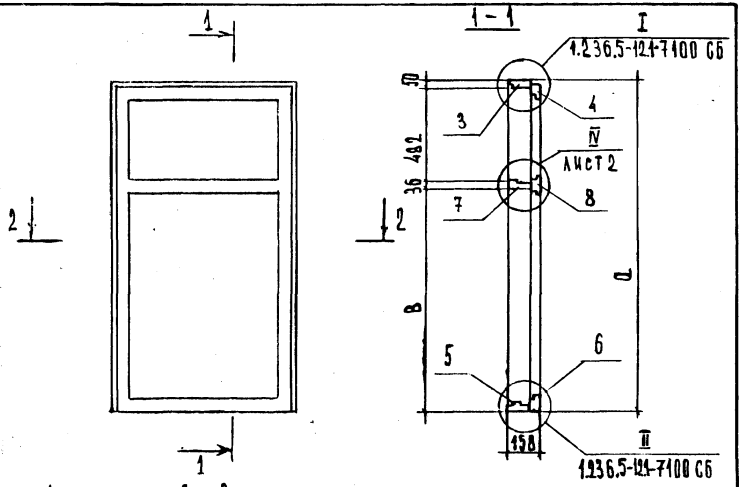

Обозначение	Марка	Размеры, мм		
		а	Б	в
1.236.5-12.1-9100	КР22	1760	870	1192
-01	КР23	1760	1170	1192
-02	КР24	1760	1320	1192
-03	КР25	2060	870	1492
-04	КР26	2060	1170	1492
-05	КР27	2060	1320	1492

Нач.отд.	Греков	
Н.контр.	Калякина	
ГИП	Шахова	
Рук.гр.	Калякина	
Ст. инж.	Степашкина	
Ст. техн.	Семенова	

1.236.5-12.1-9100 СБ

Коробка оконного блока с раздельными переплетами КР(КР22... КР27). Сборочный чертеж

Стадия	Масса	Масштаб
Р		
Лист 1	Листов 2	

ЦНИИЭП учебных зданий

Формат А4

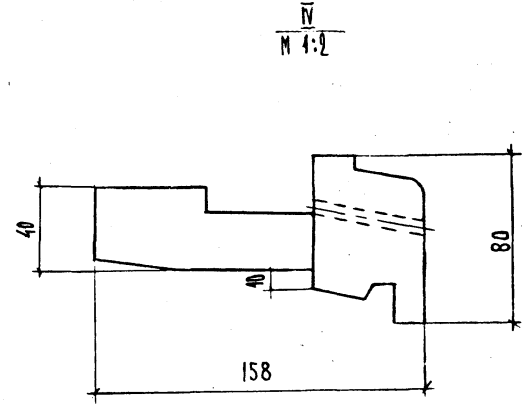

Инв.№ подл. | Подпись и дата | Взам. инв.№

1.236.5-12.1-9100 СБ

Лист 2

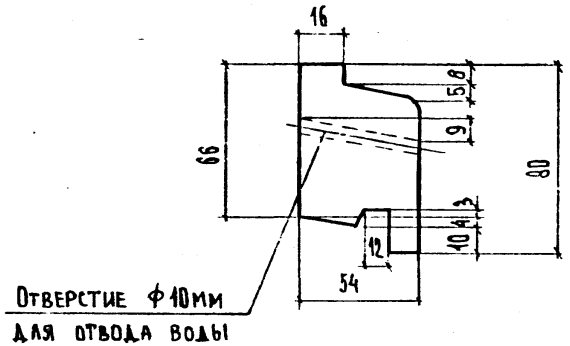

Обозначение	Марка	Длина, мм
1.236.5-12.1-9102	ПКР 55	1170
-01	ПКР 56	1320
-02	ПКР 57	870
-03	ПКР 58	930
-04	ПКР 59	1150
-05	ПКР 60	1350
-06	ПКР 61	1185
-07	ПКР 62	1320
-08	ПКР 70	1778

Нач.отд.	Греков	
Н.Контр.	Каляпкина	
ГИП	Шахова	
Рук. гр.	Каляпкина	
Ст. инж.	Степашкина	
Ст. техн.	Семенова	

1.236.5-12.1-9102

Профиль коробки ПКР (ПКР55...ПКР62, ПКР70)

Стадия	Масса	Масштаб
Р		1:2
Лист	Листов 1	

ЦНИИЭП учебных зданий

Формат А4

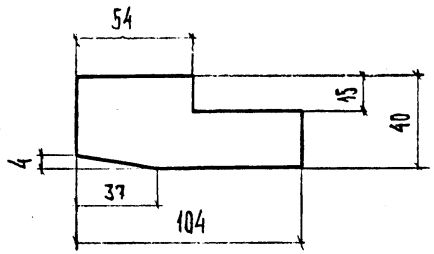

Обозначение	Марка	Длина, мм
1.236.5-12.1-9101	ПКР 47	1170
-01	ПКР 48	1320
-02	ПКР 49	870
-03	ПКР 50	930
-04	ПКР 51	1150
-05	ПКР 52	1350
-06	ПКР 53	1185
-07	ПКР 54	1320
-08	ПКР 69	1778

Н. контр.	Каляпкина	
Нач.с.д.	Греков	
ГИП	Шахова	
Рук. гр.	Каляпкина	
Ст. инж.	Степашкина	
Ст. техн.	Семенова	

1.236.5-12.1-9101

Профиль коробки ПКР (ПКР47...ПКР54, ПКР69)

Стадия	Масса	Масштаб
Р		1:2
Лист	Листов 1	

ЦНИИЭП учебных зданий

Формат А4

Инв. № подл. | Подпись и дата | Взам. инв. №

Форм.	Зона	Поз.	Обозначение	Наименование	Кол. на испол. 1.236.5-12.1-10000-										Примечание
					–	01	02	03	04	05	06	07	08	09	
				Документация											
А3			1.236.5-12.1-10000 СБ	Сборочный чертеж	×	×	×	×	×	×	×	×	×	×	
А4			1.236.5-12.1 -000 ТО	Техническое описание	×	×	×	×	×	×	×	×	×	×	
А4			1.236.5-12.1 -000 Д1	Номенклатура изделий	×	×	×	×	×	×	×	×	×	×	
А3			1.236.5-12.1 -000 РМ	Ведомость расхода материалов	×	×	×	×	×	×	×	×	×	×	
А3			1.236.5-12.1 -000 Д2	Схема расположения приборов	×	×	×	×	×	×	×	×	×	×	
				в окнах и балконных дверях											
				Сборочные единицы											
А3		1	1.236.5-12.1-10100	Коробка КР 28	1										
А3		1	-01	Коробка КР 29		1									
А3		1	-02	Коробка КР 30			1								
А3		1	-03	Коробка КР 31				1							
А3		1	-04	Коробка КР 32					1						
А3		1	-05	Коробка КР 33						1					
А3		1	-06	Коробка КР 34							1				
А3		1	-07	Коробка КР 35								1			
А3		1	-08	Коробка КР 36									1		
А3		1	-09	Коробка КР 37										1	
				Марка	ОР18-15В	ОР18-18В	ОР18-21В	ОР18-24В	ОР18-27В	ОР21-15В	ОР21-18В	ОР21-21В	ОР21-24В	ОР21-27В	

Нач. отд	Греков	
Н. контр	Калякина	
ГИП	Шахова	
Рук. гр.	Калякина	
Ст. инж.	Степашкина	
Ст. техн.	Семенова	

1.236.5-12.1-10000

Оконный блок с раздельными переплетами

Стадия	Лист	Листов
Р	1	6

ЦНИИЭП учебных зданий

Форм.	Зона	Поз.	Обозначение	Наименование	Кол. на испол. 1.236.5-12.1-10000										Примечание
					–	01	02	03	04	05	06	07	08	09	
А3		2	1.236.5-12.1-7200 -13	Переплет внутренний ПВР14	1										
А3		2	-15	Переплет внутренний ПВР16		1									
А3		2	-16	Переплет внутренний ПВР17			1								
А3		2	-18	Переплет внутренний ПВР19				1							
А3		2	-19	Переплет внутренний ПВР20						1					
А3		2	-21	Переплет внутренний ПВР22							1				
А3		2	-22	Переплет внутренний ПВР23								1			
А3		2	-24	Переплет внутренний ПВР25									1		
А3		3	-27	Переплет внутренний ПВР28		1									
А3		4	-28	Переплет внутренний ПВР29		1					1				
А3		3	-32	Переплет внутренний ПВР33							1				
А3		3	-34	Переплет внутренний ПВР35	1										
А3		4	-35	Переплет внутренний ПВР36	1					1					
А3		3	-36	Переплет внутренний ПВР37			1								
А3		4	-37	Переплет внутренний ПВР38			1					1			
А3		3	-38	Переплет внутренний ПВР39				1							
А3		4	-39	Переплет внутренний ПВР40				1					1		
А3		3	-40	Переплет внутренний ПВР41						1					
А3		3	-41	Переплет внутренний ПВР42								1			
А3		3	-42	Переплет внутренний ПВР43									1		
А3		3	-47	Переплет внутренний ПВР48					1						
А3		4	-48	Переплет внутренний ПВР49					1					1	
А3		2	-49	Переплет внутренний ПВР50					1						
А3		3	-50	Переплет внутренний ПВР51										1	
А3		2	-51	Переплет внутренний ПВР52										1	
А3		5	1.236.5-12.1-7300 -14	Переплет наружный ПНР15	1										
А3		5	-16	Переплет наружный ПНР17		1									
А3		5	-18	Переплет наружный ПНР19			1								
А3		5	-20	Переплет наружный ПНР21				1							
А3		5	-21	Переплет наружный ПНР22						1					

Инв.№ подл. | Подпись и дата | Взам. инв.№

Поз.	Зона	Обозначение	Наименование	Кол. на испол. 1.236.5-12.1-10000-										Примечание
				-	01	02	03	04	05	06	07	08	09	
5		1.236.5-12.1-7300 -23	ПЕРЕПЛЕТ НАРУЖНЫЙ ПНР24							1				
5		-25	ПЕРЕПЛЕТ НАРУЖНЫЙ ПНР26								1			
5		-26	ПЕРЕПЛЕТ НАРУЖНЫЙ ПНР27											
5		-27	ПЕРЕПЛЕТ НАРУЖНЫЙ ПНР28									1		
6		-37	ПЕРЕПЛЕТ НАРУЖНЫЙ ПНР38	1										
7		-38	ПЕРЕПЛЕТ НАРУЖНЫЙ ПНР39	1					1					
6		-39	ПЕРЕПЛЕТ НАРУЖНЫЙ ПНР40		1									
7		-40	ПЕРЕПЛЕТ НАРУЖНЫЙ ПНР41		1					1				
6		-41	ПЕРЕПЛЕТ НАРУЖНЫЙ ПНР42			1								
7		-42	ПЕРЕПЛЕТ НАРУЖНЫЙ ПНР43			1					1			
6		-43	ПЕРЕПЛЕТ НАРУЖНЫЙ ПНР44				1							
7		-44	ПЕРЕПЛЕТ НАРУЖНЫЙ ПНР45				1					1		
6		-45	ПЕРЕПЛЕТ НАРУЖНЫЙ ПНР46						1					
6		-46	ПЕРЕПЛЕТ НАРУЖНЫЙ ПНР47							1				
6		-47	ПЕРЕПЛЕТ НАРУЖНЫЙ ПНР48								1			
6		-48	ПЕРЕПЛЕТ НАРУЖНЫЙ ПНР49									1		
		-50	ПЕРЕПЛЕТ НАРУЖНЫЙ ПНР51					1						
		-51	ПЕРЕПЛЕТ НАРУЖНЫЙ ПНР52					1					1	
		-53	ПЕРЕПЛЕТ НАРУЖНЫЙ ПНР54					1						
		-60	ПЕРЕПЛЕТ НАРУЖНЫЙ ПНР61										1	
6		-57	ПЕРЕПЛЕТ НАРУЖНЫЙ ПНР58										1	
			Детали											
8		1.236.5-12.1-2001 -03	СТЕКЛО 1580×385 ГОСТ111-78	1										
8		- 04	СТЕКЛО 1580×465 ГОСТ111-78		1									
8		- 05	СТЕКЛО 1580×565 ГОСТ111-78			1								
8		- 06	СТЕКЛО 1580×1030 ГОСТ111-78				1							
8		- 07	СТЕКЛО 1580×1180 ГОСТ111-78					1						
8		- 08	СТЕКЛО 1880×385 ГОСТ111-78						1					
8		- 09	СТЕКЛО 1880×465 ГОСТ111-78							1				

Поз.	Зона	Поз.	Обозначение		Наименование	Кол. на испол. –	01	02	03	04	05	06	07	08	09	Примечание
						1.236.5-12.1-10000-										
БЧ		8	1.236.5-121-2001	-10	Стекло 1880×565 ГОСТ111-78								1			
БЧ		8		-11	Стекло 1880×1030 ГОСТ111-78									1		
БЧ		8		-12	Стекло 1880×1180 ГОСТ111-78										1	
БЧ		9	1.236.5-121-10001		Стекло 1050×775 ГОСТ111-78	1										
БЧ		9		-01	Стекло 1050×995 ГОСТ111-78		1									
БЧ		9		-02	Стекло 1050×1195 ГОСТ111-78			1								
БЧ		9		-03	Стекло 1050×1030 ГОСТ111-78				1							
БЧ		9		-24	Стекло 1050×1180 ГОСТ111-78					1						
БЧ		9		-04	Стекло 1350×775 ГОСТ111-78						1					
БЧ		9		-05	Стекло 1350×995 ГОСТ111-78							1				
БЧ		9		-06	Стекло 1350×1195 ГОСТ111-78								1			
БЧ		9		-07	Стекло 1350×1030 ГОСТ111-78									1		
БЧ		9		-25	Стекло 1350×1180 ГОСТ111-78										1	
БЧ		10		-08	Стекло 395×775 ГОСТ111-78	1					1					
БЧ		10		-09	Стекло 395×995 ГОСТ111-78		1					1				
БЧ		10		-10	Стекло 395×1195 ГОСТ111-78			1					1			
БЧ		10		-11	Стекло 395×1030 ГОСТ111-78				1					1		
БЧ		10		-26	Стекло 395×1180 ГОСТ111-78					1					1	
БЧ		11	1.236.5-121-8001	-03	Стекло 1530×315 ГОСТ111-78	1										
БЧ		11		-04	Стекло 1530×395 ГОСТ111-78		1									
БЧ		11		-05	Стекло 1530×495 ГОСТ111-78			1								
БЧ		11		-06	Стекло 1530×960 ГОСТ111-78				1							
БЧ		11		-07	Стекло 1530×1140 ГОСТ111-78					1						
БЧ		11		-08	Стекло 1830×315 ГОСТ111-78						1					
БЧ		11		-09	Стекло 1830×395 ГОСТ111-78							1				
БЧ		11		-10	Стекло 1830×495 ГОСТ111-78								1			
БЧ		11		-11	Стекло 1830×960 ГОСТ111-78									1		
БЧ		11		-12	Стекло 1830×1140 ГОСТ111-78										1	
БЧ		12	1.236.5-121-10001	-12	Стекло 1015×705 ГОСТ111-78	1										
БЧ		12		-13	Стекло 1015×925 ГОСТ111-78		1									

Инв. № подл. | Подпись и дата | Взам. инв. №

Форм.	Зона	Поз.	Обозначение	Наименование	Кол. на испол. –	01	02	03	04	05	06	07	08	09	Примечание
					1.236.5-12.1-10000-										
БЧ	12		1.236.5-12.1-10001 -14	СТЕКЛО 1015×1125 ГОСТ 111-78			1								
БЧ	12		-15	СТЕКЛО 1015×960 ГОСТ 111-78				1							
БЧ	12		-27	СТЕКЛО 1015×1110 ГОСТ 111-78					1						
БЧ	12		-16	СТЕКЛО 1315×705 ГОСТ 111-78						1					
БЧ	12		-17	СТЕКЛО 1315×925 ГОСТ 111-78							1				
БЧ	12		-18	СТЕКЛО 1315×1125 ГОСТ 111-78								1			
БЧ	12		-19	СТЕКЛО 1315×960 ГОСТ 111-78									1		
БЧ	12		-28	СТЕКЛО 1315×1110 ГОСТ 111-78										1	
БЧ	13		-20	СТЕКЛО 350×705 ГОСТ 111-78	1					1					
БЧ	13		-21	СТЕКЛО 350×925 ГОСТ 111-78		1					1				
БЧ	13		-22	СТЕКЛО 350×1125 ГОСТ 111-78			1					1			
БЧ	13		-23	СТЕКЛО 350×960 ГОСТ 111-78				1					1		
БЧ	13		-29	СТЕКЛО 350×1110 ГОСТ 111-78					1					1	
А4	14		1.236.5-12.1-1002 -06	ШТАПИК Ш7	2					2					
А4			-07	ШТАПИК Ш8	4					4					
А4			-03	ШТАПИК Ш4	2	2	2	2	2						
А4			-13	ШТАПИК Ш14	2	4	2	2	2	2	4	2	2	2	
А4			-12	ШТАПИК Ш13	2	2	2	2	2						
А4			-08	ШТАПИК Ш9		2					2				
А4			-01	ШТАПИК Ш2		4					4				
А4			-09	ШТАПИК Ш10			2					2			
А4			-10	ШТАПИК Ш11			4					4			
А4			-11	ШТАПИК Ш12				6					6		
А4			-05	ШТАПИК Ш6						2	2	2	2	2	
А4			-14	ШТАПИК Ш15						2	2	2	2	2	
А4			-30	ШТАПИК Ш31	2	2	2	2	2	2	2	2	2	2	
А4			-31	ШТАПИК Ш32	2	2	2	2	2						
А4			-18	ШТАПИК Ш19	2	2	2	2	2						
А4			-32	ШТАПИК Ш33						2	2	2	2	2	
А4			-19	ШТАПИК Ш20						2	2	2	2	2	

Форм.	Зона	Поз.	Обозначение	Наименование	Кол. на исполнение –	01	02	03	04	05	06	07	08	09	Примечание
					1.236.5-12.1-10000-										
А4		14	1.236.5-121-1002 -23	Штапик Ш24	2					2					
А4			-24	Штапик Ш25	4					4					
А4			-21	Штапик Ш22		4					4				
А4			-26	Штапик Ш27					6					6	
А4			-27	Штапик Ш28			2					2			
А4			-28	Штапик Ш29			4					4			
А4			-29	Штапик Ш30				6					6		
А4			-34	Штапик Ш35					6					6	
				Стандартные изделия											
				Петля ПВ1-100 ГОСТ 5088-78*	4	4	4	4	4	4	4	4	4	4	
				Петля ПВ2-100-1 ГОСТ 5088-78*	4	4	4	4	4	4	4	4	4	4	
				Петля ПВ2-100-2 ГОСТ 5088-78*	4	4	4	4	4	4	4	4	4	4	
				Завертка ЗР2-1 ГОСТ 5090-86	10	10	10	10	10	10	10	10	10	10	
				Упор У0 ГОСТ 5091-78*	2	2	2	2	2	2	2	2	2	2	
				Фрамужный прибор ПФ2 ГОСТ 5090-86	1	1	1	1	1	1	1	1	1	1	
				Материалы											
				Древесина блока ГОСТ 9685-61	0,400	0,435	0,469	0,483	0,514	0,446	0,480	0,514	0,525	0,537	м³
				Прокладка А-2 ГОСТ 10174-72	11,66	12,70	13,34	13,97	14,51	13,90	13,90	14,54	15,17	15,71	м

Инв. № подл. | Подпись и дата | Взам. инв. №

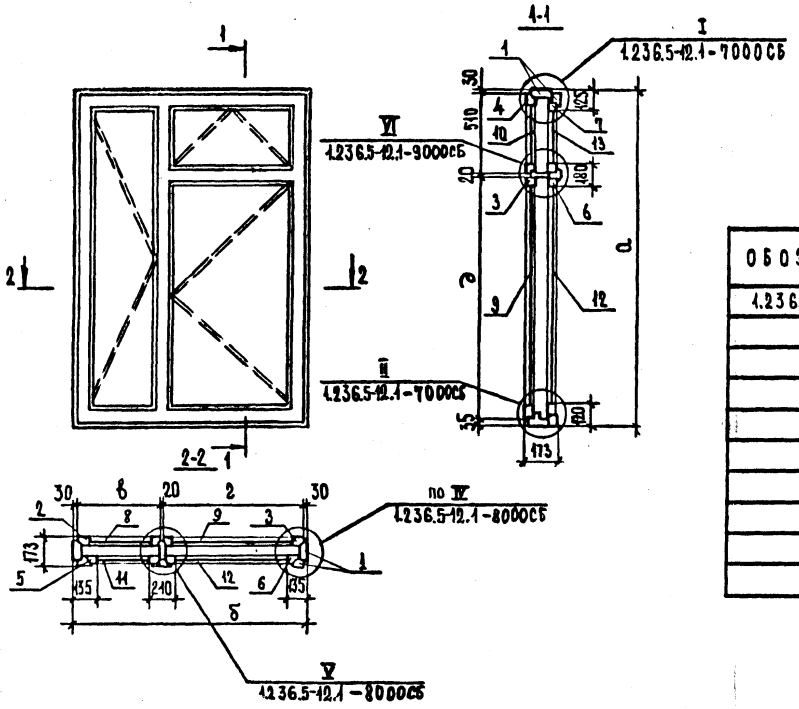

Обозначение	Марка блока	Размеры, мм				
		а	б	в	г	д
1.236.5-12.1-10000	ОР 18-15 В	1760	1470	500	890	1165
-01	ОР 18-18 В	1760	1770	580	1110	1165
-02	ОР 18-21 В	1760	2070	680	1310	1165
-03	ОР 18-24 В	1760	2370	1145	1145	1165
-04	ОР 18-27 В	1760	2670	1295	1295	1165
-05	ОР 21-15 В	2060	1470	500	890	1465
-06	ОР 21-18 В	2060	1770	580	1110	1465
-07	ОР 21-21 В	2060	2070	680	1310	1465
-08	ОР 21-24 В	2060	2370	1145	1145	1465
-09	ОР 21-27 В	2060	2670	1295	1295	1465

Н.контр.	Н.Калякина		
Нач.отд.	В.Грецов		
ГИП	З.Шахова		
Рук.группы	О.Надоян		
Инженер	Е.Мидодаева		

1.236.5-12.1-10000 СБ

Оконный блок с раздельными переплетами. Сборочный чертеж

Стадия	Масса	Масштаб
Р		
Лист	Листов 1	

ЦНИИЭП учебных зданий

Форм	Зона	Поз.	Обозначение	Наименование	Кол. на исполнение –	01	02	03	04	05	06	07	08	09	Примечание
				Документация											
А3			1.236.5-12.1-10100 СБ	Сборочный чертёж	х	х	х	х	х	х	х	х	х	х	
				Детали											
А4		1	1.236.5-12.1-7101-01	Профиль коробки ПКР2	2	2	2	2	2						
А4		1	-02	Профиль коробки ПКР3						2	2	2	2	2	
А4		3	-06	Профиль коробки ПКР7	1					1					
А4		3	-07	Профиль коробки ПКР8		1					1				
А4		3	-08	Профиль коробки ПКР9			1					1			
А4		3	-09	Профиль коробки ПКР10				1					1		
А4		3	-10	Профиль коробки ПКР11					1					1	
А4		2	1.236.5-12.1-7102-01	Профиль коробки ПКР13	2	2	2	2	2						
А4		2	-02	Профиль коробки ПКР14						2	2	2	2	2	
А4		4	1.236.5-12.1-7103-03	Профиль коробки ПКР18	1					1					
А4		4	-04	Профиль коробки ПКР19		1					1				
А4		4	-05	Профиль коробки ПКР20			1					1			
А4		4	-06	Профиль коробки ПКР21				1					1		
А4		4	-07	Профиль коробки ПКР22					1					1	
				Марка	КР28	КР29	КР30	КР31	КР32	КР33	КР34	КР35	КР36	КР37	

1.236.5-12.1-10100-

Инв. № подл. | Подпись и дата | Взам. инв. №

Н.контр.	Н.Калякина	
Нач.отдела	В. Греков	
Гл.специал.	Э. Шахова	
Рук.группы	О. Мадоян	
Инженер	М. Шмулевич	
Техник	О. Шишкина	

1.236.5-12.1-10100

Коробка оконного блока с раздельными переплетами КР (КР28 ... КР37)

Стадия	Лист	Листов
Р	1	2

ЦНИИЭП учебных зданий

Форм.	Зона	Поз.	Обозначение	Наименование	Кол. на исполнение 1.236.5-12.1-10100 -										Примечание
					-	01	02	03	04	05	06	07	08	09	
А4		5	1.236.5-12.1-7104-03	Профиль коробки ПКР26	1				-	1					
А4		5	-04	Профиль коробки ПКР27		1			-		1				
А4		5	-05	Профиль коробки ПКР28			1		-			1			
А4		5	-06	Профиль коробки ПКР29				1	-				1		
А4		5	-07	Профиль коробки ПКР30					1					1	
А4		6	1.236.5-12.1-7105-03	Профиль коробки ПКР34	1				-	1					
А4		6	-04	Профиль коробки ПКР35		1			-		1				
А4		6	-05	Профиль коробки ПКР36			1		-			1			
А4		6	-06	Профиль коробки ПКР37				1	-				1		
А4		6	-07	Профиль коробки ПКР38					1					1	
А4		7	1.236.5-12.1-8101-01	Профиль коробки ПКР40	1	1	1	1	1						
А4		7	-02	Профиль коробки ПКР41					-	1	1	1	1	1	
А4		8	1.236.5-12.1-8102-01	Профиль коробки ПКР43	1	1	1	1	1						
А4		8	-02	Профиль коробки ПКР44					-	1	1	1	1	1	
А4		9	1.236.5-12.1-9101-03	Профиль коробки ПКР50	1				-	1					
А4		9	-04	Профиль коробки ПКР51		1			-		1				
А4		9	-05	Профиль коробки ПКР52			1		1			1		1	
А4		9	-06	Профиль коробки ПКР53				1	-				1		
А4		10	1.236.5-12.1-9102-03	Профиль коробки ПКР58	1				-	1					
А4		10	-04	Профиль коробки ПКР59		1			-		1				
А4		10	-05	Профиль коробки ПКР60			1		1			1		1	
А4		10	-06	Профиль коробки ПКР61				1	-				1		

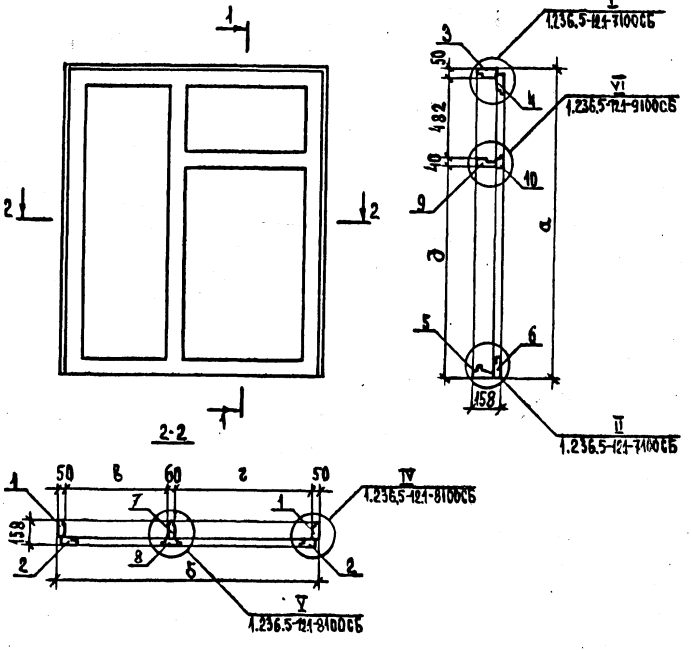

Обозначение	Марка	Размеры, мм				
		а	б	в	г	д
1.236.5-12.1-10100	КР28	1760	1470	460	850	1188
-01	КР29	1760	1770	540	1070	
-02	КР30	1760	2070	640	1270	
-03	КР31	1760	2370	1105	1105	
-04	КР32	1760	2670	1255	1255	
-05	КР33	2060	1470	460	850	1488
-06	КР34	2060	1770	540	1070	
-07	КР35	2060	2070	640	1270	
-08	КР36	2060	2370	1105	1105	
-09	КР37	2060	2670	1255	1255	

Н.контр.	Н.Калякина	
Нач.отдела	Б.Греков	
ГИП	Э.Шахова	
Рук.группы	О.Мадоян	
Инженер	Е.Николаева	
Ст.техник	Г.Костюкова	

1.236.5-12.1-10100 СБ

Коробка оконного блока с раздельными переплетами КР (КР28...КР37). Сборочный чертеж

Стадия	Масса	Масштаб
Р		
Лист	Листов 1	

ЦНИИЭП учебных зданий

Инв.№ подл. | Подпись и дата | Взам.инв.№

Форм	Зона	Поз.	Обозначение	Наименование	Кол. на исполн. 1.236.5-12.1-11000-								Примечание
					—	01							
				Документация									
А4			1.236.5-12.1-11000 СБ	Сборочный чертеж	×	×							
А4			1.236.5-12.1 - 000ТО	Техническое описание	×	×							
А4			1.236.5-12.1- 000Д1	Номенклатура изделий	×	×							
А3			1.236.5-12.1- 000РМ	Ведомость расхода материалов	×	×							
А3			1.236.5-12.1- 000Д2	Схема расположения приборов в окнах и балконных дверях	×	×							
				Марка	ОР18-27Г	ОР21-27Г							

Н.контр.	Н. Каляпкина	
Нач.отд.	В. Греков	
ГИП	Э. Шахова	
Рук.группы	О. Мадоян	
Инженер	Е. Николаева	
Техник	О. Шишкина	

1.236.5-12.1 - 11000

Оконный блок с раздельными переплетами

Стадия	Лист	Листов
Р	1	4

ЦНИИЭП учебных зданий

Формат А4

Инв. № подл.	Подпись и дата	Взам. инв. №

Форм.	Зона	Поз.	Обозначение	Наименование	Кол. на исполн. 1.236.5-12.1-11000-								Примечание
				Сборочные единицы									
А3		1	1.236.5-12.1-11000	Коробка КР38	1								
А3		1	-01	Коробка КР39		1							
А3		3	1.236.5-12.1- 7200 -52	Переплёт внутренний ПВР53	1								
А3		2	-43	Переплёт внутренний ПВР44	2								
А3		3	-53	Переплёт внутренний ПВР54		1							
А3		2	-44	Переплёт внутренний ПВР45		2							
А3		4	1.236.5-12.1 - 7300 -49	Переплет наружный ПНР50	2								
А3		5	-54	Переплет наружный ПНР55	1								
А3		4	-53	Переплёт наружный ПНР53		2							
А3		5	-55	Переплёт наружный ПНР56		1							
				Детали									
Б4		6	1.236.5-12.1 - 5001	Стекло 1580×525 ГОСТ 111-78	2								
Б4		6	-01	Стекло 1880×525 ГОСТ 111-78		2							
Б4		7	1.236.5-12.1 - 2001 -07	Стекло 1580×1175 ГОСТ 111-78	1								
Б4		7	-12	Стекло 1880×1175 ГОСТ 111-78		1							

23164-02 56

1.236.5-12.1- 11000

Лист 2

Формат А4

Инв. N подл.	Подпись и дата	Взам. инв. N

Форм.	Зона	Поз.	Обозначение	Наименование	Кол. на испол. 1.236.5-12.1-11000-									Примечание
					-	01								
БЧ		8	1.236.5-12.1-11001-02	Стекло 1530×455 ГОСТ 111-78	2									
БЧ		8	-03	Стекло 1830×455 ГОСТ 111-78		2								
БЧ		9	1.236.5-12.1-11001	Стекло 1530×1105 ГОСТ 111-78	1									
БЧ		9	-01	Стекло 1830×1105 ГОСТ 111-78		1								
ВЧ		10	1.236.5-12.1-1002-03	Штапик Ш4	6									
ВЧ			-05	Штапик Ш6		6								
ВЧ			-15	Штапик Ш16	2	2								
ВЧ			-16	Штапик Ш17	4	4								
ВЧ			-18	Штапик Ш19	6									
ВЧ			-19	Штапик Ш20		6								
ВЧ			-33	Штапик Ш34	4	4								
ВЧ			-39	Штапик Ш40	2	2								
				Стандартные изделия										
				Петля ПВ1-100 ГОСТ 5088-78*	6	6								
				Петля ПВ2-100-1 ГОСТ 5088-78*	6	6								
				Завертка 302-1 ГОСТ 5090-86	18	18								
				Упор У0 ГОСТ 5091-78*	3	3								

Инв. N подл.	Подпись и дата	Взам. инв. N

Форм.	Зона	Поз.	Обозначение	Наименование	Кол. на испол. 1.236.5-12.1-11000-									Примечание
					-	01								
				Фиксатор ФИ3 ГОСТ 5091-78*	2	2								
				Материалы										
				Древесина БАОЖА ГОСТ 9685-61*	0,554	0,620								м³
				Прокладка А-2 ГОСТ 10174-72	15,30	17,11								м

23164-02 57

Форм.	Зона	Поз.	Обозначение	Наименование	Кол. на исполнение 1.236.5-12.1-11100- —	01							Примечание
				Документация									
А4			1.236.5-12.1-11100 СБ	Сборочный чертеж	×	×							
				Детали									
А4		1	1.236.5-12.1-7101-01	Профиль коробки ПКР2	2								
А4		1	-02	Профиль коробки ПКР3		2							
А4		3	-10	Профиль коробки ПКР11	1	1							
А4		2	1.236.5-12.1-7102-01	Профиль коробки ПКР13	2								
А4		2	-02	Профиль коробки ПКР14		2							
А4		4	1.236.5-12.1-7103-07	Профиль коробки ПКР22	1	1							
				Марка	КР38	КР39							

Н.контр.	Н.Калапкина		
Нач.отд.	В.Греков		
ГИП	З.Шахова		
Рук.группы	О.Мадян		
Инженер	Е.Николаева		
Техник	О.Шишкина		

1.236.5-12.1-11100

Коробка оконного блока с раздельными переплетами КР (КР38, КР39)

Стадия	Лист	Листов
Р	1	2

ЦНИИЭП учебных зданий

Формат А4

Инв.№ подл.	Подпись и дата	Взам.инв.№

Форм.	Зона	Поз.	Обозначение	Наименование	Кол. на исполнение 1.236.5-12.1-11100- —	01							Примечание
А4		5	1.236.5-12.1-7104-07	Профиль коробки ПКР30	1	1							
А4		6	1.236.5-12.1-7105-07	Профиль коробки ПКР38	1	1							
А4		7	1.236.5-12.1-8101-01	Профиль коробки ПКР40	2								
А4		7	-02	Профиль коробки ПКР41		2							
А4		8	1.236.5-12.1-11101	Профиль коробки ПКР45	2								
А4		8	-01	Профиль коробки ПКР46		2							

23564-02 58

1.236.5-12.1-11100 Лист 2

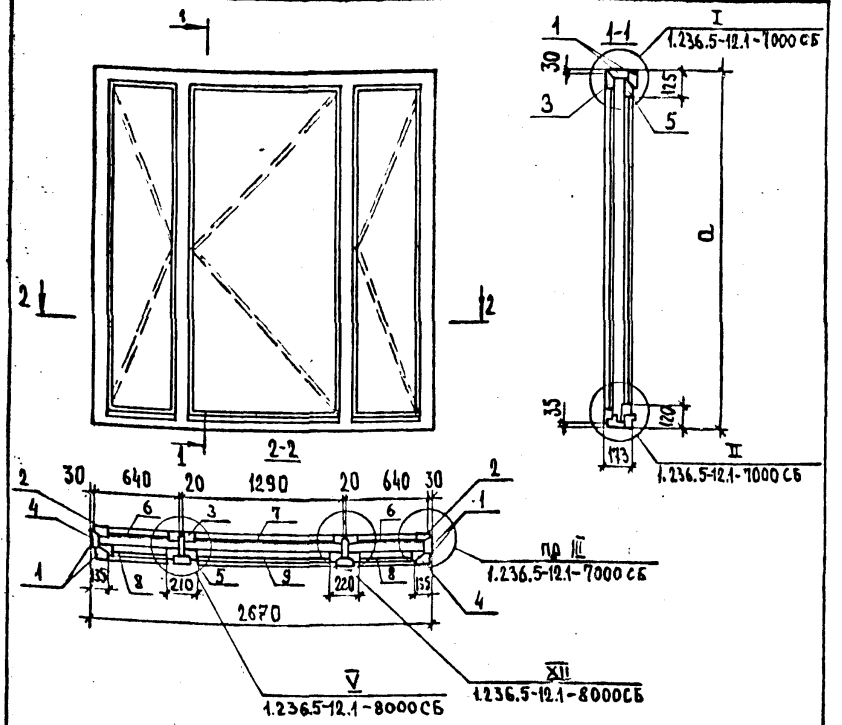

ОБОЗНАЧЕНИЕ	МАРКА БЛОКА	a, ММ
1.236.5-12.1-11000	ОР 18-27Г	1760
-01	ОР 21-27Г	2060

Н.контр.	Н.Каляпкина	1.236.5-12.1-11000 СБ		
Нач.отдела	В.Греков	Оконный блок с раздельными переплетами. Сборочный чертеж	Стадия	Масса	Масштаб
ГИП	Э.Шахова		Р		
Рук.группы	О.Надоян		Лист	Листов 1
Инженер	З.Степашкина		ЦНИИЭП учебных зданий	

Формат А4

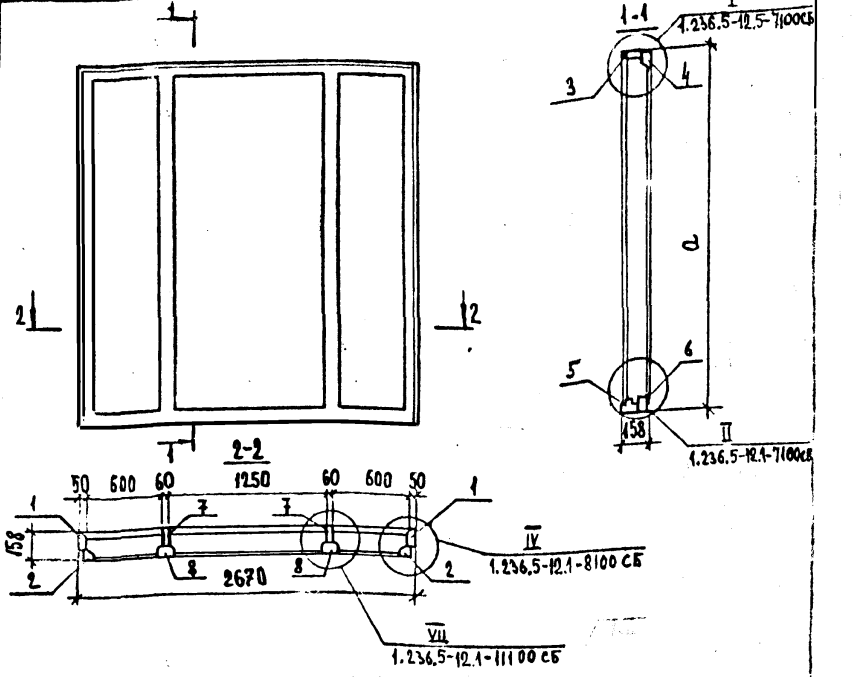

ОБОЗНАЧЕНИЕ	МАРКА	a, ММ
1.236.5-12.1-11100	КР 38	1760
-01	КР 39	2060

Н.контр.	Н.Каляпкина	1.236.5-12.1-11100 СБ		
Нач.отдела	В.Греков	Коробка оконного блока с раздельными переплетами КР(КР 38, КР39). Сборочный чертеж	Стадия	Масса	Масштаб
ГИП	Э.Шахова		Р		
Рук.группы	О.Надоян		Лист	Листов 1
Инженер	З.Степашкина		ЦНИИЭП учебных зданий	

Инв.№ подл. | Подпись и дата | Взам. инв.№

VII
М 1:2

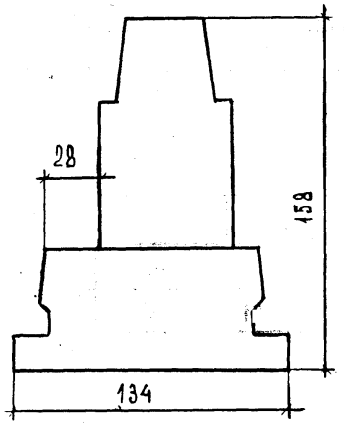

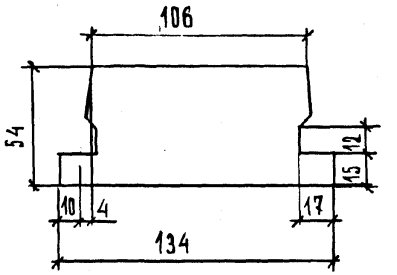

Обозначение	Марка	Длина, мм
1.236.5-12.1-11101	ПКР 45	1760
-01	ПКР 46	2060

Инв. № подл. | Подпись и дата | Взам. инв. №

Н. отд.	Греков	
Н. контр.	Калякина	
ГИП	Шахова	
Рук. гр.	Калякина	
Ст. инж.	Степанова	
Инженер	Бурмакова	

1.236.5-12.1-11101

Профиль переплета ПКР (ПКР 45, ПКР 46)

Стадия	Масса	Масштаб
Р		1:2

Лист | Листов 1

ЦНИИЭП учебных зданий

1.236.5-12.1-11100 СБ

Лист 2

Формат А4

Формат А4

ИНВ. N ПОДЛ.	ПОДП. И ДАТА	ВЗАМ. ИНВ. N

ФОРМ.	ЗОНА	ПОЗ.	ОБОЗНАЧЕНИЕ	НАИМЕНОВАНИЕ	КОЛ. НА ИСПОЛН. 1.236.5-12.1-12000 —	01							ПРИМЕЧАНИЕ
				ДОКУМЕНТАЦИЯ									
А3			1.236.5-12.1 — 12000 СБ	СБОРОЧНЫЙ ЧЕРТЕЖ	X	X							
А4			1.236.5-12.1 — 000 ТО	ТЕХНИЧЕСКОЕ ОПИСАНИЕ	X	X							
А4			1.236.5-12.1 — 000Д1	НОМЕНКЛАТУРА ИЗДЕЛИЙ	X	X							
А3			1.236.5-12.1 — 000РМ	ВЕДОМОСТЬ РАСХОДА МАТЕРИАЛОВ	X	X							
А3			1.236.5-12.1 — 000Д2	СХЕМА РАСПОЛОЖЕНИЯ ПРИБОРОВ В ОКНАХ И БАЛКОННЫХ ДВЕРЯХ	X	X							
				МАРКА	БР28-9	БР28-12							

1.236.5-12.1 — 12000

Н. КОНТР.	Н. КАЛЯПКИНА	
НАЧ. ОТДЕЛ	В. ГРЕКОВ	
ГЛ. СПЕЦ.	З. ШАХОВА	
РУК. ГРУППЫ	О. МАЛОЯН	
ТЕХНИК	О. ШИШКИНА	

БАЛКОННАЯ ДВЕРЬ С РАЗДЕЛЬНЫМИ ПЕРЕПЛЕТАМИ БР (БР28-9, БР28-12)

СТАДИЯ	ЛИСТ	ЛИСТОВ
Р	1	4

ЦНИИЭП УЧЕБНЫХ ЗДАНИЙ

ФОРМАТ А4

ИНВ. N ПОДЛ.	ПОДП. И ДАТА	ВЗАМ. ИНВ. N

ФОРМ.	ЗОНА	ПОЗ.	ОБОЗНАЧЕНИЕ	НАИМЕНОВАНИЕ	КОЛ. НА ИСПОЛН. 1.236.5-12.1-12000 —	01							ПРИМЕЧАНИЕ
				СБОРОЧНЫЕ ЕДИНИЦЫ									
А4		1	1.236.5-12.1 — 12100	КОРОБКА КР40	1								
А4		1	— 01	КОРОБКА КР41		1							
А4		2	1.236.5-12.1 — 12200	ПЕРЕПЛЕТ ВНУТРЕННИЙ ПЛВР1	1								
А4		2	— 01	ПЕРЕПЛЕТ ВНУТРЕННИЙ ПЛВР2		1							
А4		3	1.236.5-12.1 — 12300	ПЕРЕПЛЕТ НАРУЖНЫЙ ПЛНР1	1								
А4		3	— 01	ПЕРЕПЛЕТ НАРУЖНЫЙ ПЛНР2		1							
А3		4	1.236.5-12.1 — 7200 — 26	ПЕРЕПЛЕТ ВНУТРЕННИЙ ПВР27	1								
А3		4	— 28	ПЕРЕПЛЕТ ВНУТРЕННИЙ ПВР29		1							
А3		5	1.236.5-12.1 — 7300 — 29	ПЕРЕПЛЕТ НАРУЖНЫЙ ПНР30	1								
А3		5	— 31	ПЕРЕПЛЕТ НАРУЖНЫЙ ПНР32		1							
				ДЕТАЛИ									
Б4		6	1.236.5-12.1 — 3001 — 06	СТЕКЛО 1350×695×3 ГОСТ 111-78	1								
Б4		7	— 3001	СТЕКЛО 395×695×3 ГОСТ 111-78	1								
Б4		6	— 3001 — 07	СТЕКЛО 1350×995×3 ГОСТ 111-78		1							

1.236.5-12.1 — 12000

ЛИСТ 2

ФОРМАТ А4

138

Форм.	Зона	Поз.	Обозначение	Наименование	Кол. на испол. 1.236.5-12.1-12000 –	01							Примечание
БЧ		7	1.236.5-12.1-3001-01	Стекло 395×995×3 ГОСТ Н-78		1							
БЧ		8	1.236.5-12.1-9001-06	Стекло 1315×615×3 ГОСТ Н-78	1								
БЧ		9	1.236.5-12.1-9001	Стекло 350×615×3 ГОСТ Н-78	1								
А4		10	1.236.5-12.1-1002-14	Штапик Ш15	2	2							
А4			-13	Штапик Ш14	2	2							
А4			-04	Штапик Ш5	4								
А4			-01	Штапик Ш2		4							
А4			-30	Штапик Ш31	2	2							
А4			-32	Штапик Ш33	2	2							
А4			-20	Штапик Ш21	4								
А4			-38	Штапик Ш39		4							
БЧ		8	1.236.5-12.1-9001-07	Стекло 1315×915×3 ГОСТ Н-78		1							
БЧ		9	-01	Стекло 350×915×3 ГОСТ Н-78		1							
				Стандартные изделия									
				Петля ПВ1-100 ГОСТ 5088-78*	3	3							
				Петля ПВ2-100-1 ГОСТ 5088-78*	3	3							
				Завертка ЗР2-1 ГОСТ 5090-86	6	6							
				Упор УО ГОСТ 5091-78*	1	1							

1.236.5-12.1-12000 Лист 3

Формат А4

Инв.№ подл. | Подп. и дата | Взам. инв.№

Форм.	Зона	Поз.	Обозначение	Наименование	Кол. на испол. 1.236.5-12.1-12000 –	01							Примечание
				Фрамужный прибор ФП2	1	1							
				ГОСТ 5090-86									
				Ручка РС80 ГОСТ 5087-80	1	1							
				Петля ПВ2-100-2 ГОСТ 5088-78*	4	4							
				Материалы									
				Древесина блока ГОСТ 9685-61	0,232	0,272							$м^3$
				Прокладка А-2 ГОСТ 10174-72	5,89	9,78							м

1.236.5-12.1-12000 Лист 4

Формат А4

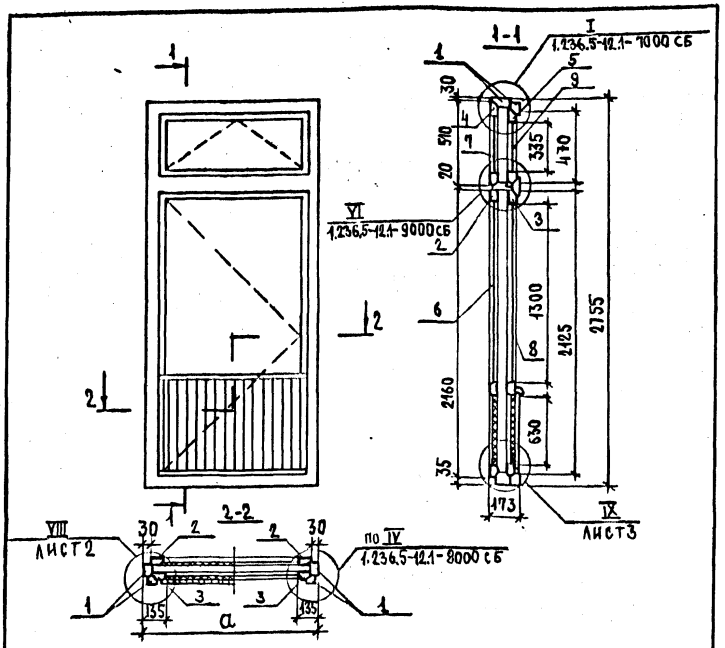

Обозначение	Марка блока	а, мм
1.236.5-12.1-12000	БР 28-9	870
-01	БР 28-12	1170

Н.контр.	К.Калякина		
Нач.отдела	В.Греков		
ГИП	Э.Шахова		
Рук.группы	О.Мадоян		
Ст.техник	Г.Костюкова		

1.236.5-12.1-12000 СБ

Балконная дверь с раздельными переплетами БР(БР 28-9, БР 28-12). Сборочный чертеж

Стадия	Масса	Масштаб
Р		
Лист 1	Листов 3	

ЦНИИЭП учебных зданий

Формат А4

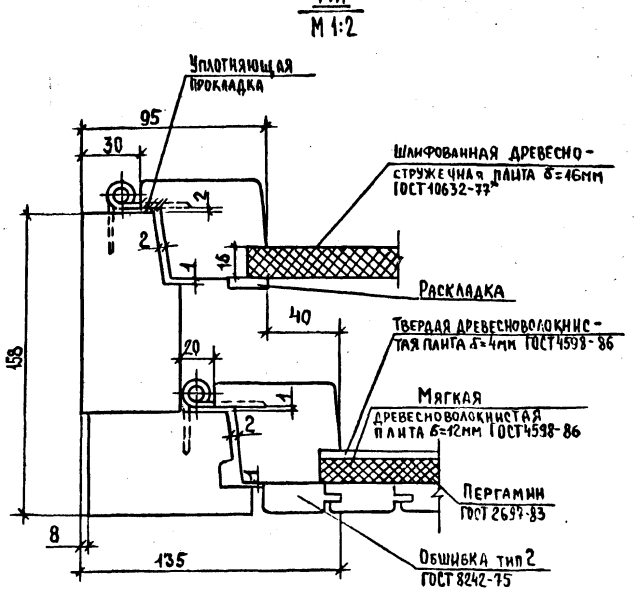

Уплотняющую прокладку приклеивать к внутреннему полотну.

1.236.5-12.1-12000 СБ

Лист 2

IX
М1:2

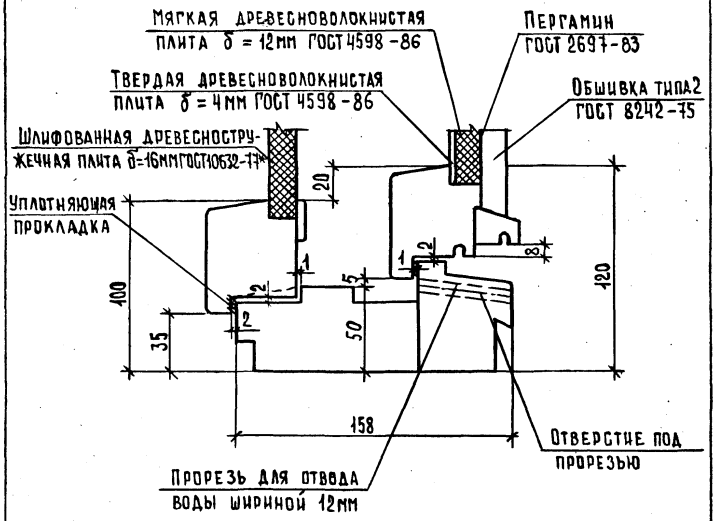

Инв.№ подл.	Подп. и дата	Взам. инв.№

1.236.5-12.1 -12000 СБ	Лист 3

Формат А4

Инв.№ подл.	Подп. и дата	Взам. инв.№

Формат	Зона	Поз.	Обозначение	Наименование	Кол. на испол. 1.236.5-12.1-12100-			Примечание
					–	01	02	
				Документация				
А4			1.236.5-12.1 -1200	Сборочный чертеж	Х	Х	Х	
				Детали				
А4		1		Профиль коробки ПКР 63	2	2	2	
А4		3		Профиль коробки ПКР 6	1			
А4		2		Профиль коробки ПКР 65	2	2	2	
А4		4		Профиль коробки ПКР 17	1			
А4		5		Профиль коробки ПКР 25	1			
А4		6		Профиль коробки ПКР 33	1			

Марка	Кол.
КР 40	
КР 41	Х
КР 42	Х

Нач. отд.	Грехов		
Н. контр.	Калякина		
ГИП	Шахова		
Рук. гр.	Калякина		
Ст. инж.	Степашкина		
Ст. техн.	Шимкина		

1.236.5-12.1 -12100

Коробка балконной двери с раздельными переплетами КР (КР40...КР42)

Стадия	Лист	Листов
Р	1	2

ЦНИИЭП учебных зданий

Формат А4

Поз.	Обозначение	Наименование	Кол. на испол. 1.236.5-12.1-12100-								Примечание
			-	01	02						
7	1.236.5-12.1-9101-02	ПРОФИЛЬ КОРОБКИ ПКР 49	1								
8	1.236.5-12.1-9102-02	ПРОФИЛЬ КОРОБКИ ПКР 39	1								
3	1.236.5-12.1-7101-03	ПРОФИЛЬ КОРОБКИ ПКР 4		1							
4	1.236.5-12.1-7103	ПРОФИЛЬ КОРОБКИ ПКР 15		1							
5	1.236.5-12.1-7104	ПРОФИЛЬ КОРОБКИ ПКР 23		1							
6	1.236.5-12.1-7105	ПРОФИЛЬ КОРОБКИ ПКР 31		1							
7	1.236.5-12.1-9101	ПРОФИЛЬ КОРОБКИ ПКР 47		1							
8	1.236.5-12.1-9102	ПРОФИЛЬ КОРОБКИ ПКР 55		1							
3	1.236.5-12.1-7101-12	ПРОФИЛЬ КОРОБКИ ПКР 64			1						
4	1.236.5-12.1-7103-08	ПРОФИЛЬ КОРОБКИ ПКР 66			1						
5	1.236.5-12.1-7104-08	ПРОФИЛЬ КОРОБКИ ПКР 67			1						
6	1.236.5-12.1-7105-08	ПРОФИЛЬ КОРОБКИ ПКР 68			1						
7	1.236.5-12.1-9101-08	ПРОФИЛЬ КОРОБКИ ПКР 69			1						
8	1.236.5-12.1-9102-08	ПРОФИЛЬ КОРОБКИ ПКР 70			1						

1.236.5-12.1-12100 — Лист 2

ФОРМАТ А4

Инв. № подл. | Подп. и дата | Взам. инв. №

Н. контр.	Н. Калюкина	
Нач. отдела	В. Греков	
Гл. спец. отд.	Э. Шахова	
Рук. группы	О. Малов	
Техник	О. Шишкина	

Коробка балконной двери с раздельными переплетами КР (КР40... КР42) Сборочный чертеж

1.236.5-12.1-12100 СБ

Стадия	Масса	Масштаб
Р		
Лист	Листов 1	

ЦНИИЭП учебных зданий

23164-02 05

Обозначение	Марка	Размер, мм a
1.236.5-12.1-12100	КР40	870
-01	КР41	1170
-02	КР42	1178

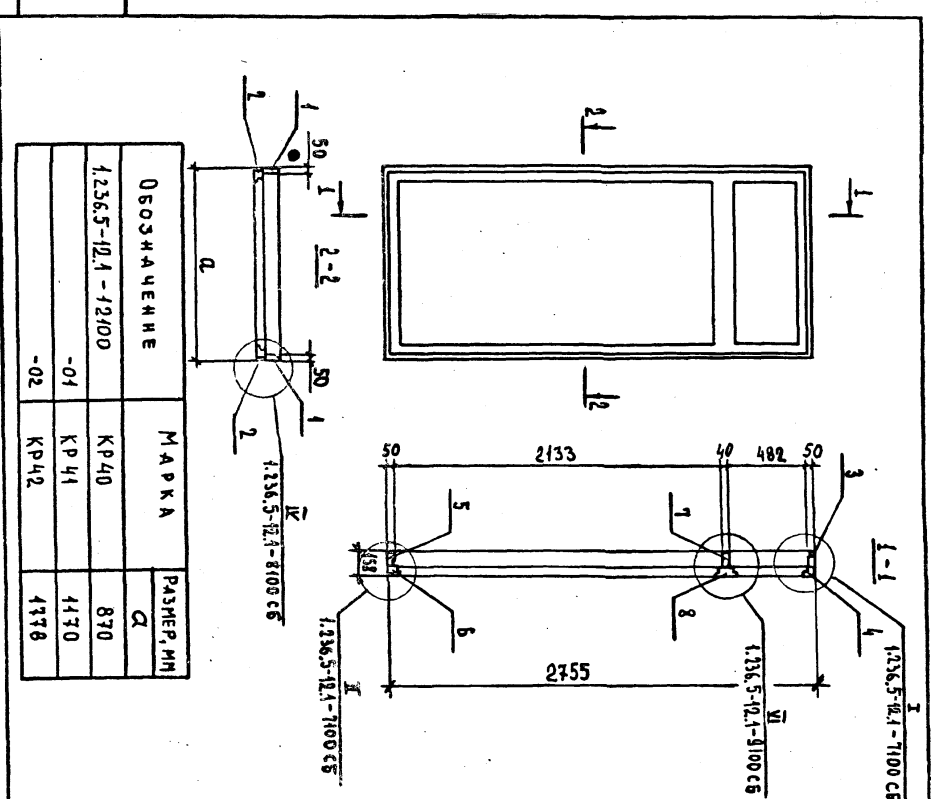

ФОРМАТ А4

Инв. N подл.	Подп. и дата	Взам. инв. N

Форм.	Зона	Поз.	Обозначение	Наименование	Кол. на исполн. 1.236.5-12.1-12200- —	01	02						Примечание
				Документация									
А4			1.236.5-12.1-12200 СБ	сборочный чертеж	Х	Х	Х						
				Детали									
А4		1	1.236.5-12.1-7201-34	профиль переплета ППР 57	2	2	2						
А4		2	-06	профиль переплета ППР 7	1								
А4		2	-07	профиль переплета ППР 8		1							
А4		2	-35	профиль переплета ППР 58			1						
А4		3	1.236.5-12.1-7202	профиль переплета ППР 17	1								
А4		3	-01	профиль переплета ППР 18		1							
				Марка	ПЛВР1	ПЛВР2	ПЛВР3						

Н. контр.	Н. Калапкина		
Нач. отдела	В. Греков		
ГИП	З. Шахова		
Рук. группы	О. Мадоян		
Инженер	Е. Николаева		
Ст. техник	Т. Костюкова		

1.236.5-12.1-12200

Переплет внутренний ПЛВР (ПЛВР1 ... ПЛВР3)

Стадия	Лист	Листов
Р	1	2

ЦНИИЭП учебных зданий

Формат А4

Инв. N подл.	Подп. и дата	Взам. инв. N

Форм.	Зона	Поз.	Обозначение	Наименование	Кол. на исполн. 1.236.5-12.1-12200- —	01	02						Примечание
А4		3	1.236.5-12.1-7202-10	профиль переплета ППР 62			1						
А4		4	1.236.5-12.1-12201	профиль переплета ППР 65	1								
А4		4	-01	профиль переплета ППР 66		1							
А4		4	-02	профиль переплета ППР 67			1						
А4		5	1.236.5-12.1-6203	раскладка Р1	2	2	2						
А4		6	-01	раскладка Р2	2								
А4		6	-02	раскладка Р3		2							
А4		6	-03	раскладка Р4			2						
				Стандартные изделия									
				Угольник УГ ГОСТ 5091-78*	4	4	4						
				Материалы									
				Шлифованная древесностружечная плита δ=16мм ГОСТ 10632-77*	0,45	0,64	0,49						$м^2$

Копия верна

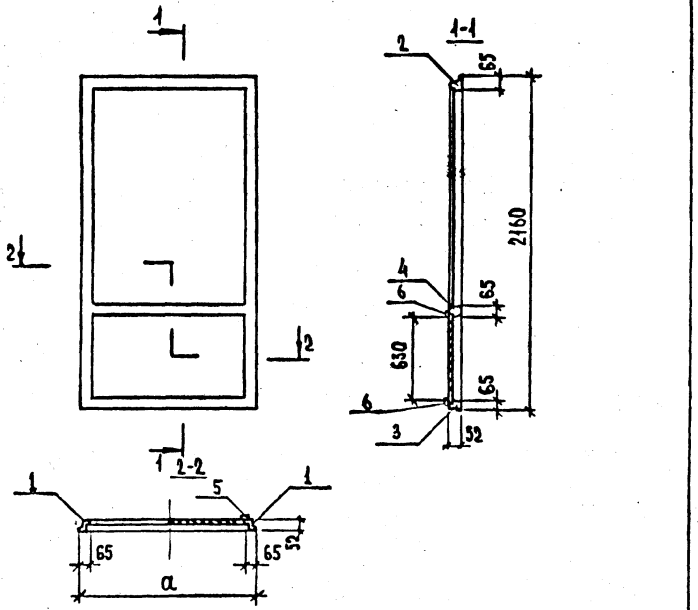

Обозначение	Марка	Размер, мм a
1.236.5-12.1 – 12200	ПЛВР1	810
-01	ПЛВР2	1110
-02	ПЛВР3	865

Н.контр.	Н.Каляпкина		
Нач.отдела	В.Греков		
ГИП	Э.Шахова		
Рук.группы	О.Мадоян		
Инженер	Е.Николаева		

1.236.5-12.1 – 12200 СБ

Перепалет внутренний ПЛВР (ПЛВР1 ... ПЛВР3). Сборочный чертеж

Стадия	Масса	Масштаб
Р		
Лист	Листов 1	

ЦНИИЭП учебных зданий

Формат А4

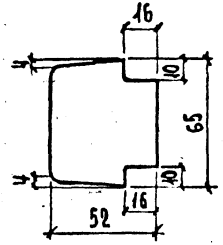

Обозначение	Марка	Длина, мм
1.236.5-12.1 – 12201	ППР65	810
-01	ППР66	1110
-02	ППР67	865
-03	ППР68	730
-04	ППР69	1030
-05	ППР70	800
-06	ППР71	850

Н.контр.	Н.Каляпкина		
Нач.отдела	В.Греков		
Гл.спец.оф	Э.Шахова		
Рук.группы	О.Мадоян		
Техник	О.Шишкина		

1.236.5-12.1 – 12201

Профиль перепалета ППР (ППР65 ... ППР71)

Стадия	Масса	Масштаб
Р		1:2
Лист	Листов 1	

ЦНИИЭП учебных зданий

Форм.	Зона	Поз.	Обозначение	Наименование	Кол. на испол. 1.236.5-12.1-12300-								Примечание
					–	01	02						
				Документация									
А4			1.236.5-12.1-12300 СБ	Сборочный чертеж	Х	Х	Х						
				Детали									
А4		1	1.236.5-12.1-7201-36	Профиль переплета ППР59	2	2	2						
А4		2	-22	Профиль переплета ППР33	1								
А4		2	-23	Профиль переплета ППР34		1							
А4		2	-37	Профиль переплета ППР60			1						
А4		3	1.236.5-12.1-7301-	Профиль переплета ППР45	1								
А4		3	-01	Профиль переплета ППР46		1							
				Марка	ПНР1	ПНР2	ПНР3						

Н.контр.	Н.Калякина		1.236.5-12.1-12300
Нач.отдела	В.Греков		
ГИП	З.Шахова		Переплет нарушный ПНР(ПНР1...ПНР3)
Рук.группы	О.Мадоян		Стадия: Р; Лист: 1; Листов: 3
Инженер	Е.Николаева		ЦНИИЭП учебных зданий
Ст.техник	Т.Костюкова		

Формат А4

Копия верна

Инв.№ подл. | Подп. и дата | Взам. инв.№

Форм.	Зона	Поз.	Обозначение	Наименование	Кол. на испол. 1.236.5-12.1-12300-								Примечание
					–	01	02						
А4		3	1.236.5-12.1-7301-12	Профиль переплета ППР 63			1						
А4		4	1.236.5-12.1-12201-03	Профиль переплета ППР 68	1								
А4		4	-04	Профиль переплета ППР 69		1							
А4		4	-05	Профиль переплета ППР 70			1						
А4		5	1.236.5-12.1-7302	Профиль слива ПС1	1								
А4		5	-01	Профиль слива ПС2		1							
А4		5	-12	Профиль слива ПС13			1						
А4		6	1.236.5-12.1-6301-03	Профиль слива ПС18	1								
А4		6	-04	Профиль слива ПС19		1							
А4		6	-05	Профиль слива ПС20			1						
				Стандартные изделия									
				Угольник УГ ГОСТ 5091-78*	2	2	2						
				Материалы									
				Твердая древесноволокнистая плита, δ=4мм ГОСТ 4598-86	0,40	0,59	0,46						м²

	1.236.5-12.1-12300	Лист 2

Формат А4

23164-02 ОВ

Обозначение	Наименование	Кол. на испол. 1.236.5-12.1-12300 -	-01	-02	Примечание
	Пергамин ГОСТ 2697-83	0,45	0,67	0,58	м²
	Обшивка тип 2 ГОСТ 8242-75	13,49	19,88	14,91	м
	Мягкая древесноволокнистая плита δ=12мм ГОСТ 4598-86	0,40	0,59	0,46	м²

Лист 3

1.236.5-12.1-12300

Формат А4

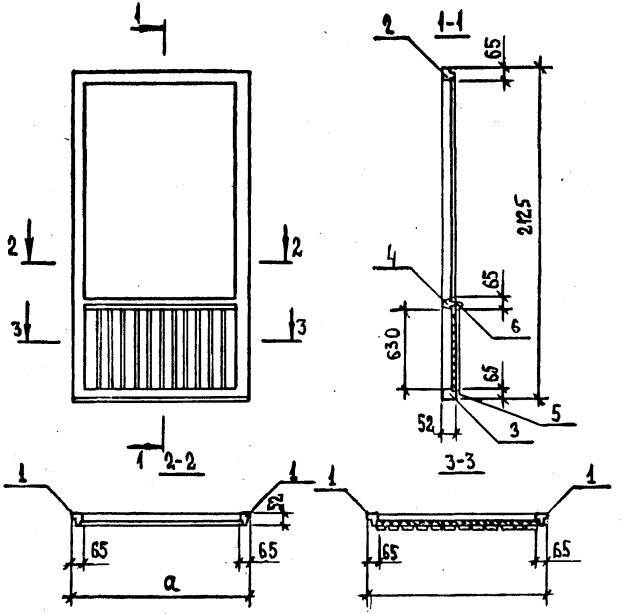

Обозначение	Марка	Размер, мм a
1.236.5-12.1 - 12300	ПАНР1	730
-01	ПАНР2	1030
-02	ПАНР3	800

Н.контр.	Н.Калякина	
Нач.отдела	В.Греков	
ГИП	З.Шахова	
Рук.группы	О.Мадоян	
Инженер	Е.Николаева	
Техник	О.Шишкина	

1.236.5-12.1 - 12300 СБ

Переплёт наружный ПАНР(ПАНР1...ПАНР3). Сборочный чертеж

Стадия	Масса	Масштаб
Р		

Лист | Листов 1

ЦНИИЭП учебных зданий

Инв.№ подл. | Подпись и дата | Взам.инв.№

Инв.№ подл. | Подпись и дата | Взам.инв.№

Форма | Зона | Поз.

Форм.	Зона	Поз	Обозначение	Наименование	Кол. на исполн. 1.236.5-12.1-13000- —	Примечание
				Документация		
А4			1.236.5-12.1-13000 СБ	Сборочный чертеж	X	
А4			1.236.5-12.1-000ТО	Техническое описание	X	
А4			1.236.5-12.1-000Д1	Номенклатура изделий	X	
А3			1.236.5-12.1-000РМ	Ведомость расхода материалов	X	
А3			1.236.5-12.1-000Д2	Схема расположения приборов в окнах и балконных дверях	X	

Марка БР28-18

Н.контр.	Н.Калякина	
Нач.отдела	В.Греков	
ГИП	Э.Шахова	
Рук.группы	О.Мадоян	
Инженер	Е.Николаева	
Ст.техник	Т.Костюкова	

1.236.5-12.1-13000

Балконная дверь с раздельными переплетами БР(БР28-18)

Стадия	Лист	Листов
Р	1	4

ЦНИИЭП учебных зданий

Формат А4

Инв.№ подл.	Подп. и дата	Взам. инв.№

Форм.	Зона	Поз	Обозначение	Наименование	Кол. на исполн. 1.236.5-12.1-13000- —	Примечание
				Сборочные единицы		
А4		1	1.236.5-12.1-12100-02	Коробка КР42	1	
А4		2	1.236.5-12.1-12200-02	Переплет внутренний ПВР3 левый	1	
А4		3	1.236.5-12.1-13100	Переплет внутренний ПВР4 правый	1	
А4		4	1.236.5-12.1-12300-02	Переплет наружный ПНР3 левый	1	
А4		5	1.236.5-12.1-13200	Переплет наружный ПНР4 правый	1	
А3		6	1.236.5-12.1-7200-45	Переплет внутренний ПВР46	1	
А4		7	1.236.5-12.1-13300	Переплет внутренний ПВР5	1	
А3		8	1.236.5-12.1-7300-56	Переплет наружный ПНР5	1	

1.236.5-12.1-13000

Лист 2

Формат А

23694-02 70

Инв.№ подл.	Подп. и дата	Взам.инв.№

Форм.	Зона	Поз.	Обозначение	Наименование	Кол. на исполн. 1.236.5-12.1 - 13000-								Примечание
					–								
Ж4		9	1.236.5-12.1-13400СБ	Переплет наружный ПНР59	1								
				Детали									
Б		10	1.236.5-12.1-13001	Стекло 1350×750×3 ГОСТ 111-78	2								
Б		11	-01	Стекло 395×750×3 ГОСТ 111-78	2								
Б4		12	-02	Стекло 1315×735×3 ГОСТ 111-78	1								
Б4		13	-03	Стекло 1315×685×3 ГОСТ 111-78	1								
Б4		14	-04	Стекло 350×735×3 ГОСТ 111-78	1								
Б4		15	-05	Стекло 350×685×3 ГОСТ 111-78	1								
Д4		16	1.236.5-12.1-1001-13	Штапик Ш14	4								
Д4			-14	Штапик Ш15	4								
Д4			-30	Штапик Ш31	4								
Д4			-32	Штапик Ш33	4								
Д4			-35	Штапик Ш36	8								
Д4			-36	Штапик Ш37	4								
Д4			-37	Штапик Ш38	4								

1.236.5-12.1-13000	Лист 3

Формат А4

Инв.№ подл.	Подп. и дата	Взам.инв.№

Форм.	Зона	Поз.	Обозначение	Наименование	Кол. на исполн. 1.236.5-12.1 - 13000-								Примечание
					–								
				Стандартные изделия									
				Петля ПВ2-100-1 ГОСТ 5088-78*	6								
				Ручка РС80 ГОСТ 5087-80	2								
				Петля ПВ1-100 ГОСТ 5088-78*	6								
				Петля ПВ2-100-2 ГОСТ 5088-78*	8								
				Завертка 392-1 ГОСТ 5090-86	12								
				Упор УО ГОСТ 5091-78	2								
				Фрамужный прибор ФП2									
				ГОСТ 5090-86	2								
				Материалы									
				Древесина блока ГОСТ 9685-61*	0,13								м³
				Прокладка А-2 ГОСТ 10174-72	17,60								м

1.236.5-12.1-13000	Лист 4

Формат А4

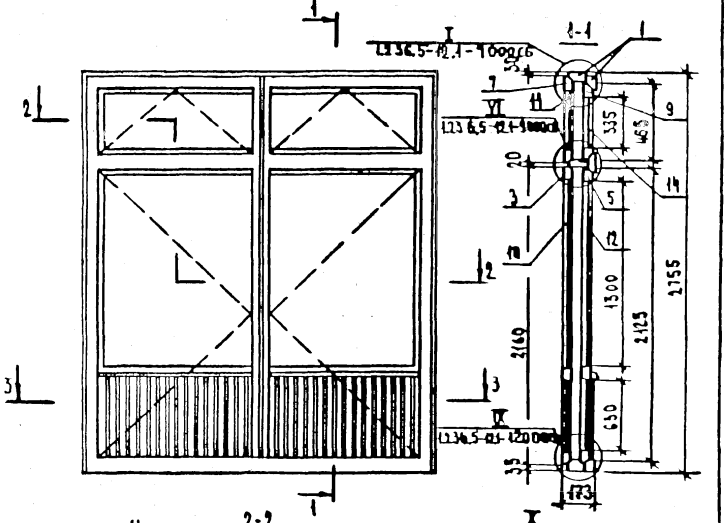

				1.236.5-12.1-13000СБ		
				Балконная дверь с раздельными переплетами БР(БР28-18). Сборочный чертеж	Стадия: Р	Масса	Масштаб
Н.контр.	Н.Калягина				Лист 1	Листов 2	
Нач.отдела	В.Греков				ЦНИИЭП учебных зданий		
Гип	Э.Шахова						
Рук.группы	О.Мадоян						
Инженер	Е.Николаева						
Техник	И.Костюкова						

Формат А4

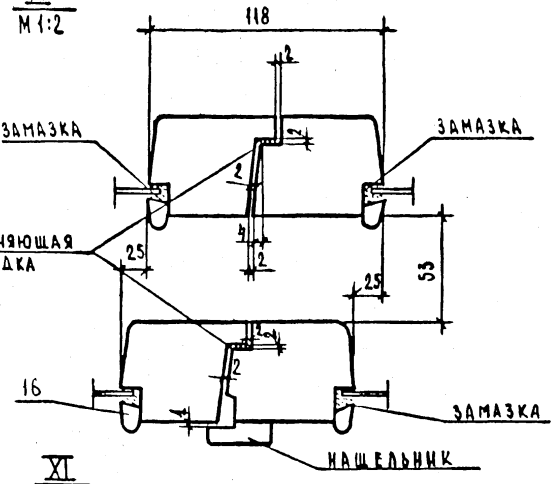

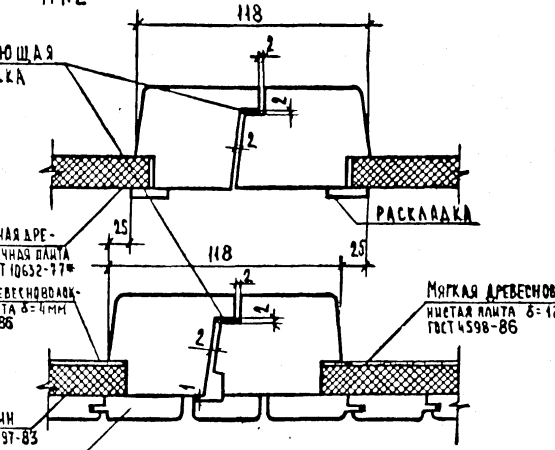

Инв.№ подл. | Подпись и дата | Взам.инв.№

1.236.5-12.1-13000СБ		Лист 2

Формат А4

Инв. N подл. | Подпись и дата | Взам. инв. N

Форм.	Зона	Поз.	Обозначение	Наименование	Кол. на испол. 1.236.5-12.1-13100 -	Примечание
				Документация		
А4			1.236.5-12.1-13100 СБ	Сборочный чертеж	Х	
				Детали		
А4		1	1.236.5-12.1-7201-34	Профиль переплета ППР 33	1	
А4		3	-35	Профиль переплета ППР 58	1	
А4		2	1.236.5-12.1-13101	Профиль переплета ППР 72	1	
А4		4	1.236.5-12.1-7202-10	Профиль переплета ППР 62	1	
А4		5	1.236.5-12.1-12201-02	Профиль переплета ППР 67	1	
А4		6	1.236.5-12.1-6203	Раскладка Р1	2	
				Марка ПЛВР4		

Н.контр.	Н.Калякина	
Нач.отд.	В.Грекова	
ГИП	Э.Шахова	
Рук.группы	О.Мадоян	
Инженер	Е.Николаева	
Ст.техник	Г.Костюкова	

1.236.5-12.1-13100

Переплет внутренний ПЛВР (ПЛВР4)

Стадия	Лист	Листов
Р	1	2

ЦНИИЭП учебных зданий

Формат А4

Инв. N подл. | Подпись и дата | Взам. инв. N

Форм.	Зона	Поз.	Обозначение	Наименование	Кол. на испол. 1.236.5-12.1-13100 -	Примечание
А4		7	1.236.5-12.1-6203-03	Раскладка Р4	2	
				Стандартные изделия		
				Угольник УГ ГОСТ 5091-78*	4	
				Материалы		
				Шлифованная древесно-стружечная плита δ=16 мм ГОСТ 10632-77*	0,49	м²

23654-02 73

1.236.5-12.1-13100 Лист 2

Формат А4

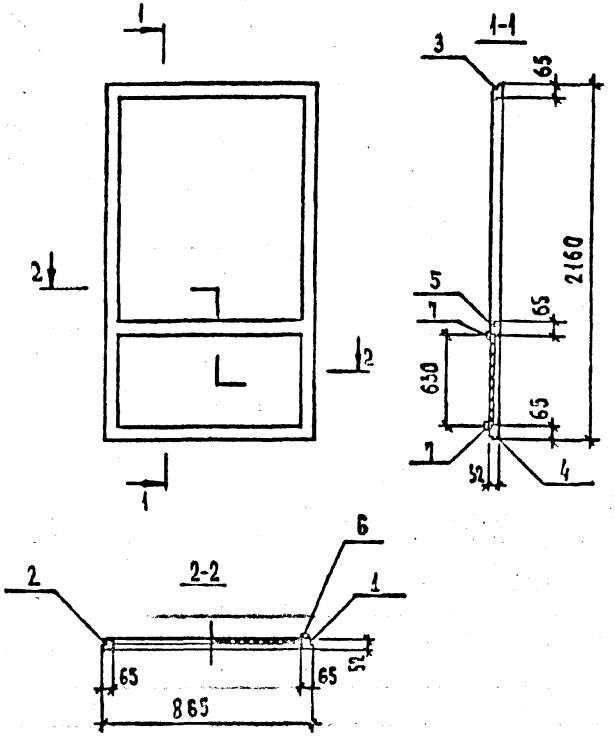

Н.контр.	Н.Калядкина	
Начотдела	В.Гревцов	
ГИП	Э.Шахова	
Рук.группы	О.Маджян	
Инженер	Е.Николаева	

1.236.5-12.1-13100 СБ

Переплет внутренний ПЛВР (ПЛВР4). Сборочный чертеж

Стадия	Масса	Масштаб
Р		
Лист	Листов 1	

ЦНИИЭП учебных зданий

Формат А4

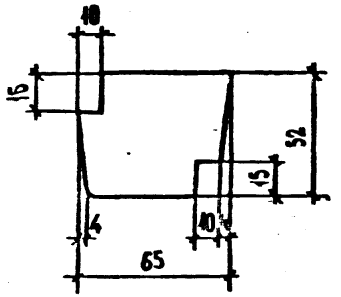

Обозначение	Марка	Длина, мм
1.236.5-12.1 – 13101	ППР72	2169
-01	ППР73	518

Инв.№ подл. | Подпись и дата | Взам.инв.№

Н.контр.	Н.Калядкина	
Начотдела	В.Гревцов	
ГИП	Э.Шахова	
Рук.группы	О.Маджян	
Инженер	Е.Николаева	
Стехник	Т.Крестьянова	

1.236.5-12.1-13101

Профиль переплета ППР (ППР72, ППР73)

Стадия	Масса	Масштаб
Р		1:2
Лист	Листов 1	

ЦНИИЭП учебных зданий

Формат А4

Форм.	Зона	Поз.	Обозначение	Наименование	Кол. на исполн. 1.236.5-12.1-13200-	Примечание
					-	
				Документация		
А4			1.236.5-12.1-13200 СБ	Сборочный чертеж	×	
				Детали		
А4		1	1.236.5-12.1-7201-36	Профиль переплета ППР 59	1	
А4		3	-38	Профиль переплета ППР 61	1	
А4		2	1.236.5-12.1-13201	Профиль переплета ППР 74	1	
А4		4	1.236.5-12.1-7301-13	Профиль переплета ППР 64	1	
А4		5	1.236.5-12.1-12201-06	Профиль переплета ППР 71	1	
А4		6	1.236.5-12.1-7302-13	Профиль слива ПС 14	1	
				Марка	ПЛНР4	

Н.контр.	Н.Каляпкина	
Нач.отдела	В.Греков	
ГИП	Э.Шахова	
Рук.группы	О.Мадоян	
Инженер	Е.Николаева	
Ст.техник	Т.Костюкова	

1.236.5-12.1-13200

Переплет наружный ПЛНР (ПЛНР4)

Стадия	Лист	Листов
Р	1	2

ЦНИИЭП учебных зданий

ФОРМАТ А4

Инв. № подл.	Подпись и дата	Взам. инв. №

Форм.	Зона	Поз.	Обозначение	Наименование	Кол. на исполн. 1.236.5-12.1-13200-	Примечание
					-	
А4		7	1.236.5-12.1-6301-02	Профиль слива ПС 17	1	
А4		8	1.236.5-12.1-14202-02	Нащельник Н3	1	
				Стандартные изделия		
				Угольник УГ ГОСТ 5091-78*	2	
				Материалы		
				Твердая древесноволокнистая плита δ=4мм ГОСТ 4598-86	0,48	м²
				Пергамин ГОСТ 2697-83	0,54	м²
				Обшивка тип2 ГОСТ 8242-75	14,91	м
				Мягкая древесноволокнистая плита δ=12мм ГОСТ 4598-86	0,48	м²

23164-02 75

1.236.5-12.1-13200

Лист 2

ФОРМАТ А4

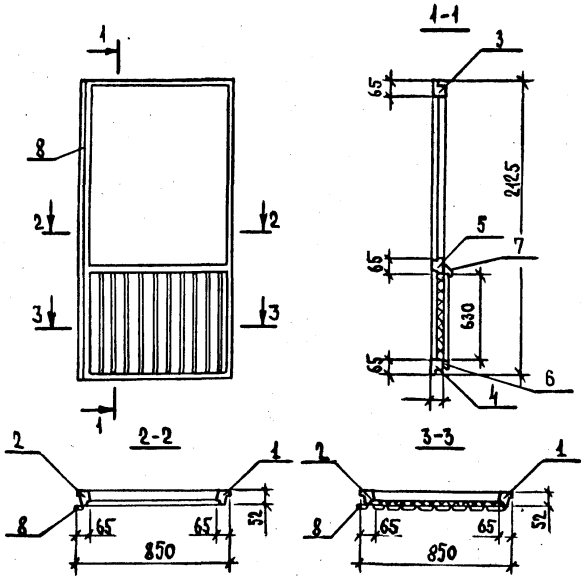

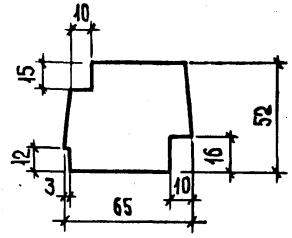

ОБОЗНАЧЕНИЕ	МАРКА	ДЛИНА, мм
1.236.5-12.1-13201	ППР 74	2125
-01	ППР 75	465

Н.контр.	Н.Каляпкина		
Нач.отдела	В.Греков		
Гл.спец.отд.	Э.Шахова		
Рук.группы	О.Мадоян		
Ст.техник	Т.Костюкова		

1.236.5-12.1 - 13200 СБ

Переплет наружный ПЛНР (ПЛНР4). Сборочный чертеж

Стадия	Масса	Масштаб
Р		1:2
Лист	Листов 1	

ЦНИИЭП учебных зданий

Формат А4

Н.контр.	Н.Каляпкина		
Нач.отдела	В.Греков		
Гл.спецодеть	Э.Шахова		
Рук.группы	О.Мадоян		
Техник	О.Шишкина		

1.236.5-12.1 - 13201

Профиль переплета ППР (ППР74, ППР75)

Стадия	Масса	Масштаб
Р		1:2
Лист	Листов 1	

ЦНИИЭП учебных зданий

Инв.№ подл. | Подп. и дата | Взам.инв.№

Формат А4

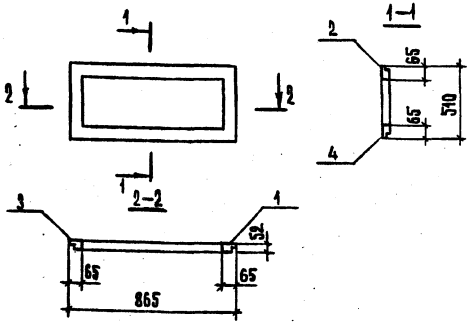

Форм.	Зона	Поз.	Обозначение	Наименование	Кол.	Примечание
				Детали		
А4		1	1.236.5-12.1-7201-05	Профиль переплета ППР6	1	
А4		2	-35	Профиль переплета ППР58	1	
А4		3	1.236.5-12.1-13101-01	Профиль переплета ППР73	1	
А4		4	1.236.5-12.1-7202-10	Профиль переплета ППР62	1	
				Стандартные изделия		
				Угольник УГ ГОСТ 5091-78*	4	

Инв. № подл. | Подпись и дата | Взам. инв. №

Нач. отд.	Греков	
Н. контр.	Каляпкина	
ГИП	Шахова	
Рук. гр.	Каляпкина	
Ст. инж.	Степанькина	
Ст. техн.	Домрачева	

1.236.5-12.1-13300

Переплёт внутренний ПВР 55

Стадия	Масса	Масштаб
Р		1:2
Лист	Листов 1	

ЦНИИЭП учебных зданий

Формат А4

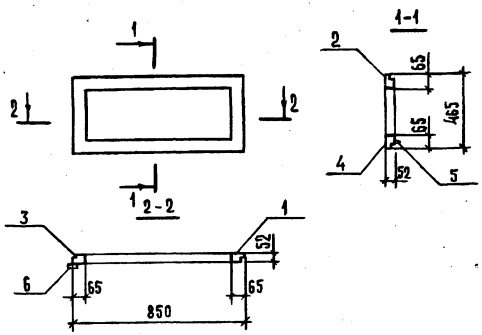

Форм.	Зона	Поз.	Обозначение	Наименование	Кол.	Примечание
				Детали		
А4		1	1.236.5-12.1-7201-21	Профиль переплета ППР32	1	
А4		2	-38	Профиль переплета ППР61	1	
А4		3	1.236.5-12.1-13201-01	Профиль переплета ППР76	1	
А4		4	1.236.5-12.1-7301-13	Профиль переплета ППР64	1	
А4		5	1.236.5-12.1-7302-13	Профиль слива ПС14	1	
А4		6	1.236.5-12.1-14202-03	Нащельник Н4	1	
				Стандартные изделия		
				Угольник УГ ГОСТ 5091-78*	4	

Инв. № подл. | Подпись и дата | Взам. инв. №

Нач. отд.	Греков	
Н. контр.	Каляпкина	
ГИП	Шахова	
Рук. гр.	Каляпкина	
Ст. инж.	Степанькина	
Ст. техн.	Домрачева	

1.236.5-12.1-13400

Переплёт наружный ПНР 62

Стадия	Масса	Масштаб
Р		1:2
Лист	Листов 1	

ЦНИИЭП учебных зданий

Формат А4

№	Наименование материала	Ед. изм.	Код материала	Кол. на марку																	
				ОС12-9В	ОС12-12В	ОС12-15,5В	ОС12-15В	ОС12-18В	ОС12-21В	ОС18-9В	ОС18-12В	ОС18-15,5В	ОС18-15В	ОС18-18В	ОС18-21В	ОС18-24В	ОС18-27В	ОС18-9Г	ОС18-12Г	ОС18-15,5Г
1	Пиломатериалы необрезные	м³	535100	0,076	0,112	0,119	0,165	0,185	0,199	0,160	0,183	0,206	0,238	0,263	0,280	0,289	0,332	0,128	0,142	0,149
2	Стекло оконное	м²	591120	1,56	1,95	2,24	2,27	2,86	3,45	2,01	2,87	3,31	3,46	4,35	5,24	6,23	7,11	2,20	3,14	3,62
3	Прокладка А-2		225430	7,61	8,81	9,42	14,32	15,52	16,72	13,18	15,58	16,78	23,32	25,40	27,36	27,94	29,08	10,02	11,22	11,82
4	Петля ПВ1-100	шт.	498300	2	3	3	4	5	5	2	3	3	4	5	5	6	6	3	3	3
5	Петля ПВ3-1	шт.	498300	2	2	2	4	4	4	4	4	4	6	6	6	6	6	2	2	2
6	Петля ПВ2-100-2	шт.	498300							2	2	2	2	2	2	2	2			
7	Завертка ЗР2-1	шт.	498430	2	2	2	4	4	4	2	2	2	5	5	5	5	5	3	3	3
8	Фиксатор ФК1	шт.					1	1	1				1	1	1	1	1			
9	Стяжка СТ	шт.		4	4	4	6	6	6	6	6	6	9	9	9	10	10	4	4	4
10	Фрамужный прибор ПФ2	шт.								1	1	1	1	1	1	1	1			
11	Уголник	шт.		6	8	8	12	12	12	12	16	16	24	24	24	24	24	8	8	8

Инв.№подл. | Подпись и дата | Взам.инв.№

Нач.отд	Греков	
Н. контр.	Калякина	
ГИП	Шахова	
Рук.гр.	Калякина	
Ст. инж.	Черпакова	
Ст. техн.	Домрачева	

1.236.5-12.1-000РМ

Ведомость расхода материалов

Стадия	Лист	Листов
Р	1	5

ЦНИИЭП учебных зданий

№	Наименование материала	Ед. изм.	Код материала	Кол. на марку																
				ОС18-15Г	ОС18-18Г	ОС18-21Г	ОС18-24Г	ОС21-9В	ОС21-12В	ОС21-13,5В	ОС21-15В	ОС21-18В	ОС21-21В	ОС21-24В	ОС21-27В	ОС21-9Г	ОС21-12Г	ОС21-13,5Г	ОС21-15Г	ОС21-18Г
1	Пиломатериалы необрезные	м³	533100	0,208	0,236	0,249	0,277	0,174	0,199	0,211	0,291	0,314	0,330	0,337	0,357	0,142	0,153	0,161	0,254	0,266
2	Стекло оконное	м²	591120	3,67	4,61	5,56	6,51	2,43	3,47	4,00	4,15	5,22	6,30	7,47	8,56	2,61	3,74	4,31	4,36	5,49
3	Прокладка А-2	пм	225430	19,12	20,32	21,52	22,72	14,14	16,54	17,74	27,80	28,70	29,76	30,34	31,48	11,22	12,42	13,02	21,52	22,72
4	Петля ПВ1-100	шт.	498300	5	5	6	6	3	3	3	5	5	6	6	6	3	3	3	5	5
5	Петля ПВ3-1	шт.	498300	4	4	4	4	4	4	4	6	6	6	6	6	2	2	2	4	4
6	Петля ПВ2-100-2	шт.	498300					2	2	2	2	2	2	2	2					
7	Завертка ЗР2-1	шт.	498300	6	6	6	6	2	2	2	5	5	5	5	5	3	3	3	6	6
8	Фиксатор ФК1	шт.		1	1	1	1				1	1	1	1	1				1	1
9	Стяжка СТ	шт.		7	7	7	8	6	6	6	9	9	9	10	10	4	4	4	7	7
10	Фрамужный прибор ПФ2	шт.						1	1	1	1	1	1	1	1					
11	Уголник			16	16	16	16	12	16	16	24	24	24	24	24	8	8	8	16	16

Инв. № подл. | Подпись и дата | Взам. инв. №

№	Наименование материала	Ед. изм.	Код материала	Кол. на марку															
				ОС 24-21г	ОС 21-24г	ОС 21-27г	ОС 18-27г	БС 28-9	БС 28-12	БС 28-18	ОР 12-12В	ОР 12-13,5В	ОР 18-9Г	ОР 18-12Г	ОР 18-13,5Г	ОР 24-9Г	ОР 24-12Г	ОР 24-13,5Г	ОР 12-9В	ОР 12-15В
1	Пиломатериалы необрезные	м³	533100	0,215	0,296	0,389	0,351	0,213	0,238	0,347	0,176	0,187	0,205	0,227	0,239	0,227	0,250	0,263	0,156	0,267
2	Стекло оконное	м²	591120	6,62	7,75	8,37	7,03	2,15	3,47	5,23	1,83	2,11	2,04	2,93	3,44	2,44	3,54	4,10	1,25	2,10
3	Прокладка А-2	пм	225430	23,92	25,12	34,26	23,88	9,43	10,93	16,72	4,41	4,71	5,01	5,61	5,91	5,61	6,21	6,51	3,81	7,16
4	Петля ПВ1-100	шт.	498300	6	6	9	9	3	3	6	2	2	2	2	2	2	2	2	2	4
5	Петля ПВ1-1	шт.	498300	4	4	6	6	5	5	10										
6	Петля ПВ2-100-2	шт.	498300					2	2	4										
7	Завертка ЗР2-1	шт.	498430	6	6	9	9	3	3	6	4	4	6	6	6	6	6	6	4	8
8	Угольник УГ	шт.	498440	16	16	24	24	14	14	28	8	8	8	8	8	8	8	8	6	12
9	Фиксатор ФК1	шт.		1	1	2	2													
10	Стяжка СТ	шт.		7	8	10	10	8	8	16										
11	Ручка РС80	шт.	498200					1	1	2										
12	Фрамужный прибор ПФ2	шт.						1	1	2										
13	Плита древесноволокнистая твёрдая	м²	533622					0,43	0,62	0,93										
14	Плита древесноволокнистая мягкая	м²	533610					0,43	0,62	0,93										
15	Плита древесностружечная	м²	533403					0,43	0,62	0,93										
16	Пергамин							0,43	0,62	0,93										
17	Обшивка типа 2	пм						13,49	19,88	29,82										
18	Петля ПВ2-100-1	шт.	498300								2	2	2	2	2	2	2	2	2	4
19	Фиксатор ФК3	шт.									1	1	1	1	1	1	1	1	1	1
20	Упор УО	шт.									1	1	1	1	1	1	1	1	1	2

Инв. № подл. | Подпись и дата | Взам. инв. №

№	Наименование материала	Ед. изм.	Код материала	Кол. на марку																
				ОР12-18В	ОР12-21В	ОР18-15Г	ОР18-18Г	ОР18-21Г	ОР18-24Г	ОР21-24Г	ОР21-15Г	ОР21-18Г	ОР21-21Г	ОР18-9В	ОР18-12В	ОР18-13,5В	ОР21-9В	ОР21-12В	ОР21-13,5В	ОР18-15В
1	Пиломатериалы необрезные	м³	533100	0,290	0,345	0,355	0,378	0,400	0,423	0,466	0,398	0,420	0,443	0,233	0,264	0,281	0,256	0,290	0,307	0,400
2	Стекло оконное	м²	591120	2,67	3,23	3,40	4,33	5,26	6,20	7,38	4,05	5,16	6,28	1,85	2,69	3,10	2,25	3,25	3,77	3,18
3	Прокладка А-2		225430	7,76	8,36	9,56	10,16	10,76	11,36	12,56	10,76	11,36	11,96	6,59	7,79	8,39	7,07	8,27	8,87	11,66
4	Петля ПВ1-100	шт.	498300	4	4	4	4	4	4	4	4	4	4	4	4	4	4	4	4	4
5	Петля ПВ2-100-1	шт.	498300	4	4	4	4	4	4	4	4	4	4	4	4	4	4	4	4	4
6	Петля ПВ2-100-2	шт.	498300											4	4	4	4	4	4	4
7	Завертка ЗР2-1	шт.	498430	8	8	12	12	12	12	12	12	12	12	4	4	4	4	4	4	10
8	Фиксатор ФК3	шт.		1	1	1	1	1	1	1	1	1	1							
9	Упор У0	шт.		2	2	2	2	2	2	2	2	2	2	2	2	2	2	2	2	3
10	Фрамужный прибор ПФ2	шт.												1	1	1	1	1	1	1
11	Угольник УГ	шт.	498440	12	12	16	16	16	16	16	16	16	16	12	16	16	12	16	16	24

Инв. № подл. | Подпись и дата | Взам. инв. №

№	Наименование материала	Ед. изм.	Код материала	Кол. на марку															
				ОР18-18В	ОР18-21В	ОР18-24В	ОР18-27В	ОР21-15В	ОР21-18В	ОР21-21В	ОР21-24В	ОР21-27В	ОР18-27Г	ОР21-27Г	БР28-9	БР28-12	БР28-18			
1	Пиломатериалы необрезные	$м^3$	533100	0,435	0,469	0,483	0,514	0,446	0,480	0,514	0,525	0,557	0,554	0,619	0,232	0,272	0,413			
2	Стекло оконное	$м^2$	591120	4,04	4,91	5,90	6,79	3,84	5,14	5,93	7,08	8,16	6,60	7,87	2,25	3,25	4,99			
3	Прокладка А-2		225430	12,70	13,34	13,97	14,51	13,90	13,90	14,54	15,17	15,71	15,30	17,11	5,89	9,78	17,60			
4	Петля ПВ1-100	шт.	498300	4	4	4	4	4	4	4	4	4	6	6	3	3	6			
5	Петля ПВ2-100-1	шт.	498300	4	4	4	4	4	4	4	4	4	6	6	3	3	6			
6	Петля ПВ2-100-2	шт.	498300	4	4	4	4	4	4	4	4	4			4	4	8			
7	Завертка ЗР2-1	шт.	498430	10	10	10	10	10	10	10	10	10	18	18	6	6	12			
8	Фиксатор ФК3	шт.											2	2						
9	Упор УО	шт.		3	3	3	3	3	3	3	3	3	3	3	1	1	2			
10	Фрамужный прибор ПФ2	шт.		1	1	1	1	1	1	1	1	1			1	1	2			
11	Угольник УГ	шт.	498440	24	24	24	24	24	24	24	24	24	24	24	12	14	26			
12	Ручка РС80	шт.	498200												1	1	2			
13	Плита древесноволокнистая твердая	$м^2$	533622												0,40	0,59	0,92			
14	Плита древесноволокнистая мягкая	$м^2$	533610												0,40	0,59	0,92			
15	Плита древесностружечная	$м^2$	533403												0,45	0,64	0,97			
16	Пергамин														0,46	0,67	1,12			
17	Обшивка типа 2	п.м.													13,49	19,88	29,82			

Инв. № подл. | Подп. и дата | Взам. инв. №

gost.e-ecolog.ru