ФЕДЕРАЛЬНОЕ АГЕНТСТВО

ПО ТЕХНИЧЕСКОМУ РЕГУЛИРОВАНИЮ И МЕТРОЛОГИИ

НАЦИОНАЛЬНЫЙ СТАНДАРТ РОССИЙСКОЙ ФЕДЕРАЦИИ

ГОСТ Р 52965— 2008

ХВОСТОВИКИ ЦИЛИНДРИЧЕСКИЕ ДЛЯ ФРЕЗ

Основные размеры

Издание официальное

БЗ 7—2008/166

Москва
Стандартинформ
2008

gost.e-ecolog.ru

Предисловие

Цели и принципы стандартизации в Российской Федерации установлены Федеральным законом от 27 декабря 2002 г. № 184-ФЗ «О техническом регулировании», а правила применения национальных стандартов Российской Федерации — ГОСТ Р 1.0 — 2004 «Стандартизация в Российской Федерации. Основные положения»

Сведения о стандарте

1 ПОДГОТОВЛЕН Открытым акционерным обществом (ОАО) «ВНИИИНСТРУМЕНТ»

2 ВНЕСЕН Техническим комитетом по стандартизации ТК 95 «Инструмент»

3 УТВЕРЖДЕН И ВВЕДЕН В ДЕЙСТВИЕ Приказом Федерального агентства по техническому регулированию и метрологии от 2 октября 2008 г. № 227-ст

4 Настоящий стандарт включает в себя модифицированные основные нормативные положения следующих международных стандартов:

ИСО 3338-1:1996 «Цилиндрические хвостовики для фрез. Часть 1. Размеры гладких цилиндрических хвостовиков» (ISO 3338-1:1996 «Cylindrical shanks for milling cutters. Part 1. Dimensional characteristics of plain cylindrical shanks», MOD);

ИСО 3338-2:2007 «Цилиндрические хвостовики для фрез. Часть 2. Размеры цилиндрических хвостовиков с лысками» (ISO 3338-2:2007 «Cylindrical shanks for milling cutters. Part 2. Dimensional characteristics of flatted cylindrical shanks», MOD);

ИСО 3338-3:1996 «Цилиндрические хвостовики для фрез. Часть 3. Размеры хвостовиков с резьбовым концом» (ISO 3338-3:1996 «Cylindrical shanks for milling cutters. Part 3. Dimensional characteristics of threaded shanks», MOD).

При этом дополнительные положения, учитывающие потребности национальной экономики и особенности национальной стандартизации, приведены в разделе 1, в пункте 2.2, которые выделены курсивом.

Наименование настоящего стандарта изменено относительно наименований указанных международных стандартов для приведения в соответствие с ГОСТ Р 1.5—2004 (подраздел 3.5)

5 ВВЕДЕН ВПЕРВЫЕ

Информация об изменениях к настоящему стандарту публикуется в ежегодно издаваемом информационном указателе «Национальные стандарты», а текст изменений и поправок — в ежемесячно издаваемых информационных указателях «Национальные стандарты». В случае пересмотра (замены) или отмены настоящего стандарта соответствующее уведомление будет опубликовано в ежемесячно издаваемом информационном указателе «Национальные стандарты». Соответствующая информация, уведомление и тексты размещаются также в информационной системе общего пользования — на официальном сайте Федерального агентства по техническому регулированию и метрологии в сети Интернет

© Стандартинформ, 2008

Настоящий стандарт не может быть полностью или частично воспроизведен, тиражирован и распространен в качестве официального издания без разрешения Федерального агентства по техническому регулированию и метрологии

НАЦИОНАЛЬНЫЙ СТАНДАРТ РОССИЙСКОЙ ФЕДЕРАЦИИ

ХВОСТОВИКИ ЦИЛИНДРИЧЕСКИЕ ДЛЯ ФРЕЗ

Основные размеры

Cylindrical shanks for milling cutters.
Basic dimensions

Дата введения — 2010—01—01

1 Область применения

Настоящий стандарт распространяется на гладкие цилиндрические хвостовики, цилиндрические хвостовики с лысками и цилиндрические хвостовики с резьбой, *предназначенные для установки фрез в цанговых и зажимных патронах.*

2 Основные размеры

2.1 Хвостовики следует изготовлять исполнений:
1 — гладкий цилиндрический хвостовик;
2 — цилиндрический хвостовик с лыской;
3 — цилиндрический хвостовик с двумя лысками;
4 — цилиндрический хвостовик с наклонной лыской;
5 — цилиндрический хвостовик с резьбой.
2.2 Основные размеры хвостовиков должны соответствовать указанным на рисунках 1—4 и в таблицах 1—4.

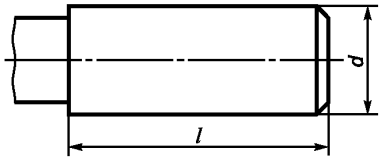

Рисунок 1 — Хвостовик исполнения 1

Таблица 1 В миллиметрах

d h8	*l* +2	*d* h8	*l* +2
2,0	*24*	6,0	36
2,5		8,0	
3,0		10,0	40
3,0	28	12,0	45
4,0		14,0	45
5,0		16,0	48

Издание официальное

Окончание таблицы 1

В миллиметрах

d h8	l +2	d h8	l +2
18,0	48	40,0	70
20,0	50	50,0	80
25,0	56	63,0	90
32,0	60	—	—

Для хвостовиков от 6 до 20 мм

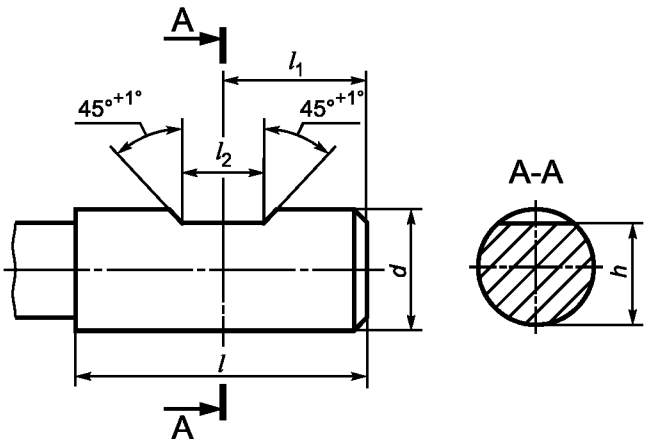

Для хвостовиков от 25 до 63 мм

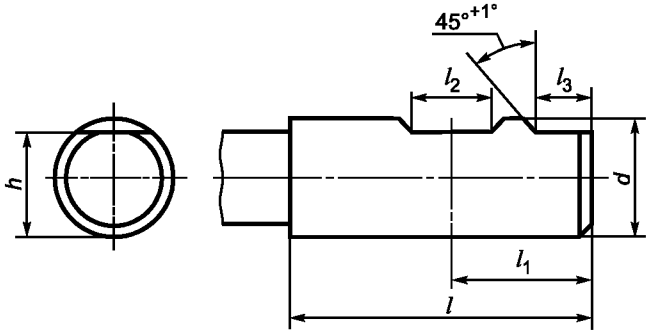

Рисунок 2 — Хвостовики исполнений 2 и 3

Таблица 2

В миллиметрах

d h6	l +2	l_1 –1	l_2 +0,05	l_3 +1	h h11
6	36	18,0	4,2	—	4,8
8			5,5		6,6
10	40	20,0	7,0		8,4
12	45	22,5	8,0		10,4
14					12,4
16	48	24,0	10,0		14,2
18					16,2
20	50	25,0	11,0		18,2

Окончание таблицы 2

В миллиметрах

d h6	l +2	l_1 –1	l_2 +0,05	l_3 +1	h h11
25	56	32,0	12,0	17	23,0
32	60	36,0	14,0	19	30,0
40	70	40,0			38,0
50	80	45,0	18,0	23	47,8
63	90	50,0			60,8

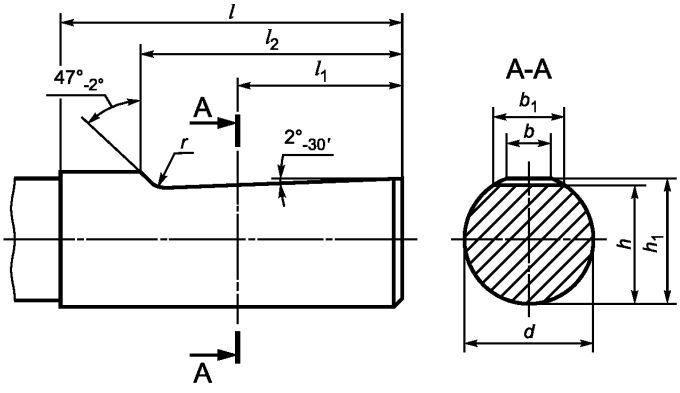

Рисунок 3 — Хвостовик исполнения 4

Таблица 3

В миллиметрах

d h6	l +2	l_1	l_2 –1	h h11	h_1	b	b_1	r
6	36	18,0	25	4,8	5,4	3,5	4,8	1,2
8				6,6	7,2	4,7	6,1	
10	40	20,0	28	8,4	9,1	5,7	7,3	
12	45	22,5	33	10,4	11,2	6,0	8,2	
14				12,4	13,2	6,5	8,9	
16	48	24,0	36	14,2	15,0	7,6	10,1	1,6
18				16,2	17,0	8,2	10,8	
20	50	25,0	38	18,2	19,1	8,4	11,5	
25	56	32,0	44	23,0	24,1	9,3	13,6	
32	60	36,0	48	30,0	31,2	9,9	15,5	

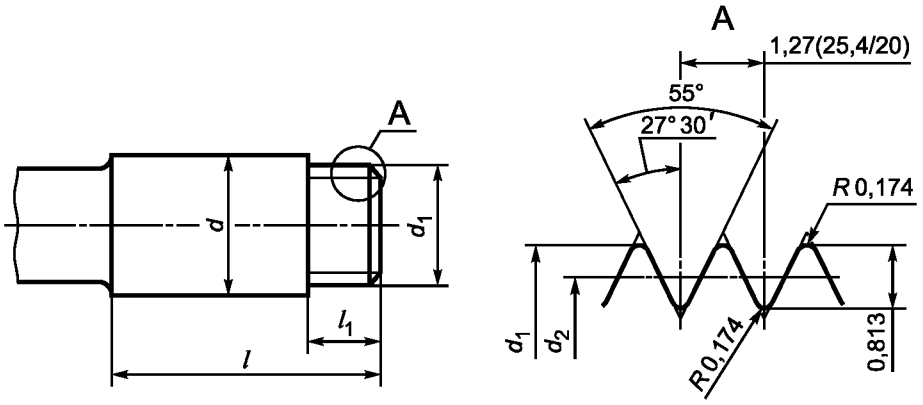

Рисунок 4 — Хвостовик исполнения 5

Таблица 4

В миллиметрах

d h8	d_1		d_2		l +2	l_1 +2
	Номин.	Пред. откл.	Номин.	Пред. откл.		
6	5,9	–0,10	5,087	–0,10	36	10
10	9,9		9,087		40	
12	11,9		11,087		45	
16	15,9		15,087		48	
20	19,9	–0,15	19,087	–0,15	50	15
25	24,9		24,087		56	
32	31,9		31,087		60	

2.3 Размеры резьбы — по ИСО 228-1[1].

Библиография

[1] ИСО 228-1:2000 Резьбы трубные, не обеспечивающие герметичность соединения. Часть 1. Размеры, допуски и обозначения

УДК 621.9.02:006.354 ОКС 25.100.20 Г23 ОКП 39 0000

Ключевые слова: фрезы, гладкий цилиндрический хвостовик, цилиндрический хвостовик с лыской, цилиндрический хвостовик с наклонной лыской, цилиндрический хвостовик с резьбой

Редактор *Р.Г. Говердовская*
Технический редактор *В.Н. Прусакова*
Корректор *Т.И. Кононенко*
Компьютерная верстка *И.А. Налейкиной*

Сдано в набор 14.10.2008. Подписано в печать 07.11.2008. Формат 60 × 84 1/8. Бумага офсетная. Гарнитура Ариал.
Печать офсетная. Усл. печ. л. 0,93. Уч.-изд. л. 0,50. Тираж 233 экз. Зак. 1259.

ФГУП «СТАНДАРТИНФОРМ», 123995 Москва, Гранатный пер., 4.
gost.e-ecolog.ru gost.e-ecolog.ru
Набрано во ФГУП «СТАНДАРТИНФОРМ» на ПЭВМ.
Отпечатано в филиале ФГУП «СТАНДАРТИНФОРМ» — тип. «Московский печатник», 105062 Москва, Лялин пер., 6.

gost.e-ecolog.ru