ГРУППА КОМПАНИЙ

ЭЛЕКТРОЩИТ

ТМ-САМАРА

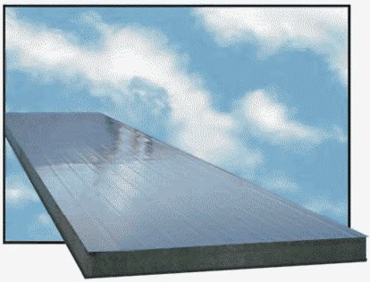

# ПАНЕЛИ МЕТАЛЛИЧЕСКИЕ ТРЕХСЛОЙНЫЕ С УТЕПЛИТЕЛЕМ ИЗ МИНЕРАЛЬНОЙ ВАТЫ НА БАЗАЛЬТОВОЙ ОСНОВЕ

**Техническая информация**

# ТИ-084-06

САМАРА 2006г.

gost.e-ecolog.ru

ЗАО "Группа компаний "Электрощит" - ТМ - Самара"

ОКП112200 Группа В 22

# ПАНЕЛИ МЕТАЛЛИЧЕСКИЕ ТРЕХСЛОЙНЫЕ С УТЕПЛИТЕЛЕМ ИЗ МИНЕРАЛЬНОЙ ВАТЫ НА БАЗАЛЬТОВОЙ ОСНОВЕ

Техническая информация

# ТИ 084-06

Утверждаю:
Директор ИЦ
ЗАО "ГК "Электрощит" -
ТМ – Самара"
Ю.Д.Макаров
"16" 01 2006 г.

Начальник КБ ОК ИЦ
Д.В.Хасьянов
"16" 01 2006 г.

САМАРА 2006г.

## Содержание


| | |
|---|---|
| 1 Область применения | 3 |
| 2 Условия эксплуатации | 3 |
| 3 Типы выпускаемых панелей | 4 |
| 4 Преимущества | 7 |
| 5 Комплектация ограждающих конструкций | 8 |
| 6 Размеры панелей | 8 |
| 7 Теплоизоляция | 9 |
| 8 Огнестойкость | 12 |
| 9 Материалы | 13 |
| 10 Несущая способность панелей | 15 |
| 11 Упаковка и разгрузка панелей | 18 |
| 12 Хранение пакетов панелей, складирование | 20 |
| 13 Оформление претензий | 20 |
| 14 Требования к монтажу | 21 |
| 15 Узлы установки стеновых и кровельных панелей | 27 |
| 16 Гарантии завода-изготовителя | 28 |

ПРИЛОЖЕНИЕ 1 "Узлы крепления панелей металлических трехслойных с утеплителем из минеральной ваты на базальтовой основе"

ПРИЛОЖЕНИЕ 2 "Каталог метизов и доборных элементов"

ПРИЛОЖЕНИЕ 3 "Сертификаты соответствия, пожарные и гигиенические сертификаты"

## 1 Область применения

ЗАО “Группа компаний ”Электрощит”-ТМ-Самара” изготавливает панели трехслойные стеновые и кровельные с несгораемым утеплителем из минеральной ваты на основе базальтового волокна по ТУ 5284-048-00110473-2001 и ТУ 5284-050-00110473-2001 соответственно.

Панели предназначены для применения в строительстве промышленных объектов, зданий и сооружений общественного и бытового назначения, в том числе для жилищного строительства. Допустимо применять при строительстве объектов пищевой промышленности.

## 2 Условия эксплуатации

2.1 Влажностный режим помещений и сооружений в зимний период в зависимости от влажности и температуры воздуха внутри помещений, при расчете толщины утеплителя, принимают в соответствии с таблицей 1.

Таблица 1

| Режим | Влажность воздуха внутри помещений | | |
|---|---|---|---|
| | до 12 ˚С | св. 12 до 24 ˚С | св. 24 ˚С |
| Сухой | до 60 | до 50 | до 40 |
| Нормальный | св. 60 до 75 | св. 50 до 60 | св. 40 до 50 |
| Влажный | св. 75 | св. 60 до 75 | св. 50 до 60 |
| Мокрый | - | св. 75 | св. 60 |

2.2 Условия эксплуатации ограждающих конструкций в зависимости от влажностного режима помещений и зон влажности принимают в соответствии с таблицей 2 СНиП 23-02-2003 “Тепловая защита зданий”, изд. 2004 г.

2.3 Рекомендовано использование в период эксплуатации в неагрессивной и слабоагрессивной среде (при осуществлении мероприятий по коррозионной защите конструкций допустимо использование в среднеагрессивной среде).

2.4 Покрытие с применением кровельных панелей должно иметь уклон не менее 10% или не менее 6% при выполнении дополнительных требований к гидроизоляции и монтажу ограждающих конструкций.

## 3 Типы выпускаемых панелей

3.1 По очертанию поперечного сечения панели соответствуют рисункам 1 - 7.
3.2 Типы панелей:

Тип 1 - **ПТСМА** – панель трехслойная стеновая с базальтовым утеплителем / монтажная ширина 1000мм / облицовки трапециевидные / “Hilling” (рис 1а);

Тип 2 - **ПТСМА** – панель трехслойная стеновая с базальтовым утеплителем / монтажная ширина 1000мм / облицовки трапециевидная + линованная / “Hilling” (рис 1б);

Тип 3 - **ПТСМСА** – панель трехслойная стеновая с базальтовым утеплителем / монтажная ширина 1000мм / со скрытым креплением / облицовки трапециевидные / “Hilling” (рис 2);

Тип 4 - **ПТСМА** – панель трехслойная стеновая с базальтовым утеплителем / монтажная ширина 1190мм / облицовки трапециевидные / “Hilling”(рис 1в);

Тип 5 - **ПТСМА** – панель трехслойная стеновая с базальтовым утеплителем / монтажная ширина 1190мм / облицовки трапециевидная + линованная / “Hilling” (рис 1г);

Тип 6 - **ПТКМА** – панель трехслойная кровельная с базальтовым утеплителем / монтажная ширина 1000мм / “Hilling” (рис 3);

Тип 7 – **ПТСМСК1** – панель трехслойная стеновая с базальтовым утеплителем / монтажная ширина 1000мм / со скрытым креплением / облицовки трапециевидные / “Il Kwang” (рис 4);

Тип 8 – **ПТСМСК2** – панель трехслойная стеновая с базальтовым утеплителем /монтажная ширина 1000мм / со скрытым креплением /облицовки трапециевидные разной глубины/“Il Kwang” (рис 5);

Тип 9 - **ПТСМК** – панель трехслойная стеновая с базальтовым утеплителем / монтажная ширина 1000мм / облицовки трапециевидные / “Il Kwang” (рис 6);

Тип 10 - **ПТКМК** – панель трехслойная кровельная с базальтовым утеплителем / монтажная ширина 1000мм / “Il Kwang” (рис 7).

3.3 Пример условного обозначения панелей при оформлении заказа:
- панель трехслойная кровельная с утеплителем из минеральной ваты (тип 6), длинной 9200 мм, монтажной шириной 1000 мм, толщиной по утеплителю 100 мм, с облицовками из оцинкованной стали толщиной 0,7 мм с дополнительным лакокрасочным покрытием, изготовленная по ТУ 5284-050-00110473-2001: ПТКМА 9200.1000.100 - ОЦ 0,7 П ТУ 5284-050-00110473-2001.

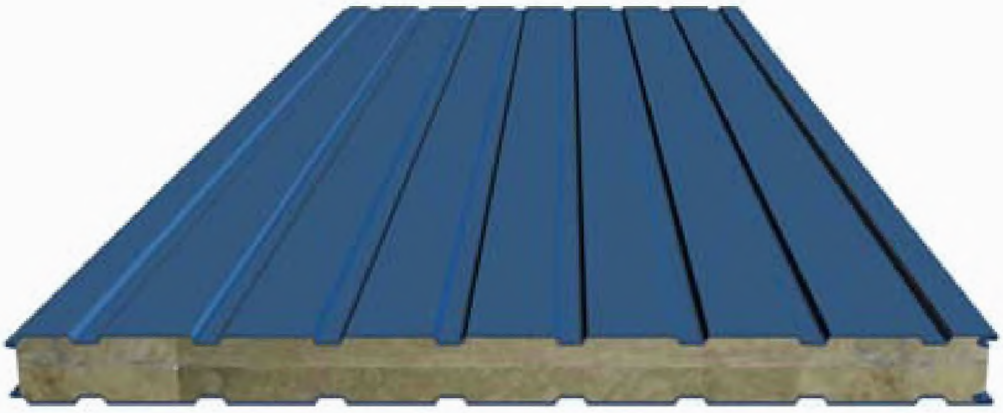

Рисунок 1а – Панель трехслойная стеновая с мин. ватой ПТСМА (тип 1)

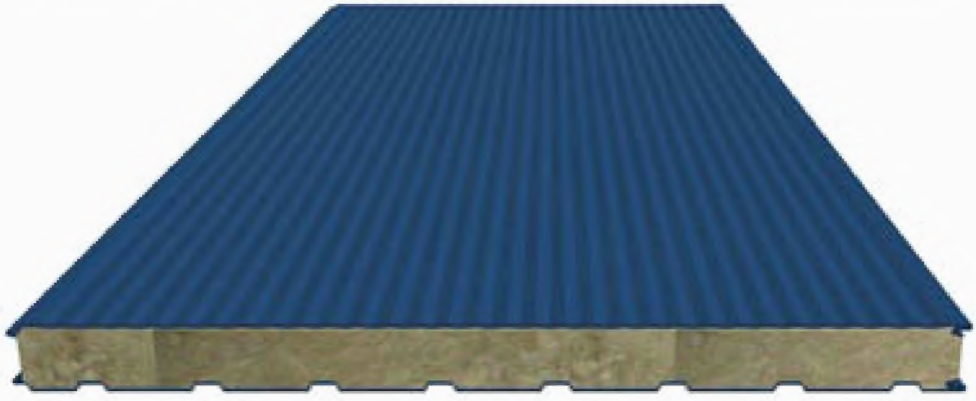

Рисунок 1б – Панель трехслойная стеновая с мин. ватой ПТСМА (тип 2)



Рисунок 1в – Панель трехслойная стеновая с мин. ватой ПТСМА (тип 4)

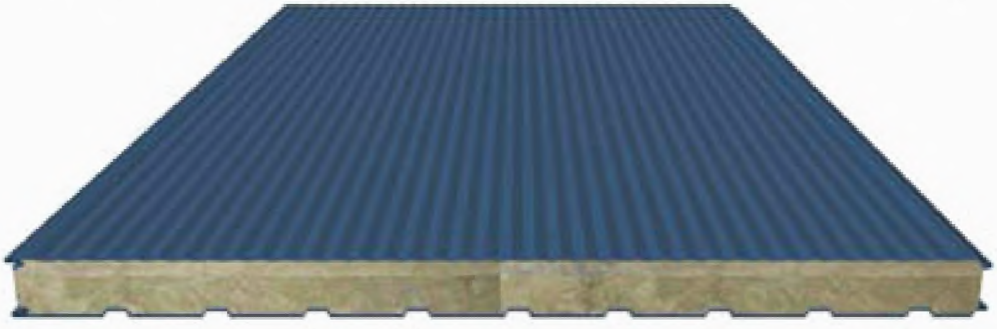

Рисунок 1г – Панель трехслойная стеновая с мин. ватой ПТСМА (тип 5)

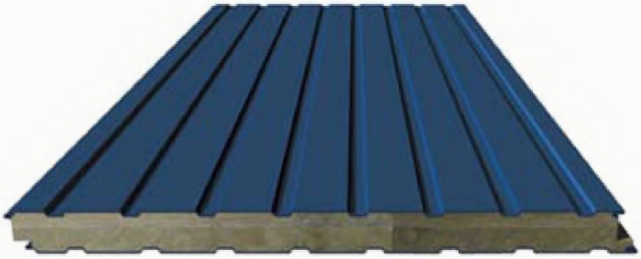

Рисунок 2 – Панель трехслойная стеновая со скрытым креплением с мин. ватой ПТСМСА (тип 3)



Рисунок 3 – Панель трехслойная кровельная с мин. ватой ПТКМА (тип 6)



Рисунок 4 – Панель трехслойная стеновая со скрытым креплением с мин. ватой ПТСМСК1 (тип 7)



Рисунок 5 – Панель трехслойная стеновая со скрытым креплением с мин. ватой ПТСМСК2 (тип 8)

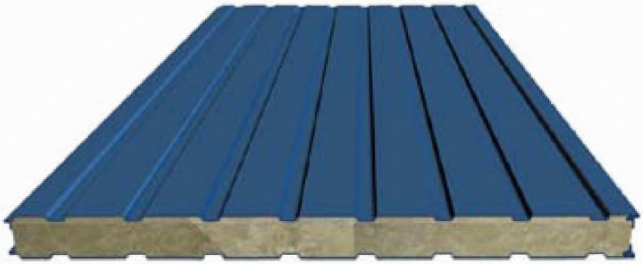

Рисунок 6 – Панель трехслойная стеновая с мин. ватой ПТСМК (тип 9)

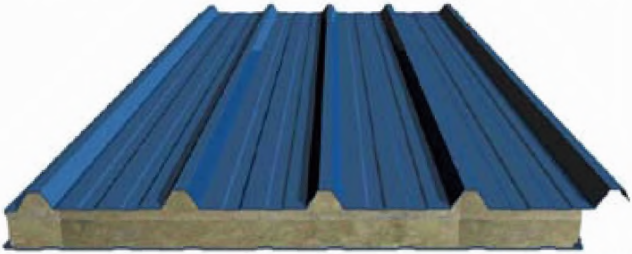

Рисунок 7 – Панель трехслойная кровельная с мин. ватой ПТКМК (тип 10)

## 4 Преимущества

4.1 Панели с базальтовым утеплителем имеют следующие преимущества:

-высокие теплоизоляционные и шумоизолирующие свойства;

-негорючий утеплитель;

-низкое влагопоглощение;

-небольшой удельный вес (что приводит к минимальным нагрузкам на несущий каркас);

-поверхность панелей не требует затрат на дополнительную отделку;

-высокая технологичность и простота монтажа;

-устойчивое антикоррозийное покрытие;

-индустриальные методы строительно-монтажных работ.

-соответствие санитарным и экологическим нормам, включая нормы жилищного строительства.

## 5 Комплектация ограждающих конструкций

5.1 В комплект поставки панелей входят:

- паспорт на изделие;
- панели (стеновые, кровельные) в упакованном виде для отправки железнодорожным или автомобильным транспортом.

Также, по согласованию с заказчиком, в комплект поставки могут входить комплектующие изделия:

- крепежные элементы (самонарезающие винты, заклепки, болты, гайки, шайбы и т. п.);
- уплотнительные элементы и герметизирующие материалы;
- скоба для скрытого крепления;
- стальные доборные облицовочные элементы (нащельники, сливы, профиля обрамления, коньки и т. п.);
- элементы водосливной системы (желоба, трубы и элементы их крепления);
- техническая информация по применению панелей в строительстве.

## 6 Размеры панелей

6.1 Панели изготавливаются следующих размеров:

длина ПТСМА, ПТСМСА, ПТКМА . . . . . от 1800 до 12500 мм;
ПТКМК, ПТСМК, ПТСМСК1, ПТСМСК2 . . от 1800 до 15000 мм;
ширина габаритная: ПТСМА . . . . . 1016 и 1206 мм;
ПТСМСА . . . . . 1047 мм;
ПТКМА . . . . . 1085 мм;
ПТКМК . . . . . 1089 мм;
ПТСМК . . . . . 1022 мм;
ПТСМСК1 и ПТСМСК2 . . . . . 1063 мм;
ширина монтажная: ПТСМА. . . . . 1000 и 1190 мм;
ПТСМСА, ПТКМА, ПТКМК,
ПТСМК, ПТСМСК1 и ПТСМСК2 . . . 1000 мм;
толщина: ПТСМА . . . . . 50, 80, 100, 120, 150, 200, 250 мм;
ПТСМСА . . . . . 80, 100, 120, 150 мм;
ПТКМА (по утеплителю) . . . . . .50, 80, 100, 120, 150, 200, 250 мм;
ПТКМК (по утеплителю) . . . . . .50, 80, 100, 120, 150 мм;

ПТСМК . . . . . 50, 80, 100, 120, 150 мм;
ПТСМСК1, ПТСМК2. . . . . 80, 100, 120, 150 мм.

По спец. заявке заказчика допустимо изготовление панелей ПТСМА, ПТКМА толщиной 175 и 225 мм.

## 7 Теплоизоляция

7.1 Приведенное сопротивление теплопередаче панелей трехслойных стеновых со стальными облицовками и утеплителем из минераловатных плит соответствует значениям, приведенным в таблице 2.

7.2 Приведенное сопротивление теплопередаче панелей трехслойных кровельных со стальными облицовками и утеплителем из минераловатных плит соответствует значениям, приведенным в таблице 3.

Расчетный коэффициент теплопроводности стенового ограждения сэндвич-панелей с учетом неоднородности замковых соединений и узлов примыкания $\lambda_р$ для стен **0,047 Вт/м$^2$·°С**, для кровли 0,**045 Вт/м$^2$·°С**.

$$R=\delta/\lambda_р,$$

где δ - толщина панели, $\lambda_р$ - расчетный коэффициент теплопроводности, R приведенное сопротивление теплопередаче стеновой панели (по полю).

Таблица 2

| Толщина панели δ, мм | Приведенное сопротивление теплопередаче стеновой панели (по полю), R, (м$^2$ °С)/Вт |
|---|---|
| 50 | 1,06 |
| 80 | 1,70 |
| 100 | 2,13 |
| 120 | 2,55 |
| 150 | 3,19 |
| 200 | 4,26 |
| 250 | 5,32 |

Таблица 3

| Толщина панели δ, мм | Приведенное сопротивление теплопередаче кровельной панели (по полю), R, (м$^2$ °С)/Вт |
|---|---|
| 50 | 1,11 |
| 80 | 1,78 |
| 100 | 2,22 |
| 120 | 2,67 |
| 150 | 3,33 |
| 200 | 4,44 |
| 250 | 5,56 |

В таблице 4 приведены значения необходимой минимальной толщины стеновых и кровельных сэндвич панелей из расчета среднего значения сопротивления теплопередаче.

Таблица 4

| Тип помещения | Стены | | Кровля | | Градусо-сутки | Стены | | Кровля | | Градусо-сутки |
|---|---|---|---|---|---|---|---|---|---|---|
| | $R_0^{тр}$ м$^2$·$^0$С/Вт | Толщина, мм | $R_0^{тр}$ м$^2$·$^0$С/Вт | Толщина, мм | | $R_0^{тр}$ м$^2$·$^0$С/Вт | Толщина, мм | $R_0^{тр}$ м$^2$·$^0$С/Вт | Толщина, мм | |
| | **Астрахань** | | | | | **Архангельск** | | | | |
| 1 | 2,76 | 150 | 4,14 | 200 | 3874 | 3,74 | 200 | 5,54 | 250 | 6679 |
| 2 | 2,22 | 120 | 3,02 | 150 | 3540 | 3,05 | 150 | 4,07 | 200 | 6173 |
| 3 | 1,64 | 100(80*) | 2,30 | 120 | 3206 | 2,13 | 100 | 2,92 | 150 | 5667 |
| | **Барнаул** | | | | | **Волгоград** | | | | |
| 1 | 3,70 | 200(175**) | 5,48 | 250 | 6564 | 2,91 | 150 | 4,35 | 200 | 4308 |
| 2 | 3,04 | 150 | 4,05 | 200 | 6122 | 2,38 | 120 | 3,18 | 150 | 3952 |
| 3 | 2,14 | 100 | 2,92 | 150 | 5680 | 1,72 | 100 | 2,40 | 120 | 3596 |
| | **Воронеж** | | | | | **Воркута** | | | | |
| 1 | 3,12 | 150 | 4,66 | 250(225**) | 4920 | 4,73 | 250(225**) | 6,96 | -- | 9517 |
| 2 | 2,56 | 150 | 3,41 | 200(175**) | 4528 | 3,87 | 200 | 5,16 | 250 | 8905 |
| 3 | 1,83 | 100 | 2,53 | 120 | 4136 | 2,66 | 150 | 3,57 | 200(175**) | 8293 |
| | **Екатеринбург** | | | | | **Иваново** | | | | |
| 1 | 3,65 | 200(175**) | 5,42 | 250 | 6440 | 3,39 | 200(175**) | 5,04 | 250 | 5672 |
| 2 | 2,99 | 150 | 3,99 | 200 | 5980 | 2,77 | 150 | 3,69 | 200(175**) | 5234 |
| 3 | 2,10 | 100 | 2,88 | 150 | 5520 | 1,96 | 100 | 2,70 | 150 | 4796 |
| | **Иркутск** | | | | | **Йошкар-Ола** | | | | |
| 1 | 3,96 | 200 | 5,86 | -- | 7320 | 3,49 | 200(175**) | 5,18 | 250 | 5962 |
| 2 | 3,25 | 200(175**) | 4,34 | 200 | 6840 | 2,86 | 150 | 3,81 | 200(175**) | 5522 |
| 3 | 2,27 | 120 | 3,09 | 150 | 6360 | 2,02 | 100 | 2,77 | 150 | 5082 |
| | **Казань** | | | | | **Кемерово** | | | | |
| 1 | 3,45 | 175 | 5,12 | 250 | 5848 | 3,85 | 200 | 5,70 | -- | 6999 |
| 2 | 2,83 | 150 | 3,77 | 200(175**) | 5418 | 3,16 | 150 | 4,21 | 200 | 6537 |
| 3 | 2,00 | 100 | 2,75 | 150 | 4988 | 2,22 | 120 | 3,02 | 150 | 6075 |
| | **Краснодар** | | | | | **Красноярск** | | | | |
| 1 | 2,44 | 150 | 3,69 | 200(175**) | 2980 | 3,78 | 200 | 5,60 | -- | 6809 |
| 2 | 1,87 | 100 | 2,67 | 120 | 2682 | 3,10 | 150 | 4,14 | 200 | 6341 |
| 3 | 1,48 | 100 | 2,10 | 100 | 2384 | 2,17 | 120 | 2,97 | 150 | 5873 |
| | **Москва** | | | | | **Мурманск** | | | | |
| 1 | 3,28 | 200(175**) | 4,89 | 250(225**) | 5371 | 3,83 | 200 | 5,67 | -- | 6930 |
| 2 | 2,68 | 150 | 3,58 | 200(175**) | 4943 | 3,11 | 150 | 4,15 | 200 | 6380 |
| 3 | 1,90 | 100 | 2,63 | 120 | 4515 | 2,17 | 120 | 2,96 | 150 | 5830 |
| | **Нижний Новгород** | | | | | **Новосибирск** | | | | |
| 1 | 3,36 | 200 | 5,01 | 250(225**) | 5612 | 3,87 | 200 | 5,73 | -- | 7061 |
| 2 | 2,75 | 150 | 3,62 | 200(175**) | 5182 | 3,18 | 150 | 4,24 | 200 | 6601 |
| 3 | 1,95 | 100 | 2,69 | 150 | 4752 | 2,23 | 120 | 3,04 | 150 | 6141 |
| | **Оренбург** | | | | | **Омск** | | | | |
| 1 | 3,40 | 200(175**) | 5,06 | 250 | 5717 | 3,75 | 200 | 5,56 | 250 | 6718 |
| 2 | 2,79 | 150 | 3,73 | 200(175**) | 5313 | 3,08 | 150 | 4,11 | 200 | 6276 |
| 3 | 1,98 | 100 | 2,73 | 150 | 4909 | 2,17 | 120 | 2,96 | 150 | 5834 |

| | Пенза | | | | | Пермь | | | | |
|---|---|---|---|---|---|---|---|---|---|---|
| 1 | 3,32 | 200(175**) | 4,94 | 250(225**) | 5486 | 3,64 | 200(175**) | 5,39 | 250 | 6389 |
| 2 | 2,72 | 150 | 3,63 | 200(175**) | 5072 | 2,98 | 150 | 3,97 | 200 | 5931 |
| 3 | 1,93 | 100 | 2,66 | 120 | 4658 | 2,09 | 100 | 2,87 | 150 | 5473 |
| | Ростов-на-Дону | | | | | Самара | | | | |
| 1 | 2,75 | 150 | 4,13 | 200 | 3865 | 3,33 | 200(175**) | 4,96 | 250(225**) | 5522 |
| 2 | 2,21 | 120 | 3,01 | 150 | 3523 | 2,73 | 150 | 3,65 | 200(175**) | 5116 |
| 3 | 1,64 | 100 | 2,30 | 120 | 3181 | 1,94 | 100 | 2,68 | 120 | 4710 |
| | Санкт-Петербург | | | | | Саратов | | | | |
| 1 | 3,23 | 200(175**) | 4,82 | 250(225**) | 5236 | 3,20 | 200(175**) | 4,78 | 250(225**) | 5155 |
| 2 | 2,64 | 150 | 3,52 | 200(175**) | 4796 | 2,63 | 150 | 3,51 | 200(175**) | 4763 |
| 3 | 1,87 | 100 | 2,59 | 120 | 4356 | 1,87 | 100 | 2,59 | 120 | 4371 |
| | Саранск | | | | | Сургут | | | | |
| 1 | 3,34 | 200(175**) | 4,97 | 250(225**) | 5539 | 4,27 | 225 | 6,30 | -- | 8198 |
| 2 | 2,74 | 150 | 3,65 | 200(175**) | 5121 | 3,51 | 200(175**) | 4,67 | 250 | 7684 |
| 3 | 1,94 | 100 | 2,68 | 120 | 4703 | 2,43 | 120 | 3,29 | 150 | 7170 |
| | Сыктывкар | | | | | Тюмень | | | | |
| 1 | 3,78 | 200 | 5,61 | -- | 6811 | 3,70 | 200(175**) | 5,49 | 250 | 6570 |
| 2 | 3,10 | 150 | 4,13 | 200 | 6321 | 3,04 | 150 | 4,05 | 200 | 6120 |
| 3 | 2,17 | 120 | 2,96 | 150 | 5831 | 2,13 | 100 | 2,92 | 150 | 5670 |
| | Ульяновск | | | | | Уфа | | | | |
| 1 | 3,43 | 200(175**) | 5,10 | 250 | 5809 | 3,48 | 200(175**) | 5,17 | 250 | 5943 |
| 2 | 2,82 | 150 | 3,75 | 200(175**) | 5385 | 2,86 | 150 | 3,81 | 200(175**) | 5517 |
| 3 | 1,99 | 100 | 2,74 | 150 | 4961 | 2,02 | 100 | 2,77 | 150 | 5091 |
| | Хабаровск | | | | | Челябинск | | | | |
| 1 | 3,71 | 200(175**) | 5,50 | 250 | 6604 | 3,57 | 200(175**) | 5,31 | 250 | 6213 |
| 2 | 3,05 | 150 | 4,07 | 200 | 6182 | 2,93 | 150 | 3,91 | 200 | 5777 |
| 3 | 2,15 | 120 | 2,94 | 150 | 5760 | 2,07 | 100 | 2,84 | 150 | 5341 |
| | Якутск | | | | | Ярославль | | | | |
| 1 | 5,22 | 250 | 7,65 | -- | 10906 | 3,41 | 200(175**) | 5,07 | 250 | 5746 |
| 2 | 4,32 | 250(225**) | 5,76 | -- | 10394 | 2,79 | 150 | 3,72 | 200(175**) | 5304 |
| 3 | 2,98 | 150 | 3,97 | 200 | 9882 | 1,97 | 100 | 2,72 | 150 | 4862 |
| | Актобэ | | | | | Алматы | | | | |
| 1 | 3,42 | 200(175**) | 5,08 | 250 | 5760 | 2,79 | 150 | 4,18 | 200 | 3965 |
| 2 | 2,81 | 150 | 3,74 | 200(175**) | 5360 | 2,25 | 120 | 3,05 | 150 | 3629 |
| 3 | 1,99 | 100 | 2,74 | 150 | 4960 | 1,66 | 100 | 2,32 | 120 | 3293 |
| | Астана | | | | | Атырау | | | | |
| 1 | 3,67 | 200(175**) | 5,44 | 250 | 6472 | 2,97 | 150 | 4,45 | 200 | 4496 |
| 2 | 3,01 | 150 | 4,02 | 200 | 6042 | 2,44 | 120 | 3,26 | 150 | 4142 |
| 3 | 2,12 | 100 | 2,90 | 150 | 5612 | 1,76 | 100 | 2,45 | 120 | 3788 |
| | Караганда | | | | | Уральск | | | | |
| 1 | 3,51 | 200(175**) | 5,22 | 250 | 6032 | 3,33 | 200(175**) | 4,96 | 250(225**) | 5524 |
| 2 | 2,88 | 150 | 3,85 | 200(175**) | 5616 | 2,74 | 150 | 3,65 | 200(175**) | 5128 |
| 3 | 2,04 | 100 | 2,80 | 150 | 5200 | 1,95 | 100 | 2,68 | 150 | 4732 |

* - по теплотехническим показателям допускается применять панели толщиной 80 мм, при условии вертикального расположения стеновых панелей и шаге прогонов не более 3000 мм;

** - панели толщиной 175 и 225 мм изготавливаются только по спец. заказу;

1. Жилые, лечебно-профилактические и детские учреждения, школы, интернаты с внутр. температурой помещения 22 °С;

2. Общественные, кроме указанных выше, административные и бытовые, за исключением помещений с влажным или мокрым режимом с внутр. температурой помещения 20 °С;

3. Производственные с сухим и нормальным режимами с внутр. температурой помещения 18 °С.

## 8 Огнестойкость

8.1 Утеплитель из минеральной ваты на базальтовой основе обеспечивает высокую степень огнестойкости панелей, так как относится к негорючим материалам (см. таблицу 5).

Таблица 5

| Тип панелей | Предел огнестойкости для панелей, толщиной (мм) | | | | | | | | |
|---|---|---|---|---|---|---|---|---|---|
| | 50 | 80 | 100 | 120 | 150 | 175 | 200 | 225 | 250 |
| Стеновые | EI 30 | EI 60 | EI 90 | EI 150 | | | | | |
| Кровельные | RE 30 | | | - | | | | | |

Предел распространения огня для всех конструкций – 0 см.

Обозначение предельных состояний строительных конструкций по огнестойкости:

**R** – потеря несущей способности вследствие обрушения конструкции или возникновения предельных деформаций;

**E** – потеря целостности в результате образования в конструкциях сквозных трещин или отверстий, через которые на необогреваемую поверхность проникают продукты горения или пламя;

**I** – потеря теплоизолирующей способности вследствие повышения температуры на необогреваемой поверхности конструкции до предельных значений;

**Цифра** – соответствует времени достижения предельного состояния в минутах.

Данные приведены по результатам испытаний «Независимым испытательным центром пожарной безопасности» (НИЦ ПБ) г. Санкт-Петербург. Отчет по испытаниям №0210-04С от 14.09.2004г.

## 9 Материалы

9.1 В качестве утеплителя в панелях должны применяться плиты теплоизоляционные из минеральной ваты марки «Изол СС» для производства стеновых панелей, «Изол СК» для производства кровельных панелей, фирмы «ЕвроИзол», выпускаемых по ТУ 5762-001-01395101-2005.

Свойства утеплителя приведены в таблице 6.

Таблица 6

| Свойства утеплителя | «ИЗОЛ СС» | «ИЗОЛ СК» |
|---|---|---|
| Плотность, кг/м$^3$ | 115 | 120 |
| Теплопроводность Вт/(м·К) | 0,042 | 0,042 |
| Влажность, %, не более | 0,1 | 0,1 |
| Водопоглощение при полном погружении в воду по объему, %, не более | 1,5 | 1,5 |
| Содержание органических веществ, %, не более | 3,8 | 3,5 |
| Прочность при растяжении, МПа, не менее | 0,2 | 0,1 |
| Прочность на сжатие МПа, не менее | 0,09 | 0,13 |
| Прочность на отрыв слоев, МПа, не менее | 0,0075 | 0,0075 |
| Огнестойкость | НГ | НГ |

9.2 Допускается применение других утеплителей на основе минераловатных плит с аналогичными физико-техническими и механическими характеристиками (например таких фирм как "Rockwool", " PAROC OY AB").

Свойства утеплителя из минераловатных плит СЭНДВИЧ БАТТС С плотностью не менее 100 кг/м$^3$ – для производства стеновых панелей и СЭНДВИЧ БАТТС К плотностью не менее 115 кг/м$^3$ – для кровельных панелей фирмы Rockwool, изготавливаемых по ТУ 5762-006-45757203-99, представлены в таблице 7.

Таблица 7

| Свойства утеплителя | “СЭНДВИЧ БАТТС С” фирмы “Rockwool” | “СЭНДВИЧ БАТТС К” фирмы “Rockwool” |
|---|---|---|
| Плотность, кг/м$^3$, не менее | 100 | 115 |
| Теплопроводность, Вт/(м·К) | 0,04 | 0,042 |
| Прочность на сжатие при 10% деформации, кПа, не менее | 60 | 100 |
| Огнестойкость | НГ | НГ |

Свойства утеплителя из минераловатных плит “CES 50 CS 100” плотностью не менее 115 кг/м$^3$ – для производства стеновых панелей и марки “CES 75 F” плотностью не менее 120 кг/м$^3$ – для кровельных панелей, изготавливаемых по ТО №0655-03 фирмой “PAROC OY AB”, Финляндия., представлены в таблице 8.

Таблица 8

| Свойства утеплителя | “CES 50 CS 100” фирмы “PAROC OY AB” | “CES 75 F” фирмы “PAROC OY AB” |
|---|---|---|
| Плотность, кг/м$^3$ | 115 (±10%) | 120 (±10%) |
| Теплопроводность при (298±5)К, λ25, Вт/(м·К), не более | 0,044 | 0,044 |
| Прочность на сдвиг (срез) в поперечном сечении, кПа, не менее | 50 | 80 |
| Прочность на сжатие, кПа, не менее | 100 | 105 |
| Прочность при растяжении, кПа, не менее | 150 | 225 |
| Огнестойкость | НГ | НГ |
| Водостойкость (pH), не более | 3 | 3 |

9.3 Облицовки панелей изготавливаются из проката рулонного горячеоцинкованного по:

- ГОСТ Р 52246-2004. Конкретные требования к прокату должны соответствовать требованиям, указанным в рабочих чертежах.
- EN 10142:2000, EN 10147:2000 производства Rautaruukki.

ВНИМАНИЕ! Возможно изготавливать облицовки гладкими (без профилирования), но для наружной стороны, только обусловленной назначением, мы советуем из оптических соображений, профилировать.

9.4 Облицовки панелей имеют защитно-декоративное лакокрасочное покрытие, при этом, цветовая гамма покрытий по согласованию с заказчиком – по шкале RAL.

Для придания изделию законченного эстетичного внешнего вида, а также для увеличения срока службы панелей за счет дополнительной антикоррозионной защиты используются окрашенные облицовки.

Группа компаний “Элекрощит”-ТМ-Самара производит окраску отечественного и импортного оцинкованного рулонного металла (для облицовок) на английской линии “Redman” по технологии “койл-коутинг” с использованием эмалей и пластизолей фирм “BASF Coating” (Германия), “BACKER” (Швеция), “TEKNOS STEEL” (Финляндия). Цинковое покрытие не менее 275 г/м$^2$.

Для облицовки может быть использована европейская оцинкованная сталь, окрашенная пуралом, пластизолем.

Полиэстер (PE) – покрытие (25 мкм) с глянцевой поверхностью для крыш и стен, подходящее для любых климатических условий. Основа покрытия – полиэфирная краска, обладающая хорошей стойкостью цвета. Материал

обладает высоким уровнем гибкости и формуемости.

Пластизоль (PVC) – наиболее толстое покрытие (200 мкм) на основе ПВХ (поливинилхлорида). Одно из самых устойчивых и к механическим повреждениям, и к “агрессии” природы, и к “грубостям” монтажников. Выбирая пластизоль для использования в жарких регионах, ориентируйтесь на светлые цвета. Они лучше отражают свет, меньше нагреваются и выгорают.

Пурал (PUR)– покрытие толщиной 50 мкм на основе полиуретана. Этот материал не боится больших суточных перепадов температуры, низких и высоких температур (до 120°С). Обладает высокой коррозионной устойчивостью и цветостойкостью. Царапается меньше полиэстера, однако по сравнению с пластизолем, пурал менее устойчив к пластическому деформированию. Гнуть листы с таким покрытием надо осторожнее.

Дополнительно на поверхность облицовки полтэстра наносится защитная пленка, обеспечивающая сохранность покрытия при транспортировании и монтаже.

9.5 Для склеивания облицовок с утеплителем применяется клей фирм Huntsman (Голландия) или (Dow Chemiciel Leeson (Англия)), обеспечивающий надежное соединение и гарантирующий выполнение показателей несущей способности панелей, приведенных в таблицах 9-12. Допускается применение других клеев с аналогичными характеристиками.

9.10 Основная гамма цветов используемая на заводе:

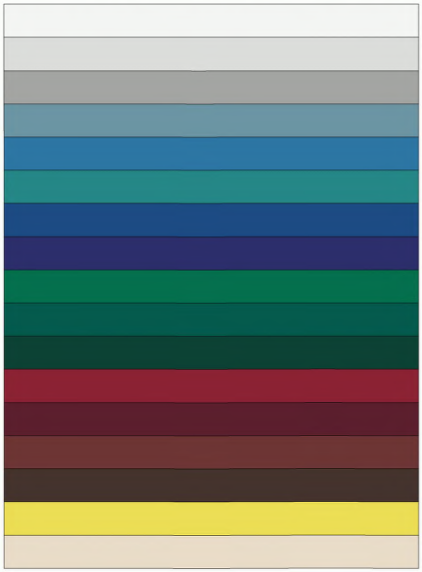

RAL 9003 – белый
RAL 9002 – светло–серый
RAL 9006 – серебристый металлик
RAL 5024 – серо–голубой
RAL 5015 – голубой
RAL 5018 – морская волна
RAL 5005 – сигнально–синий
RAL 5002 – ультрамарин
RAL 6029 – зеленая мята
RAL 6026 – зеленый опал
RAL 6005 – зеленый мох
RAL 3003 – рубин
RAL 3005 – темная вишня
RAL 3009 – коррида
RAL 8017 – шоколад
RAL 1018 – ярко–желтый
RAL 1015 – светло–бежевый

## 10 Несущая способность панелей

10.1 Нагрузки на стеновые панели с утеплителем из мин. ваты при схеме нагружения – статически определимая однопролетная балка или статически неопределимая двухпролетная балка. Данные приведены в таблицах 9, 10.

Таблица 9

| Толщина панели, мм | Схема нагружения | Несущая способность при равномерно распределенных нагрузках, кг/м$^2$ | | | |
|---|---|---|---|---|---|
| | | пролет, м | | | |
| | | 3,0 | 4,0 | 5,0 | 6,0 |
| 50 | 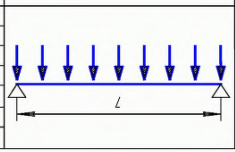 | 79 | - | - | - |
| 80 | | 127 | - | - | - |
| 100 | | 165 | 113 | 70 | 50 |
| 120 | | 196 | 131 | 84 | 58 |
| 150 | | 245 | 155 | 99 | 69 |
| 200 | | 330 | 186 | 119 | 83 |
| 250 | | 352 | 198 | 127 | 88 |

Таблица 10

| Толщина панели, мм | Схема нагружения | Несущая способность при равномерно распределенных нагрузках, кг/м$^2$ | | | |
|---|---|---|---|---|---|
| | | пролет, м | | | |
| | | 3,0 | 4,0 | 5,0 | 6,0 |
| 50 | 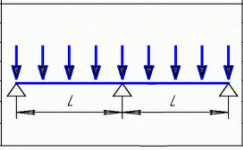 | 65 | - | - | - |
| 80 | | 100 | - | - | - |
| 100 | | 125 | 93 | 65 | 50 |
| 120 | | 157 | 114 | 81 | 58 |
| 150 | | 200 | 132 | 95 | 69 |
| 200 | | 248 | 169 | 117 | 83 |
| 250 | | 310 | 190 | 125 | 88 |

Примечание:

1. Толщина панелей в таблицах приравнена к толщине утеплителя.
2. Толщина металлических облицовок принята 0,6 мм.
3. Ширина опор не должна быть не менее 60 мм.
4. При определении предельного прогиба учтена разность температур наружной и внутренней металлической обшивки $\Delta T$=55°С.
5. Допускаемый прогиб принят L/100 пролета.

10.5 Нагрузки на кровельные панели с утеплителем из минваты при схеме нагружения - статически определимая однопролетная балка или статически неопределимая двухпролетная балка. Данные приведены в таблицах 11, 12.

Таблица 11

| Толщина панели, мм | Схема нагружения | Несущая способность при равномерно распределенных нагрузках, кг/м$^2$ | | | | |
|---|---|---|---|---|---|---|
| | | пролет, м | | | | |
| | | 1,0 | 1,5 | 2,0 | 2,5 | 3,0 |
| 100 | 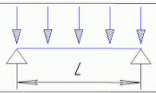 | 583 | 378 | 275 | -- | -- |
| 120 | | 723 | 469 | 343 | -- | -- |
| 150 | | 931 | 606 | 444 | 310 | 230 |
| 200 | | 1278 | 835 | 613 | 350 | 290 |

Таблица 12

| Толщина панели, мм | Схема нагружения | Несущая способность при равномерно распределенных нагрузках, кг/м$^2$ | | | | |
|---|---|---|---|---|---|---|
| | | пролет, м | | | | |
| | | 1,0 | 1,5 | 2,0 | 2,5 | 3,0 |
| 100 | 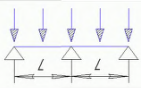 | 441 | 283 | 203 | -- | -- |
| 120 | | 552 | 355 | 257 | -- | -- |
| 150 | | 717 | 464 | 337 | 310 | 230 |
| 200 | | 993 | 645 | 470 | 350 | 290 |

Примечание:

1. Толщина панелей в таблицах приравнена к толщине утеплителя.
2. Толщина металлических облицовок принята 0,6 мм.
3. Ширина опор не должна быть не менее 60 мм.
4. При расчете несущей способности учтена собственная масса панели и сосредоточенная нагрузка величиной 100 кгс в середине пролета.
5. Допускаемый прогиб принят L/200 пролета.
6. Для панелей 100, 120 мм шаг прогонов не более 2 м.
7. Для IV-V снеговых районов шаг прогонов не более 2,5 м.
8. Для I-III снеговых районов шаг прогонов не более 3 м.
9. Рекомендуемый шаг прогонов, подтвержденный опытом надежной эксплуатации составляет 2 м.

10.6 Низкая по сравнению с традиционными строительными материалами масса панелей облегчает работу, делает простым и удобным монтаж. Это качество снижает стоимость строительства и позволяет значительно сократить сроки возведения объектов.

В таблице 13 приведены массы панелей с облицовками толщиной 0,6/0,6 мм.

Таблица 13

| Тип панели | Масса 1 п.м. панелей при толщине (по утеплителю) H, мм | | | | | | | |
|---|---|---|---|---|---|---|---|---|
| | 50 | 60 | 80 | 100 | 120 | 150 | 200 | 250 |
| Тип 1, Тип 2 | 16,16 | 17,16 | 19,16 | 21,16 | 23,16 | 26,16 | 31,16 | 36,16 |
| Тип 3 | - | - | 19,41 | 21,47 | 23,53 | 26,62 | - | - |
| Тип 4, Тип 5 | 19,06 | 20,30 | 22,66 | 25,06 | 27,46 | 30,96 | 36,96 | 42,86 |
| Тип 6 | 18,58 | 19,73 | 22,03 | 24,33 | 26,63 | 30,08 | 35,83 | 41,58 |
| Тип 7 | - | - | 20,10 | 22,10 | 24,10 | 27,10 | 32,10 | - |
| Тип 8 | - | - | 20,37 | 22,37 | 24,37 | 27,37 | 32,37 | - |
| Тип 9 | 16,56 | - | 19,56 | 21,56 | 23,56 | 26,56 | 31,56 | - |
| Тип 10 | 18,76 | - | 22,23 | 24,53 | 26,83 | 30,28 | 36,03 | - |

# 11 Упаковка и разгрузка панелей

11.1 Заводская упаковка панелей, в случае соблюдения соответствующих требований настоящих инструкций, исключает повреждение панелей в процессе погрузо-разгрузочных работ и транспортировки. Кроме того, защитно-декоративное покрытие облицовок панелей дополнительно защищено полиэтиленовой пленкой, которая должна быть удалена после их монтажа, но не позднее 12 месяцев со дня изготовления панелей.

Схема укладки панелей ПТКМ.
Тип 1: L=6000мм., b=1120мм., q=120мм., H=1100мм.
Тип 2: L=6000мм., b=1120мм., q=150мм., H=1000мм.

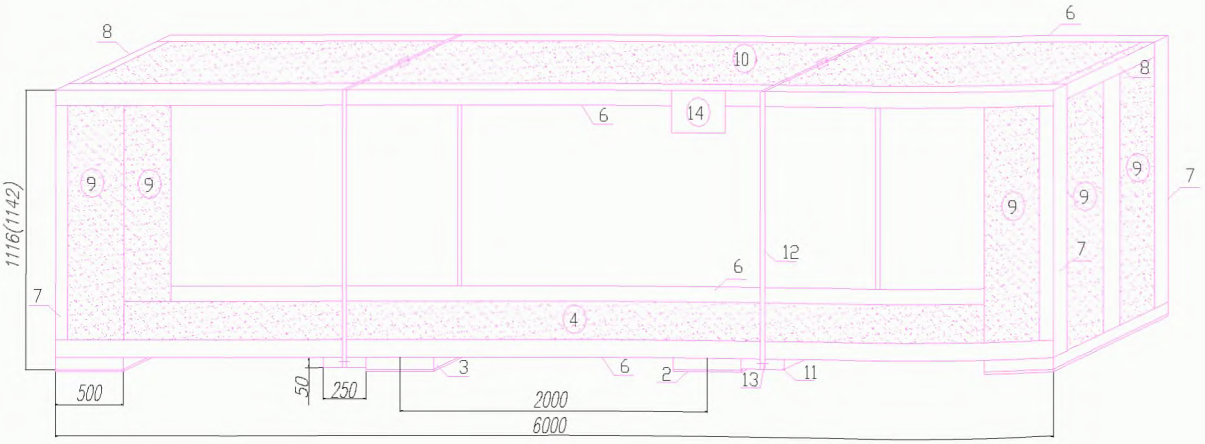


Разрез 1-1

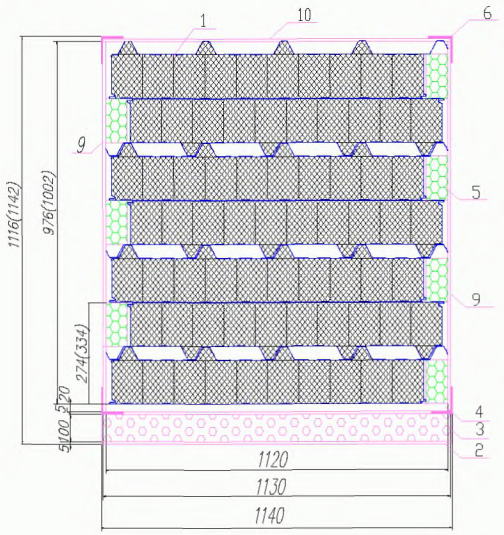


1. Панели ПТКМ. L=6000мм., B=1085мм., q=120(150)мм.
2. Прокладка - картон ламинир. q=5мм., р-р 500 х1120.
3. Прокладка - полистирол q=100мм., р-р 500 х1120.
4. Картон ламинированный q=20мм., р-р 1120 х6000.
5. Прокладка - полистирол q=100мм., р-р 120(150)х500.
6. Уголок продольный - картон ламинир. 0х70х5, L=6000мм.
7. Уголок торцевой - картон ламинир. 70х70х5, L=1000(1040)мм.
8. Уголок торцевой верх.-картон ламинир. 70х70х5, L=1000мм.
9. Лист - картон ламинир. q=5мм., р-р 500 х1100.
10. Лист верх. - картон ламинир. q=5мм., р-р 1120х6000.
11. Щит - пиломатериал доска q=50мм., р-р 250 х1120.
12. Лента упаковочная полиэстеровая 19*0.8мм.
13. Скоба степлерная.
14. Ярлык (табличка).

11.2 Разгрузку панелей производить с помощью специальных приспособлений, исключающих воздействие грузовых строп на боковые кромки панелей в соответствии с рисунками 8, 9, 10.

Допускается разгружать только по одному пакету панелей.

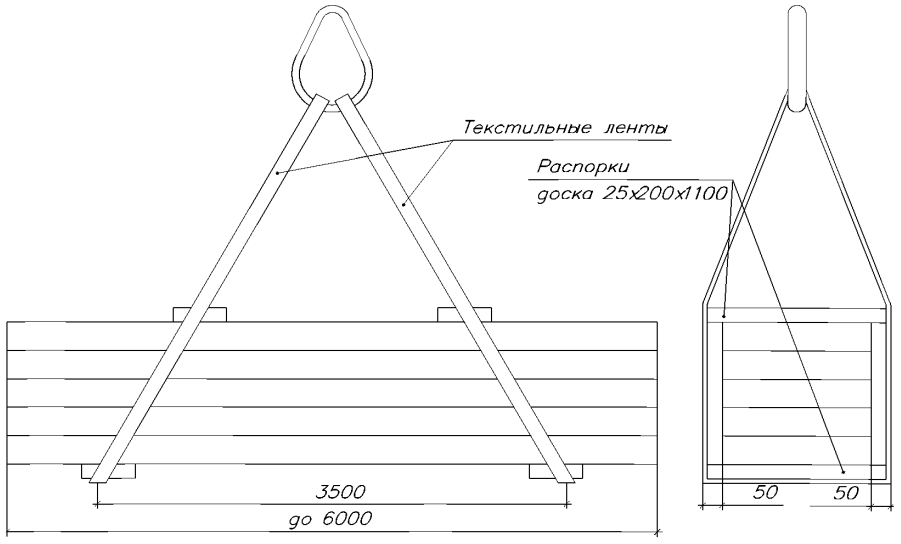


Рисунок 8 – Схема строповки пакетов панелей длиной не более 6000 мм

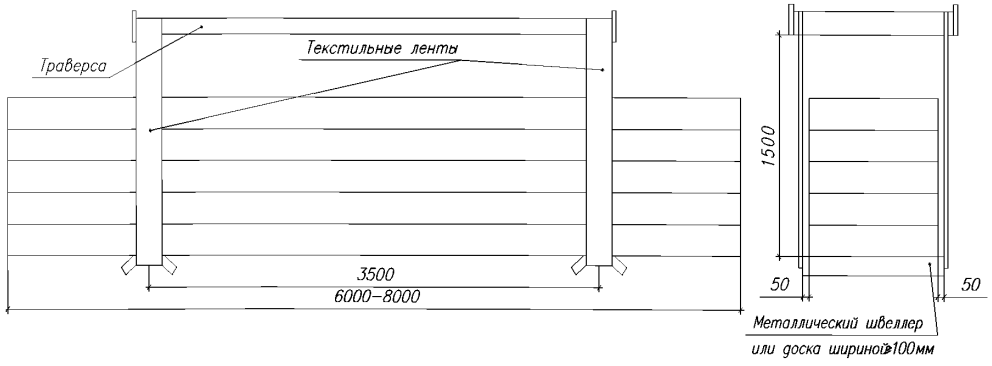


Рисунок 9 – Схема строповки пакетов панелей длиной от 6000 мм до 8000 мм

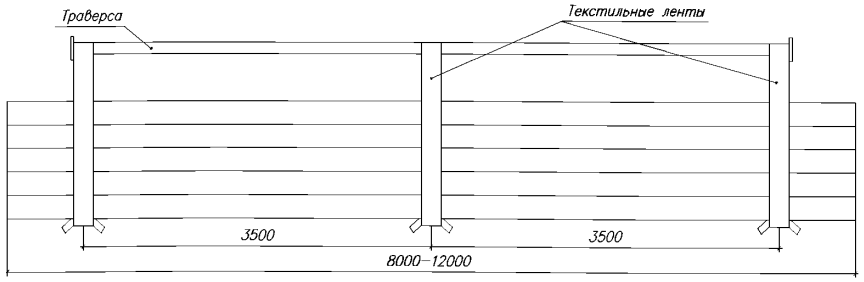


Рисунок 10 – Схема строповки пакетов панелей длиной более 8000 мм

## 12 Хранение пакетов панелей, складирование

13.1 Условия длительного хранения панелей должны соответствовать условиям 5 по ГОСТ 15150, т.е. пакеты панелей следует хранить в закрытых помещениях, исключающих прямое воздействие атмосферных осадков на панели.

Во время промежуточного хранения на открытом воздухе панели необходимо защищать от воздействия солнца, атмосферных осадков и пыли пологом, обеспечивающим эффективное проветривание хранящихся панелей.

13.2 Пакеты панелей должны храниться уложенными в один или несколько ярусов, суммарная высота которых должна быть не более 2,4 м. Нижний пакет панелей должен быть уложен на деревянные подкладки толщиной не менее 10 см, расположенные с шагом не более 1 метра и обеспечивающие небольшой уклон пакетов панелей при их складировании для самостека конденсата.

При хранении панелей, упакованных в ящики, высота ярусов не ограничивается.

Допускается размещение транспортируемых и хранимых пакетов панелей в два и более яруса при условии, что масса 1 кв.м. всех панелей, расположенных над нижней панелью, не превышает среднее значение несущей способности 1 кв.м. панели.

На рисунке 11 приведена схема складирования пакетов панелей.

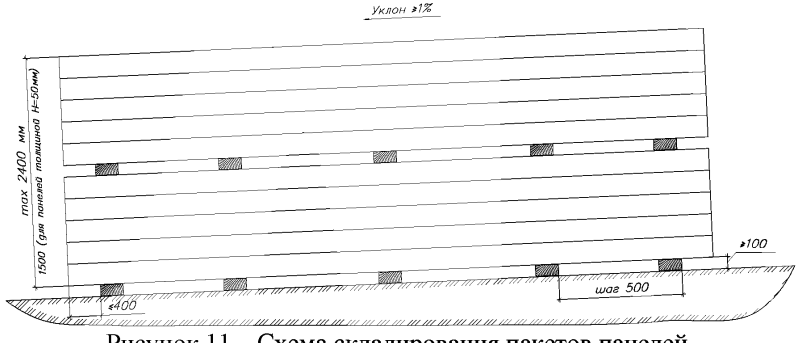


Рисунок 11 – Схема складирования пакетов панелей

## 13 Оформление претензий

13.1 Потребитель, получив пакеты панелей, должен проверить их сохранность еще до разгрузки транспортного средства и распаковывания.

При наличии повреждений упаковки панелей или самих панелей, следует сразу же зафиксировать имеющиеся повреждения в сопроводительной документации и сообщить об этом поставщику (изготовителю) изделия. По возможности – поврежденные места сфотографировать.

13.2 В случае некомплектной поставки панелей, следует также сообщить поставщику (изготовителю).

13.3 Претензии потребителя о поврежденных изделиях или упаковке должны быть направлены поставщику не позднее 7 дней со дня получения груза.

Запоздалые претензии поставщиком не рассматриваются.

## 14 Требования к монтажу

14.1 Перед началом монтажа стен здания из панелей следует проверить точность установки несущей конструкции (горизонтальность, вертикальность, плоскостность, параллельность), что является условием для качественного исполнения работ.

Внимание! Стеновые панели можно использовать в гражданском и промышленном строительстве в качестве наружных стен, перегородок и ненагруженных потолков. Нельзя применять такие панели в качестве кровельного покрытия.

14.2 Во время транспортирования отдельных панелей к месту монтажа и производства монтажных работ использовать приспособления и инструмент в соответствии с рисунками 12а,б и 13а,б, исключающие нарушения защитно-декоративного покрытия облицовок панелей и их деформацию, а так же спец. приспособление с вакуумными присосками фирмы SFSintec (Oktopus KT-B).

14.3 Для крепления панелей к несущим конструкциям применяют самосверлящие шурупы (фирма “SFS”). Примеры крепежа стеновых, кровельных панелей и доборных элементов приведены далее. Предлагаемые самосверлящие шурупы обеспечивают простой монтаж и правильное крепление к стальным профилям, толщиной от 3 до 14 мм. Нельзя использовать самосверлящие шурупы для элементов большей толщины. Самосверлящие шурупы фирмы “SFS” применимы к стали, твердость которой (по Бринеллю) не превышает 190 единиц. Подбор типа самосверлящих шурупов и требования к их установке должны соответствовать инструкциям производителя шурупов.

Для крепления панелей также можно использовать самосверлящие шурупы других фирм: END; OMAX, Wellflyed I.Co. LTD.

14.4 Для установки самосверлящих шурупов рекомендуется применять ниже перечисленные инструменты фирмы “SFS intec”:

- дрель CF 400 для работы с шурупами длиной до 40 мм;
- дрель DI 600 со сменными насадками;
- механизм монтажа для длинных шурупов CF 50 или фирмы DeWALT;
- инструмент со сменными насадками марки DW 263K-QS.

14.5 Для проведения монтажной резки панелей разрешается применять специальный инструмент типа механического лобзика.

Резка панелей с применением абразивных кругов запрещается в связи с повреждением лакокрасочного покрытия из-за местного перегрева. После резки поверхность облицовок панели очистить от металлической стружки и

базальтовой пыли.

14.6 Замену поврежденных панелей в стене и кровле следует выполнять в соответствии с указанным порядком и рисунками 14 и 15:

а) раскрепить болты;

б) вытащить поврежденную и смежную панели;

в) удалить поврежденную панель;

г) вложить запасную панель и вынутую смежную панель, обе панели подвинуть в исходное положение и закрепить их.

14.7 Для герметизации кровли между коньком и верхней облицовкой рекомендуется прокладывать профиль уплотнительный ПОУЭ тип 33 из полиуретана.

14.8 Для предотвращения воздухопроницаемости панелей применяется уплотнительная лента ЛБ (размером 30х2 или 20х1) фирмы "Абрис" или прокладка "EPDM" (размером 3х8).

14.9 При монтаже стеновых панелей с обычным креплением, крепить их к прогонам как минимум двумя самосверлящими шурупами по ширине панели. При монтаже стеновых панелей со скрытым креплением крепеж к прогону осуществляется одним самосверлящим шурупом по ширине панели.

14.10 При монтаже кровельных панелей следует крепить их к прогонам самосверлящими шурупами с уплотнительными шайбами EPDM в нижнюю гофру, допускается крепить панели в верхнюю гофру с использованием накладки типа НАК (см. приложение 1 табл. 2). Продольный стык верхних облицовок соединять между собой комбинированными заклепками шагом 300 – 500 мм.

14.11 По согласованию потребителя с изготовителем погонажные комплектующие изделия, изготовленные из проката рулонного горячеоцинкованного по ГОСТ Р 52246-2004 могут иметь дополнительное лакокрасочное покрытие, идентичное покрытию облицовок панелей.

14.12 Изделия, изготовленные из черного стального проката, должны быть покрыты краской ПФ-115.

14.13 Крепление панелей к несущим металлоконструкциям (ригелям, прогонам) также возможно крепежными комплектами КК-1. Длина болтов для крепления панелей должна подбираться в каждом конкретном случае отдельно с учетом толщины панели (если условно обозначить толщину панели $h_к$, то длина болта будет равняться $h_к$+30 min мм).

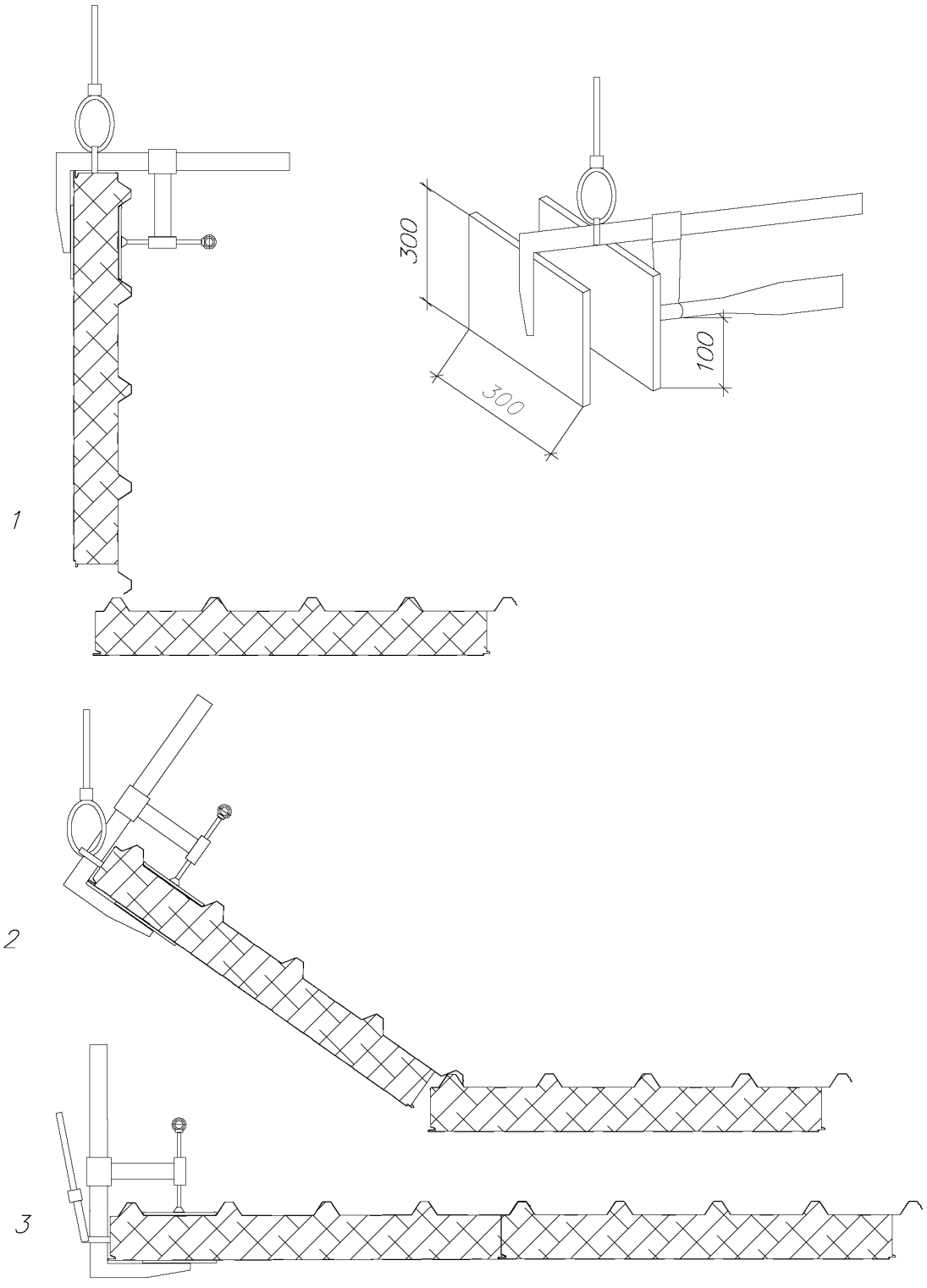


Рисунок 12а – Транспортирование и укладка кровельных панелей на месте монтажа



Рисунок 12б – Транспортирование и укладка стеновых панелей на месте монтажа при помощи струбцин

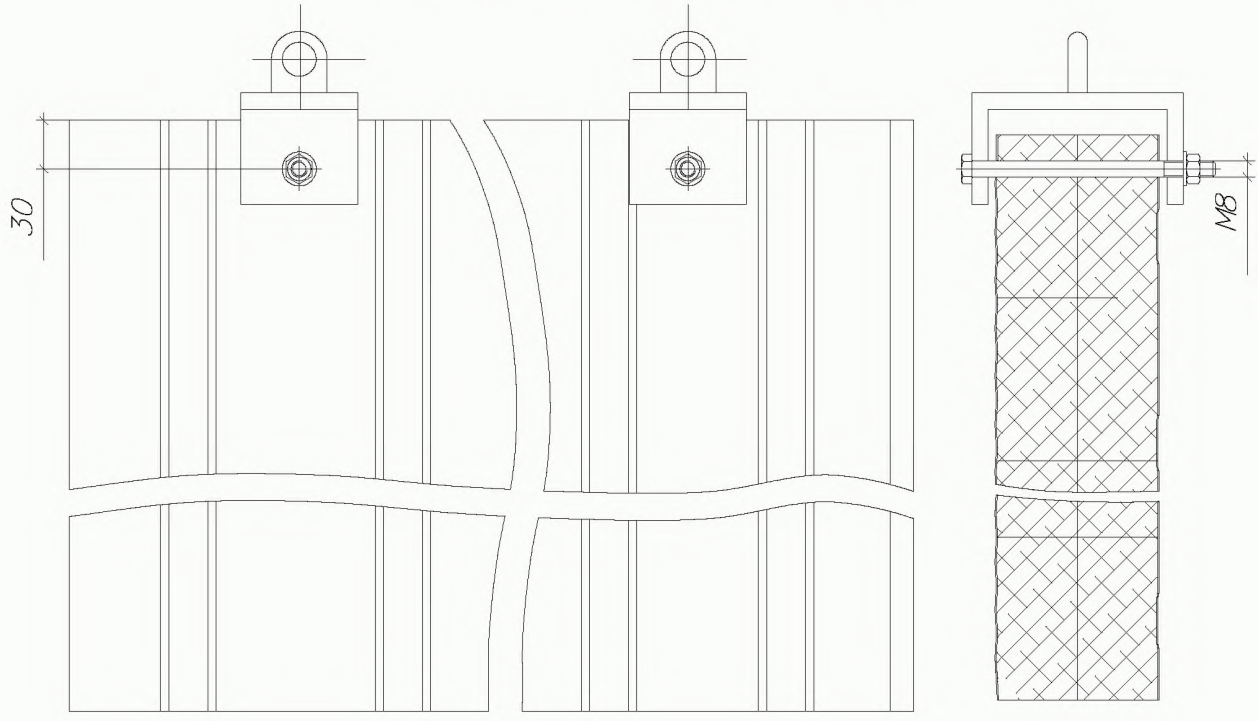


Рисунок 13а – Транспортирование и укладка стеновых панелей на месте монтажа

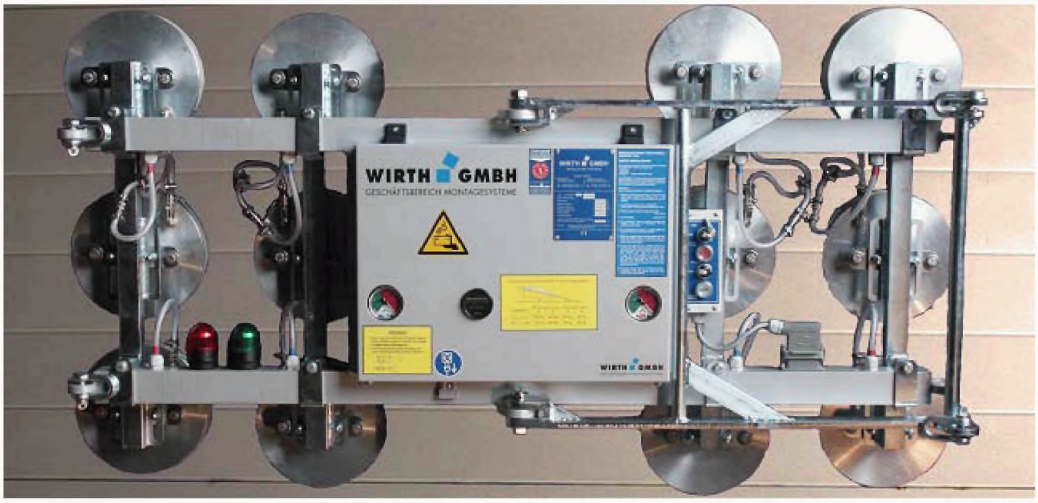


Рисунок 13б – Транспортирование и укладка стеновых и кровельных панелей на месте монтажа с помощью установочной системы Oktopus KT-B.

Грузоподъёмность от 250 – 400 кг.

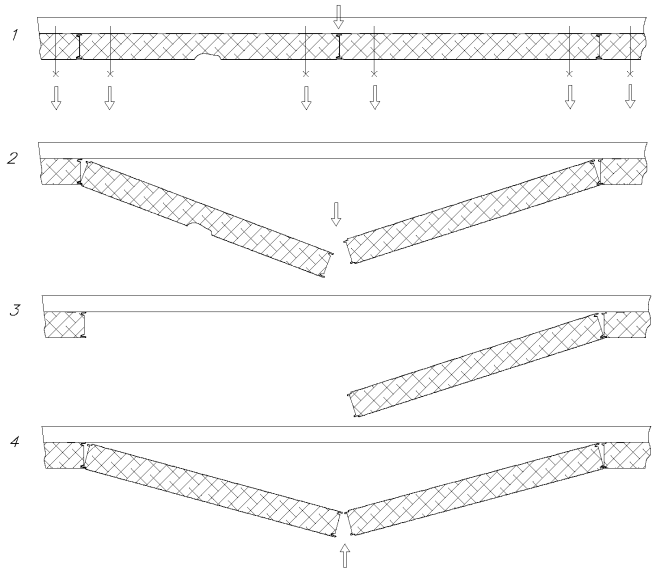


Рисунок 14 – Замена поврежденных стеновых панелей

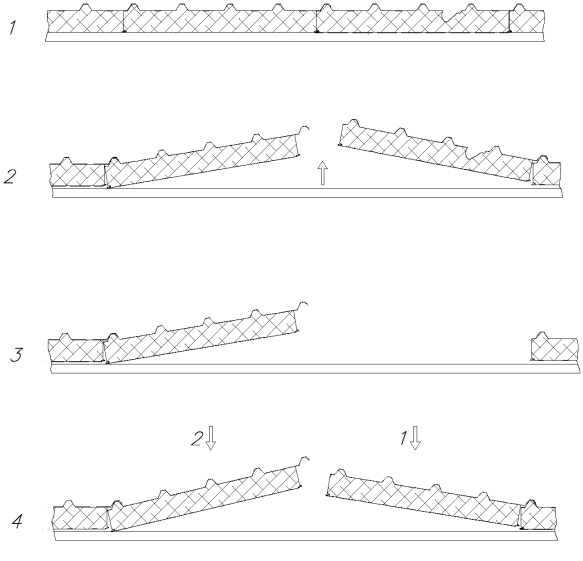


Рисунок 15 – Замена поврежденных кровельных панелей

## 15 Узлы установки стеновых и кровельных панелей

15.1 На рисунках 1а и 1б, в приложение 1, изображены схемы типовых зданий с целью показа применения стеновых и кровельных панелей в строительстве зданий.

15.2 В приложении 1 «Каталог узлов» приведены монтажные узлы стен и кровли из панелей металлических трехслойных с утеплителем из минеральной ваты на базальтовой основе с учетом применения погонажных и крепежных изделий.

15.3 В соответствии с типовыми монтажными узлами, приведенными в данной информации, возможно как вертикальное расположение стеновых панелей (крепление производится к горизонтальным ригелям), так и горизонтальное (крепленных к вертикальным несущим конструкциям при шаге не более 6000 мм).

15.4 В каждом конкретном проекте здания размеры ригелей и расстояние между ними подбираются в зависимости от величины вертикальных и горизонтальных нагрузок.

15.5 Перечень крепежных изделий приведен в приложении 2 табл. 1.

15.6 В процессе проектирования зданий из стеновых и кровельных панелей рекомендуется применять погонажные комплектующие изделия, приведенные в приложении 2 табл. 2. Размеры и количество комплектующих изделий должны уточняться в каждом конкретном случае.

15.7 Крепежные и погонажные изделия поставляются потребителю по согласованию с изготовителем и в обязательный комплект поставки не входят.

15.8 По согласованию потребителя с изготовителем в комплекте с панелями могут поставляться потребителю элементы системы водослива, приведенные в приложении 2 табл. 3.

15.9 Реквизиты завода.

Завод-изготовитель: ЗАО “Группа компаний “Электрощит”-ТМ-Самара”.
Почтовый адрес: 443048, г. Самара, корпус заводоуправления ОАО “Электрощит”.

Инжиниринговый Центр: ЗАО “Группа компаний “Электрощит”-ТМ-Самара”.
Почтовый адрес: 443051, г. Самара, ул.Олимпийская 59а «Инжиниринговый Центр»

Телефон: (846) 372-42-60; 372-42-91, 372-42-92 – коммерческо-договорной отдел;
276-88-31, 276-39-96 – инжиниринговый центр.

Факс: (846)276-39-64, 950-38-09, 276-88-31.

## 16 Гарантии завода-изготовителя

Срок службы панелей и комплектующих изделий – не менее 30 лет с момента отгрузки с предприятия-изготовителя.

Гарантийный срок эксплуатации – 12 месяцев с момента отгрузки с предприятия-изготовителя.

Гарантия распространяется на трехслойные металлические панели с утеплителем из негорючих минераловатных плит с вертикально-ориентированными волокнами, предназначенные для использования в качестве наружных стеновых панелей покрытий зданий общественного и производственного назначения, которые эксплуатируются в сухой и нормальной зонах влажности, в неагрессивных и слабоагрессивных средах.



# ПРИЛОЖЕНИЕ 1

## УЗЛЫ КРЕПЛЕНИЯ ПАНЕЛЕЙ МЕТАЛЛИЧЕСКИХ ТРЕХСЛОЙНЫХ С УТЕПЛИТЕЛЕМ ИЗ МИНЕРАЛЬНОЙ ВАТЫ НА БАЗАЛЬТОВОЙ ОСНОВЕ

Утверждаю:
Директор ИЦ
ЗАО "ГК"Электрощит" –
ТМ – Самара"
Ю.Д.Макаров
"16" 01 2006 г.

Начальник КБ ОК ИЦ
Д.В.Хасьянов
"16" 01 2006 г.

САМАРА 2006г.

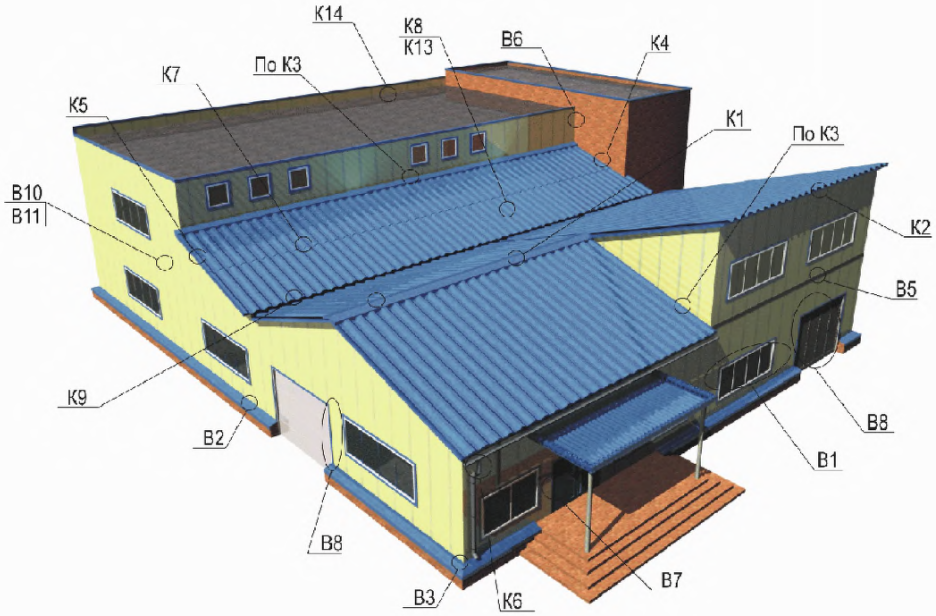


Рисунок 1а – Здание с вертикальной раскладкой стеновых панелей

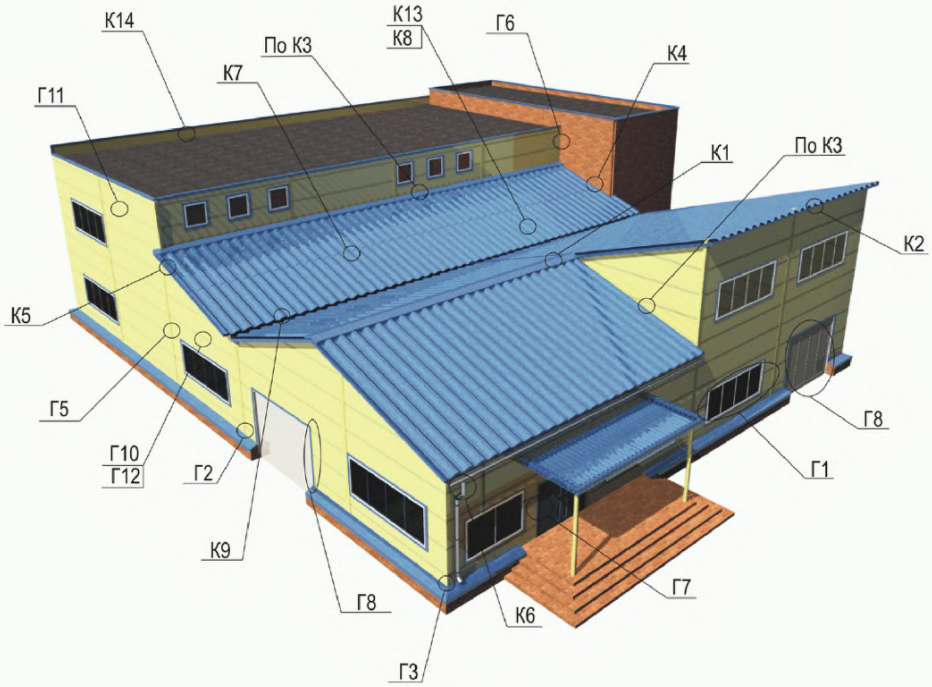


Рисунок 1б – Здание с горизонтальной раскладкой стеновых панелей

*Горизонтальная раскладка стеновых панелей*

Г1 – Крепление оконного блока
Г2 – Цокольный узел
Г3 – Угол здания наружный
Г4 – Угол здания внутренний
Г5 – Вертикальный стык панелей
Г6 – Стык с существующей стеной
Г7 – Узел крепления дверей
Г8 – Узлы крепления ворот
Г9 – Крепление панелей к железобетонной колонне
Г10 – Горизонтальный стык панелей (замок)
Г11 – Противопожарный стык панелей
Г12 – Крепление нагруженного участка S более 40 $м^2$
Г13 – Крепление угловой панели

*Вертикальная раскладка стеновых панелей*

В1 – Крепление оконного блока
В2 – Цокольный узел
В3 – Угол здания наружный
В4 – Угол здания внутренний
В5 – Горизонтальный стык панелей
В6 – Стык с существующей стеной
В7 – Узел крепления дверей
В8 – Узлы крепления ворот
В9 – Крепление панелей к железобетонной колонне
В10 – Вертикальный стык панелей (замок)
В11 – Противопожарный стык панелей

*Раскладка кровельных панелей*

К1 – Коньковый узел
К2 – Конек односкатной кровли
К3 – Парапет
К4 – Примыкание к кирпичной стене
К5 – Торец кровельной панели
К6 – Свес кровли
К7 – Стык кровельных панелей по длине
К8 – Замок кровельных панелей
К9 – Внутренний водослив
К10 – Обрамление крышного вентилятора
К11 – Крепление профиля снегозадержания
К12 – Крепление кровельного ограждения
К13 – Противопожарный стык панелей
К14 – Примыкание мягкой кровли

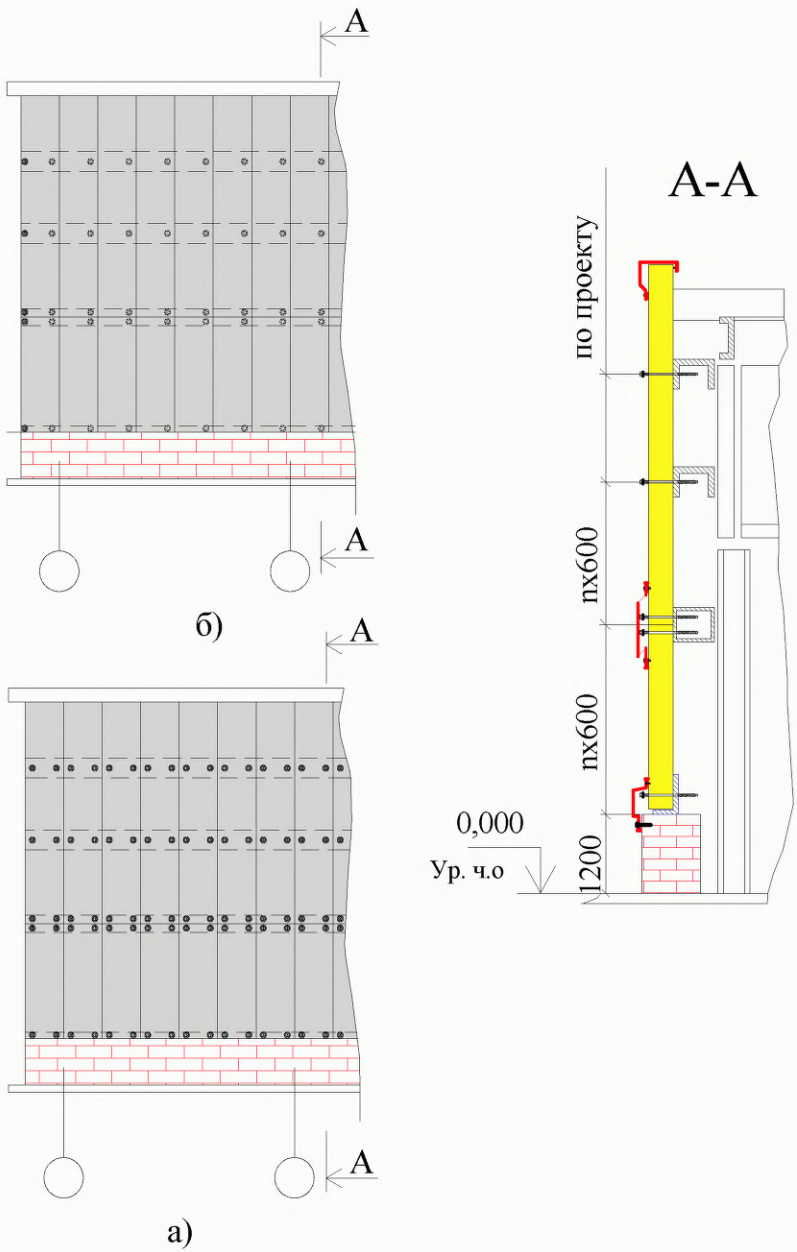


Рисунок 2 - Схема крепления стеновых панелей к ригелям.
а) крепление стеновых панелей с традиционным замком
б) крепление панелей со скрытым замком.

# Крепление оконного блока



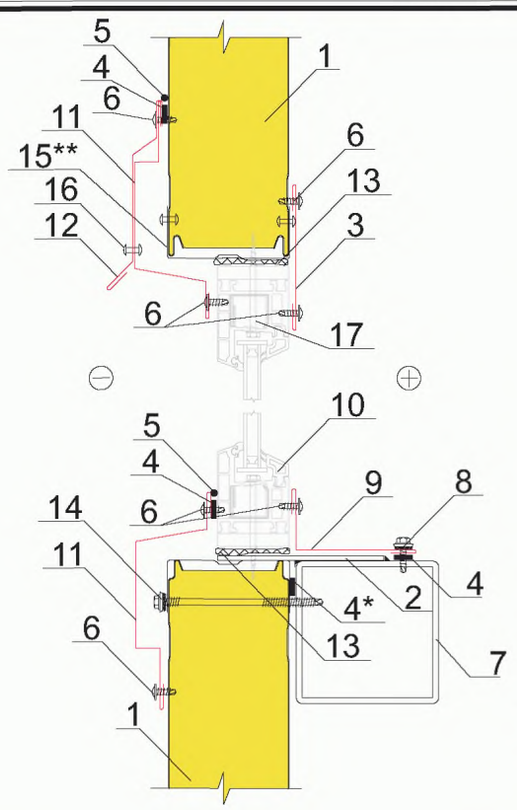


1. Стеновая панель ПТСМ
2. Монтажная пластина 150х50х4
3. Доборный элемент НЩ4
4. Уплотнительная лента ЛБ 30х2
5. Силиконовый герметик
6. Самонарезающий винт 4,2х13 (Wellflyed) шаг 300 мм
7. Подоконный прогон
8. Самонарезающий винт 4,8х19 (Wellflyed) шаг 300 мм
9. Доборный элемент НВ
10. Оконный блок
11. Доборный элемент ПС1
12. Доборный элемент ПС2
13. Монтажная пена
14. Самонарезающий винт (SFS, END) см.прил.2 табл.1
15. Профиль ППЖН
16. Заклепка ЗК 4,8х11 шаг 300 мм
17. Саморез для крепления оконных блоков

* применять только в северных районах строительства или по требованию заказчика

** устанавливать при высоте оконного блока более 1500 мм

### п.11. Профиль слива

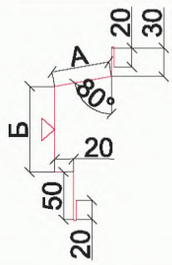


### п.9. Накладка внутренняя

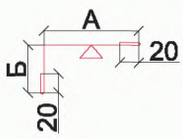


### п.3. Нащельник

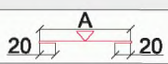


### п.12. Профиль слива

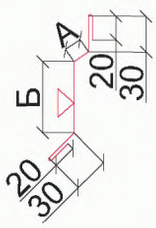


### п.15. Профиль повышенной жесткости

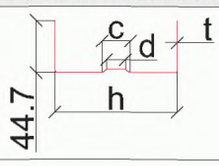


| Обозначение | Марка | А, мм | Б, мм | В, мм |
|---|---|---|---|---|
| 8ГК.135.693 | ПС1-1 | 15 | 120 | -- |
| 8ГК.135.693-01 | ПС1-2 | 40 | 90 | -- |
| 8ГК.135.693-02 | ПС1-3 | 60 | 90 | -- |
| 8ГК.135.693-03 | ПС1-4 | 80 | 90 | -- |
| 8ГК.135.693-04 | ПС1-5 | 110 | 90 | -- |
| 8ГК.135.693-05 | ПС1-6 | 135 | 90 | -- |
| 8ГК.135.693-06 | ПС1-7 | 35 | 135 | -- |
| 8ГК.135.693-07 | ПС1-8 | 75 | 120 | -- |
| 8ГК.135.693-08 | ПС1-9 | 225 | 70 | -- |
| 8ГК.135.394-02 | НВ-1 | 50 | 50 | -- |
| 8ГК.135.394-03 | НВ-2 | 100 | 50 | -- |
| 8ГК.135.394-04 | НВ-3 | 50 | 25 | -- |
| 8ГК.135.394-05 | НВ-4 | 100 | 25 | -- |
| 8ГК.135.394-06 | НВ-5 | 60 | 60 | -- |
| 8ГК.135.394-07 | НВ-6 | 130 | 130 | -- |
| 8ГК.135.394-08 | НВ-7 | 150 | 150 | -- |
| 8ГК.135.394-09 | НВ-8 | 250 | 250 | -- |
| 8ГК.135.394-10 | НВ-9 | 240 | 240 | -- |
| 8ГК.135.394-11 | НВ-10 | 285 | 285 | -- |
| 8ГК.135.714 | НЩ4-1 | 80 | -- | -- |
| 8ГК.135.714-01 | НЩ4-2 | 120 | -- | -- |
| | | | | |
| 8ГК.333.249 | ПС2-1 | 15 | 90 | -- |
| 8ГК.333.249-02 | ПС2-3 | 15 | 60 | -- |
| 8ГК.333.249-12 | ПС2-13 | 20 | 100 | -- |
| 8ГК.333.249-13 | ПС2-14 | 20 | 120 | -- |
| 8ГК.333.249-14 | ПС2-15 | 20 | 150 | -- |
| 8ГК.333.249-18 | ПС2-19 | 15 | 100 | -- |
| 8ГК.333.249-19 | ПС2-20 | 15 | 120 | -- |
| 8ГК.333.249-20 | ПС2-21 | 15 | 150 | -- |
| 8ГК.333.249-23 | ПС2-24 | 20 | 60 | -- |
| 8ГК.333.249-24 | ПС2-25 | 20 | 90 | -- |

| Обозначение | Марка | t, мм | h, мм | c, мм | d, мм |
|---|---|---|---|---|---|
| ТУ1121-047-00110473-2003 | ППЖН 100 | 1,2 | 102,4 | 33,3 | 21.3 |
| | ППЖН 120 | 1,2 | 122,4 | 40,0 | 28.0 |
| | ППЖН 150 | 1,2 | 152,4 | 50,0 | 38.0 |
| | ППЖН 200 | 1,5 | 203,0 | 66,6 | 54.6 |
| | ППЖН 220 | 1,5 | 223,0 | 73,3 | 61.3 |

# Крепление оконного блока



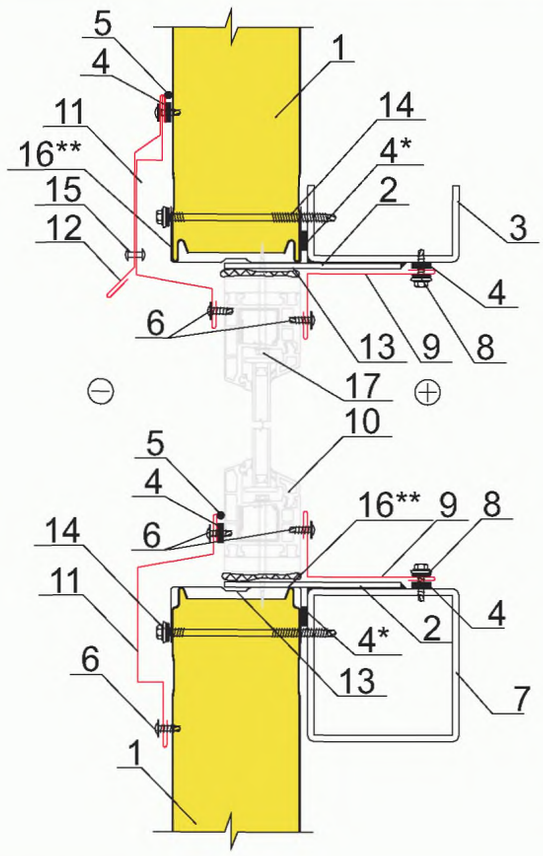


1. Стеновая панель ПТСМ
2. Монтажная пластина 150х50х4
3. Надоконный прогон
4. Уплотнительная лента ЛБ 30х2
5. Силиконовый герметик
6. Самонарезающий винт 4,2х13 (Wellflyed) шаг 300 мм
7. Подоконный прогон
8. Самонарезающий винт 4,8х19 (Wellflyed) шаг 300 мм
9. Доборный элемент НВ
10. Оконный блок
11. Доборный элемент ПС1
12. Доборный элемент ПС2
13. Монтажная пена
14. Самонарезающий винт (SFS, END) см.прил.2 табл.1
15. Заклепка ЗК 4,8х11 шаг 300 мм
16. Профиль ППЖН
17. Саморез для крепления оконных блоков

* применять только в северных районах строительства или по требованию заказчика

** устанавливать при высоте оконного блока более 1500 мм

### п.11. Профиль слива

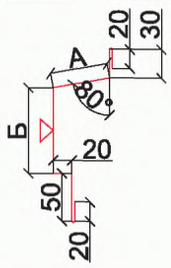


### п.9. Накладка внутренняя

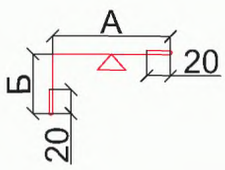


### п.12. Профиль слива

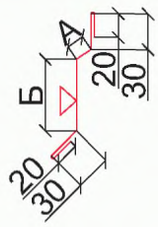


| Обозначение | Марка | А, мм | Б, мм | В, мм |
|---|---|---|---|---|
| 8ГК.135.693 | ПС1-1 | 15 | 120 | -- |
| 8ГК.135.693-01 | ПС1-2 | 40 | 90 | -- |
| 8ГК.135.693-02 | ПС1-3 | 60 | 90 | -- |
| 8ГК.135.693-03 | ПС1-4 | 80 | 90 | -- |
| 8ГК.135.693-04 | ПС1-5 | 110 | 90 | -- |
| 8ГК.135.693-05 | ПС1-6 | 135 | 90 | -- |
| 8ГК.135.693-06 | ПС1-7 | 35 | 135 | -- |
| 8ГК.135.693-07 | ПС1-8 | 75 | 120 | -- |
| 8ГК.135.693-08 | ПС1-9 | 225 | 70 | -- |
| 8ГК.135.394-02 | НВ-1 | 50 | 50 | -- |
| 8ГК.135.394-03 | НВ-2 | 100 | 50 | -- |
| 8ГК.135.394-04 | НВ-3 | 50 | 25 | -- |
| 8ГК.135.394-05 | НВ-4 | 100 | 25 | -- |
| 8ГК.135.394-06 | НВ-5 | 60 | 60 | -- |
| 8ГК.135.394-07 | НВ-6 | 130 | 130 | -- |
| 8ГК.135.394-08 | НВ-7 | 150 | 150 | -- |
| 8ГК.135.394-09 | НВ-8 | 250 | 250 | -- |
| 8ГК.135.394-10 | НВ-9 | 240 | 240 | -- |
| 8ГК.135.394-11 | НВ-10 | 285 | 285 | -- |
| 8ГК.333.249 | ПС2-1 | 15 | 90 | -- |
| 8ГК.333.249-02 | ПС2-3 | 15 | 60 | -- |
| 8ГК.333.249-12 | ПС2-13 | 20 | 100 | -- |
| 8ГК.333.249-13 | ПС2-14 | 20 | 120 | -- |
| 8ГК.333.249-14 | ПС2-15 | 20 | 150 | -- |
| 8ГК.333.249-18 | ПС2-19 | 15 | 100 | -- |
| 8ГК.333.249-19 | ПС2-20 | 15 | 120 | -- |
| 8ГК.333.249-20 | ПС2-21 | 15 | 150 | -- |
| 8ГК.333.249-23 | ПС2-24 | 20 | 60 | -- |
| 8ГК.333.249-24 | ПС2-25 | 20 | 90 | -- |

### п.16. Профиль повышенной жесткости

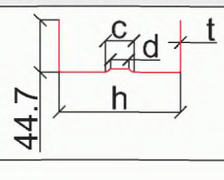


| Обозначение | Марка | t, мм | h, мм | c, мм | d, мм |
|---|---|---|---|---|---|
| ТУ 1121-047-00110473-2003 | ППЖН 100 | 1,2 | 102,4 | 33,3 | 21.3 |
| | ППЖН 120 | 1,2 | 122,4 | 40,0 | 28.0 |
| | ППЖН 150 | 1,2 | 152,4 | 50,0 | 38.0 |
| | ППЖН 200 | 1,5 | 203,0 | 66,6 | 54.6 |
| | ППЖН 220 | 1,5 | 223,0 | 73,3 | 61.3 |

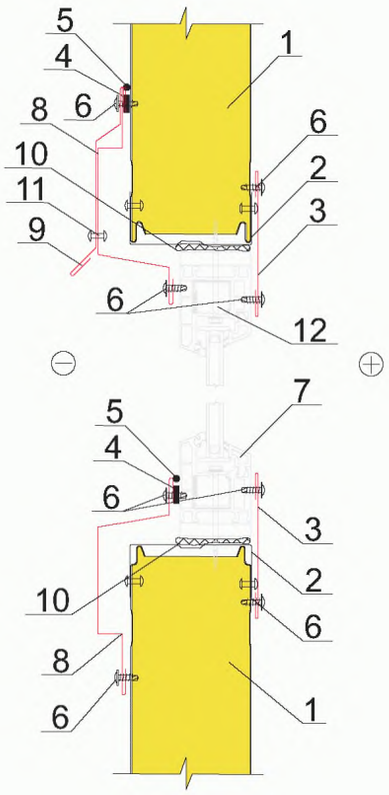


1. Стеновая панель ПТСМ
2. Профиль ППЖН
3. Доборный элемент НЩ4
4. Уплотнительная лента ЛБ 30х2
5. Силиконовый герметик
6. Самонарезающий винт 4,2х13 (Wellflyed шаг 300 мм)
7. Оконный блок
8. Доборный элемент ПС1
9. Доборный элемент ПС2
10. Монтажная пена
11. Заклепка ЗК 4,8х11 шаг 300 мм
12. Саморез для крепления оконных блоков

### п.8. Профиль слива

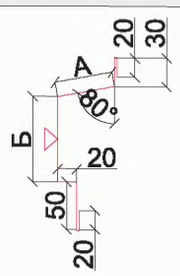


| Обозначение | Марка | А, мм | Б, мм | В, мм |
|---|---|---|---|---|
| 8ГК.135.693 | ПС1-1 | 15 | 120 | -- |
| 8ГК.135.693-01 | ПС1-2 | 40 | 90 | -- |
| 8ГК.135.693-02 | ПС1-3 | 60 | 90 | -- |
| 8ГК.135.693-03 | ПС1-4 | 80 | 90 | -- |
| 8ГК.135.693-04 | ПС1-5 | 110 | 90 | -- |
| 8ГК.135.693-05 | ПС1-6 | 135 | 90 | -- |
| 8ГК.135.693-06 | ПС1-7 | 35 | 135 | -- |
| 8ГК.135.693-07 | ПС1-8 | 75 | 120 | -- |
| 8ГК.135.693-08 | ПС1-9 | 225 | 70 | -- |

### п.3. Нащельник

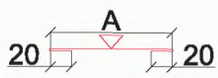


| | | | | |
|---|---|---|---|---|
| **8ГК.135.714** | НЩ4-1 | **80** | **--** | **--** |
| 8ГК.135.714-01 | НЩ4-2 | 120 | -- | -- |

### п.9. Профиль слива

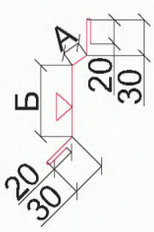


| | | | | |
|---|---|---|---|---|
| 8ГК.333.249 | ПС2-1 | 15 | 90 | -- |
| 8ГК.333.249-02 | ПС2-3 | 15 | 60 | -- |
| 8ГК.333.249-12 | ПС2-13 | 20 | 100 | -- |
| 8ГК.333.249-13 | ПС2-14 | 20 | 120 | -- |
| 8ГК.333.249-14 | ПС2-15 | 20 | 150 | -- |
| 8ГК.333.249-18 | ПС2-19 | 15 | 100 | -- |
| 8ГК.333.249-19 | ПС2-20 | 15 | 120 | -- |
| 8ГК.333.249-20 | ПС2-21 | 15 | 150 | -- |
| 8ГК.333.249-23 | ПС2-24 | 20 | 60 | -- |
| 8ГК.333.249-24 | ПС2-25 | 20 | 90 | -- |

### п.2. Профиль повышенной жесткости

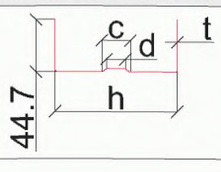


| Обозначение | Марка | t, мм | h, мм | c, мм | d, мм |
|---|---|---|---|---|---|
| ТУ1121-047-00110473-2003 | ППЖН 100 | 1,2 | 102,4 | 33,3 | 21.3 |
| | ППЖН 120 | 1,2 | 122,4 | 40,0 | 28.0 |
| | ППЖН 150 | 1,2 | 152,4 | 50,0 | 38.0 |
| | ППЖН 200 | 1,5 | 203,0 | 66,6 | 54.6 |
| | ППЖН 220 | 1,5 | 223,0 | 73,3 | 61.3 |

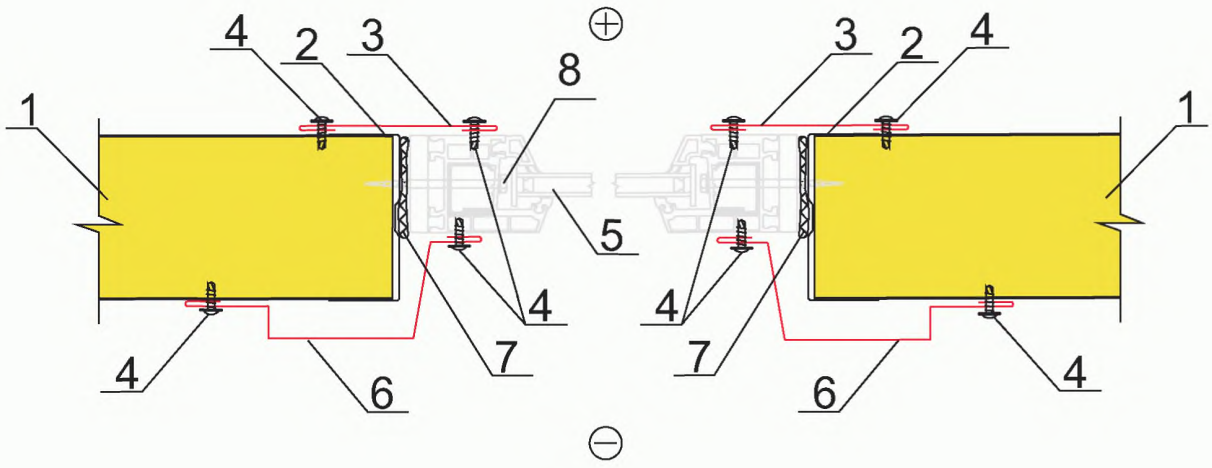


1. Стеновая панель ПТСМ
2. Профиль ППЖН
3. Доборный элемент НЩ4
4. Самонарезающий винт 4,2х13 (Wellflyed) шаг 300 мм
5. Оконный блок
6. Доборный элемент ПС1
7. Монтажная пена
8. Саморез для крепления оконных блоков

### п.6. Профиль слива

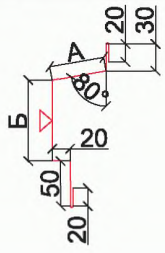


| Обозначение | Марка | А, мм | Б, мм | В, мм |
|---|---|---|---|---|
| 8ГК.135.693 | ПС1-1 | 15 | 120 | -- |
| 8ГК.135.693-01 | ПС1-2 | 40 | 90 | -- |
| 8ГК.135.693-02 | ПС1-3 | 60 | 90 | -- |
| 8ГК.135.693-03 | ПС1-4 | 80 | 90 | -- |
| 8ГК.135.693-04 | ПС1-5 | 110 | 90 | -- |
| 8ГК.135.693-05 | ПС1-6 | 135 | 90 | -- |
| 8ГК.135.693-06 | ПС1-7 | 35 | 135 | -- |
| 8ГК.135.693-07 | ПС1-8 | 75 | 120 | -- |
| 8ГК.135.693-08 | ПС1-9 | 225 | 70 | -- |

### п.3. Нащельник

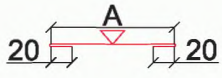


| Обозначение | Марка | А, мм | Б, мм | В, мм |
|---|---|---|---|---|
| 8ГК.135.714 | НЩ4-1 | 80 | -- | -- |
| 8ГК.135.714-01 | НЩ4-2 | 120 | -- | -- |

### п.2. Профиль повышенной жесткости

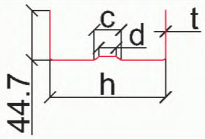


| Обозначение | Марка | t, мм | h, мм | c, мм | d, мм |
|---|---|---|---|---|---|
| ТУ 1121-047-00110473-2003 | ППЖН 100 | 1,2 | 102,4 | 33,3 | 21.3 |
| | ППЖН 120 | 1,2 | 122,4 | 40,0 | 28.0 |
| | ППЖН 150 | 1,2 | 152,4 | 50,0 | 38.0 |
| | ППЖН 200 | 1,5 | 203,0 | 66,6 | 54.6 |
| | ППЖН 220 | 1,5 | 223,0 | 73,3 | 61.3 |

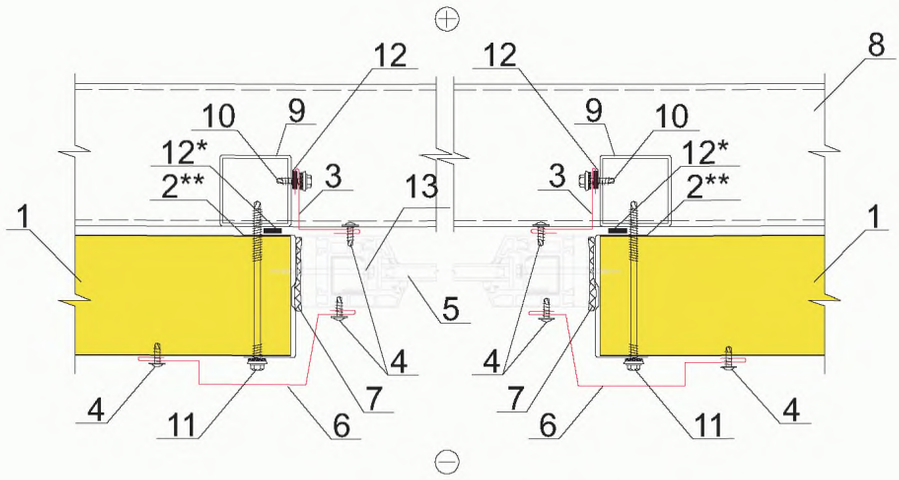


1. Стеновая панель ПТСМ
2. Профиль ППЖН
3. Доборный элемент НВ
4. Самонарезающий винт 4,2х13 (Wellflyed) шаг 300 мм
5. Оконный блок
6. Доборный элемент ПС1
7. Монтажная пена
8. Подоконный прогон (100х100, 120х120, 140х100, 140х120, 160х120, 160х160)
9. Стойка (60х40, 80х80, 100х100)
10. Самонарезающий винт 4,8х19 (Wellflyed) шаг 300 мм
11. Самонарезающий винт (SFS, END) см.прил.2 табл.1
12. Уплотнительная лента ЛБ 30х2
13. Саморез для крепления оконных блоков

* применять только в северных районах строительства или по требованию заказчика

** устанавливать при ширине оконного блока более 1200 мм

### п.6. Профиль слива

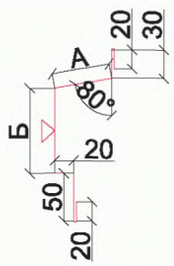


| Обозначение | Марка | А, мм | Б, мм | В, мм |
|---|---|---|---|---|
| 8ГК.135.693 | ПС1-1 | 15 | 120 | -- |
| 8ГК.135.693-01 | ПС1-2 | 40 | 90 | -- |
| 8ГК.135.693-02 | ПС1-3 | 60 | 90 | -- |
| 8ГК.135.693-03 | ПС1-4 | 80 | 90 | -- |
| 8ГК.135.693-04 | ПС1-5 | 110 | 90 | -- |
| 8ГК.135.693-05 | ПС1-6 | 135 | 90 | -- |
| 8ГК.135.693-06 | ПС1-7 | 35 | 135 | -- |
| 8ГК.135.693-07 | ПС1-8 | 75 | 120 | -- |
| 8ГК.135.693-08 | ПС1-9 | 225 | 70 | -- |

### п.3. Накладка внутренняя

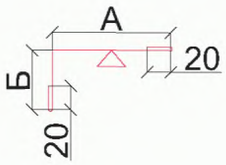


| Обозначение | Марка | А, мм | Б, мм | В, мм |
|---|---|---|---|---|
| **8**ГК.135.394-02 | НВ-1 | **50** | **50** | **--** |
| 8ГК.135.394-03 | НВ-2 | 100 | 50 | -- |
| 8ГК.135.394-04 | НВ-3 | 50 | 25 | -- |
| 8ГК.135.394-05 | НВ-4 | 100 | 25 | -- |
| 8ГК.135.394-06 | НВ-5 | 60 | 60 | -- |
| 8ГК.135.394-07 | НВ-6 | 130 | 130 | -- |
| 8ГК.135.394-08 | НВ-7 | 150 | 150 | -- |
| 8ГК.135.394-09 | НВ-8 | 250 | 250 | -- |
| 8ГК.135.394-10 | НВ-9 | 240 | 240 | -- |
| 8ГК.135.394-11 | НВ-10 | 285 | 285 | -- |

### п.2. Профиль повышенной жесткости

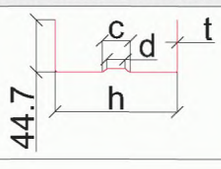


| Обозначение | Марка | t, мм | h, мм | c, мм | d, мм |
|---|---|---|---|---|---|
| ТУ1121-047-00110473-2003 | ППЖН 100 | 1,2 | 102,4 | 33,3 | 21.3 |
| | ППЖН 120 | 1,2 | 122,4 | 40,0 | 28.0 |
| | ППЖН 150 | 1,2 | 152,4 | 50,0 | 38.0 |
| | ППЖН 200 | 1,5 | 203,0 | 66,6 | 54.6 |
| | ППЖН 220 | 1,5 | 223,0 | 73,3 | 61.3 |

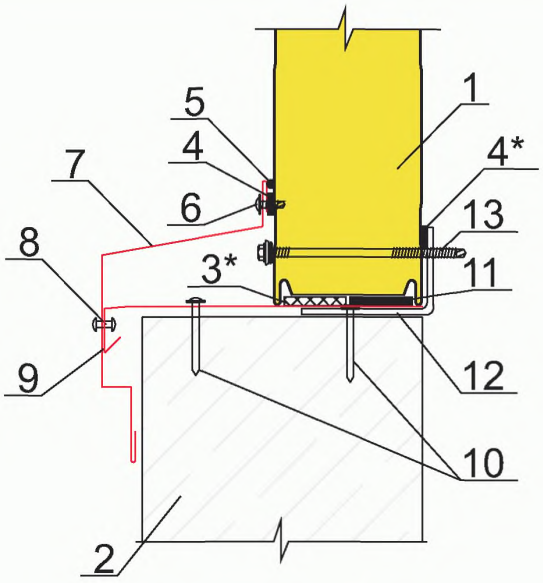


1. Стеновая панель ПТСМ
2. Цоколь
3. Монтажная пена
4. Уплотнительная лента ЛБ 30х2
5. Силиконовый герметик
6. Самонарезающий винт 4,2х13 (Wellflyed) шаг 300 мм
7. Доборный элемент ПС1
8. Заклепка ЗК 4,8х11 шаг 300 мм
9. Доборный элемент ПН2
10. Дюбель-гвоздь ДГ 4,5х50
11. Уплотнительная лента ЛБ 100х2
12. Цокольный прогон
13. Самонарезающий винт (SFS, END) см.прил.2 табл.1

* применять только в северных районах строительства или по требованию заказчика

*п.7. Профиль слива*

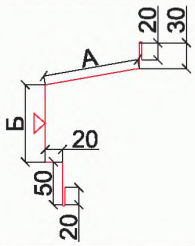


*п.9. Профиль цокольный*

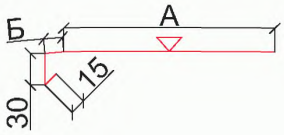


| Обозначение | Марка | А, мм | Б, мм | В, мм |
|---|---|---|---|---|
| 8ГК.135.693 | ПС1-1 | 15 | 120 | -- |
| 8ГК.135.693-01 | ПС1-2 | 40 | 90 | -- |
| 8ГК.135.693-02 | ПС1-3 | 60 | 90 | -- |
| 8ГК.135.693-03 | ПС1-4 | 80 | 90 | -- |
| 8ГК.135.693-04 | ПС1-5 | 110 | 90 | -- |
| 8ГК.135.693-05 | ПС1-6 | 135 | 90 | -- |
| 8ГК.135.693-06 | ПС1-7 | 35 | 135 | -- |
| 8ГК.135.693-07 | ПС1-8 | 75 | 120 | -- |
| 8ГК.135.693-08 | ПС1-9 | 225 | 70 | -- |
| 8ГК.333.277 | ПН2-1 | 60 | 30 | -- |
| 8ГК.333.277-01 | ПН2-2 | 110 | 30 | -- |
| 8ГК.333.277-02 | ПН2-3 | 160 | 30 | -- |
| 8ГК.333.277-03 | ПН2-4 | 100 | 30 | -- |
| 8ГК.333.277-04 | ПН2-5 | 50 | 18 | -- |
| 8ГК.333.277-05 | ПН2-6 | 80 | 18 | -- |
| 8ГК.333.277-06 | ПН2-7 | 100 | 18 | -- |
| 8ГК.333.277-07 | ПН2-8 | 120 | 18 | -- |
| 8ГК.333.277-08 | ПН2-9 | 150 | 18 | -- |
| 8ГК.333.277-09 | ПН2-10 | 175 | 18 | -- |
| 8ГК.333.277-10 | ПН2-11 | 200 | 18 | -- |
| 8ГК.333.277-11 | ПН2-12 | 225 | 18 | -- |
| 8ГК.333.277-12 | ПН2-13 | 250 | 18 | -- |

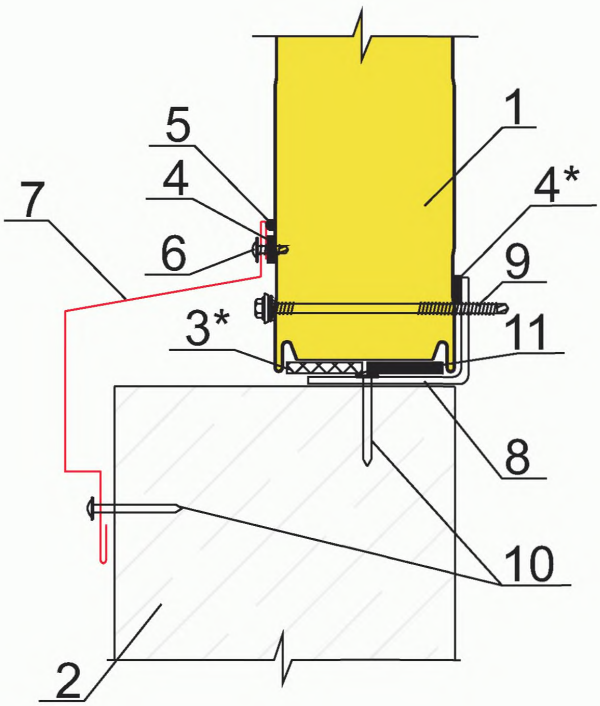


1. Стеновая панель ПТСМ
2. Цоколь
3. Монтажная пена
4. Уплотнительная лента ЛБ 30х2
5. Силиконовый герметик
6. Самонарезающий винт 4,2х13 (Wellflyed) шаг 300 мм
7. Доборный элемент ПС1
8. Цокольный прогон
9. Самонарезающий винт (SFS, END) см.прил.2 табл.1
10. Дюбель-гвоздь ДГ 4,5х50 шаг 300 мм
11. Уплотнительная лента ЛБ 100х2

* применять только в северных районах строительства или по требованию заказчика

**п.7. Профиль слива**

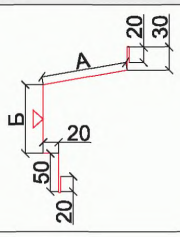


| Обозначение | Марка | А, мм | Б, мм | В, мм |
|---|---|---|---|---|
| 8ГК.135.693 | ПС1-1 | 15 | 120 | -- |
| 8ГК.135.693-01 | ПС1-2 | 40 | 90 | -- |
| 8ГК.135.693-02 | ПС1-3 | 60 | 90 | -- |
| 8ГК.135.693-03 | ПС1-4 | 80 | 90 | -- |
| 8ГК.135.693-04 | ПС1-5 | 110 | 90 | -- |
| 8ГК.135.693-05 | ПС1-6 | 135 | 90 | -- |
| 8ГК.135.693-06 | ПС1-7 | 35 | 135 | -- |
| 8ГК.135.693-07 | ПС1-8 | 75 | 120 | -- |
| 8ГК.135.693-08 | ПС1-9 | 225 | 70 | -- |

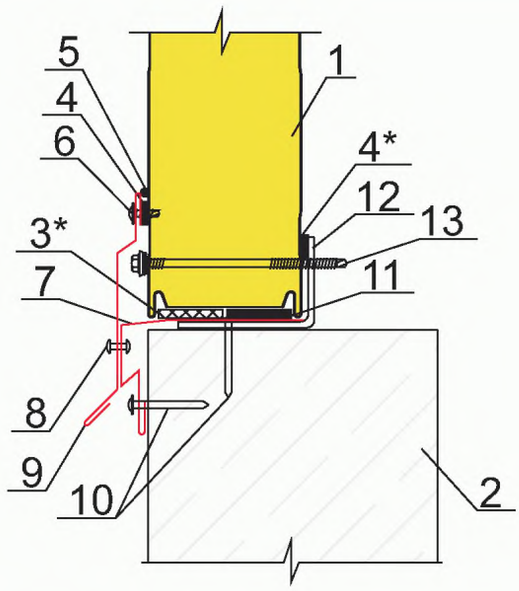


1. Стеновая панель ПТСМ
2. Цоколь
3. Монтажная пена
4. Уплотнительная лента ЛБ 30х2
5. Силиконовый герметик
6. Самонарезающий винт 4,2х13 (Wellflyed) шаг 300 мм
7. Доборный элемент ПП4
8. Заклепка ЗК 4,8х11 шаг 300 мм
9. Доборный элемент ПС2
10. Дюбель-гвоздь ДГ 4,5х50 шаг 300 мм
11. Уплотнительная лента ЛБ 100х2
12. Цокольный прогон
13. Самонарезающий винт (SFS, END) см.прил.2 табл.1

* применять только в северных районах строительства или по требованию заказчика

### п.7. Профиль подоконный

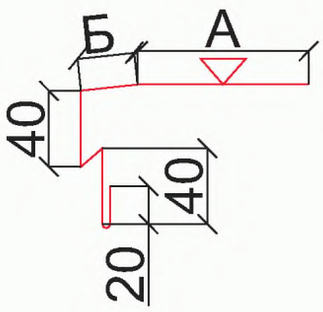


### п.9. Профиль слива

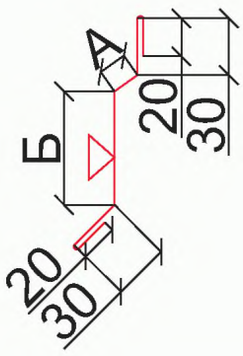


| Обозначение | Марка | А, мм | Б, мм | В, мм |
|---|---|---|---|---|
| 8ГК.333.139 | ПП4-1 | 60 | 30 | -- |
| 8ГК.333.139-01 | ПП4-2 | 110 | 30 | -- |
| 8ГК.333.139-02 | ПП4-3 | 160 | 30 | -- |
| 8ГК.333.139-03 | ПП4-4 | 50 | 18 | -- |
| 8ГК.333.139-04 | ПП4-5 | 80 | 18 | -- |
| 8ГК.333.139-05 | ПП4-6 | 100 | 18 | -- |
| 8ГК.333.139-06 | ПП4-7 | 120 | 18 | -- |
| 8ГК.333.139-07 | ПП4-8 | 150 | 18 | -- |
| 8ГК.333.139-08 | ПП4-9 | 175 | 18 | -- |
| 8ГК.333.139-09 | ПП4-10 | 200 | 18 | -- |
| 8ГК.333.139-10 | ПП4-11 | 225 | 18 | -- |
| 8ГК.333.139-11 | ПП4-12 | 250 | 18 | -- |
| 8ГК.333.249 | ПС2-1 | 15 | 90 | -- |
| 8ГК.333.249-02 | ПС2-3 | 15 | 60 | -- |
| 8ГК.333.249-12 | ПС2-13 | 20 | 100 | -- |
| 8ГК.333.249-13 | ПС2-14 | 20 | 120 | -- |
| 8ГК.333.249-14 | ПС2-15 | 20 | 150 | -- |
| 8ГК.333.249-15 | ПС2-16 | 30 | 100 | -- |
| 8ГК.333.249-16 | ПС2-17 | 30 | 120 | -- |
| 8ГК.333.249-17 | ПС2-18 | 30 | 150 | -- |
| 8ГК.333.249-18 | ПС2-19 | 15 | 100 | -- |
| 8ГК.333.249-19 | ПС2-20 | 15 | 120 | -- |
| 8ГК.333.249-20 | ПС2-21 | 15 | 150 | -- |
| 8ГК.333.249-21 | ПС2-22 | 30 | 60 | -- |
| 8ГК.333.249-22 | ПС2-23 | 30 | 90 | -- |
| 8ГК.333.249-23 | ПС2-24 | 20 | 60 | -- |
| 8ГК.333.249-24 | ПС2-25 | 20 | 90 | -- |

# Цокольный узел

Г2.4

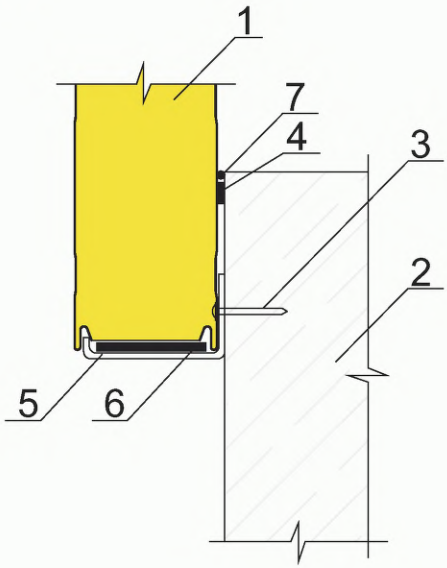


1. Стеновая панель ПТСМ
2. Цоколь
3. Дюбель-гвоздь 4,5х50 шаг 500 мм
4. Уплотнительная лента ЛБ 30х2
5. Цокольный прогон
6. Уплотнительная лента ЛБ 100х2
7. Силиконовый герметик

Г2.5

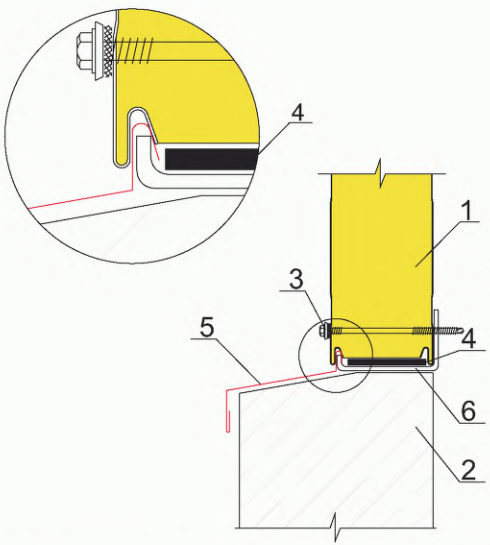


1. Стеновая панель ПТСМ
2. Цоколь
3. Самонарезающий винт (SFS, END) см.прил.2 табл.1
4. Уплотнительная лента ЛБ 30х2
5. Доборный элемент ПЦ
6. Цокольный прогон

*п.5. Профиль цокольный*

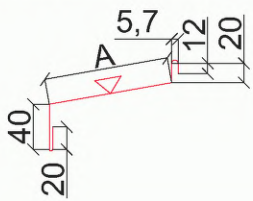


| Обозначение | Марка | А, мм | Б, мм | В, мм |
|---|---|---|---|---|
| 8ГК.333.247 | ПЦ-1 | 110 | -- | -- |
| | | | | |
| | | | | |
| | | | | |
| | | | | |
| | | | | |
| | | | | |
| | | | | |
| | | | | |
| | | | | |

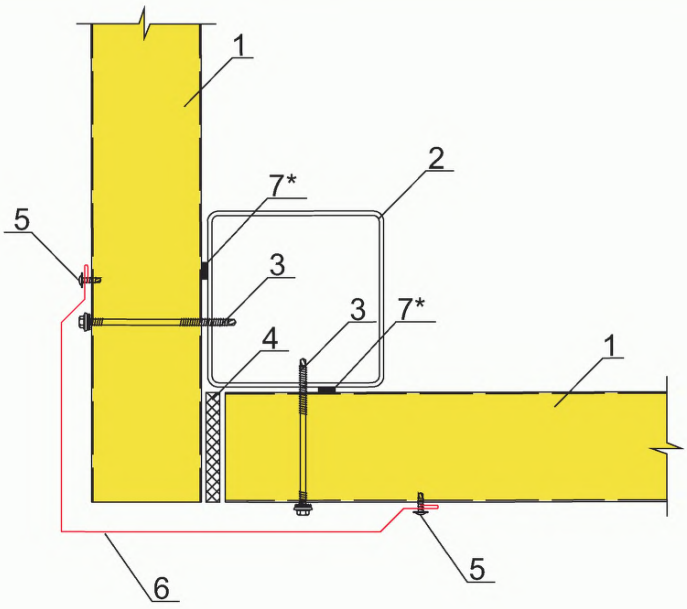


1. Стеновая панель ПТСМ
2. Стойка фахверка
3. Самонарезающий винт (SFS, END) см.прил.2 табл.1
4. Минеральная вата Ursa М25 (Изол-Н или др. р=25кг/м3)
5. Самонарезающий винт 4,2х13 (Wellflyed) шаг 300 мм
6. Доборный элемент У
7. Уплотнительная лента ЛБ 30х2

* применять только в северных районах строительства или по требованию заказчика

п.6. Накладка

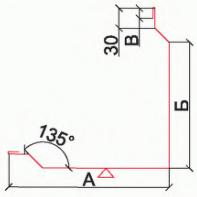


| 8ГК.135.669 | У-1 | 382 | 330 | 10 |
|---|---|---|---|---|
| 8ГК.135.669-01 | У-2 | 240 | 190 | 15 |
| 8ГК.135.669-02 | У-3 | 270 | 190 | 15 |
| 8ГК.135.669-03 | У-4 | 290 | 190 | 15 |
| 8ГК.135.669-04 | У-5 | 310 | 190 | 15 |
| 8ГК.135.669-05 | У-6 | 340 | 190 | 15 |
| 8ГК.135.669-06 | У-7 | 365 | 190 | 15 |
| 8ГК.135.669-07 | У-8 | 390 | 255 | 15 |
| 8ГК.135.669-08 | У-9 | 415 | 255 | 15 |
| 8ГК.135.669-09 | У-10 | 440 | 255 | 15 |
| | | | | |
| | | | | |
| | | | | |

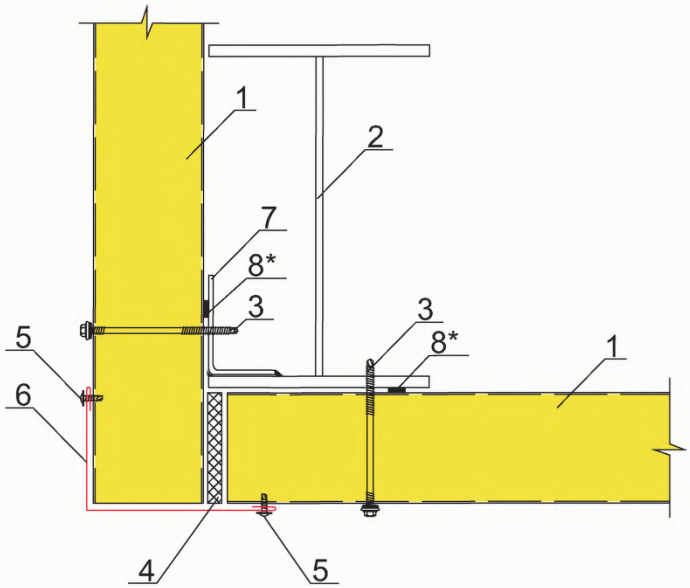


1. *Стеновая панель ПТСМ*
2. *Колонна*
3. *Самонарезающий винт (SFS, END) см.прил.2 табл.1*
4. *Минеральная вата Ursa М25 (Изол-Н или др. р=25кг/м3)*
5. *Самонарезающий винт 4,2х13 (Wellflyed) шаг 300 мм*
6. *Доборный элемент НН*
7. *Уголок или пластина*
8. *Уплотнительная лента ЛБ 30х2*

* *применять только в северных районах строительства или по требованию заказчика*

*п.6. Накладка наружная*

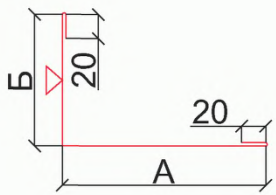


| Обозначение | Марка | А, мм | Б, мм | В, мм |
|---|---|---|---|---|
| 8ГК.135.393-02 | НН-1 | 55 | 95 | -- |
| 8ГК.135.393-08 | НН-7 | 120 | 120 | -- |
| 8ГК.135.393-09 | НН-8 | 135 | 135 | -- |
| 8ГК.135.393-12 | НН-11 | 240 | 240 | -- |
| 8ГК.135.393-14 | НН-12 | 170 | 110 | -- |
| 8ГК.135.393-15 | НН-13 | 170 | 140 | -- |
| 8ГК.135.393-16 | НН-14 | 170 | 160 | -- |
| 8ГК.135.393-17 | НН-15 | 170 | 180 | -- |
| 8ГК.135.393-18 | НН-16 | 170 | 210 | -- |
| 8ГК.135.393-19 | НН-17 | 170 | 235 | -- |
| 8ГК.135.393-20 | НН-18 | 170 | 260 | -- |
| 8ГК.135.393-21 | НН-19 | 170 | 285 | -- |
| 8ГК.135.393-22 | НН-20 | 170 | 310 | -- |

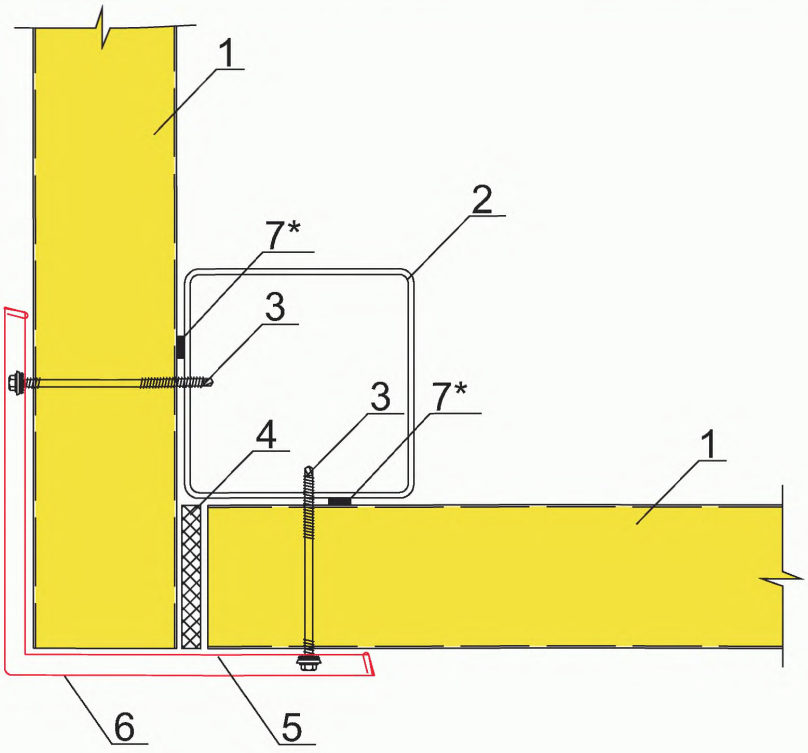


1. Стеновая панель ПТСМ
2. Стойка фахверка
3. Самонарезающий винт (SFS, END) см.прил.2 табл.1
4. Минеральная вата Ursa М25 (Изол-Н или др. р=25кг/м3)
5. Профиль угловой ПОН5 t=1,2 мм
6. Доборный элемент ПОУ1
7. Уплотнительная лента ЛБ 30х2

* применять только в северных районах строительства или по требованию заказчика

**п.5. Профиль угловой**

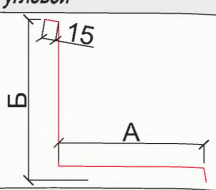


| Обозначение | Марка | А, мм | Б, мм | В, мм |
|---|---|---|---|---|
| 8ГК.342.212 | ПОН5-1 | 154 | 168 | -- |
| 8ГК.342.212-01 | ПОН5-2 | 240 | 254 | -- |
| 8ГК.342.212-02 | ПОН5-3 | 330 | 344 | -- |

**п.6. Профиль облицовочный угловой**

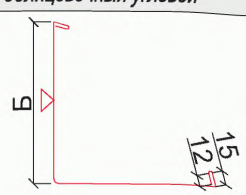


| Обозначение | Марка | А, мм | Б, мм | В, мм |
|---|---|---|---|---|
| 8ГК.342.214 | ПОУ1-1 | -- | 172 | -- |
| 8ГК.342.214-02 | ПОУ1-3 | -- | 258 | -- |
| 8ГК.342.214-04 | ПОУ1-5 | -- | 348 | -- |

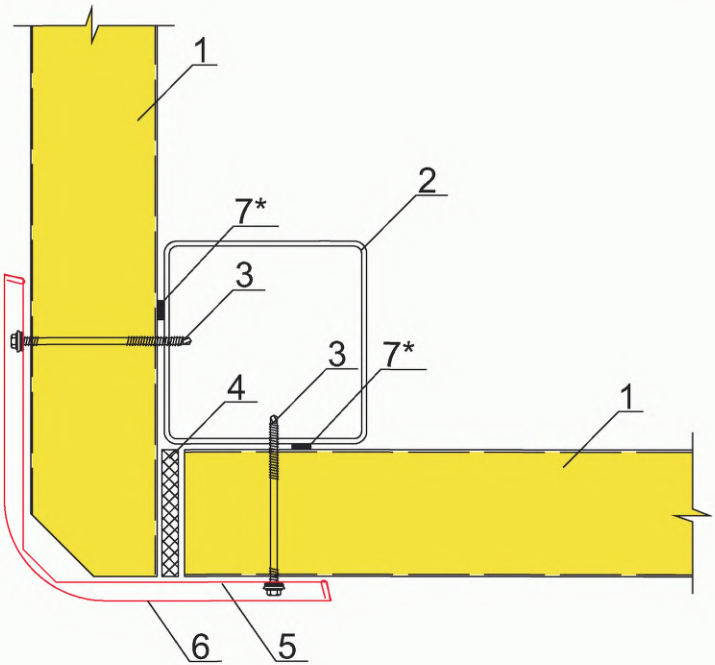


1. Стеновая панель ПТСМ
2. Стойка фахверка
3. Самонарезающий винт (SFS, END) см.прил.2 табл.1
4. Минеральная вата Ursa М25 (Изол-Н или др. р=25кг/м3)
5. Профиль угловой ПОН6 t=1,2 мм
6. Доборный элемент ПОУ2
7. Уплотнительная лента ЛБ 30х2

* применять только в северных районах строительства или по требованию заказчика

**п.5. Профиль угловой**

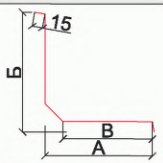


**п.6. Профиль облицовочный угловой**

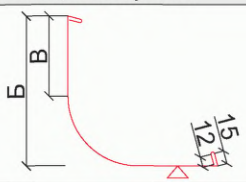


| Обозначение | Марка | А, мм | Б, мм | В, мм |
|---|---|---|---|---|
| 8ГК.342.213 | ПОН6-1 | 154 | 168 | 128 |
| 8ГК.342.213-01 | ПОН6-2 | 240 | 254 | 214 |
| 8ГК.342.213-02 | ПОН6-3 | 330 | 344 | 304 |
| 8ГК.342.215 | ПОУ2-1 | -- | 172 | 92 |
| 8ГК.342.215-02 | ПОУ2-3 | -- | 258 | 177 |
| 8ГК.342.215-04 | ПОУ2-5 | -- | 348 | 267 |

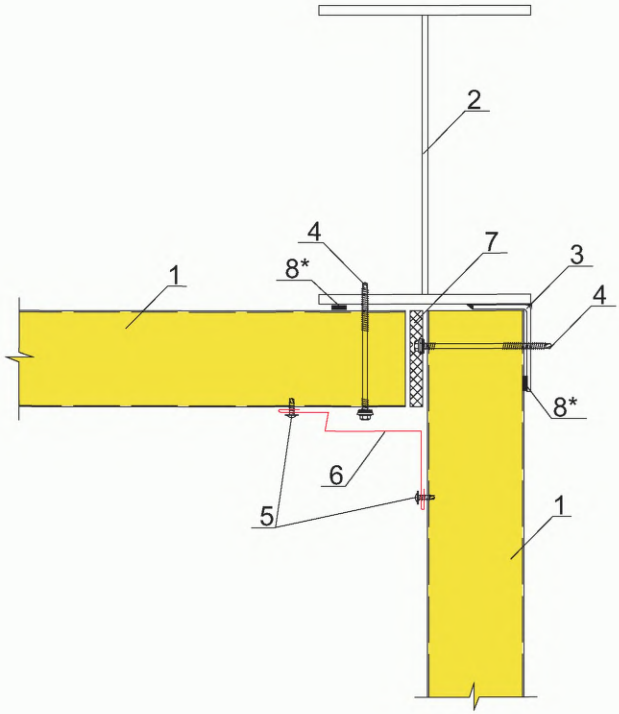


1. Стеновая панель ПТСМ
2. Колонна
3. Уголок или пластина
4. Самонарезающий винт (SFS, END) см.прил.2 табл.1
5. Самонарезающий винт 4,2х13 (Wellflyed) шаг 300 мм
6. Доборный элемент ПО14
7. Минеральная вата Ursa М25 (Изол-Н или др. р=25кг/м3)
8. Уплотнительная лента ЛБ 30х2

* применять только в северных районах строительства или по требованию заказчика

п.6. Профиль обрамления

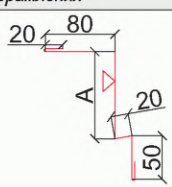


| Обозначение | Марка | А, мм | Б, мм | В, мм |
|---|---|---|---|---|
| 8ГК.333.256 | ПО14-1 | 60 | -- | -- |
| 8ГК.333.256-02 | ПО14-3 | 80 | -- | -- |
| 8ГК.333.256-04 | ПО14-5 | 100 | -- | -- |
| | | | | |
| | | | | |
| | | | | |
| | | | | |
| | | | | |

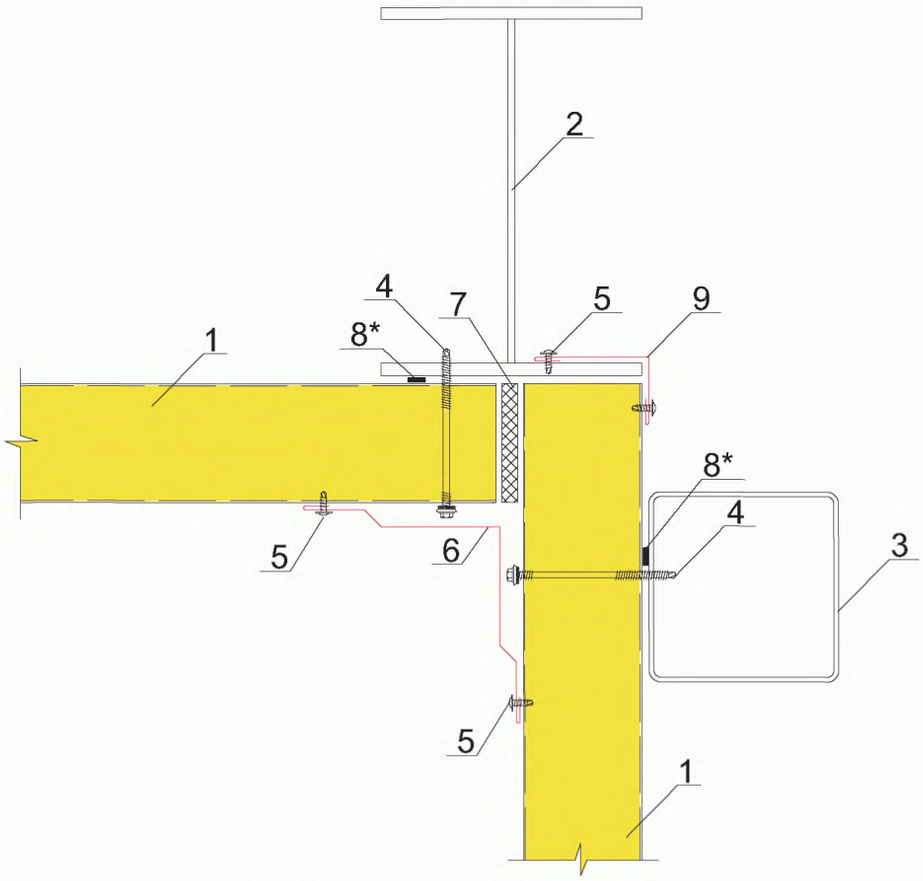


1. Стеновая панель ПТСМ
2. Колонна
3. Стойка фахверка
4. Самонарезающий винт (SFS, END) см.прил.2 табл.1
5. Самонарезающий винт 4,2х13 (Wellflyed) шаг 300 мм
6. Доборный элемент ПО15
7. Минеральная вата Ursa М25 (Изол-Н или др. р=25кг/м3)
8. Уплотнительная лента ЛБ 30х2
9. Доборный элемент НН

* применять только в северных районах строительства или по требованию заказчика

### п.6. Профиль обрамления

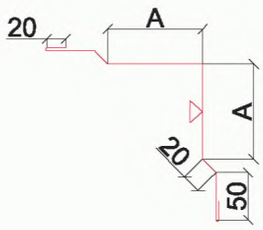


### п.9. Накладка наружная

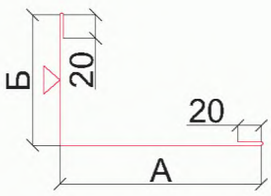


| Обозначение | Марка | А, мм | Б, мм | В, мм |
|---|---|---|---|---|
| 8ГК.135.754 | ПО15-1 | 50 | -- | -- |
| 8ГК.135.754-01 | ПО15-2 | 60 | -- | -- |
| 8ГК.135.754-02 | ПО15-3 | 80 | -- | -- |
| 8ГК.135.754-03 | ПО15-4 | 100 | -- | -- |
| 8ГК.135.754-04 | ПО15-5 | 120 | -- | -- |
| 8ГК.135.754-05 | ПО15-6 | 135 | -- | -- |
| 8ГК.135.754-06 | ПО15-7 | 150 | -- | -- |
| 8ГК.135.754-07 | ПО15-8 | 180 | -- | -- |
| 8ГК.135.754-08 | ПО15-9 | 200 | -- | -- |
| 8ГК.135.754-09 | ПО15-10 | 250 | -- | -- |
| 8ГК.135.393-02 | НН-1 | 55 | 95 | -- |
| 8ГК.135.393-08 | НН-7 | 120 | 120 | -- |
| 8ГК.135.393-09 | НН-8 | 135 | 135 | -- |
| 8ГК.135.393-12 | НН-11 | 240 | 240 | -- |
| 8ГК.135.393-14 | НН-12 | 170 | 110 | -- |
| 8ГК.135.393-15 | НН-13 | 170 | 140 | -- |
| 8ГК.135.393-16 | НН-14 | 170 | 160 | -- |
| 8ГК.135.393-17 | НН-15 | 170 | 180 | -- |
| 8ГК.135.393-18 | НН-16 | 170 | 210 | -- |
| 8ГК.135.393-19 | НН-17 | 170 | 235 | -- |
| 8ГК.135.393-20 | НН-18 | 170 | 260 | -- |
| 8ГК.135.393-21 | НН-19 | 170 | 285 | -- |
| 8ГК.135.393-22 | НН-20 | 170 | 310 | -- |

# Вертикальный стык панелей Г5.1

1. Стеновая панель ПТСМ
2. Колонна
3. Самонарезающий винт (SFS, END) см.прил.2 табл.1
4. Минеральная вата Ursa M25 (Изол-Н или др. ρ=25кг/м3)
5. Самонарезающий винт 4,2х13 (Wellflyed) шаг 300 мм
6. Доборный элемент НЩ3
7. Уплотнительная лента ЛБ 30х2

* применять только в северных районах строительства или по требованию заказчика

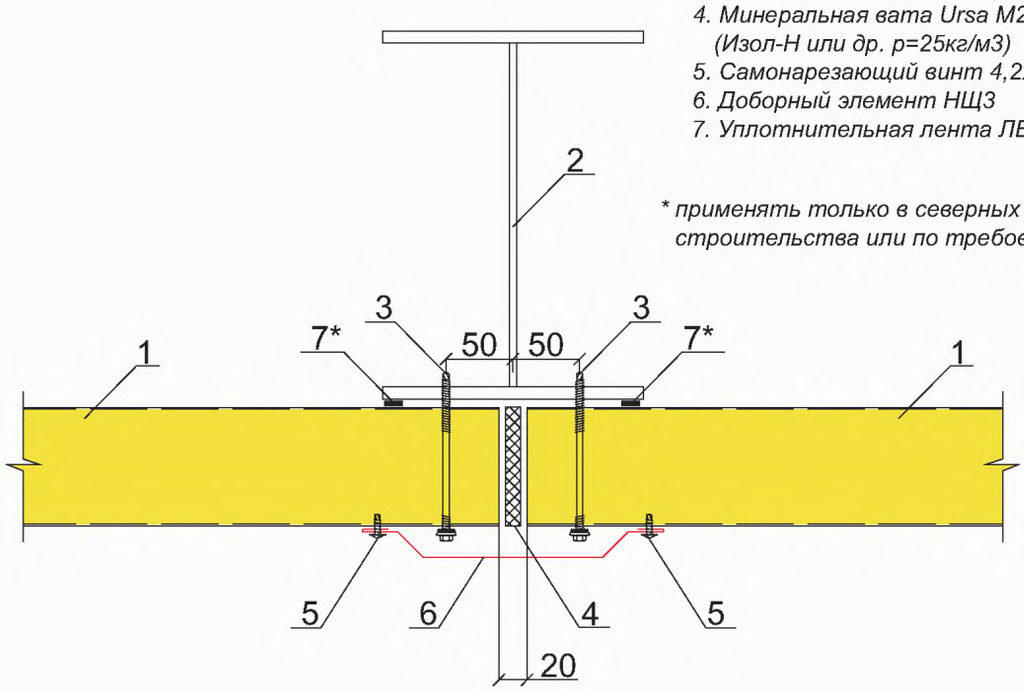


# Г5.2

1. Стеновая панель ПТСМ
2. Стойка фахверка
3. Самонарезающий винт (SFS, END) см.прил.2 табл.1
4. Минеральная вата Ursa M25 (Изол-Н или др. ρ=25кг/м3)
5. Самонарезающий винт 4,2х13 (Wellflyed) шаг 300 мм
6. Доборный элемент НЩ3
7. Уплотнительная лента ЛБ 30х2

* применять только в северных районах строительства или по требованию заказчика

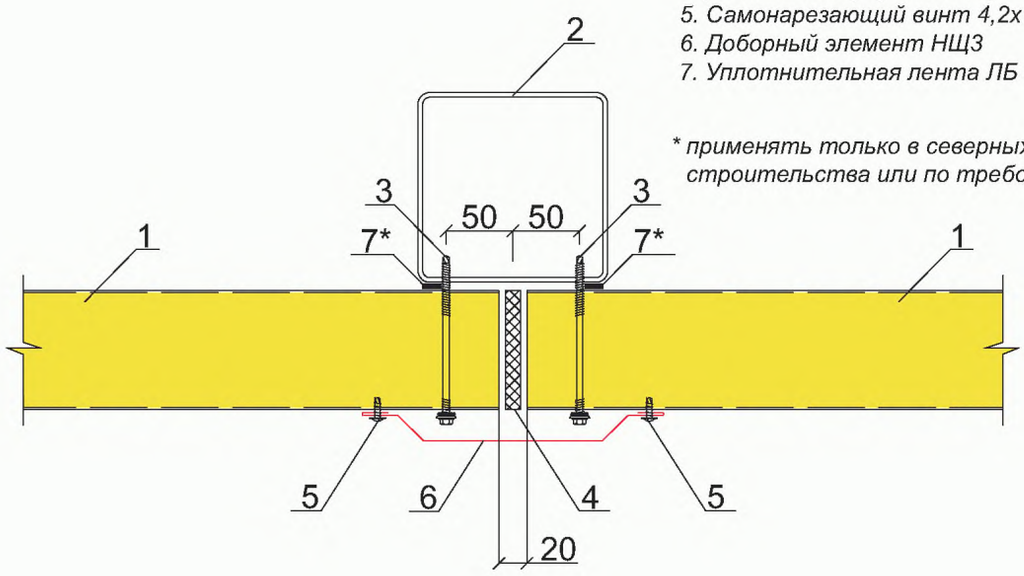


## п.6. Нащельник

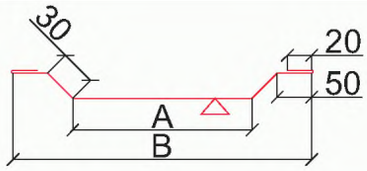


| Обозначение | Марка | А, мм | Б, мм | В, мм |
|---|---|---|---|---|
| 8ГК.135.672-06 | НЩ3-7 | 60 | -- | 164 |
| 8ГК.135.672-07 | НЩ3-8 | 150 | -- | 233 |
| | | | | |
| | | | | |
| | | | | |
| | | | | |

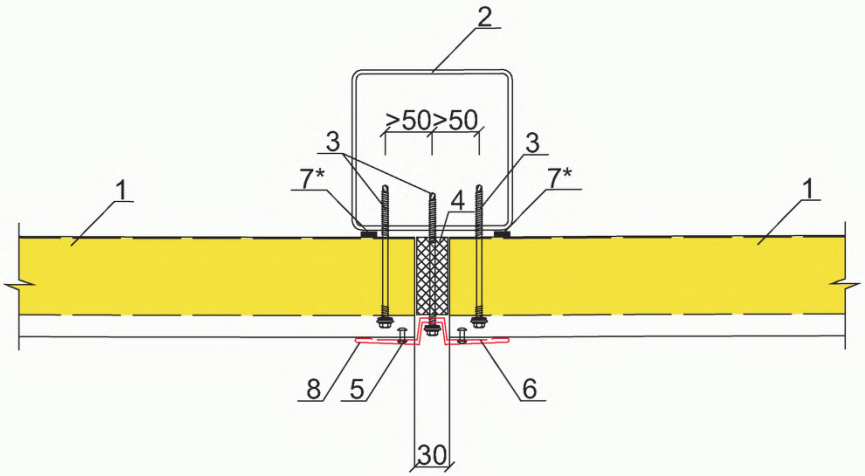


1. Стеновая панель ПТСМС
2. Стойка фахверка
3. Самонарезающий винт (SFS, END) см.прил.2 табл.1
4. Минеральная вата Ursa М25 (Изол-Н или др. р=25кг/м3)
5. Заклепка ЗК 4,8х11 шаг 300 мм
6. Доборный элемент ПОП7
7. Уплотнительная лента ЛБ 30х2
8. Доборный элемент ПОН7

* применять только в северных районах строительства или по требованию заказчика

*п.6. Нащельник*

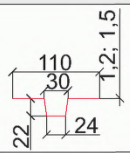


*п.8. Профиль крепления*

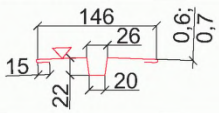


| Обозначение | Марка | А, мм | Б, мм | В, мм |
|---|---|---|---|---|
| 8ГК.342.219 | ПОП7-1 | -- | -- | -- |
| 8ГК.342.219-01 | ПОП7-2 | -- | -- | -- |
| 8ГК.342.220-01 | ПОН7-2 | -- | -- | -- |
| 8ГК.342.220-02 | ПОН7-3 | -- | -- | -- |

# Стык с существующей стеной Г6.1

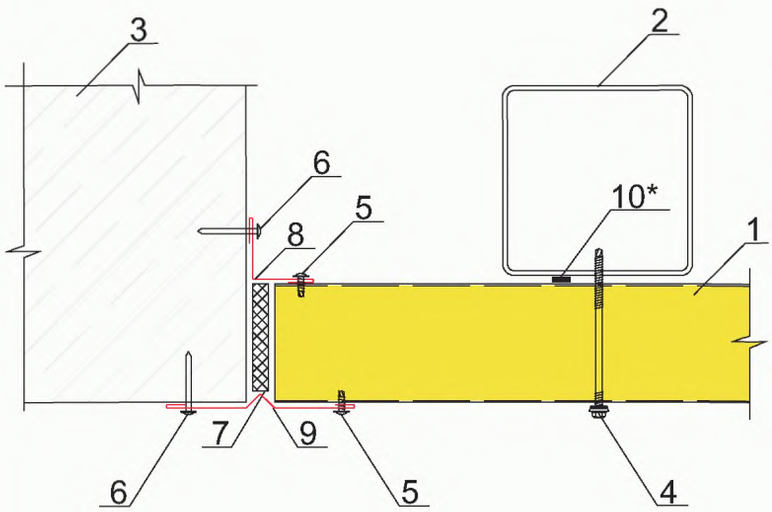


1. Стеновая панель ПТСМ
2. Стойка фахверка
3. Существующая стена
4. Самонарезающий винт (SFS, END) см.прил.2 табл.1
5. Самонарезающий винт 4,2х13 (Wellflyed) шаг 300 мм
6. Дюбель-гвоздь ДГ 4,5х50 шаг 300 мм
7. Минеральная вата Ursa М25 (Изол-Н или др. р=25кг/м3)
8. Доборный элемент НВ
9. Доборный элемент НС1
10. Уплотнительная лента ЛБ 30х2

* применять только в северных районах строительства или по требованию заказчика

# Г6.2

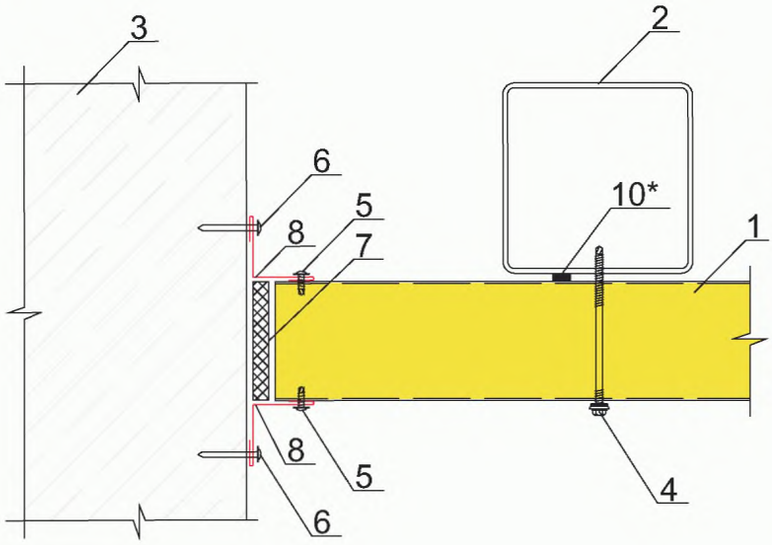


1. Стеновая панель ПТСМ
2. Стойка фахверка
3. Существующая стена
4. Самонарезающий винт (SFS, END) см.прил.2 табл.1
5. Самонарезающий винт 4,2х13 (Wellflyed) шаг 300 мм
6. Дюбель-гвоздь ДГ 4,5х50 шаг 300 мм
7. Минеральная вата Ursa М25 (Изол-Н или др. р=25кг/м3)
8. Доборный элемент НВ
10. Уплотнительная лента ЛБ 30х2

* применять только в северных районах строительства или по требованию заказчика

## п.8. Накладка внутренняя

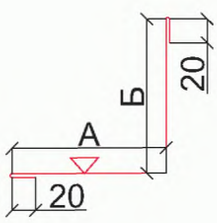


## п.9. Накладка стыковая

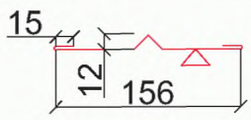


| Обозначение | Марка | А, мм | Б, мм | В, мм |
|---|---|---|---|---|
| 8ГК.135.394-02 | НВ-1 | 50 | 50 | -- |
| 8ГК.135.394-03 | НВ-2 | 100 | 50 | -- |
| 8ГК.135.394-04 | НВ-3 | 50 | 25 | -- |
| 8ГК.135.394-05 | НВ-4 | 100 | 25 | -- |
| 8ГК.135.394-06 | НВ-5 | 60 | 60 | -- |
| 8ГК.135.394-07 | НВ-6 | 130 | 130 | -- |
| 8ГК.135.394-08 | НВ-7 | 150 | 150 | -- |
| 8ГК.135.394-09 | НВ-8 | 250 | 250 | -- |
| 8ГК.135.394-10 | НВ-9 | 240 | 240 | -- |
| 8ГК.135.394-11 | НВ-10 | 285 | 285 | -- |
| 8ГК.135.394-14 | НВ-12 | 100 | 120 | -- |
| 8ГК.135.639 | НС1 | -- | -- | -- |

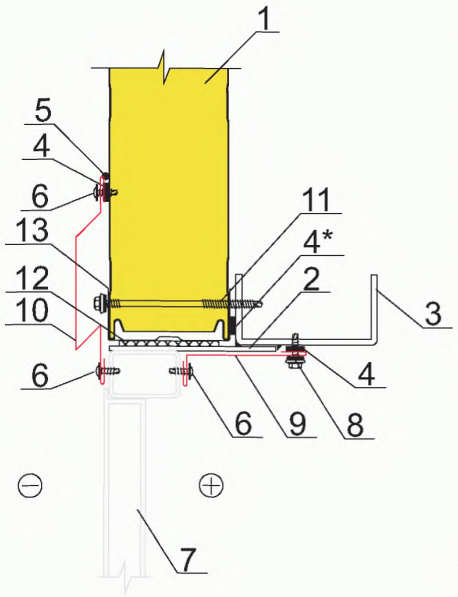


1. Стеновая панель ПТСМ
2. Монтажная пластина
3. Стеновой прогон
4. Уплотнительная лента ЛБ 30х2
5. Силиконовый герметик
6. Самонарезающий винт 4,2х13 (Wellflyed) шаг 300 мм
7. Дверной блок
8. Самонарезающий винт 4,8х19 (Wellflyed) шаг 300 мм
9. Доборный элемент НВ
10. Доборный элемент ПС4
11. Самонарезающий винт (SFS, END) см.прил.2 табл.1
12. Монтажная пена
13. Профиль ППЖН

* применять только в северных районах строительства или по требованию заказчика

## п.10. Профиль слива

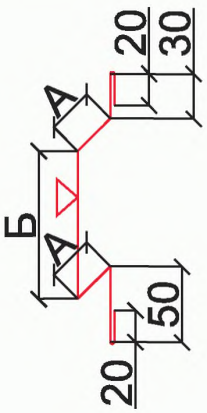


| Обозначение | Марка | А, мм | Б, мм | В, мм |
|---|---|---|---|---|
| 8ГК.333.281 | ПС4-1 | 15 | 50 | -- |
| 8ГК.333.281-01 | ПС4-2 | 15 | 80 | -- |
| 8ГК.333.281-02 | ПС4-3 | 15 | 100 | -- |
| 8ГК.333.281-03 | ПС4-4 | 15 | 120 | -- |
| 8ГК.333.281-04 | ПС4-5 | 15 | 150 | -- |
| 8ГК.333.281-05 | ПС4-6 | 15 | 180 | -- |
| 8ГК.333.281-06 | ПС4-7 | 30 | 50 | -- |
| 8ГК.333.281-07 | ПС4-8 | 30 | 80 | -- |
| 8ГК.333.281-08 | ПС4-9 | 30 | 100 | -- |
| 8ГК.333.281-09 | ПС4-10 | 30 | 120 | -- |
| 8ГК.333.281-10 | ПС4-11 | 30 | 150 | -- |
| 8ГК.333.281-11 | ПС4-12 | 30 | 180 | -- |
| 8ГК.333.281-12 | ПС4-13 | 20 | 50 | -- |
| 8ГК.333.281-13 | ПС4-14 | 20 | 80 | -- |
| 8ГК.333.281-14 | ПС4-15 | 20 | 100 | -- |
| 8ГК.333.281-15 | ПС4-16 | 20 | 120 | -- |
| 8ГК.333.281-16 | ПС4-17 | 20 | 150 | -- |
| 8ГК.333.281-17 | ПС4-18 | 20 | 180 | -- |

## п.9. Накладка внутренняя

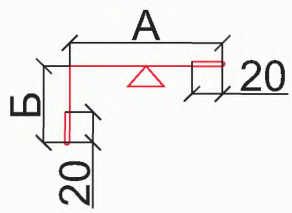


| Обозначение | Марка | А, мм | Б, мм | В, мм |
|---|---|---|---|---|
| 8ГК.135.394-02 | НВ-1 | 50 | 50 | -- |
| 8ГК.135.394-03 | НВ-2 | 100 | 50 | -- |
| 8ГК.135.394-04 | НВ-3 | 50 | 25 | -- |
| 8ГК.135.394-05 | НВ-4 | 100 | 25 | -- |
| 8ГК.135.394-06 | НВ-5 | 60 | 60 | -- |
| 8ГК.135.394-07 | НВ-6 | 130 | 130 | -- |
| 8ГК.135.394-08 | НВ-7 | 150 | 150 | -- |
| 8ГК.135.394-09 | НВ-8 | 250 | 250 | -- |
| 8ГК.135.394-10 | НВ-9 | 240 | 240 | -- |
| 8ГК.135.394-11 | НВ-10 | 285 | 285 | -- |

## п.13. Профиль повышенной жесткости

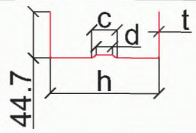


| Обозначение | Марка | t, мм | h, мм | c, мм | d, мм |
|---|---|---|---|---|---|
| ТУ 1121-047-00110473-2003 | ППЖН 100 | 1,2 | 102,4 | 33,3 | 21.3 |
| | ППЖН 120 | 1,2 | 122,4 | 40,0 | 28.0 |
| | ППЖН 150 | 1,2 | 152,4 | 50,0 | 38.0 |
| | ППЖН 200 | 1,5 | 203,0 | 66,6 | 54.6 |
| | ППЖН 220 | 1,5 | 223,0 | 73,3 | 61.3 |

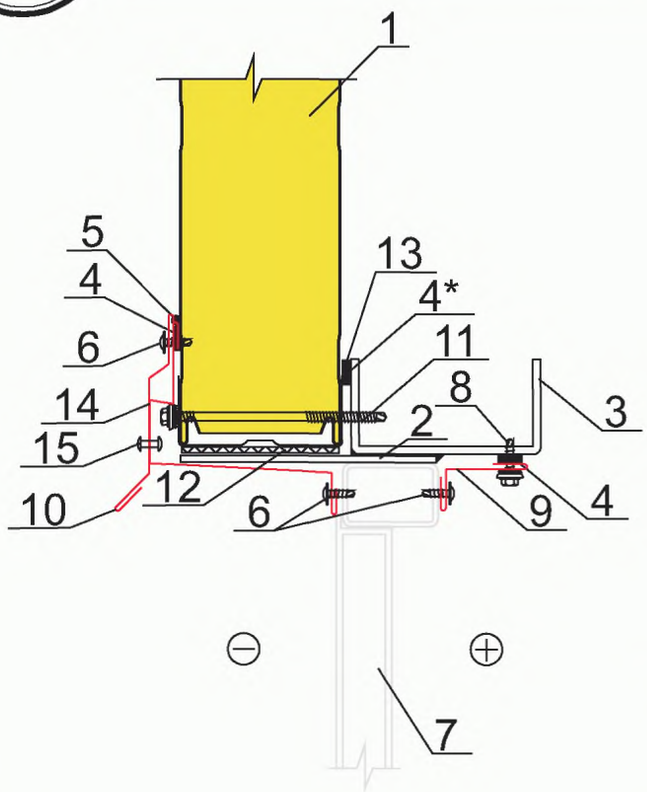


1. Стеновая панель ПТСМ
2. Монтажная пластина
3. Стеновой прогон
4. Уплотнительная лента ЛБ 30х2
5. Силиконовый герметик
6. Самонарезающий винт 4,2х13 (Wellflyed) шаг 300 мм
7. Дверной блок
8. Самонарезающий винт 4,8х19 (Wellflyed) шаг 300 мм
9. Доборный элемент НВ
10. Доборный элемент ПС2
11. Самонарезающий винт (SFS, END) см.прил.2 табл.1
12. Монтажная пена
13. Профиль ППЖН
14. Доборный элемент ПП5
15. Заклепка ЗК 4,8х11 шаг 300 мм

* применять только в северных районах строительства или по требованию заказчика

### п.14. Профиль слива

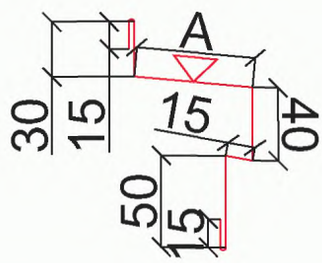


### п.10. Профиль слива

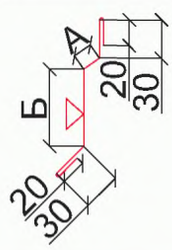


### п.9. Накладка внутренняя

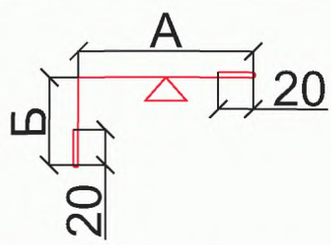


| Обозначение | Марка | А, мм | Б, мм | В, мм |
|---|---|---|---|---|
| 8ГК.333.140 | ПП5-1 | 45 | -- | -- |
| 8ГК.333.140-01 | ПП5-2 | 85 | -- | -- |
| 8ГК.333.140-02 | ПП5-3 | 135 | -- | -- |
| 8ГК.333.140-03 | ПП5-4 | 15 | -- | -- |
| 8ГК.333.140-04 | ПП5-5 | 45 | -- | -- |
| 8ГК.333.140-05 | ПП5-6 | 65 | -- | -- |
| 8ГК.333.140-06 | ПП5-7 | 115 | -- | -- |
| 8ГК.333.140-07 | ПП5-8 | 140 | -- | -- |
| 8ГК.333.140-08 | ПП5-9 | 165 | -- | -- |
| 8ГК.333.140-09 | ПП5-10 | 190 | -- | -- |
| 8ГК.333.140-10 | ПП5-11 | 215 | -- | -- |
| 8ГК.333.249 | ПС2-1 | 15 | 90 | -- |
| 8ГК.333.249-02 | ПС2-3 | 15 | 60 | -- |
| 8ГК.333.249-12 | ПС2-13 | 20 | 100 | -- |
| 8ГК.333.249-13 | ПС2-14 | 20 | 120 | -- |
| 8ГК.333.249-14 | ПС2-15 | 20 | 150 | -- |
| 8ГК.333.249-18 | ПС2-19 | 15 | 100 | -- |
| 8ГК.333.249-19 | ПС2-20 | 15 | 120 | -- |
| 8ГК.333.249-20 | ПС2-21 | 15 | 150 | -- |
| 8ГК.333.249-23 | ПС2-24 | 20 | 60 | -- |
| 8ГК.333.249-24 | ПС2-25 | 20 | 90 | -- |
| **8**ГК.135.394-02 | НВ-1 | **50** | **50** | **--** |
| 8ГК.135.394-03 | НВ-2 | 100 | 50 | -- |
| 8ГК.135.394-04 | НВ-3 | 50 | 25 | -- |
| 8ГК.135.394-05 | НВ-4 | 100 | 25 | -- |
| 8ГК.135.394-06 | НВ-5 | 60 | 60 | -- |
| 8ГК.135.394-07 | НВ-6 | 130 | 130 | -- |
| 8ГК.135.394-08 | НВ-7 | 150 | 150 | -- |
| 8ГК.135.394-09 | НВ-8 | 250 | 250 | -- |
| 8ГК.135.394-10 | НВ-9 | 240 | 240 | -- |
| 8ГК.135.394-11 | НВ-10 | 285 | 285 | -- |

### п.13. Профиль повышенной жесткости

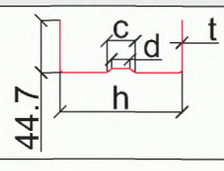


| Обозначение | Марка | t, мм | h, мм | c, мм | d, мм |
|---|---|---|---|---|---|
| ТУ1121-047-00110473-2003 | ППЖН 100 | 1,2 | 102,4 | 33,3 | 21.3 |
| | ППЖН 120 | 1,2 | 122,4 | 40,0 | 28.0 |
| | ППЖН 150 | 1,2 | 152,4 | 50,0 | 38.0 |
| | ППЖН 200 | 1,5 | 203,0 | 66,6 | 54.6 |
| | ППЖН 220 | 1,5 | 223,0 | 73,3 | 61.3 |

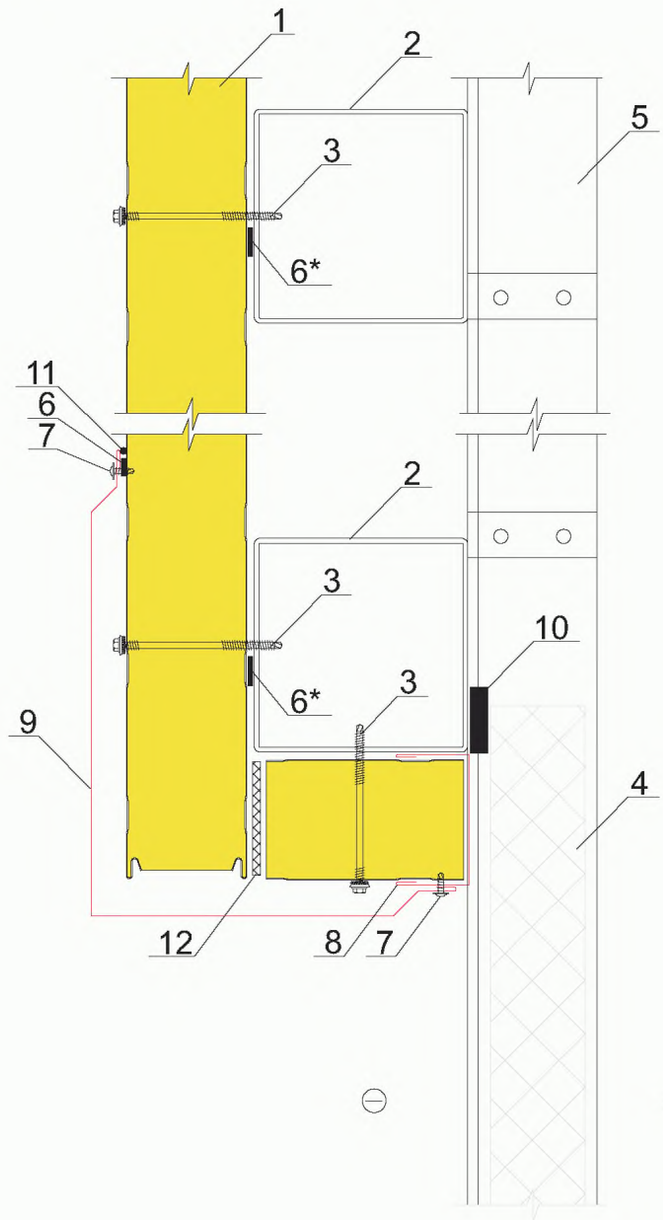


1. Стеновая панель ПТСМ
2. Прогон для крепления ворот
3. Самонарезающий винт (SFS, END) см.прил.2 табл.1
4. Полотно подъемных ворот
5. Направляющая для ворот
6. Уплотнительная лента ЛБ 30х2
7. Самонарезающий винт 4,2х13 (Wellflyed) шаг 300 мм
8. Доборный элемент ПО9
9. Доборный элемент У
10. Резиновый уплотнитель
11. Силиконовый герметик
12. Монтажная пена

* применять только в северных районах строительства или по требованию заказчика

Примечание: поз.4, 5, 10 входят в комплект поставки воротной системы

### п.8. Профиль обрамления

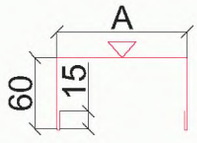


### п.9. Накладка

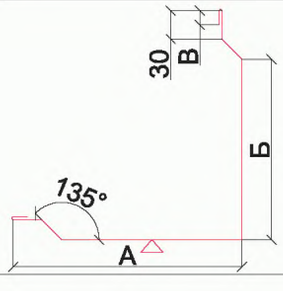


| Обозначение | Марка | А, мм | Б, мм | В, мм |
|---|---|---|---|---|
| 8ГК.333.208 | ПО9-1 | 60 | -- | -- |
| 8ГК.333.208-01 | ПО9-2 | 90 | -- | -- |
| 8ГК.333.208-02 | ПО9-3 | 110 | -- | -- |
| 8ГК.333.208-03 | ПО9-4 | 130 | -- | -- |
| 8ГК.333.208-04 | ПО9-5 | 160 | -- | -- |
| 8ГК.333.208-05 | ПО9-6 | 185 | -- | -- |
| 8ГК.333.208-06 | ПО9-7 | 210 | -- | -- |
| 8ГК.333.208-07 | ПО9-8 | 235 | -- | -- |
| 8ГК.333.208-08 | ПО9-9 | 260 | -- | -- |
| 8ГК.135.669 | У-1 | 382 | 330 | 10 |
| 8ГК.135.669-01 | У-2 | 240 | 190 | 15 |
| 8ГК.135.669-02 | У-3 | 270 | 190 | 15 |
| 8ГК.135.669-03 | У-4 | 290 | 190 | 15 |
| 8ГК.135.669-04 | У-5 | 310 | 190 | 15 |
| 8ГК.135.669-05 | У-6 | 340 | 190 | 15 |
| 8ГК.135.669-06 | У-7 | 365 | 190 | 15 |
| 8ГК.135.669-07 | У-8 | 390 | 255 | 15 |
| 8ГК.135.669-08 | У-9 | 415 | 255 | 15 |
| 8ГК.135.669-09 | У-10 | 440 | 255 | 15 |

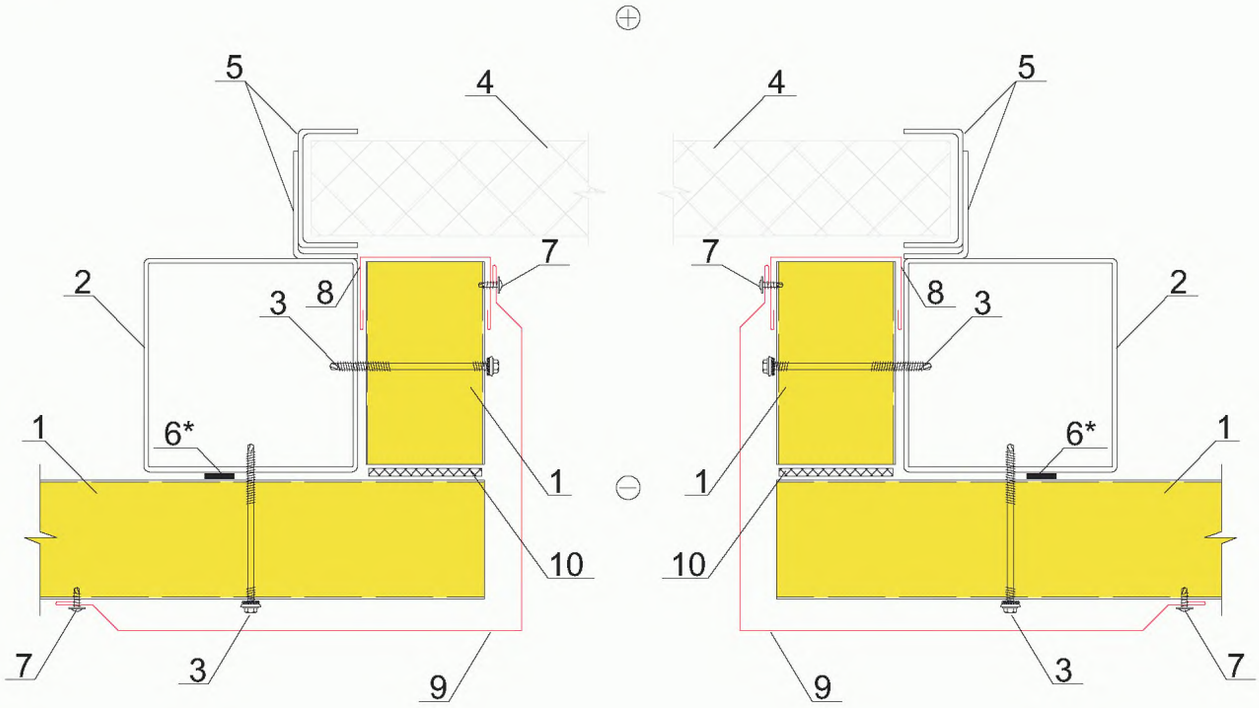


1. Стеновая панель ПТСМ
2. Стойка для крепления ворот
3. Самонарезающий винт (SFS, END) см.прил.2 табл.1
4. Полотно подъемных ворот
5. Направляющие для ворот
6. Уплотнительная лента ЛБ 30х2
7. Самонарезающий винт 4,2х13 (Wellflyed) шаг 300 мм
8. Доборный элемент ПО9
9. Доборный элемент У
10. Монтажная пена

* применять только в северных районах строительства или по требованию заказчика

Примечание: поз.4, 5 входят в комплект поставки воротной системы

### п.8. Профиль обрамления

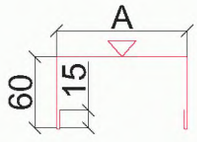


### п.9. Накладка

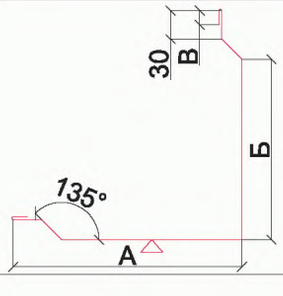


| Обозначение | Марка | А, мм | Б, мм | В, мм |
|---|---|---|---|---|
| 8ГК.333.208 | ПО9-1 | 60 | -- | -- |
| 8ГК.333.208-01 | ПО9-2 | 90 | -- | -- |
| 8ГК.333.208-02 | ПО9-3 | 110 | -- | -- |
| 8ГК.333.208-03 | ПО9-4 | 130 | -- | -- |
| 8ГК.333.208-04 | ПО9-5 | 160 | -- | -- |
| 8ГК.333.208-05 | ПО9-6 | 185 | -- | -- |
| 8ГК.333.208-06 | ПО9-7 | 210 | -- | -- |
| 8ГК.333.208-07 | ПО9-8 | 235 | -- | -- |
| 8ГК.333.208-08 | ПО9-9 | 260 | -- | -- |
| **8ГК.135.669** | У-1 | **382** | **330** | **10** |
| 8ГК.135.669-01 | У-2 | 240 | 190 | 15 |
| 8ГК.135.669-02 | У-3 | 270 | 190 | 15 |
| 8ГК.135.669-03 | У-4 | 290 | 190 | 15 |
| 8ГК.135.669-04 | У-5 | 310 | 190 | 15 |
| 8ГК.135.669-05 | У-6 | 340 | 190 | 15 |
| 8ГК.135.669-06 | У-7 | 365 | 190 | 15 |
| 8ГК.135.669-07 | У-8 | 390 | 255 | 15 |
| 8ГК.135.669-08 | У-9 | 415 | 255 | 15 |
| 8ГК.135.669-09 | У-10 | 440 | 255 | 15 |

# Узел крепления распашных ворот
## Вертикальный разрез



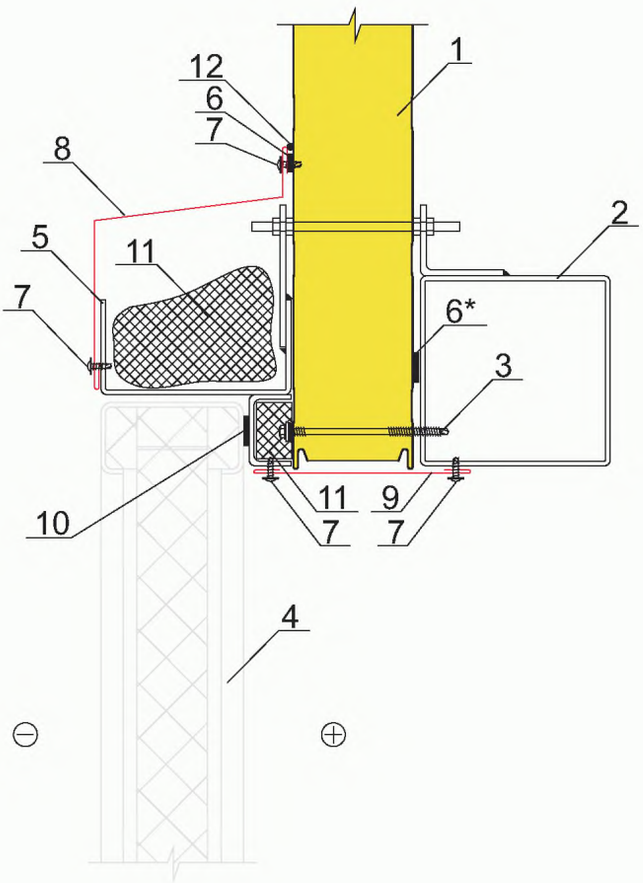


1. Стеновая панель ПТСМ
2. Стойка
3. Самонарезающий винт (SFS, END) см.прил.2 табл.1
4. Полотно распашных ворот
5. Рама ворот
6. Уплотнительная лента ЛБ 30х2
7. Самонарезающий винт 4,2х13 (Wellflyed) шаг 300 мм
8. Доборный элемент ПП2
9. Доборный элемент НЩ3
10. Резиновый уплотнитель
11. Минеральная вата Ursa М25 (Изол-Н или др. р=25кг/м3)
12. Силиконовый герметик

* применять только в северных районах строительства или по требованию заказчика

### п.8. Профиль ограждения

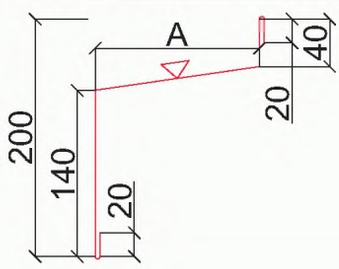


### п.9. Нащельник

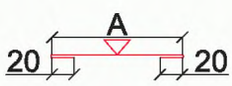


| Обозначение | Марка | А, мм | Б, мм | В, мм |
|---|---|---|---|---|
| 8ГК.333.057 | ПП2-1 | 110 | -- | -- |
| 8ГК.333.057-01 | ПП2-3 | 140 | -- | -- |
| 8ГК.333.057-02 | ПП2-2 | 120 | -- | -- |
| 8ГК.333.057-03 | ПП2-5 | 160 | -- | -- |
| | | | | |
| | | | | |
| | | | | |
| | | | | |
| | | | | |
| **8ГК.135.714** | НЩ4-1 | **80** | **--** | **--** |
| 8ГК.135.714-01 | НЩ4-2 | 120 | -- | -- |
| | | | | |
| | | | | |
| | | | | |
| | | | | |

# Узел крепления распашных ворот Горизонтальный разрез



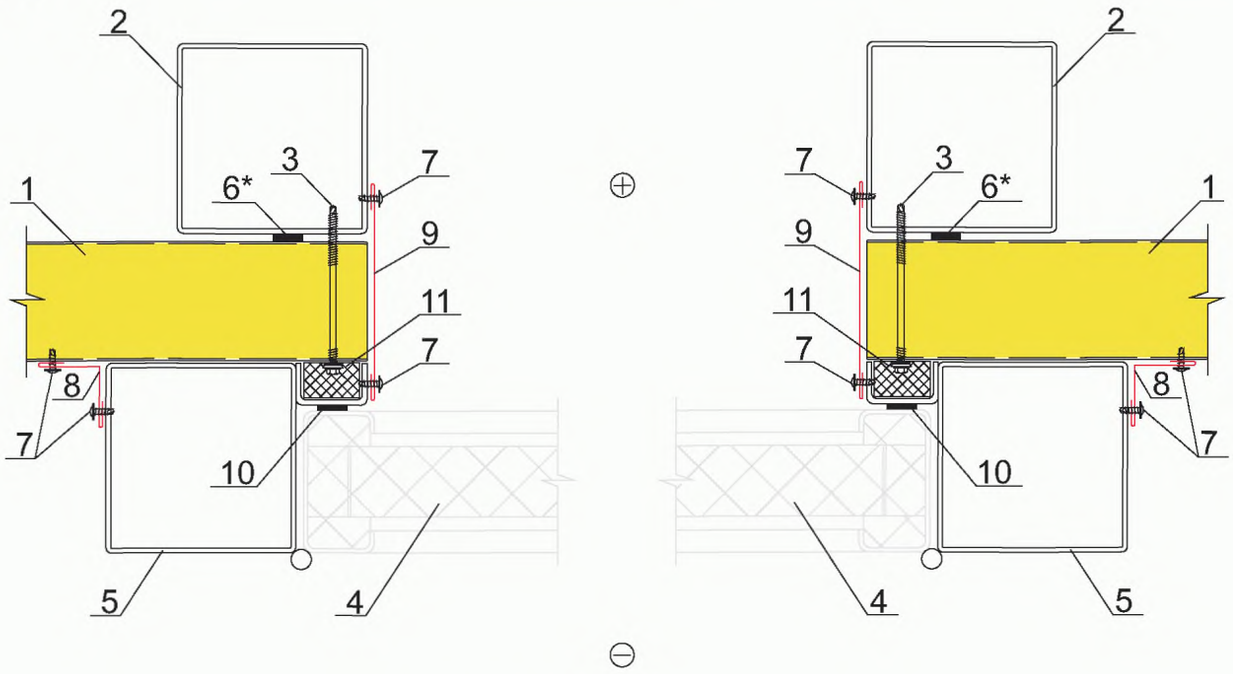


1. Стеновая панель ПТСМ
2. Стойка
3. Самонарезающий винт (SFS, END) см.прил.2 табл.1
4. Полотно распашных ворот
5. Рама ворот
6. Уплотнительная лента ЛБ 30х2
7. Самонарезающий винт 4,2х13 (Wellflyed) шаг 300 мм
8. Доборный элемент НВ
9. Доборный элемент НЩ3
10. Резиновый уплотнитель
11. Минеральная вата Ursa М25 (Изол-Н или др. р=25кг/м3)

* применять только в северных районах строительства или по требованию заказчика

Примечание: поз.4, 5, 10 входят в комплект поставки воротной системы
Если опорные стойки рамы ворот (п.5) имеют достаточную жесткость и замоноличены в основании, то стойки фахверка (п.2) допускается не устанавливать, а крепление стеновых панелей производить саморезами (п.3) изнутри здания в стойку (п.5), при этом необходимо установить на панель профиль ППЖН

## п.8. Накладка внутренняя

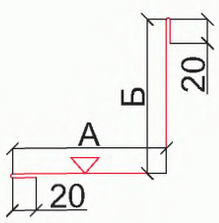


## п.9. Нащельник

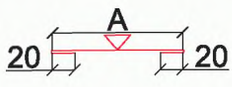


| Обозначение | Марка | А, мм | Б, мм | В, мм |
|---|---|---|---|---|
| 8ГК.135.394-02 | НВ-1 | 50 | 50 | -- |
| 8ГК.135.394-03 | НВ-2 | 100 | 50 | -- |
| 8ГК.135.394-04 | НВ-3 | 50 | 25 | -- |
| 8ГК.135.394-05 | НВ-4 | 100 | 25 | -- |
| 8ГК.135.394-06 | НВ-5 | 60 | 60 | -- |
| 8ГК.135.394-07 | НВ-6 | 130 | 130 | -- |
| 8ГК.135.394-08 | НВ-7 | 150 | 150 | -- |
| 8ГК.135.394-09 | НВ-8 | 250 | 250 | -- |
| 8ГК.135.394-10 | НВ-9 | 240 | 240 | -- |
| 8ГК.135.394-11 | НВ-10 | 285 | 285 | -- |
| 8ГК.135.394-14 | НВ-12 | 100 | 120 | -- |
| 8ГК.135.714 | НЩ4-1 | 80 | -- | -- |
| 8ГК.135.714-01 | НЩ4-2 | 120 | -- | -- |

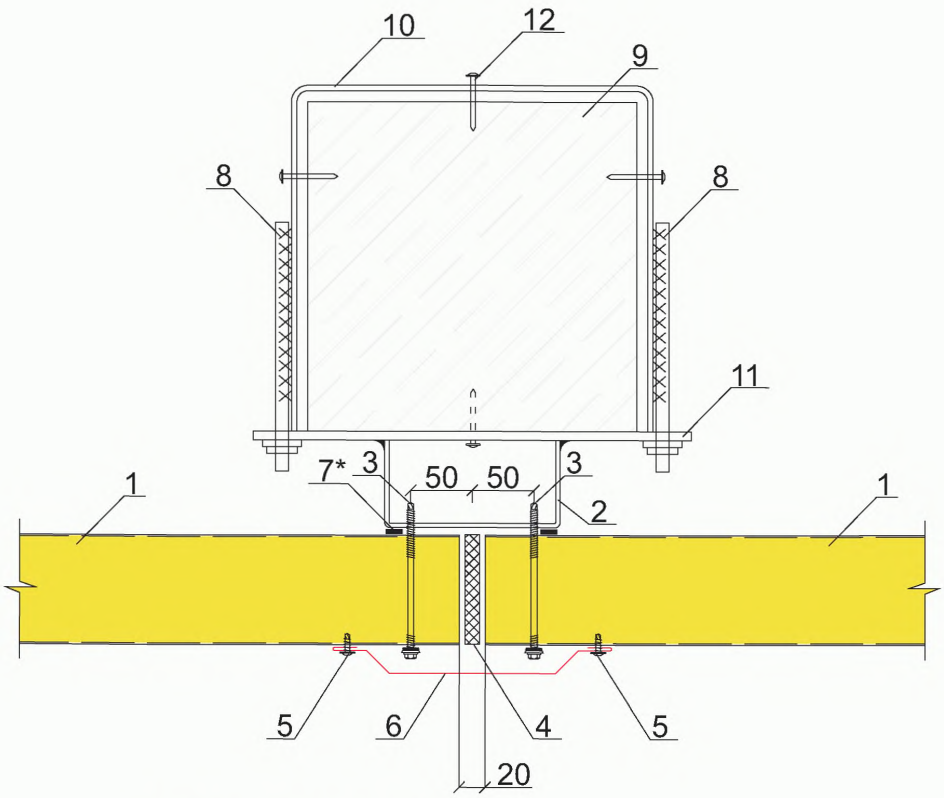


1. *Стеновая панель ПТСМ*
2. *Швеллер направляющий*
3. *Самонарезающий винт (SFS, END) см.прил.2 табл.1*
4. *Минеральная вата Ursa M25 (Изол-Н или др. р=25кг/м3)*
5. *Самонарезающий винт 4,2х13 (Wellflyed) шаг 300 мм*
6. *Доборный элемент НЩ3*
7. *Уплотнительная лента ЛБ 30х2*
8. *Шпилька О 12мм с нарезанной резьбой М12 с одной стороны*
9. *Железобетонная колонна*
10. *Лента стальная 50х5*
11. *Пластина крепежная*
12. *Дюбель-гвоздь ДГ 4,5х50*

* *применять только в северных районах строительства или по требованию заказчика*

*п.6. Нащельник*

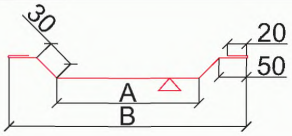


| Обозначение | Марка | А, мм | Б, мм | В, мм |
|---|---|---|---|---|
| 8ГК.135.672-06 | НЩ3-7 | 60 | -- | 164 |
| 8ГК.135.672-07 | НЩ3-8 | 150 | -- | 233 |
| | | | | |
| | | | | |
| | | | | |
| | | | | |

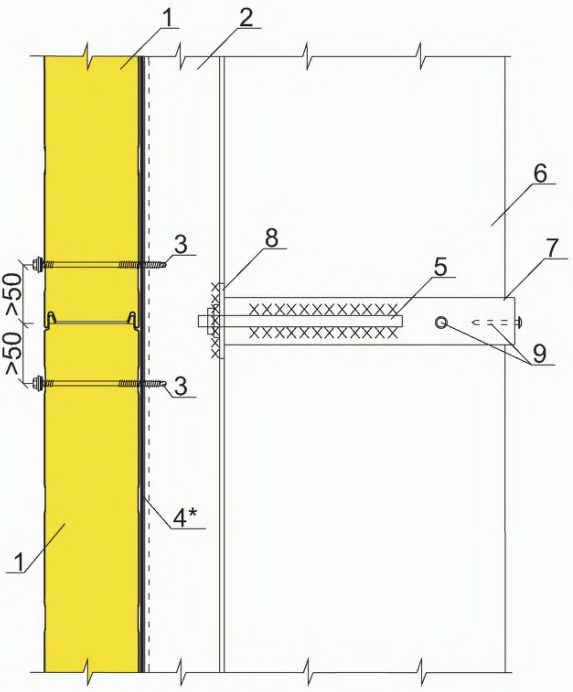


*1. Стеновая панель ПТСМ*
*2. Швеллер направляющий*
*3. Самонарезающий винт (SFS, END) см.прил.2 табл.1*
*4. Уплотнительная лента ЛБ 30х2*
*5. Шпилька О 12мм с нарезанной резьбой М12 с одной стороны*
*6. Железобетонная колонна*
*7. Лента стальная 50х5*
*8. Пластина крепежная*
*9. Дюбель-гвоздь ДГ 4,5х50*

** применять только в северных районах строительства или по требованию заказчика*

## Горизонтальный стык панелей(Замок) Г10.1

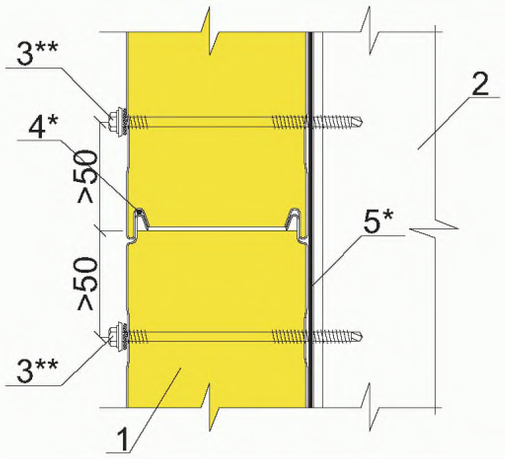


1. Стеновая панель "HILLENG" ПТСМ
2. Колонна
3. Самонарезающий винт (SFS, END) см.прил.2 табл.1
4. Силиконовый герметик или герметизирующий шнур Абрис-Ш
5. Уплотнительная лента ЛБ 30х2

* применять только в северных районах строительства или по требованию заказчика

** саморезы закрыты нащельником НЩ3 (см. узел Г5)

## Г10.2

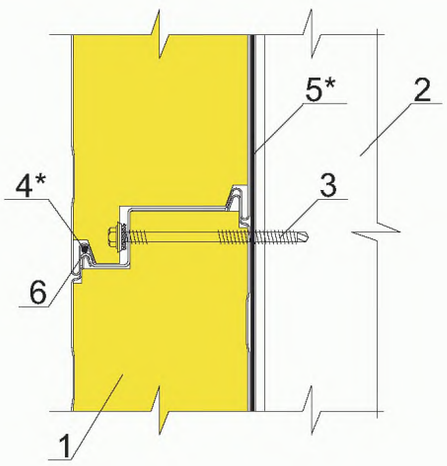


1. Стеновая панель "HILLENG" ПТСМС
2. Колонна
3. Самонарезающий винт (SFS, END) см.прил.2 табл.1
4. Силиконовый герметик или герметизирующий шнур Абрис-Ш
5. Уплотнительная лента ЛБ 30х2
6. Скоба (включена в комплект поставки, 2шт на панель)

* применять только в северных районах строительства или по требованию заказчика

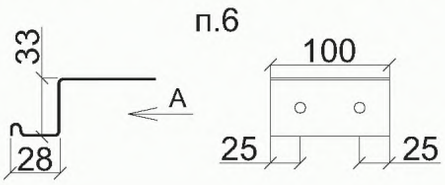


## Г10.3

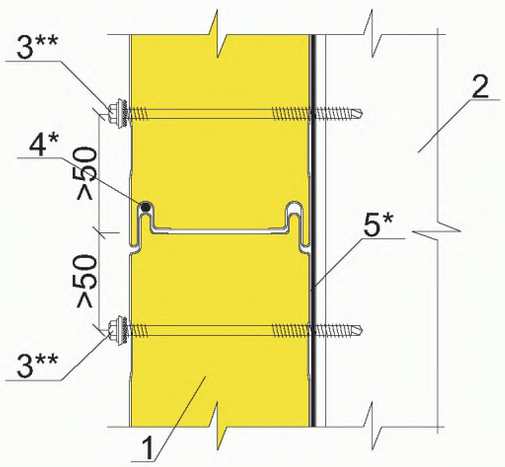


1. Стеновая панель "IL KWANG" ПТСМ
2. Колонна
3. Самонарезающий винт (SFS, END) см.прил.2 табл.1
4. Силиконовый герметик или герметизирующий шнур Абрис-Ш
5. Уплотнительная лента ЛБ 30х2

* применять только в северных районах строительства или по требованию заказчика

** саморезы закрыты нащельником НЩ3 (см. узел Г5)

## Г10.4

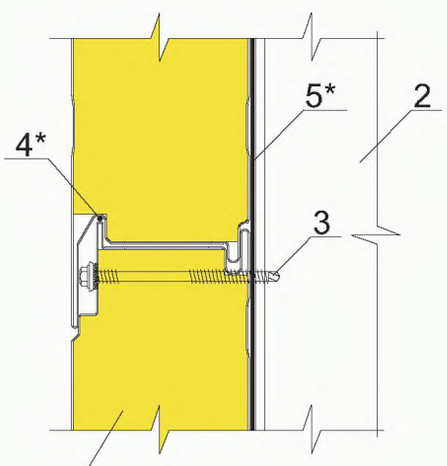


1. Стеновая панель "IL KWANG" ПТСМС
2. Колонна
3. Самонарезающий винт (SFS, END) см.прил.2 табл.1
4. Силиконовый герметик или герметизирующий шнур Абрис-Ш
5. Уплотнительная лента ЛБ 30х2

* применять только в северных районах строительства или по требованию заказчика

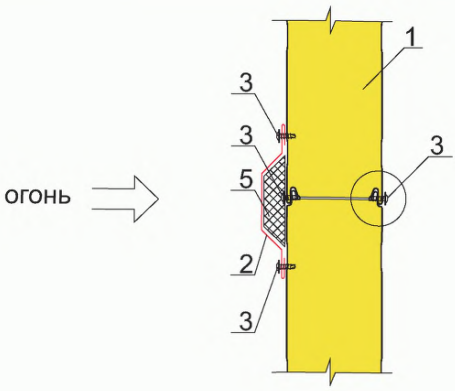


1. Стеновая панель ПТСМ
2. Доборный элемент НЩ3
3. Самонарезающий винт 4,2х13 (Wellflyed) шаг 300 мм
4. Силиконовый герметик или герметизирующий шнур Абрис-Ш
5. Минеральная вата
6. Асбестовая прокладка

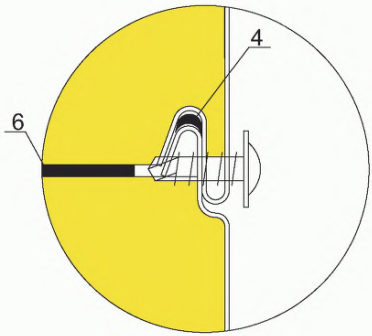


*Примечание: узлы противопожарных перегородок приведены в ТИ-098*

*п.2. Нащельник*

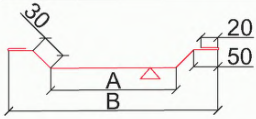


| Обозначение | Марка | А, мм | Б, мм | В, мм |
|---|---|---|---|---|
| 8ГК.135.672-06 | НЩ3-7 | 60 | -- | -- |
| 8ГК.135.672-07 | НЩ3-8 | 150 | -- | -- |
| | | | | |
| | | | | |
| | | | | |
| | | | | |

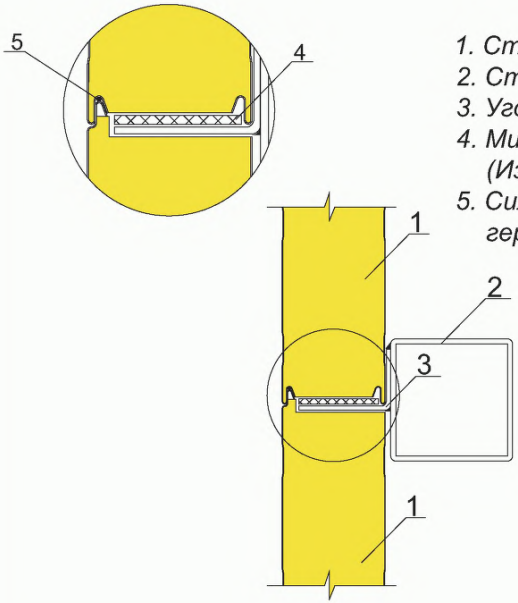


1. Стеновая панель ПТСМ
2. Стеновой прогон
3. Уголок 100х80х4
4. Минеральная вата Ursa M25 (Изол-Н или др. р=25кг/м3)
5. Силиконовый герметик или герметизирующий шнур Абрис-Ш

Г12.2

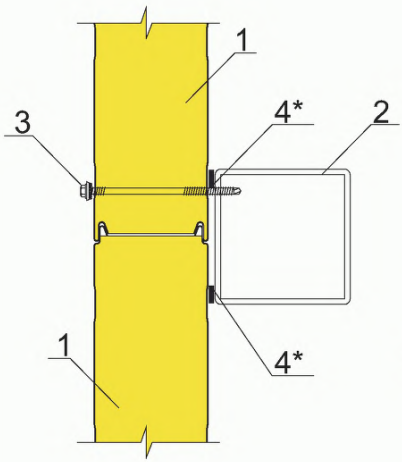


1. Стеновая панель ПТСМ
2. Стеновой прогон
3. Самонарезающий винт (SFS, END) см.прил.2 табл.1 шаг 1000 мм
4. Уплотнительная лента ЛБ 30х2

* применять только в северных районах строительства или по требованию заказчика

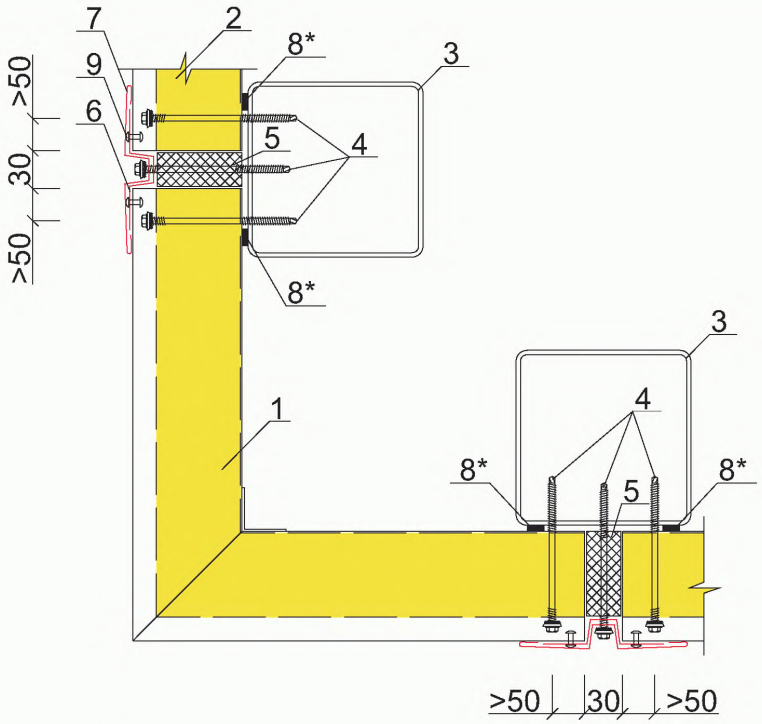


1. Стеновая угловая панель ПТСМС
2. Стеновая панель ПТСМС
3. Стойка фахверка
4. Самонарезающий винт (SFS, END) см.прил.2 табл.1
5. Минеральная вата Ursa М25 (Изол-Н или др. р=25кг/м3)
6. Доборный элемент ПОП7
7. Доборный элемент ПОН7
8. Уплотнительная лента ЛБ 30х2
9. Заклепка ЗК 4,8х11 шаг 300 мм

* применять только в северных районах строительства или по требованию заказчика

**п.6. Нащельник**

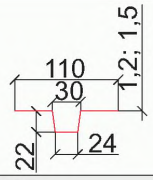


**п.7. Профиль крепления**

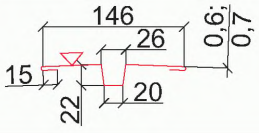


| Обозначение | Марка | А, мм | Б, мм | В, мм |
|---|---|---|---|---|
| 8ГК.342.219 | ПОП7-1 | -- | -- | -- |
| 8ГК.342.219-01 | ПОП7-2 | -- | -- | -- |
| **8**ГК.342.220-01 | ПОН7-2 | -- | -- | -- |
| 8ГК.342.220-02 | ПОН7-3 | -- | -- | -- |

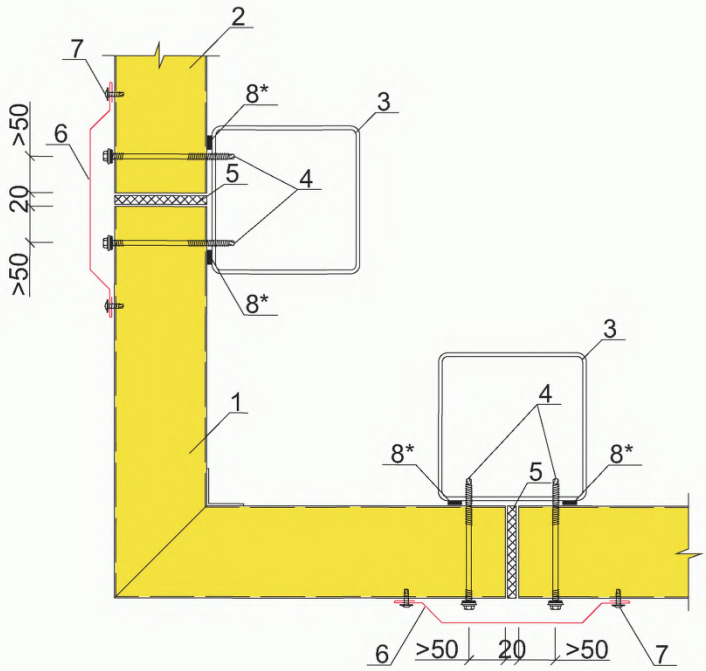


*1. Стеновая угловая панель ПТСМ*
*2. Стеновая панель ПТСМ*
*3. Стойка фахверка*
*4. Самонарезающий винт (SFS, END) см.прил.2 табл.1*
*5. Минеральная вата Ursa М25 (Изол-Н или др. р=25кг/м3)*
*6. Доборный элемент НЩ3*
*7. Самонарезающий винт 4,2х13 (Wellflyed) шаг 300 мм*
*8. Уплотнительная лента ЛБ 30х2*

** применять только в северных районах строительства или по требованию заказчика*

*п.6. Нащельник*

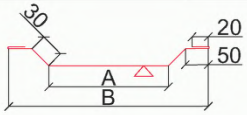


| Обозначение | Марка | А, мм | Б, мм | В, мм |
|---|---|---|---|---|
| 8ГК.135.672-06 | НЩ3-7 | 60 | -- | 164 |
| 8ГК.135.672-07 | НЩ3-8 | 150 | -- | 233 |
| | | | | |
| | | | | |
| | | | | |
| | | | | |

# Крепление оконного блока

**В1.1**

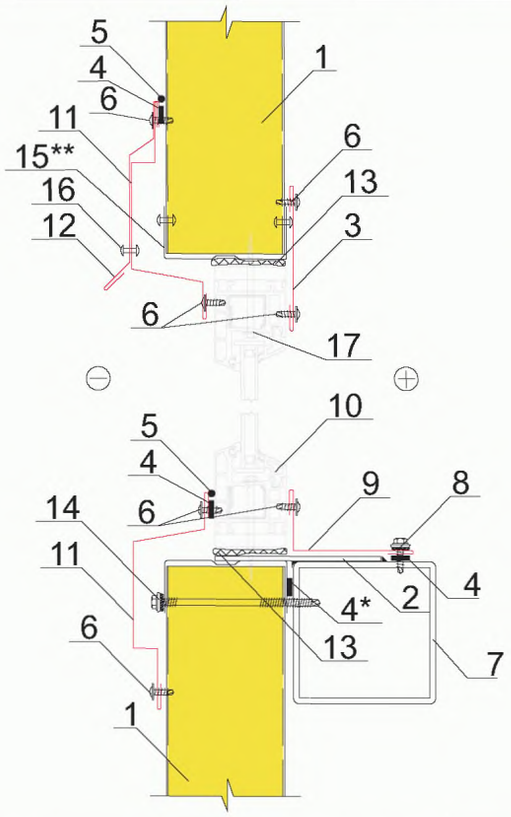


1. Стеновая панель ПТСМ
2. Монтажная пластина 150х50х4
3. Доборный элемент НЩ4
4. Уплотнительная лента ЛБ 30х2
5. Силиконовый герметик
6. Самонарезающий винт 4,2х13 (Wellflyed) шаг 300 мм
7. Подоконный прогон
8. Самонарезающий винт 4,8х19 (Wellflyed) шаг 300 мм
9. Доборный элемент НВ
10. Оконный блок
11. Доборный элемент ПС1
12. Доборный элемент ПС2
13. Монтажная пена
14. Самонарезающий винт (SFS, END) см.прил.2 табл.1
15. Профиль ППЖН
16. Заклепка ЗК 4,8х11 шаг 300 мм
17. Саморез для крепления оконных блоков

* применять только в северных районах строительства или по требованию заказчика

** устанавливать при высоте оконного блока более 1500 мм

### п.11. Профиль слива

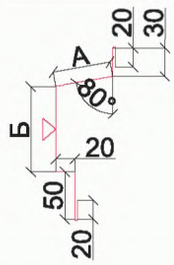


### п.9. Накладка внутренняя

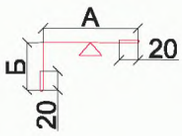


### п.3. Нащельник

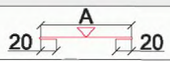


### п.12. Профиль слива

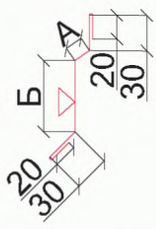


### п.15. Профиль повышенной жесткости

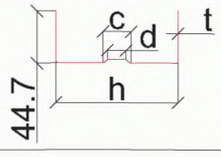


| Обозначение | Марка | А, мм | Б, мм | В, мм |
|---|---|---|---|---|
| 8ГК.135.693 | ПС1-1 | 15 | 120 | -- |
| 8ГК.135.693-01 | ПС1-2 | 40 | 90 | -- |
| 8ГК.135.693-02 | ПС1-3 | 60 | 90 | -- |
| 8ГК.135.693-03 | ПС1-4 | 80 | 90 | -- |
| 8ГК.135.693-04 | ПС1-5 | 110 | 90 | -- |
| 8ГК.135.693-05 | ПС1-6 | 135 | 90 | -- |
| 8ГК.135.693-06 | ПС1-7 | 35 | 135 | -- |
| 8ГК.135.693-07 | ПС1-8 | 75 | 120 | -- |
| 8ГК.135.693-08 | ПС1-9 | 225 | 70 | -- |
| 8ГК.135.394-02 | НВ-1 | 50 | 50 | -- |
| 8ГК.135.394-03 | НВ-2 | 100 | 50 | -- |
| 8ГК.135.394-04 | НВ-3 | 50 | 25 | -- |
| 8ГК.135.394-05 | НВ-4 | 100 | 25 | -- |
| 8ГК.135.394-06 | НВ-5 | 60 | 60 | -- |
| 8ГК.135.394-07 | НВ-6 | 130 | 130 | -- |
| 8ГК.135.394-08 | НВ-7 | 150 | 150 | -- |
| 8ГК.135.394-09 | НВ-8 | 250 | 250 | -- |
| 8ГК.135.394-10 | НВ-9 | 240 | 240 | -- |
| 8ГК.135.394-11 | НВ-10 | 285 | 285 | -- |
| 8ГК.135.714 | НЩ4-1 | 80 | -- | -- |
| 8ГК.135.714-01 | НЩ4-2 | 120 | -- | -- |
| | | | | |
| 8ГК.333.249 | ПС2-1 | 15 | 90 | -- |
| 8ГК.333.249-02 | ПС2-3 | 15 | 60 | -- |
| 8ГК.333.249-12 | ПС2-13 | 20 | 100 | -- |
| 8ГК.333.249-13 | ПС2-14 | 20 | 120 | -- |
| 8ГК.333.249-14 | ПС2-15 | 20 | 150 | -- |
| 8ГК.333.249-18 | ПС2-19 | 15 | 100 | -- |
| 8ГК.333.249-19 | ПС2-20 | 15 | 120 | -- |
| 8ГК.333.249-20 | ПС2-21 | 15 | 150 | -- |
| 8ГК.333.249-23 | ПС2-24 | 20 | 60 | -- |
| 8ГК.333.249-24 | ПС2-25 | 20 | 90 | -- |

| Обозначение | Марка | t, мм | h, мм | c, мм | d, мм |
|---|---|---|---|---|---|
| ТУ1121-047-00110473-2003 | ППЖН 100 | 1,2 | 102,4 | 33,3 | 21.3 |
| | ППЖН 120 | 1,2 | 122,4 | 40,0 | 28.0 |
| | ППЖН 150 | 1,2 | 152,4 | 50,0 | 38.0 |
| | ППЖН 200 | 1,5 | 203,0 | 66,6 | 54.6 |
| | ППЖН 220 | 1,5 | 223,0 | 73,3 | 61.3 |

# Крепление оконного блока



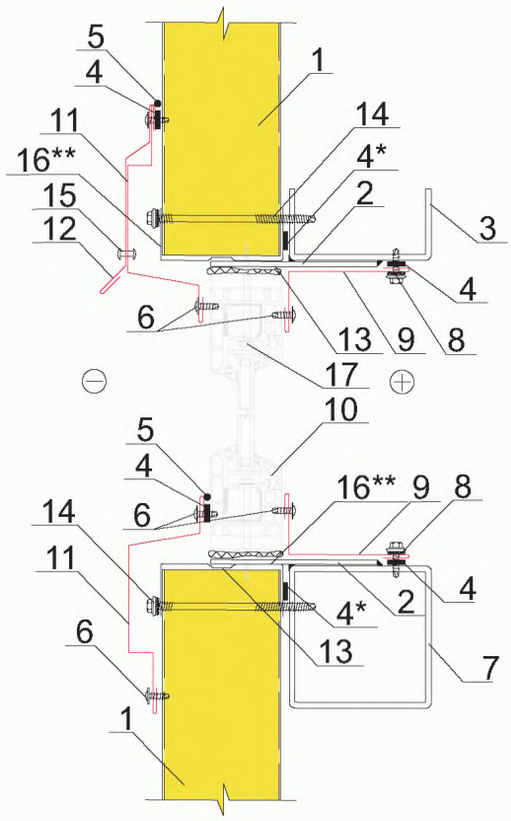


1. Стеновая панель ПТСМ
2. Монтажная пластина 150х50х4
3. Надоконный прогон
4. Уплотнительная лента ЛБ 30х2
5. Силиконовый герметик
6. Самонарезающий винт 4,2х13 (Wellflyed) шаг 300 мм
7. Подоконный прогон
8. Самонарезающий винт 4,8х19 (Wellflyed) шаг 300 мм
9. Доборный элемент НВ
10. Оконный блок
11. Доборный элемент ПС1
12. Доборный элемент ПС2
13. Монтажная пена
14. Самонарезающий винт (SFS, END) см.прил.2 табл.1
15. Заклепка ЗК 4,8х11 шаг 300 мм
16. Профиль ППЖН
17. Саморез для крепления оконных блоков

* применять только в северных районах строительства или по требованию заказчика

** устанавливать при высоте оконного блока более 1500 мм

## п.11. Профиль слива

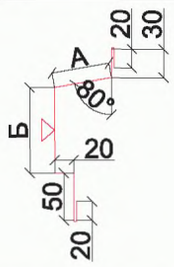


## п.9. Накладка внутренняя

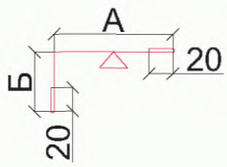


## п.12. Профиль слива

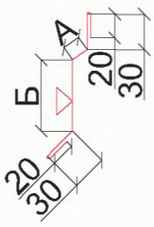


## п.16. Профиль повышенной жесткости

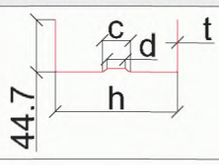


| Обозначение | Марка | А, мм | Б, мм | В, мм |
|---|---|---|---|---|
| 8ГК.135.693 | ПС1-1 | 15 | 120 | -- |
| 8ГК.135.693-01 | ПС1-2 | 40 | 90 | -- |
| 8ГК.135.693-02 | ПС1-3 | 60 | 90 | -- |
| 8ГК.135.693-03 | ПС1-4 | 80 | 90 | -- |
| 8ГК.135.693-04 | ПС1-5 | 110 | 90 | -- |
| 8ГК.135.693-05 | ПС1-6 | 135 | 90 | -- |
| 8ГК.135.693-06 | ПС1-7 | 35 | 135 | -- |
| 8ГК.135.693-07 | ПС1-8 | 75 | 120 | -- |
| 8ГК.135.693-08 | ПС1-9 | 225 | 70 | -- |
| 8ГК.135.394-02 | НВ-1 | 50 | 50 | -- |
| 8ГК.135.394-03 | НВ-2 | 100 | 50 | -- |
| 8ГК.135.394-04 | НВ-3 | 50 | 25 | -- |
| 8ГК.135.394-05 | НВ-4 | 100 | 25 | -- |
| 8ГК.135.394-06 | НВ-5 | 60 | 60 | -- |
| 8ГК.135.394-07 | НВ-6 | 130 | 130 | -- |
| 8ГК.135.394-08 | НВ-7 | 150 | 150 | -- |
| 8ГК.135.394-09 | НВ-8 | 250 | 250 | -- |
| 8ГК.135.394-10 | НВ-9 | 240 | 240 | -- |
| 8ГК.135.394-11 | НВ-10 | 285 | 285 | -- |
| 8ГК.333.249 | ПС2-1 | 15 | 90 | -- |
| 8ГК.333.249-02 | ПС2-3 | 15 | 60 | -- |
| 8ГК.333.249-12 | ПС2-13 | 20 | 100 | -- |
| 8ГК.333.249-13 | ПС2-14 | 20 | 120 | -- |
| 8ГК.333.249-14 | ПС2-15 | 20 | 150 | -- |
| 8ГК.333.249-18 | ПС2-19 | 15 | 100 | -- |
| 8ГК.333.249-19 | ПС2-20 | 15 | 120 | -- |
| 8ГК.333.249-20 | ПС2-21 | 15 | 150 | -- |
| 8ГК.333.249-23 | ПС2-24 | 20 | 60 | -- |
| 8ГК.333.249-24 | ПС2-25 | 20 | 90 | -- |

| Обозначение | Марка | t, мм | h, мм | c, мм | d, мм |
|---|---|---|---|---|---|
| ТУ1121-047-00110473-2003 | ППЖН 100 | 1,2 | 102,4 | 33,3 | 21.3 |
| | ППЖН 120 | 1,2 | 122,4 | 40,0 | 28.0 |
| | ППЖН 150 | 1,2 | 152,4 | 50,0 | 38.0 |
| | ППЖН 200 | 1,5 | 203,0 | 66,6 | 54.6 |
| | ППЖН 220 | 1,5 | 223,0 | 73,3 | 61.3 |

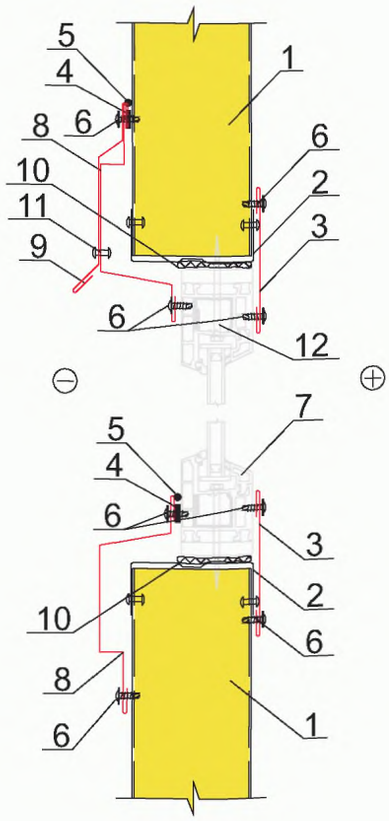


1. Стеновая панель ПТСМ
2. Профиль ППЖН
3. Доборный элемент НЩ4
4. Уплотнительная лента ЛБ 30х2
5. Силиконовый герметик
6. Самонарезающий винт 4,2х13 (Wellflyed) шаг 300 мм
7. Оконный блок
8. Доборный элемент ПС1
9. Доборный элемент ПС2
10. Монтажная пена
11. Заклепка ЗК 4,8х11 шаг 300 мм
12. Саморез для крепления оконных блоков

### п.8. Профиль слива

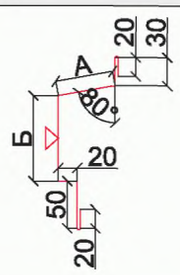


### п.3. Нащельник

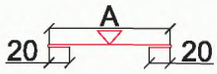


### п.9. Профиль слива

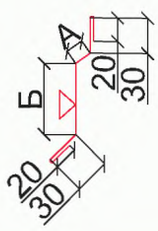


### п.2. Профиль повышенной жесткости

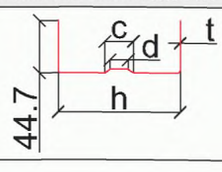


| Обозначение | Марка | А, мм | Б, мм | В, мм |
|---|---|---|---|---|
| 8ГК.135.693 | ПС1-1 | 15 | 120 | -- |
| 8ГК.135.693-01 | ПС1-2 | 40 | 90 | -- |
| 8ГК.135.693-02 | ПС1-3 | 60 | 90 | -- |
| 8ГК.135.693-03 | ПС1-4 | 80 | 90 | -- |
| 8ГК.135.693-04 | ПС1-5 | 110 | 90 | -- |
| 8ГК.135.693-05 | ПС1-6 | 135 | 90 | -- |
| 8ГК.135.693-06 | ПС1-7 | 35 | 135 | -- |
| 8ГК.135.693-07 | ПС1-8 | 75 | 120 | -- |
| 8ГК.135.693-08 | ПС1-9 | 225 | 70 | -- |
| **8ГК.135.714** | НЩ4-1 | **80** | **--** | **--** |
| 8ГК.135.714-01 | НЩ4-2 | 120 | -- | -- |
| | | | | |
| | | | | |
| | | | | |
| 8ГК.333.249 | ПС2-1 | 15 | 90 | -- |
| 8ГК.333.249-02 | ПС2-3 | 15 | 60 | -- |
| 8ГК.333.249-12 | ПС2-13 | 20 | 100 | -- |
| 8ГК.333.249-13 | ПС2-14 | 20 | 120 | -- |
| 8ГК.333.249-14 | ПС2-15 | 20 | 150 | -- |
| 8ГК.333.249-18 | ПС2-19 | 15 | 100 | -- |
| 8ГК.333.249-19 | ПС2-20 | 15 | 120 | -- |
| 8ГК.333.249-20 | ПС2-21 | 15 | 150 | -- |
| 8ГК.333.249-23 | ПС2-24 | 20 | 60 | -- |
| 8ГК.333.249-24 | ПС2-25 | 20 | 90 | -- |

| Обозначение | Марка | t, мм | h, мм | c, мм | d, мм |
|---|---|---|---|---|---|
| ТУ1121-047-00110473-2003 | ППЖН 100 | 1,2 | 102,4 | 33,3 | 21.3 |
| | ППЖН 120 | 1,2 | 122,4 | 40,0 | 28.0 |
| | ППЖН 150 | 1,2 | 152,4 | 50,0 | 38.0 |
| | ППЖН 200 | 1,5 | 203,0 | 66,6 | 54.6 |
| | ППЖН 220 | 1,5 | 223,0 | 73,3 | 61.3 |

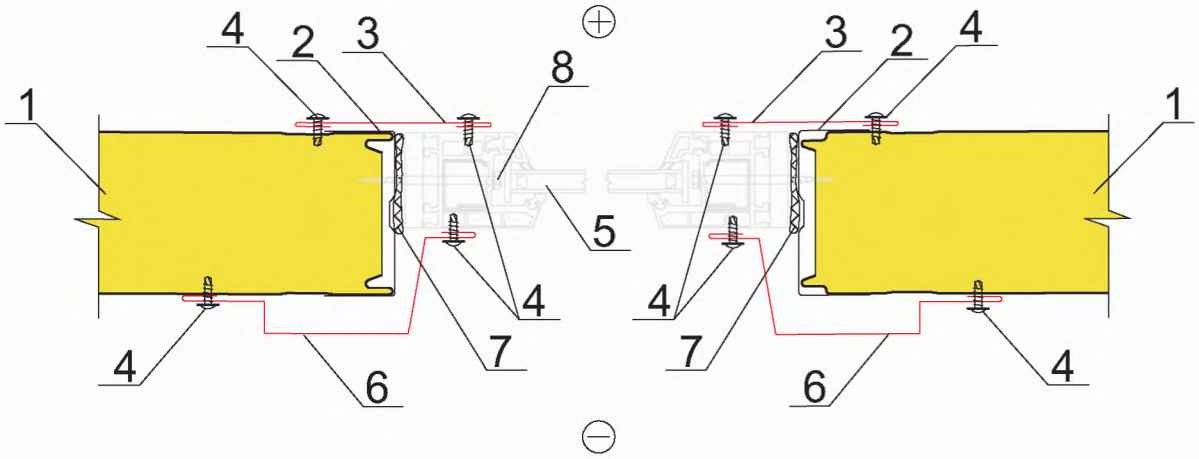


1. Стеновая панель ПТСМ
2. Профиль ППЖН
3. Доборный элемент НЩ4
4. Самонарезающий винт 4,2х13 (Wellflyed) шаг 300 мм
5. Оконный блок
6. Доборный элемент ПС1
7. Монтажная пена
8. Саморез для крепления оконных блоков

### п.6. Профиль слива

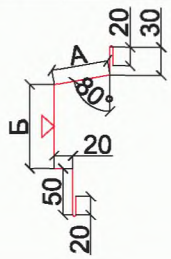


### п.3. Нащельник

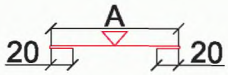


| Обозначение | Марка | А, мм | Б, мм | В, мм |
|---|---|---|---|---|
| 8ГК.135.693 | ПС1-1 | 15 | 120 | -- |
| 8ГК.135.693-01 | ПС1-2 | 40 | 90 | -- |
| 8ГК.135.693-02 | ПС1-3 | 60 | 90 | -- |
| 8ГК.135.693-03 | ПС1-4 | 80 | 90 | -- |
| 8ГК.135.693-04 | ПС1-5 | 110 | 90 | -- |
| 8ГК.135.693-05 | ПС1-6 | 135 | 90 | -- |
| 8ГК.135.693-06 | ПС1-7 | 35 | 135 | -- |
| 8ГК.135.693-07 | ПС1-8 | 75 | 120 | -- |
| 8ГК.135.693-08 | ПС1-9 | 225 | 70 | -- |
| **8ГК.135.714** | НЩ4-1 | **80** | **--** | **--** |
| 8ГК.135.714-01 | НЩ4-2 | 120 | -- | -- |

### п.2. Профиль повышенной жесткости

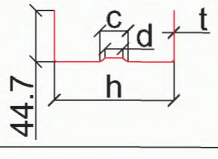


| Обозначение | Марка | t, мм | h, мм | c, мм | d, мм |
|---|---|---|---|---|---|
| ТУ 1121-047-00110473-2003 | ППЖН 100 | 1,2 | 102,4 | 33,3 | 21.3 |
| | ППЖН 120 | 1,2 | 122,4 | 40,0 | 28.0 |
| | ППЖН 150 | 1,2 | 152,4 | 50,0 | 38.0 |
| | ППЖН 200 | 1,5 | 203,0 | 66,6 | 54.6 |
| | ППЖН 220 | 1,5 | 223,0 | 73,3 | 61.3 |

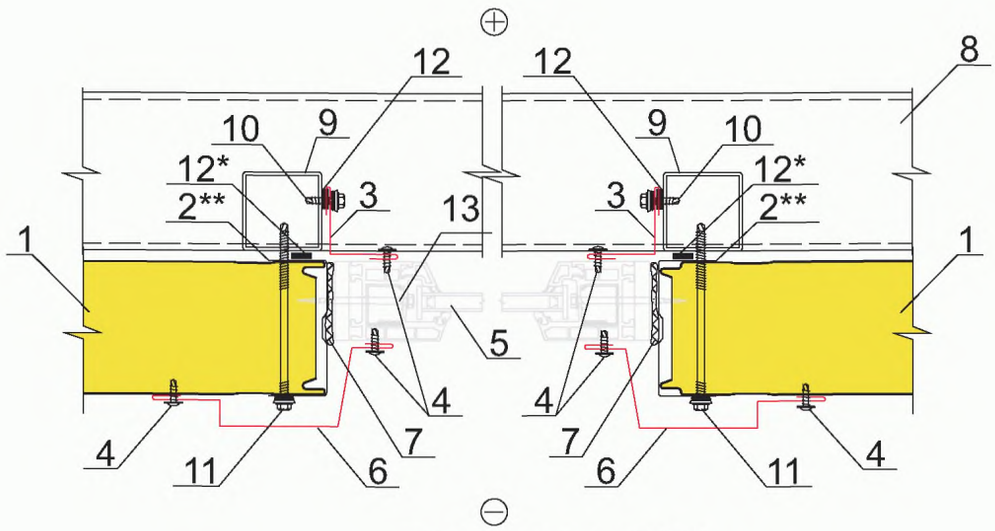


1. Стеновая панель ПТСМ
2. Профиль ППЖН
3. Доборный элемент НВ
4. Самонарезающий винт 4,2х13 (Wellflyed) шаг 300 мм
5. Оконный блок
6. Доборный элемент ПС1
7. Монтажная пена
8. Подоконный прогон (100х100, 120х120, 140х100, 140х120, 160х120, 160х160)
9. Стойка (60х40, 80х80, 100х100)
10. Самонарезающий винт 4,8х19 (Wellflyed) шаг 300 мм
11. Самонарезающий винт (SFS, END) см.прил.2 табл.1
12. Уплотнительная лента ЛБ 30х2
13. Саморез для крепления оконных блоков

* применять только в северных районах строительства или по требованию заказчика

** устанавливать при ширине оконного блока более 1200 мм

### п.6. Профиль слива

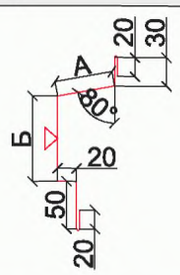


| Обозначение | Марка | А, мм | Б, мм | В, мм |
|---|---|---|---|---|
| 8ГК.135.693 | ПС1-1 | 15 | 120 | -- |
| 8ГК.135.693-01 | ПС1-2 | 40 | 90 | -- |
| 8ГК.135.693-02 | ПС1-3 | 60 | 90 | -- |
| 8ГК.135.693-03 | ПС1-4 | 80 | 90 | -- |
| 8ГК.135.693-04 | ПС1-5 | 110 | 90 | -- |
| 8ГК.135.693-05 | ПС1-6 | 135 | 90 | -- |
| 8ГК.135.693-06 | ПС1-7 | 35 | 135 | -- |
| 8ГК.135.693-07 | ПС1-8 | 75 | 120 | -- |
| 8ГК.135.693-08 | ПС1-9 | 225 | 70 | -- |

### п.3. Накладка внутренняя

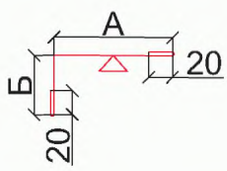


| Обозначение | Марка | А, мм | Б, мм | В, мм |
|---|---|---|---|---|
| 8ГК.135.394-02 | НВ-1 | 50 | 50 | -- |
| 8ГК.135.394-03 | НВ-2 | 100 | 50 | -- |
| 8ГК.135.394-04 | НВ-3 | 50 | 25 | -- |
| 8ГК.135.394-05 | НВ-4 | 100 | 25 | -- |
| 8ГК.135.394-06 | НВ-5 | 60 | 60 | -- |
| 8ГК.135.394-07 | НВ-6 | 130 | 130 | -- |
| 8ГК.135.394-08 | НВ-7 | 150 | 150 | -- |
| 8ГК.135.394-09 | НВ-8 | 250 | 250 | -- |
| 8ГК.135.394-10 | НВ-9 | 240 | 240 | -- |
| 8ГК.135.394-11 | НВ-10 | 285 | 285 | -- |

### п.2. Профиль повышенной жесткости

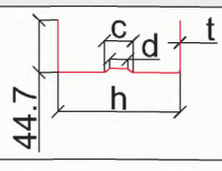


| Обозначение | Марка | t, мм | h, мм | c, мм | d, мм |
|---|---|---|---|---|---|
| ТУ 1121-047-00110473-2003 | ППЖН 100 | 1,2 | 102,4 | 33,3 | 21.3 |
| | ППЖН 120 | 1,2 | 122,4 | 40,0 | 28.0 |
| | ППЖН 150 | 1,2 | 152,4 | 50,0 | 38.0 |
| | ППЖН 200 | 1,5 | 203,0 | 66,6 | 54.6 |
| | ППЖН 220 | 1,5 | 223,0 | 73,3 | 61.3 |

# Цокольный узел



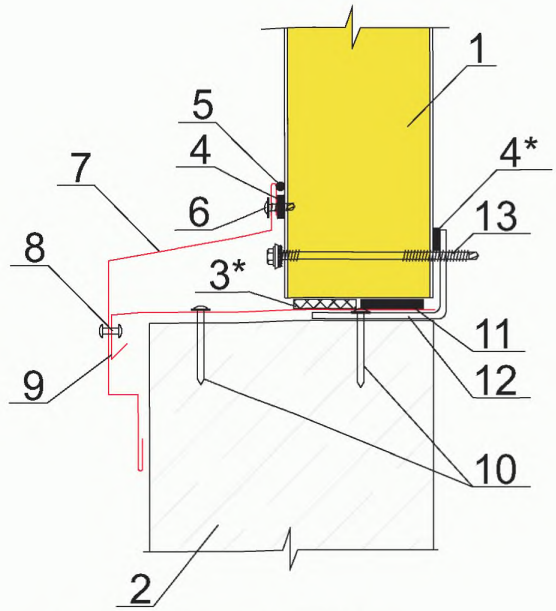


1. Стеновая панель ПТСМ
2. Цоколь
3. Монтажная пена
4. Уплотнительная лента ЛБ 30х2
5. Силиконовый герметик
6. Самонарезающий винт 4,2х13 (Wellflyed) шаг 300 мм
7. Доборный элемент ПС1
8. Заклепка ЗК 4,8х11 шаг 300 мм
9. Доборный элемент ПН2
10. Дюбель-гвоздь ДГ 4,5х50 шаг 300 мм
11. Уплотнительная лента ЛБ 100х2
12. Цокольный прогон
13. Самонарезающий винт (SFS, END) см.прил.2 табл.1

* применять только в северных районах строительства или по требованию заказчика

### п.7. Профиль слива

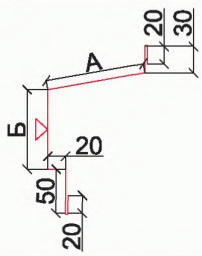


### п.9. Профиль цокольный

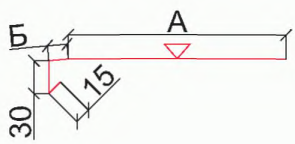


| Обозначение | Марка | А, мм | Б, мм | В, мм |
|---|---|---|---|---|
| 8ГК.135.693 | ПС1-1 | 15 | 120 | -- |
| 8ГК.135.693-01 | ПС1-2 | 40 | 90 | -- |
| 8ГК.135.693-02 | ПС1-3 | 60 | 90 | -- |
| 8ГК.135.693-03 | ПС1-4 | 80 | 90 | -- |
| 8ГК.135.693-04 | ПС1-5 | 110 | 90 | -- |
| 8ГК.135.693-05 | ПС1-6 | 135 | 90 | -- |
| 8ГК.135.693-06 | ПС1-7 | 35 | 135 | -- |
| 8ГК.135.693-07 | ПС1-8 | 75 | 120 | -- |
| 8ГК.135.693-08 | ПС1-9 | 225 | 70 | -- |
| 8ГК.333.277 | ПН2-1 | 60 | 30 | -- |
| 8ГК.333.277-01 | ПН2-2 | 110 | 30 | -- |
| 8ГК.333.277-02 | ПН2-3 | 160 | 30 | -- |
| 8ГК.333.277-03 | ПН2-4 | 100 | 30 | -- |
| 8ГК.333.277-04 | ПН2-5 | 50 | 18 | -- |
| 8ГК.333.277-05 | ПН2-6 | 80 | 18 | -- |
| 8ГК.333.277-06 | ПН2-7 | 100 | 18 | -- |
| 8ГК.333.277-07 | ПН2-8 | 120 | 18 | -- |
| 8ГК.333.277-08 | ПН2-9 | 150 | 18 | -- |
| 8ГК.333.277-09 | ПН2-10 | 175 | 18 | -- |
| 8ГК.333.277-10 | ПН2-11 | 200 | 18 | -- |
| 8ГК.333.277-11 | ПН2-12 | 225 | 18 | -- |
| 8ГК.333.277-12 | ПН2-13 | 250 | 18 | -- |

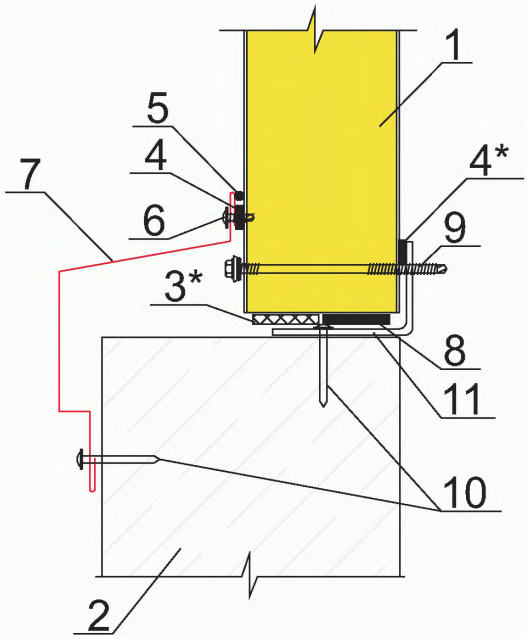


1. Стеновая панель ПТСМ
2. Цоколь
3. Монтажная пена
4. Уплотнительная лента ЛБ 30х2
5. Силиконовый герметик
6. Самонарезающий винт 4,2х13 (Wellflyed) шаг 300 мм
7. Доборный элемент ПС1
8. Уплотнительная лента ЛБ 100х2
9. Самонарезающий винт (SFS, END) см.прил.2 табл.1
10. Дюбель-гвоздь ДГ 4,5х50 шаг 300 мм
11. Цокольный прогон

* применять только в северных районах
строительства или по требованию заказчика

*п.7. Профиль слива*

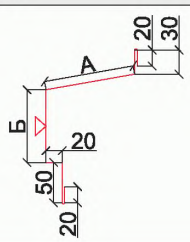


| Обозначение | Марка | А, мм | Б, мм | В, мм |
|---|---|---|---|---|
| 8ГК.135.693 | ПС1-1 | 15 | 120 | -- |
| 8ГК.135.693-01 | ПС1-2 | 40 | 90 | -- |
| 8ГК.135.693-02 | ПС1-3 | 60 | 90 | -- |
| 8ГК.135.693-03 | ПС1-4 | 80 | 90 | -- |
| 8ГК.135.693-04 | ПС1-5 | 110 | 90 | -- |
| 8ГК.135.693-05 | ПС1-6 | 135 | 90 | -- |
| 8ГК.135.693-06 | ПС1-7 | 35 | 135 | -- |
| 8ГК.135.693-07 | ПС1-8 | 75 | 120 | -- |
| 8ГК.135.693-08 | ПС1-9 | 225 | 70 | -- |

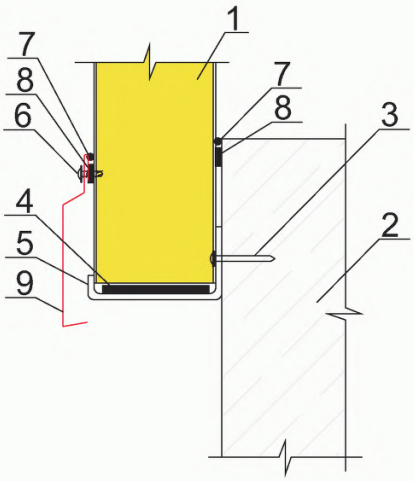


1. Стеновая панель ПТСМ
2. Цоколь
3. Дюбель-гвоздь 4,5х50 шаг 500 мм
4. Уплотнительная лента ЛБ 100х2
5. Цокольный прогон
6. Самонарезающий винт 4,2х13 (Wellflyed)
7. Силиконовый герметик
8. Уплотнительная лента ЛБ 30х2
9. Доборный элемент ПО13

*п.9. Профиль слива*

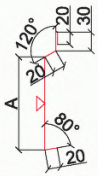


| Обозначение | Марка | А, мм | Б, мм | В, мм |
|---|---|---|---|---|
| 8ГК.333.256 | ПО13-1 | 100 | -- | -- |
| 8ГК.333.256-02 | ПО13-3 | 150 | -- | -- |
| 8ГК.333.256-04 | ПО13-5 | 200 | -- | -- |
| | | | | |
| | | | | |
| | | | | |
| | | | | |
| | | | | |
| | | | | |

# Цокольный узел



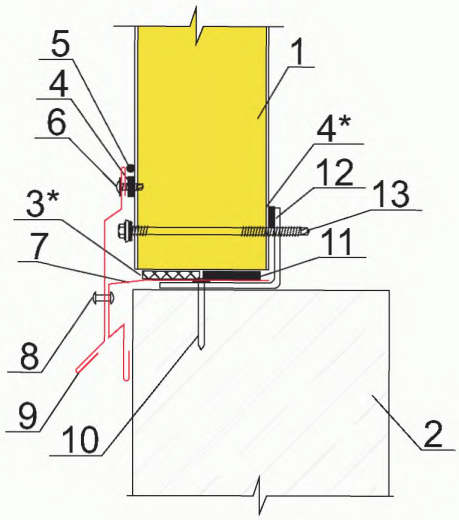


1. Стеновая панель ПТСМ
2. Цоколь
3. Минеральная вата Ursa М25 (Изол-Н или др. р=25кг/м3)
4. Уплотнительная лента ЛБ 30х2
5. Силиконовый герметик
6. Самонарезающий винт 4,2х13 (Wellflyed) шаг 300 мм
7. Доборный элемент ПП4
8. Заклепка ЗК 4,8х11 шаг 300 мм
9. Доборный элемент ПС2
10. Дюбель-гвоздь ДГ 4,5х50 шаг 300 мм
11. Уплотнительная лента ЛБ 100х2
12. Цокольный прогон
13. Самонарезающий винт (SFS, END) см.прил.2 табл.1

* применять только в северных районах строительства или по требованию заказчика

## п.7. Профиль подоконный

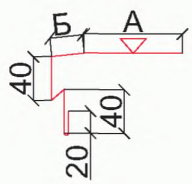


## п.9. Профиль слива

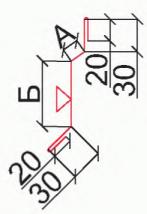


| Обозначение | Марка | А, мм | Б, мм | В, мм |
|---|---|---|---|---|
| 8ГК.333.139 | ПП4-1 | 60 | 30 | -- |
| 8ГК.333.139-01 | ПП4-2 | 110 | 30 | -- |
| 8ГК.333.139-02 | ПП4-3 | 160 | 30 | -- |
| 8ГК.333.139-03 | ПП4-4 | 50 | 18 | -- |
| 8ГК.333.139-04 | ПП4-5 | 80 | 18 | -- |
| 8ГК.333.139-05 | ПП4-6 | 100 | 18 | -- |
| 8ГК.333.139-06 | ПП4-7 | 120 | 18 | -- |
| 8ГК.333.139-07 | ПП4-8 | 150 | 18 | -- |
| 8ГК.333.139-08 | ПП4-9 | 175 | 18 | -- |
| 8ГК.333.139-09 | ПП4-10 | 200 | 18 | -- |
| 8ГК.333.139-10 | ПП4-11 | 225 | 18 | -- |
| 8ГК.333.139-11 | ПП4-12 | 250 | 18 | -- |
| 8ГК.333.249 | ПС2-1 | 15 | 90 | -- |
| 8ГК.333.249-02 | ПС2-3 | 15 | 60 | -- |
| 8ГК.333.249-12 | ПС2-13 | 20 | 100 | -- |
| 8ГК.333.249-13 | ПС2-14 | 20 | 120 | -- |
| 8ГК.333.249-14 | ПС2-15 | 20 | 150 | -- |
| 8ГК.333.249-15 | ПС2-16 | 30 | 100 | -- |
| 8ГК.333.249-16 | ПС2-17 | 30 | 120 | -- |
| 8ГК.333.249-17 | ПС2-18 | 30 | 150 | -- |
| 8ГК.333.249-18 | ПС2-19 | 15 | 100 | -- |
| 8ГК.333.249-19 | ПС2-20 | 15 | 120 | -- |
| 8ГК.333.249-20 | ПС2-21 | 15 | 150 | -- |
| 8ГК.333.249-21 | ПС2-22 | 30 | 60 | -- |
| 8ГК.333.249-22 | ПС2-23 | 30 | 90 | -- |
| 8ГК.333.249-23 | ПС2-24 | 20 | 60 | -- |
| 8ГК.333.249-24 | ПС2-25 | 20 | 90 | -- |

# Угол здания наружный



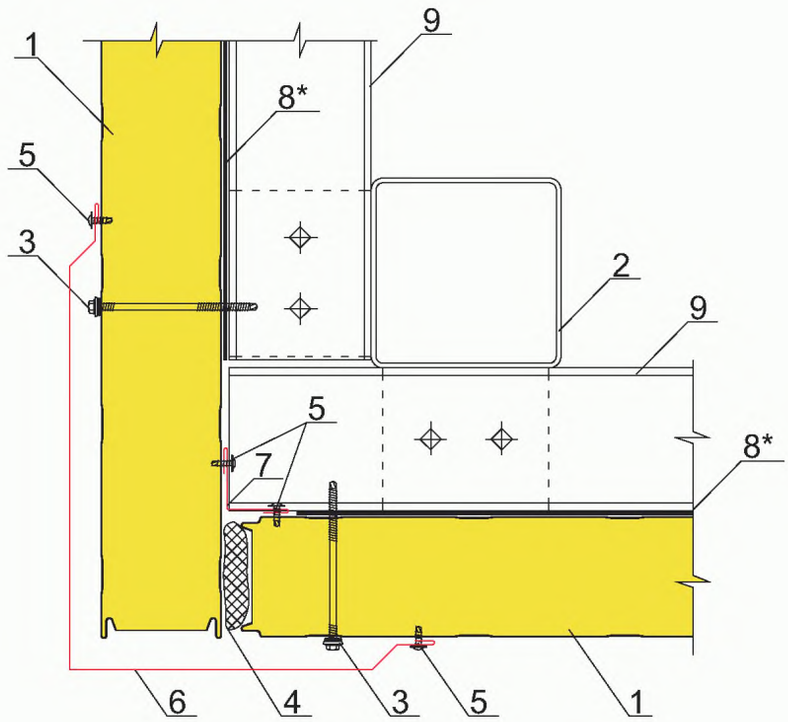


1. Стеновая панель ПТСМ
2. Стойка фахверка
3. Самонарезающий винт (SFS, END) см.прил.2 табл.1
4. Минеральная вата Ursa М25 (Изол-Н или др. р=25кг/м3)
5. Самонарезающий винт 4,2х13 (Wellflyed) шаг 300 мм
6. Доборный элемент У
7. Доборный элемент НВ
8. Уплотнительная лента ЛБ 30х2
9. Стеновой прогон

* применять только в северных районах строительства или по требованию заказчика

## п.7. Накладка внутренняя

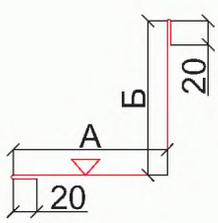


## п.6. Накладка

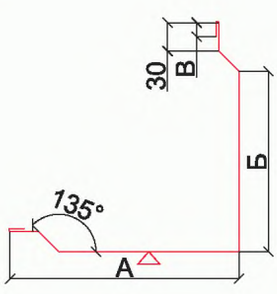


| Обозначение | Марка | А, мм | Б, мм | В, мм |
|---|---|---|---|---|
| 8ГК.135.394-02 | НВ-1 | 50 | 50 | -- |
| 8ГК.135.394-03 | НВ-2 | 100 | 50 | -- |
| 8ГК.135.394-04 | НВ-3 | 50 | 25 | -- |
| 8ГК.135.394-05 | НВ-4 | 100 | 25 | -- |
| 8ГК.135.394-06 | НВ-5 | 60 | 60 | -- |
| 8ГК.135.394-07 | НВ-6 | 130 | 130 | -- |
| 8ГК.135.394-08 | НВ-7 | 150 | 150 | -- |
| 8ГК.135.394-09 | НВ-8 | 250 | 250 | -- |
| 8ГК.135.394-10 | НВ-9 | 240 | 240 | -- |
| 8ГК.135.394-11 | НВ-10 | 285 | 285 | -- |
| 8ГК.135.394-14 | НВ-12 | 100 | 120 | -- |
| **8ГК.135.669** | **У-1** | **382** | **330** | **10** |
| 8ГК.135.669-01 | У-2 | 240 | 190 | 15 |
| 8ГК.135.669-02 | У-3 | 270 | 190 | 15 |
| 8ГК.135.669-03 | У-4 | 290 | 190 | 15 |
| 8ГК.135.669-04 | У-5 | 310 | 190 | 15 |
| 8ГК.135.669-05 | У-6 | 340 | 190 | 15 |
| 8ГК.135.669-06 | У-7 | 365 | 190 | 15 |
| 8ГК.135.669-07 | У-8 | 390 | 255 | 15 |
| 8ГК.135.669-08 | У-9 | 415 | 255 | 15 |
| 8ГК.135.669-09 | У-10 | 440 | 255 | 15 |
| | | | | |
| | | | | |
| | | | | |

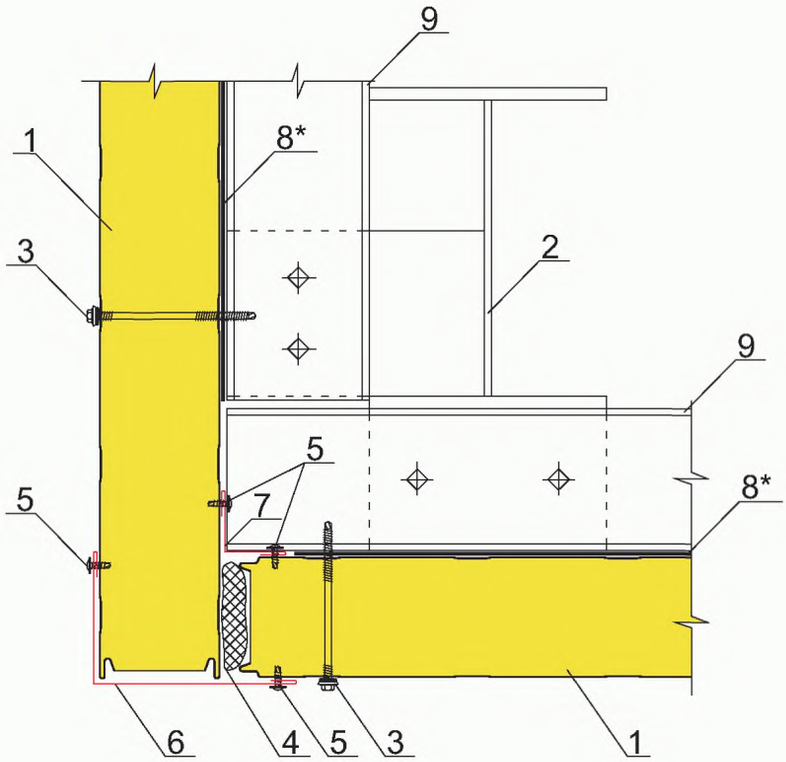


1. Стеновая панель ПТСМ
2. Колонна
3. Самонарезающий винт (SFS, END) см.прил.2 табл.1
4. Минеральная вата Ursa М25 (Изол-Н или др. р=25кг/м3)
5. Самонарезающий винт 4,2х13 (Wellflyed) шаг 300 мм
6. Доборный элемент НН
7. Доборный элемент НВ
8. Уплотнительная лента ЛБ 30х2
9. Стеновой прогон

* применять только в северных районах строительства или по требованию заказчика

### п.7. Накладка внутренняя

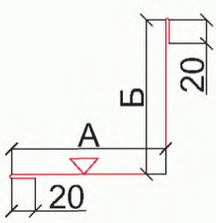


### п.6. Накладка наружная

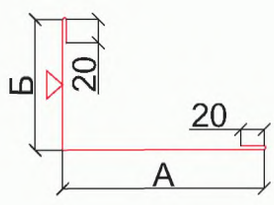


| Обозначение | Марка | А, мм | Б, мм | В, мм |
|---|---|---|---|---|
| 8ГК.135.394-02 | НВ-1 | 50 | 50 | -- |
| 8ГК.135.394-03 | НВ-2 | 100 | 50 | -- |
| 8ГК.135.394-04 | НВ-3 | 50 | 25 | -- |
| 8ГК.135.394-05 | НВ-4 | 100 | 25 | -- |
| 8ГК.135.394-06 | НВ-5 | 60 | 60 | -- |
| 8ГК.135.394-07 | НВ-6 | 130 | 130 | -- |
| 8ГК.135.394-08 | НВ-7 | 150 | 150 | -- |
| 8ГК.135.394-09 | НВ-8 | 250 | 250 | -- |
| 8ГК.135.394-10 | НВ-9 | 240 | 240 | -- |
| 8ГК.135.394-11 | НВ-10 | 285 | 285 | -- |
| 8ГК.135.394-14 | НВ-12 | 100 | 120 | -- |
| 8ГК.135.393-02 | НН-1 | 55 | 95 | -- |
| 8ГК.135.393-08 | НН-7 | 120 | 120 | -- |
| 8ГК.135.393-09 | НН-8 | 135 | 135 | -- |
| 8ГК.135.393-12 | НН-11 | 240 | 240 | -- |
| 8ГК.135.393-14 | НН-12 | 170 | 110 | -- |
| 8ГК.135.393-15 | НН-13 | 170 | 140 | -- |
| 8ГК.135.393-16 | НН-14 | 170 | 160 | -- |
| 8ГК.135.393-17 | НН-15 | 170 | 180 | -- |
| 8ГК.135.393-18 | НН-16 | 170 | 210 | -- |
| 8ГК.135.393-19 | НН-17 | 170 | 235 | -- |
| 8ГК.135.393-20 | НН-18 | 170 | 260 | -- |
| 8ГК.135.393-21 | НН-19 | 170 | 285 | -- |
| 8ГК.135.393-22 | НН-20 | 170 | 310 | -- |

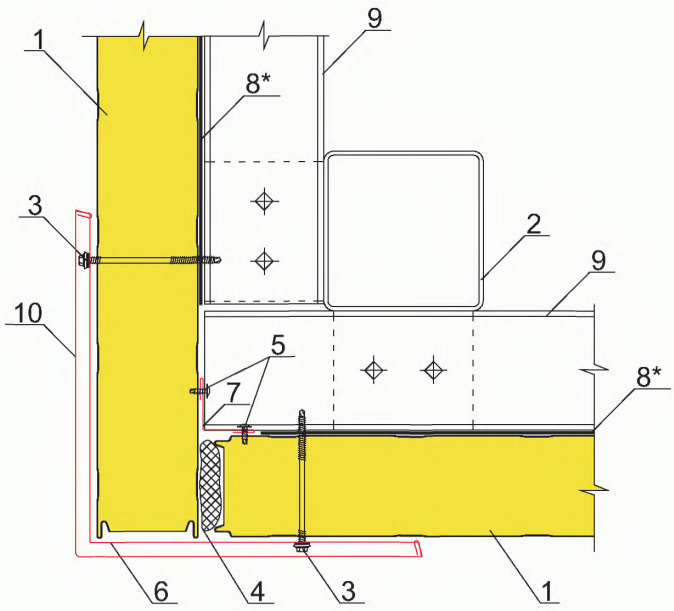


1. Стеновая панель ПТСМ
2. Стойка фахверка
3. Самонарезающий винт (SFS, END) см.прил.2 табл.1
4. Минеральная вата Ursa М25 (Изол-Н или др. р=25кг/м3)
5. Самонарезающий винт 4,2х13 (Wellflyed) шаг 300 мм
6. Профиль угловой ПОН5 t=1,2 мм
7. Доборный элемент НВ
8. Уплотнительная лента ЛБ 30х2
9. Стеновой прогон
10. Доборный элемент ПОУ1

* применять только в северных районах строительства или по требованию заказчика

**п.6. Профиль угловой**

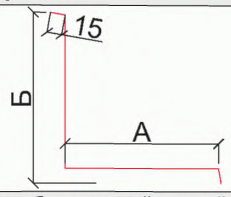


**п.10. Профиль облицовочный угловой**

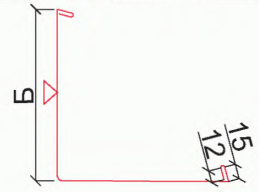


| Обозначение | Марка | А, мм | Б, мм | В, мм |
|---|---|---|---|---|
| 8ГК.342.212 | ПОН5-1 | 154 | 168 | -- |
| 8ГК.342.212-01 | ПОН5-2 | 240 | 254 | -- |
| 8ГК.342.212-02 | ПОН5-3 | 330 | 344 | -- |
| 8ГК.342.214 | ПОУ1-1 | -- | 172 | -- |
| 8ГК.342.214-02 | ПОУ1-3 | -- | 258 | -- |
| 8ГК.342.214-04 | ПОУ1-5 | -- | 348 | -- |

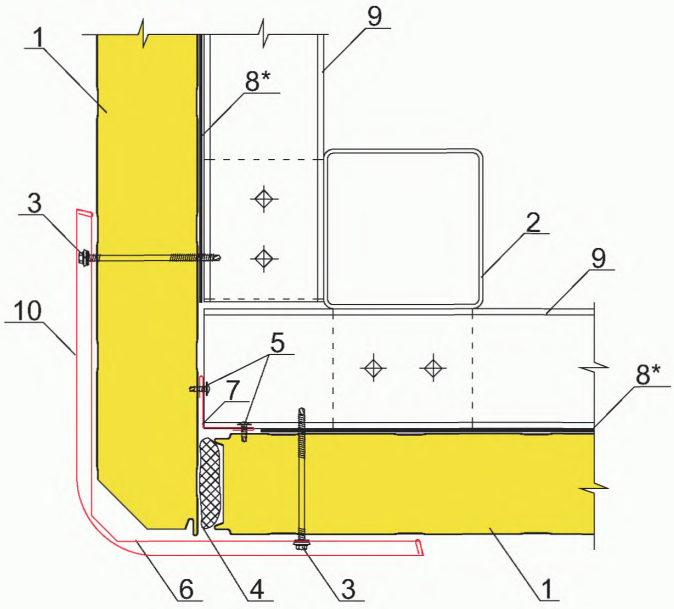


1. Стеновая панель ПТСМ
2. Стойка фахверка
3. Самонарезающий винт (SFS, END) см.прил.2 табл.1
4. Минеральная вата Ursa M25 (Изол-Н или др. р=25кг/м3)
5. Самонарезающий винт 4,2х13 (Wellflyed) шаг 300 мм
6. Профиль угловой ПОН5 t=1,2 мм
7. Доборный элемент НВ
8. Уплотнительная лента ЛБ 30х2
9. Стеновой прогон
10. Доборный элемент ПОУ1

* применять только в северных районах строительства или по требованию заказчика

| п.6. Профиль угловой | Обозначение | Марка | А, мм | Б, мм | В, мм |
|---|---|---|---|---|---|
| 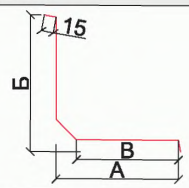 | 8ГК.342.213 | ПОН6-1 | 154 | 168 | 128 |
| | 8ГК.342.213-01 | ПОН6-2 | 240 | 254 | 214 |
| | 8ГК.342.213-02 | ПОН6-3 | 330 | 344 | 304 |
| | | | | | |
| | | | | | |
| | | | | | |
| | | | | | |
| **п.10. Профиль облицовочный угловой** | **8ГК.342.215** | **ПОУ2-1** | **--** | **172** | **92** |
| | 8ГК.342.215-02 | ПОУ2-3 | -- | 258 | 177 |
| | 8ГК.342.215-04 | ПОУ2-5 | -- | 348 | 267 |
| 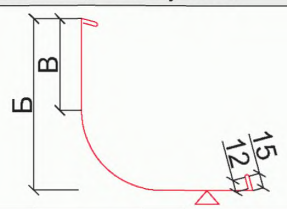 | | | | | |
| | | | | | |
| | | | | | |
| | | | | | |
| | | | | | |
| | | | | | |

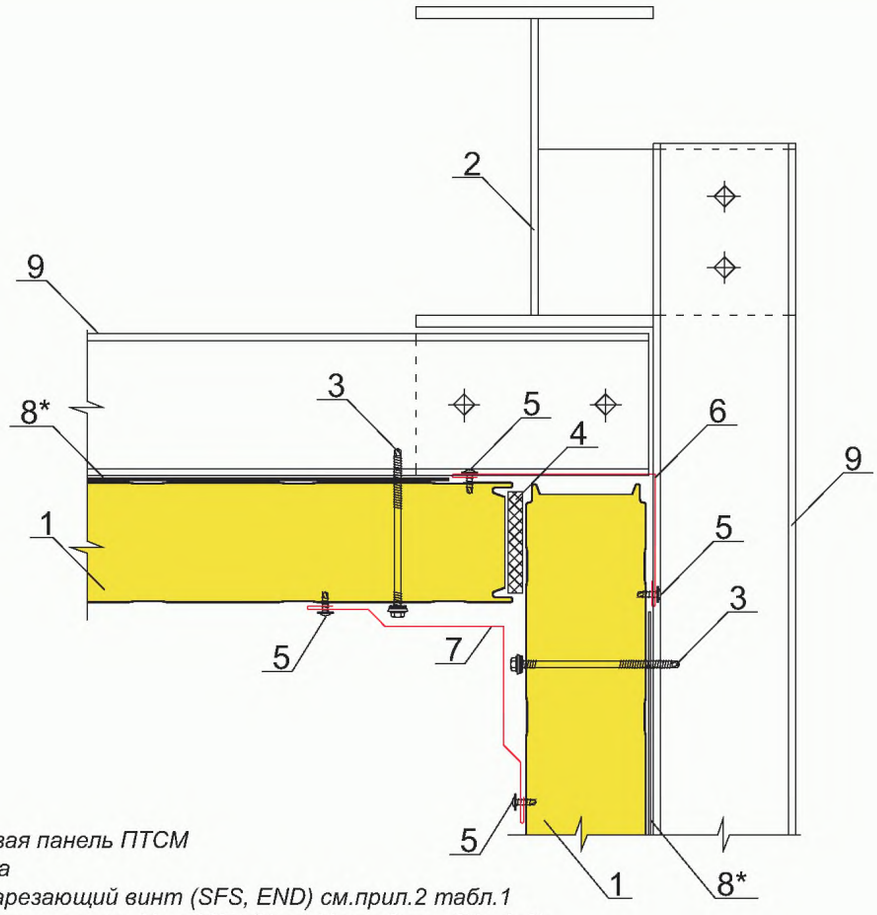


1. Стеновая панель ПТСМ
2. Колонна
3. Самонарезающий винт (SFS, END) см.прил.2 табл.1
4. Минеральная вата Ursa М25 (Изол-Н или др. р=25кг/м3)
5. Самонарезающий винт 4,2х13 (Wellflyed) шаг 300 мм
6. Доборный элемент НН
7. Доборный элемент ПО15
8. Уплотнительная лента ЛБ 30х2
9. Стеновой прогон

* применять только в северных районах строительства или по требованию заказчика

### п.6. Накладка наружная

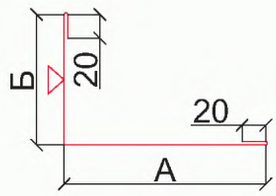


### п.7. Профиль обрамления

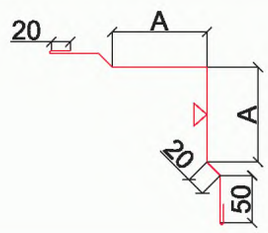


| Обозначение | Марка | А, мм | Б, мм | В, мм |
|---|---|---|---|---|
| 8ГК.135.393-02 | НН-1 | 55 | 95 | -- |
| 8ГК.135.393-08 | НН-7 | 120 | 120 | -- |
| 8ГК.135.393-09 | НН-8 | 135 | 135 | -- |
| 8ГК.135.393-12 | НН-11 | 240 | 240 | -- |
| 8ГК.135.393-14 | НН-12 | 170 | 110 | -- |
| 8ГК.135.393-15 | НН-13 | 170 | 140 | -- |
| 8ГК.135.393-16 | НН-14 | 170 | 160 | -- |
| 8ГК.135.393-17 | НН-15 | 170 | 180 | -- |
| 8ГК.135.393-18 | НН-16 | 170 | 210 | -- |
| 8ГК.135.393-19 | НН-17 | 170 | 235 | -- |
| 8ГК.135.393-20 | НН-18 | 170 | 260 | -- |
| 8ГК.135.393-21 | НН-19 | 170 | 285 | -- |
| 8ГК.135.393-22 | НН-20 | 170 | 310 | -- |
| 8ГК.135.754 | ПО15-1 | 50 | -- | -- |
| 8ГК.135.754-01 | ПО15-2 | 60 | -- | -- |
| 8ГК.135.754-02 | ПО15-3 | 80 | -- | -- |
| 8ГК.135.754-03 | ПО15-4 | 100 | -- | -- |
| 8ГК.135.754-04 | ПО15-5 | 120 | -- | -- |
| 8ГК.135.754-05 | ПО15-6 | 135 | -- | -- |
| 8ГК.135.754-06 | ПО15-7 | 150 | -- | -- |
| 8ГК.135.754-07 | ПО15-8 | 180 | -- | -- |
| 8ГК.135.754-08 | ПО15-9 | 200 | -- | -- |
| 8ГК.135.754-09 | ПО15-10 | 250 | -- | -- |

# Горизонтальный стык панелей B5.1

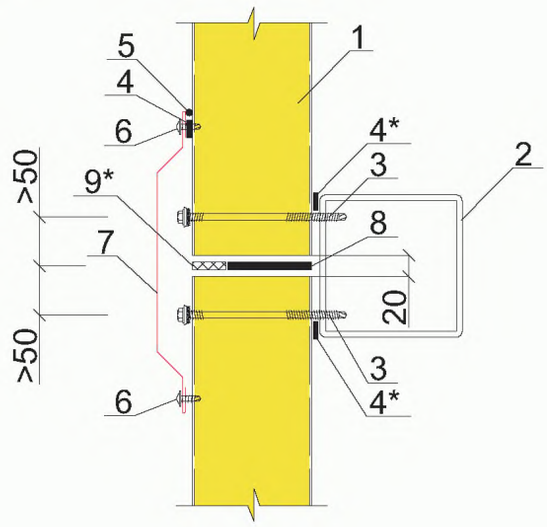


1. Стеновая панель ПТСМ
2. Стеновой прогон
3. Самонарезающий винт (SFS, END) см.прил.2 табл.1
4. Уплотнительная лента ЛБ 30х2
5. Силиконовый герметик
6. Самонарезающий винт 4,2х13 (Wellflyed) шаг 300 мм
7. Доборный элемент НЩ3 (или ПС4)
8. Уплотнитель универсальный Абрис
9. Монтажная пена

* применять только в северных районах строительства или по требованию заказчика

# B5.2

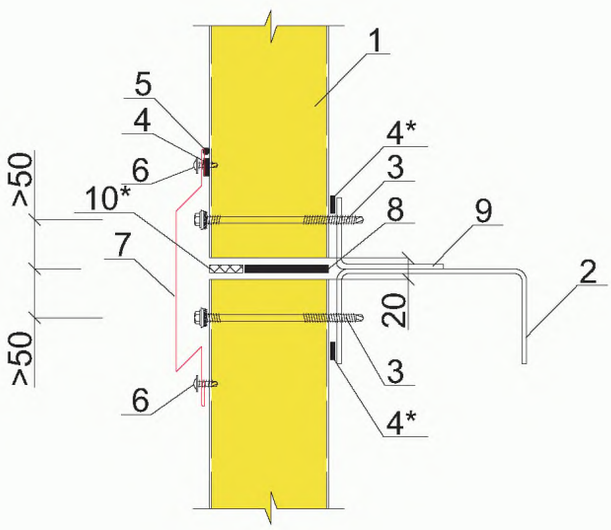


1. Стеновая панель ПТСМ
2. Стеновой прогон
3. Самонарезающий винт (SFS, END) см.прил.2 табл.1
4. Уплотнительная лента ЛБ 30х2
5. Силиконовый герметик
6. Самонарезающий винт 4,2х13 (Wellflyed) шаг 300 мм
7. Доборный элемент ПС4 (или НЩ3)
8. Уплотнитель универсальный Абрис
9. Уголок
10. Монтажная пена

* применять только в северных районах строительства или по требованию заказчика

## п.7. Нащельник

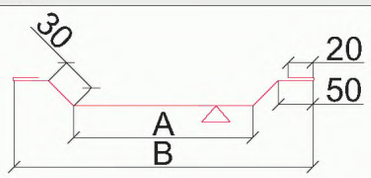


## п.7. Профиль слива

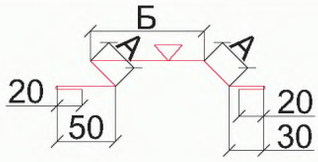


| Обозначение | Марка | А, мм | Б, мм | В, мм |
|---|---|---|---|---|
| 8ГК.135.672-06 | НЩ3-7 | 60 | -- | -- |
| 8ГК.135.672-07 | НЩ3-8 | 150 | -- | -- |
| | | | | |
| | | | | |
| | | | | |
| | | | | |
| 8ГК.333.281-09 | ПС4-10 | 30 | 120 | -- |
| 8ГК.333.281-10 | ПС4-11 | 30 | 150 | -- |
| 8ГК.333.281-11 | ПС4-12 | 30 | 180 | -- |
| 8ГК.333.281-12 | ПС4-13 | 20 | 50 | -- |
| 8ГК.333.281-15 | ПС4-16 | 20 | 120 | -- |
| 8ГК.333.281-16 | ПС4-17 | 20 | 150 | -- |
| 8ГК.333.281-17 | ПС4-18 | 20 | 180 | -- |

# Стык с существующей стеной В6.1

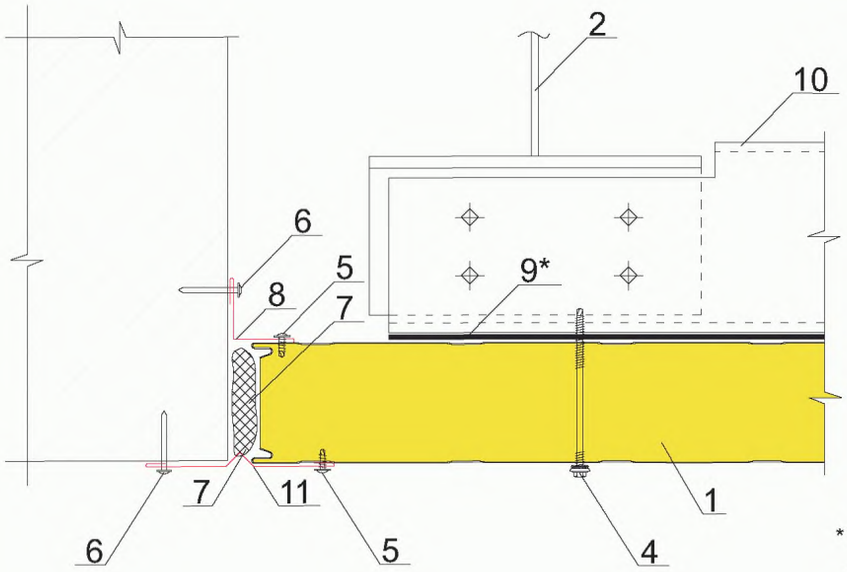


1. Стеновая панель ПТСМ
2. Колонна
3. Существующая стена
4. Самонарезающий винт (SFS, END) см.прил.2 табл.1
5. Самонарезающий винт 4,2х13 (Wellflyed) шаг 300 мм
6. Дюбель-гвоздь ДГ 4,5х50 шаг 300 мм
7. Минеральная вата Ursa М25 (Изол-Н или др. р=25кг/м3)
8. Доборный элемент НВ
9. Уплотнительная лента ЛБ 30х2
10. Стеновой прогон
11. Доборный элемент НС1

* применять только в северных районах строительства или по требованию заказчика

# В6.2

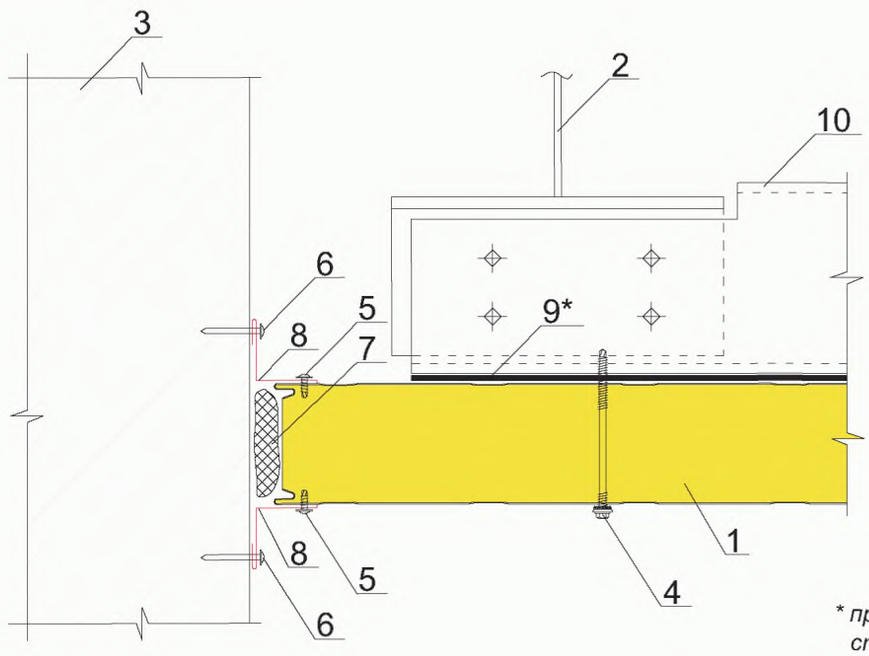


1. Стеновая панель ПТСМ
2. Колонна
3. Существующая стена
4. Самонарезающий винт (SFS, END) см.прил.2 табл.1
5. Самонарезающий винт 4,2х13 (Wellflyed) шаг 300 мм
6. Дюбель-гвоздь ДГ 4,5х50 шаг 300 мм
7. Минеральная вата Ursa М25 (Изол-Н или др. р=25кг/м3)
8. Доборный элемент НВ
9. Уплотнительная лента ЛБ 30х2
10. Стеновой прогон

* применять только в северных районах строительства или по требованию заказчика

## п.8. Накладка внутренняя

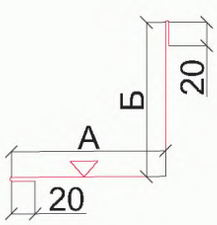


## п.9. Накладка стыковая

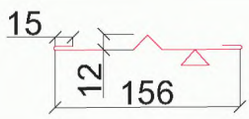


| Обозначение | Марка | А, мм | Б, мм | В, мм |
|---|---|---|---|---|
| 8ГК.135.394-02 | НВ-1 | 50 | 50 | -- |
| 8ГК.135.394-03 | НВ-2 | 100 | 50 | -- |
| 8ГК.135.394-04 | НВ-3 | 50 | 25 | -- |
| 8ГК.135.394-05 | НВ-4 | 100 | 25 | -- |
| 8ГК.135.394-06 | НВ-5 | 60 | 60 | -- |
| 8ГК.135.394-07 | НВ-6 | 130 | 130 | -- |
| 8ГК.135.394-08 | НВ-7 | 150 | 150 | -- |
| 8ГК.135.394-09 | НВ-8 | 250 | 250 | -- |
| 8ГК.135.394-10 | НВ-9 | 240 | 240 | -- |
| 8ГК.135.394-11 | НВ-10 | 285 | 285 | -- |
| 8ГК.135.394-14 | НВ-12 | 100 | 120 | -- |
| 8ГК.135.639 | НС1 | -- | -- | -- |

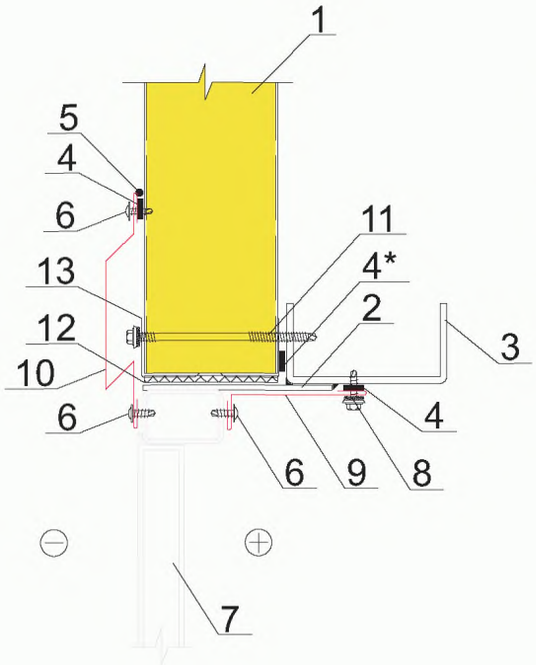


1. Стеновая панель ПТСМ
2. Монтажная пластина
3. Стеновой прогон
4. Уплотнительная лента ЛБ 30х2
5. Силиконовый герметик
6. Самонарезающий винт 4,2х13 (Wellflyed) шаг 300 мм
7. Дверной блок
8. Самонарезающий винт 4,8х19 (Wellflyed) шаг 300 мм
9. Доборный элемент НВ
10. Доборный элемент ПС4
11. Самонарезающий винт (SFS, END) см.прил.2 табл.1
12. Монтажная пена
13. Профиль ППЖН

* применять только в северных районах строительства или по требованию заказчика

## п.10. Профиль слива

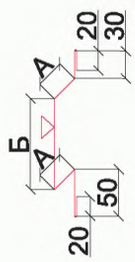


| Обозначение | Марка | А, мм | Б, мм | В, мм |
|---|---|---|---|---|
| 8ГК.333.281 | ПС4-1 | 15 | 50 | -- |
| 8ГК.333.281-01 | ПС4-2 | 15 | 80 | -- |
| 8ГК.333.281-02 | ПС4-3 | 15 | 100 | -- |
| 8ГК.333.281-03 | ПС4-4 | 15 | 120 | -- |
| 8ГК.333.281-04 | ПС4-5 | 15 | 150 | -- |
| 8ГК.333.281-05 | ПС4-6 | 15 | 180 | -- |
| 8ГК.333.281-06 | ПС4-7 | 30 | 50 | -- |
| 8ГК.333.281-07 | ПС4-8 | 30 | 80 | -- |
| 8ГК.333.281-08 | ПС4-9 | 30 | 100 | -- |
| 8ГК.333.281-09 | ПС4-10 | 30 | 120 | -- |
| 8ГК.333.281-10 | ПС4-11 | 30 | 150 | -- |
| 8ГК.333.281-11 | ПС4-12 | 30 | 180 | -- |
| 8ГК.333.281-12 | ПС4-13 | 20 | 50 | -- |
| 8ГК.333.281-13 | ПС4-14 | 20 | 80 | -- |
| 8ГК.333.281-14 | ПС4-15 | 20 | 100 | -- |
| 8ГК.333.281-15 | ПС4-16 | 20 | 120 | -- |
| 8ГК.333.281-16 | ПС4-17 | 20 | 150 | -- |
| 8ГК.333.281-17 | ПС4-18 | 20 | 180 | -- |

## п.9. Накладка внутренняя

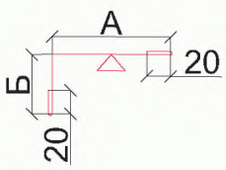


| Обозначение | Марка | А, мм | Б, мм | В, мм |
|---|---|---|---|---|
| 8ГК.135.394-02 | НВ-1 | **50** | **50** | **--** |
| 8ГК.135.394-03 | НВ-2 | 100 | 50 | -- |
| 8ГК.135.394-04 | НВ-3 | 50 | 25 | -- |
| 8ГК.135.394-05 | НВ-4 | 100 | 25 | -- |
| 8ГК.135.394-06 | НВ-5 | 60 | 60 | -- |
| 8ГК.135.394-07 | НВ-6 | 130 | 130 | -- |
| 8ГК.135.394-08 | НВ-7 | 150 | 150 | -- |
| 8ГК.135.394-09 | НВ-8 | 250 | 250 | -- |
| 8ГК.135.394-10 | НВ-9 | 240 | 240 | -- |
| 8ГК.135.394-11 | НВ-10 | 285 | 285 | -- |

## п.13. Профиль повышенной жесткости

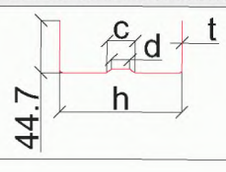


| Обозначение | Марка | t, мм | h, мм | c, мм | d, мм |
|---|---|---|---|---|---|
| ТУ 1121-047-00110473-2003 | ППЖН 100 | 1,2 | 102,4 | 33,3 | 21.3 |
| | ППЖН 120 | 1,2 | 122,4 | 40,0 | 28.0 |
| | ППЖН 150 | 1,2 | 152,4 | 50,0 | 38.0 |
| | ППЖН 200 | 1,5 | 203,0 | 66,6 | 54.6 |
| | ППЖН 220 | 1,5 | 223,0 | 73,3 | 61.3 |

# Узел крепления дверей



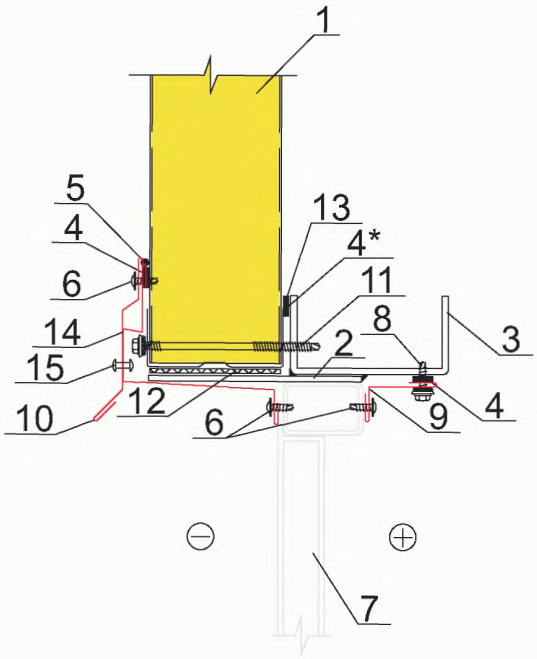


1. Стеновая панель ПТСМ
2. Монтажная пластина
3. Стеновой прогон
4. Уплотнительная лента ЛБ 30х2
5. Силиконовый герметик
6. Самонарезающий винт 4,2х13 (Wellflyed) шаг 300 мм
7. Дверной блок
8. Самонарезающий винт 4,8х19 (Wellflyed) шаг 300 мм
9. Доборный элемент НВ
10. Доборный элемент ПС2
11. Самонарезающий винт (SFS, END) см.прил.2 табл.1
12. Монтажная пена
13. Профиль ППЖН
14. Доборный элемент ПП5
15. Заклепка ЗК 4,8х11 шаг 300 мм

* применять только в северных районах строительства или по требованию заказчика

## п.14. Профиль слива

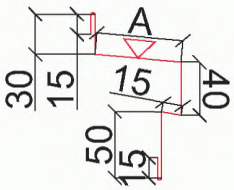


| Обозначение | Марка | А, мм | Б, мм | В, мм |
|---|---|---|---|---|
| 8ГК.333.140 | ПП5-1 | 45 | -- | -- |
| 8ГК.333.140-01 | ПП5-2 | 85 | -- | -- |
| 8ГК.333.140-02 | ПП5-3 | 135 | -- | -- |
| 8ГК.333.140-03 | ПП5-4 | 15 | -- | -- |
| 8ГК.333.140-04 | ПП5-5 | 45 | -- | -- |
| 8ГК.333.140-05 | ПП5-6 | 65 | -- | -- |
| 8ГК.333.140-06 | ПП5-7 | 115 | -- | -- |
| 8ГК.333.140-07 | ПП5-8 | 140 | -- | -- |
| 8ГК.333.140-08 | ПП5-9 | 165 | -- | -- |
| 8ГК.333.140-09 | ПП5-10 | 190 | -- | -- |
| 8ГК.333.140-10 | ПП5-11 | 215 | -- | -- |

## п.10. Профиль слива

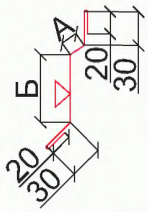


| | | | | |
|---|---|---|---|---|
| 8ГК.333.249 | ПС2-1 | 15 | 90 | -- |
| 8ГК.333.249-02 | ПС2-3 | 15 | 60 | -- |
| 8ГК.333.249-12 | ПС2-13 | 20 | 100 | -- |
| 8ГК.333.249-13 | ПС2-14 | 20 | 120 | -- |
| 8ГК.333.249-14 | ПС2-15 | 20 | 150 | -- |
| 8ГК.333.249-18 | ПС2-19 | 15 | 100 | -- |
| 8ГК.333.249-19 | ПС2-20 | 15 | 120 | -- |
| 8ГК.333.249-20 | ПС2-21 | 15 | 150 | -- |
| 8ГК.333.249-23 | ПС2-24 | 20 | 60 | -- |
| 8ГК.333.249-24 | ПС2-25 | 20 | 90 | -- |

## п.9. Накладка внутренняя

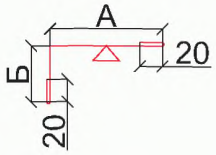


| | | | | |
|---|---|---|---|---|
| 8ГК.135.394-02 | НВ-1 | **50** | **50** | **--** |
| 8ГК.135.394-03 | НВ-2 | 100 | 50 | -- |
| 8ГК.135.394-04 | НВ-3 | 50 | 25 | -- |
| 8ГК.135.394-05 | НВ-4 | 100 | 25 | -- |
| 8ГК.135.394-06 | НВ-5 | 60 | 60 | -- |
| 8ГК.135.394-07 | НВ-6 | 130 | 130 | -- |
| 8ГК.135.394-08 | НВ-7 | 150 | 150 | -- |
| 8ГК.135.394-09 | НВ-8 | 250 | 250 | -- |
| 8ГК.135.394-10 | НВ-9 | 240 | 240 | -- |
| 8ГК.135.394-11 | НВ-10 | 285 | 285 | -- |

## п.13. Профиль повышенной жесткости

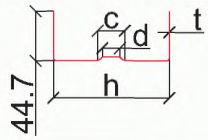


| Обозначение | Марка | t, мм | h, мм | c, мм | d, мм |
|---|---|---|---|---|---|
| ТУ 1121-047-00110473-2003 | ППЖН 100 | 1,2 | 102,4 | 33,3 | 21.3 |
| | ППЖН 120 | 1,2 | 122,4 | 40,0 | 28.0 |
| | ППЖН 150 | 1,2 | 152,4 | 50,0 | 38.0 |
| | ППЖН 200 | 1,5 | 203,0 | 66,6 | 54.6 |
| | ППЖН 220 | 1,5 | 223,0 | 73,3 | 61.3 |

# Узел крепления подъемных ворот
## Вертикальный разрез



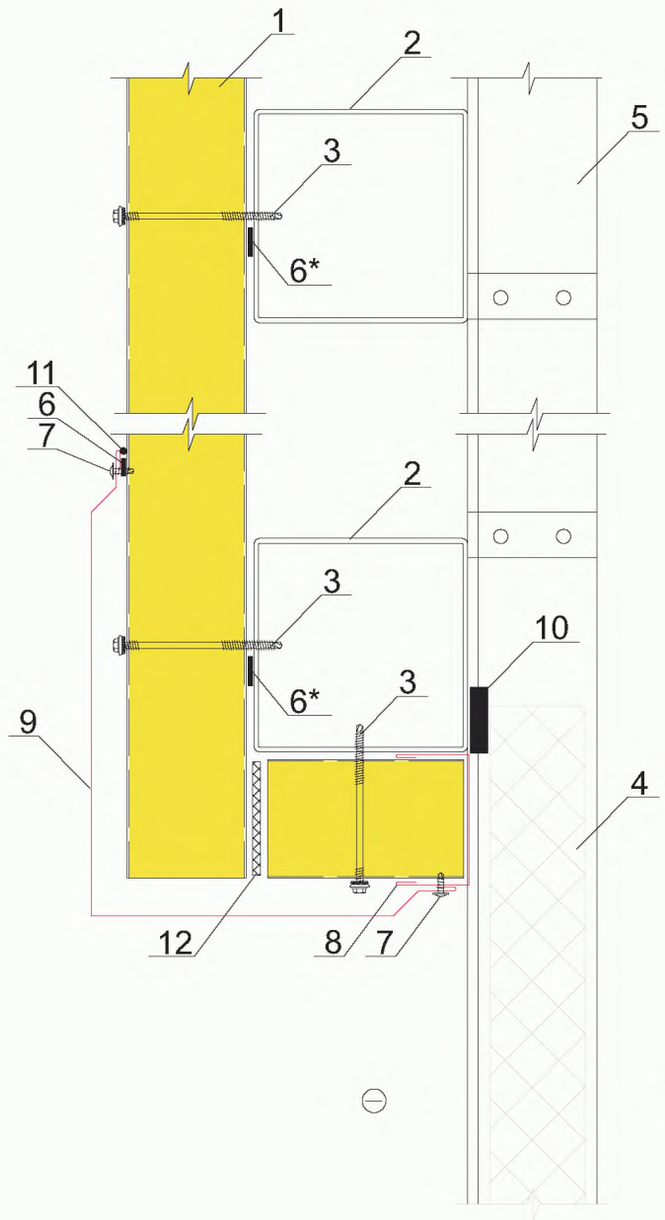


1. Стеновая панель ПТСМ
2. Прогон для крепления ворот
3. Самонарезающий винт (SFS, END) см.прил.2 табл.1
4. Полотно подъемных ворот
5. Направляющая для ворот
6. Уплотнительная лента ЛБ 30х2
7. Самонарезающий винт 4,2х13 (Wellflyed) шаг 300 мм
8. Доборный элемент ПО9
9. Доборный элемент У
10. Резиновый уплотнитель
11. Силиконовый герметик
12. Монтажная пена

* применять только в северных районах строительства или по требованию заказчика

Примечание: поз.4, 5, 10 входят в комплект поставки воротной системы

### п.8. Профиль обрамления

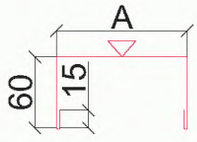


### п.9. Накладка

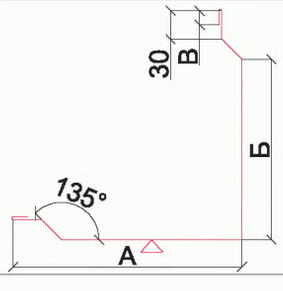


| Обозначение | Марка | А, мм | Б, мм | В, мм |
|---|---|---|---|---|
| 8ГК.333.208 | ПО9-1 | 60 | -- | -- |
| 8ГК.333.208-01 | ПО9-2 | 90 | -- | -- |
| 8ГК.333.208-02 | ПО9-3 | 110 | -- | -- |
| 8ГК.333.208-03 | ПО9-4 | 130 | -- | -- |
| 8ГК.333.208-04 | ПО9-5 | 160 | -- | -- |
| 8ГК.333.208-05 | ПО9-6 | 185 | -- | -- |
| 8ГК.333.208-06 | ПО9-7 | 210 | -- | -- |
| 8ГК.333.208-07 | ПО9-8 | 235 | -- | -- |
| 8ГК.333.208-08 | ПО9-9 | 260 | -- | -- |
| **8ГК.135.669** | **У-1** | **382** | **330** | **10** |
| 8ГК.135.669-01 | У-2 | 240 | 190 | 15 |
| 8ГК.135.669-02 | У-3 | 270 | 190 | 15 |
| 8ГК.135.669-03 | У-4 | 290 | 190 | 15 |
| 8ГК.135.669-04 | У-5 | 310 | 190 | 15 |
| 8ГК.135.669-05 | У-6 | 340 | 190 | 15 |
| 8ГК.135.669-06 | У-7 | 365 | 190 | 15 |
| 8ГК.135.669-07 | У-8 | 390 | 255 | 15 |
| 8ГК.135.669-08 | У-9 | 415 | 255 | 15 |
| 8ГК.135.669-09 | У-10 | 440 | 255 | 15 |

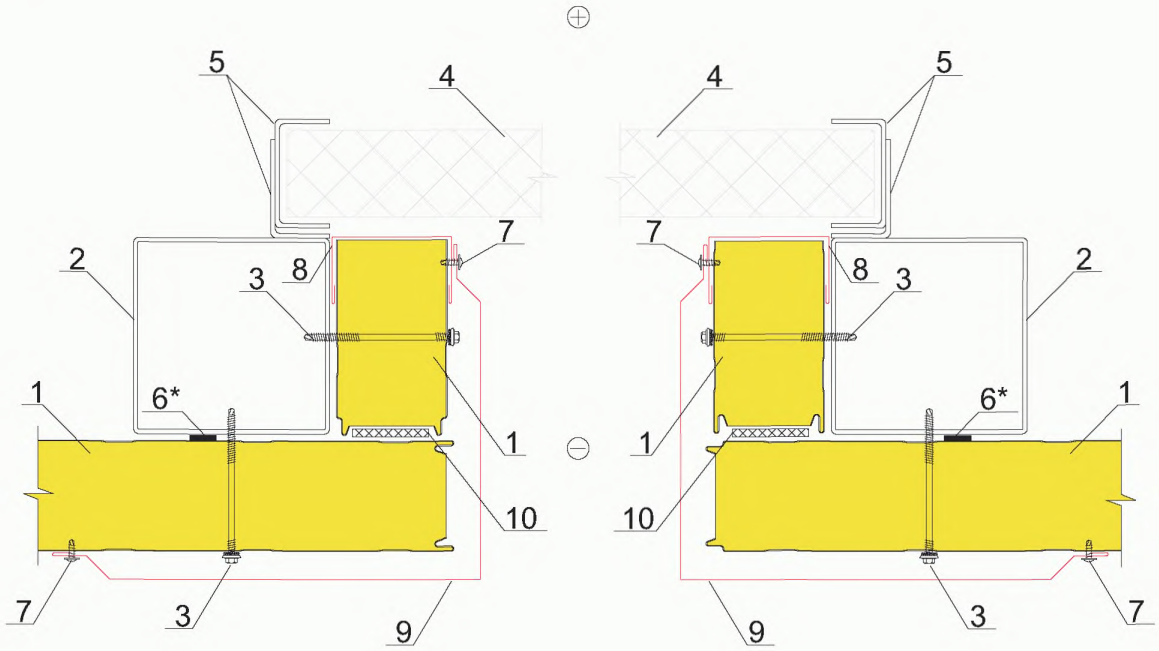


1. Стеновая панель ПТСМ
2. Стойка для крепления ворот
3. Самонарезающий винт (SFS, END) см.прил.2 табл.1
4. Полотно подъемных ворот
5. Направляющие для ворот
6. Уплотнительная лента ЛБ 30х2
7. Самонарезающий винт 4,2х13 (Wellflyed) шаг 300 мм
8. Доборный элемент ПО9
9. Доборный элемент У
10. Монтажная пена

* применять только в северных районах строительства или по требованию заказчика

Примечание: поз.4, 5 входят в комплект поставки воротной системы

**п.8. Профиль обрамления**

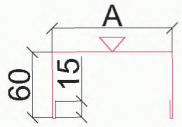


**п.9. Накладка**

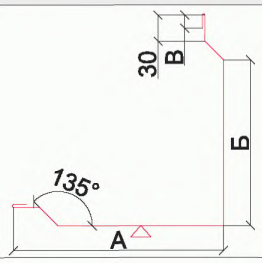


| Обозначение | Марка | А, мм | Б, мм | В, мм |
|---|---|---|---|---|
| 8ГК.333.208 | ПО9-1 | 60 | -- | -- |
| 8ГК.333.208-01 | ПО9-2 | 90 | -- | -- |
| 8ГК.333.208-02 | ПО9-3 | 110 | -- | -- |
| 8ГК.333.208-03 | ПО9-4 | 130 | -- | -- |
| 8ГК.333.208-04 | ПО9-5 | 160 | -- | -- |
| 8ГК.333.208-05 | ПО9-6 | 185 | -- | -- |
| 8ГК.333.208-06 | ПО9-7 | 210 | -- | -- |
| 8ГК.333.208-07 | ПО9-8 | 235 | -- | -- |
| 8ГК.333.208-08 | ПО9-9 | 260 | -- | -- |
| **8ГК.135.669** | **У-1** | **382** | **330** | **10** |
| 8ГК.135.669-01 | У-2 | 240 | 190 | 15 |
| 8ГК.135.669-02 | У-3 | 270 | 190 | 15 |
| 8ГК.135.669-03 | У-4 | 290 | 190 | 15 |
| 8ГК.135.669-04 | У-5 | 310 | 190 | 15 |
| 8ГК.135.669-05 | У-6 | 340 | 190 | 15 |
| 8ГК.135.669-06 | У-7 | 365 | 190 | 15 |
| 8ГК.135.669-07 | У-8 | 390 | 255 | 15 |
| 8ГК.135.669-08 | У-9 | 415 | 255 | 15 |
| 8ГК.135.669-09 | У-10 | 440 | 255 | 15 |

# Узел крепления распашных ворот
## Вертикальный разрез



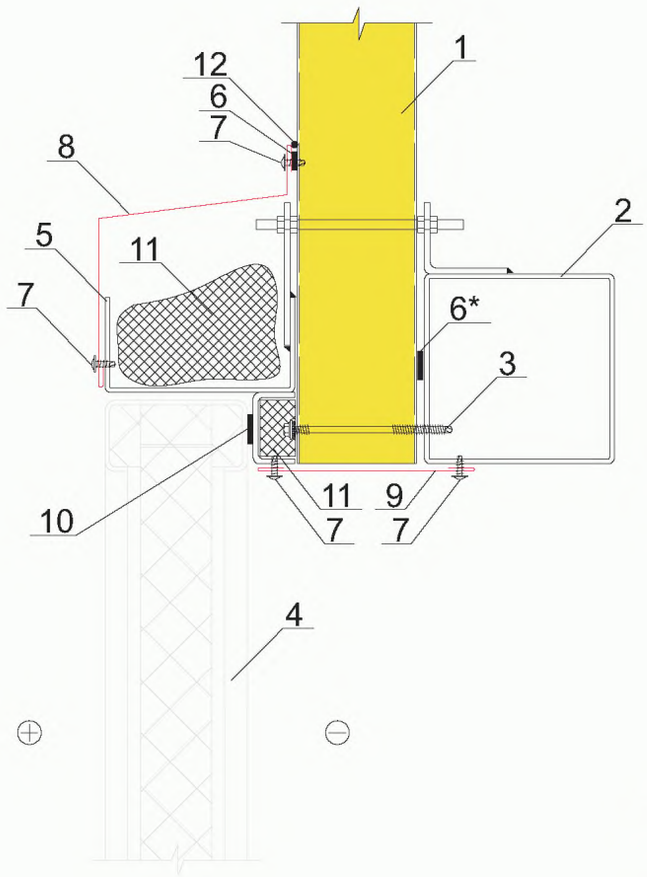


1. Стеновая панель ПТСМ
2. Стойка
3. Самонарезающий винт (SFS, END) см.прил.2 табл.1
4. Полотно распашных ворот
5. Рама ворот
6. Уплотнительная лента ЛБ 30х2
7. Самонарезающий винт 4,2х13 (Wellflyed) шаг 300 мм
8. Доборный элемент ПП2
9. Доборный элемент НЩ3
10. Резиновый уплотнитель
11. Минеральная вата Ursa М25 (Изол-Н или др. р=25кг/м3)
12. Силиконовый герметик

* применять только в северных районах строительства или по требованию заказчика

Примечание: поз.4, 5, 10 входят в комплект поставки воротной системы

### п.8. Профиль ограждения

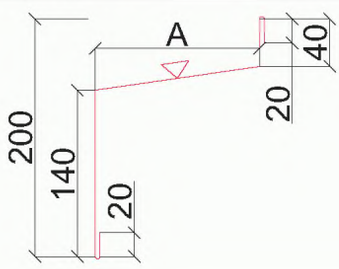


### п.9. Нащельник

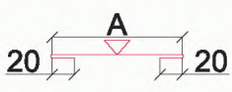


| Обозначение | Марка | А, мм | Б, мм | В, мм |
|---|---|---|---|---|
| 8ГК.333.057 | ПП2-1 | 110 | -- | -- |
| 8ГК.333.057-01 | ПП2-3 | 140 | -- | -- |
| 8ГК.333.057-02 | ПП2-2 | 120 | -- | -- |
| 8ГК.333.057-03 | ПП2-5 | 160 | -- | -- |
| | | | | |
| | | | | |
| | | | | |
| | | | | |
| | | | | |
| 8ГК.135.714 | НЩ4-1 | 80 | -- | -- |
| 8ГК.135.714-01 | НЩ4-2 | 120 | -- | -- |
| | | | | |
| | | | | |
| | | | | |
| | | | | |

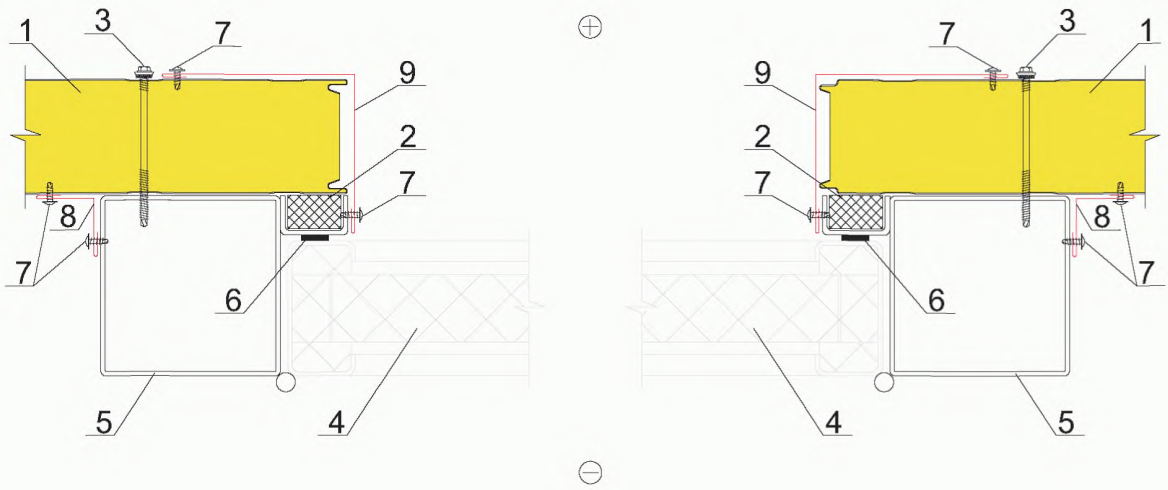


1. *Стеновая панель ПТСМ*
2. *Минеральная вата Ursa М25 (Изол-Н или др. р=25кг/м3)*
3. *Самонарезающий винт (SFS, END) см.прил.2 табл.1*
4. *Полотно распашных ворот*
5. *Рама ворот*
6. *Резиновый уплотнитель*
7. *Самонарезающий винт 4,2х13 (Wellflyed) шаг 300 мм*
8. *Доборный элемент НВ*
9. *Доборный элемент НН*

*Примечание: поз.4, 5, 6 входят в комплект поставки воротной системы*

### *п.8. Накладка внутренняя*

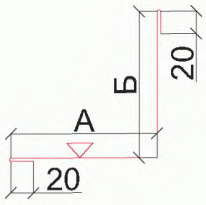


### *п.9. Накладка наружная*

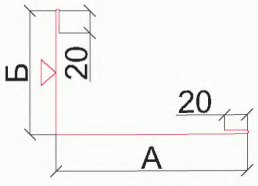


| Обозначение | Марка | А, мм | Б, мм | В, мм |
|---|---|---|---|---|
| 8ГК.135.394-02 | НВ-1 | 50 | 50 | -- |
| 8ГК.135.394-03 | НВ-2 | 100 | 50 | -- |
| 8ГК.135.394-04 | НВ-3 | 50 | 25 | -- |
| 8ГК.135.394-05 | НВ-4 | 100 | 25 | -- |
| 8ГК.135.394-06 | НВ-5 | 60 | 60 | -- |
| 8ГК.135.394-07 | НВ-6 | 130 | 130 | -- |
| 8ГК.135.394-08 | НВ-7 | 150 | 150 | -- |
| 8ГК.135.394-09 | НВ-8 | 250 | 250 | -- |
| 8ГК.135.394-10 | НВ-9 | 240 | 240 | -- |
| 8ГК.135.394-11 | НВ-10 | 285 | 285 | -- |
| 8ГК.135.394-14 | НВ-12 | 100 | 120 | -- |
| 8ГК.135.393-02 | НН-1 | 55 | 95 | -- |
| 8ГК.135.393-08 | НН-7 | 120 | 120 | -- |
| 8ГК.135.393-09 | НН-8 | 135 | 135 | -- |
| 8ГК.135.393-12 | НН-11 | 240 | 240 | -- |
| 8ГК.135.393-14 | НН-12 | 170 | 110 | -- |
| 8ГК.135.393-15 | НН-13 | 170 | 140 | -- |
| 8ГК.135.393-16 | НН-14 | 170 | 160 | -- |
| 8ГК.135.393-17 | НН-15 | 170 | 180 | -- |
| 8ГК.135.393-18 | НН-16 | 170 | 210 | -- |
| 8ГК.135.393-19 | НН-17 | 170 | 235 | -- |
| 8ГК.135.393-20 | НН-18 | 170 | 260 | -- |
| 8ГК.135.393-21 | НН-19 | 170 | 285 | -- |
| 8ГК.135.393-22 | НН-20 | 170 | 310 | -- |

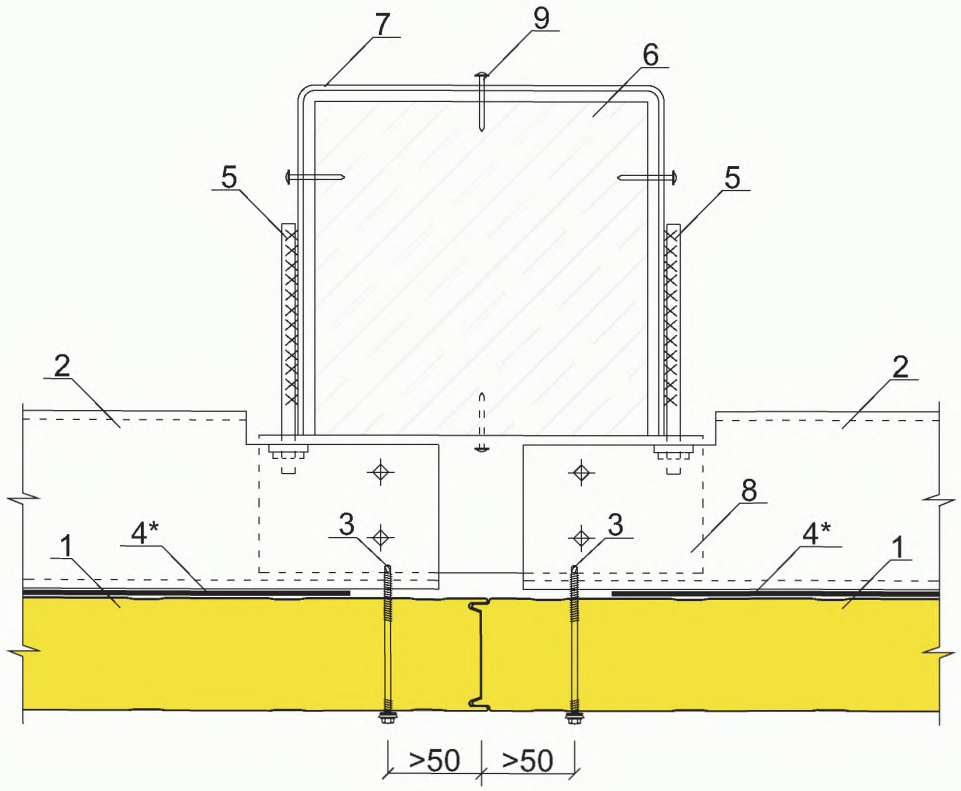


*1. Стеновая панель ПТСМ*
*2. Стеновой прогон*
*3. Самонарезающий винт (SFS, END) см.прил.2 табл.1*
*4. Уплотнительная лента ЛБ 30х2*
*5. Шпилька О 12мм с нарезанной резьбой М12 с одной стороны*
*6. Железобетонная колонна*
*7. Лента стальная 50х5*
*8. Уголок крепежный*
*9. Дюбель-гвоздь ДГ 4,5х50*

** применять только в северных районах строительства или по требованию заказчика*

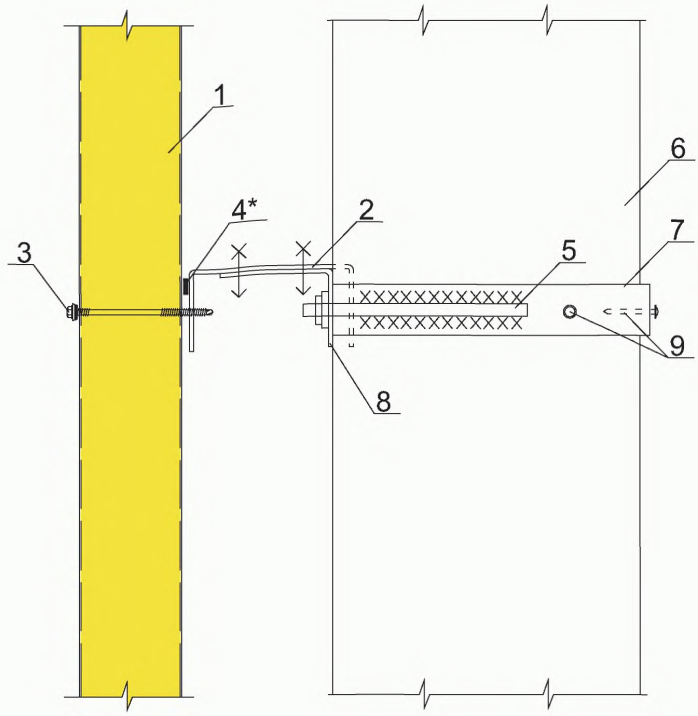


*1. Стеновая панель ПТСМ*
*2. Стеновой прогон*
*3. Самонарезающий винт (SFS, END) см.прил.2 табл.1*
*4. Уплотнительная лента ЛБ 30х2*
*5. Шпилька О 12мм с нарезанной резьбой М12 с одной стороны*
*6. Железобетонная колонна*
*7. Лента стальная 50х5*
*8. Уголок крепежный*
*9. Дюбель-гвоздь ДГ 4,5х50*

* *применять только в северных районах строительства или по требованию заказчика*

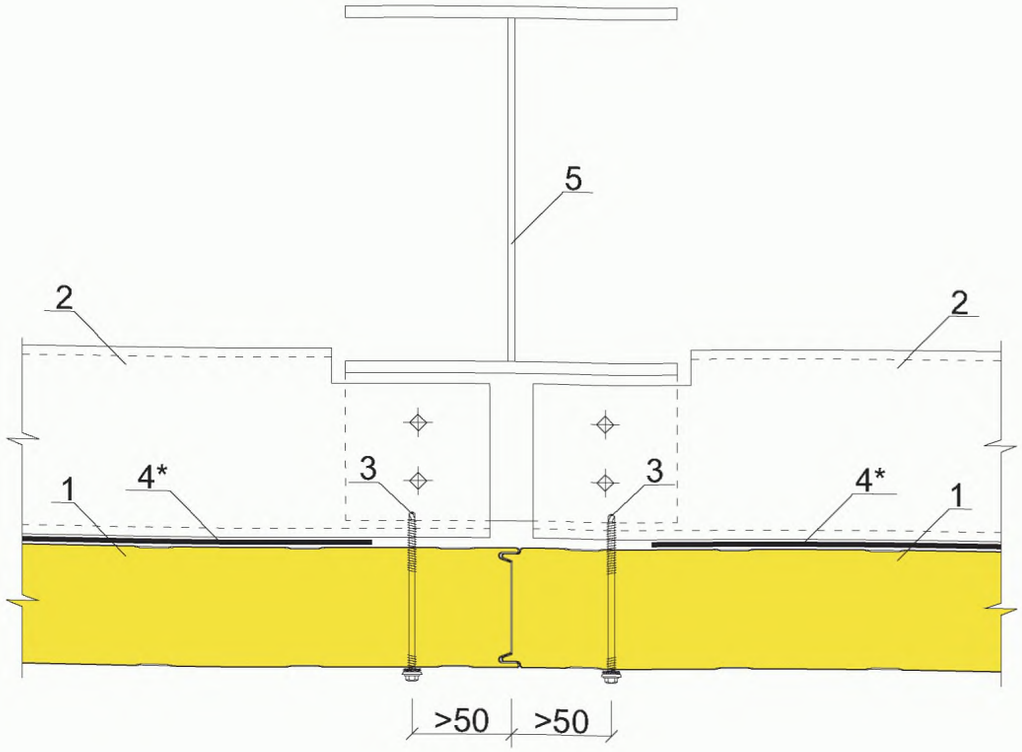


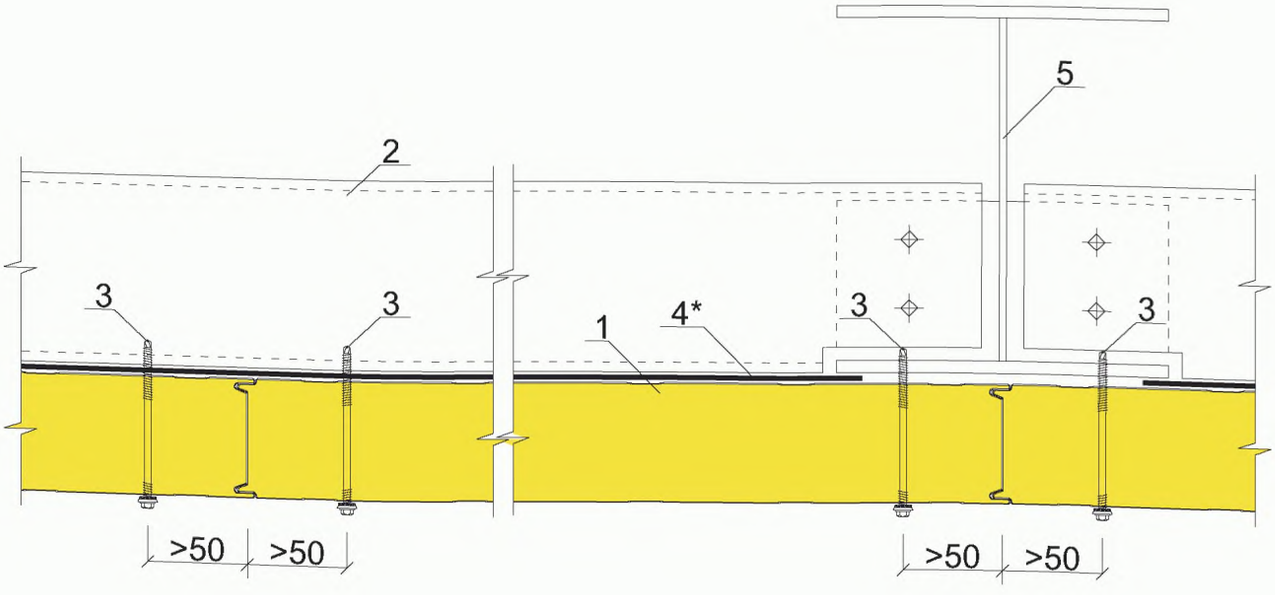


1. Стеновая панель ПТСМ
2. Стеновой прогон
3. Самонарезающий винт (SFS, END) см.прил.2 табл.1
4. Уплотнительная лента ЛБ 30х2
5. Колонна

* применять только в северных районах строительства или по требованию заказчика

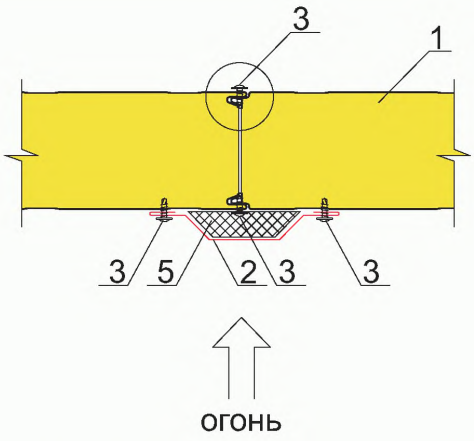


1. *Стеновая панель ПТСМ*
2. *Доборный элемент НЩ3*
3. *Самонарезающий винт 4,2х13 (Wellflyed) шаг 300 мм*
4. *Силиконовый герметик или герметизирующий шнур Абрис-Ш*
5. *Минеральная вата*
6. *Асбестовая прокладка*

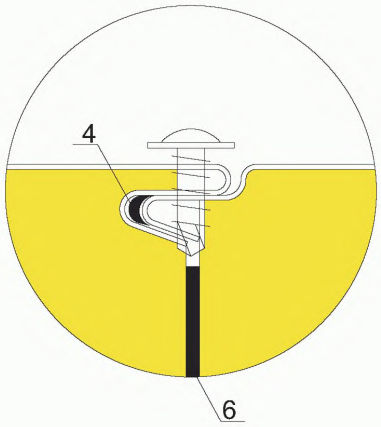


*Примечание: узлы противопожарных перегородок приведены в ТИ-098*

*п.2. Нащельник*

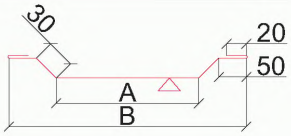


| Обозначение | Марка | А, мм | Б, мм | В, мм |
|---|---|---|---|---|
| 8ГК.135.672-06 | НЩ3-7 | 60 | -- | -- |
| 8ГК.135.672-07 | НЩ3-8 | 150 | -- | -- |
| | | | | |
| | | | | |
| | | | | |
| | | | | |

# Коньковый узел

К1.1

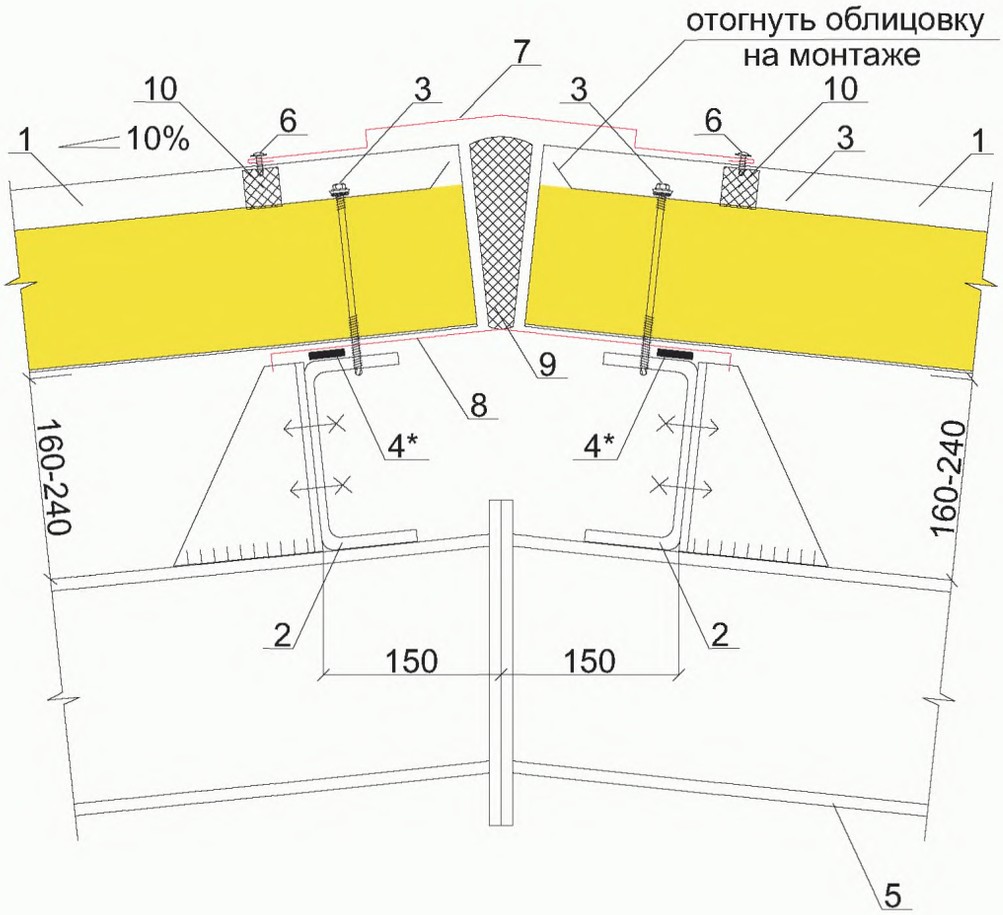


1. Кровельная панель ПТКМ
2. Прогон покрытия
3. Самонарезающий винт (SFS, END) см.прил.2 табл.1
4. Уплотнительная лента ЛБ 30х2
5. Балка покрытия
6. Самонарезающий винт 4,2х13 (Wellflyed) шаг 250 мм
7. Доборный элемент ПК1
8. Доборный элемент НС3
9. Минеральная вата Ursa М25 (Изол-Н или др. р=25кг/м3)
10. ПОУЭ тип 33 наружный

* применять только в северных районах строительства или по требованию заказчика

**п.7. Профиль конька крыши**

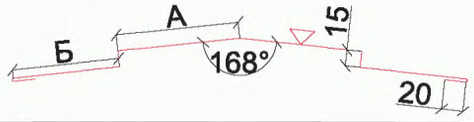


**п.8. Накладка стыковая**




| Обозначение | Марка | А, мм | Б, мм | В, мм |
|---|---|---|---|---|
| 8ГК.333.144 | ПК1 | 115 | 100 | -- |
| 8ГК.333.144-01 | Н4 | 150 | 150 | -- |
| | | | | |
| | | | | |
| 8ГК.135.713 | НС 3 | 195 | -- | -- |
| | | | | |
| | | | | |
| | | | | |
| | | | | |

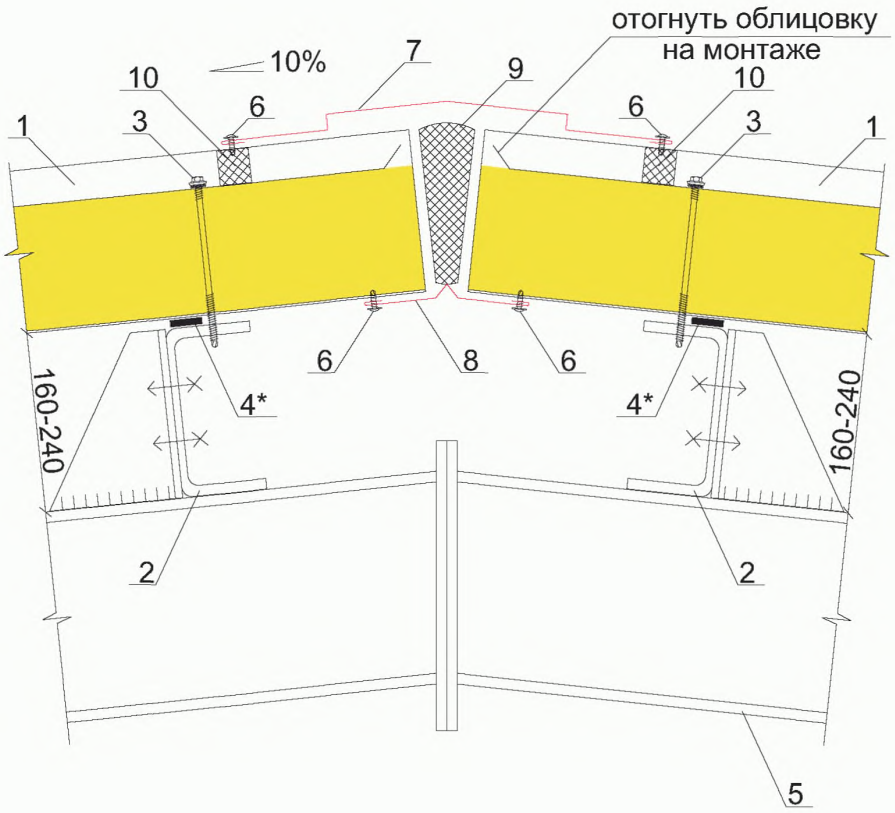


1. Кровельная панель ПТКМ
2. Прогон покрытия
3. Самонарезающий винт (SFS, END) см.прил.2 табл.1
4. Уплотнительная лента ЛБ 30х2
5. Балка покрытия
6. Самонарезающий винт 4,2х13 (Wellflyed) шаг 250 мм
7. Доборный элемент ПК1
8. Доборный элемент НС1
9. Минеральная вата Ursa М25 (Изол-Н или др. р=25кг/м3)
10. ПОУЭ тип 33 наружный

* применять только в северных районах строительства или по требованию заказчика

**п.7. Профиль конька крыши**

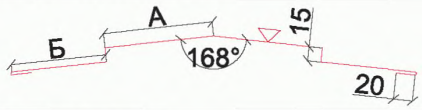


**п.8. Накладка стыковая**

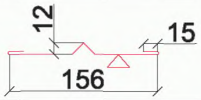


| Обозначение | Марка | А, мм | Б, мм | В, мм |
|---|---|---|---|---|
| 8ГК.333.144 | ПК1 | 115 | 100 | -- |
| 8ГК.333.144-01 | Н4 | 150 | 150 | -- |
| | | | | |
| | | | | |
| 8ГК.135.639 | НС-1 | -- | -- | -- |
| | | | | |
| | | | | |
| | | | | |
| | | | | |

# Конек односкатной кровли

К2.1

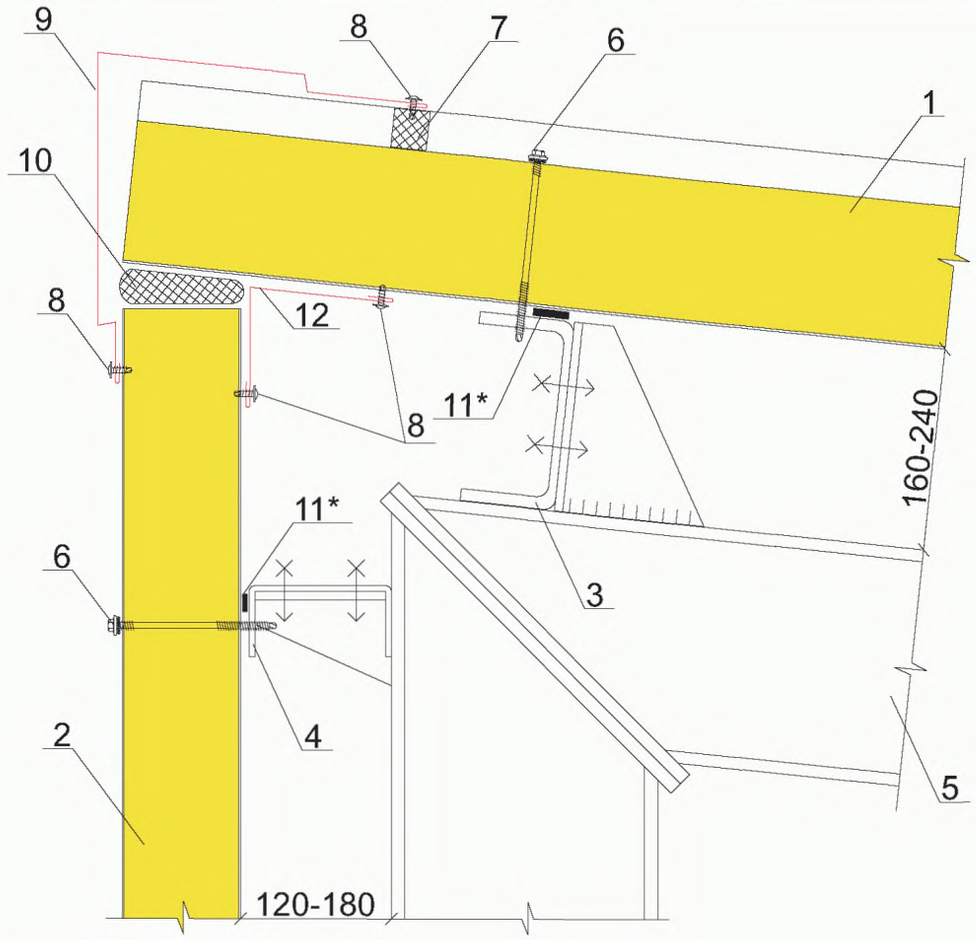


1. Кровельная панель ПТКМ
2. Стеновая панель ПТСМ
3. Прогон покрытия
4. Стеновой прогон
5. Рама несущего каркаса
6. Самонарезающий винт (SFS, END) см.прил.2 табл.1
7. ПОУЭ тип 33 наружный
8. Самонарезающий винт 4,2х13 (Wellflyed) шаг 250 мм
9. Доборный элемент ПК01
10. Минеральная вата Ursa М25 (Изол-Н или др. р=25кг/м3)
11. Уплотнительная лента ЛБ 30х2
12. Доборный элемент НВ

* применять только в северных районах строительства или по требованию заказчика

Примечание: при невозможности установки доборного элемента НВ (п.12) допускается замена минеральной ваты (п.10) монтажной пеной

### п.9. Профиль конька односкатной крыши

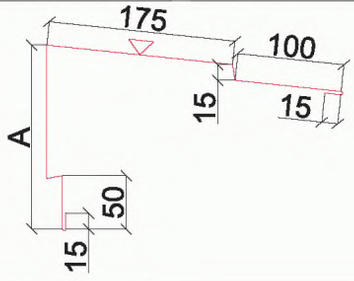


### п.12. Накладка внутренняя

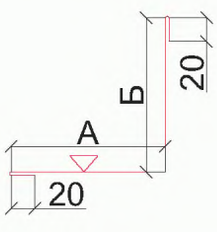


| Обозначение | Марка | А, мм | Б, мм | В, мм |
|---|---|---|---|---|
| 8ГК.333.143-04 | ПК01-5 | 105 | 55 | -- |
| 8ГК.333.143-05 | ПК01-6 | 135 | 85 | -- |
| 8ГК.333.143-06 | ПК01-7 | 155 | 105 | -- |
| 8ГК.333.143-07 | ПК01-8 | 175 | 125 | -- |
| 8ГК.333.143-08 | ПК01-9 | 205 | 155 | -- |
| 8ГК.333.143-09 | ПК01-10 | 230 | 180 | -- |
| 8ГК.333.143-10 | ПК01-11 | 255 | 205 | -- |
| 8ГК.333.143-11 | ПК01-12 | 280 | 230 | -- |
| 8ГК.333.143-12 | ПК01-13 | 305 | 255 | -- |
| **8**ГК.135.394-02 | НВ-1 | **50** | **50** | **--** |
| 8ГК.135.394-03 | НВ-2 | 100 | 50 | -- |
| 8ГК.135.394-04 | НВ-3 | 50 | 25 | -- |
| 8ГК.135.394-05 | НВ-4 | 100 | 25 | -- |
| 8ГК.135.394-06 | НВ-5 | 60 | 60 | -- |
| 8ГК.135.394-07 | НВ-6 | 130 | 130 | -- |
| 8ГК.135.394-08 | НВ-7 | 150 | 150 | -- |
| 8ГК.135.394-09 | НВ-8 | 250 | 250 | -- |
| 8ГК.135.394-10 | НВ-9 | 240 | 240 | -- |
| 8ГК.135.394-11 | НВ-10 | 285 | 285 | -- |
| 8ГК.135.394-14 | НВ-12 | 100 | 120 | -- |

# Конек односкатной кровли



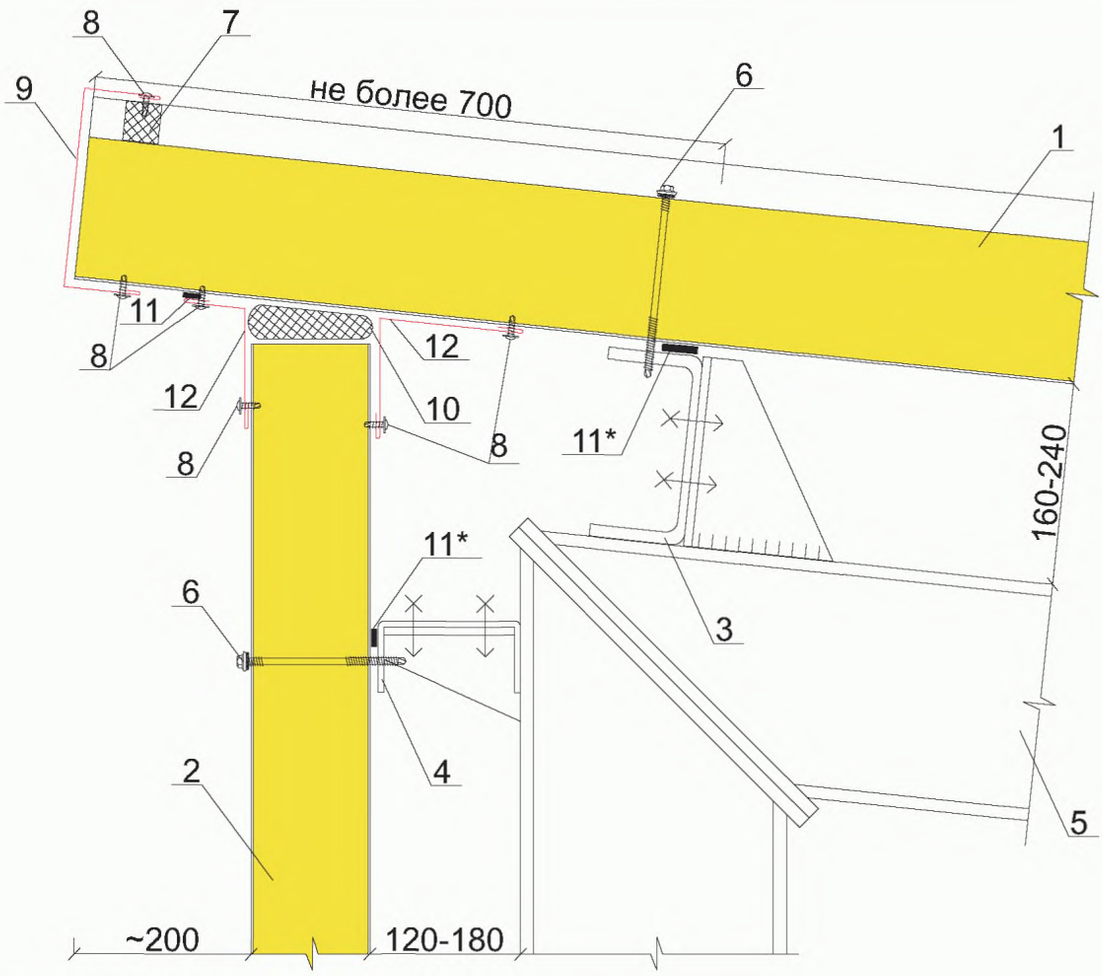


1. *Кровельная панель ПТКМ*
2. *Стеновая панель ПТСМ*
3. *Прогон покрытия*
4. *Стеновой прогон*
5. *Рама*
6. *Самонарезающий винт (SFS, END) см.прил.2 табл.1*
7. *ПОУЭ тип 33 наружный*
8. *Самонарезающий винт 4,2х13 (Wellflyed) шаг 250 мм*
9. *Доборный элемент ПК01*
10. *Минеральная вата Ursa М25 (Изол-Н или др. р=25кг/м3)*
11. *Уплотнительная лента ЛБ 30х2*
12. *Доборный элемент НВ*

** применять только в северных районах строительства или по требованию заказчика*

*Примечание: при невозможности установки внутреннего доборного элемента НВ (п.12) допускается замена минеральной ваты (п.10) монтажной пеной*

### *п.9. Профиль-обрамление*

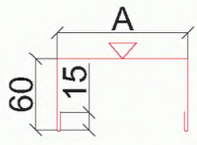


### *п.12. Накладка внутренняя*

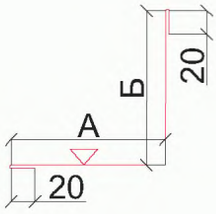


| Обозначение | Марка | А, мм | Б, мм | В, мм |
|---|---|---|---|---|
| 8ГК.333.208 | ПО9-1 | 60 | -- | -- |
| 8ГК.333.208-01 | ПО9-2 | 90 | -- | -- |
| 8ГК.333.208-02 | ПО9-3 | 110 | -- | -- |
| 8ГК.333.208-03 | ПО9-4 | 130 | -- | -- |
| 8ГК.333.208-04 | ПО9-5 | 160 | -- | -- |
| 8ГК.333.208-05 | ПО9-6 | 185 | -- | -- |
| 8ГК.333.208-06 | ПО9-7 | 210 | -- | -- |
| 8ГК.333.208-07 | ПО9-8 | 235 | -- | -- |
| 8ГК.333.208-08 | ПО9-9 | 260 | -- | -- |
| **8ГК.135.394-02** | **НВ-1** | **50** | **50** | **--** |
| 8ГК.135.394-03 | НВ-2 | 100 | 50 | -- |
| 8ГК.135.394-04 | НВ-3 | 50 | 25 | -- |
| 8ГК.135.394-05 | НВ-4 | 100 | 25 | -- |
| 8ГК.135.394-06 | НВ-5 | 60 | 60 | -- |
| 8ГК.135.394-07 | НВ-6 | 130 | 130 | -- |
| 8ГК.135.394-08 | НВ-7 | 150 | 150 | -- |
| 8ГК.135.394-09 | НВ-8 | 250 | 250 | -- |
| 8ГК.135.394-10 | НВ-9 | 240 | 240 | -- |
| 8ГК.135.394-11 | НВ-10 | 285 | 285 | -- |
| 8ГК.135.394-14 | НВ-12 | 100 | 120 | -- |

# Парапет

К3.1

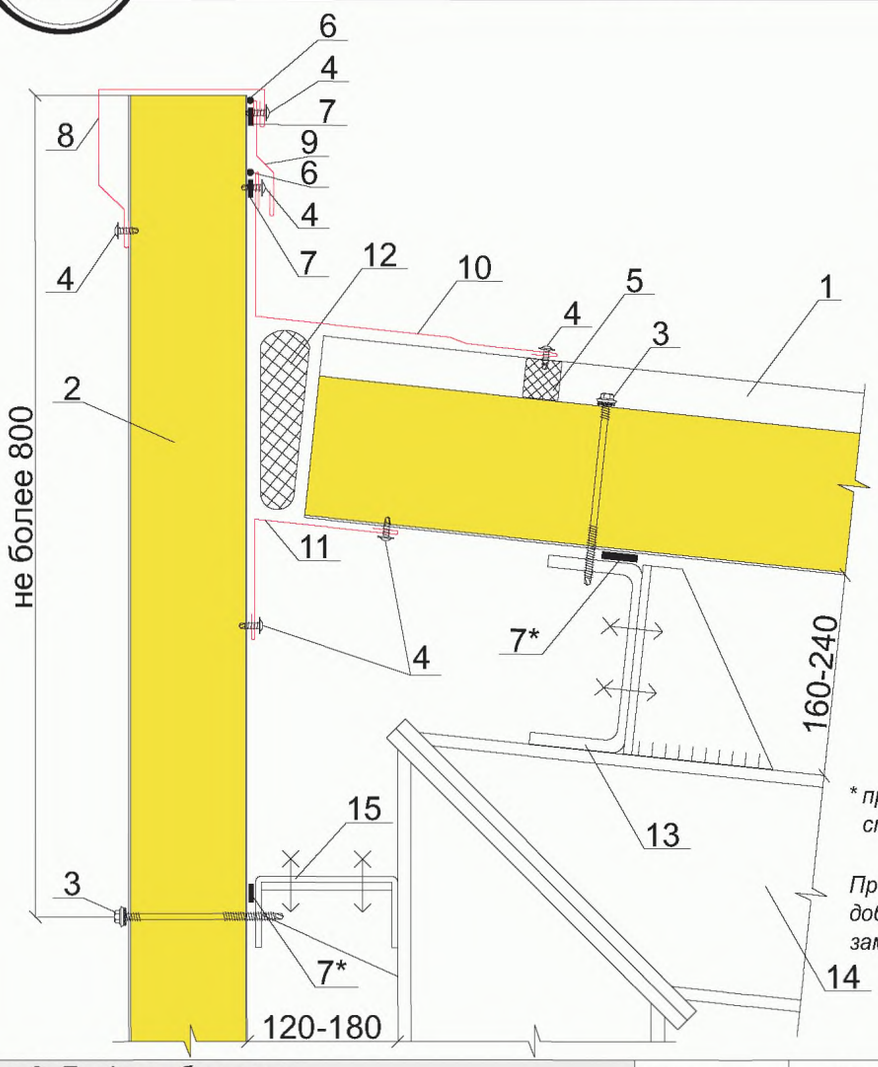


1. Кровельная панель ПТКМ
2. Стеновая панель ПТСМ
3. Самонарезающий винт (SFS, END) см.прил.2 табл.1
4. Самонарезающий винт 4,2х13 (Wellflyed) шаг 250 мм
5. ПОУЭ тип 33 наружный
6. Силиконовый герметик
7. Уплотнительная лента ЛБ 30х2
8. Доборный элемент ПС5
9. Доборный элемент ПО6
10. Доборный элемент ПО8
11. Доборный элемент НВ
12. Минеральная вата Ursa М25 (Изол-Н или др. р=25кг/м3)
13. Прогон покрытия
14. Рама
15. Стеновой прогон

* применять только в северных районах строительства или по требованию заказчика

Примечание: при невозможности установки доборного элемента НВ (п.11) допускается замена минеральной ваты (п.12) монтажной пеной

### п.8. Профиль-обрамление

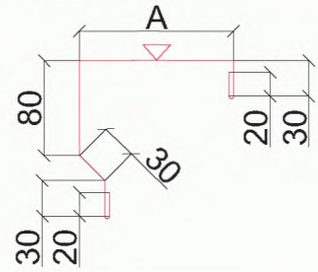


### п.11. Накладка внутренняя

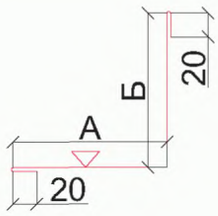


### п.10. Профиль-обрамление

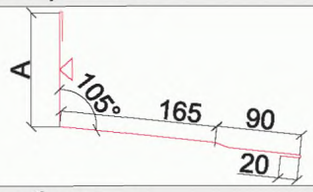


### п.9. Профиль-обрамление

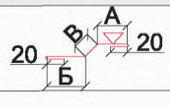


| Обозначение | Марка | А, мм | Б, мм | В, мм |
|---|---|---|---|---|
| 8ГК.333.278 | ПС5-1 | 90 | -- | -- |
| 8ГК.333.278-01 | ПС5-2 | 120 | -- | -- |
| 8ГК.333.278-02 | ПС5-3 | 140 | -- | -- |
| 8ГК.333.278-03 | ПС5-4 | 160 | -- | -- |
| 8ГК.333.278-04 | ПС5-5 | 190 | -- | -- |
| 8ГК.333.278-05 | ПС5-6 | 240 | -- | -- |
| 8ГК.333.278-06 | ПС5-7 | 290 | -- | -- |
| | | | | |
| | | | | |
| 8ГК.135.394-02 | НВ-1 | **50** | **50** | **--** |
| 8ГК.135.394-03 | НВ-2 | 100 | 50 | -- |
| 8ГК.135.394-04 | НВ-3 | 50 | 25 | -- |
| 8ГК.135.394-05 | НВ-4 | 100 | 25 | -- |
| 8ГК.135.394-06 | НВ-5 | 60 | 60 | -- |
| 8ГК.135.394-07 | НВ-6 | 130 | 130 | -- |
| 8ГК.135.394-08 | НВ-7 | 150 | 150 | -- |
| 8ГК.135.394-09 | НВ-8 | 250 | 250 | -- |
| 8ГК.135.394-10 | НВ-9 | 240 | 240 | -- |
| 8ГК.135.394-11 | НВ-10 | 285 | 285 | -- |
| 8ГК.135.394-14 | НВ-12 | 100 | 120 | -- |
| 8ГК.333.159 | ПО8-1 | 185 | -- | -- |
| 8ГК.333.159-01 | ПО8-2 | 120 | -- | -- |
| | | | | |
| | | | | |
| | | | | |
| | | | | |
| | | | | |
| 8ГК.333.145 | ПО6-1 | **20** | **55** | **15** |
| 8ГК.333.145-01 | ПО6-2 | 35 | 45 | 20 |
| 8ГК.333.145-02 | ПО6-3 | 50 | 50 | 15 |
| | | | | |

# Парапет

К3.2

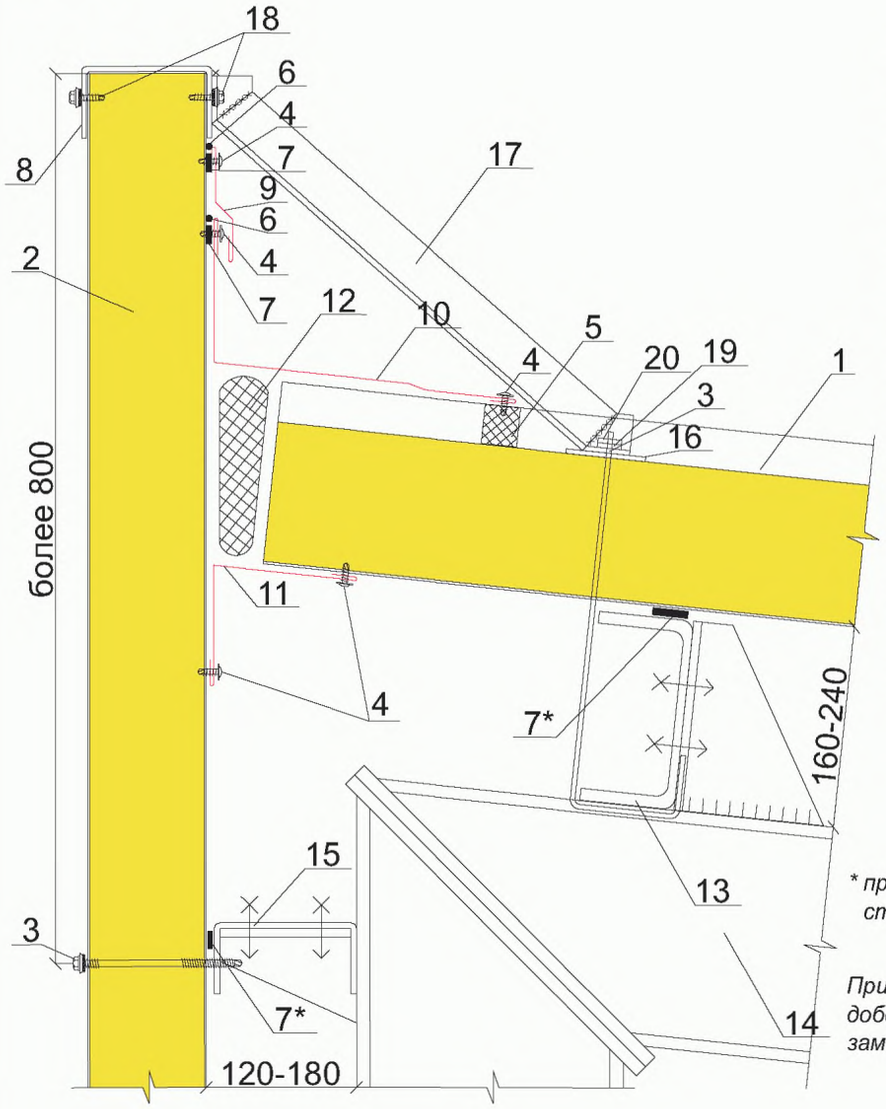


1. Кровельная панель ПТКМ
2. Стеновая панель ПТСМ
3. Шпилька d=12мм (шаг 1000)
4. Самонарезающий винт 4,2х13 (Wellflyed) шаг 250 мм
5. ПОУЭ тип 33 наружный
6. Силиконовый герметик
7. Уплотнительная лента ЛБ 30х2
8. Гнутый профиль
9. Доборный элемент ПО6
10. Доборный элемент ПО8
11. Доборный элемент НВ
12. Минеральная вата Ursa М25 (Изол-Н или др. р=25кг/м3)
13. Прогон покрытия
14. Рама
15. Стеновой прогон
16. Резиновая прокладка
17. Уголок
18. Самонарезающий винт 4,8х19 (Wellflyed) шаг 300 мм
19. Шайба
20. Гайка М12

* применять только в северных районах строительства или по требованию заказчика

Примечание: при невозможности установки доборного элемента НВ (п.11) допускается замена минеральной ваты (п.12) монтажной пеной

### п.11. Накладка внутренняя

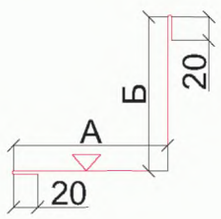


### п.10. Профиль-обрамление

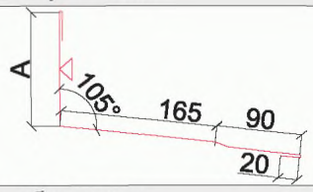


### п.9. Профиль-обрамление

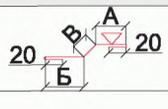


| Обозначение | Марка | А, мм | Б, мм | В, мм |
|---|---|---|---|---|
| 8ГК.135.394-02 | НВ-1 | 50 | 50 | -- |
| 8ГК.135.394-03 | НВ-2 | 100 | 50 | -- |
| 8ГК.135.394-04 | НВ-3 | 50 | 25 | -- |
| 8ГК.135.394-05 | НВ-4 | 100 | 25 | -- |
| 8ГК.135.394-06 | НВ-5 | 60 | 60 | -- |
| 8ГК.135.394-07 | НВ-6 | 130 | 130 | -- |
| 8ГК.135.394-08 | НВ-7 | 150 | 150 | -- |
| 8ГК.135.394-09 | НВ-8 | 250 | 250 | -- |
| 8ГК.135.394-10 | НВ-9 | 240 | 240 | -- |
| 8ГК.135.394-11 | НВ-10 | 285 | 285 | -- |
| 8ГК.135.394-14 | НВ-12 | 100 | 120 | -- |
| **8ГК.333.159** | ПО8-1 | **185** | **--** | **--** |
| 8ГК.333.159-01 | ПО8-2 | 120 | -- | -- |
| | | | | |
| | | | | |
| | | | | |
| | | | | |
| | | | | |
| **8ГК.333.145** | ПО6-1 | **20** | **55** | **15** |
| 8ГК.333.145-01 | ПО6-2 | 35 | 45 | 20 |
| 8ГК.333.145-02 | ПО6-3 | 50 | 50 | 15 |
| | | | | |

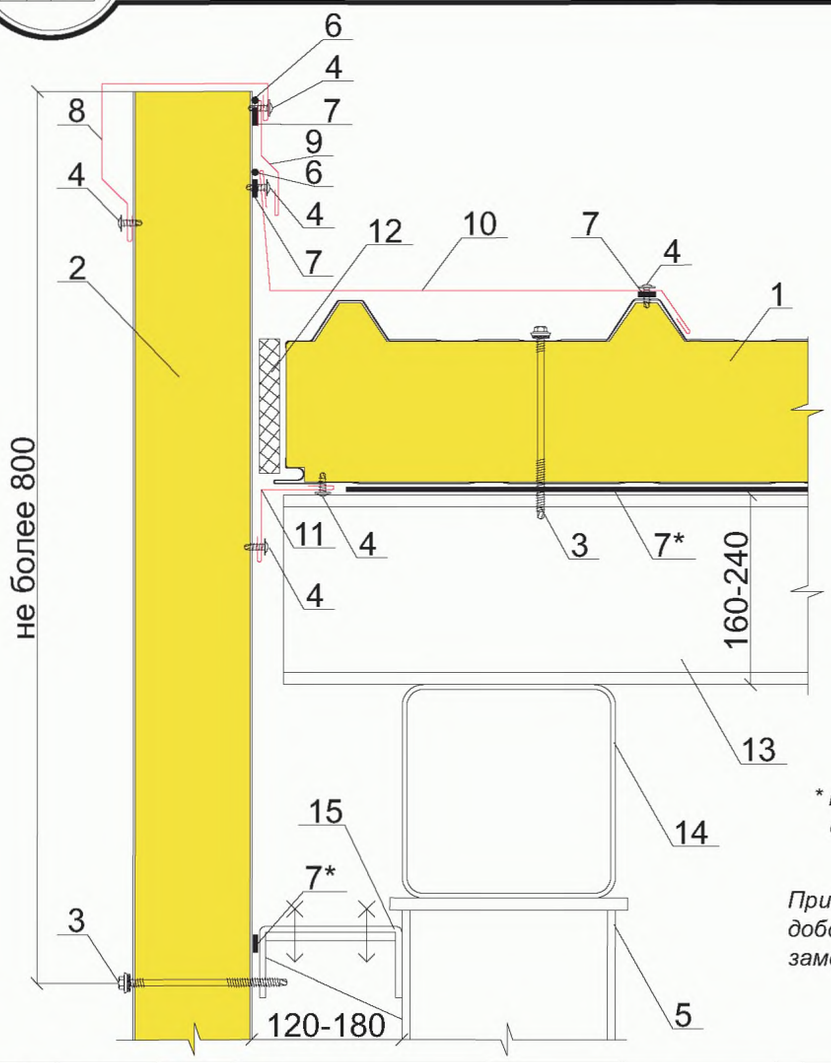


1. Кровельная панель ПТКМ
2. Стеновая панель ПТСМ
3. Самонарезающий винт (SFS, END) см.прил.2 табл.1
4. Самонарезающий винт 4,2х13 (Wellflyed) шаг 250 мм
5. Колонна
6. Силиконовый герметик
7. Уплотнительная лента ЛБ 30х2
8. Доборный элемент ПС5
9. Доборный элемент ПО6
10. Доборный элемент ПО7
11. Доборный элемент НВ
12. Минеральная вата Ursa М25 (Изол-Н или др. р=25кг/м3)
13. Прогон покрытия
14. Балка покрытия
15. Стеновой прогон

* применять только в северных районах строительства или по требованию заказчика

Примечание: при невозможности установки доборного элемента НВ (п.11) допускается замена минеральной ваты (п.12) монтажной пеной

### п.8. Профиль-обрамление

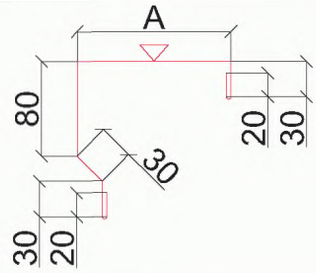


### п.11. Накладка внутренняя

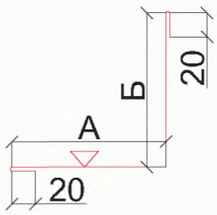


### п.10. Профиль-обрамление

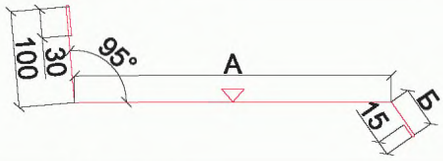


### п.9. Профиль-обрамление

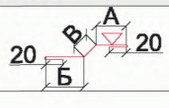


| Обозначение | Марка | А, мм | Б, мм | В, мм |
|---|---|---|---|---|
| 8ГК.333.278 | ПС5-1 | 90 | -- | -- |
| 8ГК.333.278-01 | ПС5-2 | 120 | -- | -- |
| 8ГК.333.278-02 | ПС5-3 | 140 | -- | -- |
| 8ГК.333.278-03 | ПС5-4 | 160 | -- | -- |
| 8ГК.333.278-04 | ПС5-5 | 190 | -- | -- |
| 8ГК.333.278-05 | ПС5-6 | 240 | -- | -- |
| 8ГК.333.278-06 | ПС5-7 | 290 | -- | -- |
| | | | | |
| | | | | |
| **8**ГК.135.394-02 | НВ-1 | **50** | **50** | **--** |
| 8ГК.135.394-03 | НВ-2 | 100 | 50 | -- |
| 8ГК.135.394-04 | НВ-3 | 50 | 25 | -- |
| 8ГК.135.394-05 | НВ-4 | 100 | 25 | -- |
| 8ГК.135.394-06 | НВ-5 | 60 | 60 | -- |
| 8ГК.135.394-07 | НВ-6 | 130 | 130 | -- |
| 8ГК.135.394-08 | НВ-7 | 150 | 150 | -- |
| 8ГК.135.394-09 | НВ-8 | 250 | 250 | -- |
| 8ГК.135.394-10 | НВ-9 | 240 | 240 | -- |
| 8ГК.135.394-11 | НВ-10 | 285 | 285 | -- |
| 8ГК.135.394-14 | НВ-12 | 100 | 120 | -- |
| 8ГК.333.156 | ПО7 | 310 | 42 | -- |
| 8ГК.333.156-01 | ПО7-1 | 290 | 58 | -- |
| 8ГК.333.156-02 | ПО7-2 | 280 | 42 | -- |
| 8ГК.333.156-03 | ПО7-3 | 330 | 42 | -- |
| 8ГК.333.156-04 | ПО7-4 | 40 | 42 | -- |
| | | | | |
| | | | | |
| 8ГК.333.145 | ПО6-1 | 20 | 55 | 15 |
| 8ГК.333.145-01 | ПО6-2 | 35 | 45 | 20 |
| 8ГК.333.145-02 | ПО6-3 | 50 | 50 | 15 |
| | | | | |

# Примыкание к кирпичной стене



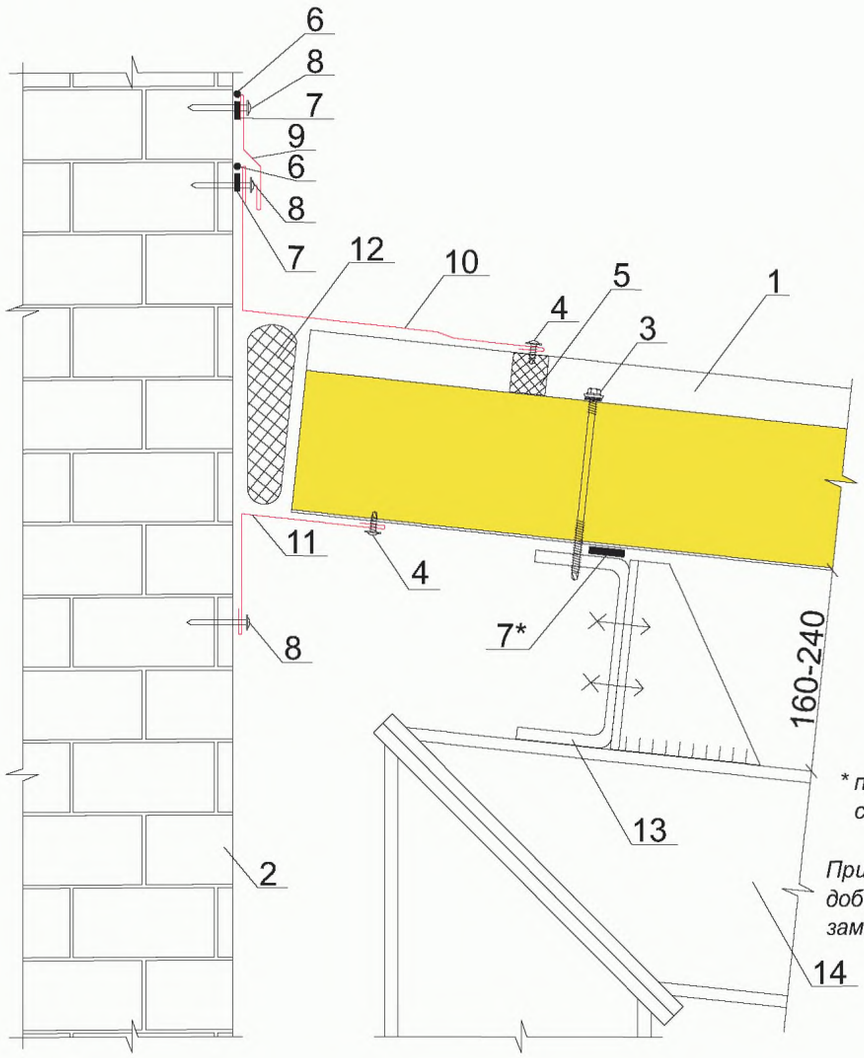


1. Кровельная панель ПТКМ
2. Кирпичная стена
3. Самонарезающий винт (SFS, END) см.прил.2 табл.1
4. Самонарезающий винт 4,2х13 (Wellflyed) шаг 250 мм
5. ПОУЭ тип 33 наружный
6. Силиконовый герметик
7. Уплотнительная лента ЛБ 30х2
8. Дюбель-гвоздь ДГ 4,5х50 шаг 300 мм
9. Доборный элемент ПО6
10. Доборный элемент ПО8
11. Доборный элемент НВ
12. Минеральная вата Ursa М25 (Изол-Н или др. р=25кг/м3)
13. Прогон покрытия
14. Рама

* применять только в северных районах строительства или по требованию заказчика

Примечание: при невозможности установки доборного элемента НВ (п.11) допускается замена минеральной ваты (п.12) монтажной пеной

## п.11. Накладка внутренняя

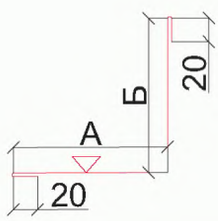


## п.10. Профиль-обрамление

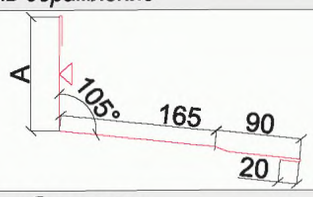


## п.9. Профиль-обрамление

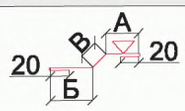


| Обозначение | Марка | А, мм | Б, мм | В, мм |
|---|---|---|---|---|
| 8ГК.135.394-02 | НВ-1 | 50 | 50 | -- |
| 8ГК.135.394-03 | НВ-2 | 100 | 50 | -- |
| 8ГК.135.394-04 | НВ-3 | 50 | 25 | -- |
| 8ГК.135.394-05 | НВ-4 | 100 | 25 | -- |
| 8ГК.135.394-06 | НВ-5 | 60 | 60 | -- |
| 8ГК.135.394-07 | НВ-6 | 130 | 130 | -- |
| 8ГК.135.394-08 | НВ-7 | 150 | 150 | -- |
| 8ГК.135.394-09 | НВ-8 | 250 | 250 | -- |
| 8ГК.135.394-10 | НВ-9 | 240 | 240 | -- |
| 8ГК.135.394-11 | НВ-10 | 285 | 285 | -- |
| 8ГК.135.394-14 | НВ-12 | 100 | 120 | -- |
| 8ГК.333.159 | ПО8-1 | 185 | -- | -- |
| 8ГК.333.159-01 | ПО8-2 | 120 | -- | -- |
| | | | | |
| | | | | |
| | | | | |
| | | | | |
| | | | | |
| **8ГК.333.145** | ПО6-1 | **20** | **55** | **15** |
| 8ГК.333.145-01 | ПО6-2 | 35 | 45 | 20 |
| 8ГК.333.145-02 | ПО6-3 | 50 | 50 | 15 |
| | | | | |
| | | | | |

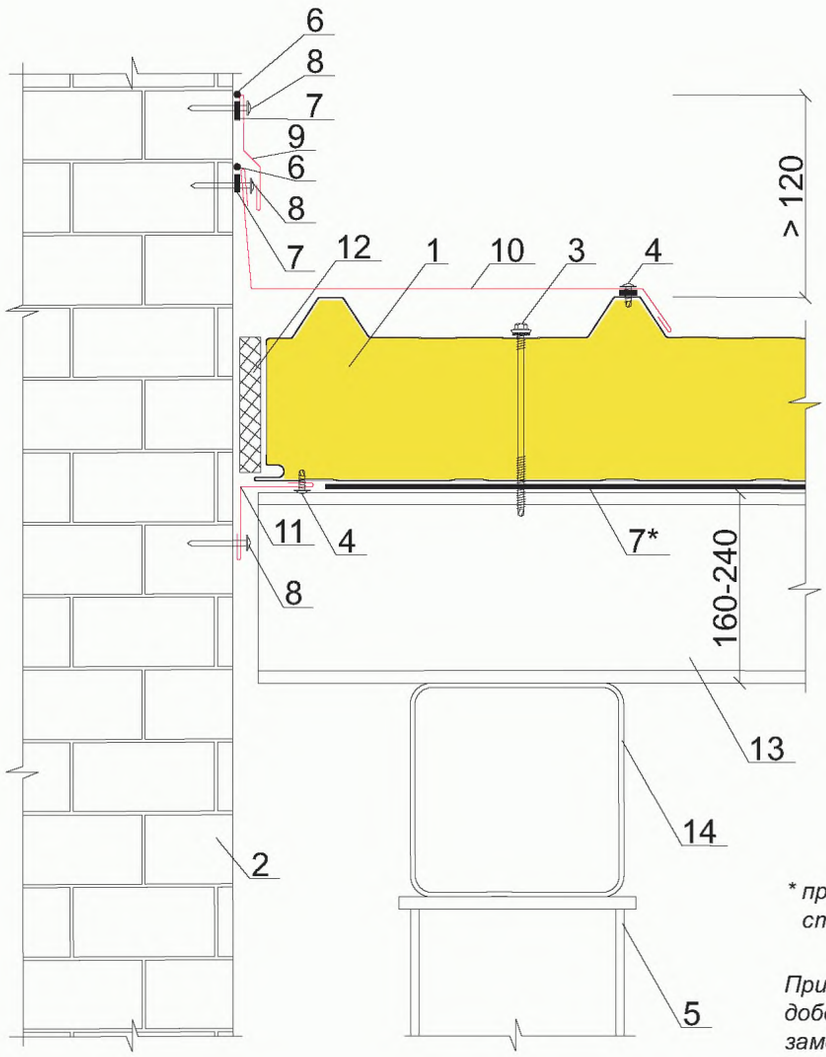


1. Кровельная панель ПТКМ
2. Кирпичная стена
3. Самонарезающий винт (SFS, END) см.прил.2 табл.1
4. Самонарезающий винт 4,2х13 (Wellflyed) шаг 250 мм
5. Колонна
6. Силиконовый герметик
7. Уплотнительная лента ЛБ 30х2
8. Дюбель-гвоздь ДГ 4,5х50 шаг 300 мм
9. Доборный элемент ПО6
10. Доборный элемент ПО7
11. Доборный элемент НВ
12. Минеральная вата Ursa М25 (Изол-Н или др. р=25кг/м3)
13. Прогон покрытия
14. Балка покрытия

* применять только в северных районах строительства или по требованию заказчика

Примечание: при невозможности установки доборного элемента НВ (п.11) допускается замена минеральной ваты (п.12) монтажной пеной

### п.11. Накладка внутренняя

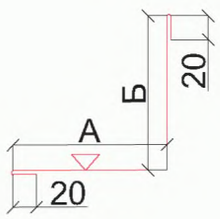


### п.10. Профиль-обрамление

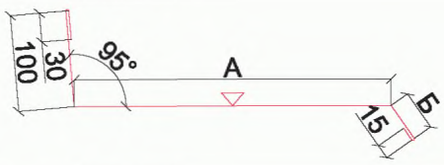


### п.9. Профиль-обрамление

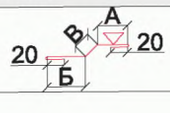


| Обозначение | Марка | А, мм | Б, мм | В, мм |
|---|---|---|---|---|
| 8ГК.135.394-02 | НВ-1 | 50 | 50 | -- |
| 8ГК.135.394-03 | НВ-2 | 100 | 50 | -- |
| 8ГК.135.394-04 | НВ-3 | 50 | 25 | -- |
| 8ГК.135.394-05 | НВ-4 | 100 | 25 | -- |
| 8ГК.135.394-06 | НВ-5 | 60 | 60 | -- |
| 8ГК.135.394-07 | НВ-6 | 130 | 130 | -- |
| 8ГК.135.394-08 | НВ-7 | 150 | 150 | -- |
| 8ГК.135.394-09 | НВ-8 | 250 | 250 | -- |
| 8ГК.135.394-10 | НВ-9 | 240 | 240 | -- |
| 8ГК.135.394-11 | НВ-10 | 285 | 285 | -- |
| 8ГК.135.394-14 | НВ-12 | 100 | 120 | -- |
| 8ГК.333.156 | ПО7 | 310 | 42 | -- |
| 8ГК.333.156-01 | ПО7-1 | 290 | 58 | -- |
| 8ГК.333.156-02 | ПО7-2 | 280 | 42 | -- |
| 8ГК.333.156-03 | ПО7-3 | 330 | 42 | -- |
| 8ГК.333.156-04 | ПО7-4 | 40 | 42 | -- |
| | | | | |
| | | | | |
| 8ГК.333.145 | ПО6-1 | 20 | 55 | 15 |
| 8ГК.333.145-01 | ПО6-2 | 35 | 45 | 20 |
| 8ГК.333.145-02 | ПО6-3 | 50 | 50 | 15 |
| | | | | |

# Торец кровельной панели



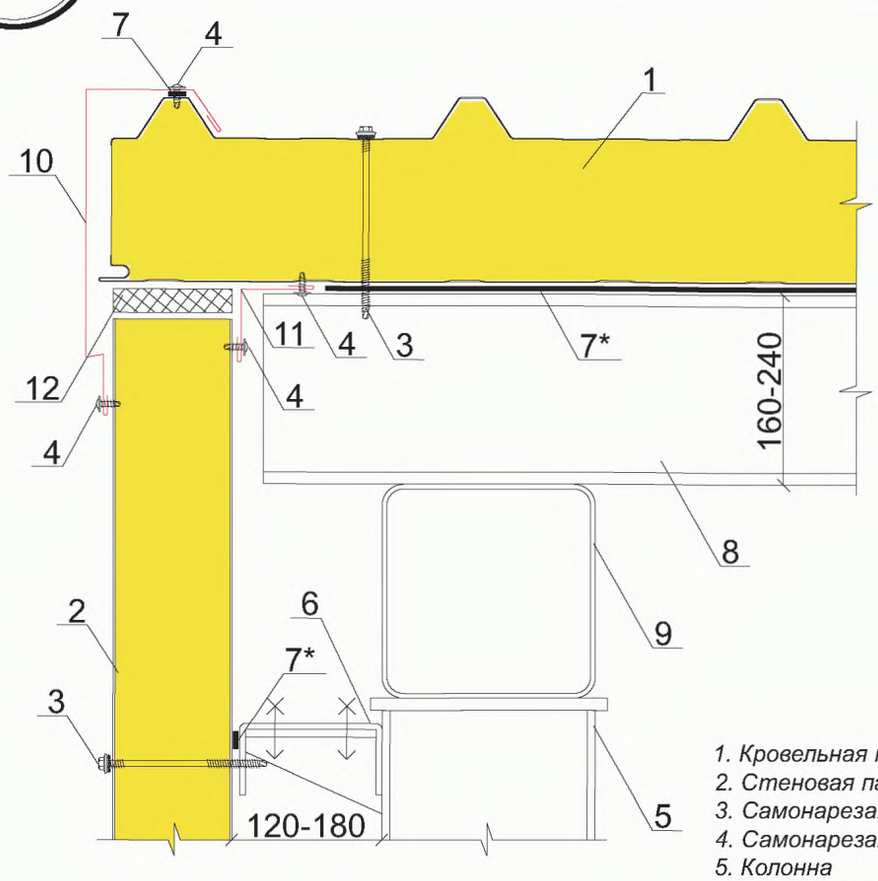


1. *Кровельная панель ПТКМ*
2. *Стеновая панель ПТСМ*
3. *Самонарезающий винт (SFS, END) см.прил.2 табл.1*
4. *Самонарезающий винт 4,2х13 (Wellflyed) шаг 250 мм*
5. *Колонна*
6. *Стеновой прогон*
7. *Уплотнительная лента ЛБ 30х2*
8. *Прогон покрытия*
9. *Балка покрытия*
10. *Доборный элемент ПО4*
11. *Доборный элемент НВ*
12. *Минеральная вата Ursa М25 (Изол-Н или др. р=25кг/м3)*

** применять только в северных районах строительства или по требованию заказчика*

*Примечание: - при невозможности установки доборного элемента НВ (п.11) допускается замена минеральной ваты (п.12) монтажной пеной*
*- допускается срезать выступающую гофру кровельной панели и закрыть доборным элементом ПП7*

## *п.10. Профиль-обрамление*

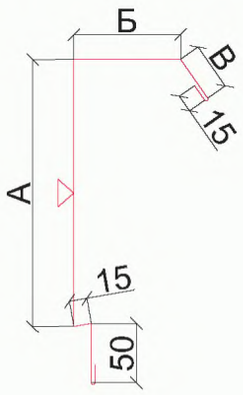


## *п.11. Накладка внутренняя*

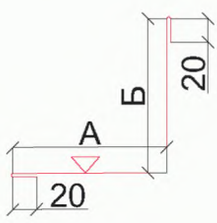


| Обозначение | Марка | А, мм | Б, мм | В, мм |
|---|---|---|---|---|
| 8ГК.333.146 | ПО4-1 | 220 | 305 | 40 |
| 8ГК.333.146-01 | ПО4-2 | 270 | 305 | 40 |
| 8ГК.333.146-02 | ПО4-3 | 240 | 305 | 40 |
| 8ГК.333.146-03 | ПО4-4 | 360 | 305 | 40 |
| 8ГК.333.146-04 | ПО4-5 | 195 | 280 | 52 |
| 8ГК.333.146-05 | ПО4-6 | 220 | 290 | 62 |
| 8ГК.333.146-06 | ПО4-7 | 100 | 90 | 40 |
| 8ГК.333.146-07 | ПО4-8 | 130 | 90 | 40 |
| 8ГК.333.146-08 | ПО4-9 | 150 | 90 | 40 |
| 8ГК.333.146-09 | ПО4-10 | 170 | 90 | 40 |
| 8ГК.333.146-10 | ПО4-11 | 200 | 90 | 40 |
| 8ГК.333.146-11 | ПО4-12 | 225 | 90 | 40 |
| 8ГК.333.146-12 | ПО4-13 | 250 | 90 | 40 |
| 8ГК.333.146-13 | ПО4-14 | 275 | 90 | 40 |
| 8ГК.333.146-14 | ПО4-15 | 300 | 90 | 40 |
| 8ГК.135.394-02 | НВ-1 | 50 | 50 | -- |
| 8ГК.135.394-03 | НВ-2 | 100 | 50 | -- |
| 8ГК.135.394-04 | НВ-3 | 50 | 25 | -- |
| 8ГК.135.394-05 | НВ-4 | 100 | 25 | -- |
| 8ГК.135.394-06 | НВ-5 | 60 | 60 | -- |
| 8ГК.135.394-07 | НВ-6 | 130 | 130 | -- |
| 8ГК.135.394-08 | НВ-7 | 150 | 150 | -- |
| 8ГК.135.394-09 | НВ-8 | 250 | 250 | -- |
| 8ГК.135.394-10 | НВ-9 | 240 | 240 | -- |
| 8ГК.135.394-11 | НВ-10 | 285 | 285 | -- |
| 8ГК.135.394-14 | НВ-12 | 100 | 120 | -- |

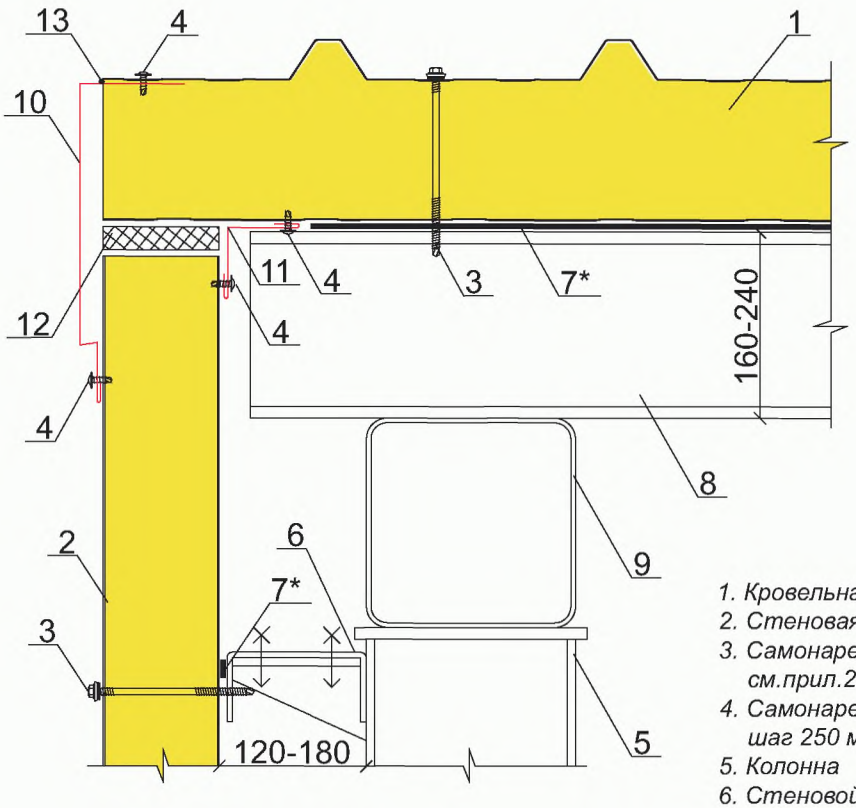


1. Кровельная панель ПТКМ
2. Стеновая панель ПТСМ
3. Самонарезающий винт (SFS, END) см.прил.2 табл.1
4. Самонарезающий винт 4,2х13 (Wellflyed) шаг 250 мм
5. Колонна
6. Стеновой прогон
7. Уплотнительная лента ЛБ 30х2
8. Прогон покрытия
9. Балка покрытия
10. Доборный элемент ПП7
11. Доборный элемент НВ
12. Минеральная вата Ursa М25 (Изол-Н или др. р=25кг/м3)
13. Силиконовый герметик

* применять только в северных районах строительства или по требованию заказчика

Примечание: при невозможности установки доборного элемента НВ (п.11) допускается замена минеральной ваты (п.12) монтажной пеной

### п.10. Профиль-обрамление

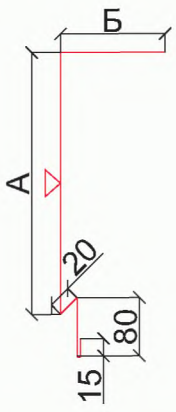


| Обозначение | Марка | А, мм | Б, мм | В, мм |
|---|---|---|---|---|
| 8ГК.333.279 | ПП7-1 | 60 | 80 | -- |
| 8ГК.333.279-01 | ПП7-2 | 90 | 80 | -- |
| 8ГК.333.279-02 | ПП7-3 | 110 | 80 | -- |
| 8ГК.333.279-03 | ПП7-4 | 130 | 80 | -- |
| 8ГК.333.279-04 | ПП7-5 | 160 | 80 | -- |
| 8ГК.333.279-05 | ПП7-6 | 210 | 80 | -- |
| 8ГК.333.279-06 | ПП7-7 | 260 | 80 | -- |

### п.11. Накладка внутренняя

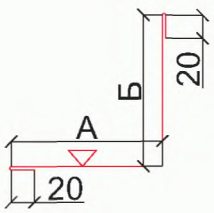


| | | | | |
|---|---|---|---|---|
| 8ГК.135.394-02 | НВ-1 | 50 | 50 | -- |
| 8ГК.135.394-03 | НВ-2 | 100 | 50 | -- |
| 8ГК.135.394-04 | НВ-3 | 50 | 25 | -- |
| 8ГК.135.394-05 | НВ-4 | 100 | 25 | -- |
| 8ГК.135.394-06 | НВ-5 | 60 | 60 | -- |
| 8ГК.135.394-07 | НВ-6 | 130 | 130 | -- |
| 8ГК.135.394-08 | НВ-7 | 150 | 150 | -- |
| 8ГК.135.394-09 | НВ-8 | 250 | 250 | -- |
| 8ГК.135.394-10 | НВ-9 | 240 | 240 | -- |
| 8ГК.135.394-11 | НВ-10 | 285 | 285 | -- |
| 8ГК.135.394-14 | НВ-12 | 100 | 120 | -- |

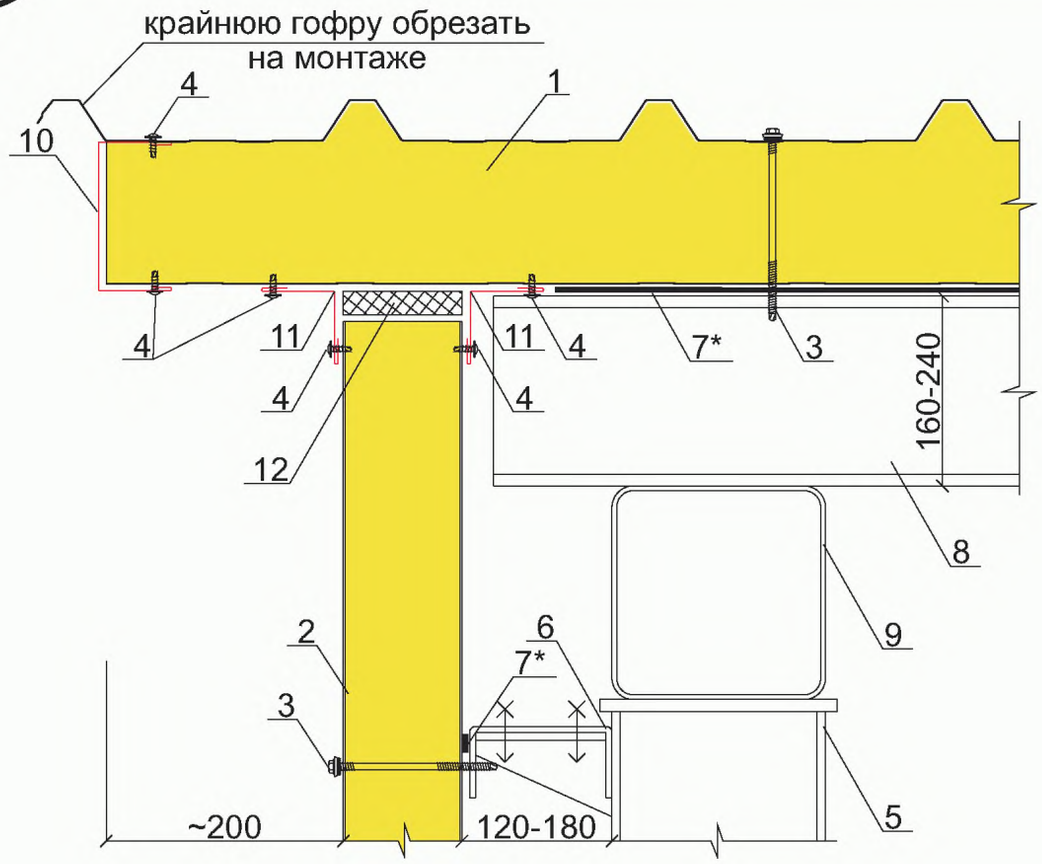


1. Кровельная панель ПТКМ
2. Стеновая панель ПТСМ
3. Самонарезающий винт (SFS, END) см.прил.2 табл.1
4. Самонарезающий винт 4,2х13 (Wellflyed) шаг 250 мм
5. Колонна
6. Стеновой прогон
7. Уплотнительная лента ЛБ 30х2
8. Прогон покрытия
9. Балка покрытия
10. Доборный элемент ПО9
11. Доборный элемент НВ
12. Минеральная вата Ursa М25 (Изол-Н или др. р=25кг/м3)

* применять только в северных районах строительства или по требованию заказчика

Примечание: при невозможности установки внутреннего доборного элемента НВ (п.11) допускается замена минеральной ваты (п.12) монтажной пеной

### п.10. Профиль-обрамление

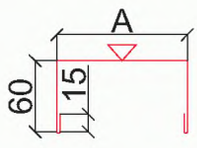


### п.11. Накладка внутренняя

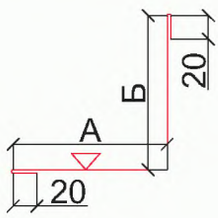


| Обозначение | Марка | А, мм | Б, мм | В, мм |
|---|---|---|---|---|
| 8ГК.333.208 | ПО9-1 | 60 | -- | -- |
| 8ГК.333.208-01 | ПО9-2 | 90 | -- | -- |
| 8ГК.333.208-02 | ПО9-3 | 110 | -- | -- |
| 8ГК.333.208-03 | ПО9-4 | 130 | -- | -- |
| 8ГК.333.208-04 | ПО9-5 | 160 | -- | -- |
| 8ГК.333.208-05 | ПО9-6 | 185 | -- | -- |
| 8ГК.333.208-06 | ПО9-7 | 210 | -- | -- |
| 8ГК.333.208-07 | ПО9-8 | 235 | -- | -- |
| 8ГК.333.208-08 | ПО9-9 | 260 | -- | -- |
| **8**ГК.135.394-02 | НВ-1 | **50** | **50** | **--** |
| 8ГК.135.394-03 | НВ-2 | 100 | 50 | -- |
| 8ГК.135.394-04 | НВ-3 | 50 | 25 | -- |
| 8ГК.135.394-05 | НВ-4 | 100 | 25 | -- |
| 8ГК.135.394-06 | НВ-5 | 60 | 60 | -- |
| 8ГК.135.394-07 | НВ-6 | 130 | 130 | -- |
| 8ГК.135.394-08 | НВ-7 | 150 | 150 | -- |
| 8ГК.135.394-09 | НВ-8 | 250 | 250 | -- |
| 8ГК.135.394-10 | НВ-9 | 240 | 240 | -- |
| 8ГК.135.394-11 | НВ-10 | 285 | 285 | -- |
| 8ГК.135.394-14 | НВ-12 | 100 | 120 | -- |

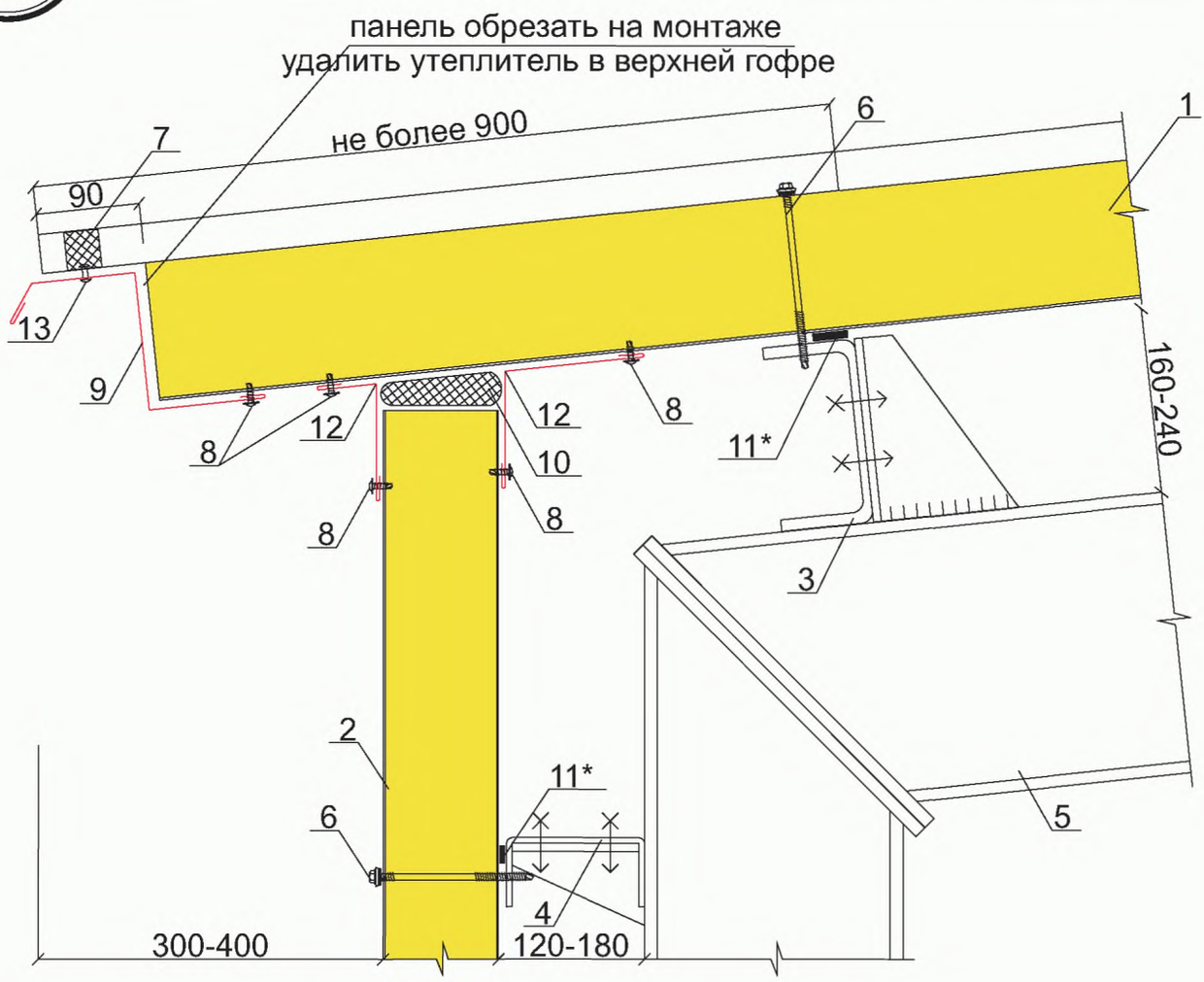


1. Кровельная панель ПТКМ
2. Стеновая панель ПТСМ
3. Прогон покрытия
4. Стеновой прогон
5. Рама
6. Самонарезающий винт (SFS, END) см.прил.2 табл.1
7. ПОУЭ тип 33 внутренний
8. Самонарезающий винт 4,2х13 (Wellflyed) шаг 250 мм
9. Доборный элемент ПК4
10. Минеральная вата Ursa М25 (Изол-Н или др. р=25кг/м3)
11. Уплотнительная лента ЛБ 30х2
12. Доборный элемент НВ
13. Заклепка ЗК 4,8х11 шаг 250 мм

* применять только в северных районах строительства или по требованию заказчика

Примечание: при невозможности установки внутреннего доборного элемента НВ (п.12) допускается замена минеральной ваты (п.10) монтажной пеной

**п.9. Профиль карниза**

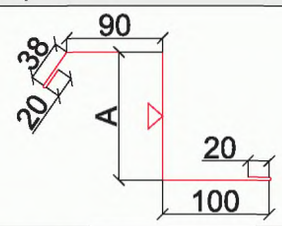


**п.12. Накладка внутренняя**

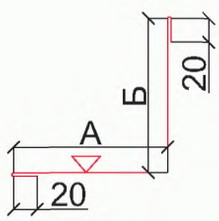


| Обозначение | Марка | А, мм | Б, мм | В, мм |
|---|---|---|---|---|
| 8ГК.333.246 | ПК4-1 | 100 | -- | -- |
| 8ГК.333.246-01 | ПК4-2 | 120 | -- | -- |
| 8ГК.333.246-02 | ПК4-3 | 150 | -- | -- |
| 8ГК.333.246-03 | ПК4-4 | 175 | -- | -- |
| 8ГК.333.246-04 | ПК4-5 | 200 | -- | -- |
| 8ГК.333.246-05 | ПК4-6 | 225 | -- | -- |
| 8ГК.333.246-06 | ПК4-7 | 250 | -- | -- |
| **8ГК.135.394-02** | **НВ-1** | **50** | **50** | **--** |
| 8ГК.135.394-03 | НВ-2 | 100 | 50 | -- |
| 8ГК.135.394-04 | НВ-3 | 50 | 25 | -- |
| 8ГК.135.394-05 | НВ-4 | 100 | 25 | -- |
| 8ГК.135.394-06 | НВ-5 | 60 | 60 | -- |
| 8ГК.135.394-07 | НВ-6 | 130 | 130 | -- |
| 8ГК.135.394-08 | НВ-7 | 150 | 150 | -- |
| 8ГК.135.394-09 | НВ-8 | 250 | 250 | -- |
| 8ГК.135.394-10 | НВ-9 | 240 | 240 | -- |
| 8ГК.135.394-11 | НВ-10 | 285 | 285 | -- |
| 8ГК.135.394-14 | НВ-12 | 100 | 120 | -- |

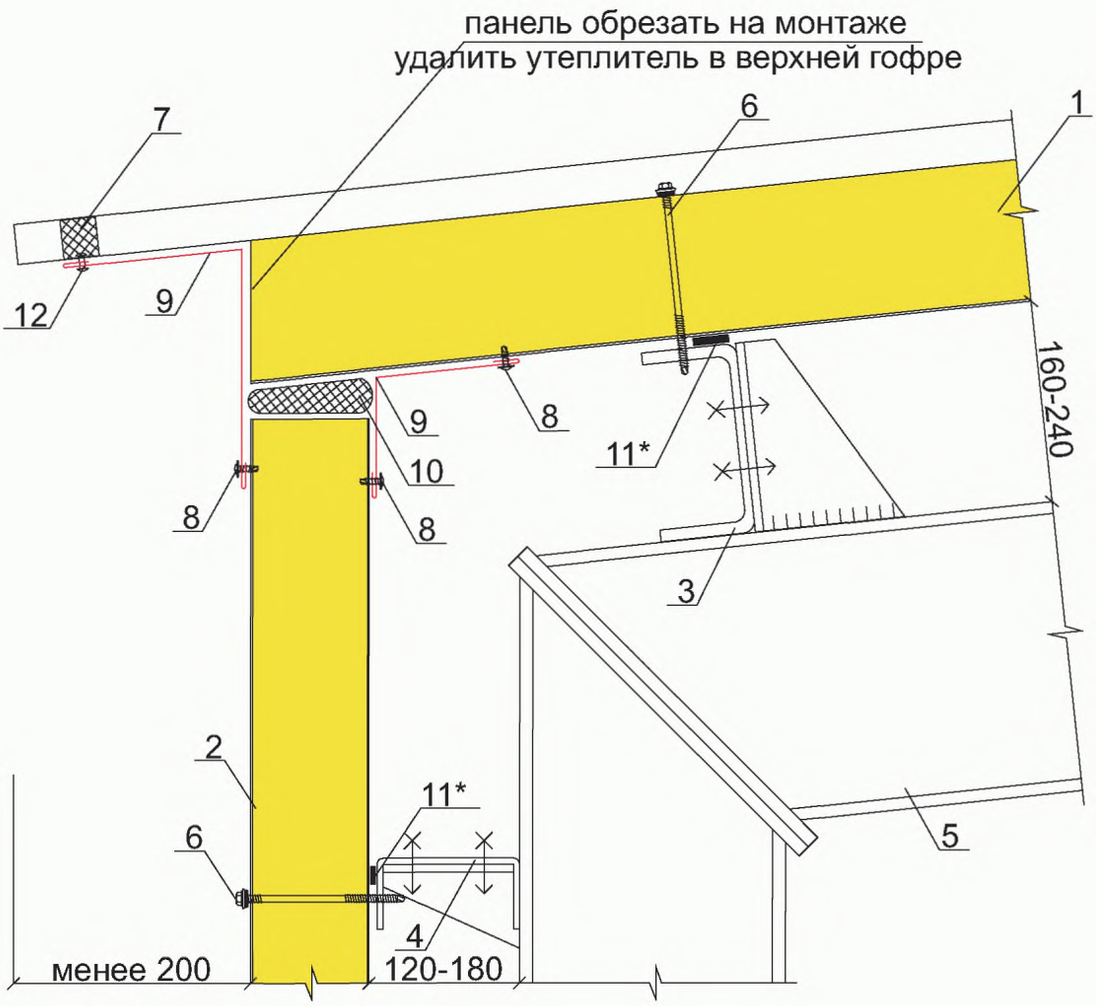


1. *Кровельная панель ПТКМ*
2. *Стеновая панель ПТСМ*
3. *Прогон покрытия*
4. *Стеновой прогон*
5. *Рама*
6. *Самонарезающий винт (SFS, END) см.прил.2 табл.1*
7. *ПОУЭ тип 33 внутренний*
8. *Самонарезающий винт 4,2х13 (Wellflyed) шаг 250 мм*
9. *Доборный элемент НВ*
10. *Минеральная вата Ursa М25 (Изол-Н или др. р=25кг/м3)*
11. *Уплотнительная лента ЛБ 30х2*
12. *Заклепка ЗК 4,8х11 шаг 250 мм*

** применять только в северных районах строительства или по требованию заказчика*

*Примечание: при невозможности установки внутреннего доборного элемента НВ (п.9) допускается замена минеральной ваты (п.10) монтажной пеной*

## *п.9. Накладка внутренняя*

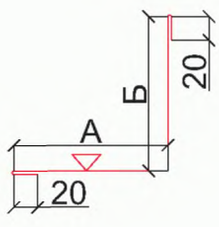


| Обозначение | Марка | А, мм | Б, мм | В, мм |
|---|---|---|---|---|
| 8ГК.135.394-02 | НВ-1 | 50 | 50 | -- |
| 8ГК.135.394-03 | НВ-2 | 100 | 50 | -- |
| 8ГК.135.394-04 | НВ-3 | 50 | 25 | -- |
| 8ГК.135.394-05 | НВ-4 | 100 | 25 | -- |
| 8ГК.135.394-06 | НВ-5 | 60 | 60 | -- |
| 8ГК.135.394-07 | НВ-6 | 130 | 130 | -- |
| 8ГК.135.394-08 | НВ-7 | 150 | 150 | -- |
| 8ГК.135.394-09 | НВ-8 | 250 | 250 | -- |
| 8ГК.135.394-10 | НВ-9 | 240 | 240 | -- |
| 8ГК.135.394-11 | НВ-10 | 285 | 285 | -- |
| 8ГК.135.394-14 | НВ-12 | 100 | 120 | -- |

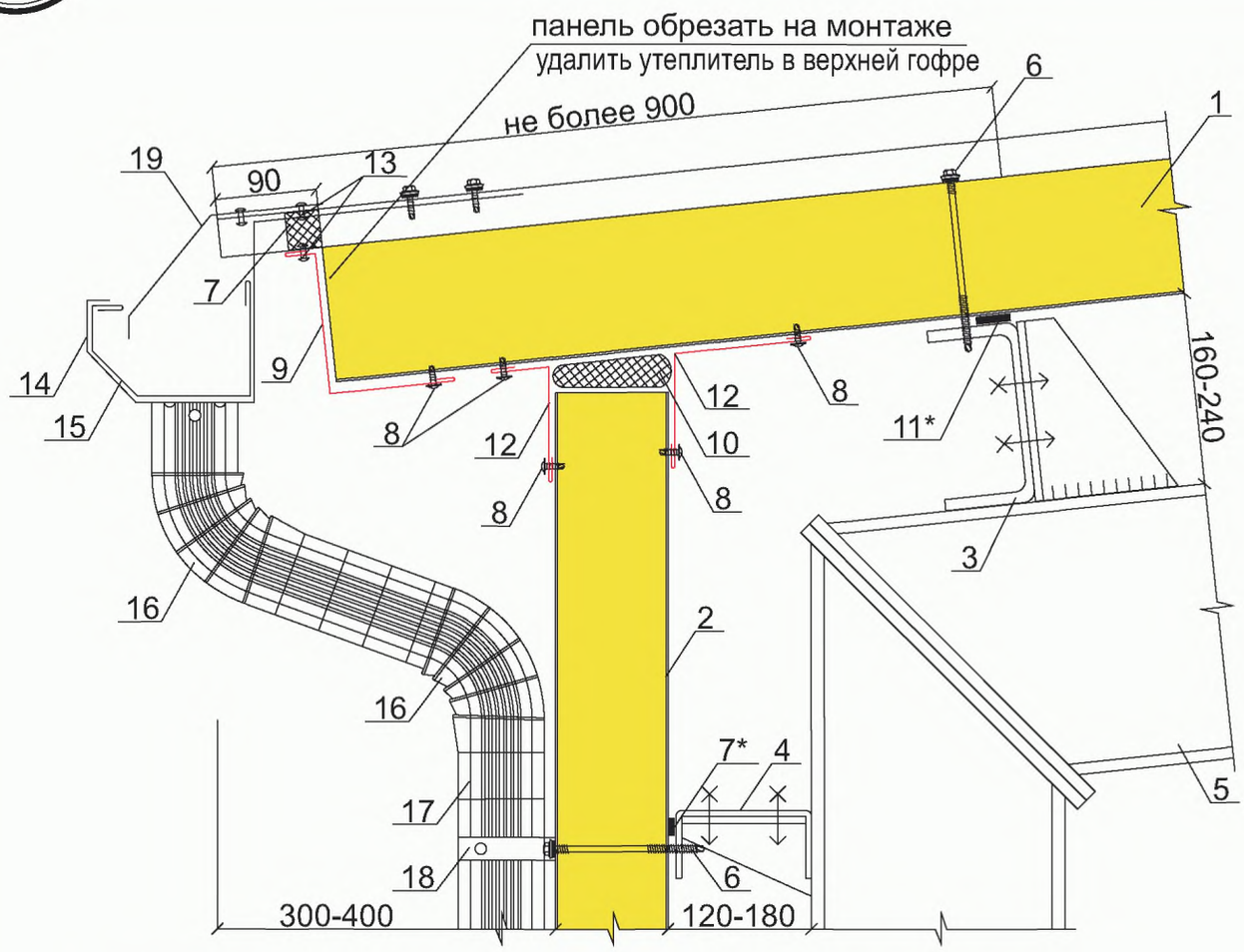


1. Кровельная панель ПТКМ
2. Стеновая панель ПТСМ
3. Прогон покрытия
4. Стеновой прогон
5. Рама
6. Самонарезающий винт (SFS, END) см.прил.2 табл.1
7. ПОУЭ тип 33 внутренний
8. Самонарезающий винт 4,2х13 (Wellflyed) шаг 250 мм
9. Доборный элемент ПО2
10. Минеральная вата Ursa М25 (Изол-Н или др. р=25кг/м3)
11. Уплотнительная лента ЛБ 30х2
12. Доборный элемент НВ
13. Заклепка ЗК 4,8х11 шаг 250 мм
14. Кронштейн ПСВ-10 (8ГК.141.875)
15. Желоб ПСВ-1 (8ГК.333.166)
16. Колено ПСВ-5 (8ГК.458.029)
17. Труба ПСВ-6 (8ГК.172.978)
18. Скоба ПСВ-9 (8ГК.141.877)
19. Маска (8ГК.154.400)

* применять только в северных районах строительства или по требованию заказчика

Примечание: при невозможности установки внутреннего доборного элемента НВ (п.12) допускается замена минеральной ваты (п.10) монтажной пеной

### п.9. Профиль обрамления

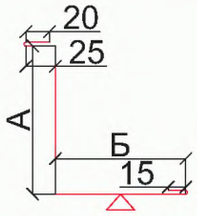


### п.12. Накладка внутренняя

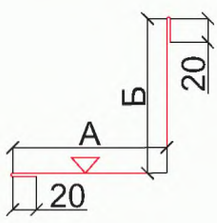


| Обозначение | Марка | А, мм | Б, мм | В, мм |
|---|---|---|---|---|
| 8ГК.333.142 | ПО2-1 | 18 | 60 | -- |
| 8ГК.333.142-01 | ПО2-2 | 60 | 60 | -- |
| 8ГК.333.142-02 | ПО2-3 | 110 | 60 | -- |
| 8ГК.333.142-03 | ПО2-4 | 30 | 110 | -- |
| 8ГК.333.142-04 | ПО2-5 | 50 | 110 | -- |
| 8ГК.333.142-05 | ПО2-6 | 70 | 110 | -- |
| 8ГК.333.142-06 | ПО2-7 | 100 | 110 | -- |
| 8ГК.333.142-07 | ПО2-8 | 125 | 110 | -- |
| 8ГК.333.142-08 | ПО2-9 | 150 | 110 | -- |
| 8ГК.333.142-09 | ПО2-10 | 175 | 110 | -- |
| 8ГК.333.142-10 | ПО2-11 | 200 | 110 | -- |
| **8**ГК.135.394-02 | НВ-1 | **50** | **50** | -- |
| 8ГК.135.394-03 | НВ-2 | 100 | 50 | -- |
| 8ГК.135.394-04 | НВ-3 | 50 | 25 | -- |
| 8ГК.135.394-05 | НВ-4 | 100 | 25 | -- |
| 8ГК.135.394-06 | НВ-5 | 60 | 60 | -- |
| 8ГК.135.394-07 | НВ-6 | 130 | 130 | -- |
| 8ГК.135.394-08 | НВ-7 | 150 | 150 | -- |
| 8ГК.135.394-09 | НВ-8 | 250 | 250 | -- |
| 8ГК.135.394-10 | НВ-9 | 240 | 240 | -- |
| 8ГК.135.394-11 | НВ-10 | 285 | 285 | -- |
| 8ГК.135.394-14 | НВ-12 | 100 | 120 | -- |

# Стык кровельных панелей по длине К7.1

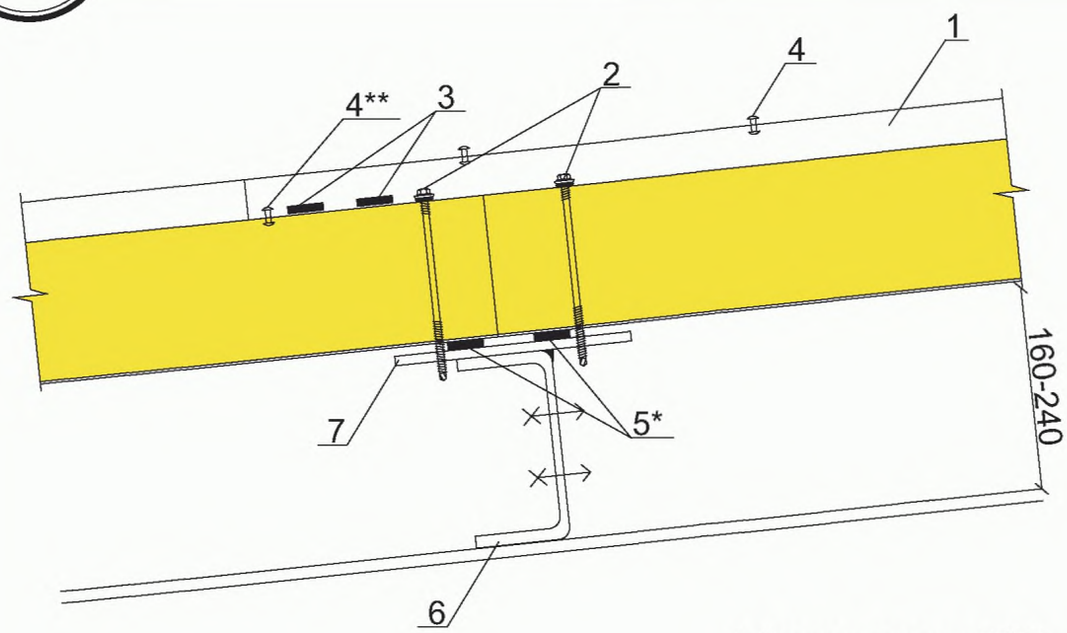


** применять только в северных районах строительства или по требованию заказчика*

*** обязательно установить 2 заклепки межу гофрами*

1. *Кровельная панель ПТКМ*
2. *Самонарезающий винт (SFS, END) см.прил.2 табл.1*
3. *Уплотнительная лента ЛБ 20х1*
4. *Заклепка ЗК 4,8х11 шаг 300-500 мм*
5. *Уплотнительная лента ЛБ 30х2*
6. *Прогон покрытия*
7. *Пластина*

# К7.2

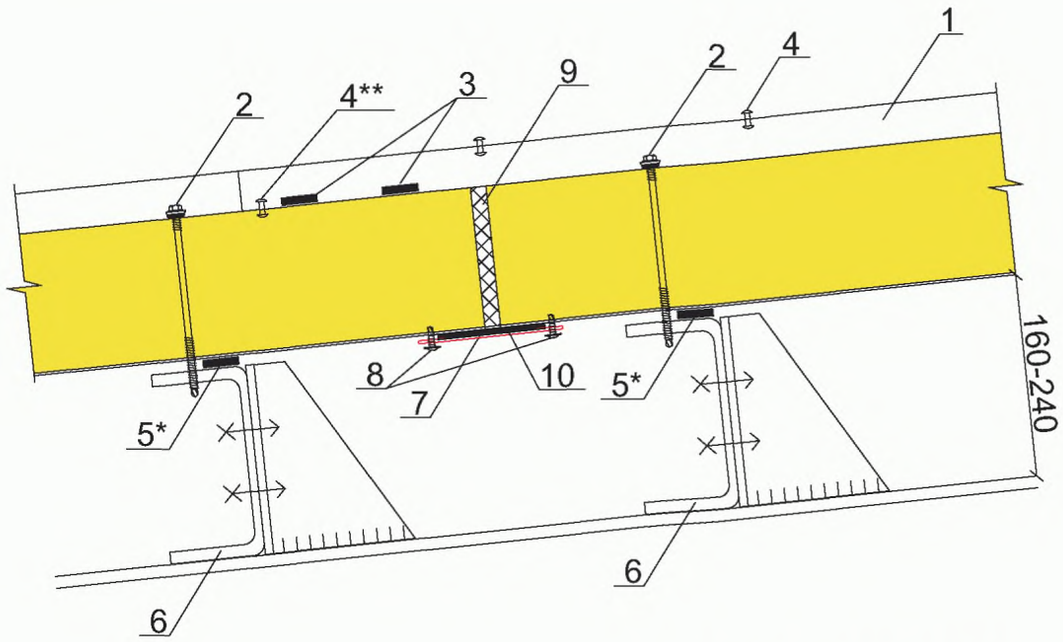


** применять только в северных районах строительства или по требованию заказчика*

*** обязательно установить 2 заклепки межу гофрами*

*Примечание: при невозможности установки элемента НЩ3 (поз.7) лентоу ЛБ 100х2 покрасить в цвет панелей*

1. *Кровельная панель ПТКМ*
2. *Самонарезающий винт (SFS, END) см.прил.2 табл.1*
3. *Уплотнительная лента ЛБ 20х1*
4. *Заклепка ЗК 4,8х11 шаг 300-500 мм*
5. *Уплотнительная лента ЛБ 30х2*
6. *Прогон покрытия*
7. *Доборный элемент НЩ3*
8. *Самонарезающий винт 4,2х13 (Wellflyed) шаг 300 мм*
9. *Монтажная пена (при необходимости)*
10. *Уплотнительная лента ЛБ 100х2*

## п.7. Нащельник

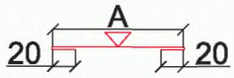


| Обозначение | Марка | А, мм | Б, мм | В, мм |
|---|---|---|---|---|
| 8ГК.135.714 | НЩ4-1 | 80 | -- | -- |
| 8ГК.135.714-01 | НЩ4-2 | 120 | -- | -- |
| | | | | |
| | | | | |

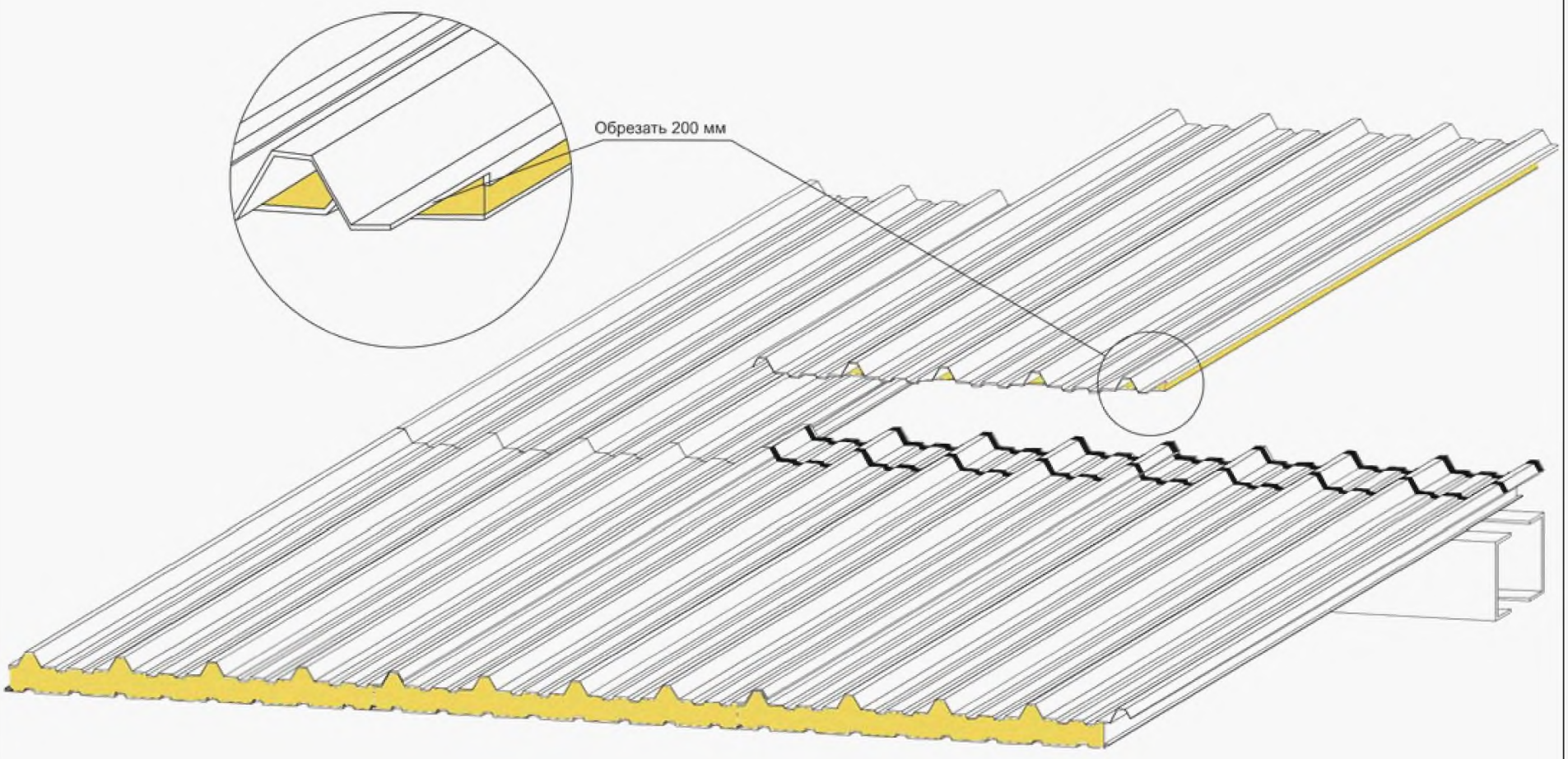
Обрезать 200 мм

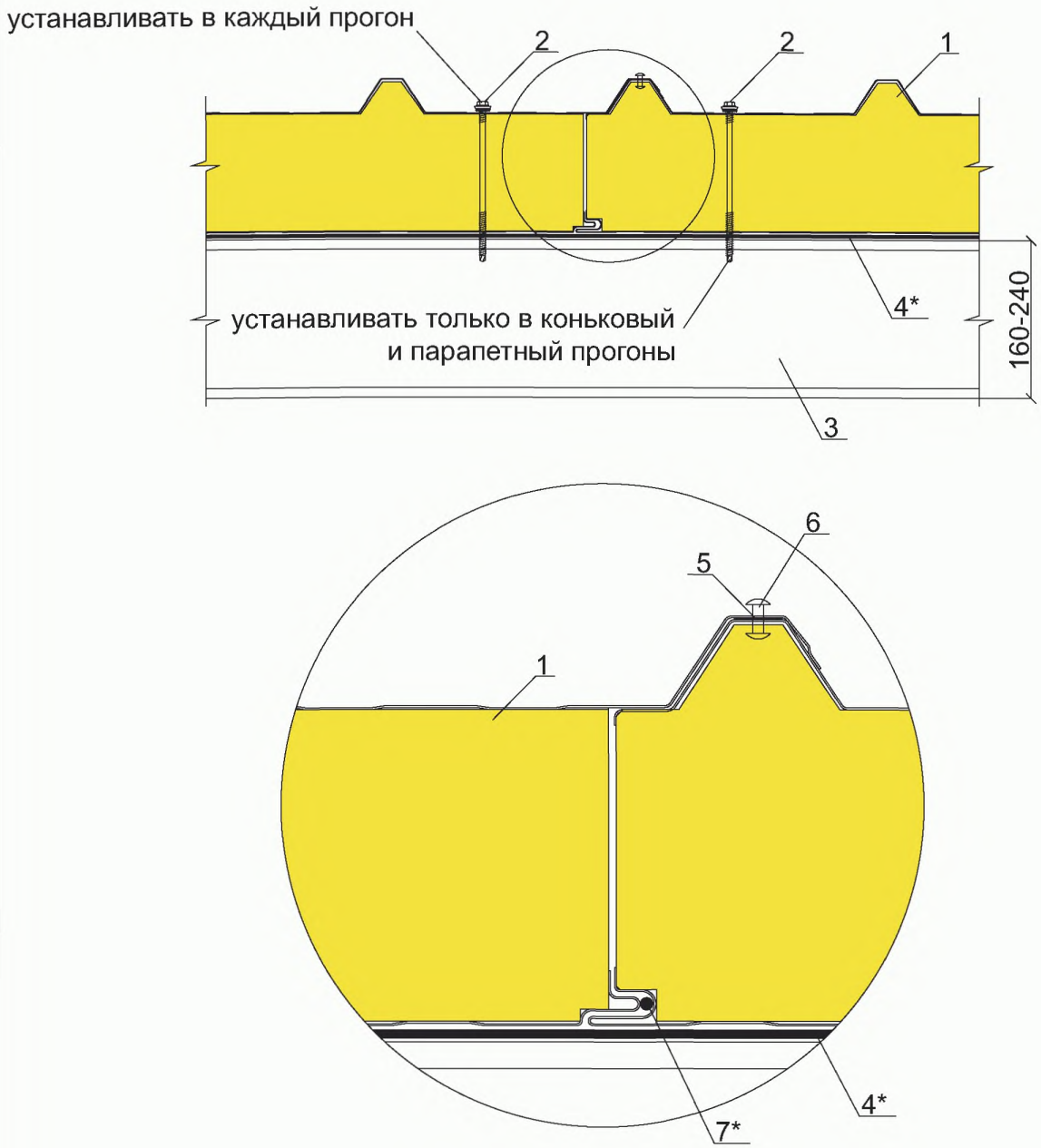


1. Кровельная панель ПТКМ
2. Самонарезающий винт (SFS, END) см.прил.2 табл.1
3. Прогон покрытия
4. Уплотнительная лента ЛБ 30х2
5. Уплотнительная лента ЛБ 20х1
6. Заклепка ЗК 4,8х11 шаг 300-500 мм
7. Силиконовый герметик или герметизирующий шнур Абрис-Ш

* применять только в северных районах
строительства или по требованию заказчика

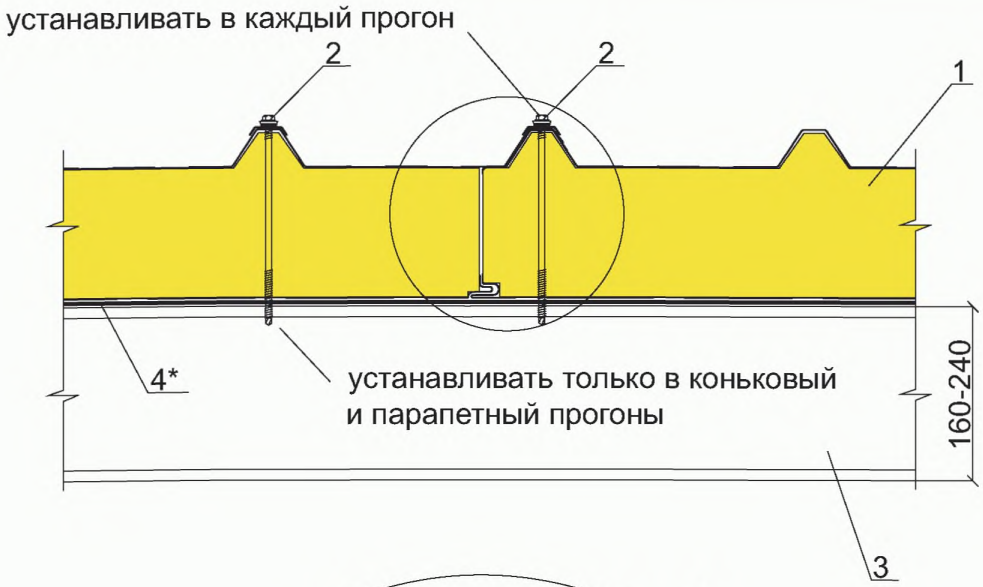


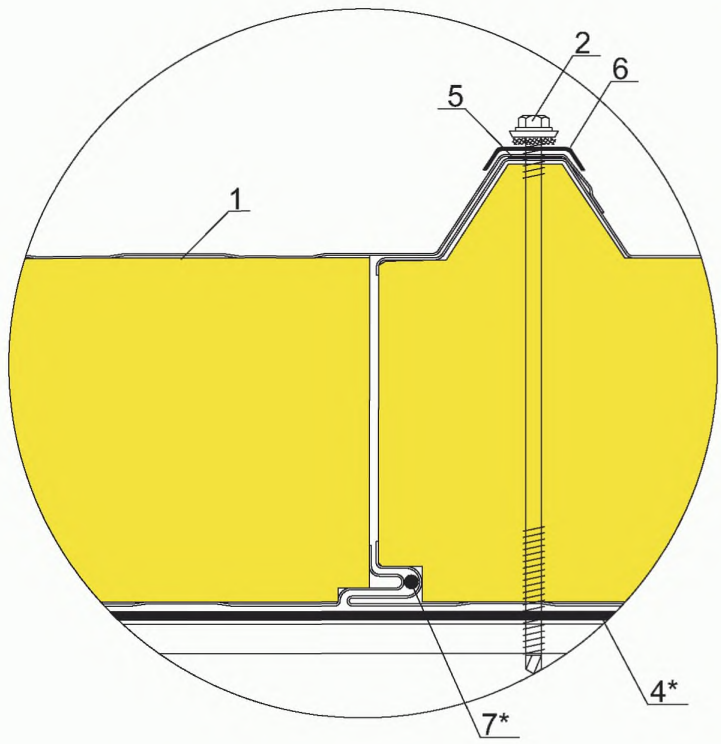


*1. Кровельная панель ПТКМ*
*2. Самонарезающий винт (SFS, END) см.прил.2 табл.1*
*3. Прогон покрытия*
*4. Уплотнительная лента ЛБ 30х2*
*5. Уплотнительная лента ЛБ 20х1*
*6. Накладка НАК (см. прил.2 табл.2)*
*7. Силиконовый герметик или герметизирующий шнур Абрис-Ш*

** применять только в северных районах строительства или по требованию заказчика*

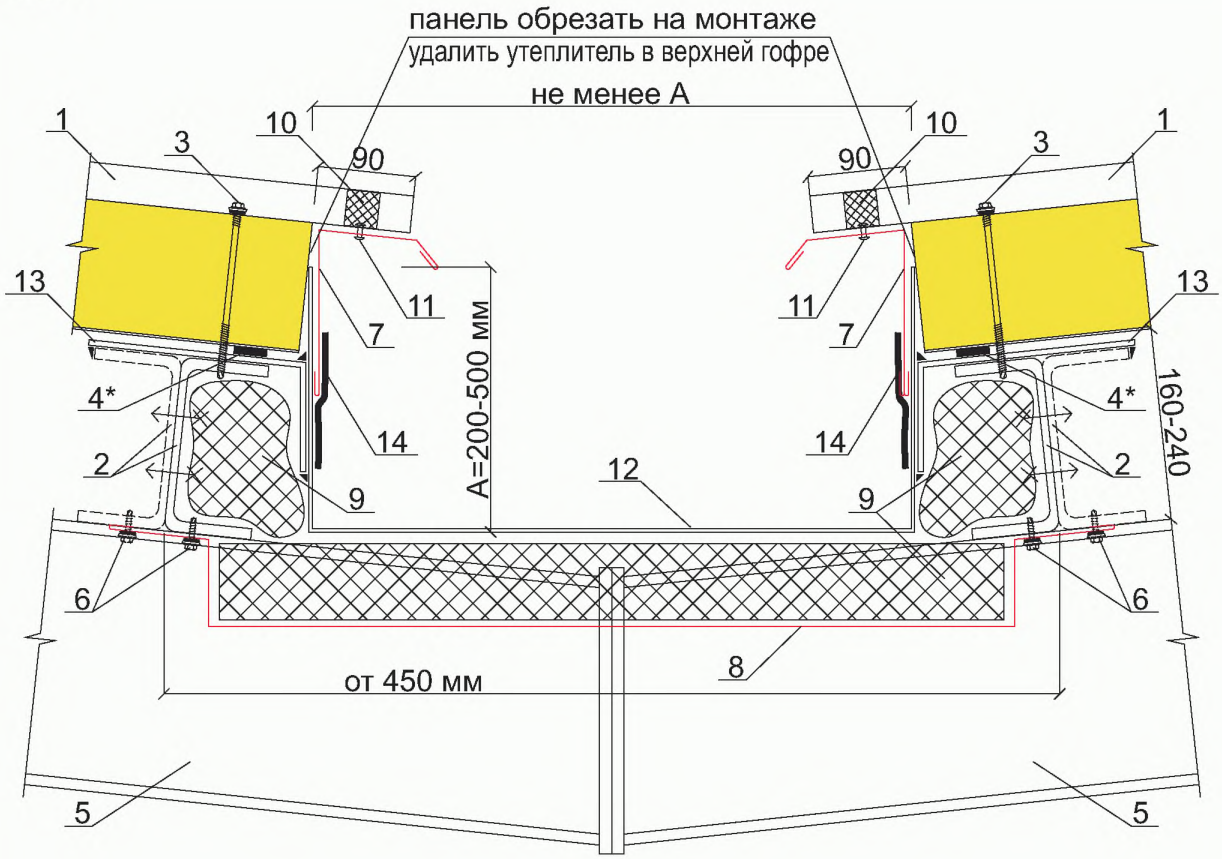


1. *Кровельная панель ПТКМ*
2. *Прогон покрытия*
3. *Самонарезающий винт (SFS, END) см.прил.2 табл.1*
4. *Уплотнительная лента ЛБ 30х2*
5. *Балка покрытия*
6. *Самонарезающий винт 4,8х19 (Wellflyed) шаг 300 мм*
7. *Доборный элемент ПК5*
8. *Доборный элемент (размеры по проекту)*
9. *Минеральная вата Ursa М25 (Изол-Н или др. р=25кг/м3)*
10. *ПОУЭ тип 33 внутренний*
11. *Заклепка ЗК 4,8х11 шаг 250 мм*
12. *Желоб ендовы t=3мм*
13. *Кронштейн t=3мм*
14. *Наплавляемый герметизирующий материал типа "Экобит" (ООО "Тегола-Самара")*

* *применять только в северных районах строительства или по требованию заказчика*

*п.7. Профиль карниза*

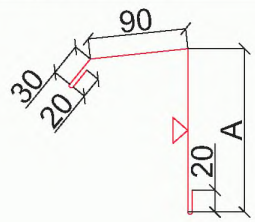


| Обозначение | Марка | А, мм | Б, мм | В, мм |
|---|---|---|---|---|
| 8ГК.333.280 | ПК5-1 | 80 | -- | -- |
| 8ГК.333.280-01 | ПК5-2 | 100 | -- | -- |
| 8ГК.333.280-02 | ПК5-3 | 120 | -- | -- |
| 8ГК.333.280-03 | ПК5-4 | 150 | -- | -- |
| 8ГК.333.280-04 | ПК5-5 | 200 | -- | -- |
| 8ГК.333.280-05 | ПК5-6 | 250 | -- | -- |
| | | | | |
| | | | | |
| | | | | |

# Ендова (примыкание к стене) К9.2

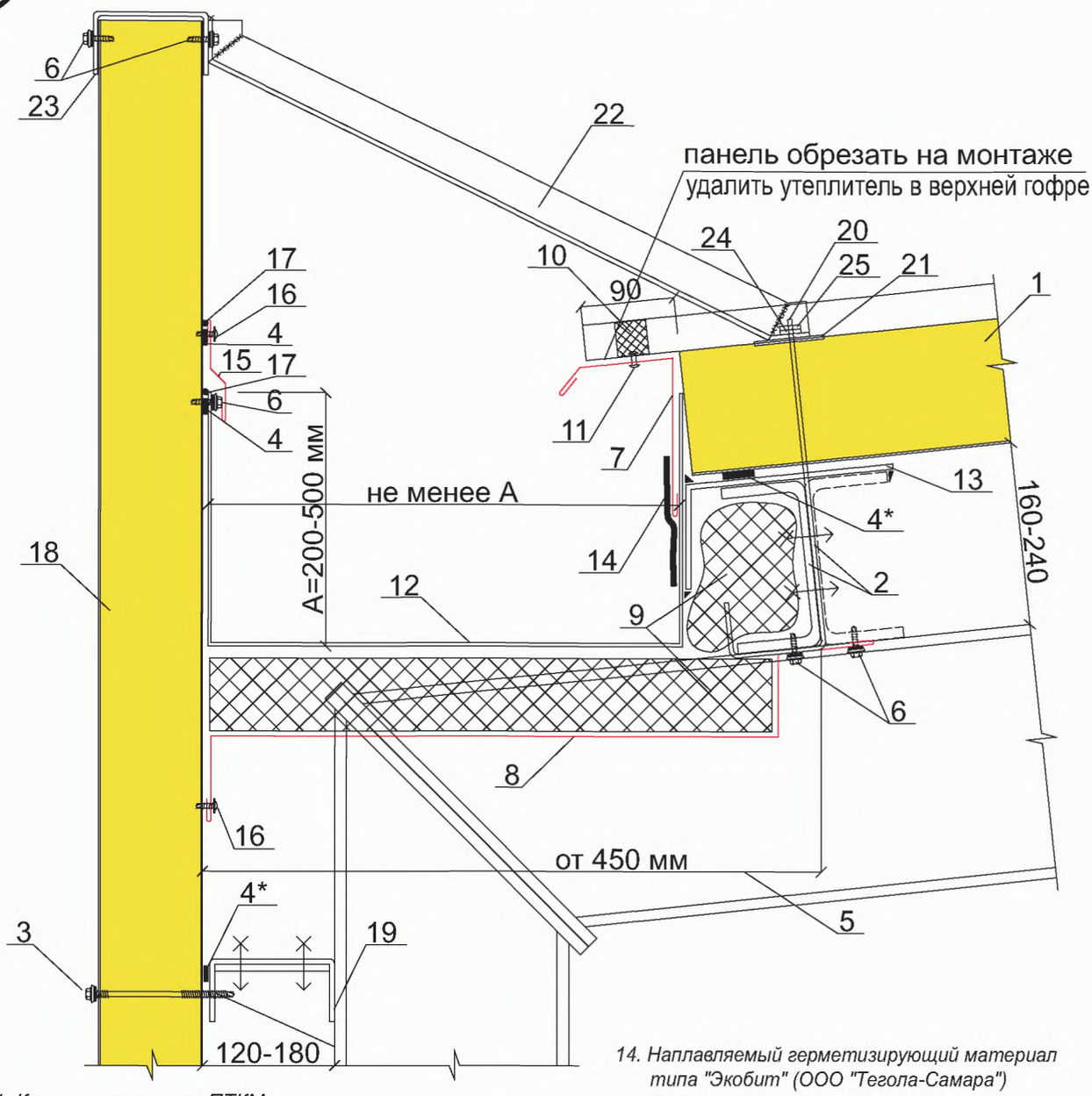


1. Кровельная панель ПТКМ
2. Прогон покрытия
3. Самонарезающий винт (SFS, END) см.прил.2 табл.1
4. Уплотнительная лента ЛБ 30х2
5. Балка покрытия
6. Самонарезающий винт 4,8х19 (Wellflyed) шаг 300 мм
7. Доборный элемент ПК5
8. Доборный элемент (размеры по проекту)
9. Минеральная вата Ursa М25 (Изол-Н или др. р=25кг/м3)
10. ПОУЭ тип 33 внутренний
11. Заклепка ЗК 4,8х11 шаг 250 мм
12. Желоб ендовы t=3мм
13. Кронштейн t=3мм
14. Наплавляемый герметизирующий материал типа "Экобит" (ООО "Тегола-Самара")
15. Доборный элемент ПО6
16. Самонарезающий винт 4,2х13 (Wellflyed) шаг 300 мм
17. Силиконовый герметик
18. Стеновая панель ПТСМ
19. Стеновой прогон
20. Шпилька d=12мм (шаг 1000)
21. Резиновая прокладка
22. Уголок
23. Гнутый профиль (ППЖН или др.)
24. Шайба
25. Гайка М12

* применять только в северных районах строительства или по требованию заказчика

## п.7. Профиль карниза

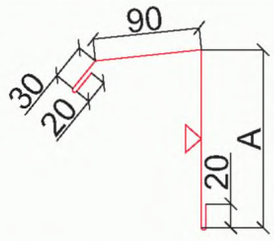


## п.15. Профиль-обрамление

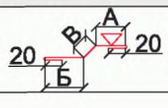


| Обозначение | Марка | А, мм | Б, мм | В, мм |
|---|---|---|---|---|
| 8ГК.333.280 | ПК5-1 | 80 | -- | -- |
| 8ГК.333.280-01 | ПК5-2 | 100 | -- | -- |
| 8ГК.333.280-02 | ПК5-3 | 120 | -- | -- |
| 8ГК.333.280-03 | ПК5-4 | 150 | -- | -- |
| 8ГК.333.280-04 | ПК5-5 | 200 | -- | -- |
| 8ГК.333.280-05 | ПК5-6 | 250 | -- | -- |
| | | | | |
| | | | | |
| | | | | |
| **8ГК.333.145** | **ПО6-1** | **20** | **55** | **15** |
| 8ГК.333.145-01 | ПО6-2 | 35 | 45 | 20 |
| 8ГК.333.145-02 | ПО6-3 | 50 | 50 | 15 |
| | | | | |

# Ендова несущая

К9.3

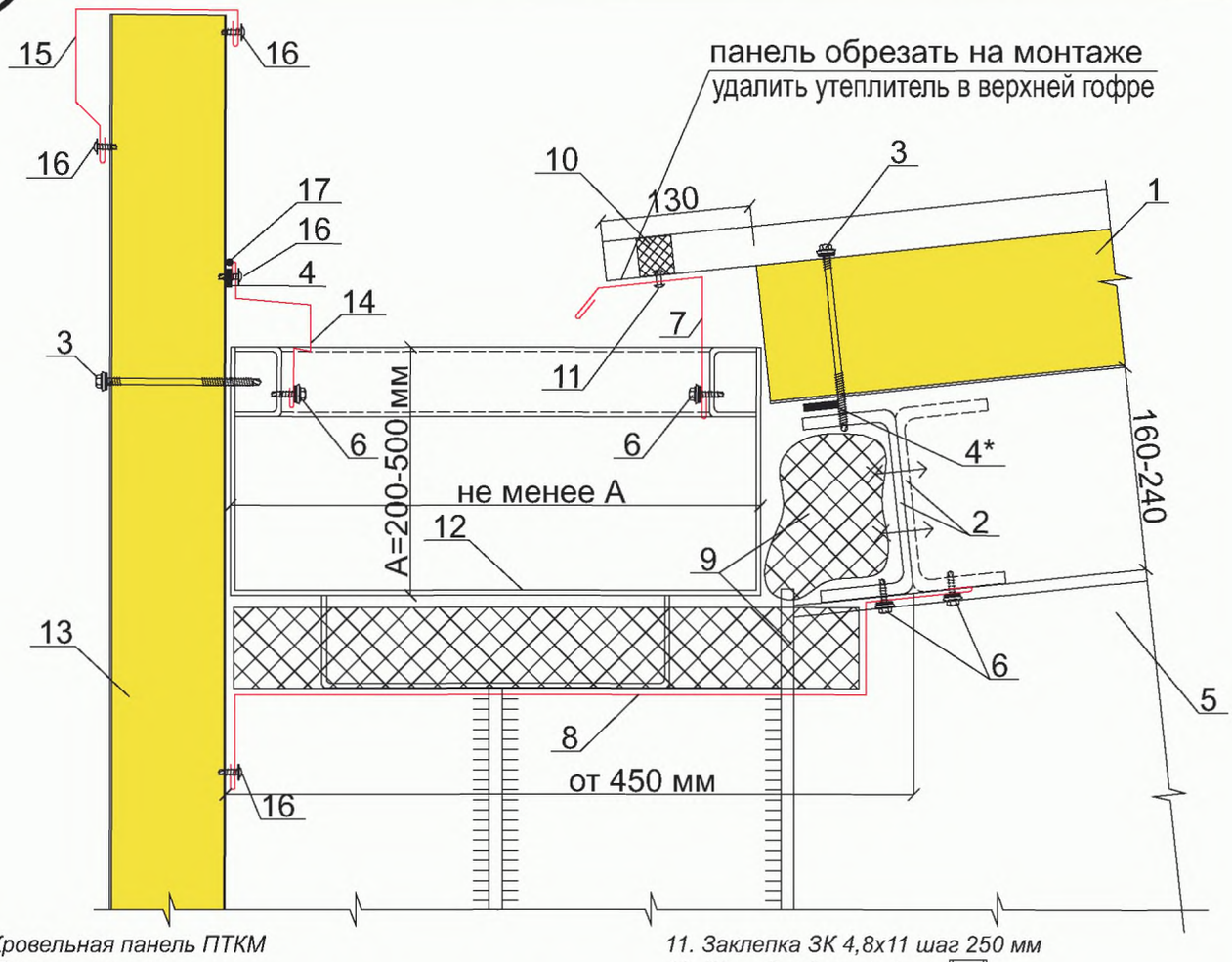


1. Кровельная панель ПТКМ
2. Прогон покрытия
3. Самонарезающий винт (SFS, END) см.прил.2 табл.1
4. Уплотнительная лента ЛБ 30х2
5. Балка покрытия
6. Самонарезающий винт 4,8х19 (Wellflyed) шаг 300 мм
7. Доборный элемент ПК5
8. Доборный элемент (размеры по проекту)
9. Минеральная вата Ursa М25 (Изол-Н или др. р=25кг/м3)
10. ПОУЭ тип 33 внутренний
11. Заклепка ЗК 4,8х11 шаг 250 мм
12. Желоб ендовы t=4мм
13. Стеновая панель ПТСМ
14. Доборный элемент ПП5
15. Доборный элемент ПС5
16. Самонарезающий винт 4,2х13 (Wellflyed) шаг 300 мм
17. Силиконовый герметик

* применять только в северных районах строительства или по требованию заказчика

### п.7. Профиль карниза

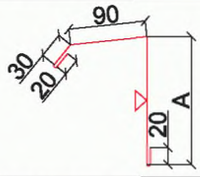


### п.15. Профиль-обрамление

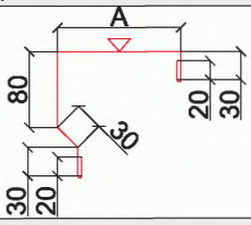


### п.14. Профиль слива

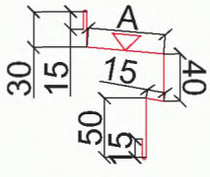


| Обозначение | Марка | А, мм | Б, мм | В, мм |
|---|---|---|---|---|
| 8ГК.333.280 | ПК5-1 | 80 | -- | -- |
| 8ГК.333.280-01 | ПК5-2 | 100 | -- | -- |
| 8ГК.333.280-02 | ПК5-3 | 120 | -- | -- |
| 8ГК.333.280-03 | ПК5-4 | 150 | -- | -- |
| 8ГК.333.280-04 | ПК5-5 | 200 | -- | -- |
| 8ГК.333.280-05 | ПК5-6 | 250 | -- | -- |
| **8**ГК.333.278 | ПС5-1 | **90** | -- | -- |
| 8ГК.333.278-01 | ПС5-2 | 120 | -- | -- |
| 8ГК.333.278-02 | ПС5-3 | 140 | -- | -- |
| 8ГК.333.278-03 | ПС5-4 | 160 | -- | -- |
| 8ГК.333.278-04 | ПС5-5 | 190 | -- | -- |
| 8ГК.333.278-05 | ПС5-6 | 240 | -- | -- |
| 8ГК.333.278-06 | ПС5-7 | 290 | -- | -- |
| | | | | |
| 8ГК.333.140 | ПП5-1 | 45 | -- | -- |
| 8ГК.333.140-01 | ПП5-2 | 85 | -- | -- |
| 8ГК.333.140-02 | ПП5-3 | 135 | -- | -- |
| 8ГК.333.140-03 | ПП5-4 | 15 | -- | -- |
| 8ГК.333.140-04 | ПП5-5 | 45 | -- | -- |
| 8ГК.333.140-05 | ПП5-6 | 65 | -- | -- |
| 8ГК.333.140-06 | ПП5-7 | 115 | -- | -- |
| 8ГК.333.140-07 | ПП5-8 | 140 | -- | -- |
| 8ГК.333.140-08 | ПП5-9 | 165 | -- | -- |
| 8ГК.333.140-09 | ПП5-10 | 190 | -- | -- |
| 8ГК.333.140-10 | ПП5-11 | 215 | -- | -- |

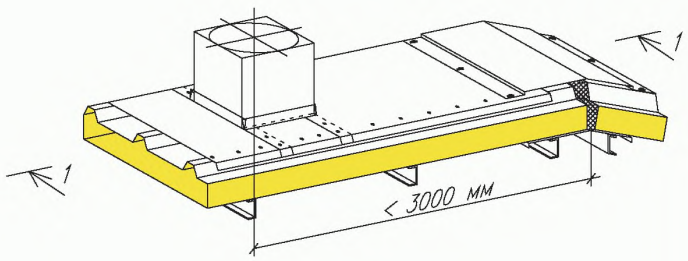


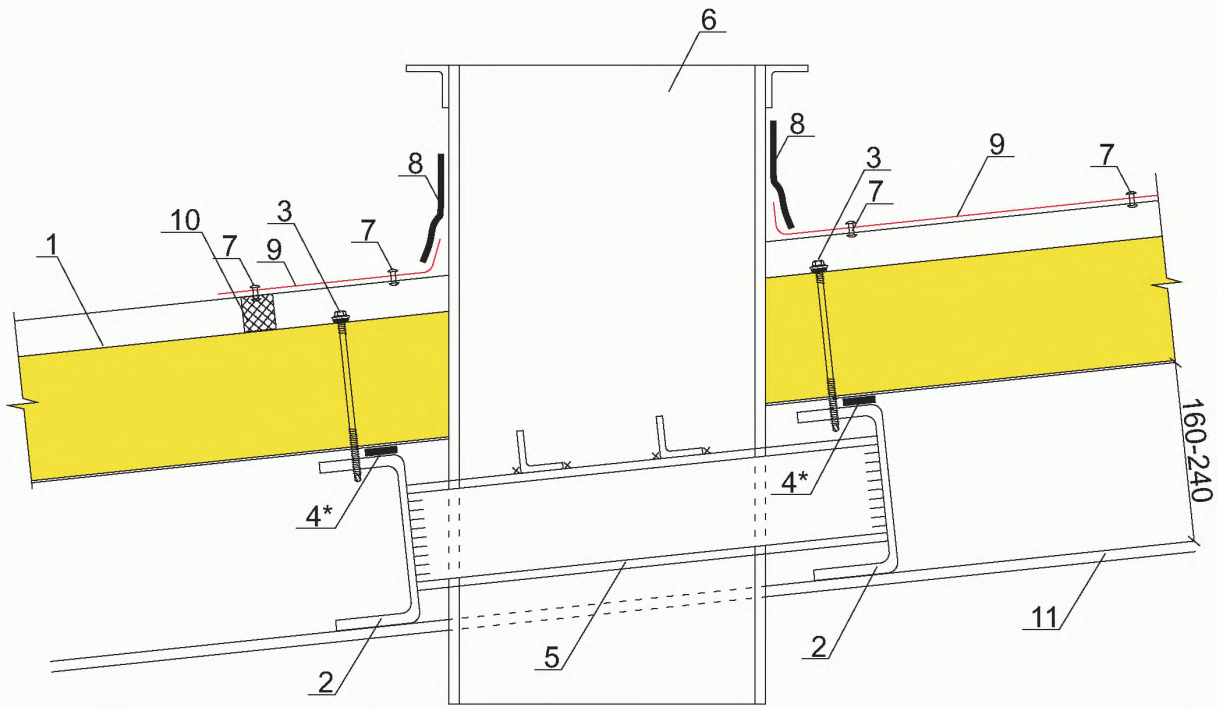


1. Кровельная панель ПТКМ
2. Прогон покрытия
3. Самонарезающий винт (SFS, END) см.прил.2 табл.1
4. Уплотнительная лента ЛБ 30х2
5. Швеллер направляющий
6. Стакан вентилятора
7. Заклепка ЗК 4,8х11 шаг 250 мм
8. Наплавляемый герметизирующий материал типа "Экобит" (ООО "Тегола-Самара")
9. Гладкий лист t=0,6 мм (гнуть по месту)
10. ПОУЭ тип 33 наружный
11. Балка покрытия

* применять только в северных районах строительства или по требованию заказчика

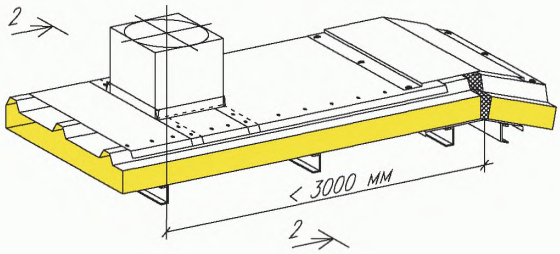


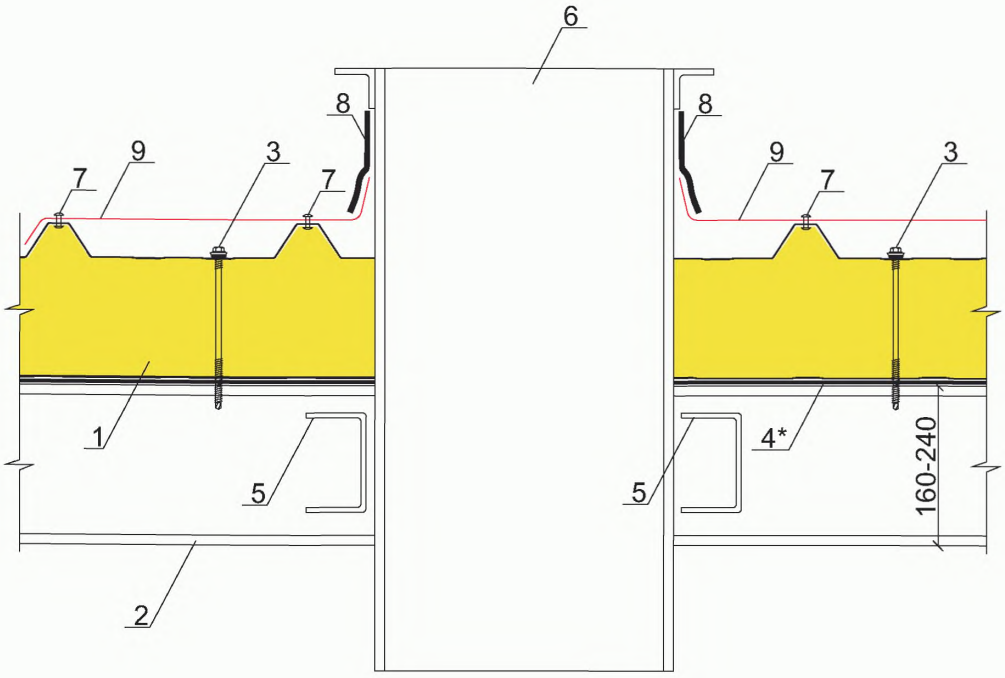


1. Кровельная панель ПТКМ
2. Прогон покрытия
3. Самонарезающий винт (SFS, END) см.прил.2 табл.1
4. Уплотнительная лента ЛБ 30х2
5. Швеллер направляющий
6. Стакан вентилятора
7. Заклепка ЗК 4,8х11 шаг 250 мм
8. Наплавляемый герметизирующий материал типа "Экобит" (ООО "Тегола-Самара")
9. Гладкий лист t=0,6 мм (гнуть по месту)

* применять только в северных районах строительства или по требованию заказчика

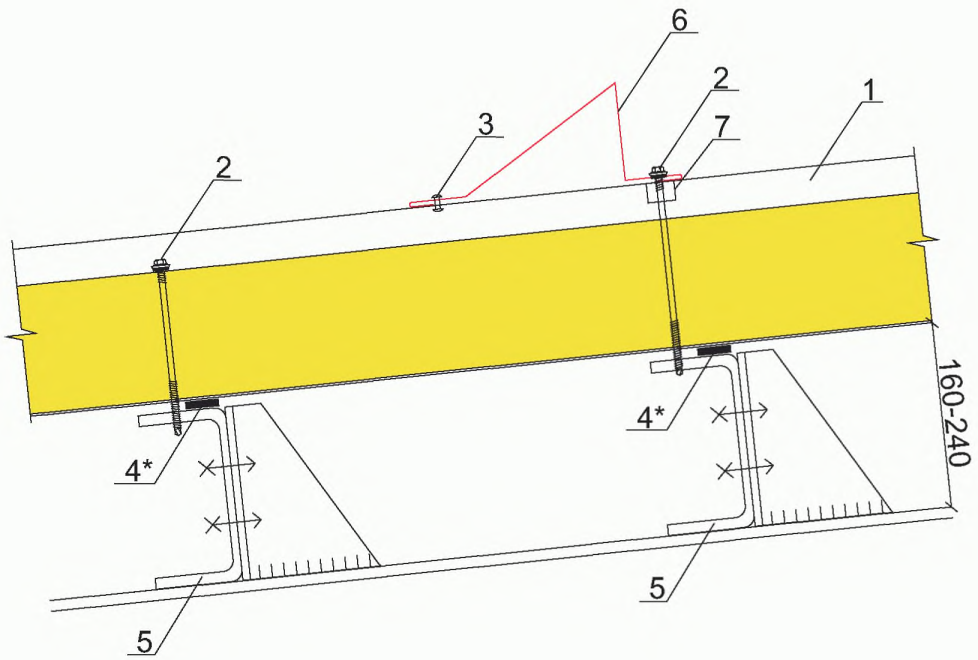


1. Кровельная панель ПТКМ
2. Самонарезающий винт (SFS, END) см.прил.2 табл.1
3. Заклепка ЗК 4,8х11 шаг 250 мм
4. Уплотнительная лента ЛБ 30х2
5. Прогон покрытия
6. Профиль снегозадержания СН
7. Накладка НАК (см. прил.2 табл.2)

* применять только в северных районах строительства или по требованию заказчика

Примечание: прфиль снегозадержания устанавливать во второй от свеса прогон

п.6. Профиль снегозадержания

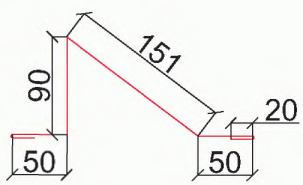


| Обозначение | Марка | А, мм | Б, мм | В, мм |
|---|---|---|---|---|
| 8ГК.154.368 | СН1 | -- | -- | -- |
| | | | | |
| | | | | |
| | | | | |
| | | | | |
| | | | | |
| | | | | |
| | | | | |
| | | | | |

# Крепление кровельного ограждения

К12.1

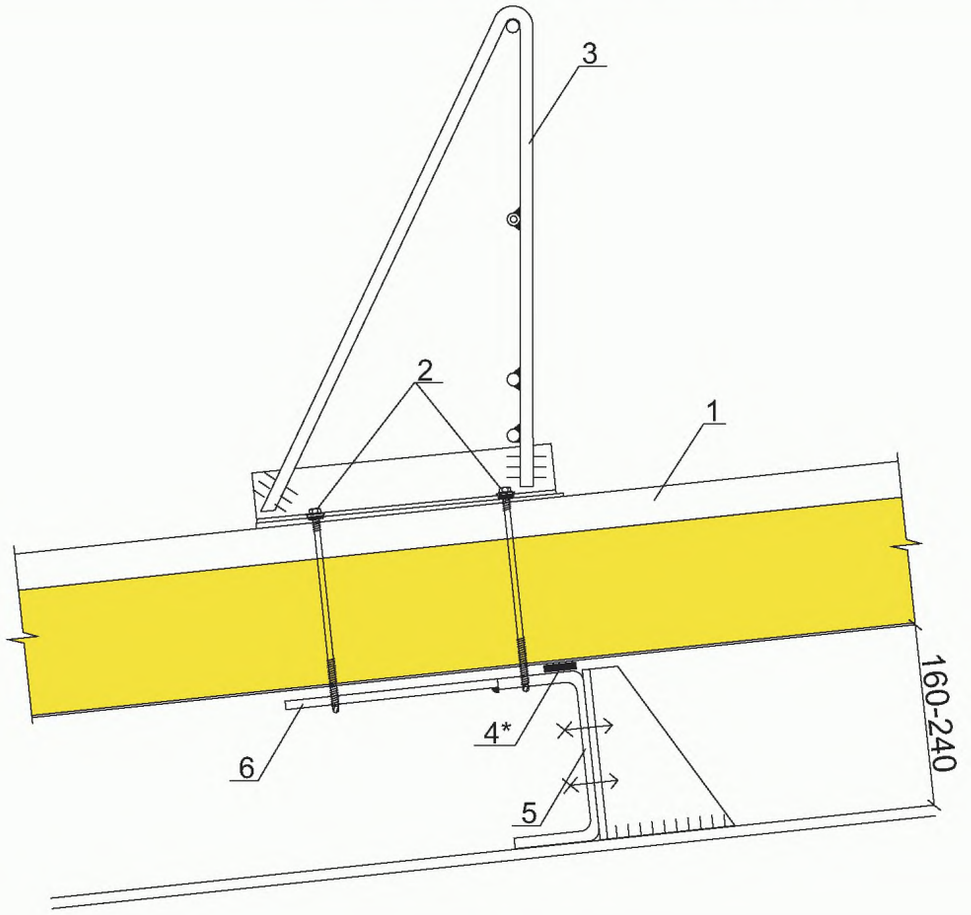


К12.2

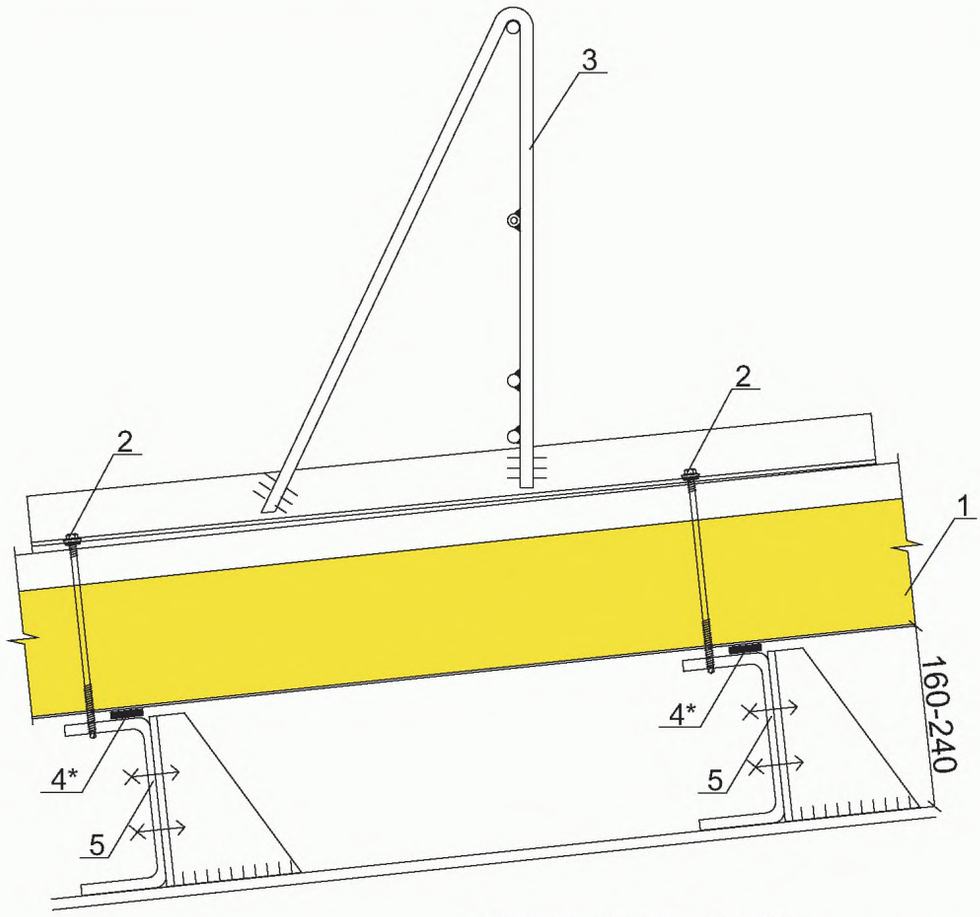


1. *Кровельная панель ПТКМ*
2. *Самонарезающий винт (SFS, END) см.прил.2 табл.1 шаг 1000 - 2000 мм*
3. *Ограждение*
4. *Уплотнительная лента ЛБ 30х2*
5. *Прогон покрытия*
6. *Монтажная пластина*

** применять только в северных районах строительства или по требованию заказчика*

# Противопожарный стык панелей



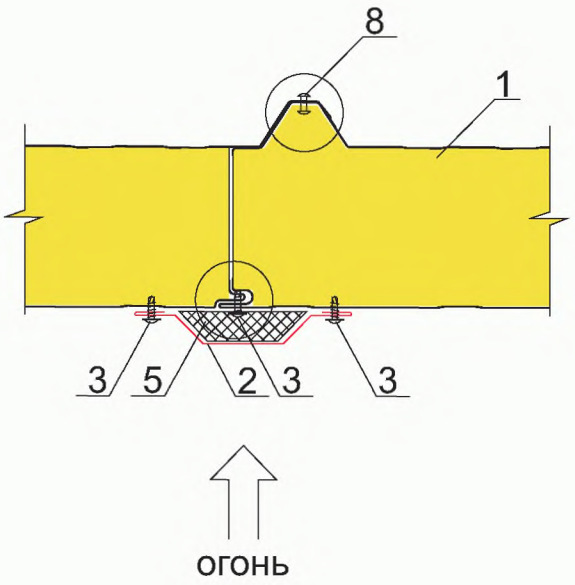


1. *Кровельная панель ПТКМ*
2. *Доборный элемент НЩ3*
3. *Самонарезающий винт 4,2х13 (Wellflyed) шаг 300 мм*
4. *Силиконовый герметик или герметизирующий шнур Абрис-Ш*
5. *Минеральная вата*
6. *Уплотнительная лента ЛБ 20х1*
7. *Асбестовая прокладка*
8. *Заклепка ЗК 4,8х11 шаг 300 мм*

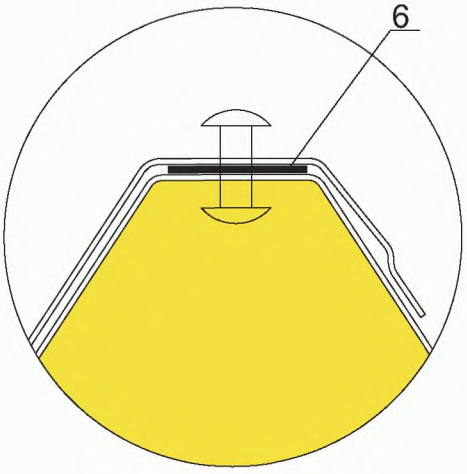


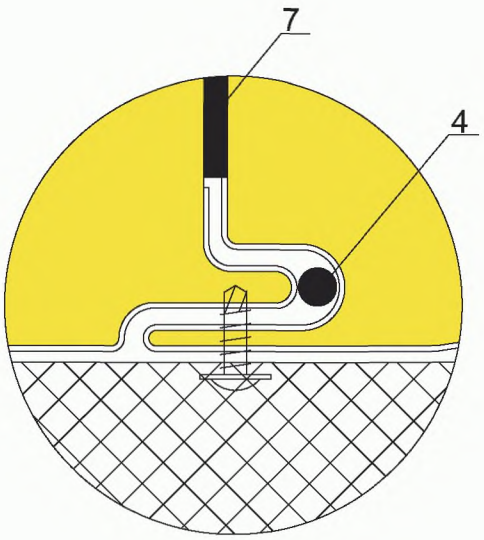


*Примечание: узлы противопожарных перегородок приведены в ТИ-098*

*п.2. Нащельник*

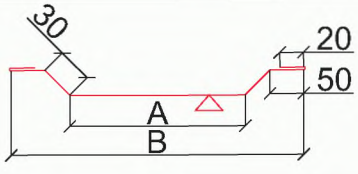


| Обозначение | Марка | А, мм | Б, мм | В, мм |
|---|---|---|---|---|
| 8ГК.135.672-06 | НЩ3-7 | 60 | -- | -- |
| 8ГК.135.672-07 | НЩ3-8 | 150 | -- | -- |
| | | | | |
| | | | | |
| | | | | |
| | | | | |

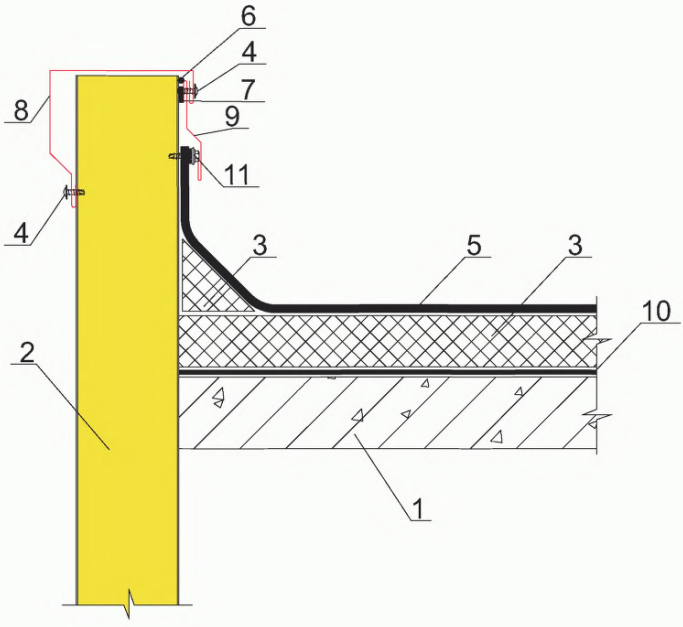


1. *Плита покрытия*
2. *Стеновая панель ПТСМ*
3. *Минеральная вата Ursa (Изол-Н или др. р=120, 150, 200)*
4. *Самонарезающий винт 4,2х13 (Wellflyed) шаг 300 мм*
5. *Кровельный ковер*
6. *Силиконовый герметик*
7. *Уплотнительная лента ЛБ 30х2*
8. *Доборный элемент ПС5*
9. *Доборный элемент ПО6*
10. *Пароизоляция*
11. *Самонарезающий винт 4,8х19 (Wellflyed) шаг 300 мм*

*п.8. Профиль-обрамление*

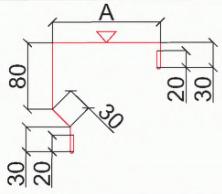


| Обозначение | Марка | А, мм | Б, мм | В, мм |
|---|---|---|---|---|
| 8ГК.333.278 | ПС5-1 | 90 | -- | -- |
| 8ГК.333.278-01 | ПС5-2 | 120 | -- | -- |
| 8ГК.333.278-02 | ПС5-3 | 140 | -- | -- |
| 8ГК.333.278-03 | ПС5-4 | 160 | -- | -- |
| 8ГК.333.278-04 | ПС5-5 | 190 | -- | -- |
| 8ГК.333.278-05 | ПС5-6 | 240 | -- | -- |
| 8ГК.333.278-06 | ПС5-7 | 290 | -- | -- |
| | | | | |
| | | | | |

*п.9. Профиль-обрамление*

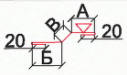


| | | | | |
|---|---|---|---|---|
| **8ГК.333.145** | ПО6-1 | **20** | **55** | **15** |
| 8ГК.333.145-01 | ПО6-2 | 35 | 45 | 20 |
| 8ГК.333.145-02 | ПО6-3 | 50 | 50 | 15 |
| | | | | |
| | | | | |



# ПРИЛОЖЕНИЕ 2

## КАТАЛОГ МЕТИЗОВ И ДОБОРНЫХ ЭЛЕМЕНТОВ

Утверждаю:
Директор ИЦ
ЗАО "ГК"Электрощит" –
ТМ – Самара"
Ю.Д.Макаров
"16" 01 2006 г.

Начальник КБ ОК ИЦ
Д.В.Хасьянов
"16" 01 2006 г.

САМАРА 2006г.

**Приложение 2**

# Перечень крепежных деталей

Таблица 1

| № пп | Обозначение | Марка | Эскиз | Толщина соединяемых материалов, мм |
|---|---|---|---|---|
| 1 | Самосверлящий шуруп | | 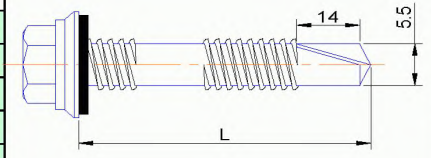 | |
| | SFS intec. | SDT14-A19-5,5x93* | | (48-67)+14 |
| | | SDT14-A19-5,5x113* | | (68-87)+14 |
| | | SDT14-A19-5,5x142* | | (87-106)+14 |
| | | SDT14-A19-5,5x160* | | (94-134)+14 |
| | | SDT14-A19-5,5x186* | | (120-160)+14 |
| | | SDT14-A19-5,5x230* | | (164-204)+14 |
| | | SDT14-A19-5,5x280* | | (214-254)+14 |
| 2 | Самосверлящий шуруп | | 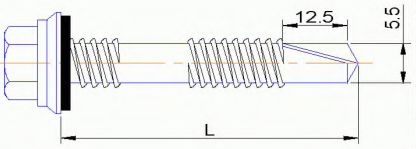 | |
| | Guntram END GmbH. | E-VS BOHR 5 HT 16 5,5x85 | | (38-55)+12.5 |
| | | E-VS BOHR 5 HT 19 5,5x130 | | (67-100)+12.5 |
| | | E-VS BOHR 5 HT 19 5,5x160 | | (93-130)+12.5 |
| | | E-VS BOHR 5 HT 19 5,5x190 | | (125-160)+12.5 |
| | | E-VS BOHR 5 HT 19 5,5x240 | | (165-210)+12.5 |
| | | E-VS BOHR 5 HT 19 5,5x285 | | (215-255)+12.5 |
| 3 | Самосверлящий шуруп | | 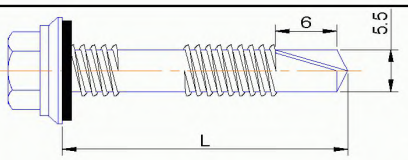 | |
| | Wellflyed I.Co.LTD. | 6,3/5,5x75 | | (60-90)+6 |
| | | 6,5/5,5x105 | | (80-120)+6 |
| | | 6,5/5,5x135 | | (85-140)+6 |
| | | 6,5/5,5x155 | | (125-170)+6 |
| | | 6,5/5,5x185 | | (180-220)+6 |
| 4 | Самосверлящий шуруп | | 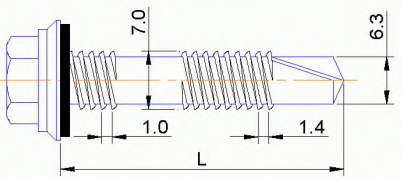 | |
| | OF GmbH. | 7.0-10/6.3-14x85 | | (50-60)+14 |
| | | 7.0-10/6.3-14x125 | | (80-100)+14 |
| | | 7.0-10/6.3-14x145 | | (100-120)+14 |
| | | 7.0-10/6.3-14x165 | | (120-130)+14 |
| | | 7.0-10/6.3-14x185 | | (140-150)+14 |
| | | 7.0-10/6.3-14x235 | | (160-200)+14 |
| | | 7.0-10/6.3-14x285 | | (200-250)+14 |
| | | 7.0-10/6.3-14x315* | | (250-290)+14 |
| 5 | Комплект крепежный | | 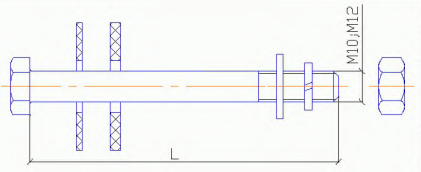 | L |
| | 5ГК.960.004-02 | КК-1-3 | | 190 |
| | 5ГК.960.004-03 | КК-1-4 | | 180 |
| | 5ГК.960.004-04 | КК-1-5 | | 200 |
| | 5ГК.960.004-05 | КК-1-6 | | 240 |
| | 5ГК.960.004-06 | КК-1-7 | | 120 |
| | 5ГК.960.004-07 | КК-1-8 | | 160 |
| | 5ГК.960.004-08 | КК-1-9 | | 220 |
| | 5ГК.960.004-09 | КК-1-10 | | 260 |
| 6 | Комплект крепежный | | 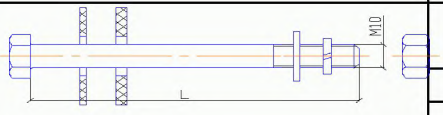 | L |
| | 5ГК.960.006-09 | КК-3-10 | | 293 |
| | 5ГК.960.006-10 | КК-3-11 | | 323 |

| | | | | |
|---|---|---|---|---|
| 7 | Заклепка | | 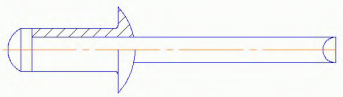 | |
| | 5ГК.960.000-00 | З-4,8х8+РС43 | | 3 |
| | 5ГК.960.000-01 | З-4,8х11+РС43* | | 5 |
| | SFS intec. | AP14-50120-S-5x12 | | 5,0 - 9,5 |
| | | TPR-6,3x38 | | 13 |
| | | TPR-6,3x51 | | 25 |
| 8 | Самонарезающий болт | | 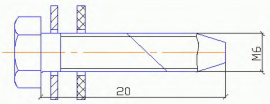 | |
| | ОСТ 34 13016-88 | БС6х20МН | | 20 |
| 9 | Самосверлящий шуруп | | 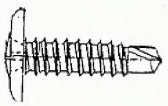 | |
| | Wellflyed I.Co.LTD. | 4,2х13* | | 1,2-5 |
| | Guntram END GmbH. | E-VS BOHR WH 4,2x13 | | 1,2-5 |
| | Omax. | 4,2х25 | | |
| | | 4,2х45 | | |
| 10 | Самосверлящий шуруп | | 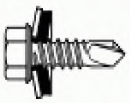 | |
| | Wellflyed I.Co.LTD. | 4,8х25* | | 13 |
| | | 5,5х25* | | 12 |
| | Guntram END GmbH. | E-VS BOHR 3 14 4,8x19 | | 7 |
| | | E-VS BOHR 3 14 4,8x32 | | 20 |
| | | E-VS BOHR 3 16 5,5x25 | | 12 |
| | | E-VS BOHR 4 16 5,5x24 | | 11 |
| | | E-VS BOHR 5 19 5,5x38 | | 25 |
| | SFS intec. | SD3-T15-4,8x19 | | 7 |
| | | SD3-T15-4,8x25 | | 13 |
| | | SD3-T15-4,8x32 | | 20 |
| | | SD5-T15-5,5x19 | | 6 |
| | | SD5-T15-5,5x25 | | 12 |
| | | SD5-T15-5,5x32 | | 19 |
| | | SD5-T15-5,5x57 | | 20-45 |
| | | SD14-T15-5,5x32* | | 12 |
| 11 | Самосверлящий шуруп (по дереву) | | 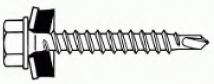 | |
| | Guntram END GmbH. | E-VS BOHR RS 14 4,9x28 | | |
| | | E-VS BOHR RS 14 4,9x35 | | |
| | SFS intec. | SW-T-A14-4,8x35 | | |
| | | SW-T-A14-4,8x51 | | |
| 12 | Дюбель (для бетона и кирпича) | |  | |
| | SFS intec. | D19-4,8x51 | | |
| | | D32-4,8x64 | | |
| 13 | Дюбель (для бетона и кирпича) | | 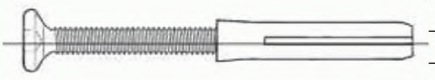 | |
| | SFS intec. | IGR-S-8x65 | | |
| | | IGR-S-8x90 | | |
| | | IGR-S-8x110 | | |
| 14 | Дюбель (для бетона) | |  | |
| | ТУ 14-4-1731-82 | ДГ 4,5х50* | | |

*Примечание: * - самосверлящие шурупы, рекомендуемые для крепления панелей*

# Перечень доборных элементов

Таблица 2

| Эскиз | Обозначение | Наименование Марка | Длина стандартная, мм | А, мм | Б, мм | В, мм | Масса 1м, кг |
|---|---|---|---|---|---|---|---|
| Профиль для ограждения горизонтального шва в стыке панелей 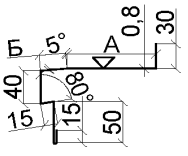  | 8ГК.333.137-00 | ПГЗ-1 | 3000 | 60 | 30 | -- | 1,61 |
| | 8ГК.333.137-01 | ПГЗ-2 | | 110 | 30 | -- | 1,94 |
| | 8ГК.333.137-02 | ПГЗ-3 | | 160 | 30 | -- | 2,28 |
| | 8ГК.333.137-08 | ПГЗ-8 | | 150 | 18 | -- | 2,14 |
| | 8ГК.333.137-10 | ПГЗ-10 | | 200 | 18 | -- | 2,48 |
| | 8ГК.333.137-11 | ПГЗ-11 | | 225 | 18 | -- | 2,64 |
| | 8ГК.333.137-12 | ПГЗ-12 | | 250 | 18 | -- | 2,81 |
| Профиль подоконный 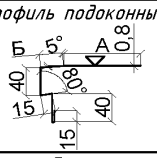  | 8ГК.333.139-00 | ПП4-1 | 3000 | 60 | 30 | -- | 1,34 |
| | 8ГК.333.139-01 | ПП4-2 | | 110 | 30 | -- | 1,67 |
| | 8ГК.333.139-02 | ПП4-3 | | 160 | 30 | -- | 2,01 |
| | 8ГК.333.139-07 | ПП4-8 | | 150 | 18 | -- | 1,87 |
| | 8ГК.333.139-09 | ПП4-10 | | 200 | 18 | -- | 2,21 |
| Профиль обрамления окна 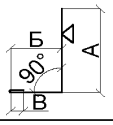  | 8ГК.333.141-00 | ПО1-1 | 3000 | 60 | 60 | 15 | 0,94 |
| | 8ГК.333.141-01 | ПО1-2 | | 110 | 60 | 15 | 1,27 |
| | 8ГК.333.141-02 | ПО1-3 | | 160 | 60 | 15 | 1,61 |
| | 8ГК.333.141-11 | ПО1-11 | | 155 | 110 | 20 | 1,94 |
| | 8ГК.333.141-12 | ПО1-12 | | 180 | 110 | 20 | 2,11 |
| Уголок 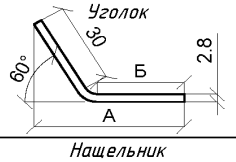  | 8ГК.910.158 | -- | 200 | 50 | 30 | 30 | 0,05 |
| | 8ГК.910.158-01 | -- | 200 | 65 | 30 | 45 | 0,06 |
| Нащельник 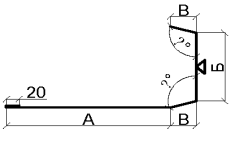  | 8ГК.342.132-02 | НЩК-1 | 3000 | 208 | 120 | 42 | 2,92 |
| | 8ГК.342.132-05 | НЩК-2 | | 258 | 120 | 42 | 3,26 |
| | 8ГК.342.132-08 | НЩК-3 | | 228 | 120 | 42 | 3,05 |
| | 8ГК.342.132-11 | НЩК-4 | | 348 | 120 | 42 | 3,86 |
| | 8ГК.342.132-12 | НЩК-5 | | 150 | 55 | 62 | 2,38 |
| | 8ГК.342.132-13 | НЩК-6 | | 150 | 45 | 52 | 2,25 |
| Пластина 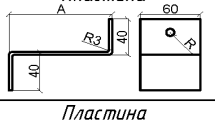  | 8ГК.156.852-00 | Д2-1 | -- | 80 | -- | -- | 0,20 |
| | 8ГК.156.852-01 | Д2-2 | | 100 | -- | -- | 0,22 |
| Пластина 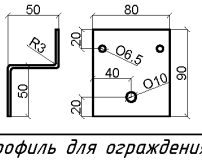  | 8ГК.156.889 | -- | -- | -- | -- | -- | 0,23 |
| Профиль для ограждения парапета   | 8ГК.333.050 | ПП-1 | 3000 | -- | -- | -- | 1,87 |
| Профиль для ограждения парапета 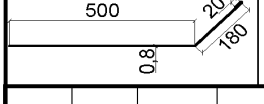  | 8ГК.333.052 | ПП-3 | 3000 | -- | -- | -- | 4,69 |

| | | | | | | | |
|---|---|---|---|---|---|---|---|
| Пластина МС 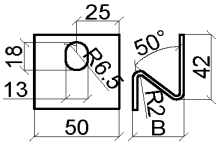  | 8ГК.152.774-00 | МС 1.1 | 50 | 15 | -- | -- | 0,09 |
| | 8ГК.152.774-01 | МС 1.2 | | 25 | -- | -- | 0,12 |
| | 8ГК.152.774-02 | МС 2.1 | | 27 | -- | -- | 0,12 |
| | 8ГК.152.774-03 | МС 2.2 | | 36 | -- | -- | 0,14 |
| | 8ГК.152.774-04 | МС 3.1 | | 45 | -- | -- | 0,16 |
| | 8ГК.152.774-05 | МС 3.2 | | 55 | -- | -- | 0,19 |
| Слив 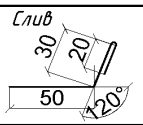  | 8ГК.333.135 | Н7 | 3000 | -- | -- | -- | 0,67 |
| Нащельник 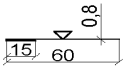  | 8ГК.342.097 | Н9 | 3000 | -- | -- | -- | 0,50 |
| 10 Нащельник 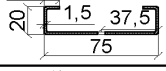  | 8ГК.342.101-00 | Н1 | 3000 | -- | -- | -- | 1,77 |
| | 8ГК.342.101-01 | Н1 | | -- | -- | -- | 2,60 |
| | 8ГК.342.101-02 | Н1 | | -- | -- | -- | 3,60 |
| Нащельник 10 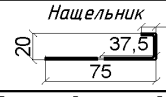  | 8ГК.342.101-03 | Н2 | 3000 | -- | -- | -- | 1,44 |
| | 8ГК.342.101-04 | Н2 | | -- | -- | -- | 2,17 |
| | 8ГК.342.101-05 | Н2 | | -- | -- | -- | 2,91 |
| Профиль для ограждения горизонтального шва в стыке панелей 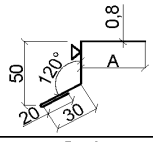  | 8ГК.333.059-00 | ПГ2-1 | 3000 | 45 | -- | -- | 0,87 |
| | 8ГК.333.059-01 | ПГ2-3 | | 75 | -- | -- | 1,07 |
| | 8ГК.333.059-02 | ПГ2-2 | | 55 | -- | -- | 0,94 |
| | 8ГК.333.059-03 | ПГ2-4 | | 90 | -- | -- | 1,17 |
| Слив 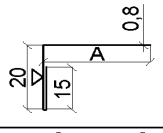  | 8ГК.333.067 | Н-10 | 3000 | 60 | -- | -- | 0,64 |
| | | Н-11 | | 70 | -- | -- | 0,70 |
| | | Н-12 | | 90 | -- | -- | 0,84 |
| | | Н-13 | | 110 | -- | -- | 0,97 |
| Профиль для ограждения горизонтального шва в стыке панелей с цоколем 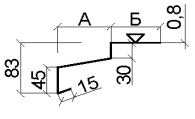  | 8ГК.333.056-00 | ПГ1-1 | 3000 | 76 | 45 | -- | 1,41 |
| | 8ГК.333.056-01 | ПГ1-3 | | 96 | 75 | -- | 1,75 |
| | 8ГК.333.056-02 | ПГ1-2 | | 76 | 55 | -- | 1,48 |
| | 8ГК.333.056-03 | ПГ1-4 | | 96 | 90 | -- | 1,85 |
| Профиль-ограждение 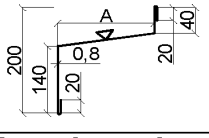  | 8ГК.333.057 | ПП2-1 | 3000 | 110 | -- | -- | 2,22 |
| | 8ГК.333.057-01 | ПП2-3 | | 140 | -- | -- | 2,42 |
| | 8ГК.333.057-02 | ПП2-2 | | 120 | -- | -- | 2,58 |
| | 8ГК.333.057-03 | ПП2-5 | | 160 | -- | -- | 2,54 |
| Профиль для ограждения парапета 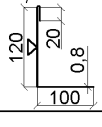  | 8ГК.333.058 | ПП4 | 3000 | -- | -- | -- | 1,61 |

| | | | | | | | |
|---|---|---|---|---|---|---|---|
| Накладка наружная 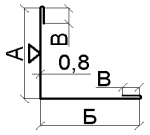  | 8ГК.135.393-02 | НН-1 | 3000 | 55 | 95 | 20 | 1,31 |
| | 8ГК.135.393-09 | НН-8 | | 135 | 135 | 30 | 2,24 |
| | 8ГК.135.393-10 | НН-9 | | 235 | 235 | 30 | 3,58 |
| | 8ГК.135.393-12 | НН-11 | | 240 | 240 | 50 | 3,92 |
| | 8ГК.135.393-14 | НН-12 | | 170 | 110 | 20 | 2,18 |
| | 8ГК.135.393-15 | НН-13 | | 170 | 140 | 20 | 2,38 |
| | 8ГК.135.393-16 | НН-14 | | 170 | 160 | 20 | 2,51 |
| | 8ГК.135.393-17 | НН-15 | | 170 | 180 | 20 | 2,64 |
| | 8ГК.135.393-18 | НН-16 | | 170 | 210 | 20 | 2,84 |
| | 8ГК.135.393-19 | НН-17 | | 170 | 235 | 20 | 3,01 |
| | 8ГК.135.393-20 | НН-18 | | 170 | 260 | 20 | 3,18 |
| | 8ГК.135.393-21 | НН-19 | | 170 | 285 | 20 | 3,35 |
| | 8ГК.135.393-22 | НН-20 | | 170 | 310 | 20 | 3,51 |
| Накладка внутренняя 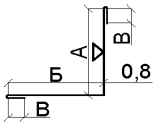  | 8ГК.135.394-02 | НВ-1 | 3000 | 50 | 50 | 20 | 0,97 |
| | 8ГК.135.394-03 | НВ-2 | | 100 | 50 | 20 | 1,31 |
| | 8ГК.135.394-04 | НВ-3 | | 50 | 25 | 20 | 0,80 |
| | 8ГК.135.394-05 | НВ-4 | | 100 | 25 | 20 | 1,14 |
| | 8ГК.135.394-06 | НВ-5 | | 60 | 60 | 20 | 1,10 |
| | 8ГК.135.394-07 | НВ-6 | | 130 | 130 | 20 | 2,04 |
| | 8ГК.135.394-08 | НВ-7 | | 150 | 150 | 30 | 2,44 |
| | 8ГК.135.394-09 | НВ-8 | | 250 | 250 | 30 | 3,78 |
| | 8ГК.135.394-10 | НВ-9 | | 240 | 240 | 40 | 3,78 |
| | 8ГК.135.394-11 | НВ-10 | | 285 | 285 | 50 | 4,52 |
| | 8ГК.135.394-14 | НВ-12 | | 100 | 120 | 20 | 1,77 |
| Накладка для ограждения стыков панелей 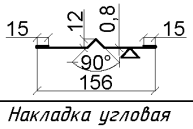  | 8ГК.135.639 | НС-1 | 3000 | -- | -- | -- | 0,96 |
| Накладка угловая 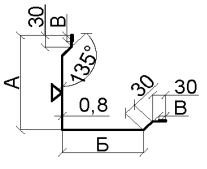  | 8ГК.135.669-00 | У-1 | 3000 | 382 | 330 | 10 | 5,42 |
| | 8ГК.135.669-01 | У-2 | | 240 | 190 | 15 | 3,55 |
| | 8ГК.135.669-02 | У-3 | | 270 | 190 | 15 | 3,75 |
| | 8ГК.135.669-03 | У-4 | | 290 | 190 | 15 | 3,88 |
| | 8ГК.135.669-04 | У-5 | | 310 | 190 | 15 | 4,02 |
| | 8ГК.135.669-05 | У-6 | | 340 | 190 | 15 | 4,22 |
| | 8ГК.135.669-06 | У-7 | | 365 | 190 | 15 | 4,38 |
| | 8ГК.135.669-07 | У-8 | | 390 | 255 | 15 | 4,99 |
| | 8ГК.135.669-08 | У-9 | | 415 | 255 | 15 | 5,15 |
| | 8ГК.135.669-09 | У-10 | | 440 | 255 | 15 | 5,32 |
| | 8ГК.135.669-10 | У-11 | | 290 | 255 | 15 | 4,72 |
| Нащельник 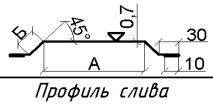  | 8ГК.135.672-06 | НЩЭ-7 | | 60 | 30 | -- | 1,24 |
| | 8ГК.135.672-07 | НЩЭ-8 | | 150 | 15 | -- | 1,58 |
| Профиль слива 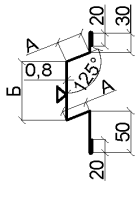  | 8ГК.333.281-00 | ПС4-1 | 3000 | 15 | 50 | -- | 1,37 |
| | 8ГК.333.281-03 | ПС4-4 | | 15 | 120 | -- | 1,84 |
| | 8ГК.333.281-04 | ПС4-5 | | 15 | 150 | -- | 2,05 |
| | 8ГК.333.281-06 | ПС4-7 | | 30 | 50 | -- | 1,47 |
| | 8ГК.333.281-07 | ПС4-8 | | 30 | 80 | -- | 1,67 |
| | 8ГК.333.281-10 | ПС4-11 | | 30 | 150 | -- | 2,15 |
| | 8ГК.333.281-11 | ПС4-12 | | 30 | 180 | -- | 2,36 |
| | 8ГК.333.281-12 | ПС4-13 | | 20 | 50 | -- | 1,40 |
| | 8ГК.333.281-17 | ПС4-18 | | 20 | 180 | -- | 2,29 |

| | | | | | | | |
|---|---|---|---|---|---|---|---|
| Профиль слива 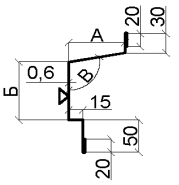  | 8ГК.135.693-00 | ПС1-1 | 3000 | 15 | 120 | 95° | 1,37 |
| | 8ГК.135.693-01 | ПС1-2 | | 40 | 90 | 95° | 1,35 |
| | 8ГК.135.693-02 | ПС1-3 | | 60 | 90 | 95° | 1,46 |
| | 8ГК.135.693-03 | ПС1-4 | | 80 | 90 | 95° | 1,56 |
| | 8ГК.135.693-04 | ПС1-5 | | 110 | 90 | 95° | 1,71 |
| | 8ГК.135.693-05 | ПС1-6 | | 135 | 90 | 95° | 1,84 |
| | 8ГК.135.693-06 | ПС1-7 | | 35 | 135 | 110° | 1,57 |
| | 8ГК.135.693-07 | ПС1-8 | | 75 | 120 | 110° | 1,71 |
| | 8ГК.135.693-08 | ПС1-9 | | 225 | 70 | 110° | 2,27 |
| | 8ГК.135.693-09 | ПС1-10 | | 70 | 160 | 135° | 2,01 |
| Накладка для ограждения стыков панелей 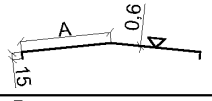  | 8ГК.135.713-00 | НС-3 | 3000 | 195 | -- | -- | 2,13 |
| Профиль нащельника 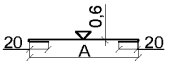  | 8ГК.135.714-00 | НЩ4-1 | 3000 | 80 | -- | -- | 0,63 |
| | 8ГК.135.714-01 | НЩ4-2 | | 120 | -- | -- | 0,83 |
| Накладка 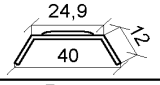  | 8ГК.135.733-00 | НАК 1 | 80 | -- | -- | -- | 0,037 |
| | 8ГК.135.733-01 | НАК 2 | | -- | -- | -- | 0,046 |
| Полоса-снегозадерживатель 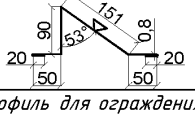  | 8ГК.154.368 | СН1 | 3000 | -- | -- | -- | 2,55 |
| Профиль для ограждения горизонтального шва в стыке панелей с цоколем и оконным переплетом 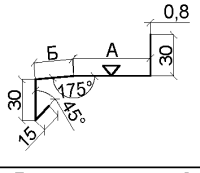  | 8ГК.333.138-00 | ПН1-1 | 3000 | 60 | 30 | -- | 1,10 |
| | 8ГК.333.138-02 | ПН1-3 | | 160 | 30 | -- | 1,77 |
| | 8ГК.333.138-04 | ПН1-4 | | 50 | 18 | -- | 0,97 |
| | 8ГК.333.138-05 | ПН1-5 | | 80 | 18 | -- | 1,17 |
| | 8ГК.333.138-06 | ПН1-6 | | 100 | 18 | -- | 1,31 |
| | 8ГК.333.138-07 | ПН1-7 | | 120 | 18 | -- | 1,44 |
| | 8ГК.333.138-08 | ПН1-8 | | 150 | 18 | -- | 1,64 |
| | 8ГК.333.138-09 | ПН1-9 | | 175 | 18 | -- | 1,81 |
| | 8ГК.333.138-10 | ПН1-10 | | 200 | 18 | -- | 1,97 |
| | 8ГК.333.138-11 | ПН1-11 | | 225 | 18 | -- | 2,14 |
| | 8ГК.333.138-12 | ПН1-12 | | 250 | 18 | -- | 2,31 |
| Профиль цокольный 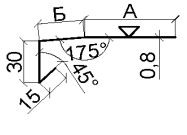  | 8ГК.333.277-00 | ПН2-1 | 3000 | 60 | 30 | -- | 1,03 |
| | 8ГК.333.277-01 | ПН2-2 | | 110 | 30 | -- | 1,36 |
| | 8ГК.333.277-02 | ПН2-3 | | 160 | 30 | -- | 1,70 |
| | 8ГК.333.277-04 | ПН2-5 | | 50 | 18 | -- | 0,88 |
| | 8ГК.333.277-05 | ПН2-6 | | 80 | 18 | -- | 1,08 |
| | 8ГК.333.277-06 | ПН2-7 | | 100 | 18 | -- | 1,21 |
| | 8ГК.333.277-07 | ПН2-8 | | 120 | 18 | -- | 1,35 |
| | 8ГК.333.277-08 | ПН2-9 | | 150 | 18 | -- | 1,55 |
| | 8ГК.333.277-10 | ПН2-11 | | 200 | 18 | -- | 1,88 |
| | 8ГК.333.277-11 | ПН2-12 | | 225 | 18 | -- | 1,93 |
| | 8ГК.333.277-12 | ПН2-13 | | 250 | 18 | -- | 2,22 |

| | | | | | | | |
|---|---|---|---|---|---|---|---|
| Профиль подоконный 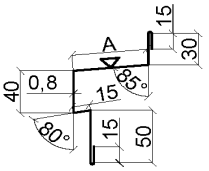  | 8ГК.333.140-00 | ПП5-1 | 3000 | 45 | -- | -- | 1,44 |
| | 8ГК.333.140-01 | ПП5-2 | | 85 | -- | -- | 1,71 |
| | 8ГК.333.140-02 | ПП5-3 | | 135 | -- | -- | 2,04 |
| | 8ГК.333.140-03 | ПП5-4 | | 15 | -- | -- | 1,24 |
| | 8ГК.333.140-04 | ПП5-5 | | 45 | -- | -- | 1,44 |
| | 8ГК.333.140-05 | ПП5-6 | | 65 | -- | -- | 1,57 |
| | 8ГК.333.140-06 | ПП5-7 | | 115 | -- | -- | 1,91 |
| | 8ГК.333.140-07 | ПП5-8 | | 140 | -- | -- | 2,08 |
| | 8ГК.333.140-08 | ПП5-9 | | 165 | -- | -- | 2,24 |
| | 8ГК.333.140-09 | ПП5-10 | | 190 | -- | -- | 2,41 |
| | 8ГК.333.140-10 | ПП5-11 | | 215 | -- | -- | 2,57 |
| Профиль обрамления окна 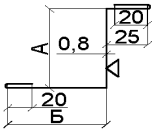  | 8ГК.333.142-00 | ПО2-1 | 3000 | 18 | 60 | -- | 0,97 |
| | 8ГК.333.142-01 | ПО2-2 | | 60 | 60 | -- | 1,27 |
| | 8ГК.333.142-02 | ПО2-3 | | 110 | 60 | -- | 1,61 |
| | 8ГК.333.142-03 | ПО2-4 | | 30 | 110 | -- | 1,41 |
| | 8ГК.333.142-04 | ПО2-5 | | 50 | 110 | -- | 1,54 |
| | 8ГК.333.142-05 | ПО2-6 | | 70 | 110 | -- | 1,67 |
| | 8ГК.333.142-06 | ПО2-7 | | 100 | 110 | -- | 1,87 |
| | 8ГК.333.142-07 | ПО2-8 | | 125 | 110 | -- | 2,04 |
| | 8ГК.333.142-08 | ПО2-9 | | 150 | 110 | -- | 2,21 |
| | 8ГК.333.142-09 | ПО2-10 | | 175 | 110 | -- | 2,38 |
| | 8ГК.333.142-10 | ПО2-11 | | 200 | 110 | -- | 2,54 |
| Профиль конька односкатной крыши 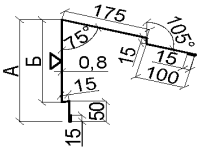  | 8ГК.333.143-04 | ПК01-5 | 3000 | 105 | 55 | -- | 2,98 |
| | 8ГК.333.143-05 | ПК01-6 | | 135 | 85 | -- | 3,18 |
| | 8ГК.333.143-06 | ПК01-7 | | 155 | 105 | -- | 3,31 |
| | 8ГК.333.143-07 | ПК01-8 | | 175 | 125 | -- | 3,05 |
| | 8ГК.333.143-08 | ПК01-9 | | 205 | 155 | -- | 3,65 |
| | 8ГК.333.143-09 | ПК01-10 | | 230 | 180 | -- | 3,82 |
| | 8ГК.333.143-10 | ПК01-11 | | 255 | 205 | -- | 3,98 |
| | 8ГК.333.143-11 | ПК01-12 | | 280 | 230 | -- | 4,15 |
| | 8ГК.333.143-12 | ПК01-13 | | 305 | 255 | -- | 4,32 |
| Профиль конька крыши 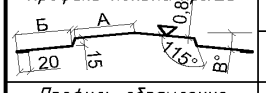  | 8ГК.333.144-00 | ПК1 | 3000 | 115 | 100 | 15° | 3,35 |
| | 8ГК.333.144-01 | Н4 | | 150 | 150 | 8° | 4,48 |
| Профиль-обрамление 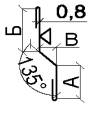  | 8ГК.333.145-00 | ПО6-1 | 3000 | 20 | 55 | 15 | 0,84 |
| | 8ГК.333.145-01 | ПО6-2 | | 35 | 45 | 20 | 0,04 |
| | 8ГК.333.145-02 | ПО6-3 | | 50 | 50 | 15 | 1,04 |
| Профиль-обрамление 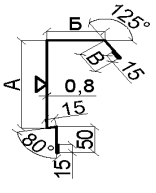  | 8ГК.333.146-06 | ПО4-7 | 3000 | 100 | 90 | 40 | 2,21 |
| | 8ГК.333.146-07 | ПО4-8 | | 130 | 90 | 40 | 2,41 |
| | 8ГК.333.146-08 | ПО4-9 | | 150 | 90 | 40 | 2,54 |
| | 8ГК.333.146-09 | ПО4-10 | | 170 | 90 | 40 | 2,68 |
| | 8ГК.333.146-10 | ПО4-11 | | 200 | 90 | 40 | 2,88 |
| | 8ГК.333.146-11 | ПО4-12 | | 225 | 90 | 40 | 3,05 |
| | 8ГК.333.146-12 | ПО4-13 | | 250 | 90 | 40 | 3,21 |
| | 8ГК.333.146-13 | ПО4-14 | | 275 | 90 | 40 | 3,38 |
| | 8ГК.333.146-14 | ПО4-15 | | 300 | 90 | 40 | 3,55 |
| Профиль карниза 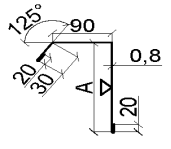  | 8ГК.333.280-00 | ПК5-1 | 3000 | 80 | -- | -- | 1,63 |
| | 8ГК.333.280-01 | ПК5-2 | | 100 | -- | -- | 1,77 |
| | 8ГК.333.280-02 | ПК5-3 | | 120 | -- | -- | 1,91 |
| | 8ГК.333.280-03 | ПК5-4 | | 150 | -- | -- | 2,11 |
| | 8ГК.333.280-04 | ПК5-5 | | 200 | -- | -- | 2,45 |
| | 8ГК.333.280-05 | ПК5-6 | | 250 | -- | -- | 2,79 |

| | | | | | | | |
|---|---|---|---|---|---|---|---|
| Профиль парапета 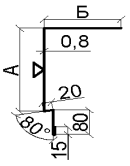  | 8ГК.333.279-00 | ПП7-1 | 3000 | 60 | 80 | -- | 1,84 |
| | 8ГК.333.279-01 | ПП7-2 | | 90 | 80 | -- | 2,04 |
| | 8ГК.333.279-02 | ПП7-3 | | 110 | 80 | -- | 2,18 |
| | 8ГК.333.279-03 | ПП7-4 | | 130 | 80 | -- | 2,31 |
| | 8ГК.333.279-04 | ПП7-5 | | 160 | 80 | -- | 2,51 |
| | 8ГК.333.279-05 | ПП7-6 | | 210 | 80 | -- | 2,85 |
| | 8ГК.333.279-06 | ПП7-7 | | 260 | 80 | -- | 3,18 |
| Профиль обрамления дверного проема 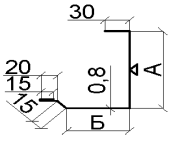  | 8ГК.333.151-00 | ПО3-1 | 3000 | 55 | 30 | -- | 1,07 |
| | 8ГК.333.151-01 | ПО3-2 | | 105 | 30 | -- | 1,47 |
| | 8ГК.333.151-02 | ПО3-3 | | 155 | 30 | -- | 1,81 |
| | 8ГК.333.151-03 | ПО3-4 | | 65 | 75 | -- | 1,51 |
| | 8ГК.333.151-04 | ПО3-5 | | 95 | 75 | -- | 1,71 |
| | 8ГК.333.151-05 | ПО3-6 | | 115 | 75 | -- | 1,84 |
| | 8ГК.333.151-06 | ПО3-7 | | 135 | 75 | -- | 1,97 |
| | 8ГК.333.151-07 | ПО3-8 | | 165 | 75 | -- | 2,18 |
| | 8ГК.333.151-08 | ПО3-9 | | 190 | 75 | -- | 2,34 |
| | 8ГК.333.151-09 | ПО3-10 | | 215 | 75 | -- | 2,51 |
| | 8ГК.333.151-10 | ПО3-11 | | 240 | 75 | -- | 2,68 |
| | 8ГК.333.151-11 | ПО3-12 | | 265 | 75 | -- | 2,84 |
| | 8ГК.333.151-12 | ПО3-13 | | 25 | 75 | -- | 1,23 |
| | 8ГК.333.151-13 | ПО3-14 | | 36 | 75 | -- | 1,31 |
| | 8ГК.333.151-14 | ПО3-15 | | 60 | 75 | -- | 1,47 |
| | 8ГК.333.151-15 | ПО3-16 | | 75 | 75 | -- | 1,57 |
| | 8ГК.333.151-16 | ПО3-17 | | 90 | 75 | -- | 1,67 |
| Профиль для стыка фасада с крышей 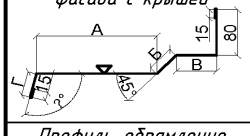  | 8ГК.333.155-10 | ПКФ2-11 | 3000 | 210 | 35 | 55 | 3,05 |
| | 8ГК.333.155-11 | ПКФ2-12 | | 180 | 35 | 85 | 3,05 |
| | 8ГК.333.155-12 | ПКФ2-13 | | 160 | 35 | 105 | 3,05 |
| | 8ГК.333.155-13 | ПКФ2-14 | | 140 | 35 | 125 | 3,05 |
| Профиль-обрамление 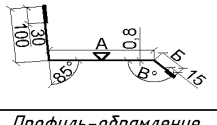  | 8ГК.333.156-00 | ПО7 | 3000 | 310 | 42 | 105° | 3,31 |
| | 8ГК.333.156-01 | ПО7-1 | | 290 | 58 | 105° | 3,29 |
| | 8ГК.333.156-02 | ПО7-2 | | 280 | 42 | 137° | 3,12 |
| | 8ГК.333.156-03 | ПО7-3 | | 330 | 42 | 125° | 3,45 |
| | 8ГК.333.156-04 | ПО7-4 | | 40 | 42 | 125° | 1,51 |
| Профиль-обрамление   | 8ГК.333.159-00 | ПО8-1 | 3000 | 185 | -- | 100° | 2,55 |
| | 8ГК.333.159-01 | ПО8-2 | | 120 | -- | 105° | 2,22 |
| Профиль-обрамление 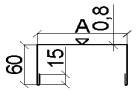  | 8ГК.333.208-00 | ПО9-1 | 3000 | 60 | -- | -- | 1,39 |
| | 8ГК.333.208-01 | ПО9-2 | | 90 | -- | -- | 1,59 |
| | 8ГК.333.208-02 | ПО9-3 | | 110 | -- | -- | 1,72 |
| | 8ГК.333.208-03 | ПО9-4 | | 130 | -- | -- | 1,85 |
| | 8ГК.333.208-04 | ПО9-5 | | 160 | -- | -- | 2,06 |
| | 8ГК.333.208-05 | ПО9-6 | | 185 | -- | -- | 2,22 |
| | 8ГК.333.208-06 | ПО9-7 | | 210 | -- | -- | 2,39 |
| | 8ГК.333.208-07 | ПО9-8 | | 235 | -- | -- | 2,56 |
| | 8ГК.333.208-08 | ПО9-9 | | 260 | -- | -- | 2,72 |
| Профиль слива 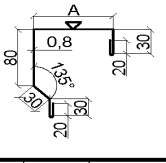  | 8ГК.333.278-00 | ПС5-1 | 3000 | 90 | -- | -- | 2,08 |
| | 8ГК.333.278-01 | ПС5-2 | | 120 | -- | -- | 2,28 |
| | 8ГК.333.278-02 | ПС5-3 | | 140 | -- | -- | 2,41 |
| | 8ГК.333.278-03 | ПС5-4 | | 160 | -- | -- | 2,54 |
| | 8ГК.333.278-04 | ПС5-5 | | 190 | -- | -- | 2,75 |
| | 8ГК.333.278-05 | ПС5-6 | | 240 | -- | -- | 3,08 |
| | 8ГК.333.278-06 | ПС5-7 | | 290 | -- | -- | 3,42 |

| | | | | | | | |
|---|---|---|---|---|---|---|---|
| Профиль обрамления дверного проема 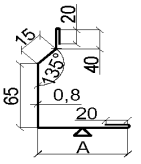  | 8ГК.333.209-00 | ПО10-1 | 3000 | 50 | -- | -- | 1,44 |
| | 8ГК.333.209-01 | ПО10-2 | | 80 | -- | -- | 1,64 |
| | 8ГК.333.209-02 | ПО10-3 | | 110 | -- | -- | 1,77 |
| | 8ГК.333.209-03 | ПО10-4 | | 120 | -- | -- | 1,91 |
| | 8ГК.333.209-04 | ПО10-5 | | 150 | -- | -- | 2,18 |
| | 8ГК.333.209-05 | ПО10-6 | | 175 | -- | -- | 2,34 |
| | 8ГК.333.209-06 | ПО10-7 | | 200 | -- | -- | 2,51 |
| | 8ГК.333.209-07 | ПО10-8 | | 225 | -- | -- | 2,68 |
| | 8ГК.333.209-08 | ПО10-9 | | 250 | -- | -- | 2,86 |
| Профиль-обрамление 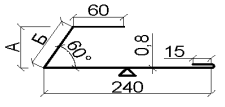  | 8ГК.333.227-00 | ПО12-1 | 3000 | 100 | 115,5 | 60 | 2,86 |
| | 8ГК.333.227-01 | ПО12-2 | | 120 | 138,6 | 60 | 3,03 |
| | 8ГК.333.227-02 | ПО12-3 | | 150 | 173,2 | 60 | 3,25 |
| | 8ГК.333.227-03 | ПО12-4 | | 175 | 202,1 | 60 | 3,45 |
| | 8ГК.333.227-04 | ПО12-5 | | 200 | 230,9 | 60 | 3,64 |
| | 8ГК.333.227-05 | ПО12-6 | | 225 | 259,8 | 60 | 3,84 |
| | 8ГК.333.227-06 | ПО12-7 | | 240 | 277,1 | 60 | 3,95 |
| | 8ГК.333.227-07 | ПО12-8 | | 250 | 288,7 | 60 | 4,03 |
| | 8ГК.333.227-09 | ПО12-10 | | 80 | 81,2 | 80 | 2,64 |
| | 8ГК.333.227-10 | ПО12-11 | | 100 | 101,5 | 80 | 2,77 |
| | 8ГК.333.227-11 | ПО12-12 | | 120 | 121,9 | 80 | 2,91 |
| | 8ГК.333.227-12 | ПО12-13 | | 150 | 152,3 | 80 | 3,11 |
| | 8ГК.333.227-13 | ПО12-14 | | 175 | 177,7 | 80 | 3,28 |
| | 8ГК.333.227-14 | ПО12-15 | | 200 | 203,1 | 80 | 3,45 |
| | 8ГК.333.227-15 | ПО12-16 | | 225 | 228,5 | 80 | 3,62 |
| | 8ГК.333.227-16 | ПО12-17 | | 240 | 243,7 | 80 | 3,72 |
| | 8ГК.333.227-17 | ПО12-18 | | 250 | 253,9 | 80 | 3,80 |
| Профиль конька 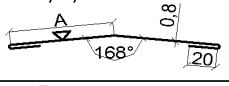  | 8ГК.333.245 | ПКЭ-1 | 3000 | 292 | -- | -- | 3,24 |
| Профиль карниза 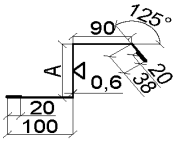  | 8ГК.333.246-00 | ПК4-1 | 3000 | 100 | -- | -- | 1,87 |
| | 8ГК.333.246-01 | ПК4-2 | | 120 | -- | -- | 1,97 |
| | 8ГК.333.246-02 | ПК4-3 | | 150 | -- | -- | 2,13 |
| | 8ГК.333.246-03 | ПК4-4 | | 175 | -- | -- | 2,26 |
| | 8ГК.333.246-04 | ПК4-5 | | 200 | -- | -- | 2,38 |
| | 8ГК.333.246-05 | ПК4-6 | | 225 | -- | -- | 2,51 |
| | 8ГК.333.246-06 | ПК4-7 | | 250 | -- | -- | 2,64 |
| Профиль цокольный 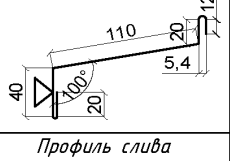  | 8ГК.333.247 | ПЦ-1 | 3000 | 110 | -- | -- | 1,08 |
| Профиль слива 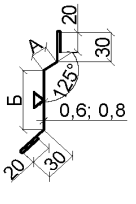  | 8ГК.333.249-00 | ПС2-1 | 3000 | 15 | 90 | -- | 1,05 |
| | 8ГК.333.249-02 | ПС2-3 | | 15 | 60 | -- | 0,89 |
| | 8ГК.333.249-12 | ПС2-13 | | 20 | 100 | -- | 1,50 |
| | 8ГК.333.249-13 | ПС2-14 | | 20 | 120 | -- | 1,64 |
| | 8ГК.333.249-14 | ПС2-15 | | 20 | 150 | -- | 1,84 |
| | 8ГК.333.249-15 | ПС2-16 | | 30 | 100 | -- | 1,57 |
| | 8ГК.333.249-17 | ПС2-18 | | 30 | 150 | -- | 1,91 |
| | 8ГК.333.249-18 | ПС2-19 | | 15 | 100 | -- | 1,47 |
| | 8ГК.333.249-19 | ПС2-20 | | 15 | 120 | -- | 1,61 |
| | 8ГК.333.249-20 | ПС2-21 | | 15 | 150 | -- | 1,81 |
| | 8ГК.333.249-21 | ПС2-22 | | 30 | 60 | -- | 1,30 |
| | 8ГК.333.249-22 | ПС2-23 | | 30 | 90 | -- | 1,50 |
| | 8ГК.333.249-23 | ПС2-24 | | 20 | 60 | -- | 1,23 |
| | 8ГК.333.249-24 | ПС2-25 | | 20 | 90 | -- | 1,43 |

| | | | | | | | |
|---|---|---|---|---|---|---|---|
| Профиль слива 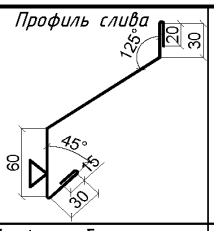 | 8ГК.333.250 | ПС3-1 | 3000 | 60 | 110 | -- | 1,37 |
| Профиль обрамление парапета 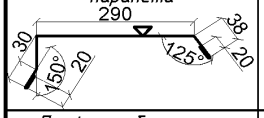 | 8ГК.333.251 | ПП6-1 | 3000 | 290 | -- | -- | 2,44 |
| Профиль-обрамление 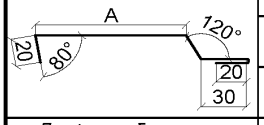 | 8ГК.333.256-00 | ПО13-1 | 3000 | 100 | -- | -- | 0,96 |
| | 8ГК.333.256-02 | ПО13-3 | | 150 | -- | -- | 1,22 |
| | 8ГК.333.256-04 | ПО13-5 | | 200 | -- | -- | 1,48 |
| Профиль-обрамление 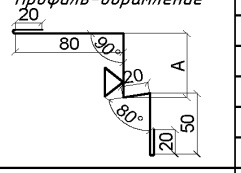 | 8ГК.333.257-00 | ПО14-1 | 3000 | 60 | -- | -- | 1,28 |
| | 8ГК.333.257-02 | ПО14-3 | | 80 | -- | -- | 1,38 |
| | 8ГК.333.257-04 | ПО14-5 | | 100 | -- | -- | 1,48 |
| | 8ГК.333.257-06 | ПО14-7 | | 60 | -- | -- | 1,48 |
| | 8ГК.333.257-08 | ПО14-9 | | 80 | -- | -- | 1,48 |
| | 8ГК.333.257-10 | ПО14-11 | | 100 | -- | -- | 1,48 |
| Профиль-обрамление 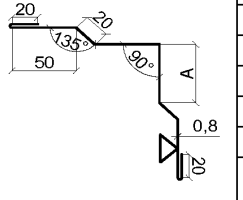 | 8ГК.135.754-00 | ПО15-1 | 3000 | 50 | -- | -- | 1,98 |
| | 8ГК.135.754-01 | ПО15-2 | | 60 | -- | -- | 2,12 |
| | 8ГК.135.754-02 | ПО15-3 | | 80 | -- | -- | 2,38 |
| | 8ГК.135.754-03 | ПО15-4 | | 100 | -- | -- | 2,65 |
| | 8ГК.135.754-04 | ПО15-5 | | 120 | -- | -- | 2,92 |
| | 8ГК.135.754-06 | ПО15-7 | | 150 | -- | -- | 3,32 |
| | 8ГК.135.754-08 | ПО15-9 | | 200 | -- | -- | 3,99 |
| Профиль угловой 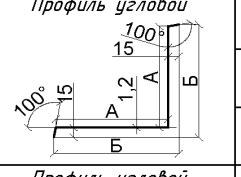 | 8ГК.342.212-00 | ПОН5-1 | 3000 | 154 | 168 | -- | 3,19 |
| | 8ГК.342.212-01 | ПОН5-2 | | 240 | 254 | -- | 4,92 |
| | 8ГК.342.212-02 | ПОН5-3 | | 330 | 344 | -- | 6,72 |
| Профиль угловой 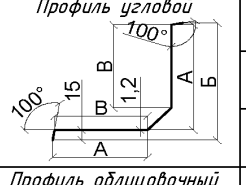 | 8ГК.342.213-00 | ПОН6-1 | 3000 | 154 | 168 | 128 | 3,06 |
| | 8ГК.342.213-01 | ПОН6-2 | | 240 | 254 | 214 | 4,72 |
| | 8ГК.342.213-02 | ПОН6-3 | | 330 | 344 | 304 | 6,56 |
| Профиль облицовочный угловой 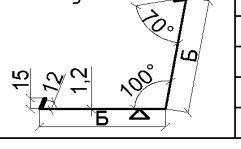 | 8ГК.342.214-00 | ПОУ1-1 | 3000 | -- | 172 | -- | 2,31 |
| | 8ГК.342.214-01 | ПОУ1-2 | | -- | 172 | -- | 2,64 |
| | 8ГК.342.214-02 | ПОУ1-3 | | -- | 242 | -- | 3,35 |
| | 8ГК.342.214-03 | ПОУ1-4 | | -- | 242 | -- | 3,78 |
| | 8ГК.342.214-04 | ПОУ1-5 | | -- | 332 | -- | 4,41 |
| | 8ГК.342.214-05 | ПОУ1-6 | | -- | 332 | -- | 4,98 |

# Перечень элементов системы водослива

Таблица 3

| Обозначение | Наименование Марка | Эскиз | Длина стандартная, мм | Масса 1м, кг |
|---|---|---|---|---|
| 5ГК.141.106 | Скоба ПСВ – 11 | 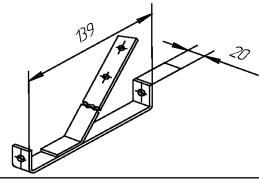 | – | 0,25 |
| 8ГК.141.875 | Крюк ПСВ – 10 | 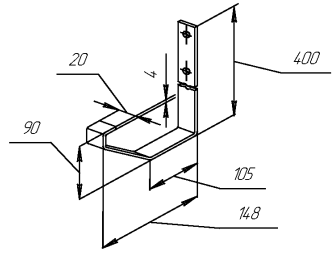 | – | 0,38 |
| 8ГК.141.877 | Скоба для крепления труб ПСВ – 9 | 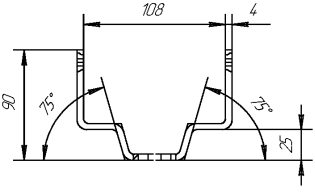 | – | 0,16 |
| 8ГК.154.400 | Маска | 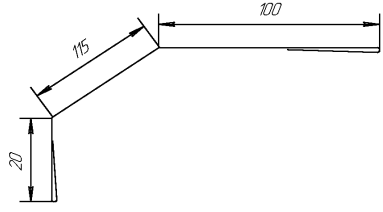 | 6000 не более | 2,06 |
| 8ГК.172.978 | Труба ПСВ-6 | 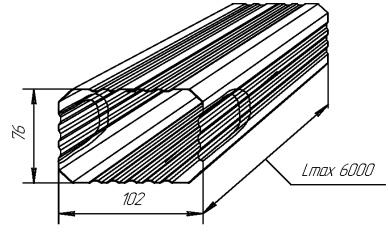 | 6000 не более | 1,71 |

| Обозначение | Наименование Марка | Эскиз | Длина стандартная, мм | Масса 1м, кг |
|---|---|---|---|---|
| 8ГК.310.828 (изображено) | Крышка ПСВ –7 | 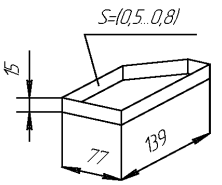 | –– | 0,07 |
| 8ГК.310.828–01 (зеркальное отражение) | Крышка ПСВ –8 | | | |
| 5ГК.333.263 | Желоб угловой наружный ПСВ –2 | 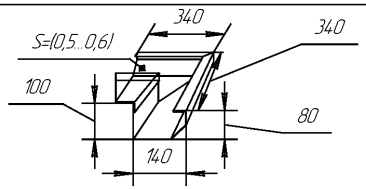 | –– | 0,9 |
| 5ГК.333.266 | Желоб угловой внутренний ПСВ –3 | 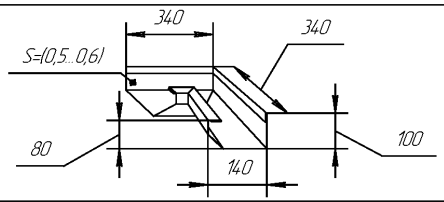 | –– | 0,92 |
| 8ГК.333.166 | Желоб ПСВ –1 | 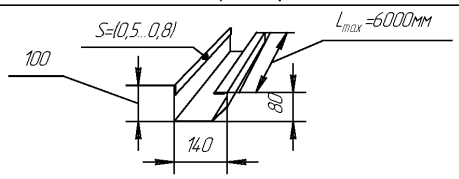 | –– | 1,6 |
| 8ГК.458.027 | Патрубок ПСВ –4 | 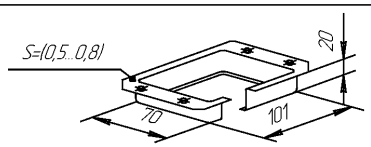 | –– | 0,06 |
| 8ГК.458.029 | Колено ПСВ –5 | 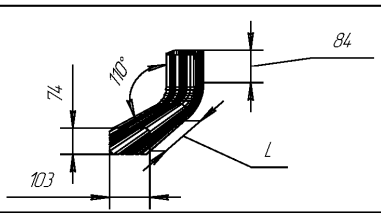 | 250, не менее | 2,13 |
| 8ГК.931.309 | Шпилька ПСВ –12 | 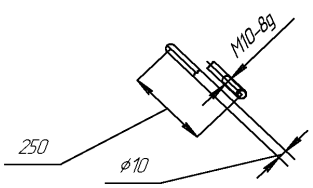 | –– | 0,15 |

# ПРИЛОЖЕНИЕ 3

## СЕРТИФИКАТЫ СООТВЕТСТВИЯ, ПОЖАРНЫЕ И ГИГИЕНИЧЕСКИЕ СЕРТИФИКАТЫ.

Утверждаю:
Директор ИЦ
ЗАО "ГК"Электрощит" –
ТМ – Самара"
Ю.Д.Макаров
"16" 01 2006 г.

Начальник КБ ОК ИЦ
Д.В.Хасьянов
"16" 01 2006 г.

САМАРА 2006г.

Министерство здравоохранения Российской Федерации

Наименование учреждения
**Центр государственного санитарно-эпидемиологического надзора в Самарской области**

Код формы по ОКУД
Код учреждения по ОКПО
Медицинская документация
Форма № 303-00-3/у
Утверждено приказом Министерства здравоохранения Российской Федерации
от 27.10.2000 № 381

# ГОСУДАРСТВЕННАЯ САНИТАРНО-ЭПИДЕМИОЛОГИЧЕСКАЯ СЛУЖБА РОССИЙСКОЙ ФЕДЕРАЦИИ
## ГЛАВНЫЙ ГОСУДАРСТВЕННЫЙ САНИТАРНЫЙ ВРАЧ

**по Самарской области,** Россия, г. Самара, пр. Митерева, 1 тел. (846 2) 603 797, факс 603 799
(наименование органа, выдавшего аттестат аккредитации)
Аттестат аккредитации № РОСС.RU.ЦОА.047 от 27 июня 2003 года

## САНИТАРНО-ЭПИДЕМИОЛОГИЧЕСКОЕ ЗАКЛЮЧЕНИЕ

№ **63.01.06.528.П.001185.02.05** от **25 февраля 2005 года**

Настоящим санитарно-эпидемиологическим заключением удостоверяется, что производство, применение (использование) и реализация новых видов продукции; продукция, ввозимая на территорию Российской Федерации

**Панели трехслойные кровельные со стальными облицовками и утеплителем из минеральной ваты для строительства**

изготовленная в соответствии

**ТУ 5284-050-00110473-2001 «Панели трехслойные кровельные со стальными облицовками и утеплителем из минеральной ваты для строительства» с изменениями №1-19**

СООТВЕТСТВУЕТ (~~НЕ СООТВЕТСТВУЕТ~~) государственным санитарно-эпидемиологическим правилам и нормативам (ненужное зачеркнуть, указать полное наименование санитарных правил)

**Гигиенические нормативы ГН 2.2.5.1313-03 «Предельно допустимые концентрации (ПДК) вредных веществ в воздухе рабочей зоны», ГН 2.1.6.1338-03 «Предельно допустимые концентрации (ПДК) загрязняющих веществ в атмосферном воздухе населенных мест», ГН 2.1.6.1339-03 «Ориентировочные безопасные уровни воздействия (ОБУВ) загрязняющих веществ в атмосферном воздухе населенных мест», санитарные правила и нормы СанПиН 2.1.2.729-99«Полимерные и полимерсодержащие строительные материалы, изделия и конструкции. Гигиенические требования безопасности», санитарные правила СП № 4783-88 «Санитарные правила для производств синтетических полимерных материалов и предприятий по их переработке»**

Организация — изготовитель
**ЗАО «Группа компаний «Электрощит»-ТМ-Самара** **Российская Федерация**

Получатель санитарно-эпидемиологического заключения
**ЗАО «Группа компаний «Электрощит»-ТМ-Самара»** **Российская Федерация**
**443048, г. Самара, п.Красная Глинка**

Основанием для признания продукции, соответствующей (~~не соответствующей~~) государственным санитарно-эпидемиологическим правилам и нормативам являются (перечислить рассмотренные протоколы исследований, наименование учреждения, проводившего исследования, другие рассмотренные документы):

**протокол лабораторных испытаний № 0447 от 25.02.2005г. центра госсанэпиднадзора в Самарской области**

№ 1446419

© ЗАО «Первый печатный двор», г. Москва, 2005 г., уровень «Б».

## Гигиеническая характеристика продукции

| Вещества, показатели (факторы) | Гигиенический норматив (СанПиН, МДУ, ПДК и т.д.) | |
|---|---|---|
| | **ПДК в атмос. воздухе, мг/м$^3$ макс.раз./ср.сут** | **ПДК в воздухе рабочей зоны, мг/м$^3$ макс.раз./сред.смен.** |
| **Формальдегид** | **0,35/0,003** | **0,5** |
| **Метилбензол (толуол)** | **0,6** | **150/50** |
| **Этанол** | **5,0** | **2000/1000** |
| **1,1-Метиленбис (4-изоцианатбензол) (4,4-Дифенилметандиизоцианат)** | **0,001 (ОБУВ)** | **0,5** |
| **Пропан-2-он (ацетон)** | **0,35** | **800/200** |
| **Аммиак** | **0,2/0,004** | **20** |
| **Пыль минеральной ваты** | **-** | **-/4** |

Область применения:

**для строительства отапливаемых зданий, сооружений различных назначений, зданий-холодильников, холодильных комнат, морозильников и т.п., используемых для хранения пищевых продуктов**

Необходимые условия использования, хранения, транспортировки и меры безопасности:

**в соответствии с требованиями НТД**

Информация, наносимая на этикетку:

**наименование товара, фирма-производитель, назначение, правила использования**

Заключение действительно до **25.02.2010 года**

**при наличии протокола лабораторных испытаний, с периодическим инспекционным контролем**

*Главный государственный санитарный врач*
*(заместитель главного государственного санитарного врача)* **Спиридонов А.М.**
Ф. И. О. подпись печать

*Никифорова 60-38-15*

Формат А4. Бланк. Срок хранения 5 лет.

# СИСТЕМА СЕРТИФИКАЦИИ В ОБЛАСТИ ПОЖАРНОЙ БЕЗОПАСНОСТИ

# СЕРТИФИКАТ ПОЖАРНОЙ БЕЗОПАСНОСТИ

**ССПБ. RU. ОП002. Н. 01532**

**№** _____

***Зарегистрирован в Государственном реестре*** **Системы сертификации в области пожарной безопасности "16" сентября 2004 г.** **Действителен до "16" сентября 2007 г.**

**Настоящий сертификат удостоверяет, что идентифицированный надлежащим образом образец**

панели трехслойные стеновые со стальными облицовками и утеплителем из

*(Наименование продукции)*

минеральной ваты тип: ПТСМ 200; ПТСМ 225; ПТСМ 250,

предел огнестойкости - **EI 180** (при монтаже стыков с нащельником в соответствии с

технической информацией ТИ-84 п. 15.2),

предел распространения огня - **0 см** (для всех конструкций),

технические условия ТУ 5284-048-00110473-2001 — **52 8423** (Код ОКП)

--- (Код ТН ВЭД)

(Тип, вид, марка, номер, размер партии и дата выпуска партии)

**соответствует требованиям пожарной безопасности, установленным в**

СНиП 21-01-97* п. 5.10; СНиП 2.01.02-85* п. 1.1. (для ненесущих стен и перегородок)

(Обозначение НД)

**Сертификат распространяется на** серийное производство

(Серийное производство;

номер, размер и дата выпуска партии, номер и дата контракта поставки, номер единичного изделия)

**Сертификат выдан** ЗАО "Группа Компаний "Электрощит" – ТМ Самара",

(Наименование предприятия, организации)

443048, г. Самара, пос. Красная Глинка, тел.: (8462) 509-171, факс: (8462) 500-800

(Юридический адрес)

**Изготовитель** ЗАО "Группа Компаний "Электрощит" – ТМ Самара",

(Наименование предприятия, организации)

443048, г. Самара, пос. Красная Глинка, тел.: (8462) 509-171, факс: (8462) 500-800

(Юридический адрес)

Для сертификатов

**№** 0103207

# СИСТЕМА СЕРТИФИКАЦИИ В ОБЛАСТИ ПОЖАРНОЙ БЕЗОПАСНОСТИ

# СЕРТИФИКАТ ПОЖАРНОЙ БЕЗОПАСНОСТИ

№ ССПБ. RU. ОП002. Н. 01447

**Зарегистрирован в Государственном реестре Системы сертификации в области пожарной безопасности** "29" апреля 2004 г. **Действителен до** "29" апреля 2007 г.

**Настоящий сертификат удостоверяет, что идентифицированный надлежащим образом образец**

панели трехслойные кровельные со стальными облицовками и утеплителем из

(Наименование продукции)

минеральной ваты тип: ПТКМ 50; ПТКМ 80; ПТКМ 100,

предел огнестойкости - **RE 30**,

предел распространения огня - **0 см** (для всех конструкций)

технические условия ТУ 5284-050-00110473-2001 — **52 8443** (Код ОКП)

---

(Тип, вид, марка, номер, размер партии и дата выпуска партии) (Код ТН ВЭД)

**соответствует требованиям пожарной безопасности, установленным в**

СНиП 21-01-97* п. 5.10; СНиП 2.01.02-85* п. 1.1.

(Обозначение НД)

**Сертификат распространяется на** серийное производство

(Серийное производство;

номер, размер и дата выпуска партии, номер и дата контракта поставки, номер единичного изделия)

**Сертификат выдан** ЗАО "Группа Компаний "Электрощит" – ТМ Самара",

(Наименование предприятия, организации)

443048, г. Самара, пос. Красная Глинка, тел.: (8462) 509-171, факс: (8462) 500-800

(Юридический адрес)

**Изготовитель** ЗАО "Группа Компаний "Электрощит" – ТМ Самара",

(Наименование предприятия, организации)

443048, г. Самара, пос. Красная Глинка, тел.: (8462) 509-171, факс: (8462) 500-800

(Юридический адрес)

Для сертификатов

№ 0103117

# СИСТЕМА СЕРТИФИКАЦИИ В ОБЛАСТИ ПОЖАРНОЙ БЕЗОПАСНОСТИ

# СЕРТИФИКАТ ПОЖАРНОЙ БЕЗОПАСНОСТИ

**ССПБ. RU. ОП002. Н. 01500**

**№** _____

**Зарегистрирован в Государственном реестре Системы сертификации в области пожарной безопасности "22" июля 2004 г.**

**Действителен до "22" июля 2007 г.**

**Настоящий сертификат удостоверяет, что идентифицированный надлежащим образом образец**

панели трехслойные кровельные со стальными облицовками и утеплителем из

(Наименование продукции)

минеральной ваты тип:

ПТКМ 120; ПТКМ 150; ПТКМ 175; ПТКМ 200; ПТКМ 225; ПТКМ 250,

предел огнестойкости - **RE 60**, предел распространения огня - **0 см**

технические условия ТУ 5284-050-00110473-2001 — **52 8443** (Код ОКП)

---

(Тип, вид, марка, номер, размер партии и дата выпуска партии) (Код ТН ВЭД)

**соответствует требованиям пожарной безопасности, установленным в**

СНиП 21-01-97* п. 5.10; СНиП 2.01.02-85* п. 1.1.

(Обозначение НД)

**Сертификат распространяется на** серийное производство

(Серийное производство;

номер, размер и дата выпуска партии, номер и дата контракта поставки, номер единичного изделия)

**Сертификат выдан** ЗАО "Группа Компаний "Электрощит" – ТМ Самара",

(Наименование предприятия, организации)

443048, г. Самара, пос. Красная Глинка, тел.: (8462) 509-171, факс: (8462) 500-800

(Юридический адрес)

**Изготовитель** ЗАО "Группа Компаний "Электрощит" – ТМ Самара",

(Наименование предприятия, организации)

443048, г. Самара, пос. Красная Глинка, тел.: (8462) 509-171, факс: (8462) 500-800

(Юридический адрес)

Для сертификатов

ССПБ.RU.ОП 002

**№** 0103173

СИСТЕМА СЕРТИФИКАЦИИ В ОБЛАСТИ ПОЖАРНОЙ БЕЗОПАСНОСТИ

# СЕРТИФИКАТ ПОЖАРНОЙ БЕЗОПАСНОСТИ

№ ССПБ. RU. ОП002. Н. 01446

**Зарегистрирован в Государственном реестре Системы сертификации в области пожарной безопасности** "29" апреля 2004 г. **Действителен до** "29" апреля 2007 г.

**Настоящий сертификат удостоверяет, что идентифицированный надлежащим образом образец**

панели трехслойные стеновые со стальными облицовками и утеплителем из

(Наименование продукции)

минеральной ваты тип: ПТСМ 50, предел огнестойкости - **EI 30**;

ПТСМ 80, предел огнестойкости - **EI 60**; ПТСМ 100, предел огнестойкости - **EI 90**;

ПТСМ 120; ПТСМ 150; ПТСМ 175; ПТСМ 200; ПТСМ 225; ПТСМ 250,

предел огнестойкости - **EI 150**, (при монтаже стыков с нашельником в соответствии с

технической информацией ТИ-84 п. 15.2),

предел распространения огня - **0 см** (для всех конструкций)

технические условия ТУ 5284-048-00110473-2001 **52 8423**

(Код ОКП)

---

(Тип, вид, марка, номер, размер партии и дата выпуска партии) (Код ТН ВЭД)

**соответствует требованиям пожарной безопасности, установленным в**

СНиП 21-01-97* п. 5.10; СНиП 2.01.02-85* п. 1.1, (для ненесущих стен и перегородок)

(Обозначение НД)

**Сертификат распространяется на** серийное производство

(Серийное производство;

номер, размер и дата выпуска партии, номер и дата контракта поставки, номер единичного изделия)

**Сертификат выдан** ЗАО "Группа Компаний "Электрощит" – ТМ Самара",

(Наименование предприятия, организации)

443048, г. Самара, пос. Красная Глинка, тел.: (8462) 509-171 факс: (8462) 500-800

(Юридический адрес)

**Изготовитель** ЗАО "Группа Компаний "Электрощит" – ТМ Самара",

(Наименование предприятия, организации)

443048, г. Самара, пос. Красная Глинка, тел.: (8462) 509-171 факс: (8462) 500-800

(Юридический адрес)

№ 0103118

# СИСТЕМА СЕРТИФИКАЦИИ ГОСТ Р
# ГОССТАНДАРТ РОССИИ

Добровольная сертификация

# СЕРТИФИКАТ СООТВЕТСТВИЯ

№ РОСС RU. СЛ71. Н00146

Срок действия с 18. 03. 2004 по 18. 03. 2007

ГОССТРОЙ РОССИИ №0311997 *

**ОРГАН ПО СЕРТИФИКАЦИИ**

РОСС RU. 9001. 11СЛ71 от 16. 07. 2001
ПРОМЫШЛЕННОЙ ПРОДУКЦИИ В СТРОИТЕЛЬСТВЕ (ОС "ЦНИИСК-СЕРТИФИКАЦИЯ")
Россия, 109428, г. Москва, 2-я Институтская, д. 6
Тел. (095) 171-26-50, 170-10-59, 174-73-28, факс 171-28-58

**ПРОДУКЦИЯ**

Панели трехслойные кровельные со стальными облицовками и утеплителем из минеральной ваты

код ОК 005 (ОКП): 52 8443

Выпускаются по ТУ 5284-050-00110473-2001
Серийный выпуск

**СООТВЕТСТВУЕТ ТРЕБОВАНИЯМ НОРМАТИВНЫХ ДОКУМЕНТОВ**

ТУ 5284-050-00110473-2001

код ТН ВЭД: 7308 90 510 0

**ИЗГОТОВИТЕЛЬ**

ЗАО «Группа компаний «Электрощит» - ТМ Самара», ИНН 6313009980
Россия, 443048, г. Самара, Корпус Заводоуправления ОАО «Электрощит»
тел. (8462) 50-91-95, факс 28-14-75

**СЕРТИФИКАТ ВЫДАН**

ЗАО «Группа компаний «Электрощит» - ТМ Самара»

**НА ОСНОВАНИИ**

Протокола сертификационных испытаний № Л-2/03 от 30. 12. 03,
Центр сертификационных испытаний строительных материалов, изделий и конструкций
ГУП "ЦНИИСК им.Кучеренко", г. Москва, № РОСС RU. 9001. 21СЛ18 от 13. 06. 02 до 13. 06. 05;

Санитарно-эпидемиологического заключения № 63. 01. 06. 528. П. 001057.03.04 от 04. 03. 04 до 04. 03. 05,
Центр Госсанэпиднадзора в Самарской области

Отчета о состоянии производства и оценке стабильности качества выпускаемой продукции

**ДОПОЛНИТЕЛЬНАЯ ИНФОРМАЦИЯ**

Сертификация по схеме 3а

М.П.

**Руководитель органа** _____ (подпись) В.М.Горпинченко (инициалы, фамилия)

**Эксперт** _____ (подпись) В.М.Бобряшов (инициалы, фамилия)

Сертификат не применяется при обязательной сертификации

© ОПЦИОН

# СИСТЕМА СЕРТИФИКАЦИИ ГОСТ Р
# ГОССТАНДАРТ РОССИИ

Добровольная сертификация

# СЕРТИФИКАТ СООТВЕТСТВИЯ

№ РОСС RU. СЛ71. Н00145

Срок действия с 18. 03. 2004 по 18. 03. 2007

## ГОССТРОЙ РОССИИ №0311996

**ОРГАН ПО СЕРТИФИКАЦИИ**

РОСС RU. 9001. 11СЛ71 от 16. 07. 2001
ПРОМЫШЛЕННОЙ ПРОДУКЦИИ В СТРОИТЕЛЬСТВЕ (ОС "ЦНИИСК-СЕРТИФИКАЦИЯ")
Россия, 109428, г. Москва, 2-я Институтская, д. 6
Тел. (095) 171-26-50, 170-10-59, 174-73-28, факс 171-28-58

**ПРОДУКЦИЯ**

Панели трехслойные стеновые со стальными облицовками и утеплителем из минеральной ваты

код ОК 005 (ОКП): 52 8423

Выпускаются по ТУ 5284-048-00110473-2001
Серийный выпуск

**СООТВЕТСТВУЕТ ТРЕБОВАНИЯМ НОРМАТИВНЫХ ДОКУМЕНТОВ**

ТУ 5284-048-00110473-2001

код ТН ВЭД: 7308 90 510 0

**ИЗГОТОВИТЕЛЬ**

ЗАО «Группа компаний «Электрощит» - ТМ Самара», ИНН 6313009980
Россия, 443048, г. Самара, Корпус Заводоуправления ОАО «Электрощит»
тел. (8462) 50-91-95, факс 28-14-75

**СЕРТИФИКАТ ВЫДАН**

ЗАО «Группа компаний «Электрощит» - ТМ Самара»

**НА ОСНОВАНИИ**

Протокола сертификационных испытаний № Л-1/03 от 30. 12. 03,
Центр сертификационных испытаний строительных материалов, изделий и конструкций
ГУП "ЦНИИСК им.Кучеренко", г. Москва, № РОСС RU. 9001. 21СЛ18 от 13. 06. 02 до 13. 06. 05;

Санитарно-эпидемиологического заключения № 63. 01. 06. 528. П. 001058.03.04 от 04. 03. 04 до 04. 03. 05,
Центр Госсанэпиднадзора в Самарской области

Отчета о состоянии производства и оценке стабильности качества выпускаемой продукции

**ДОПОЛНИТЕЛЬНАЯ ИНФОРМАЦИЯ**

Сертификация по схеме 3а

М.П.

**Руководитель органа** подпись В.М.Горпинченко (инициалы, фамилия)

**Эксперт** подпись В.М.Бобряшов (инициалы, фамилия)

Сертификат не применяется при обязательной сертификации

© ОПЦИОН

gost.e-ecolog.ru