ТИПОВЫЕ КОНСТРУКЦИИ, ИЗДЕЛИЯ И УЗЛЫ ЗДАНИЙ И СООРУЖЕНИЙ

СЕРИЯ У-01-01/80

УНИФИЦИРОВАННЫЕ СБОРНО-МОНОЛИТНЫЕ КОНСТРУКЦИИ ЗАГЛУБЛЕННЫХ ПОМЕЩЕНИЙ С ПЕРЕКРЫТИЕМ БАЛОЧНОГО ТИПА

ВЫПУСК 5

АРМАТУРНЫЕ ИЗДЕЛИЯ МОНОЛИТНЫХ ЧАСТЕЙ ПЕРЕКРЫТИЙ И СТЕН

РАБОЧИЕ ЧЕРТЕЖИ

18351-07
ЦЕНА 0-61

gost.e-ecolog.ru

ТИПОВЫЕ КОНСТРУКЦИИ ИЗДЕЛИЯ И УЗЛЫ ЗДАНИЙ И СООРУЖЕНИЙ

СЕРИЯ У-01-01/80

УНИФИЦИРОВАННЫЕ СБОРНО-МОНОЛИТНЫЕ КОНСТРУКЦИИ ЗАГЛУБЛЕННЫХ ПОМЕЩЕНИЙ С ПЕРЕКРЫТИЕМ БАЛОЧНОГО ТИПА

ВЫПУСК 5

АРМАТУРНЫЕ ИЗДЕЛИЯ МОНОЛИТНЫХ ЧАСТЕЙ ПЕРЕКРЫТИЙ И СТЕН

РАБОЧИЕ ЧЕРТЕЖИ

РАЗРАБОТАНЫ
Проектным институтом №1

Утверждены Госстроем СССР.
Постановление от 15.10.82 №255.
Введены в действие с 01.01.83

Главный инженер
института Морозов В. С.

Главный инженер
проекта Василевская Г.И.

Содержание

Обозначение	Наименование	Стр.
У-01-01/80.5-000 ТО	Техническое описание	3
-100	Каркас пространственный КП 98	4
-200	Каркас пространственный КП 99	5
-300	Каркас пространственный КП 100	6
-400	Каркас пространственный КП	
	(КП 101 ÷ КП 104; КП 108 ÷ КП 113)	7
-400 СБ	Каркас пространственный КП	
	(КП 101 ÷ КП 104; КП 108 ÷ КП 113)	10
	Сборочный чертеж	
-500	Каркас пространственный КП	
	(КП 105 ÷ КП 107)	11
-500 СБ	Каркас пространственный КП	
	(КП 105 ÷ КП 107). Сборочный чертеж	13
-010	Каркас плоский КР (КР 68, КР 72 ÷ КР 83)	14
-010 СБ	Каркас плоский КР (КР 68, КР 72 ÷ КР 83)	18
	Сборочный чертеж	
-020	Каркас плоский КР (КР 69, КР 70)	19
-030	Каркас плоский КР 71	20
-030 СБ	Каркас плоский КР 71. Сборочный чертеж	21
-040	Сетка арматурная С (С 96 ÷ С 98)	22
-040 СБ	Сетка арматурная С (С 96 ÷ С 98)	23
	Сборочный чертеж	
-050	Сетка арматурная С (С 99 ÷ С 112)	24
-050 СБ	Сетка арматурная С (С 99 ÷ С 112)	28
	Сборочный чертеж	
-060	Сетка арматурная С (С 113, С 114)	29
-070	Сетка арматурная С 115	30

1.1. Настоящий выпуск содержит арматурные изделия для монолитных частей перекрытий и стен.

1.2. Плоские арматурные каркасы и сетки должны изготовляться при помощи контактной точечной электросварки в соответствии с ГОСТ 10922-75 и СН 393-78. Сварку стержней в каркасах и сетках производить во всех точках пересечения. Объединение плоских каркасов в пространственные производить в кондукторах при помощи электросварочных клещей.

1.3 Арматурные изделия должны быть приняты техническим контролем предприятия изготовителя (поштучно) по ГОСТ 10922-75

1.4 Каждое готовое арматурное изделие должно иметь бирку с указанием его марки.

Нач.отд.	Зиновьев		У-01-01/80.5-ОПОТО		
Н.контр.	Беляев				
Гл.констр.	Беляев				
Рук.гр.	Бокрачов		Техническое описание	Стадия: Р	Лист:	Листов: 1
Ст.инж.	Соколова			Проектный институт №1		

Инв.№ подл. | Подпись и дата | Взам.инв.№

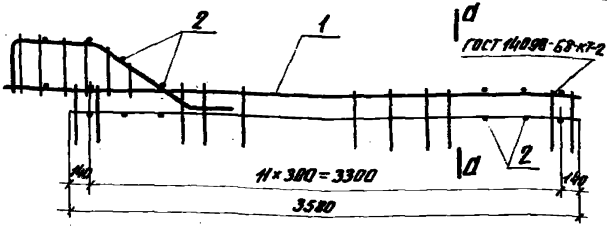

а — а

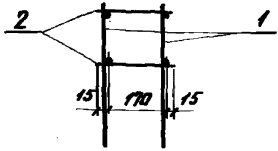

Форм.	Зона	Поз.	Обозначение	Наименование	Кол.	Примечание
				Сборочные единицы		
А4		1	У-01-01/80.5-030	Каркас плоский КР-71	2	
				Детали		
Б4		2	У-01-01/80.5-101	Стержень арматурный		
				ф6 АI ГОСТ 5781-81 С=200	28	0,04 кг

				У-01-01/80.5-100			
Нач. отд.	Зиновьев	[signature]		Каркас пространственный КП 98	Стадия	Масса	Масштаб
Н. контр.	Беляев	[signature]			Р	29.5	
Гл. контр.	Беляев	[signature]			Лист	Листов 1	
Рук. гр.	Воронцов	[signature]					
Ст. инж.	Кателина	[signature]			Проектный институт		
Техник	Гаврилова	[signature]					
Ст. инж.	Костельцова	[signature]					

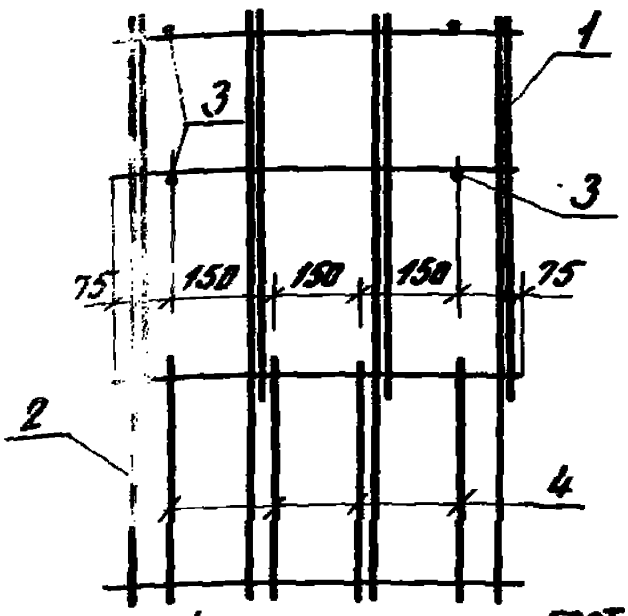

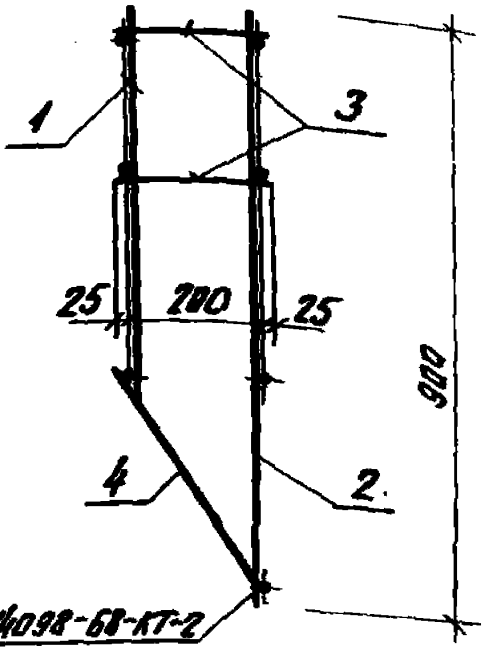

ГОСТ 14098-68-КТ-2

Формат	Зона	Поз.	Обозначение	Наименование	Кол.	Примечание
				Сборочные единицы		
А4		1	У-01-01/80.5-020	Каркас плоский КР69	1	
А4		2	-01	Каркас плоский КР70	1	
				Детали		
				Стержень арматурный		
Б4		3	У-01-01/80.5-284	ф8АI ГОСТ 5781-81 ℓ=258	4	0,1 кг
Б4		4	-01	ф8АI ГОСТ 5781-81 ℓ=450	4	0,18 кг

Нач. отд.	Зиновьев	
Н. контр.	Беляев	
Гл. констр.	Беляев	
Рук. гр.	Вокрачев	
Ст. инж.	Котельни	
Техник	Гаврилова	
Ст. инж.	Костыче	

У-01-01/80.5-200

Каркас пространственный КП99

Стадия	Масса	Масштаб
Р	10.1	
Лист	Листов 1	

Проектный институт

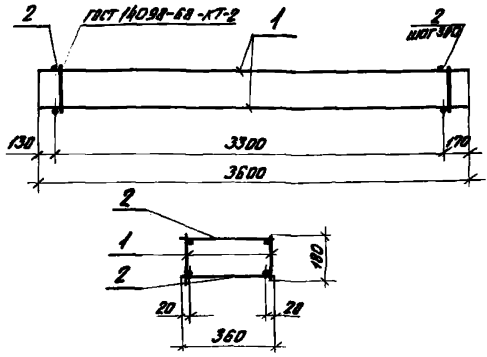

Формат	Зона	Поз.	Обозначение	Наименование	Кол.	Примечание
				Сборочные единицы		
А4		1	У-01-01/80.5-010	Каркас плоский КР68	2	
				Детали		
Б4		2	У-01-01/80.5-301	Стержень арматурный ф6АI ГОСТ 5781-81 е=360	24	0,08кг

Нач. отд.	Зиновьев	[signature]	
Н. контр.	Беляев	[signature]	
Гл. констр.	Беляев	[signature]	
Рук. гр.	Вокрачка	[signature]	
Ст. инж.	Котелина	[signature]	
Техник	Гаврилова	[signature]	
[illegible]	[illegible]	[signature]	

У-01-01/80.5-300

Каркас пространственный КП 100

Стадия	Масса	Масштаб
Р	25,7	

Лист | Листов 1

Проектный институт №1

Формат	Зона	Поз.	Обозначение	Наименование	Кол.	Примеч.
				Документация		
А4			У-01-01/80.5-400 СБ	Сборочный чертеж		
А4			-000 ТО	Техническое описание		
				У-01-01/80.5-400		КП 101
				Сборочные единицы		
А4		1	У-01-01/80.5-010	Каркас плоский КР 68	3	
				Детали		
				Стержень арматурный		
Б4		2	У-01-01/80.5-401	ф6 AI ГОСТ 5781-81 ℓ = 540	24	0,12 кг
				У-01-01/80.5-400-01		КП 102
				Сборочные единицы		
А4		1	У-01-01/80.5-010-04	Каркас плоский КР 75	4	
				Детали		
				Стержень арматурный		
Б4		2	У-01-01/80.5-401-01	ф6 AI ГОСТ 5781-81 ℓ = 1100	12	0,24 кг

Инв. № подл. | Подпись и дата | Взам. инв. №

Нач. отд.	Зиновьев	
Н. контр.	Беляев	
Гл. констр.	Беляев	
Рук. гр.	Вакрачко	
Ст. инж.	Кателина	
Ст. техник	Гаврилова	
Ст. инж.	Костельцева	

У-01-01/80.5-400

Каркас пространственный КП (КП 101 ÷ КП 104, КП 108 ÷ КП 113)

Стадия	Лист	Листов
П	1	3

Проектный институт №1

Формат	Зона	Поз.	Обозначение	Наименование	Кол.	Примеч.
				У-01-01/80.5-400-02		КП 103
				Сборочные единицы		
А4		1	У-01-01/80.5-010-05	Каркас плоский КР 76	4	
				Детали		
				Стержень арматурный		
Б4		2	У-01-01/80.5-401-01	ф6 AI ГОСТ 5781-81 ℓ=1100	12	0.24 кг
				У-01-01/80.5-400-03		КП 104
				Сборочные единицы		
А4		1	У-01-01/80.5-010-06	Каркас плоский КР 77	4	
				Детали		
				Стержень арматурный		
Б4		2	У-01-01/80.5-401-01	ф6 AI ГОСТ 5781-81 ℓ=1100	12	0.24 кг
				У-01-01/80.5-400-04		КП 108
				Сборочные единицы		
А4		1	У-01-01/80.5-010-01	Каркас плоский КР 72	4	
				Детали		
				Стержень арматурный		
Б4		2	У-01-01/80.5-401-01	ф6 AI ГОСТ 5781-81 ℓ=1100	28	0.24 кг
				У-01-01/80.5-400-05		КП 109
				Сборочные единицы		
А4		1	У-01-01/80.5-010-02	Каркас плоский КР 73	4	
				Детали		
				Стержень арматурный		
Б4		2	У-01-01/80.5-401-01	ф6 AI ГОСТ 5781-81 ℓ=1100	28	0.24 кг

Формат	Зона	Поз.	Обозначение	Наименование	Кол.	Примеч.
				У-01-01/80.5-400-06		КП 110
				Сборочные единицы		
А4		1	У-01-01/80.5-010-03	Каркас плоский КР74	4	
				Детали		
				Стержень арматурный		
Б4		2	У-01-01/80.5-401-01	ф6 AI ГОСТ 5781-81 ℓ=1100	28	0.24 кг
				У-01-01/80.5-400-07		КП 111
				Сборочные единицы		
А4		1	У-01-01/80.5-010-10	Каркас плоский КР81	4	
				Детали		
				Стержень арматурный		
Б4		2	У-01-01/80.5-401-01	ф6 AI ГОСТ 5781-81 ℓ=1100	26	0.24 кг
				У-01-01/80.5-400-08		КП 112
				Сборочные единицы		
А4		1	У-01-01/80.5-010-11	Каркас плоский КР82	4	
				Детали		
				Стержень арматурный		
Б4		2	У-01-01/80.5-401-01	ф6 AI ГОСТ 5781-81 ℓ=1100	26	0.24 кг
				У-01-01/80.5-400-09		КП 113
				Сборочные единицы		
А4		1	У-01-01/80.5-010-12	Каркас плоский КР83	4	
				Детали		
				Стержень арматурный		
Б4		2	У-01-01/80.5-401-01	ф6 AI ГОСТ 5781-81 ℓ=1100	26	0.24 кг

Инв. № подл. | Подпись и дата | Взам. инв. №

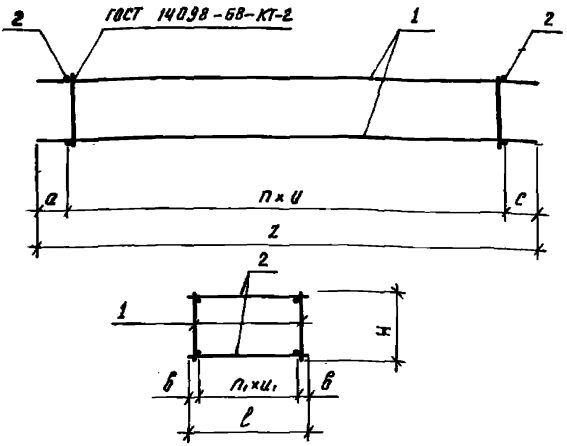

Обозначение	Марка	n	n₁	Размеры, мм								Масса кг
				u	a	c	z	u₁	в	ℓ	H	
У-01-01/80.5-400	КП 101	11	2	300	130	170	3680	250	20	540	130	38,6
-01	КП 102										320	18,1
-02	КП 103	5				250	2550				220	17,3
-03	КП 104										190	17,3
-04	КП 108										328	46,7
-05	КП 109	13	3	400	300	300	5800	350	25	1100	220	43,1
-06	КП 110										190	41,9
-07	КП 111										328	44,2
-08	КП 112	12			480	350	5550				220	41,8
-09	КП 113										190	39,4

Нач. отд.	Заневцев		
Н. контр.	Беляев		
Гл. констр.	Беляев		
Рук. гр.	Вакрачко		
Ст. инж.	Кателина		
Ст. техник	Габрилова		
Ст. инж.	Костельцева		

У-01-01/80.5-400 СБ

Каркас пространственный кп (КП 101 ÷ КП 104, КП 108 ÷ КП 113) Сварочный чертеж

Стадия	Масса	Масштаб
Р	см. табл.	
Лист	Листов 1	

Проектный институт №1

Формат	Зона	Поз.	Обозначение	Наименование	Кол.	Примечание
				Документация		
А4			У-01-01/80.5-600СБ	Сборочный чертеж		
А4			-000ТО	Техническое описание		
				У-01-01/80.5-600		КП 105
				Сборочные единицы		
А4		4	У-01-01/80.5-010-07	Каркас плоский КР78	4	
				Детали		
				Стержень арматурный ГОСТ5781-81		
Б4		1	У-01-01/80.5-601	ф6АI ℓ=650	8	0.14кг
Б4		2	-01	ф10АI ℓ=1450	1	0.9 кг
Б4		3	-602	ф16АIII ℓ=2340	8	3.7 кг
				У-01-01/80.5-600-01		КП 106
				Сборочные единицы		
А4		4	У-01-01/80.5-010-08	Каркас плоский КР79	4	
				Детали		
				Стержень арматурный ГОСТ5781-81		
Б4		1	У-01-01/80.5-601	ф6АI ℓ=650	8	0.14кг
Б4		2	-01	ф10АI ℓ=1450	1	0.9 кг
Б4		3	-602-01	ф16АIII ℓ=2240	8	3.5 кг

Инв.№ подл. | Подпись и дата | Взам.инв.№

Нач.отд	Зиновьев	
Н.контр.	Беляев	
Гл.констр	Беляев	
Рук.гр.	Вокрачко	
Ст.инж	Кателина	
Техник	Гаврилова	
Ст.инж	Костельцева	

У-01-01/80.5-500

Каркас пространственный КП (КП105÷КП107)

Стадия	Лист	Листов
Р	1	2

Проектный институт №1

Формат	Зона	Поз.	Обозначение	Наименование	Кол.	Примечание
				У-01-01/80.5-600-02		КП 107
				Сборочные единицы		
А4		4	У-01-01/80.5-010-09	Каркас плоский КР30	4	
				Детали		
				Стержень арматурный ГОСТ 5781-81		
Б4		1	У-01-01/80.5-601	ф6 AI ℓ=650	8	0.14 кг
Б4		2	-601-01	ф10 AI ℓ=1450	1	0.9 кг
Б4		3	-602-02	ф14 AIII ℓ=2200	8	2.7 кг

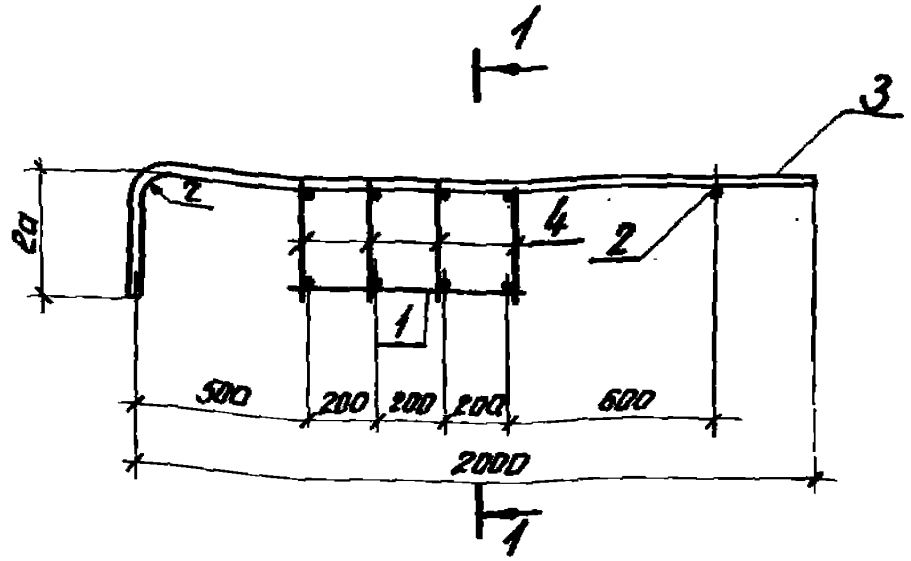

1–1

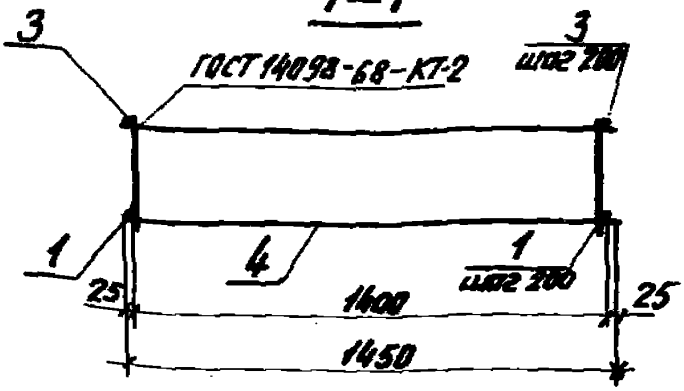

Обозначение	Марка	$\ell_в$ мм	z мм	Масса кг
У-01-01/80.5-500	КП 105	370	80	41.6
-01	КП 106	270		39.2
-02	КП 107	240	70	32.4

Нач. отд.	Зиновьев	
Н. контр.	Беляев	
Гл. констр.	Беляев	
Рук. гр.	Вакрочко	
Ст. инж.	Котелино	
Техник	Гаврилова	
Ст. инж.	Кистельцев	

У-01-01/80.5-500СБ

Каркас пространственный КП (КП 105÷КП 107) Сборочный чертеж

Стадия	Масса	Масштаб
Р	см. табл.	
Лист	Листов 1	

Проектный институт

Формат	Зона	Поз.	Обозначение	Наименование	Кол.	Примеч.
				Документация		
А4			У-01-01/80.5-010СБ	Сборочный чертеж		
А4			-000ТО	Техническое описание		
				У-01-01/80.5-010		КР 68
				Детали		
				Стержень арматурный		
БЧ		1	У-01-01/80.5-011	ф16 AIII ГОСТ 5781-81 ℓ=3600	2	5,7кг
БЧ		2	-012	ф6 AI ГОСТ 5781-81 ℓ=1800	12	0,04кг
				У-01-01/80.5-010-01		КР 72
				Детали		
				Стержень арматурный		
БЧ		1	У-01-01/80.5-012-01	ф10 AI ГОСТ 5781-81 ℓ=5800	2	3,6кг
БЧ		2	-011-01	ф6 AIII ГОСТ 5781-81 ℓ=320	39	0,07кг
				У-01-01/80.5-010-02		КР 73
				Детали		
				Стержень арматурный		
БЧ		1	У-01-01/80.5-012-01	ф10 AI ГОСТ 5781-81 ℓ=5800	2	3,6кг
БЧ		2	-011-02	ф6 AIII ГОСТ 5781-81 ℓ=220	39	0,05кг

Нач. отд.	Зиновьев		У-01-01/80.5-010
Н. контр.	Беляев		
Гл. констр.	Беляев		Каркас плоский КО (КР 68, КР72÷КР83)
Рук. гр.	Вокрачка		Стадия: Р; Лист: 1; Листов: 4
Ст. инж.	Котелина		
Ст. техн.	Гаврилова		Проектный институт
Ст. инж.	Кострыкина		

Формат	Зона	Поз.	Обозначение	Наименование	Кол.	Примеч.
				У-01-01/80.5-010-03		КР74
				Детали		
				Стержень арматурный		
Б4		1	У-01-01/80.5-012-01	ф10 А I ГОСТ 5781-81 ℓ=5800	2	3.6 кг
Б4		2	-011-03	ф6 А III ГОСТ 5781-81 ℓ=190	39	0.04 кг
				У-01-01/80.5-010-04		КР75
				Детали		
				Стержень арматурный		
Б4		1	У-01-01/80.5-012-02	ф10 А I ГОСТ 5781-81 ℓ=2550	2	1.6 кг
Б4		2	-011-01	ф6 А III ГОСТ 5781-81 ℓ=320	9	0.07 кг
				У-01-01/80.5-010-05		КР76
				Детали		
				Стержень арматурный		
Б4		1	У-01-01/80.5-012-02	ф10 А I ГОСТ 5781-81 ℓ=2550	2	1.6 кг
Б4		2	-011-02	ф6 А III ГОСТ 5781-81 ℓ=220	9	0.05 кг
				У-01-01/80.5-010-06		КР77
				Детали		
				Стержень арматурный		
Б4		1	У-01-01/80.5-012-02	ф10 А I ГОСТ 5781-81 ℓ=2550	2	1,6 кг
Б4		2	-011-03	ф6 А III ГОСТ 5781-81 ℓ=190	9	0.04 кг

Инв. № подл. | Подпись и дата | Взам. инв. №

Формат	Зона	Поз.	Обозначение	Наименование	Кол.	Примеч.
				У-01-01/80.5-010-07		КР 78
				Детали		
				Стержень арматурный		
БЧ		1	У-01-01/80.5-012-03	ф 10 А I ГОСТ 5781-81 ℓ=1450	2	0.9 кг
БЧ		2	-011-01	ф 6 А III ГОСТ 5781-81 ℓ=320	10	0.07 кг
				У-01-01/80.5-010-08		КР 79
				Детали		
				Стержень арматурный		
БЧ		1	У-01-01/80.5-012-03	ф 10 А I ГОСТ 5781-81 ℓ=1450	2	0.9 кг
БЧ		2	-011-02	ф 6 А III ГОСТ 5781-81 ℓ=220	10	0.05 кг
				У-01-01/80.5-010-09		КР 80
				Детали		
				Стержень арматурный		
БЧ		1	У-01-01/80.5-012-03	ф 10 А I ГОСТ 5781-81 ℓ=1450	2	0.9 кг
БЧ		2	-011-03	ф 6 А III ГОСТ 5781-81 ℓ=190	10	0.04 кг
				У-01-01/80.5-010-10		КР 81
				Детали		
				Стержень арматурный		
БЧ		1	У-01-01/80.5-012-04	ф 10 А I ГОСТ 5781-81 ℓ=5550	2	3.4 кг
БЧ		2	-011-01	ф 6 А III ГОСТ 5781-81 ℓ=320	38	0.07 кг

Формат	Зона	Поз.	Обозначение	Наименование	Кол.	Примеч.
				У-01-01/80.5-010-11		КР 82
				Детали		
				Стержень арматурный		
БЧ		1	У-01-01/80.5-012-04	ф10 А I ГОСТ 5781-81 ℓ=5550	2	3.4 кг
БЧ		2	-011-01	ф6 А III ГОСТ 5781-81 ℓ=220	38	0.05 кг
				У-01-01/80.5-010-12		КР 83
				Детали		
				Стержень арматурный		
БЧ		1	У-01-01/80.5-012-04	ф 10 А I ГОСТ 5781-81 ℓ=5550	2	3.4 кг
БЧ		2	-011-03	ф 6 А III ГОСТ 5781-81 ℓ=190	38	0.04 кг

Инв. № подл. | Подпись и дата | Взам. инв. №

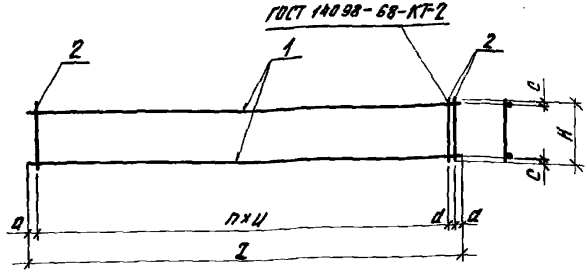

Обозначение	Марка	h	Размеры, мм						Масса кг
			u	a	d	c	H	2	
У-01-01/80,5-010	КР68	11	300	150		20	180	3600	11.9
-01	КР72						320		10.0
-02	КР73	38	150	50			220	5800	9,1
-03	КР74						190		8,8
-04	КР75						320		3,8
-05	КР76	8	300	75	—	15	220	2550	3,6
-06	КР77						190		3,6
-07	КР78						320		2,5
-08	КР79	9		50			220	1450	2,3
-09	КР80		150				190		2,2
-10	КР81						320		9,5
-11	КР82	36		25	100		220	5550	8,7
-12	КР83						190		8,3

Нач. отд.	Зиновьев	[signature]	
Н. контр.	Беляев	[signature]	
Гл. конст.	Беляев	[signature]	
Рук. гр.	Вокрачко	[signature]	
Ст. инж.	Кателина	[signature]	
Ст. техн.	Гаврилова	[signature]	
Ст. инж.	Костельцева	[signature]	

У-01-01/80.5-010СБ

Каркас плоский КР (КР68 КР72÷КР83)
Сборочный чертеж

Стадия	Масса	Масштаб
Р	см. табл.	
Лист	Листов 1	

Проектный институт №1

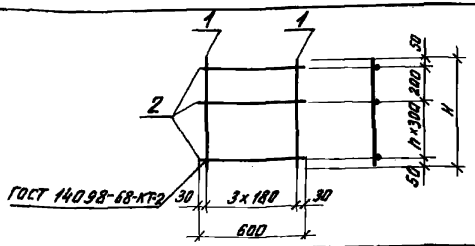

Обозначение	Марка	n	H мм	Масса кг
У-01-01/80.5-020	КР 69	1	600	3.6
-01	КР 70	2	900	5.4

Формат	Зона	Поз.	Обозначение	Наименование	Кол.	Примеч.
				У-01-01/80.5-020		КР 69
				Детали		
				Стержень арматурный		
А4		1	У-01-01/80.5-021	ф14 AIII ГОСТ 5781-81 ℓ=600	4	0,72 кг
А4		2	-022	ф8 AI ГОСТ 5781-81 ℓ=680	3	0,24 кг
				У-01-01/80.5-020-01		КР 70
				Детали		
				Стержень арматурный		
А4		1	У-01-01/80.5-021-01	ф14 AIII ГОСТ 5781-81 ℓ=900	4	1,1 кг
А4		2	-022	ф8 AI ГОСТ 5781-81 ℓ=600	4	0,24 кг

Инв. № подл. | Подпись и дата | Взам. инв. №

Нач. отд.	Зиновьев	
Н. контр.	Беляев	
Гл. констр.	Беляев	
Рук. гр.	Вокрачко	
Ст. инж.	Котелина	
Ст. техн.	Гаврилова	
Ст. инж.	Костельцева	

У-01-01/80.5-020

Каркас плоский КР (КР 69, КР 70) Сборочный чертеж

Стадия	Масса	Масштаб
Р	см. табл.	
Лист	Листов 1	

Проектный институт №1

Формат	Зона	Поз.	Обозначение	Наименование	Кол.	Примечание
				Документация		
А4			У-01-01/80.5-030СБ	Сборочный чертеж		
А4			-000 ТО	Техническое описание		
				У-01-01/80.5-030		КР71
				Детали		
				Стержень арматурный		
				ГОСТ 5781-81		
Б4		1	У-01-01/80.5-031	ф16А III ℓ=3940	1	6,2 кг
Б4		2	-01	ф16А III ℓ=1950	1	3,1 кг
Б4		3	-02	ф12А III ℓ=3580	1	3.2 кг
Б4		4	032	ф6А I ℓ=300	20	0,07 кг
Б4		5	-01	ф6А I ℓ=200	1	0,04 кг
Б4		6	-02	ф6А I ℓ=350	4	0,08 кг

Нач. отд.	Зиновьев	[signature]	
Н. контр.	Беляев	[signature]	
Гл. констр.	Беляев	[signature]	
Рук. гр.	Вокрачко	[signature]	
Ст. инж.	Кателина	[signature]	
Техник	Гаврилова	[signature]	
Ст. инж.	Костельцева	[signature]	

У-01-01/80.5-030

Каркас плоский КР71

Стадия	Лист	Листов
Р		1

Проектный институт №1

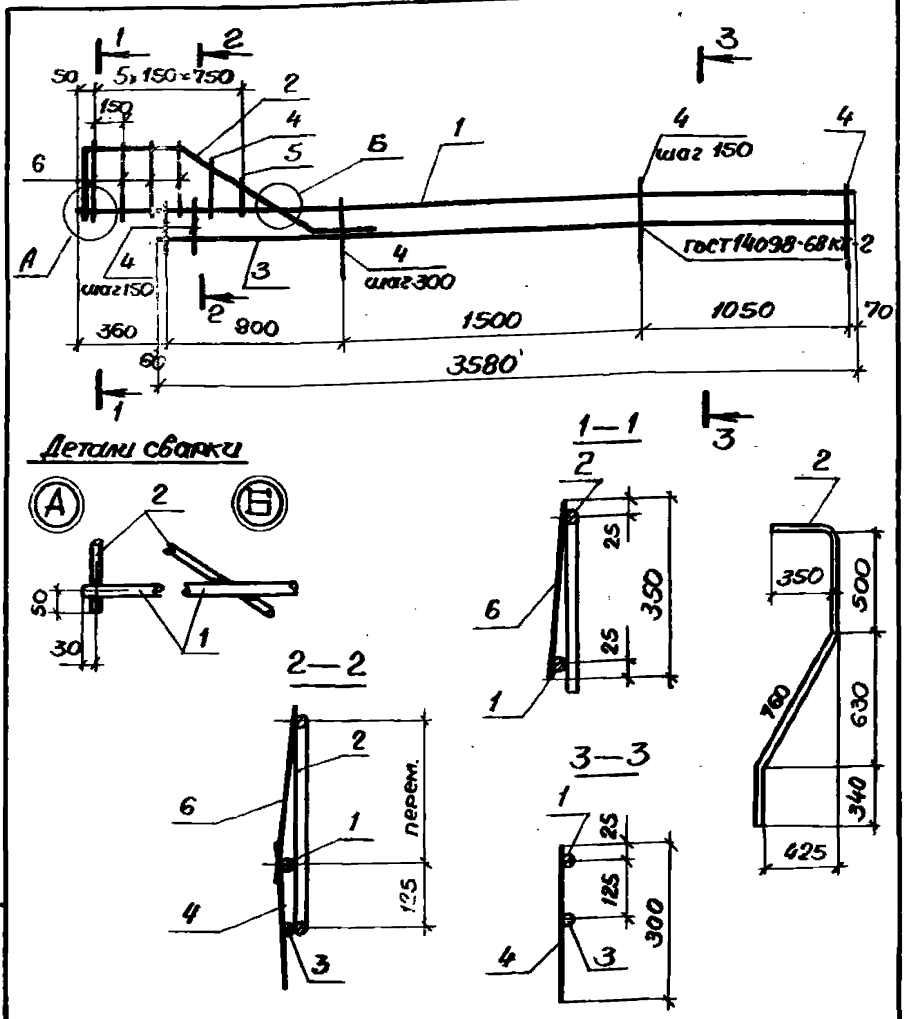

				У-01-01/80.5-030 СБ			
Нач.отд.	Зиновьев			Каркас плоский КР71	Стадия	Масса	Масштаб
Н.контр.	Беляев				Р	14.2	
Гл.констр.	Беляев						
Рук.гр.	Вокрачко			Сборочный чертеж	Лист	Листов 1	
Ст.инж.	Кателина				ПРОЕКТНЫЙ ИНСТИТУТ		
Техник	Гаврилова						
Ст.инж.	Костельнева						

Инв.№ подл. | Подпись и дата | Взам.инв.№

Формат	Зона	Поз.	Обозначение	Наименование	Кол	Примечание
				Документация		
А4			У-01-01/80.5-040СБ	Сборочный чертеж		
А4			-000ТО	Техническое описание		
				У-01-01/80.5-040		С 96
				Детали		
				Стержень арматурный		
БЧ		1	У-01-01/80.5-041	ф25 AIII ГОСТ 5781-81 ℓ=2320	40	8,9 кг
БЧ		2	-042	ф12 AI ГОСТ 5781-81 ℓ=5950	7	5,3 кг
				У-01-01/80.5-040-01		С 97
				Детали		
				Стержень арматурный		
БЧ		1	У-01-01/80.5-041-01	ф22 AIII ГОСТ 5781-81 ℓ=2220	40	6,6 кг
БЧ		2	-042-01	ф10 AI ГОСТ 5781-81 ℓ=5950	7	3,7 кг
				У-01-01/80.5-040-02		С 98
				Детали		
				Стержень арматурный		
БЧ		1	У-01-01/80.5-041-02	ф20 AIII ГОСТ 5781-81 ℓ=2200	40	5,4 кг
БЧ		2	-042-01	ф10 AI ГОСТ 5781-81 ℓ=5950	7	3,7 кг

Нач. отд.	Зиновьев	
Н. контр.	Беляев	
Гл. констр.	Беляев	
Рук. гр.	Вокрачко	
Ст. инж.	Кателина	
Техник	Гаврилова	
Ст. инж.	Колтельцева	

У-01-01/80.5-040

Сетка арматурная с (С 96 ÷ С 98)

Стадия	Лист	Листов
Р		1

Проектный институт

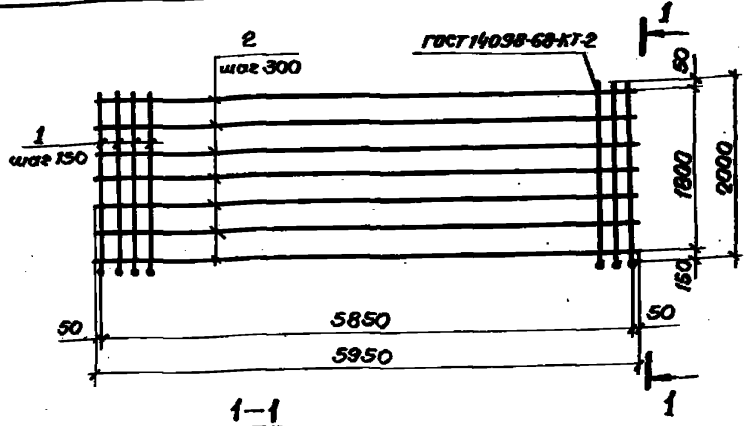

Рис.1

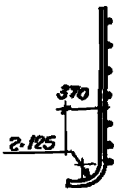

Рис.2

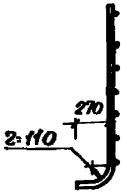

Рис.3

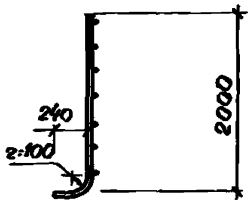

Обозначение	Марка	Рис	Масса кг
У-01-01/80.5-040	С96	1	393.1
-01	С97	2	289.9
-02	С98	3	241.9

Инв.№ подл. | Подпись и дата | Взам. инв.№

Изм.	Кол.	Лист	№ док.
Разраб.	Зиновьев		
Н.контр.	Беляев		
Гл.конст.	Беляев		
Рук.гр.	Волкачко		
Ст.инж.	Категлина		
Техник	Гаврилова		
Ст.инж.	Костылева		

У-01-01/80.5-040 СБ

Сетка арматурная С (С96÷С98)

Сборочный чертеж

Стадия	Масса	Масштаб
Р	см. табл.	
Лист	Листов 1	

ПРОЕКТНЫЙ ИНСТИТУТ

Формат	Зона	Поз.	Обозначение	Наименование	Кол.	Примеч.
				Документация		
А4			У-01-01/80.5-050СБ	Сборочный чертеж		
А4			-000ТО	Техническое описание		
				У-01-01/80.5-050		С 99
				Детали		
				Стержень арматурный		
Б4		1	У-01-01/80.5-051	ф 25 А III ГОСТ 5781-81 ℓ=6600	20	25.4 кг
Б4		2	-052	ф 12 А I ГОСТ 5781-81 ℓ=2950	22	2.6 кг
				У-01-01/80.5-050-01		С 100
				Детали		
				Стержень арматурный		
Б4		1	У-01-01/80.5-051-01	ф 18 А III ГОСТ 5781-81 ℓ=6600	20	13.2 кг
Б4		2	-052-01	ф 8 А I ГОСТ 5781-81 ℓ=2950	22	1.2 кг
				У-01-01/80.5-050-02		С 101
				Детали		
				Стержень арматурный		
Б4		1	У-01-01/80.5-051-02	ф 25 А III ГОСТ 5781-81 ℓ=3600	30	13.9 кг
Б4		2	-052-02	ф 14 А I ГОСТ 5781-81 ℓ=2950	12	3.6 кг

Нач. отд.	Зиновьев	
Н. контр.	Беляев	
Гл. констр.	Беляев	
Рук. гр.	Вокрачко	
Ст. инж.	Кателина	
Ст. техн.	Гаврилова	
Ст. инж.	Костельцева	

У-01-01/80.5-050

Сетка арматурная С (С 99 ÷ С 112)

Стадия	Лист	Листов
Р	1	4

ПРОЕКТНЫЙ ИНСТИТУТ №1

Формат	Зона	Поз.	Обозначение	Наименование	Кол.	Примеч.
				У-01-01/80.5-050-03		С.102
				Детали		
				Стержень арматурный		
64		1	У-01-01/80.5-051-03	ф22 AIII ГОСТ 5781-81 ℓ=3600	24	10,7кг
64		2	-052-03	ф12 AI ГОСТ 5781-81 ℓ=2925	12	2,6кг
				У-01-01/80.5-050-04		С.103
				Детали		
				Стержень арматурный		
64		1	У-01-01/80.5-051-03	ф22 AIII ГОСТ 5781-81 ℓ=3600	20	10,7кг
64		2	-052-04	ф10 AI ГОСТ 5781-81 ℓ=2950	12	1,8кг
				У-01-01/80.5-050-05		С.104
				Детали		
				Стержень арматурный		
64		1	У-01-01/80.5-051-04	ф25 AIII ГОСТ 5781-81 ℓ=4580	21	17,3кг
64		2	-052-05	ф8 AI ГОСТ 5781-81 ℓ=2100	12	0,8кг
				У-01-01/80.5-050-06		С.105
				Детали		
				Стержень арматурный		
64		1	У-01-01/80.5-051-04	ф25 AIII ГОСТ 5781-81 ℓ=4580	19	17,3кг
64		2	-052-06	ф8 AI ГОСТ 5781-81 ℓ=1900	12	0,75кг

Инв. № подл. | Подпись и дата | Взам. инв. №

Формат	Зона	Поз.	Обозначение	Наименование	Кол.	Примеч
				У-01-01/80.5-050-07		С106
				Детали		
				Стержень арматурный		
Б4		1	У-01-01/80.5-051-04	ф25 AIII ГОСТ 5781-81 ℓ=4500	17	17,3кг
Б4		2	-052-07	ф8 AI ГОСТ 5781-81 ℓ=2450	12	1,0кг
				У-01-01/80.5-050-08		С107
				Детали		
				Стержень арматурный		
Б4		1	У-01-01/80.5-051-05	ф22 AIII ГОСТ 5781-81 ℓ=4500	13	13,4кг
Б4		2	-052-08	ф6 AI ГОСТ 5781-81 ℓ=1850	12	0,4кг
				У-01-01/80.5-050-09		С108
				Детали		
				Стержень арматурный		
Б4		1	У-01-01/80.5-051-06	ф20 AIII ГОСТ 5781-81 ℓ=4500	15	11,1кг
Б4		2	-052-09	ф6 AI ГОСТ 5781-81 ℓ=2150	12	0,5кг
				У-01-01/80.5-050-10		С109
				Детали		
				Стержень арматурный		
Б4		1	У-01-01/80.5-051-05	ф22 AIII ГОСТ 5781-81 ℓ=4500	15	13,4кг
Б4		2	-052-09	ф6 AI ГОСТ 5781-81 ℓ=2150	12	0,5кг

Формат	Зона	Поз.	Обозначение	Наименование	Кол.	Примеч.
				У-01-01/80.5-050-11		С110
				Детали		
				Стержень арматурный		
БЧ		1	У-01-01/80.5-051-07	ф20AIII ГОСТ 5781-81 ℓ=4500	13	41.1 кг
БЧ		2	-052-10	ф6AI ГОСТ 5781-81 ℓ=2460	12	0.5 кг
				У-01-01/80.5-050-12		С111
				Детали		
				Стержень арматурный		
БЧ		1	У-01-01/80.5-051-04	ф25AIII ГОСТ 5781-81 ℓ=4500	13	17.3 кг
БЧ		2	052-07	ф8AI ГОСТ 5781-81 ℓ=2458	12	1.0 кг
				У-01-01/80.5-050-13		С112
				Детали		
				Стержень арматурный		
БЧ		1	У-01-01/80.5-052-11	ф6AI ГОСТ 5781-81 ℓ=770	6	0.17 кг
БЧ		2	-12	ф6AI ГОСТ 5781-81 ℓ=570	8	0.13 кг

Инв.№ подл. | Подп. и дата | Взам.инв.№

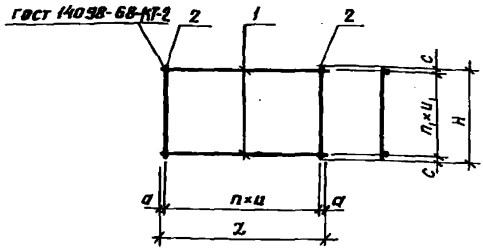

Обозначение	Марка	n	n,	Размеры, мм a	u	L	c	u,	H	Масса кг
У-01-01/80.5-050	С 99	21	19	150	300	6600	50	150	2950	565.3
-01	С 100									290.4
-02	С 101	11	29			3600	25	100		460.2
-03	С 102		23					125	2925	288.0
-04	С 103		19					150	2950	235.6
-05	С 104		20	50	400	4500	50	100	2100	372.9
-06	С 105		18						1900	337.7
-07	С 106		16				25	150	2450	306.1
-08	С 107		12						1850	179.0
-09	С 108		14						2150	172.5
-10	С 109									207.0
-11	С 110		12					200	2450	150.3
-12	С 111									236.9
-13	С 112	7	5	35	100	770	35	100	570	2.0

У-01-01/80.5-050 СБ

Инженер	Зимовьев	
Н. контр.	Беляев	
Гл. инж.	Беляев	
Рук. гр.	Вакрачко	
Ст. инж.	Катешина	
Ст. техн.	Гаврилова	
Ст. инж.	Костенецкая	

Сетка арматурная с (С 99 ÷ С 112)
Сборочный чертеж

Стадия	Масса	Масштаб
Р	см. табл.	
Лист	Листов 1	

Проектный институт №1

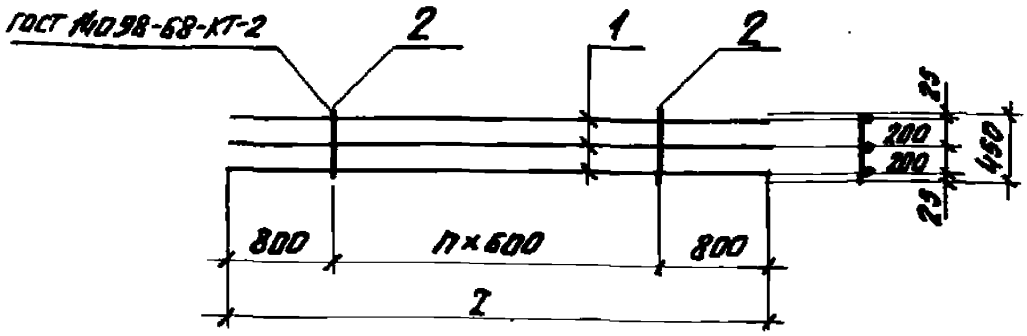

Обозначение	Марка	n	ℓ мм	Масса кг
У-01-01/80.5-060	С 113	9	7000	82.5
-01	С 114	4	4000	47.1

Формат	Зона	Поз.	Обозначение	Наименование	Кол.	Примечание
				У-01-01/80.5-060		С 113
				Детали		
				Стержень арматурный		
БЧ		1	У-01-01/80.5-061	ф25 AIII ГОСТ 5781-81 ℓ=7000	3	26.95кг
БЧ		2	-062	ф8 AI ГОСТ 5781-81 ℓ=450	10	0,18кг
				У-01-01/80.5-060-01		С 114
				Детали		
				Стержень арматурный		
БЧ		1	У-01-01/80.5-061-01	ф25 AIII ГОСТ 5781-81 ℓ=4000	3	15,4кг
БЧ		2	-062	ф8 AI ГОСТ 5781-81 ℓ=450	5	0,18кг

Нач.отд.	Зиновьев	
Н.контр.	Беляев	
Гл.констр.	Беляев	
Рук. гр.	Вакрачка	
Ст. инж.	Котелина	
Техник	Гаврилова	
Ст. инж.	Костецкая	

У-01-01/80.5-060

Сетка арматурная С (С 113, С 114)

Стадия	Масса	Масштаб
Р	см. табл.	
Лист	Листов 1	

Проектный институт

Инв. № подл. | Подпись и дата | Взам. инв. №

А83/169

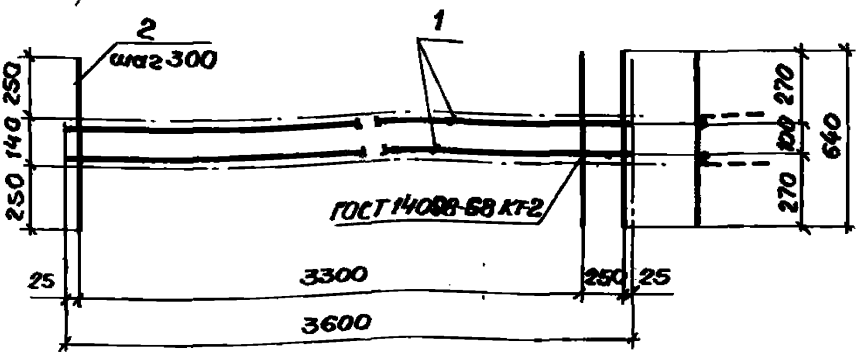

Формат	Зона	Поз	Обозначение	Наименование	Кол.	Примечание
				Детали		
				Стержень арматурный		
Б.У.		1	У-01-01/80.5_071	ф16А III ГОСТ 5781-81 ℓ=3600	2	5.7кг
Б.У.		2	-072	ф6А I ГОСТ 5781-81 ℓ=640	13	0.14кг

Нач. отд	Зиновьев	
Гл. констр	Беляев	
Рук. гр.	Вокрачко	
Ст. инж.	Кателина	
Техник	Гаврилова	
Ст. инж.	Костельцев	

У.01-01/80.5-070

Сетка арматурная С 115

Стадия	Масса	Масштаб
Р	13.2	

Лист | Листов 1

ПРОЕКТНЫЙ ИНСТИТУТ №1

gost.e-ecolog.ru