ТИПОВЫЕ КОНСТРУКЦИИ, ИЗДЕЛИЯ И УЗЛЫ ЗДАНИЙ И СООРУЖЕНИЙ

СЕРИЯ У-0101/80

УНИФИЦИРОВАННЫЕ СБОРНО-МОНОЛИТНЫЕ КОНСТРУКЦИИ ЗАГЛУБЛЕННЫХ ПОМЕЩЕНИЙ С ПЕРЕКРЫТИЕМ БАЛОЧНОГО ТИПА

ВЫПУСК 4

АРМАТУРНЫЕ ИЗДЕЛИЯ МОНОЛИТНЫХ ФУНДАМЕНТНЫХ ПЛИТ И КОЛОНН В ВОДОНАСЫЩЕННЫХ ГРУНТАХ

РАБОЧИЕ ЧЕРТЕЖИ

gost.e-ecolog.ru

ТИПОВЫЕ КОНСТРУКЦИИ, ИЗДЕЛИЯ И УЗЛЫ ЗДАНИЙ И СООРУЖЕНИЙ

СЕРИЯ У-0101/80

УНИФИЦИРОВАННЫЕ СБОРНО-МОНОЛИТНЫЕ КОНСТРУКЦИИ ЗАГЛУБЛЕННЫХ ПОМЕЩЕНИЙ С ПЕРЕКРЫТИЕМ БАЛОЧНОГО ТИПА

ВЫПУСК 4

АРМАТУРНЫЕ ИЗДЕЛИЯ МОНОЛИТНЫХ ФУНДАМЕНТНЫХ ПЛИТ И КОЛОНН В ВОДОНАСЫЩЕННЫХ ГРУНТАХ

РАБОЧИЕ ЧЕРТЕЖИ

РАЗРАБОТАНЫ
Проектным институтом №1

Утверждены Госстроем СССР.
Постановление от 15.10.82 №255.
Введены в действие с 01.01.83.

Главный инженер
института Морозов В.С.

Главный инженер
проекта Василевская Г.И.

Содержание

Обозначение	Наименование	Стр.
У-01-01/80.У-00000 ТО	Техническое описание	6
-01000	Каркас пространственный КП	
	(КП26 ÷ КП32)	7
-01000 СБ	Каркас пространственный КП	
	(КП26 ÷ КП32)	9
	Сборочный чертеж	
-02000	Каркас пространственный КП	
	(КП33 ÷ КП46)	10
-02000 СБ	Каркас пространственный КП	
	(КП33 ÷ КП46)	13
	Сборочный чертеж	
-03000	Каркас пространственный КП	
	(КП47 ÷ КП49)	14
-03000 СБ	Каркас пространственный КП	
	(КП47 ÷ КП49)	15
	Сборочный чертеж	
-04000	Каркас пространственный КП	
	(КП50 ÷ КП53, КП61)	16
-04000 СБ	Каркас пространственный КП	
	(КП50 ÷ КП53, КП61)	18
	Сборочный чертеж	
-05000	Каркас пространственный КП	
	(КП54 ÷ КП60)	20
-05000 СБ	Каркас пространственный КП	
	(КП54 ÷ КП60)	23
	Сборочный чертеж	
-06000	Каркас пространственный КП	
	(КП62 ÷ КП70, КП83 ÷ КП88)	25

Обозначение	Наименование	Стр.
У-01-01/80.4-06000 СБ	Каркас пространственный КП	
	(КП62÷КП70, КП83÷КП88)	30
	Сборочный чертеж	
-07000	Каркас пространственный КП	
	(КП71÷КП76)	31
-07000 СБ	Каркас пространственный КП	
	(КП71÷КП76)	33
	Сборочный чертеж	
-08000	Каркас пространственный КП	
	(КП77÷КП82)	34
-08000 СБ	Каркас пространственный КП	
	(КП77÷КП82)	35
	Сборочный чертеж	
-09000	Каркас пространственный КП	
	(КП89, КП91, КП92, КП96)	36
-09000 СБ	Каркас пространственный КП	
	(КП89, КП91-КП92, КП96)	38
	Сборочный чертеж	
-10000	Каркас пространственный КП	
	(КП90, КП93÷КП95)	39
-10000 СБ	Каркас пространственный КП	
	(КП90, КП93÷КП95)	41
	Сборочный чертеж	
-11000	Каркас пространственный КП97	42
-00010	Каркас плоский КР	
	(КР18÷КР31)	43
-00010 СБ	Каркас плоский КР	
	(КР18-КР31)	47
	Сборочный чертеж	
-00020	Каркас плоский КР	
	(КР32÷КР40, КР48÷КР50)	48

Обозначение	Наименование	Стр.
У-01-01/80.4-00020 СБ	Каркас плоский КР	
	(КР32÷КР40, КР48÷КР50)	52
	Сборочный чертеж	
-00030	Каркас плоский КР	
	(КР41÷КР47)	53
-00030 СБ	Каркас плоский КР	
	(КР41÷КР47)	56
	Сборочный чертеж	
-00040	Каркас плоский КР	
	(КР51÷КР54)	57
-00040 СБ	Каркас плоский КР	
	(КР51÷КР54)	58
	Сборочный чертеж	
-00050	Каркас плоский КР	
	(КР53÷КР60)	59
-00050 СБ	Каркас плоский КР	
	(КР55÷КР60)	61
	Сборочный чертеж	
-00060	Каркас плоский КР	
	(КР61, КР64, КР66)	62
-00060 СБ	Каркас плоский КР	
	(КР61, КР64, КР66)	64
	Сборочный чертеж	
-00070	Каркас плоский КР	
	(КР62, КР63)	65
-00080	Каркас плоский КР67	66
-00090	Сетка арматурная С	
	(С45÷С49)	67
-00090 СБ	Сетка арматурная С	
	(С45÷С49)	69
	Сборочный чертеж	

Обозначение	Наименование	Стр.
У-01-01/80.4-00100	Сетка арматурная с (С50÷С54, С93)	70
-00100 СБ	Сетка арматурная с (С50÷С54, С93)	72
	Сборочный чертеж	
-00110	Сетка арматурная с (С55÷С62)	73
-00110 СБ	Сетка арматурная с (С55÷С62)	75
	Сборочный чертеж	
-00120	Сетка арматурная с (С63÷С67)	76
-00120 СБ	Сетка арматурная с (С63÷С67)	78
	Сборочный чертеж	
-00130	Сетка арматурная с (С68÷С74, С87, С88, С95)	79
-00130 СБ	Сетка арматурная с (С68÷С74, С87, С88, С95)	82
	Сборочный чертеж	
-00140	Сетка арматурная с (С75÷С86, С89, С70)	83
-00140 СБ	Сетка арматурная с (С75÷С86, С89, С70)	87
	Сборочный чертеж	
-00150	Сетка арматурная с (С91, С92)	88

1.1 Настоящий выпуск содержит арматурные изделия для монолитных фундаментных плит и колонн.

1.2. Плоские арматурные каркасы и сетки должны изготовляться при помощи контактной точечной электросварки в соответствии с ГОСТ 10922-75 и СН 393-78. Сварку стержней в каркасах и сетках производить во всех точках пересечения. Объединение плоских каркасов в пространственные производить в кондукторах при помощи электросварочных клещей.

1.3 Арматурные изделия должны быть приняты техническим контролем предприятия изготовителя (поштучно) по ГОСТ 10922-75

1.4 Каждое готовое арматурное изделие должно иметь бирку с указанием его марки.

Инв.№ подл.	Подпись и дата	Взам. инв.№	

Нач. отд.	Зиновьев		У-01-01/80.4-0000070
Н.контр.	Беляев		
Гл.констр.	Беляев		Техническое описание
Рук. гр.	Вокрачко		Стадия Р; Лист; Листов 1
Ст. инж.	Костельцев		Проектный институт №1

Формат	Зона	Поз.	Обозначение	Наименование	Кол.	Примечание
				Документация		
А4			У-01-01/80.4-01000СБ	Сборочный чертеж		
А4			-00000 ТО	Техническое описание		
				Детали		
Б4		1	У-01-01/80.4-01001	Стержень арматурный		
				ф8АI ГОСТ 5781-81 l=1050	перем	0.41 кг
			Переменные данные	**для исполнения**		
				У-01-01/80.4-01000		КП26
				Сборочные единицы		
А4		2	У-01-01/80.4-00010	Каркас плоский КР18	6	
				У-01-01/80.4-01000-01		КП27
				Сборочные единицы		
А4		2	У-01-01/80.4-00010-09	Каркас плоский КР27	6	
				У-01-01/80.4-01000-02		КП28
				Сборочные единицы		
А4		2	У-01-01/80.4-00010-02	Каркас плоский КР20	6	

Нач.отд	Зуновьев	[signature]	
Н.контр.	Беляев	[signature]	
Гл.констр	Беляев	[signature]	
Рук.гр	Вокрачко	[signature]	
Ст.инж	Кателина	[signature]	
Техник	Гаврилова	[signature]	
Ст.инж	Соколова	[signature]	

У-01-01/80.4 – 01000

Каркас пространственный КП(КП26 ÷ КП32)

Стадия	Лист	Листов
Р	1	2

Проектный институт №1

Инв.№ подл. | Подпись и дата | Взам. инв.№

Формат	Зона	Поз.	Обозначение	Наименование	Кол.	Примечание
				У-01-01/80.Ч-01000-03		КП 29
				Сборочные единицы		
А4		2	У-01-01/80.Ч-00010-08	Каркас плоский КР26	6	
				У-01-01/80.Ч-01000-04		КП 30
				Сборочные единицы		
А4		2	У-01-01/80.Ч-00020-03	Каркас плоский КР35	6	
				У-01-01/80.Ч-01000-05		КП 31
				Сборочные единицы		
А4		2	У-01-01/80.Ч-00020-04	Каркас плоский КР36	6	
				У-01-01/80.Ч-01000-06		КП 32
				Сборочные единицы		
А4		2	У-01-01/80.Ч-00020-05	Каркас плоский КР37	6	

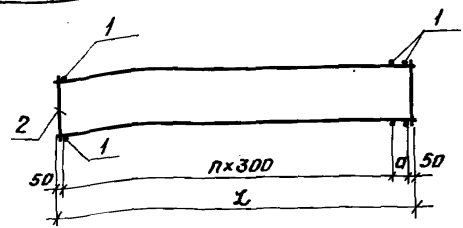

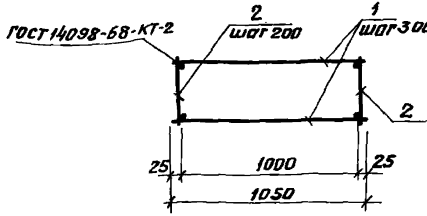

Обозначение	Марка	a мм	n	L мм	Масса кг
У-01-01/80.4-01000	КП26	100	14	4400	153.5
-01	КП27				149.9
-02	КП28	200		4500	112.1
-03	КП29				83.9
-04	КП30		15	4800	83.5
-05	КП31				108.7
-06	КП32				95.5

Нач.отд.	Зиновьев	
Н.контр.	Беляев	
Гл.констр.	Беляев	
Рук.гр.	Бокрачко	
Ст.инж.	Кателико	
Техник	Гаврилова	
Ст.инж.	Соколова	

У-01-01/80.4-01000 СБ

Каркас пространственный КП(КП26÷КП32) Сборочный чертеж

Стадия	Масса	Масштаб
Р	см. табл.	
Лист	Листов 1	

ПРОЕКТНЫЙ ИНСТИТУТ №1

Инв. № подл. | Подпись и дата | Взам. инв. №

Формат	Зона	Поз.	Обозначение	Наименование	Кол.	Примеч.
				Документация		
А4			У-01-01/80.4-02000 СБ	Сборочный чертеж		
А4			-00000 ТО	Техническое описание		
				Детали		
Б4		1	У-01-01/80.4-02001	Стержень арматурный		
				ф10АI ГОСТ 5781-81 Е=1050	перем.	0,65кг
			Переменные данные	**для исполнения**		
				У-01-01/80.4-02000		КП33
				Сборочные единицы		
А4		2	У-01-01/80.4-00010-01	Каркас плоский КР19	6	
				У-01-01/80.4-02000-01		КП34
				Сборочные единицы		
А4		2	У-01-01/80.4-00010-10	Каркас плоский КР28	6	
				У-01-01/80.4-02000-02		КП35
				Сборочные единицы		
А4		2	У-01-01/80.4-00020-06	Каркас плоский КР38	6	

Нач. отд.	Зиновьев	[signature]
Н. контр.	Беляев	[signature]
Гл. констр.	Беляев	[signature]
Рук. гр.	Вокрочко	[signature]
Ст. инж.	Кателина	[signature]
Ст. техник	Гаврилова	[signature]
Ст. инж.	Костельцев	[signature]

У-01-01/80.4-02000

Каркас пространственный КП (КП33÷КП46)

Стадия	Лист	Листов
Р	1	3

Проектный институт №1

Инв. № подл. | Подпись и дата | Взам. инв. №

Формат	Зона	Поз.	Обозначение	Наименование	Кол.	Примеч.
				У-01-01/80.4-02000-03		КП36
				Сборочные единицы		
А4		2	У-01-01/80.4-00010-03	Каркас плоский КР21	6	
				У-01-01/80.4-02000-04		КП37
				Сборочные единицы		
А4		2	У-01-01/80.4-00010-11	Каркас плоский КР29	6	
				У-01-01/80.4-02000-05		КП38
				Сборочные единицы		
А4		2	У-01-01/80.4-00020	Каркас плоский КР32	6	
				У-01-01/80.4-02000-06		КП39
				Сборочные единицы		
А4		2	У-01-01/80.4-00010-04	Каркас плоский КР22	6	
				У-01-01/80.4-02000-07		КП40
				Сборочные единицы		
А4		2	У-01-01/80.4-00010-12	Каркас плоский КР30	6	
				У-01-01/80.4-02000-08		КП41
				Сборочные единицы		
А4		2	У-01-01/80.4-00020-01	Каркас плоский КР33	6	

Формат	Зона	Поз.	Обозначение	Наименование	Кол.	Примеч.
				У-01-01/80.4-02000-09		КП42
				Сборочные единицы		
А4		2	У-01-01/80.4-00020-02	Каркас плоский КР34	6	
				У-01-01/80.4-02000-10		КП43
				Сборочные единицы		
А4		2	У-01-01/80.4-00010-13	Каркас плоский КР31	8	
				У-01-01/80.4-02000-11		КП44
				Сборочные единицы		
А4		2	У-01-01/80.4-00010-05	Каркас плоский КР23	8	
				У-01-01/80.4-02000-12		КП45
				Сборочные единицы		
А4		2	У-01-01/80.4-00010-06	Каркас плоский КР24	8	
				У-01-01/80.4-02000-13		КП46
				Сборочные единицы		
А4		2	У-01-01/80.4-00010-11	Каркас плоский КР29	8	

Инв. № подл. | Подпись и дата | Взам. инв. №

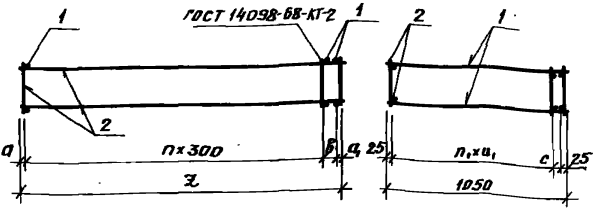

Обозначение	Марка	n	n_1	Размеры, мм a	a_1	в	l	a_1	c	Масса кг
У-01-01/80.4-02000	КП33	14	4	50	50	100	4400	200	200	131.2
-01	КП34									127.0
-02	КП35					200	4800			131.9
-03	КП36	15		70	30	–	4600			167.1
-04	КП37									163.0
-05	КП38									111.9
-06	КП39									135.3
-07	КП40									131.7
-08	КП41									98.7
-09	КП42									125.7
-10	КП43	14	6	50	50	200	4800	150	100	221.3
-11	КП44						4500			212.0
-12	КП45	15				100	4700			222.9
-13	КП46	14				300	4600			210.4

Нач.отд.	Зиновьев	
Н.контр.	Беляев	
Гл.конс.	Беляев	
Рук.гр.	Бохрочко	
Ст.инж.	Котелинин	
Ст.техн.	Гаврилова	
Ст.инж.	Хастельева	

У-01-01/80.4-02000 СБ

Каркас пространственный КП(КП33 ÷ КП46) Сборочный чертеж

Стадия	Масса	Масштаб
Р	см. табл.	
Лист	Листов 1	

ПРОЕКТНЫЙ ИНСТИТУТ №1

Формат	Зона	Поз.	Обозначение	Наименование	Кол.	Примечание
				Документация		
А4			У-01-01/80.4-03000 СБ	Сборочный чертеж		
А4			-00000 ТО	Техническое описание		
				Детали		
Б4		1	У-01-01/80.4-03001	Стержень арматурный		
				ф6АI ГОСТ 5781-81 l=1050	14	0.23 кг
			Переменные данные для исполнения			
				У-01-01/80.4-03000		КП 47
				Сборочные единицы		
А4		2	У-01-01/80.4-00020-07	Каркас плоский КР 39	6	
				У-01-01/80.4-03000-01		КП 48
				Сборочные единицы		
А4		2	У-01-01/80.4-00020-08	Каркас плоский КР 40	6	
				У-01-01/80.4-03000-02		КП 49
				Сборочные единицы		
А4		2	У-01-01/80.4-00010-07	Каркас плоский КР 25	6	

Нач. отд.	Зиновьев	[illegible]	
Н. контр.	Беляев	[illegible]	
Гл. констр.	Беляев	[illegible]	
Рук. гр.	Вокрачко	[illegible]	
Ст. инж.	Котелина	[illegible]	
Техник	Гаврилова	[illegible]	
Ст. инж.	[illegible]	[illegible]	

У-01-01/80.4-03000

Каркас пространственный КП (КП 47 ÷ КП 49)

Стадия	Лист	Листов
Р		1

Проектный институт №1

Инв. № подл. | Подпись и дата | Взам. инв. №

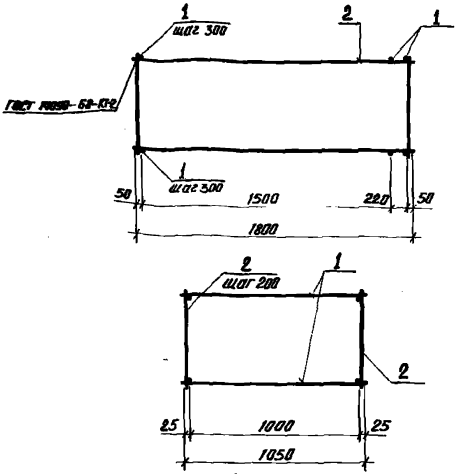

Обозначение	Марка	Масса кг
У-01-01/88.4-03000	КП 47	22.4
-01	КП 48	21.8
-02	КП 49	27.2

Нач.отд.	Зиновьев		У-01-01/88.4-03000 СБ		
Н.контр.	Беляев		Каркас пространственный КП(КП 47÷КП 49)	Стадия	Масса	Масштаб
Гл.констр.	Беляев			Р	см.табл.	
Рук.гр.	Вокрачка			Лист	Листов 1	
Ст.инж.	Котелина			Проектный институт №1		
Техник	Гаврилова					
Ст.инж.	Соколова					

Формат	Зона	Поз.	Обозначение	Наименование	Кол.	Примечание
				Документация		
А4			У-01-01/80.4-04000 СБ	Сборочный чертеж		
А4			-00000 ТО	Техническое описание		
				У-01-01/80.4-04000		КП50
				Сборочные единицы		
А4		1	У-01-01/80.4-00030	Каркас плоский КР41	9	
А4		2	-00040	КР51	6	
				Детали		
				Стержень арматурный		
Б4		3	У-01-01/80.4-04001	ф8АI ГОСТ 5781-81 ℓ=1470	12	0,6кг
Б4		4	-04001-01	ф12АII ГОСТ 5781-81 ℓ=1710	4	1,5кг
				У-01-01/80.4-04000-01		КП51
				Сборочные единицы		
А4		1	У-01-01/80.4-00030-02	Каркас плоский КР43	9	
А4		2	-00040-02	КР53	6	
				Детали		
				Стержень арматурный		
Б4		3	У-01-01/80.4-04001	ф8АI ГОСТ 5781-81 ℓ=1470	12	0,6кг
Б4		4	-04001-02	ф12АII ГОСТ 5781-81 ℓ=1660	1	1,5кг

Инв.№ подл. | Подп. и дата | Взам. инв.№

Нач. отд.	Зиновьев	
Н. контр.	Беляев	
Гл. констр.	Беляев	
Рук. гр.	Вакрочко	
Ст. инж.	Котелина	
Ст. техн.	Гаврилова	
Ст. инж.	Костенцева	

У-01-01/80.4-04000

Каркас пространственный КП (КП50÷КП53, КП61)

Стадия	Лист	Листов
Р	1	2

Проектный институт №1

Формат	Зона	Поз.	Обозначение	Наименование	Кол.	Примеч.
				У-01-01/80.4-04000-02		КП52
				Сборочные единицы		
А4		1	У-01-01/80.4-00030-04	Каркас плоский КР45	7	
А4		2	-00040-03	КР54	4	
				Детали		
				Стержень арматурный		
Б4		3	У-01-01/80.4-04001-03	ф8АI ГОСТ 5781-81 ℓ=1170	12	0,5кг
Б4		4	-04001-04	ф12АI ГОСТ 5781-81 ℓ=1370	4	1,2кг
				У-01-01/80.4-04000-03		КП53
				Сборочные единицы		
А4		1	У-01-01/80.4-00030-01	Каркас плоский КР42	7	
А4		2	-00040-01	КР52	4	
				Детали		
				Стержень арматурный		
Б4		3	У-01-01/80.4-04001-03	ф8АI ГОСТ 5781-81 ℓ=1170	12	0,5кг
Б4		4	-04001-05	ф12АI ГОСТ 5781-81 ℓ=1460	4	1,3кг
				У-01-01/80.4-04000-04		КП51
				Сборочные единицы		
А4		1	У-01-01/80.4-00030-03	Каркас плоский КР44	7	
А4		2	-00040-02	КР53	2	
				Детали		
				Стержень арматурный		
Б4		3	У-01-01/80.4-04001-03	ф8АI ГОСТ 5781-81 ℓ=1170	12	0,5кг
Б4		4	-04001-06	ф12АI ГОСТ 5781-81 ℓ=1400	4	1,2кг

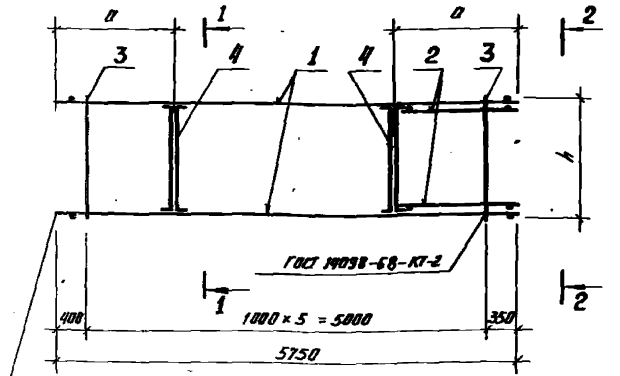

1—1

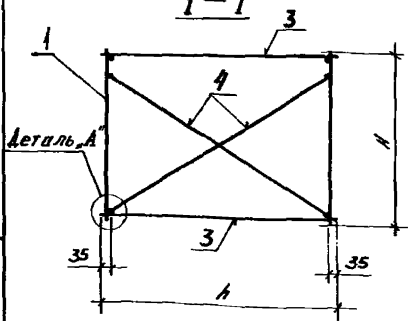

Деталь „А"

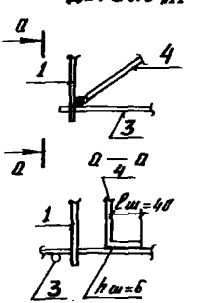

Инв.№ подл.	Подпись и дата	Взам. инв.№	

Нач.отд	Зиновьев		
Н.контр.	Беляев		
Гл.констр.	Беляев		
Рук.гр.	Вокрачко		
Ст. инж.	Кателинин		
Стехник	Гаврилова		
Ст. инж.	Костельцева		

У-01-01/80.4-04000 СБ

Каркос пространственный КП (КП50÷КП53, КП61)
Сборочный чертеж

Стадия	Масса	Масштаб
Р	См. табл.	
Лист 1	Листов 2	

Проектный институт №1

2—2

Рис. 1

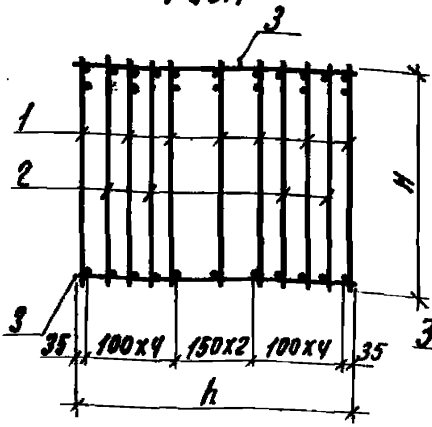

Рис. 2

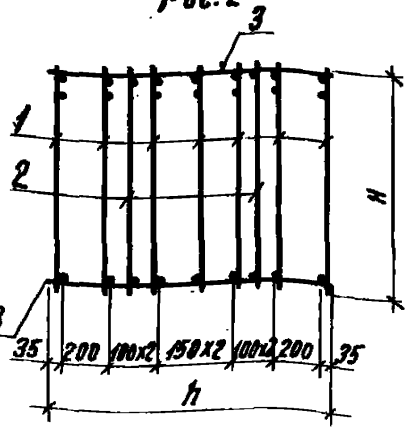

Рис. 3

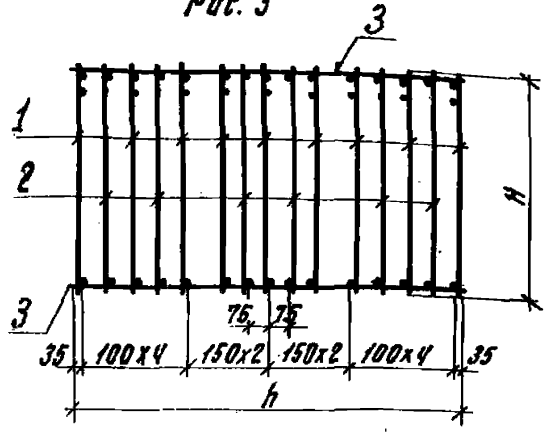

Поз. 4

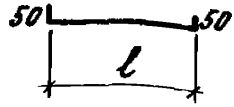

Обозначение	Марка	Рис.	Размеры, мм				Масса кг
			a	h	H	ℓ	
У-01-01/80.4-04000	КП50	3	1500	1470	960	1610	559,8
-01	КП51				860	1560	427.2
-02	КП52	1	1600	1170	810	1270	267,5
-03	КП53				960	1360	385,3
-04	КП61	2	1500	1170	860	1300	387,5

Формат	Зона	Поз.	Обозначение	Наименование	Кол.	Примечание
				Документация		
А4			У-01-01/80.Ч-05000 СБ	Сборочный чертеж		
А4			-00000 ТО	Техническое описание		
				У-01-01/80.Ч-05000		КП 54
				Сборочные единицы		
А4		1	У-01-01/80.Ч-00030-05	Каркас плоский КР46	9	
				Детали		
				Стержень арматурный		
Б4		2	У-01-01/80.Ч-05001	ф8АI ГОСТ5781-81 ℓ=1470	12	0,6 кг
Б4		3	-05001-01	ф12АI ГОСТ5781-81 ℓ=1740	4	1,6 кг
				У-01-01/80.Ч-05000-01		КП 55
				Сборочные единицы		
А4		1	У-01-01/80.Ч-00030-06	Каркас плоский КР47	9	
				Детали		
				Стержень арматурный		
Б4		2	У-01-01/80.Ч-05001	ф8АI ГОСТ5781-81 ℓ=1470	12	0,6 кг
Б4		4	-05001-02	ф12АI ГОСТ5781-81 ℓ=1690	4	1,5 кг

Инв.№ подл. | Подпись и дата | Взам. инв.№

Нач.отд	Зиновьев	
Н.контр.	Беляев	
Гл.констр	Беляев	
Рук.гр	Вокрачко	
Ст.инж	Кателина	
Техник	Гаврилова	
Ст.инж.	Соколова	

У-01-01/80.Ч-05000

Каркас пространственный КП (КП54÷КП60)

Стадия	Лист	Листов
Р	1	3

Проектный институт

Формат	Зона	Поз.	Обозначение	Наименование	Кол.	Примечание
				У-01-01/80.4-05000-02		КП56
				Сборочные единицы		
А4		1	У-01-01/80.4-00020-09	Каркас плоский КР48	7	
				Детали		
				Стержень арматурный		
Б4		2	У-01-01/80.4-05001-03	ф8АI ГОСТ5781-81 ℓ=1170	12	0.5 кг
Б4		4	-04	ф12АI ГОСТ5781-81 ℓ=1430	4	1.3 кг
				У-01-01/80.4-05000-03		КП57
				Сборочные единицы		
А4		1	У-01-01/80.4-00020-10	Каркас плоский КР49	7	
				Детали		
				Стержень арматурный		
Б4		2	У-01-01/80.4-05001-03	ф8АI ГОСТ5781-81 ℓ=1170	12	0.5 кг
Б4		4	-04	ф12АI ГОСТ5781-81 ℓ=1430	4	1.3 кг
				У-01-01/80.4-05000-04		КП58
				Сборочные единицы		
А4		1	У-01-01/80.4-00020-11	Каркас плоский КР50	7	
				Детали		
				Стержень арматурный		
Б4		2	У-01-01/80.4-05001-03	ф8АI ГОСТ5781-81 ℓ=1170	12	0.5 кг
Б4		4	-05001-04	ф12АI ГОСТ5781-81 ℓ=1430	4	1.3 кг

Формат	Зона	Поз.	Обозначение	Наименование	Кол.	Примечание
				У-01-01/80.4-05000-05		КП 59
				Сборочные единицы		
А4		1	У-01-01/80.4-00030-05	Каркас плоский КР46	1	
				Детали		
				Стержень арматурный		
Б4		2	У-01-01/80.4-05001-03	ф8 AI ГОСТ 5781-81 ℓ=1170	12	0.5 кг
Б4		3	-05001-05	ф12 AII ГОСТ 5781-81 ℓ=1490	4	1.3 кг
				У-01-01/80.4-05000-06		КП 60
				Сборочные единицы		
А4		1	У-01-01/80.4-00030-06	Каркас плоский КР47	1	
				Детали		
				Стержень арматурный		
Б4		2	У-01-01/80.4-05001-03	ф8 AI ГОСТ 5781-81 ℓ=1170	12	0.5 кг
Б4		4	-05001-04	ф12 AII ГОСТ 5781-81 ℓ=1430	4	1.3 кг

Инв.№подл. | Подпись и дата | Взам.инв.№

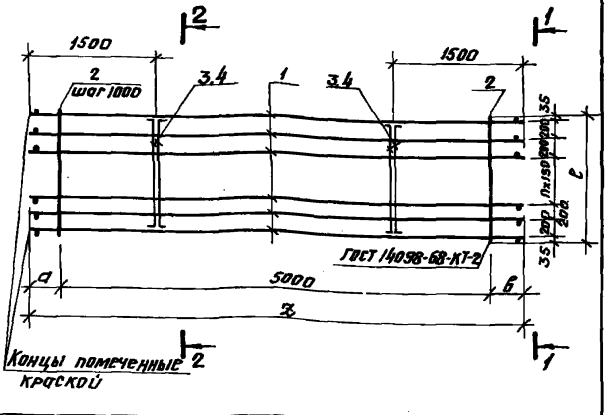

Обозначение	Марка	n	Размеры, мм					Масса кг
			а	в	н	е	z	
У-01-01/80.4-05000	КП54	4	450	500	960	1470	5950	407.8
-01	КП55				860	1470		331.8
-02	КП56	2			810	1170		208.0
-03	КП57							186.9
-04	КП58		350	400			5750	200.2
-05	КП59		450	500	960		5950	317.8
-06	КП60				860			259.0

Нач. отд.	Зиновьев	[illegible]	
Н. контр.	Беляев	[illegible]	
Гл. контр.	Беляев	[illegible]	
Рук. гр.	Вокрачко	[illegible]	
Ст. инж.	Котелина	[illegible]	
Техник	Гаврилова	[illegible]	
Ст. инж.	Соколова	[illegible]	

У-01-01/80.4-05000 СБ

Каркас пространственный КП (КП54 ÷ КП60)
Сборочный чертеж

Стадия	Масса	Масштаб
Р	см. табл.	

Лист 1 | Листов 2

ПРОЕКТНЫЙ ИНСТИТУТ №1

Инв. № подл. | Подпись и дата | Взам. инв. №

1—1

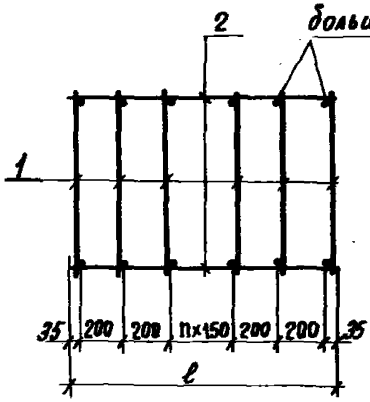

2—2

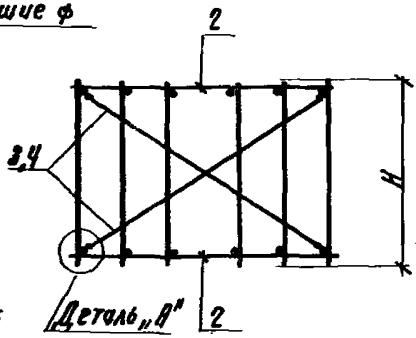

Деталь „А"

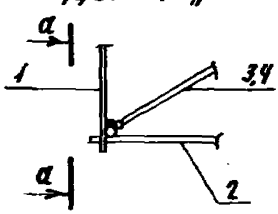

а-а

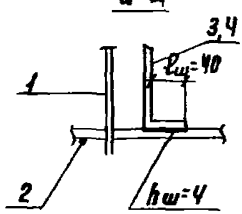

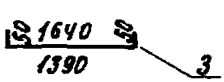

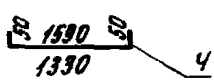

Формат	Зона	Поз.	Обозначение	Наименование	Кол.	Примеч.
				Документация		
А4			У-01-01/80.4-06000 СБ	Сборочный чертеж		
А4			-00000 ТО	Техническое описание		
				У-01-01/80.4-06000		КП62
				Сборочные единицы		
А4		1	У-01-01/80.4-00050	Каркас плоский КР 55	30	
				Детали		
				Стержень арматурный		
Б4		2	У-01-01/80.4-06081	ФБАI ГОСТ 5781-81 ℓ=5950	6	1,32 кг
				У-01-01/80.4-06000-01		КП63
				Сборочные единицы		
А4		1	У-01-01/80.4-00050-01	Каркас плоский КР56	30	
				Детали		
				Стержень арматурный		
Б4		2	У-01-01/80.4-06081	ФБАI ГОСТ 5781-81 ℓ=5950	6	1,32 кг
				У-01-01/80.4-06000-02		КП64
				Сборочные единицы		
А4		1	У-01-01/80.4-00050-02	Каркас плоский КР 57	30	
				Детали		
				Стержень арматурный		
Б4		2	У-01-01/80.4-06081	ФБАI ГОСТ 5781-81 ℓ=5950	6	1,32 кг

Инв. № подл. | Подпись и дата | Взам. инв. №

Нач. отд.	Зиновьев		
Н. контр.	Белаев		
Гл. констр.	Белаев		
Рук. гр.	Вакарчук		
Ст. инж.	Кателенко		
Ст. техник	Гаврилова		
Ст. инж.	Витенцева		

У-01-01/80.4 — 060 00

Каркас пространственный КП (КП62÷КП70, КП83÷КП88)

Стадия	Лист	Листов
Р	1	5

Проектный институт №1

Формат	Зона	Поз.	Обозначение	Наименование	Кол.	Примеч.
				У-01-01/80.4-06000-03		КП65
				Сборочные единицы		
А4		1	У-01-01/80.4-00050	Каркас плоский КР55	32	
				Детали		
				Стержень арматурный		
Б4		2	У-01-01/80.4-06001-01	ФБАI ГОСТ 5781-81 ℓ=6350	6	1,41кг
				У-01-01/80.4-06000-04		КП66
				Сборочные единицы		
А4		1	У-01-01/80.4-00050-01	Каркас плоский КР56	32	
				Детали		
				Стержень арматурный		
Б4		2	У-01-01/80.4-06001-01	ФБАI ГОСТ 5781-81 ℓ=6350	6	1,41 кг
				У-01-01/80.4-06000-05		КП67
				Сборочные единицы		
А4		1	У-01-01/80.4-00050-02	Каркас плоский КР57	32	
				Детали		
				Стержень арматурный		
Б4		2	У-01-01/80.4-06001-01	ФБАI ГОСТ 5781-81 ℓ=6350	6	1,41кг

Формат	Зона	Поз.	Обозначение	Наименование	Кол.	Примеч.
				У-01-01/80.4-06000-06		КП68
				Сборочные единицы		
А4		1	У-01-01/80.4-00050	Каркас плоский КР55	15	
				Детали		
				Стержень арматурный		
Б4		2	У-01-01/80.4-06001-01	ф6AI ГОСТ 5781-81 ℓ=2950	6	0,65 кг
				У-01-01/80.4-06000-07		КП69
				Сборочные единицы		
А4		1	У-01-01/80.4-00050-01	Каркас плоский КР56	15	
				Детали		
				Стержень арматурный		
Б4		2	У-01-01/80.4-06001-01	ф6AI ГОСТ 5781-81 ℓ=2950	6	0,65 кг
				У-01-01/80.4-06000-08		КП70
				Сборочные единицы		
А4		1	У-01-01/80.4-00050-02	Каркас плоский КР57	15	
				Детали		
				Стержень арматурный		
Б4		2	У-01-01/80.4-06001-01	ф6AI ГОСТ 5781-81 ℓ=2950	6	0,65кг

Инв.№ подл. | Подпись и дата | Взам. инв.№

Формат	Зона	Поз.	Обозначение	Наименование	Кол.	Примеч.
				У-01-01/80.4-06000-09		КП83
				Сборочные единицы		
А4		1	У-01-01/80.4-00050-03	Каркас плоский КР58	55	
				Детали		
				Стержень арматурный		
Б4		2	У-01-01/80.4-06001-02	ф6 AI ГОСТ 5781-81 ℓ=5800	6	1,3 кг
				У-01-01/80.4-06000-10		КП84
				Сборочные единицы		
А4		1	У-01-01/80.4-00050-04	Каркас плоский КР59	55	
				Детали		
				Стержень арматурный		
Б4		2	У-01-01/80.4-06001-02	ф6 AI ГОСТ 5781-81 ℓ=5800	6	1,3 кг
				У-01-01/80.4-06000-11		КП85
				Сборочные единицы		
А4		1	У-01-01/80.4-00050-05	Каркас плоский КР60	55	
				Детали		
				Стержень арматурный		
Б4		2	У-01-01/80.4-06001-02	ф6 AI ГОСТ 5781-81 ℓ=5800	6	1,3 кг

Формат	Зона	Поз.	Обозначение	Наименование	Кол.	Примеч.
				У-01-01/80.4-06000-12		КП 86
				Сборочные единицы		
А4		1	У-01-01/80.4-00050-03	Каркас плоский КР58	25	
				Детали	1	
				Стержень арматурный		
Б4		2	У-01-01/80.4-06001-03	ф6 AI ГОСТ 5781-81 ℓ=2200	6	0,6 кг
				У-01-01/80.4-06000-13		КП 87
				Сборочные единицы		
А4		1	У-01-01/80.4-00050-04	Каркас плоский КР59	25	
				Детали		
				Стержень арматурный		
Б4		2	У-01-01/80.4-06001-03	ф6 AI ГОСТ 5781-81 ℓ=2200	6	0,6 кг
				У-01-01/80.4-06000-14		КП 88
				Сборочные единицы		
А4		1	У-01-01/80.4-00050-05	Каркас плоский КР60	25	
				Детали		
				Стержень арматурный		
Б4		2	У-01-01/80.4-06001-03	ф6 AI ГОСТ 5781-81 ℓ=2200	6	0,6 кг

Инв. N подл. | Подпись и дата | Взам. инв. N

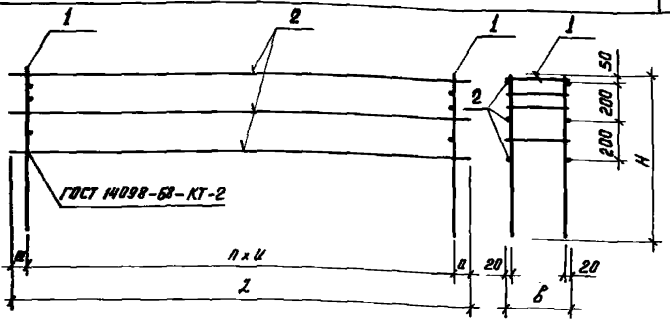

Обозначение	Марка	n	Размеры, мм					Масса кг
			а	и	L	в	Н	
У-01-01/80.4-06000	КП62		75	200	6350	420	1000	76,9
-01	КП63	29				370	900	67,9
-02	КП64					320	850	61,9
-03	КП65					420	1000	82,0
-04	КП66	31				370	900	72,4
-05	КП67					320	850	66,8
-06	КП68				2950	420	1000	38,4
-07	КП69	14				370	900	33,9
-08	КП70					320	850	30,9
-09	КП83		200	100	5800	420	1000	233,3
-10	КП84	54				370	900	211,3
-11	КП85					320	850	189,3
-12	КП86				2800	420	1000	106,1
-13	КП87	24				370	900	96,1
-14	КП88					320	850	86,9

У-01-01/80.4-06000 СБ

Нач. отд	Зиновьев	
Н. контр.	Беляев	
Гл. констр.	Беляев	
Рук. гр.	Вакрочко	
Ст. инж.	Кателина	
Ст. техник	Габриелова	
Ст. инж.	Кителцева	

Каркас пространственный КП (КП62 ÷ КП70, КП83 ÷ КП88) Сборочный чертеж.

Стадия	Масса	Масштаб
Р	см табл.	
Лист	Листов 1	

Проектный институт N1

Формат	Зона	Поз.	Обозначение	Наименование	Кол.	Примечание
				Документация		
А4			У-01-01/80.4-11000 СБ	Сборочный чертеж		
А4			-00000 ТО	Техническое описание		
				У-01-01/80.4-07000		КП 71
				Сборочные единицы		
А4		1	У-01-01/80.4-00050-03	Каркас плоский КР58	60	
				Детали		
Б4		2	У-01-01/80.4-07001	Стержень арматурный		
				ф6 AI ГОСТ 5781-81 ℓ=5950	6	1.3 кг
				У-01-01/80.4-07000-01		КП 72
				Сборочные единицы		
А4		1	У-01-01/80.4-00050-04	Каркас плоский КР59	60	
				Детали		
Б4		2	У-01-01/80.4-07001	Стержень арматурный		
				ф6 AI ГОСТ 5781-81 ℓ=5950	6	1.3 кг
				У-01-01/80.4-07000-02		КП 73
				Сборочные единицы		
А4		1	У-01-01/80.4-00050-05	Каркас плоский КР60	60	
				Детали		
Б4		2	У-01-01/80.4-07001	Стержень арматурный		
				ф6 AI ГОСТ 5781-81 ℓ=5950	6	1.3 кг

Инв. № подл. | Подпись и дата | Взам. инв. №

Нач. отд.	Зиновьев	
Н. контр.	Беляев	
Гл. конст.	Беляев	
Рук. гр.	Вокрачко	
Ст. инж.	Кателина	
Техник	Гаврилова	
Ст. инж.	Соколова	

У-01-01/80.4-07000

Каркас пространственный КП (КП71 ÷ КП76)

Стадия	Лист	Листов
Р	1	2

Проектный институт

Формат	Зона	Поз.	Обозначение	Наименование	Кол.	Примечание
				У-01-01/80.4-07000-03		КП 74
				Сборочные единицы		
А4		1	У-01-01/80.4-00050-03	Каркас плоский КР58	55	
				Детали		
Б4		2	У-01-01/80.4-07004-01	Стержень арматурный ф6АI ГОСТ 5781-81 ℓ=5430	6	1.2 кг
				У-01-01/80.4-07000-04		КП 75
				Сборочные единицы		
А4		1	У-01-01/80.4-00050-04	Каркас плоский КР59	55	
				Детали		
Б4		2	У-01-01/80.4-07004-02	Стержень арматурный ф6АI ГОСТ 5781-81 ℓ=5480	6	1.2 кг
				У-01-01/80.4-07000-05		КП 76
				Сборочные единицы		
А4		1	У-01-01/80.4-00050-05	Каркас плоский КР60	56	
				Детали		
Б4		2	У-01-01/80.4-07004-03	Стержень арматурный ф6АI ГОСТ 5781-81 ℓ=5530	6	1.2 кг

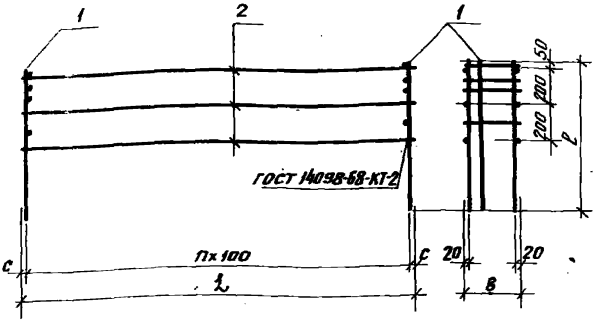

Обозначение	Марка	l мм	n	в мм	l мм	L мм	Масса кг.
У-01-01/80.4-07000	КП 71			420	1000		253,8
-01	КП 72	25	59	370	900	5950	229,8
-02	КП 73			320	850		205,8
-03	КП 74	15	54	420	1000	5430	232,7
-04	КП 75	40	54	370	900	5480	210,7
-05	КП 76	15	55	320	850	5530	192,0

Нач. отд.	Зиновьев		
Н. контр.	Беляев		
Гл. констр.	Беляев		
Рук. гр.	Вокрачко		
Ст. инж.	Котелина		
Техник	Гаврилова		
Ст. инж.	Соколова		

У-01-01/80.4-07000 СБ

Каркас пространственный КП(КП 71 ÷ КП 76) Сборочный чертеж

Стадия	Масса	Масштаб
Р	см. табл.	
Лист	Листов 1	

ПРОЕКТНЫЙ ИНСТИТУТ № 1

Инв. № подл. | Подпись и дата | Взам. инв. №

Формат	Зона	Поз.	Обозначение	Наименование	Кол.	Примечание
				Документация		
А4			У-01-01/80.4-08000 СБ	Сборочный чертеж		
А4			-00000 ТО	Техническое описание		
				Детали		
Б4		2	У-01-01/80.4-08001	Стержень арматурный		
				ф6AIгост5781-81 ℓ=5450	6	1.2 кг
			Переменные данные для исполнения			
				У-01-01/80.4-08000		КП 77
				-03		КП 80
				Сборочные единицы		
А4		1	У-01-01/80.4-00050-03	Каркас плоский КР 58	53	
				У-01-01/80.4-08000-01		КП 78
				-04		КП 81
				Сборочные единицы		
А4		1	У-01-01/80.4-00050-04	Каркас плоский КР 59	53	
				У-01-01/80.4-08000-02		КП 79
				-05		КП 82
				Сборочные единицы		
А4		1	У-01-01/80.4-00050-05	Каркас плоский КР 60	53	

Нач.отд	Зиновьев		У-01-01/80.4-08000
Н.контр.	Беляев		
Гл.констр	Беляев		
Рук.гр.	Вокрачко		Каркас пространственный КП(КП77÷КП82)
Ст.инж.	Капелина		Стадия: Р; Лист: ; Листов: 1
Техник	Гаврилова		Проектный институт
Ст.инж	Соколова		

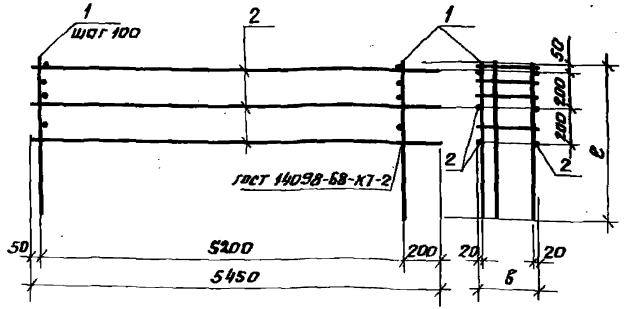

Обозначение	Марка	в мм	с мм	Масса кг.
У-01-01/80.4-08000	КП77	420	1000	224.5
-01	КП78	370	900	203.3
-02	КП79	320	850	182.2
-03	КП80	420	1000	224.5
-04	КП81	370	900	203.3
-05	КП82	320	850	182.2

КП 80, КП81, КП 82 - зеркально чертежу

Инв. № подл. | Подпись и дата | Взам. инв. №

Нач. отд	Зиновьев		
Н. контр.	Беляев		
Гл. констр.	Беляев		
Рук. гр.	Вохрачко		
Ст. инж.	Кателина		
Техник	Гаврилова		
Ст. инж.	Соколова		

У-01-01/80.4-08000 СБ

Каркас пространственный КП(КП77÷КП82) Сборочный чертеж

Стадия	Масса	Масштаб
Р	Сметы	
Лист	Листов 1	

ПРОЕКТНЫЙ ИНСТИТУТ №1

Формат	Зона	Поз.	Обозначение	Наименование	Кол.	Примеч.
				Документация		
А4			У-01-01/80.4-09000 СБ	Сборочный чертеж		
А4			-00000 ТО	Техническое описание		
				У-01-01/80.4-09000		КП 89
				Сборочные единицы		
А4		1	У-01-01/80.4-00060	Каркас плоский КР 61	6	
				Детали		
				Стержень арматурный		
Б4		2	У-01-01/80.4-09001	ф8 AI ГОСТ 5781-81 ℓ=1470	12	0,58 кг
				У-01-01/80.4-09000-01		КП 91
				Сборочные единицы		
А4		1	У-01-01/80.4-00070-01	Каркас плоский КР 63	5	
				Детали		
				Стержень арматурный		
Б4		2	У-01-01/80.4-09001-01	ф8 AI ГОСТ 5781-81 ℓ=970	12	0,38 кг

Инв. № подл. | Подпись и дата | Взам. инв. №

Нач. отд.	Зиновьев	
Н. контр.	Беляев	
Гл. констр.	Беляев	
Рук. гр.	Вакорчука	
Ст. инж.	Котенина	
Ст. техн.	Гаврилова	
Ст. инж.	Костельнева	

У-01-01/80.4-09000

Каркас пространственный КП (КП 89, КП 91, КП 92, КП 96)

Стадия	Лист	Листов
Р	1	1

Проектный институт

Формат	Зона	Поз.	Обозначение	Наименование	Кол.	Примеч.
				У-01-01/80.4-09000-02		КП 92
				Сборочные единицы		
А4		1	У-01-01/80.4-00060-03	Каркас плоский КР66	5	
				Детали		
				Стержень арматурный		
Б4		2	У-01-01/80.4-09001-02	⌀6 AI ГОСТ 5781-81 ℓ=1478	16	0.3 кг
				У-01-01/80.4-09000-03		КП 96
				Сборочные единицы		
А4		1	У-01-01/80.4-00068-01	Каркас плоский КР64	4	
				Детали		
				Стержень арматурный		
Б4		2	У-01-01/80.4-09001-03	⌀6 AI ГОСТ 5781-81 ℓ=970	16	0.22 кг

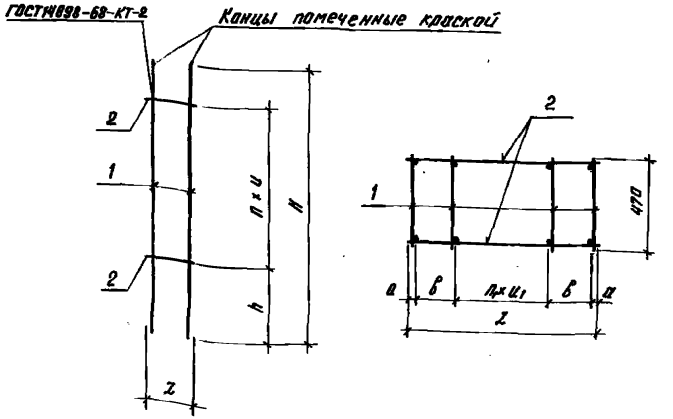

Обозначение	Марка	n	n₁	Размеры, мм							Масса кг
				h	u	H	a	в	u₁	z	
У-01-01/80.4-09000	КП89	5	3	950	400	3500	35	250	300	1470	175,6
-01	КП91		2	850		3400		225	225	970	183,1
-02	КП92	7		950	300	3500	25	355	355	1470	62,8
-03	КП96		1	850		3400		310	300	970	49,0

Нач. отд.	Зиновьев		
Н. контр.	Беляев		
Гл. констр.	Беляев		
Рук. гр.	Вокрачко		
Ст. инж.	Кателина		
Ст. технак.	Гаврилова		
Ст. инж.	Костельцева		

У-01-01/80.4-09000 СБ

Каркас пространственный КП (КП89, КП91, КП92, КП96) Сборочный чертеж

Стадия	Масса	Масштаб
Р	см. табл.	
Лист	Листов 1	

Проектный институт №1

Взам. инв. №

Подпись и дата

Инв. № подл.

Формат	Зона	Поз.	Обозначение	Наименование	Кол.	Примеч.
				Документация		
А4			У-01-01/80.4-10000 СБ	Сборочный чертеж		
А4			-10000 ТО	Техническое описание		
				У-01-01/80.4-10000		КП90
				Сборочные единицы		
А4		1	У-01-01/80.4-10070	Каркас плоский КР62	5	
				Детали		
				Стержень арматурный		
Б4		2	У-01-01/80.4-10001	ф8АI ГОСТ 5781-81 l=720	12	0,28 кг
				У-01-01/80.4-10000-01		КП93
				Сборочные единицы		
А4		1	У-01-01/80.4-10060-01	Каркас плоский КР64	3	
				Детали		
				Стержень арматурный		
Б4		2	У-01-01/80.4-10001-01	ф6АI ГОСТ 5781-81 l=720	16	0,16 кг

Нач. отд.	Зиновьев	
Н. контр.	Беляев	
Гл. констр.	Беляев	
Рук. гр.	Вокрачка	
Ст. инж.	Кателина	
Ст. техник	Гаврилова	
Ст. инж.	Костельцева	

У-01-01/80.4-10000

Каркас пространственный КП(КП90, КП93÷КП95)

Стадия	Лист	Листов
Р	1	2

Проектный институт №1

Инв. № подл. | Подпись и дата | Взам. инв. №

Формат	Зона	Поз.	Обозначение	Наименование	Кол.	Примеч.
				У-01-01/80.4-10000-02		КП 94
				Сборочные единицы		
А4		1	У-01-01/80.4-00060-02	Каркас плоский КР65	3	
				Детали		
				Стержень арматурный		
Б4		2	У-01-01/80.4-10001-01	ф6 AI ГОСТ 5781-81 ℓ=720	16	0,16 кг
				У-01-01/80.4-10000-03		КП 95
				Сборочные единицы		
А4		1	У-01-01/80.4-00060-03	Каркас плоский КР66	3	
				Детали		
				Стержень арматурный		
Б4		2	У-01-01/80.4-10001-01	ф6 AI ГОСТ 5781-81 ℓ=720	16	0,16 кг
				У-01-01/80.4-10000-04		КП 94-1
				Сборочные единицы		
А4		1	У-01-01/80.4-00060-02	Каркас плоский КР65	3	
				Детали		
				Стержень арматурный		
Б4		2	У-01-01/80.4-10001-01	ф6 AI ГОСТ 5781-81 ℓ=720	16	0,16 кг

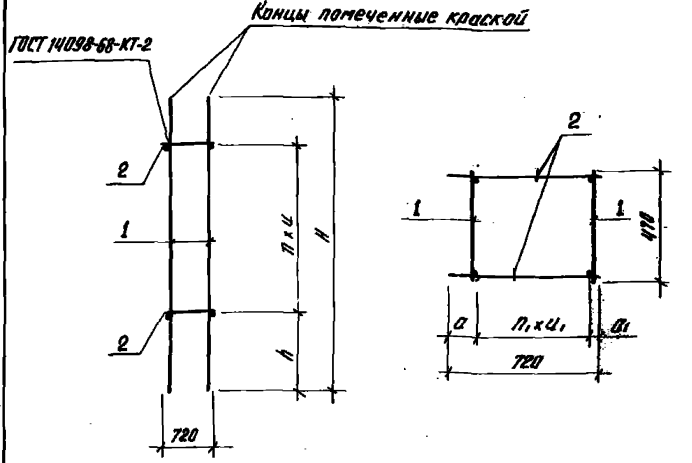

Обозначение	Марка	n	n_1	Размеры, мм						Масса кг
				h	u	H	a	a_1	u_1	
У-01-01/80.4-10000	КП 90	5	4	950	400	3500		35	150	211,4
-01	КП 93			850		3400				36,8
-02	КП 94	7	2	800	300	3350	85	25	305	35,9
-03	КП 95			950		3500				37,4
-04	КП 94-1			800		3350	25		335	35,9

Нач. отд.	Зиновьев		
Н. контр.	Беляев		
Гл. констр.	Беляев		
Рук. гр.	Вокрачко		
Ст. инж.	Кателина		
Ст. техник	Гаврилова		
Ст. инж.	Костельцева		

У-01-01/80.4-10000 СБ

Каркас пространственный КП (КП 90, КП 93 ÷ КП 95) Сборочный чертеж

Стадия	Масса	Масштаб
Р	См. табл.	
Лист	Листов 1	

Проектный институт №1

Взам. инв. №

Подпись и дата

Инв. № подл.

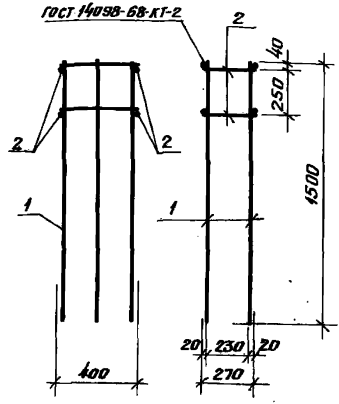

Формат	Зона	Поз.	Обозначение	Наименование	Кол.	Примечание
				Сборочные единицы		
А4		1	У-01-01/80.4-00080	Каркас плоский КР67	2	
				Детали		
Б4		2	У-01-01/80.4-11001	Стержень арматурный ф6АТ ГОСТ 5781-81 С=270	4	0.06 кг.

Нач. отд.	Зиновьев	
Н. контр.	Беляев	
Гл. констр.	Беляев	
Рук. гр.	Вакрушко	
Ст. инж.	Катешко	
Техник	Гаврилова	
Ст. инж.	Соколова	

У-01-01/80.4-11000

Каркас пространственный КП 97

Стадия	Масса	Масштаб
Р	15.0	
Лист	Листов 1	

ПРОЕКТНЫЙ ИНСТИТУТ №1

Формат	Зона	Поз.	Обозначение	Наименование	Кол.	Примеч.
				Документация		
А4			У-01-01/80.4-00010 СБ	Сборочный чертеж		
А4			-00000 ТО	Техническое описание		
				У-01-01/80.4-00010		КР18
				Детали		
				Стержень арматурный		
Б4		1	У-01-01/80.4-00011	⌀25 А III ГОСТ 5781-81 ℓ=4400	1	16,94 кг
Б4		2	-00012	⌀12 А I ГОСТ 5781-81 ℓ=4400	1	3,9 кг
Б4		3	-00011-01	⌀8 А III ГОСТ 5781-81 ℓ=410	16	0,16 кг
				У-01-01/80.4-00010-01		КР19
				Детали		
				Стержень арматурный		
Б4		1	У-01-01/80.4-00011-02	⌀22 А III ГОСТ 5781-81 ℓ=4400	1	13,1 кг
Б4		2	-00012-01	⌀10 А I ГОСТ 5781-81 ℓ=4400	1	2,71 кг
Б4		3	-00011-01	⌀8 А III ГОСТ 5781-81 ℓ=410	16	0,16 кг
				У-01-01/80.4-00010-02		КР20
				Детали		
				Стержень арматурный		
Б4		1	У-01-01/80.4-00011-03	⌀20 А III ГОСТ 5781-81 ℓ=4500	1	11,1 кг
Б4		2	-00012-02	⌀10 А I ГОСТ 5781-81 ℓ=4500	1	2,78 кг
Б4		3	-00011-01	⌀8 А III ГОСТ 5781-81 ℓ=410	16	0,16 кг

Нач. отд.	Зиновьев	[signature]
Н. контр.	Беляев	[signature]
Гл. констр.	Беляев	[signature]
Рук. гр.	Вокрачко	[signature]
Ст. инж.	Кателина	[signature]
Ст. техник.	Гаврилова	[signature]
Ст. инж.	Костромцева	[signature]

У-01-01/80.4-00010

Каркас плоский КР (КР18 ÷ КР31)

Стадия	Лист	Листов
Р	1	4

Проектный институт №1

Инв. № подл. | Подпись и дата | Взам. инв. №

Формат	Зона	Поз.	Обозначение	Наименование	Кол.	Примеч.
				У-01-01/80.4-00010-03		КР21
				Детали		
				Стержень арматурный		
БЧ		1	У-01-01/80.4-00011-04	ф25 А$\overline{III}$ ГОСТ 5781-81 ℓ=4600	1	17,7 кг
БЧ		2	-00012-03	ф12 А$\overline{I}$ ГОСТ 5781-81 ℓ=4600	1	4,1 кг
БЧ		3	-00011-01	ф 8 А$\overline{III}$ ГОСТ 5781-81 ℓ=410	16	0,16 кг
				У-01-01/80.4-00010-04		КР22
				Детали		
				Стержень арматурний		
БЧ		1	У-01-01/80.4-00011-05	ф 22 А$\overline{III}$ ГОСТ 5781-81 ℓ=4600	1	13,7 кг
БЧ		2	-00012-04	ф 10 А$\overline{I}$ ГОСТ 5781-81 ℓ=4600	1	2,84 кг
БЧ		3	-00011-01	ф 8 А$\overline{III}$ ГОСТ 5781-81 ℓ=410	16	0,16 кг
				У-01-01/80.4-00010-05		КР23
				Детали		
				Стержень арматурный		
БЧ		1	У-01-01/80.4-00011-06	ф25 А$\overline{III}$ ГОСТ 5781-81 ℓ=4500	1	17,3 кг
БЧ		2	-00012-05	ф12 А$\overline{I}$ ГОСТ 5781-81 ℓ=4500	1	4,0 кг
БЧ		3	-00011-01	ф 8 А$\overline{III}$ ГОСТ 5781-81 ℓ=410	16	0,16 кг
				У-01-01/80.4-00010-06		КР24
				Детали		
				Стержень арматурний		
БЧ		1	У-01-01/80.4-00011-07	ф25 А$\overline{III}$ ГОСТ 5781-81 ℓ=4700	1	18,1 кг
БЧ		2	-00012-06	ф 12 А$\overline{I}$ ГОСТ 5781-81 ℓ=4700	1	4,2 кг
БЧ		3	-00011-01	ф 8 А$\overline{III}$ ГОСТ 5781-81 ℓ=410	17	0,16 кг

Формат	Зона	Поз.	Обозначение	Наименование	Кол.	Примеч.
				У-01-01/80.4-00010-07		КР25
				Детали		
				Стержень арматурный		
Б4		1,2	У-01-01/80.4-00012-07	ф 10 AI ГОСТ 5781-81 ℓ=1800	2	1,11 кг
Б4		3	-00012-08	ф 10 AI ГОСТ 5781-81 ℓ= 410	7	0,25кг
				У-01-01/80.4-00010-08		КР 26
				Детали		
				Стержень арматурный		
Б4		1	У-01-01/80.4-00011-08	ф 16 AIII ГОСТ 5781-81 ℓ=4500	1	7,1 кг
Б4		2	-00012-02	ф 10 AI ГОСТ 5781-81 ℓ=4500	1	2,8 кг
Б4		3	-00011-09	ф 8 AIII ГОСТ 5781-81 ℓ=310	16	0,12 кг
				У-01-01/80.4-00010-09		КР27
				Детали		
				Стержень арматурный		
Б4		1	У-01-01/80.4-00011	ф 25 AIII ГОСТ 5781-81 ℓ=4400	1	16,9 кг
Б4		2	-00012	ф 12 AI ГОСТ 5781-81 ℓ=4400	1	3,9 кг
Б4		3	-00011-09	ф 8 AIII ГОСТ 5781-81 ℓ=310	16	0,12 кг
				У-01-01/80.4-00010-10		КР28
				Детали		
				Стержень арматурный		
Б4		1	У-01-01/80.4-00011-02	ф 22 AIII ГОСТ 5781-81 ℓ=4400	1	13,1 кг
Б4		2	-00012-01	ф 10 AI ГОСТ 5781-81 ℓ=4400	1	2,7 кг
Б4		3	-00011-09	ф 8 AIII ГОСТ 5781-81 ℓ=310	16	0,12кг

Инв.№ подл. | Подпись и дата | Взам. инв.№

Формат	Зона	Поз.	Обозначение	Наименование	Кол.	Примеч.
				У-01-01/80.4-00010-11		КР29
				Детали		
				Стержень арматурный		
БЧ		1	У-01-01/80.4-00011-04	ф25 А-III ГОСТ 5781-81 ℓ=4600	1	17,7 кг
БЧ		2	-00012-03	ф12 А-I ГОСТ 5781-81 ℓ=4600	1	4,1 кг
БЧ		3	-00011-09	ф8 А-III ГОСТ 5781-81 ℓ=310	16	0,12 кг
				У-01-01/80.4-00010-12		КР30
				Детали		
				Стержень арматурный		
БЧ		1	У-01-01/80.4-00011-05	ф22 А-III ГОСТ 5781-81 ℓ=4600	1	13,7 кг
БЧ		2	-00012-04	ф10 А-I ГОСТ 5781-81 ℓ=4600	1	2,84 кг
БЧ		3	-00011-09	ф8 А-III ГОСТ 5781-81 ℓ=310	16	0,12 кг
				У-01-01/80.4-00010-13		КР31
				Детали		
				Стержень арматурный		
БЧ		1	У-01-01/80.4-00011-10	ф25 А-III ГОСТ 5781-81 ℓ=4800	1	18,48 кг
БЧ		2	-00012-10	ф12 А-I ГОСТ 5781-81 ℓ=4800	1	4,26 кг
БЧ		3	-00011-09	ф8 А-III ГОСТ 5781-81 ℓ=310	17	0,12 кг

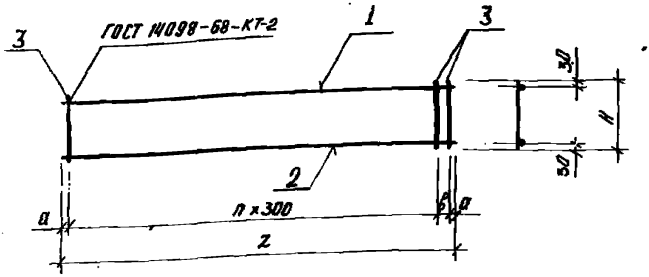

Обозначение	Марка	n	Размеры, мм				Масса кг
			a	б	z	H	
У-01-01/80.4-000 10	КР 18	14	25	150	4400	410	23,4
-01	КР 19						18,4
-02	КР 20			250	4500		16,5
-03	КР 21	15	50	—	4600		24,4
-04	КР 22						19,1
-05	КР 23	14	25	250	4500		23,9
-06	КР 24	15		150	4700		25,1
-07	КР 25	5		250	1800		4,0
-08	КР 26	14			4500	318	11,8
-09	КР 27			150	4400		22,8
-10	КР 28						17,7
-11	КР 29	15	50	—	4600		23,7
-12	КР 30						18,5
-13	КР 31		25	250	4800		24,9

Нач. отд.	Зиновьев		
Н. контр.	Беляев		
Гл. констр.	Беляев		
Рук. гр.	Вокрачко		
Ст. инж.	Кателина		
Ст. техник	Гаврилова		
Ст. инж.	Костельцева		

У-01-01/80.4-000 10 СБ

Каркас плоский КР (КР 18 ÷ КР 31) Сборочный чертеж

Стадия	Масса	Масштаб
Р	см. табл.	
Лист	Листов 1	

Проектный институт №1

Инв. № подл. | Подпись и дата | Взам. инв. №

Формат	Зона	Поз.	Обозначение	Наименование	Кол.	Примеч.
				Документация		
А4			У-01-01/80.4-00020 СБ	Сборочный чертеж		
А4			-00000 ТО	Техническое описание		
				У-01-01/80.4-00020		Кр 32
				Детали		
				Стержень арматурный		
Б4		1	У-01-01/80.4-00021	ф20 А III ГОСТ 5781-81 ℓ=4600	1	11,4 кг
Б4		2	-00022	ф10 АI ГОСТ 5781-81 ℓ=4600	1	2,8 кг
Б4		3	-00021-01	ф6 А III ГОСТ 5781-81 ℓ=270	16	0,06 кг
				У-01-01/80.4-00020-01		Кр 33
				Детали		
				Стержень арматурный		
Б4		1	У-01-01/80.4-00021-02	ф18 А III ГОСТ 5781-81 ℓ=4600	1	9,2 кг
Б4		2	-00022	ф10 АI ГОСТ 5781-81 ℓ=4600	1	2,8 кг
Б4		3	-00021-01	ф6 А III ГОСТ 5781-81 ℓ=270	16	0,06 кг
				У-01-01/80.4-00020-02		Кр 34
				Детали		
				Стержень арматурный		
Б4		1	У-01-01/80.4-00021-03	ф22 А III ГОСТ 5781-81 ℓ=4600	1	13,7 кг
Б4		2	-00022	ф10 АI ГОСТ 5781-81 ℓ=4600	1	2,8 кг
Б4		3	-00021-01	ф6 А III ГОСТ 5781-81 ℓ=270	16	0,06 кг

Инв. № подл. | Подпись и дата | Взам. инв. №

Нач. отд.	Зиновьев		У-01-01/80.4-00020
Н. контр.	Беляев		
Гл. конст.	Беляев		Каркас плоский кр (кр 32 ÷ кр 40, кр 48 ÷ кр 50)
Рук. гр.	Вокрочко		Стадия: Р; Лист: 1; Листов: 4
Ст. инж.	Кателина		Проектный институт №1
Ст. техн.	Гаврилова		
Ст. инж.	Костельцев		

Формат	Зона	Поз.	Обозначение	Наименование	Кол.	Примеч.
				У-01-01/80.400020-03		КР35
				Детали		
				Стержень арматурный		
БЧ		1	У-01-01/80.4-00021-04	ф16 AIII ГОСТ 5781-81 ℓ=4800	1	7,6кг
БЧ		2	-00022-01	ф10 AI ГОСТ 5781-81 ℓ=4800	1	3.0кг
БЧ		3	-00021-01	ф6 AIII ГОСТ 5781-81 ℓ=270	17	0,06кг
				У-01-01/80.4-00020-04		КР36
				Детали		
				Стержень арматурный		
БЧ		1	У-01-01/80.4-00021-05	ф20 AIII ГОСТ 5781-81 ℓ=4800	1	11,8кг
БЧ		2	-00022-01	ф10 AI ГОСТ 5781-81 ℓ=4800	1	3.0кг
БЧ		3	-00021-01	ф6 AIII ГОСТ 5781-81 ℓ=270	17	0,06кг
				У-01-01/80.4-00020-05		КР37
				Детали		
				Стержень арматурный		
БЧ		1	У-01-01/80.4-00021-06	ф18 AIII ГОСТ 5781-81 ℓ=4800	1	9,6кг
БЧ		2	-00022-01	ф10 AI ГОСТ 5781-81 ℓ=4800	1	3.0кг
БЧ		3	-00021-01	ф6 AIII ГОСТ 5781-81 ℓ=270	17	0,06кг
				У-01-01/80.4-00020-06		КР38
				Детали		
				Стержень арматурный		
БЧ		1	У-01-01/80.4-00021-07	ф22 AIII ГОСТ 5781-81 ℓ=4800	1	14,3кг
БЧ		2	-00022-01	ф10 AI ГОСТ 5781-81 ℓ=4800	1	3.0кг
БЧ		3	-00021-01	ф6 AIII ГОСТ 5781-81 ℓ=270	17	0,06кг

Инв. № подл. | Подпись и дата | Взам. инв. №

Формат	Зона	Поз.	Обозначение	Наименование	Кол.	Примеч.
				У-01-01/80.4-00020-07		КР39
				Детали		
				Стержень арматурный		
БЧ		1,2	У-01-01/80.4-00022-02	ф10 AI ГОСТ 5781-81 ℓ=1800	2	1,11 кг
БЧ		3	-00022-03	ф6 AI ГОСТ 5781-81 ℓ=680	7	0,15 кг
				У-01-01/80.4-00020-08		КР40
				Детали		
				Стержень арматурный		
БЧ		1,2	У-01-01/80.4-00022-02	ф10 AI ГОСТ 5781-81 ℓ=1800	2	1,11 кг
БЧ		3	-00022-04	ф6 AI ГОСТ 5781-81 ℓ=560	7	0,12 кг
				У-01-01/80.4-00020-09		КР48
				Детали		
				Стержень арматурный		
БЧ		1	У-01-01/80.4-00021-08	ф22 AIII ГОСТ 5781-81 ℓ=5950	1	17,7 кг
БЧ		2	-00022-05	ф10 AI ГОСТ 5781-81 ℓ=5950	1	3,7 кг
БЧ		3	-00021-09	ф8 AIII ГОСТ 5781-81 ℓ=810	21	0,32 кг

Инв.№ подл. | Подпись и дата | Взам. инв.№

Формат	Зона	Поз.	Обозначение	Наименование	Кол.	Примеч.
				У-01-01/80.4-00020-10		КР 49
				Детали		
				Стержень арматурный		
БЧ		1	У-01-01/80.4-00021-10	ф20 А III ГОСТ 5781-81 ℓ=5950	1	14,7 кг
БЧ		2	-00022-05	ф10 А I ГОСТ 5781-81 ℓ=5950	1	3,7 кг
БЧ		3	-00021-09	ф8 А III ГОСТ 5781-81 ℓ=810	21	0,32 кг
				У-01-01/80.4-00020-11		КР 50
				Детали		
				Стержень арматурный		
БЧ		1	У-01-01/80.4-00021-11	ф22 А III ГОСТ 5781-81 ℓ=5750	1	17,2 кг
БЧ		2	-00022-06	ф10 А I ГОСТ 5781-81 ℓ=5570	1	3,4 кг
БЧ		3	-00021-09	ф8 А III ГОСТ 5781-81 ℓ=810	20	0,32 кг

Рис. 1

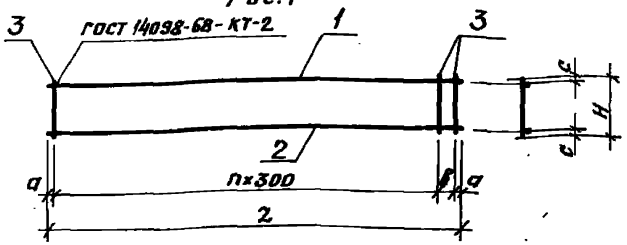

Рис. 2

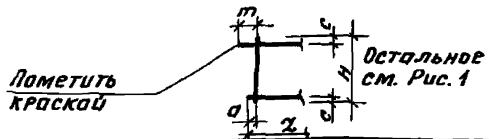

Обозначение	Марка	n	Рис.	Размеры, мм a	m	в	l	c	H	Масса кг.
У-01-01/80.4-00020	КР32	15	1	50	—	—	4600	30	270	15.2
-01	КР33									13.0
-02	КР34									17.5
-03	КР35			25	—	250	4800			11.6
-04	КР36									15.8
-05	КР37									13.6
-06	КР38									18.3
-07	КР39	5					1800		550	3.3
-08	КР40								560	3.1
-09	КР48	19		30		190	5950	35	810	28.1
-10	КР49									25.1
-11	КР50	18	2		210	110	5570			27.0

Инв. № подл. | Подпись и дата | Взам. инв. №

Нач. отд.	Зиновьев	
Н. контр.	Беляев	
Гл. констр.	Беляев	
Рук. гр.	Вакрачко	
Ст. инж.	Кателина	
Ст. техник	Габрилова	
Ст. инж.	Костельцева	

У-01-01/80.4-00020 СБ

Каркас плоский КР (КР32÷КР40, КР48÷КР50) Сборочный чертеж

Стадия	Масса	Масштаб
Р	см. табл.	
Лист	Листов 1	

ПРОЕКТНЫЙ ИНСТИТУТ №1

Формат	Зона	Поз.	Обозначение	Наименование	Кол.	Примеч.
				Документация		
А4			У-01-01/80.4-000 30 СБ	Сборочный чертеж		
А4			-00000 ТО	Техническое описание		
				У-01-01/80.4-00030		КР41
				Детали		
				Стержень арматурный		
Б4		1	У-01-01/80.4-00031	⌀25 А-III ГОСТ 5781-81 ℓ=5750	1	22,1 кг
Б4		2	-01	⌀12 А-III ГОСТ 5781-81 ℓ=5470	1	4,9 кг
Б4		3	-02	⌀10 А-III ГОСТ 5781-81 ℓ=960	24	0,6 кг
Б4		4	-03	⌀25 А-III ГОСТ 5781-81 ℓ=3950	1	14,4 кг
				У-01-01/80.4-00030-01		КР42
				Детали		
				Стержень арматурный		
Б4		1	У-01-01/80.4-00031	⌀25 А-III ГОСТ 5781-81 ℓ=5750	1	22,1 кг
Б4		2	-01	⌀12 А-III ГОСТ 5781-81 ℓ=5470	1	4,9 кг
Б4		3	-02	⌀10 А-III ГОСТ 5781-81 ℓ=960	24	0,6 кг
Б4		4	-04	⌀20 А-III ГОСТ 5781-81 ℓ=3750	1	9,3 кг

Инв. № подл. | Подпись и дата | Взам. инв. №

Нач. отд.	Зиновьев		У-01-01/80.4-00030
Н. контр.	Беляев		
Гл. констр.	Беляев		Каркас плоский КР (КР41÷КР47)
Рук. гр.	Вакрачка		Стадия: Р; Лист: 1; Листов: 3
Ст. инж.	Кателина		Проектный институт № 1
Ст. техник	Говорилова		
Ст. инж.	Костельцев		

Формат	Зона	Поз.	Обозначение	Наименование	Кол.	Примеч.
				У-01-01/80.4-00030-02		КР43
				Детали		
				Стержень арматурный		
БЧ		1	У-01-01/80.4-00031	⌀25 А-III ГОСТ 5781-81 ℓ=5750	1	22,1 кг
БЧ		2	-05	⌀10 А-III ГОСТ 5781-81 ℓ=5520	1	3,4 кг
БЧ		3	-06	⌀8 А-III ГОСТ 5781-81 ℓ=860	24	0,34 кг
БЧ		4	-04	⌀20 А-III ГОСТ 5781-81 ℓ=3750	1	9,3 кг
				У-01-01/80.4-00030-03		КР44
				Детали		
				Стержень арматурный		
БЧ		1	У-01-01/80.4-00031	⌀25 А-III ГОСТ 5781-81 ℓ=5750	1	22,1 кг
БЧ		2	-05	⌀10 А-III ГОСТ 5781-81 ℓ=5520	1	3,4 кг
БЧ		3	-06	⌀8 А-III ГОСТ 5781-71 ℓ=860	24	0,34 кг
БЧ		4	-07	⌀18 А-III ГОСТ 5781-81 ℓ=3750	1	7,5 кг
				У-01-01/80.4-00030-04		КР45
				Детали		
				Стержень арматурный		
БЧ		1	У-01-01/80.4-00031-08	⌀22 А-III ГОСТ 5781-81 ℓ=5750	1	17,2 кг
БЧ		2	-09	⌀10 А-III ГОСТ 5781-81 ℓ=5510	1	3,4 кг
БЧ		3	-10	⌀8 А-III ГОСТ 5781-81 ℓ=810	20	0,32 кг
БЧ		4	-07	⌀18 А-III ГОСТ 5781-81 ℓ=3750	1	7,5 кг

Формат	Зона	Поз.	Обозначение	Наименование	Кол.	Примеч.
				У-01-01/80.4-00030-05		КР46
				Детали		
				Стержень арматурный		
БЧ		1	У-01-01/80.4-00031-11	ф25 А Ⅲ ГОСТ 5781-81 ℓ=5950	1	22,9 кг
БЧ		2	-12	ф12 А Ⅲ ГОСТ 5781-81 ℓ=5950	1	5,3 кг
БЧ		3	-02	ф10 А Ⅲ ГОСТ 5781-81 ℓ=960	26	0,6 кг
				У-01-01/80.4-00030-06		КР47
				Детали		
				Стержень арматурный		
БЧ		1	У-01-01/80.4-00031-11	ф25 А Ⅲ ГОСТ 5781-81 ℓ=5950	1	22,9 кг
БЧ		2	-13	ф10 А Ⅲ ГОСТ 5781-81 ℓ=5950	1	3,7 кг
БЧ		3	-06	ф8 А Ⅲ ГОСТ 5781-81 ℓ=860	26	0,34 кг

Инв. № подл. | Подпись и дата | Взам. инв. №

Пометить краской

Рис. 1

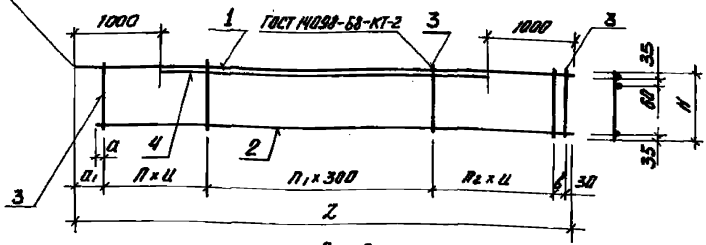

Рис. 2

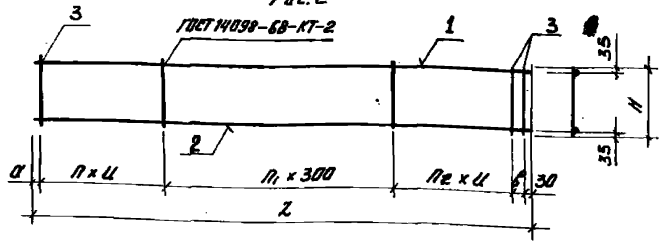

Обозначение	Марка	Рис	n	n1	n2	Размеры, мм a	a1	б	u	L	H	Масса кг
У-01-01/80.4-00030	КР41	1	6	9	7	20	300	120	200	5750	960	55.8
-01	КР42											50.7
-02	КР43						250	170			860	43.0
-03	КР44											41.1
-04	КР45		5		4		200	120	300		810	39.5
-05	КР46	2	7	10	7	30	—	90	200	5950	960	43.8
-06	КР47										860	35.4

Нач. отд.	Зиновьев	
Н. контр.	Беляев	
Гл. констр.	Беляев	
Рук. гр.	Вокрачко	
Ст. инж.	Кателина	
Ст. техник	Гаврилова	
Ст. инж.	Костельцева	

У-01-01/80.4-00030 СБ

Каркас плоский КР (КР41 ÷ КР47) Сборочный чертеж

Стадия	Масса	Масштаб
Р	см. табл.	
Лист	Листов 1	

Проектный институт №1

Инв. № подл. | Подпись и дата | Взам. инв. №

Формат	Зона	Поз.	Обозначение	Наименование	Кол.	Примечание
				Документация		
А4			У-01-01/80.4-00040 СБ	Сборочный чертеж		
А4			-00000 ТО	Техническое описание		
				У-01-01/80.4-00040		КР51
				Детали		
				Стержень арматурный		
Б4		1	У-01-01/80.4-00041	ф12 А I ГОСТ 5781-81 ℓ=1450	2	1,3 кг
Б4		2	-00042	ф10 А III ГОСТ 5781-81 ℓ=960	8	0,6 кг
				У-01-01/80.4-00040-01		КР52
				Детали		
				Стержень арматурный		
Б4		1	У-01-01/80.4-00041-01	ф10 А I ГОСТ 5781-81 ℓ=1450	2	0,9 кг
Б4		2	-00042-01	ф8 А III ГОСТ 5781-81 ℓ=960	8	0,38 кг
				У-01-01/80.4-00040-02		КР 53
				Детали		
				Стержень арматурный		
Б4		1	У-01-01/80.4-00041-01	ф10 А I ГОСТ 5781-81 ℓ=1450	2	0,9 кг
Б4		2	-00042-02	ф8 А III ГОСТ 5781-81 ℓ=860	8	0,34 кг
				У-01-01/80.4-00040-03		КР 54
				Детали		
Б4		1	У-01-01/80.4-00041-02	ф10 А I ГОСТ 5781-81 ℓ=1550	2	0,96 кг
Б4		2	-00042-03	ф8 А III ГОСТ 5781-81 ℓ=810	6	0,92 кг

Нач.отд.	Зиновьев	[signature]	У-01-01/80.4-00040
Н.контр.	Беляев	[signature]	
Гл.конст.	Беляев	[signature]	Каркас плоский КР (КР51÷КР54)
Рук.гр.	Вокрушко	[signature]	
Ст.инж.	Катерина	[signature]	
Техник	Гаврилова	[signature]	
Ст.инж.	Соколова	[signature]	

Стадия	Лист	Листов
Р		1

Проектный институт №1

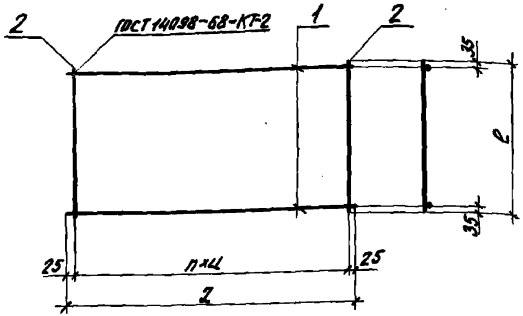

Обозначение	Марка	h	Размеры, мм			Масса кг
			ш	e	z	
У-01-01/80.4-00040	КР51	7	200	960	1450	7.4
-01	КР52			960		4.8
-02	КР53			860		4.5
-03	КР54	5	300	810	1550	3.8

Инв. № подл. | Подпись и дата | Взам. инв. №

Нач. отд.	Зиновьев		
Н. контр.	Беляев		
Гл. констр.	Беляев		
Рук. гр.	Вакрачко		
Ст. инж.	Кателинг		
Техник	Гаврилова		
Ст. инж.	Соколова		

У-01-01/80.4-00040 СБ

Каркас плоский КР (КР51÷КР54)

Сборочный чертеж

Стадия	Масса	Масштаб
Р	см. табл.	
Лист	Листов 1	

Проектный институт

Формат	Зона	Поз.	Обозначение	Наименование	Кол.	Примеч.
				Документация		
А4			У-01-01/80.4-00050 СБ	Сборочный чертеж		
			-000 00ТО	Техническое описание		
				У-01-01/80.4-00050		КР55
				Детали		
				Стержень арматурный		
Б4		1.2	У-01-01/80.4-00051	ф10 АIII ГОСТ 5781-81 е=1000	2	0,62 кг
Б4		3	-01	ф10 АIII ГОСТ 5781-81 е=420	4	0,26 кг
				У-01-01/80.4-00050-01		КР56
				Детали		
				Стержень арматурный		
Б4		1.2	У-01-01/80.4-00051-02	ф10 АIII ГОСТ 5781-81 е=900	2	0,56 кг
Б4		3	-03	ф10 АIII ГОСТ 5781-81 е=370	4	0,23 кг
				У-01-01/80.4-00050-02		КР57
				Детали		
				Стержень арматурный		
Б4		1.2	У-01-01/80.4-00051-04	ф10 АIII ГОСТ 5781-81 е=850	2	0,52 кг
Б4		3	-05	ф10 АIII ГОСТ 5781-81 е=320	4	0,2 кг

Нач. отд.	Зиновьев	[signature]
Н. контр.	Беляев	[signature]
Гл. констр.	Беляев	[signature]
Рук. гр.	Вокрачко	[signature]
Ст. инж.	Котелина	[signature]
Ст. техн.	Гаврилова	[signature]
Ст. инж.	Костельцева	[signature]

У-01-01/80.4-00050

Каркас плоский КР (КР55÷КР60)

Стадия	Лист	Листов
Р	1	2

Проектный институт №1

Формат	Зона	Поз.	Обозначение	Наименование	Кол.	Примеч.
				У-01-01/80.4-00050-03		Кр 58
				Детали		
				Стержень арматурный		
Б4		1	У-01-01/80.4-00051-06	⌀14 А III ГОСТ 5781-81 ℓ=1000	2	1.2 кг
Б4		2	-00051-07	⌀10 А III ГОСТ 5781-81 ℓ=1000	1	0.62 кг
Б4		3	-00051-01	⌀10 А III ГОСТ 5781-81 ℓ=420	4	0.26 кг
				У-01-01/80.4-00050-04		Кр 59
				Детали		
				Стержень арматурный		
Б4		1	У-01-01/80.4-00051-08	⌀14 А III ГОСТ 5781-81 ℓ=900	2	1,1 кг
Б4		2	-00051-02	⌀10 А III ГОСТ 5781-81 ℓ=900	1	0,56 кг
Б4		3	-00051-03	⌀10 А III ГОСТ 5781-81 ℓ=370	4	0.23 кг
				У-01-01/80.4-00050-05		Кр 60
				Детали		
				Стержень арматурный		
Б4		1	У-01-01/80.4-00051-09	⌀14 А III ГОСТ 5781-81 ℓ=850	2	1.02 кг
Б4		2	00051-04	⌀10 А III ГОСТ 5781-81 ℓ=850	1	0.52 кг
Б4		3	00051-05	⌀10 А III ГОСТ 5781-81 ℓ=320	4	0.2 кг

Инв. № подл. | Подпись и дата | Взам. инв. №

Рис. 1

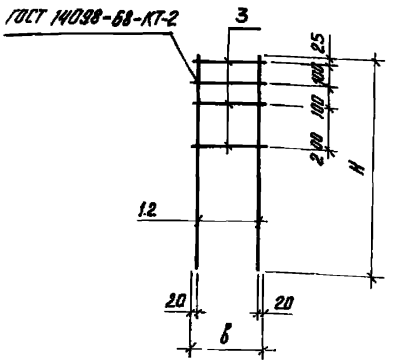

Рис 2

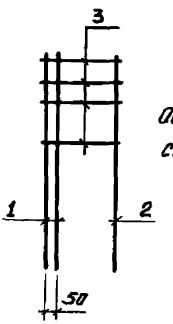

Остальное см. рис. 1

Обозначение	Марка	Рис.	Размеры, мм		Масса кг
			в	H	
У-01-01/80.4-00050	КР55	1	420	1000	2.3
-01	КР56		370	900	2.0
-02	КР57		320	850	1.8
-03	КР58	2	420	1000	4.1
-04	КР59		370	900	3.7
-05	КР60		320	850	3.3

Нач. отд.	Зиновьев	
Н. контр.	Беляев	
Гл. констр.	Беляев	
Рук. гр.	Вакрачко	
Ст. инж.	Кателина	
Ст. техник	Гаврилова	
Ст. инж.	Костельцева	

У-01-01/80.4-00050 СБ

Каркас плоский КР (КР55÷КР60)

Сборочный чертеж

Стадия	Масса	Масштаб
Р	см. табл.	
Лист	Листов 1	

Проектный институт №1

Форм.	Зона	Поз.	Обозначение	Наименование	Кол.	Примеч.
				Документация		
А4			У-01-01/80.4-00060 СБ	Сборочный чертеж		
А4			-00000 ТО	Техническое описание		
				У-01-01/80.4-00060		КР 61
				Детали		
				Стержень арматурный		
Б4		1	У-01-01/80.4-00061	ф25 А III ГОСТ 5781-81 ℓ=3500	2	13,5 кг
Б4		2	-00062	ф8 А I ГОСТ 5781-81 ℓ=470	6	0.19 кг
				У-01-01/80.4-00060-01		КР 64
				Детали		
				Стержень арматурный		
Б4		1	У-01-01/80.4-00061-01	ф16 А III ГОСТ 5781-81 ℓ=3400	2	5.4 кг
Б4		2	-00062-01	ф6 А I ГОСТ 5781-81 ℓ=470	8	0.1 кг

Инв. № подл. | Подпись и дата | Взам. инв. №

Нач. отд.	Зиновьев	
Н. контр.	Беляев	
Гл. констр.	Беляев	
Рук. гр.	Вокодчко	
Ст. инж.	Котельни	
Ст. техн.	Гаврилова	
Ст. инж.	Костельцев	

У-01-01/80.4-00060

Каркас плоский КР (КР61, КР64÷КР66)

Стадия	Лист	Листов
Р	1	2

Проектный институт 1

Формат	Зона	Поз.	Обозначение	Наименование	Кол.	Примеч.
				У-01-01/80.4-00060-02		КР 65
				Деталу		
				Стержень арматурный		
БЧ		1	У-01-01/80.4-00061-02	ф16 AIII ГОСТ 5781-81 ℓ=3350	2	5,2 кг
БЧ		2	-00062-01	ф6 AI ГОСТ 5781-81 ℓ=470	8	0,1 кг
				У-01-01/80.4-00060-03		КР 66
				Деталу		
				Стержень арматурный		
БЧ		1	У-01-01/80.4-00061-01	ф16 AIII ГОСТ 5781-81 ℓ=3500	2	5,4 кг
БЧ		2	-00062-01	ф6 AI ГОСТ 5781-81 ℓ=470	8	0,1 кг

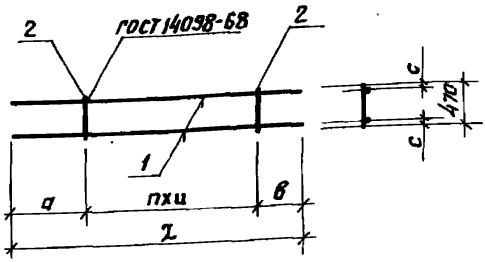

Обозначение	Марка	п	Размеры, мм					Масса кг.
			а	ц	в	l	с	
У-01-01/80.4-00060	КР61	5	930	400	570	3500	35	28.1
-01	КР64	7	830	300	470	3400	25	11.4
-02	КР65		780			3360		11.2
-03	КР66		930			3500		11.6

Инв. № подл. | Подпись и дата | Взам. инв. №

Нач. отд.	Зиновьев		
Н. контр.	Беляев		
Гл. конс.	Беляев		
Рук. гр.	Вохрачко		
Ст. инж.	Кателина		
Ст. техник	Гаврилова		
Ст. инж.	Костельцева		

У-01-01/80.4-00060 СБ

Каркас плоский КР (КР61, КР64 ÷ КР66)

Стадия	Масса	Масштаб
Р	см. табл.	
Лист	Листов 1	

ПРОЕКТНЫЙ ИНСТИТУТ №1

ГОСТ 14098-68-КТ-2

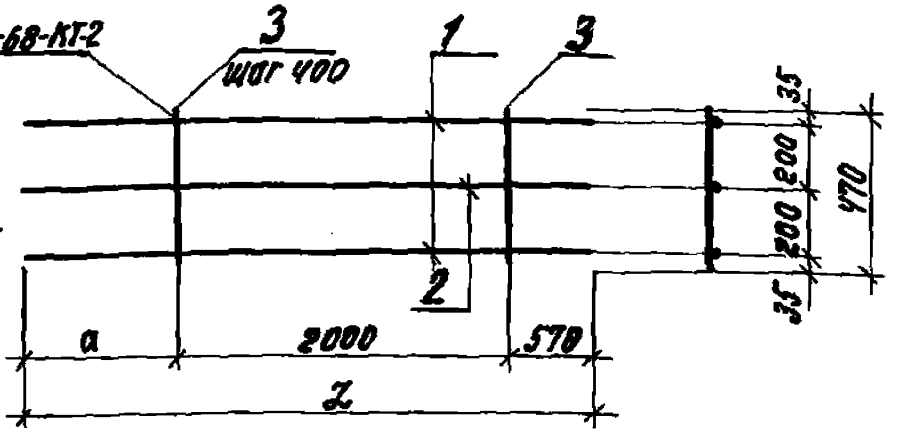

Обозначение	Марка	a мм	L мм	Масса кг
У-01-01/80.4-00070	КР 62	930	3500	41.6
-01	КР 63	830	3400	35,7

Формат	Зона	Поз.	Обозначение	Наименование	Кол.	Примечание
				У-01-01/80.4-00070		КР 62
				Детали		
				Стержень арматурный		
БЧ		1,2	У-01-01/80.4-00071	ф25 AIII ГОСТ 5781-81 ℓ=3500	3	13.5 кг
БЧ		3	-00072	ф8 AI ГОСТ 5781-81 ℓ=470	6	0,19 кг
				У-01-01/80.4-00070-01		КР 63
				Детали		
				Стержень арматурный		
БЧ		1	У-01-01/80.4-00071-01	ф25 AIII ГОСТ 5781-81 ℓ=3400	2	13,1 кг
БЧ		2	-00071-02	ф20 AIII ГОСТ 5781-81 ℓ=3400	1	8,4 кг
БЧ		3	-00072	ф8 AI ГОСТ 5781-81 ℓ=470	6	0,19 кг

Нач. отд.	Зиновьев	
Н. контр.	Беляев	
Гл. констр.	Беляев	
Рук. гр.	Вакачко	
Ст. инж.	Кателина	
Техник	Гаврилова	
Ст. инж.	Соколова	

У-01-01/80.4-00070

Каркас плоский КР (КР62, КР63)

Стадия	Масса	Масштаб
Р	См. табл.	
Лист	Листов 1	

Проектный институт

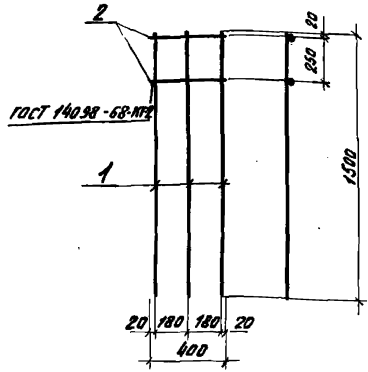

Формат	Зона	Поз.	Обозначение	Наименование	Кол.	Приме-чание
				Детали		
				Стержень арматурный		
Б4		1	У-01-01/80.4-00081	ф16 AIII ГОСТ 5781-81 ℓ=1500	3	2 кг
Б4		2	-00082	ф6 AI ГОСТ 5781-81 ℓ=400	2	0,1 кг

Инв. № подл. | Подпись и дата | Взам. инв. №

Нач. отд.	Зиновьев		
Н. контр.	Беляев		
Гл. констр.	Беляев		
Рук. гр.	Вакрочко		
Ст. инж.	Котелина		
Техник	Гаврилова		
Ст. инж.	Соколова		

У-01-01/80.4-00080

Каркас плоский КР 67

Стадия	Масса	Масштаб
Р	7,4	
Лист	Листов 1	

Проектный институт 1

Формат	Зона	Поз.	Обозначение	Наименование	Кол.	Примеч.
				Документация		
А4			У-01-01/80.4-00090 СБ	Сборочный чертеж		
А4			-000 00 ТО	Техническое описание		
				У-01-01/80.4-00090		С45
				Детали		
				Стержень арматурный		
Б4		1	У-01-01/80.4-00091	ф10 AI ГОСТ 5781-81 ℓ=5950	10	3.67 кг
Б4		2	-000 92	ф20 AIII ГОСТ 5781-81 ℓ=3160	38	7.8 кг
				У-01-01/80.4-00090-01		С46
				Детали		
				Стержень арматурный		
Б4		1	У-01-01/80.4-00091-01	ф8 AI ГОСТ 5781-81 ℓ=5950	10	2,35 кг
Б4		2	-000 92-01	ф8 AIII ГОСТ 5781-81 ℓ=3160	38	5,0 кг
				У-01-01/80.4-00090-02		С47
				Детали		
				Стержень арматурный		
Б4		1	У-01-01/80.4-00091-02	ф6 AI ГОСТ 5781-81 ℓ=5950	10	1.32 кг
Б4		2	-000 92-02	ф14 AIII ГОСТ 5781-81 ℓ=3160	38	3.82 кг

Инв. № подл. | Подпись и дата | Взам. инв. №

Нач. отд.	Зиновьев	
Н. контр.	Беляев	
Гл. констр.	Беляев	
Рук. гр.	Вокрачка	
Ст. инж.	Кателина	
Техник	Гаврилова	
Ст. инж.	Сокалова	

У-01-01/80.4-00090

Сетка арматурная с (С45÷С49)

Стадия	Лист	Листов
Р	1	2

Проектный институт №1

Формат	Зона	Поз.	Обозначение	Наименование	Кол.	Примеч.
				У-01-01/80.4-00090-03		С48
				Детали		
				Стержень арматурный		
Б4		1	У-01-01/80.4-000 91-03	ф8 А I ГОСТ 5781-81 ℓ=2950	10	1,17 кг
Б4		2	-00092-01	ф16 А III ГОСТ 5781-81 ℓ=3160	15	5,0 кг
				У-01-01/80.4-000 90-04		С 49
				Детали		
				Стержень арматурный		
Б4		1	У-01-01/80.4-000 91-04	ф6 А I ГОСТ 5781-81 ℓ=2950	10	0,65 кг
Б4		2	-00092-02	ф14 А III ГОСТ 5781-81 ℓ=3160	15	3,82 кг

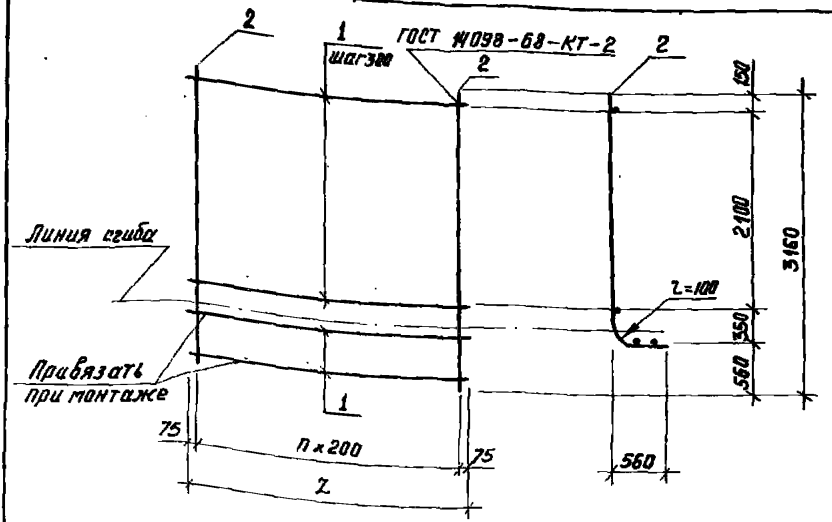

Обозначение	Марка	n	l мм	Масса кг
У-01-01/80.4-00090	С45	29	5950	270.7
-01	С46			173.5
-02	С47			127.8
-03	С48	14	2950	86.7
-04	С49			63.9

Нач. отд.	Зиновьев	
Н. контр.	Беляев	
Гл. констр.	Беляев	
Рук. гр.	Вокрачка	
Ст. инж.	Кателина	
Техник	Гаврилова	
Ст. инж.	Соколова	

У-01-01/80.4-00090 СБ

Сетка арматурная с (С45÷С49)

Сборочный чертеж

Стадия	Масса	Масштаб
Р	сметная	
Лист	Листов	

Проектный институт №1

Инв. № подл. | Подпись и дата | Взам. инв. №

Формат	Зона	Поз.	Обозначение	Наименование	Кол.	Примечание
				Документация		
А4			У-01-01/80.4-00100 СБ	Сборочный чертеж		
А4			-00000 ТО	Техническое описание		
				У-01-01/80.4-00100		С50
				Детали		
				Стержень арматурный		
Б4	1		У-01-01/80.4-00101	ф25 А III ГОСТ 5781-81 ℓ=3800	15	14.6 кг
Б4	2		-00102	ф12 А I ГОСТ 5781-81 ℓ=2950	10	2.62 кг
				У-01-01/80.4-00100-01		С51
				Детали		
				Стержень арматурный		
Б4	1		У-01-01/80.4-00101-01	ф22 А III ГОСТ 5781-81 ℓ=3800	15	11.32 кг.
Б4	2		-00102-01	ф10 А I ГОСТ 5781-81 ℓ=2950	10	1.82 кг.
				У-01-01/80.4-00100-02		С52
				Детали		
				Стержень арматурный		
Б4	1		У-01-01/80.4-00101-02	ф20 А III ГОСТ 5781-81 ℓ=3800	15	9.39 кг
Б4	2		-00102-01	ф10 А I ГОСТ 5781-81 ℓ=2950	10	1.82 кг.

Инв. № подл. | Подпись и дата | Взам. инв. №

Нач. отд.	Зиновьев		У-01-01/80.4-00100
Н. контр.	Беляев		
Гл. констр.	Беляев		
Рук. гр.	Вокрачева		Сетка арматурная С (С50 ÷ С54, С93)
Ст. инж.	Кателина		
Ст. техник	Рабрилова		
Ст. инж.	Костомыгина		

Стадия	Лист	Листов
Р	1	2

ПРОЕКТНЫЙ ИНСТИТУТ №1

Формат	Зона	Поз.	Обозначение	Наименование	Кол.	Примечание
				У-01-01/80.4-00100-03		С53
				Детали		
				Стержень арматурный		
БЧ		1	У-01-01/80.4-00101-03	ф22 AIII ГОСТ 5781-81 ℓ=6800	15	20.3кг
БЧ		2	-00102-01	ф10 AI ГОСТ 5781-81 ℓ=2950	18	1.8 кг
				У-01-01/80.4-00100-04		С54
				Детали		
				Стержень арматурный		
БЧ		1	У-01-01/80.4-00101-04	ф20 AIII ГОСТ 5781-81 ℓ=6800	15	16.8кг
БЧ		2	-00102-01	ф10 AI ГОСТ 5781-81 ℓ=2950	18	1.8кг
				У-01-01/80.4-00100-05		С93
				Детали		
				Стержень арматурный		
БЧ		1	У-01-01/80.4-00102-02	ф8 AI ГОСТ 5781-81 ℓ=720	6	0.28кг
БЧ		2	-00102-03	ф8 AI ГОСТ 5781-81 ℓ=470	8	0.19кг

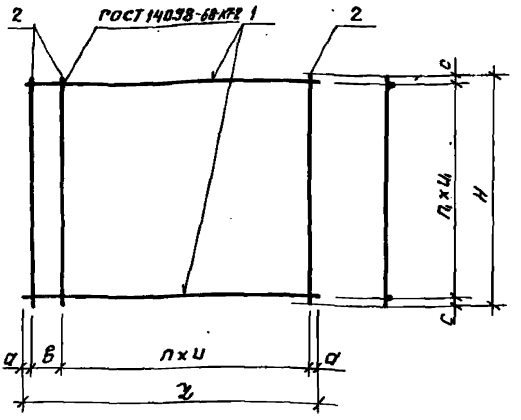

Обозначение	Марка	n	n_1	Размеры, мм							масса кг
				u	a	в	z	c	u_1	H	
У-01-01/80.4-00100	С50	8	14	400	100	400	3800	75	200	2950	245.2
-01	С51										188.0
-02	С52										158.9
-03	С53	16				200	6800				336.9
-04	С54										284.4
-05	С93	6	5	100	10	100	720	10	90	470	3.2

Нач.отд.	Зиновьев		
Н.контр.	Беляев		
Гл.констр.	Беляев		
Рук.гр.	Вокрачко		
Ст.инж.	Котелина		
Ст.техник	Гаврилова		
Ст.инж.	Костельцева		

У-01-01/80.4-00100 СБ

Сетка арматурная с (С50 ÷ С54, С93)
Сборочный чертеж

Стадия	Масса	Масштаб
Р	см. табл.	

Лист | Листов 1

ПРОЕКТНЫЙ ИНСТИТУТ №1

Инв. № подл. | Подпись и дата | Взам. инв. №

Формат	Зона	Поз.	Обозначение	Наименование	Кол.	Примечание
				Документация		
А4			У-01-01/80.4-00110 СБ	Сборочный чертеж		
А4			-00000 ТО	Техническое описание		
				У-01-01/80.4-00110		С55
				Детали		
				Стержень арматурный		
Б4		1	У-01-01/80.4-00111	ф25А III ГОСТ 5781-81 ℓ=4500	31	17.3 кг
Б4		2	-00112	ф8А I ГОСТ 5781-81 ℓ=3050	9	1.2 кг
				У-01-01/80.4-00110-01		С56
				Детали		
				Стержень арматурный		
Б4		1	У-01-01/80.4-00111	ф25А III ГОСТ 5781-81 ℓ=4500	29	17.3 кг
Б4		2	-00112-01	ф8А I ГОСТ 5781-81 ℓ=2850	9	1.1 кг
				У-01-01/80.4-00110-02		С57
				Детали		
				Стержень арматурный		
Б4		1	У-01-01/80.4-00111	ф25А III ГОСТ 5781-81 ℓ=4500	23	17.3 кг
Б4		2	-00112-02	ф8А I ГОСТ 5781-81 ℓ=2250	9	0.9 кг

Инв. № подл. | Подпись и дата | Взам. инв. №

Нач. отд.	Зиновьев	[подпись]
Л. контр.	Беляев	[подпись]
Л. контр.	Беляев	[подпись]
Рук. гр.	Вокрачко	[подпись]
Ст. инж.	Котелина	[подпись]
Техник	Гаврилова	[подпись]
Ст. инж.	Соколова	[подпись]

У-01-01/80.4-00110

Сетка арматурная С (С55÷С62)

Стадия	Лист	Листов
Р	1	2

ПРОЕКТНЫЙ ИНСТИТУТ №1

Формат	Зона	Поз.	Обозначение	Наименование	Кол.	Примечание
				У-01-01/80.4-00110-03		С58
				Детали		
				Стержень арматурный		
БЧ		1	У-01-01/80.4-00111	ф25 AIII ГОСТ 5781-81 ℓ=4500	17	17,3кг
БЧ		2	-00112-03	ф8 AI ГОСТ 5781-81 ℓ=2450	9	1.0кг
				У-01-01/80.4-00110-04		С59
				Детали		
				Стержень арматурный		
БЧ		1	У-01-01/80.4-00111	ф25 AIII ГОСТ 5781-81 ℓ=4500	13	17.3кг
БЧ		2	-00112-03	ф8 AI ГОСТ 5781-81 ℓ=2450	9	1.0кг
				У-01-01/80.4-00110-05		С60
				Детали		
				Стержень арматурный		
БЧ		1	У-01-01/80.4-00111-01	ф22 AIII ГОСТ 5781-81 ℓ=4500	13	13.4кг
БЧ		2	-00112-03	ф8 AI ГОСТ 5781-81 ℓ=2450	9	1.0кг.
				У-01-01/80.4-00110-06		С61
				Детали		
				Стержень арматурный		
БЧ		1	У-01-01/80.4-00111	ф25 AIII ГОСТ 5781-81 ℓ=4500	21	17.3кг
БЧ		2	-00112-04	ф8 AI ГОСТ 5781-81 ℓ=2050	9	0.8кг
				У-01-01/80.4-00110-07		С62
				Детали		
				Стержень арматурный		
БЧ		1	У-01-01/80.4-00111-01	ф22 AIII ГОСТ 5781-81 ℓ=4500	15	13.4кг
БЧ		2	-00112-01	ф8 AI ГОСТ 5781-81 ℓ=2850	9	1.1кг

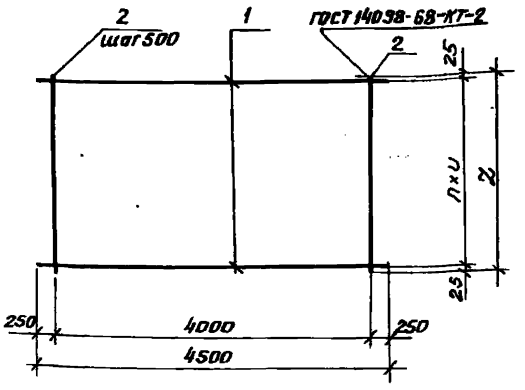

Обозначение	Марка	n	U мм	L мм	Масса кг
У-01-01/80.4-00110	С55	30	100	3080	547.1
-01	С56	28		2850	511.6
-02	С57	22		2250	406.0
-03	С58	16	150	2450	303.1
-04	С59	12	200		233.9
-05	С60				183.1
-06	С61	20	100	2050	370.6
-07	С62	14	200	2850	210.9

Инв. № подл. | Подпись и дата | Взам. инв. №

Нач. отд.	Зимовьев	
Н. контр.	Беляев	
Гл. констр.	Беляев	
Рук. гр.	Вокрачко	
Ст. инж.	Катрашко	
Техник	Горюнова	
Ст. инж.	Соколова	

У-01-01/80.4-00110 СБ

Сетка арматурная С (С55÷С62)

Сборочный чертеж

Стадия	Масса	Масштаб
Р	см. ТОМ.	
Лист	Листов 1	

ПРОЕКТНЫЙ ИНСТИТУТ

Формат	Зона	Поз.	Обозначение	Наименование	Кол.	Примечание
				Документация		
А4			У-01-01/80.4-ОО.120 СБ	Сборочный чертеж		
А4			-ООООО ТО	Техническое описание		
				У-01-01/80.4-00120		СБ3
				Детали		
				Стержень арматурный		
Б4		1	У-01-01/80.4-00121	ф 25 AIII ГОСТ 5781-81 ℓ=7000	3	27,0 кг
Б4		2	-00122	ф 8 AI ГОСТ 5781-81 ℓ=450	10	0,18 кг
				У-01-01/80.4-00120-01		СБ4
				Детали		
				Стержень арматурный		
Б4		1	У-01-01/80.4-00121-01	ф 25 AIII ГОСТ 5781-81 ℓ=4000	3	15,4 кг
Б4		2	-00122	ф 8 AI ГОСТ 5781-81 ℓ=450	5	0,18 кг
				У-01-01/80.4-00120-02		СБ5
				Детали		
				Стержень арматурный		
Б4		1	У-01-01/80.4-00122-02	ф 6 AI ГОСТ 5781-81 ℓ=3500	3	0,78 кг
Б4		2	-00122-01	ф 6 AI ГОСТ 5781-81 ℓ=450	12	0,1 кг

Инв. № подл. | Подпись и дата | Взам. инв. №

Нач. отд.	Зиновьев		У-01-01/80.4-00120
Н. контр.	Беляев		
Гл. констр.	Беляев		Сетка арматурная С (С63÷С67)
Рук. гр.	Вакрочко		
Ст. инж.	Кателина		
Техник	Габриелова		
Ст. инж.	Соколова		

Стадия	Лист	Листов
Р	1	2

Проектный институт № 1

Формат	Зона	Поз.	Обозначение	Наименование	Кол.	Примеч.
				У-01-01/80.4-00120-03		С66
				Детали		
				Стержень арматурный		
БЧ	1		У-01-01/80.4-00122-03	ф6 AI ГОСТ 5781-81 ℓ=4200	3	0,93 кг
БЧ	2		-01	ф6 AI ГОСТ 5781-81 ℓ=450	14	0,1 кг
				У-01-01/80.4-00120-04		С67
				Детали		
				Стержень арматурный		
БЧ	1		У-01-01/80.4-00122-04	ф6 AI ГОСТ 5781-81 ℓ=1800	3	0,4 кг
БЧ	2		-01	ф6 AI ГОСТ 5781-81 ℓ=450	6	0,1 кг

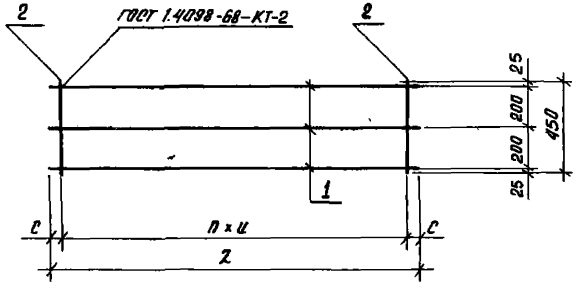

Обозначение	Марка	c мм	n	u мм	Z мм	Масса кг
У-01-01/80.4-00120	С63	800	9	600	7000	82.8
-01	С64		4		4000	47.1
-02	С65	100	11	300	3500	3.5
-03	С66	150	13		4200	4.2
-04	С67		5		1800	1.8

Инв. № подл. | Подпись и дата | Взам. инв. №

Нач. отд.	Зиновьев		
Н. контр.	Беляев		
Гл. констр.	Беляев		
Рук. гр.	Вакрочко		
Ст. инж.	Котелина		
Техник	Гаврилова		
Ст. инж.	Соколова		

У-01-01/80.4-00120 СБ

Сетка арматурная с (С63 ÷ С67)
Сборочный чертеж

Стадия	Масса	Масштаб
Р	см. табл.	
Лист	Листов 1	

Проектный институт № 1

Формат	Зона	Поз.	Обозначение	Наименование	Кол.	Примеч.
				Документация		
А4			У-01-01/80.4-00130 СБ	Сборочный чертеж		
А4			-00 000 ТО	Техническое описание		
				У-01-01/80.4-00130		С 68
				Детали		
				Стержень арматурный		
Б4		1	У-01-01/80.4-00 131	ф6 AI ГОСТ 5781-81 l=3400	3	0.75 кг
Б4		2	-00 131-01	ф10 AI ГОСТ 5781-81 l=550	12	0.34 кг
				У-01-01/80.4-00130-01		С 69
				Детали		
				Стержень арматурный		
Б4		1	У-01-01/80.4-00 131-02	ф6 AI ГОСТ 5781-81 l=3600	3	0.8 кг
Б4		2	-00 131-01	ф10 AI ГОСТ 5781-81 l=550	12	0.34 кг
				У-01-01/80.4-00 130-02		С 70
				Детали		
				Стержень арматурный.		
Б4		1	У-01-01/80.4-00 131-03	ф6 AI ГОСТ 5781-81 l=3800	3	0.84 кг
Б4		2	-00 131-01	ф10 AI ГОСТ 5781-81 l=550	13	0.34 кг

Нач. отд.	Зиновьев	[signature]
Н. контр.	Беляев	[signature]
Гл. констр.	Беляев	[signature]
Рук. гр.	Вокрачка	[signature]
Ст. инж.	Кателина	[signature]
Ст. техник	Гаврилова	[signature]
Ст. инж.	Костельцева	[signature]

У-01-01/80.4-00130

Сетка арматурная с (С68÷С74, С87, С88, С95)

Стадия	Лист	Листов
Р	1	3

Проектный институт №1

19351-06 90

Формат	Зона	Поз.	Обозначение	Наименование	Кол.	Примеч.
				У-01-01/80.4-00130-03		С71
				Детали		
				Стержень арматурный		
Б4		1	У-01-01/80.4-00131	ф6АI ГОСТ 5781-81 l=3400	3	0.75 кг
Б4		2	-00131-04	ф8АI ГОСТ 5781-81 l=500	12	0.2 кг
				У-01-01/80.4-00130-04		С72
				Детали		
				Стержень арматурный		
Б4		1	У-01-01/80.4-00131-02	ф6АI ГОСТ 5781-81 l=3600	3	0.8 кг
Б4		2	-00131-04	ф8АI ГОСТ 5781-81 l=500	12	0.2 кг
				У-01-01/80.4-00130-05		С73
				Детали		
				Стержень арматурный		
Б4		1	У-01-01/80.4-00131-05	ф6АI ГОСТ 5781-81 l=4050	3	0.9 кг
Б4		2	-00131-04	ф8АI ГОСТ 5781-81 l=500	14	0.2 кг
				У-01-01/80.4-00130-06		С74
				Детали		
				Стержень арматурный		
Б4		1	У-01-01/80.4-00131-06	ф6АI ГОСТ 5781-81 l=4250	3	0.94 кг
Б4		2	-00131-04	ф8АI ГОСТ 5781-81 l=500	15	0.2 кг

БТП Б.О. [illegible]
Инв. № 15833

Инв. № подл. | Подпись и дата | Взам. инв. №

Формат	Зона	Поз.	Обозначение	Наименование	Кол.	Примеч.
				У-01-01/80.4-00130-07		С87
				Детали		
				Стержень арматурный		
Б4		1	У-01-01/80.4-00132	ф12 А-III ГОСТ 5781-81 ℓ=800	3	0.7кг
Б4		2	-00131-07	ф6 А-I ГОСТ 5781-81 ℓ=330	4	0.07кг
				У-01-01/80.4-00130-08		С88
				Детали		
				Стержень арматурный		
Б4		1	У-01-01/80.4-00131-08	ф10 А-I ГОСТ 5781-81 ℓ=650	3	0.4кг
Б4		2	-00131-07	ф6 А-I ГОСТ 5781-81 ℓ=330	4	0.07кг
				У-01-01/80.4-00130-09		С95
				Детали		
				Стержень арматурный		
Б4		1	У-01-01/80.4-00132-01	ф10 А-III ГОСТ 5781-81 ℓ=500	3	0.3кг
Б4		2	-00131-09	ф6 А-I ГОСТ 5781-81 ℓ=350	4	0.08кг

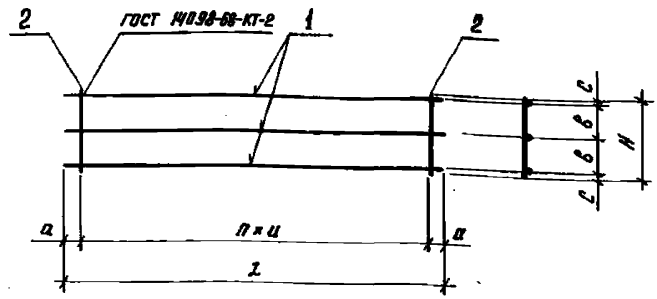

Обозначение	Марка	n	Размеры, мм						Масса кг
			a	u	l	c	в	H	
У-01-01/80.4-00130	С68	11	50	300	3400	25	250	550	6,4
-01	С69		150		3600				6,5
-02	С70	12	100		3800				6,9
-03	С71	11	50		3400		225	500	4,6
-04	С72		150		3600				4,8
-05	С73	13	75		4050				5,5
-06	С74	14	25		4250				5,8
-07	С87	3		250	800	15	150	330	2,4
-08	С88			200	650				1,5
-09	С95			150	500	25		350	1,2

Нач. отд.	Зиновьев	
Н. контр.	Беляев	
Гл. констр.	Беляев	
Рук. гр.	Вакарчко	
Ст. инж.	Котелина	
Ст. техник	Гаврилова	
Ст. инж.	Костельцева	

У-01-01/80.4-00130 СБ

Сетка арматурная с (С68÷С74, С87, С88, С95)

Сборочный чертеж

Стадия	Масса	Масшта
Р	См. табл.	
Лист	Листов 1	

Проектный институт №

Формат	Зона	Поз.	Обозначение	Наименование	Кол.	Примеч.
				Документация		
А4			У-01-01/80.4-00140 СБ	Сборочный чертеж		
А4			-00000 ТО	Техническое описание		
				У-01-01/80.4-00140		С 75
				Детали		
				Стержень арматурный		
Б4		1	У-01-01/80.4-00141	ф6 AI ГОСТ 5781-81 ℓ=5950	4	1,32 кг
Б4		2	-00142	ф12 AIII ГОСТ 5781-81 ℓ=1500	30	1,33 кг
				У-01-01/80.4-00140-01		С 76
				Детали		
				Стержень арматурный		
Б4		1	У-01-01/80.4-00141	ф6 AI ГОСТ 5781-81 ℓ=5950	4	1,32 кг
Б4		2	-00142-01	ф12 AIII ГОСТ 5781-81 ℓ=1400	30	1,24 кг
				У-01-01/80.4-00140-02		С 77
				Детали		
				Стержень арматурный		
Б4		1	У-01-01/80.4-00141	ф6 AI ГОСТ 5781-81 ℓ=5950	4	1,32 кг
Б4		2	-00142-02	ф12 AIII ГОСТ 5781-81 ℓ=1300	30	1,15 кг

Инв. № подл. | Подпись и дата | Взам. инв. №

Нач. отд.	Зиновьев	
Н. контр.	Беляев	
Гл. констр.	Беляев	
Рук. гр.	Вакарчко	
Ст. инж.	Котелина	
Ст. техник	Габриелов	
Ст. инж.	Котельцева	

У-01-01/80.4-00140

Сетка арматурная С (С75÷С86, С89, С70)

Стадия	Лист	Листов
Р	1	4

Проектный институт №1

Формат	Зона	Поз.	Обозначение	Наименование	Кол.	Примеч.
				У-01-01/80.4-00140-03		С 78
				Детали		
				Стержень арматурный		
Б4		1	У-01-01/80.4-00141-01	ф6 AI ГОСТ 5781-81 ℓ=6470	4	1,44 кг
Б4		2	-00142	ф12 AIII ГОСТ 5781-81 ℓ=1500	33	1,33 кг
				У-01-01/80.4-00140-04		С 79
				Детали		
				Стержень арматурный		
Б4		1	У-01-01/80.4-00141-02	ф6 AI ГОСТ 5781-81 ℓ=6420	4	1,43 кг
Б4		2	-00142-01	ф12 AIII ГОСТ 5781-81 ℓ=1400	32	1,24 кг
				У-01-01/80.4-00140-05		С 80
				Детали		
				Стержень арматурный		
Б4		1	У-01-01/80.4-00141-03	ф6 AI ГОСТ 5781-81 ℓ=6370	4	1,41 кг
Б4		2	-00142-02	ф12 AIII ГОСТ 5781-81 ℓ=1300	32	1,15 кг
				У-01-01/80.4-00140-06		С 81
				Детали		
				Стержень арматурный		
Б4		1	У-01-01/80.4-00141-04	ф6 AI ГОСТ 5781-81 ℓ=5470	4	1,21 кг
Б4		2	-00142-02	ф12 AIII ГОСТ 5781-81 ℓ=1300	28	1,15 кг

Инв. № подл. | Подпись и дата | Взам. инв. №

Формат	Зона	Поз.	Обозначение	Наименование	Кол.	Примеч.
				У-01-01/80.4-00140-07		С.82
				Детали		
				Стержень арматурный		
БЧ		1	У-01-01/80.4-00141-04	⌀6АI ГОСТ 5781-81 ℓ=5470	4	1,21 кг
БЧ		2	-00142-01	⌀12АIII ГОСТ 5781-81 ℓ=1400	28	1,24 кг
				У-01-01/80.4-00140-08		С.83
				Детали		
				Стержень арматурный		
БЧ		1	У-01-01/80.4-00141-04	⌀6АI ГОСТ 5781-81 ℓ=5470	4	1,21 кг
БЧ		2	-00142	⌀12АIII ГОСТ 5781-81 ℓ=1500	28	1,33 кг
				У-01-01/80.4-00140-09		С.84
				Детали		
				Стержень арматурный		
БЧ		1	У-01-01/80.4-00141-05	⌀6АI ГОСТ 5781-81 ℓ=2950	4	0,65 кг
БЧ		2	-00142	⌀12АIII ГОСТ 5781-81 ℓ=1500	15	1,33 кг
				У-01-01/80.4-00140-10		С.85
				Детали		
				Стержень арматурный		
БЧ		1	У-01-01/80.4-00141-05	⌀6АI ГОСТ 5781-81 ℓ=2950	4	0,65 кг
БЧ		2	-00142-01	⌀12АIII ГОСТ 5781-81 ℓ=1400	15	1,24 кг
				У-01-01/80.4-00140-11		С.86
				Детали		
				Стержень арматурный		
БЧ		1	У-01-01/80.4-00141-05	⌀6АI ГОСТ 5781-81 ℓ=2950	4	0,65 кг
БЧ		2	-00142-02	⌀12АIII ГОСТ 5781-81 ℓ=1300	15	1,15 кг

Формат	Зона	Поз.	Обозначение	Наименование	Кол	Примеч.
				У-01-01/80.4-00140-12		С 89
				Детали		
				Стержень арматурный		
БЧ		1	У-01-01/80.4-00141-06	ф6 AI ГОСТ 5781-81 ℓ=6100	4	1,35 кг
БЧ		2	-00141-07	ф6 AI ГОСТ 5781-81 ℓ=1050	21	0,23 кг
				У-01-01/80.4-00140-13		С 90
				Детали		
				Стержень арматурный		
БЧ		1	У-01-01/80.4-00141-06	ф6 AI ГОСТ 5781-81 ℓ=6100	3	1,35 кг
БЧ		2	-00141-08	ф6 AI ГОСТ 5781-81 ℓ=850	21	0,19 кг

Инв.№ подл. | Подпись и дата | Взам. инв.№

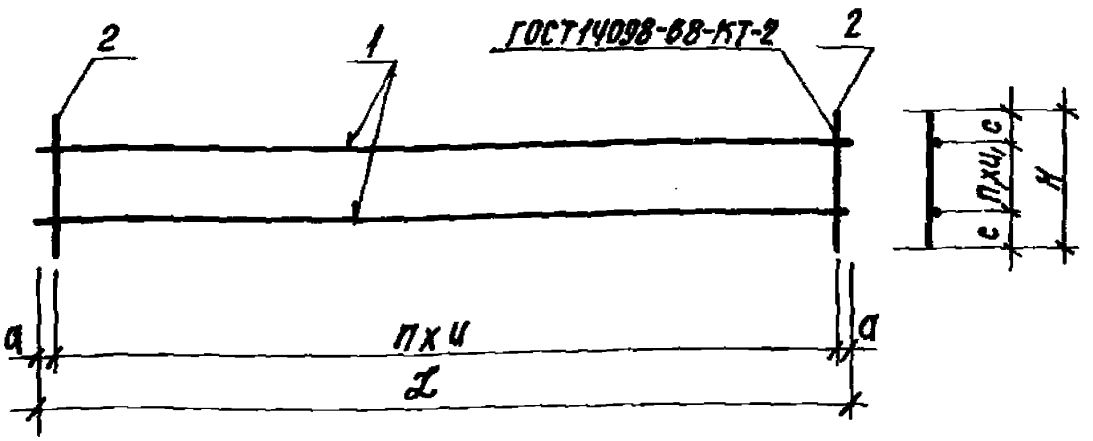

Обозначение	Марка	n	n_1	Размеры, мм					Масса кг
				a	u	L	u_1	H	
У-01-01/80.4-00140	С 75	29	3	75	200	5950	300	1500	45,2
-01	С 76							1400	42,6
-02	С 77							1300	39,9
-03	С 78	32		35		6470		1500	49,7
-04	С 79	31		110		6420		1400	45,4
-05	С 80			85		6370		1300	42,4
-06	С 81	27		35		5470			37,0
-07	С 82							1400	39,6
-08	С 83							1500	42,1
-09	С 84	14		75		2950			22,5
-10	С 85							1400	21,2
-11	С 86							1300	19,9
-12	С 89	20	3	50		6100		1050	10,3
-13	С 90		2					850	8,0

Нач.отд.	Зиновьев	[signature]
Н.контр.	Беляев	[signature]
Гл.констр.	Беляев	[signature]
Рук.гр.	Вокрачко	[signature]
Ст.инж.	Кителина	[signature]
Ст.техн.	Гаврилова	[signature]
Ст.инж.	Костельцева	[signature]

У-01-01/80.4-00140 СБ

Сетка арматурная с (С75÷С86, С89, С90)

Сборочный чертеж

Стадия	Масса	Масштаб
Р	См. табл.	

Лист | Листов 1

Проектный институт н1

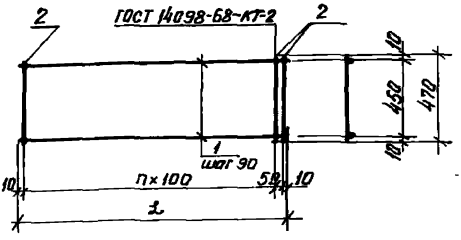

Обозначение	Марка	n	L мм	Масса кг
У-01-01/80.4-00150	С91	14	1470	6.5
-01	С92	9	970	4.4

Формат	Зона	Поз.	Обозначение	Наименование	Кол.	Примечание
				У-01-01/80.4-00150		С91
				Детали		
				Стержень арматурный		
БУ		1	У-01-01/80.4-00151	ф8АТ ГОСТ 5781-81 ℓ=1470	6	0.58кг
БУ		2	-01	ф8АТ ГОСТ 5781-81 ℓ=470	16	0.19кг
				У-01-01/80.4-00150-01		С92
				Детали		
				Стержень арматурный		
БУ		1	У-01-01/80.4-00151-02	ф8АТ ГОСТ 5781-81 ℓ=970	6	0.38кг
БУ		2	-01	ф8АТ ГОСТ 5781-81 ℓ=470	11	0.19кг

Взам. инв. №

Подпись и дата

Инв. № подл.

Нач. отд.	Зиновьев	
Гл. констр.	Беляев	
Рук. гр.	Вокрачко	
Ст. инж.	Котелина	
Техник	Гаврилова	
Ст. инж.	Соколова	

У-01-01/80.4-00150

Сетка арматурная с (С91, С92)

Стадия	Масса	Масштаб
Р	см. табл.	
Лист	Листов 1	

ПРОЕКТНЫЙ ИНСТИТУТ №1

gost.e-ecolog.ru