ТИПОВЫЕ КОНСТРУКЦИИ, ИЗДЕЛИЯ И УЗЛЫ ЗДАНИЙ И СООРУЖЕНИЙ

СЕРИЯ У-01-01/80

УНИФИЦИРОВАННЫЕ СБОРНО-МОНОЛИТНЫЕ КОНСТРУКЦИИ ЗАГЛУБЛЕННЫХ ПОМЕЩЕНИЙ С ПЕРЕКРЫТИЕМ БАЛОЧНОГО ТИПА

ВЫПУСК 2

АРМАТУРНЫЕ ИЗДЕЛИЯ СБОРНЫХ ЖЕЛЕЗОБЕТОННЫХ ИЗДЕЛИЙ

РАБОЧИЕ ЧЕРТЕЖИ

РАЗРАБОТАНЫ
Проектным институтом №1

Утверждены Госстроем СССР.
Постановление от 15.10.82 №255
Введены в действие с 01.01.83

Главный инженер
института Морозов В.С.

Главный инженер
проекта Василевская Г.И.

gost.e-ecolog.ru

ТИПОВЫЕ КОНСТРУКЦИИ, ИЗДЕЛИЯ И УЗЛЫ ЗДАНИЙ И СООРУЖЕНИЙ

СЕРИЯ У-01-01/80

УНИФИЦИРОВАННЫЕ СБОРНО-МОНОЛИТНЫЕ КОНСТРУКЦИИ ЗАГЛУБЛЕННЫХ ПОМЕЩЕНИЙ С ПЕРЕКРЫТИЕМ БАЛОЧНОГО ТИПА

ВЫПУСК 2

АРМАТУРНЫЕ ИЗДЕЛИЯ СБОРНЫХ ЖЕЛЕЗОБЕТОННЫХ ИЗДЕЛИЙ

РАБОЧИЕ ЧЕРТЕЖИ

РАЗРАБОТАНЫ
Проектным институтом №1

Утверждены Госстроем СССР.
Постановление от 15.10.82 №255
Введены в действие с 01.01.83

Главный инженер института Морозов В.С.

Главный инженер проекта Василевская Г.И.

Содержание

Обозначение	Наименование	Стр.
У-01-01/80.2-000ТО	Техническое описание	4
-100	Каркас пространственный КП (КП1÷КП16)	5
-100 СБ	Каркас пространственный КП (КП1÷КП16) Сборочный чертеж	11
-200	Каркас пространственный КП (КП17÷КП32)	14
-200 СБ	Каркас пространственный КП (КП17÷КП32) Сборочный чертеж	20
-300	Каркас пространственный КП (КП33÷КП42)	22
-300 СБ	Каркас пространственный КП (КП33÷КП42) Сборочный чертеж	26
-400	Каркас пространственный КП (КП43÷КП50)	28
-400 СБ	Каркас пространственный КП (КП43÷КП50) Сборочный чертеж	29
-010	Каркас плоский КР (КР1÷КР9)	30
-010 СБ	Каркас плоский КР (КР1÷КР9) Сборочный чертеж	34
-020	Каркас плоский КР (КР10÷КР18)	37
-020 СБ	Каркас плоский КР (КР10÷КР18) Сборочный чертеж	41
-030	Каркас плоский КР (КР19, КР20, КР24, КР27÷КР29)	43
-030 СБ	Каркас плоский КР (КР19, КР20, КР24, КР27÷КР29) Сборочный чертеж	46

Обозначение	Наименование	Стр.
- 040	Каркас плоский КР	47
	(КР21 ÷ КР23, КР31, КР32, КР34, КР35)	
- 040СБ	Каркас плоский КР	49
	(КР21 ÷ КР23, КР31, КР32, КР34, КР35)	
	Сборочный чертеж	
- 050	Каркас плоский КР	50
	(КР25, КР30, КР36)	
- 050СБ	Каркас плоский КР	51
	(КР25, КР30, КР36)	
	Сборочный чертеж	
- 060	Каркас плоский КР	52
	(КР26, КР33, КР37 ÷ КР44)	
- 060 СБ	Каркас плоский КР	55
	(КР26, КР33, КР37 ÷ КР44)	
	Сборочный чертеж	
- 070	Сетка арматурная С	56
	(С1 ÷ С10, С13, С14)	
- 070СБ	Сетка арматурная С	59
	(С1 ÷ С10, С13, С14)	
	Сборочный чертеж	
- 080	Сетка арматурная С	60
	(С11, С12)	
- 090	Петля монтажная М	61
	(М1, М2)	

Инв. № подл. | Подпись и дата | Взам. инв. №

1.1 Настоящий Выпуск содержит арматурные изделия сборных железобетонных изделий.

1.2 Плоские арматурные каркасы и сетки должны изготавливаться при помощи контактной точечной электросварки в соответствии с ГОСТ 10922-75 и СН393-78. Сварку стержней в каркасах и сетках производить во всех точках пересечения стержней. Объединение плоских каркасов в пространственные производить в кондукторах при помощи электросварочных клещей.

1.3 Для монтажных петель должна применяться горячекатаная арматурная сталь класса А-II марки 10ГТ и класса А-I марок ВСт3сп2 и ВСт3пс2. В случае, если возможен монтаж конструкций при расчетной зимней температуре ниже минус 40°С, для монтажных петель не допускается применять сталь марки ВСт3пс2.

1.4 Арматурные изделия должны быть приняты техническим контролем предприятия-изготовителя (поштучно) по ГОСТ 10922-75.

1.5 Каждое готовое арматурное изделие должно иметь бирку с указанием его марки.

Нач. отд.	Зиновьев		У-01-01/80.2-ОООТО			
Н. конт.	Беляев					
Гл. конст.	Беляев		Техническое описание	Стадия	Лист	Листов
Рук. гр.	Бокарочко			Р		1
Ст. инж.	Кателино			Проектный институт №1		

Позиция	Зона	Поз.	Обозначение	Наименование	Кол.	Примеч.
				У-01-01/80.2-100-02		КП3
				Сборочные единицы		
А4		1	У-01-01/80.2-010-02	Каркас плоский КР3	13	
А4		2	-020-03	Каркас плоский КР13	4	
				Детали		
				Стержень арматурный		
Б4		4	У-01-01/80.2-101-01	ф10 AI ГОСТ 5781-81 ℓ=2550	12	1,57кг
				У-01-01/80.2-100-03		КП4
				Сборочные единицы		
А4		1	У-0-01/80.2-010-03	Каркас плоский КР4	13	
А4		2	-020-04	Каркас плоский КР14	4	
				Детали		
				Стержень арматурный		
Б4		4	У-01-01/80.2-101-01	ф10 AI ГОСТ 5781-81 ℓ=2550	12	1,57кг
				У-01-01/80.2-100-04		КП5
				Сборочные единицы		
А4		1	У-01-01/80.2-010-04	Каркас плоский КР5	13	
А4		2	-020-05	Каркас плоский КР15	4	
				Детали		
				Стержень арматурный		
Б4		4	У-01-01/80.2-101-01	ф10 AI ГОСТ 5781-81 ℓ=2550	12	1,57кг

Формат	Зона	Поз.	Обозначение	Наименование	Кол.	Примеч.
				Документация		
А4			У-01-01/80.2-100СБ	Сборочный чертеж		
А4			-000 ТО	Техническое описание		
				Детали		
				Стержень арматурный		
Б4		3	У-01-01/80.2 – 101	ф 10 AI ГОСТ 5781-81 ℓ=2950	12	1,82 кг
			Переменные данные для исполнения			
				У-01-01/80.2-100		КП1
				Сборочные единицы		
А4		1	У-01-01/80.2-010	Каркас плоский КР1	13	
А4		2	-020-01	Каркас плоский КР11	4	
				Детали		
				Стержень арматурный		
Б4		4	У-01-01/80.2 – 101-01	ф 10 AI ГОСТ 5781-81 ℓ=2550	12	1,57 кг
				У-01-01/80.2-100-01		КП2
				Сборочные единицы		
А4		1	У-01-01/80.2-010-01	Каркас плоский КР2	13	
А4		2	-020-02	Каркас плоский КР12	4	
				Детали		
				Стержень арматурный		
Б4		4	У-01-01/80.2 101-01	ф 10 AI ГОСТ 5781-81 ℓ=2550	12	1,57 кг

Инв. № подл. | Подпись и дата | Взам. инв. №

Нач. отд.	Занавесов		
Н. контр.	Беляев		
Гл. констр.	Беляев		
Рук. гр.	Вакрачко		
Вед. инж.	Лижкова		
Ст. техник	Гавриленко		
Вед. инж.	Лижкова		

У-01-01/80.2-100

Каркас пространственный КП (КП1 ÷ КП16)

Стадия	Лист	Листов
Р	1	6

Проектный институт №1

Формат	Зона	Поз.	Обозначение	Наименование	Кол.	Примеч.
				У-01-01/80.2-100-05		КП6
				Сборочные единицы		
А4		1	У-01-01/80.2-010-02	Каркас плоский КР3	17	
А4		2	-020-03	Каркас плоский КР13	4	
				Детали		
				Стержень арматурный		
Б4		4	У-01-01/80.2-101-01	ф 10 AI ГОСТ 5781-81 ℓ=2558	12	1,57 кг
				У-01-01/80.2-100-06		КП7
				Сборочные единицы		
А4		1	У-01-01/80.2-010-05	Каркас плоский КР6	13	
А4		2	-020-06	Каркас плоский КР16	4	
				Детали		
				Стержень арматурный		
Б4		4	У-01-01/80.2-101-01	ф 10 AI ГОСТ 5781-81 ℓ=2558	12	1,57 кг
				У-01-01/80.2-100-07		КП8
				Сборочные единицы		
А4		1	У-01-01/80.2-010-07	Каркас плоский КР8	13	
А4		2	-020-08	Каркас плоский КР18	4	
				Детали		
				Стержень арматурный		
Б4		4	У-01-01/80.2-101-01	ф 10 AI ГОСТ 5781-81 ℓ=2550	12	1,57 кг

Инв. № подл. | Подпись и дата | Взам. инв. №

Формат	Зона	Поз.	Обозначение	Наименование	Кол.	Примеч.
				У-01-01/80.2-100-08		КП9
				Сборочные единицы		
А4		1	У-01-01/80.2-010-06	Каркас плоский КР7	13	
А4		2	-020-07	Каркас плоский КР17	4	
				Детали		
				Стержень арматурный		
Б4		4	У-01-01/80.2-101-01	ф10 AI ГОСТ 5781-81 ℓ=2550	12	1,57 кг
				У-01-01/80.2-100-09		КП10
				Сборочные единицы		
А4		1	У-01-01/80.2-010-08	Каркас плоский КР9	13	
А4		2	-020	Каркас плоский КР10	4	
				Детали		
				Стержень арматурный		
Б4		4	У-01-01/80.2-101-01	ф10 AI ГОСТ 5781-81 ℓ=2550	12	1,57 кг
				У-01-01/80.2-100-10		КП11
				Сборочные единицы		
А4		1	У-01-01/80.2-010-02	Каркас плоский КР3	15	
А4		2	-020-03	Каркас плоский КР13	6	
				Детали		
				Стержень арматурный		
Б4		4	У-01-01/80.2-101-02	ф10 AI ГОСТ 5781-81 ℓ=2250	12	1,39 кг

Инв.№ подл. | Подпись и дата | Взам.инв.№

Формат	Зона	Поз.	Обозначение	Наименование	Кол.	Примеч.
				У-01-01/80.2-100-11		КП 12
				Сборочные единицы		
А4		1	У-01-01/80.2-010-02	Каркас плоский КР3	12	
А4		2	-020-03	Каркас плоский КР13	4	
				Детали		
				Стержень арматурный		
Б4		4	У-01-01/80.2-101-02	ф 10 AI ГОСТ 5781-81 ℓ=2250	12	1,39 кг
				У-01-01/80.2-100-12		КП 13
				Сборочные единицы		
А4		1	У-01-01/80.2-010-05	Каркас плоский КР6	12	
А4		2	-020-06	Каркас плоский КР16	4	
				Детали		
				Стержень арматурный		
Б4		4	У-01-01/80.2-101-02	ф 10 AI ГОСТ 5781-81 ℓ=2250	12	1,39 кг
				У-01-01/80.2-100-13		КП 14
				Сборочные единицы		
А4		1	У-01-01/80.2-010-06	Каркас плоский КР7	12	
А4		2	-020-07	Каркас плоский КР17	4	
				Детали		
				Стержень арматурный		
Б4		4	У-01-01/80.2-101-02	ф 10 AI ГОСТ 5781-81 ℓ=2250	12	1,39 кг

Инв. № подл. | Подпись и дата | Взам. инв. №

Формат	Зона	Поз.	Обозначение	Наименование	Кол.	Примеч.
				У-01-01/80.2-100-14		КП15
				Сборочные единицы		
А4		1	У-01-01/80.2-010-04	Каркас плоский КР5	12	
А4		2	-020-05	Каркас плоский КР15	4	
				Детали		
				Стержень арматурный		
Б4		4	У-01-01/80.2 — 101-02	ф10 AI ГОСТ 5781-81 ℓ=2250	12	1,39кг
				У-01-01/80.2-100-15		КП16
				Сборочные единицы		
А4		1	У-01-01/80.2-010-08	Каркас плоский КР9	12	
А4		2	-020	Каркас плоский КР10	4	
				Детали		
				Стержень арматурный		
Б4		4	У-01-01/80.2 — 101-02	ф10 AI ГОСТ 5781-81 ℓ=2250	12	1,39кг

Инв. № подл. | Подпись и дата | Взам. инв. №

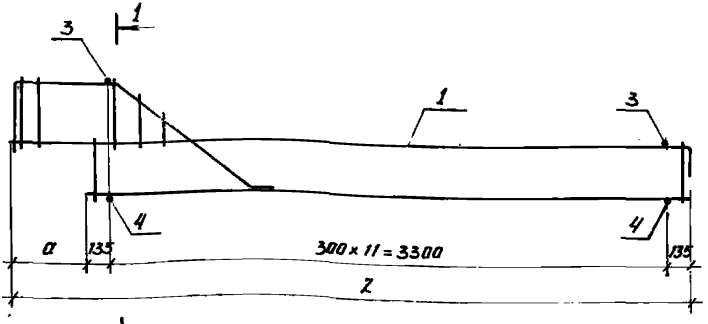

1

2

1—1

Рис. 1

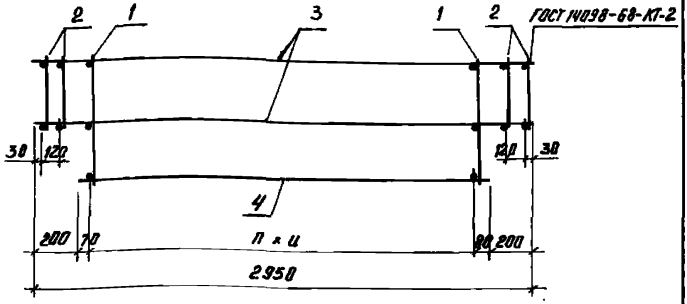

2

Таблицу исполнений см. лист 3

				У-01-01/80.2-100 СБ		
Нач. отд.	Зиновьев		Каркас пространственный КП (КП1 ÷ КП16) Сварочный чертеж	Стадия	Масса	Масштаб
Н. констр.	Беляев			Р	см. табл.	
Гл. констр.	Беляев			Лист 1	Листов 3	
Рук. гр.	Докрачко			Проектный институт №1		
Вед. инж.	Пыжкова					
Ст. техник	Гаврилова					
Вед. инж.	Пыжкова					

Инв. № подл. | Подпись и дата | Взам. инв. №

1-1

Рис. 2

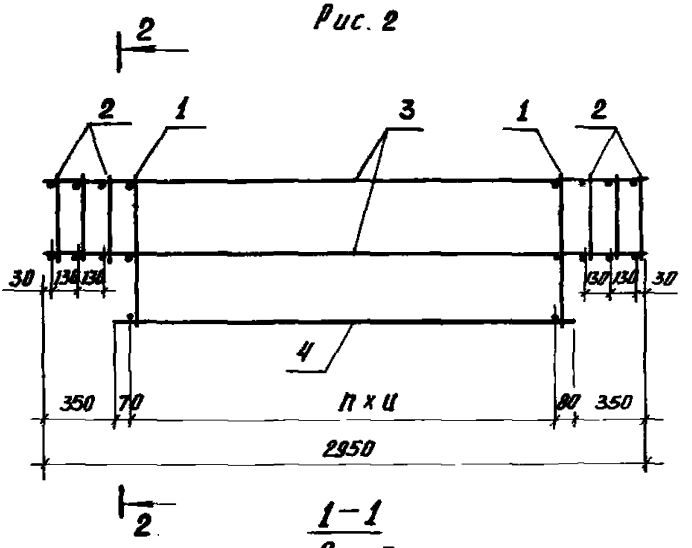

1-1

Рис. 3

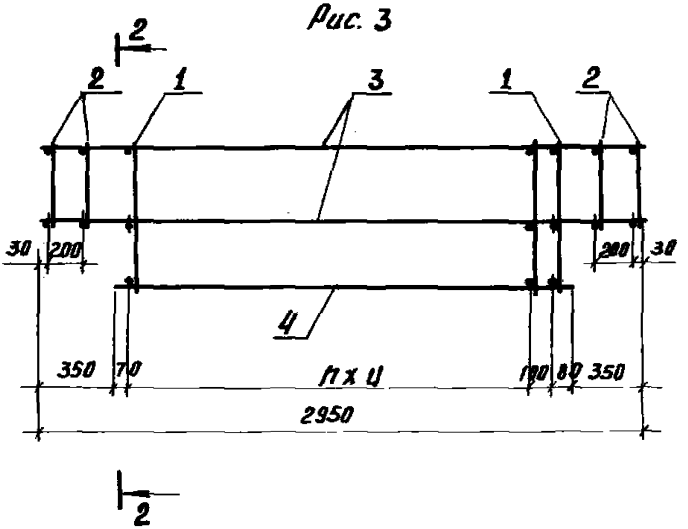

2 — 2

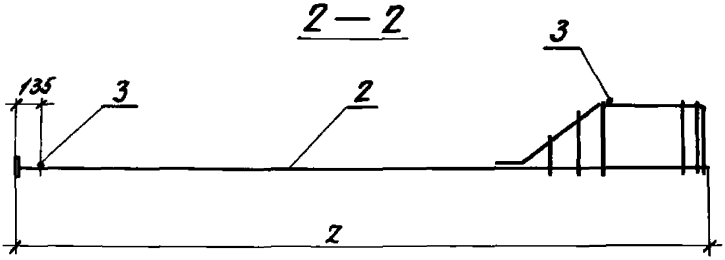

Обозначение	Марка	Рис.	n	Размеры, мм			Масса кг
				a	u	z	
У-01-01/80.2-100	КП1	1	12	480	200	4050	518.8
— 01	КП2						356.9
— 02	КП3						497.5
— 03	КП4			360		3930	262.9
— 04	КП5						295.5
— 05	КП6		16	480	150	4050	611.5
— 06	КП7		12	380	200	3950	401.6
— 07	КП8						342.8
— 08	КП9						485.2
— 09	КП10			360		3930	328.3
— 10	КП11	2	14	480	150	4060	595.6
— 11	КП12	3	10		200		466.9
— 12	КП13			380		3950	376.9
— 13	КП14						455.3
— 14	КП15			360		3930	277.3
— 15	КП16						308.1

Инв. N подл. | Подпись и дата | Взам. инв. N

У-01-01/80.2-100СБ

Лист 3

18351- 14 Копировал Колпишина Формат А

Формат	Зона	Поз.	Обозначение	Наименование	Кол.	Примеч.
				Документация		
А4			У-01-01/80.2-200 СБ	Сборочный чертеж		
А4			-000 ТО	Техническое описание		
				Детали		
				Стержень арматурный		
Б4		3	У-01-01/80.2-201	ф 10 AI ГОСТ 5781-81 ℓ=1450	12	0,89 кг
			Переменные данные для исполнения			
				У-01-01/80.2-200		КП 17
				Сборочные единицы		
А4		1	У-01-01/80.2-010	Каркас плоский КР 1	5	
А4		2	-020-01	Каркас плоский КР 11	4	
				Детали		
				Стержень арматурный		
Б4		4	У-01-01/80.2-201-01	ф 10 AI ГОСТ 5781-81 ℓ=1050	12	0,65 кг
				У-01-01/80.2-200-01		КП 18
				Сборочные единицы		
А4		1	У-01-01/80.2-010-01	Каркас плоский КР 2	5	
А4		2	-020-02	Каркас плоский КР 12	4	
				Детали		
				Стержень арматурный		
Б4		4	У-01-01/80.2-201-01	ф 10 AI ГОСТ 5781-81 ℓ=1050	12	0,65 кг

Нач. отд.	Зинобьев	
Н. контр.	Беляев	
Гл. констр.	Беляев	
Рук. гр.	Вокрачко	
Вед. инж.	Лыжкова	
Ст. техник	Гаврилова	
Вед. инж.	Лыжкова	

У-01-01/80.2-200

Каркас пространственный КП (КП 17 ÷ КП 32)

Стадия	Лист	Листов
Р	1	6

Проектный институт №1

Формат	Зона	Поз.	Обозначение	Наименование	Кол.	Примеч.
				У-01-01/80.2-200-02		КП19
				Сборочные единицы		
А4		1	У-01-01/80.2-010-02	Каркас плоский КР3	5	
А4		2	-020-03	Каркас плоский КР13	4	
				Детали		
				Стержень арматурный		
Б4		4	У-01-01/80.2-201-01	⌀10 AI ГОСТ 5781-81 ℓ=1050	12	0,65 кг
				У-01-01/80.2-200-03		КП20
				Сборочные единицы		
А4		1	У-01-01/80.2-010-03	Каркас плоский КР4	5	
А4		2	-020-04	Каркас плоский КР14	4	
				Детали		
				Стержень арматурный		
Б4		4	У-01-01/80.2-201-01	⌀10 AI ГОСТ 5781-81 ℓ=1050	12	0,65кг
				У-01-01/80.2-200-04		КП21
				Сборочные единицы		
А4		1	У-01-01/80.2-010-04	Каркас плоский КР5	5	
А4		2	-020-05	Каркас плоский КР15	4	
				Детали		
				Стержень арматурный		
Б4		4	У-01-01/80.2-201-01	⌀10 AI ГОСТ 5781-81 ℓ=1050	12	0,65кг

Инв.№ подл. | Подпись и дата | Взам.инв.№

Формат	Зона	Поз.	Обозначение	Наименование	Кол.	Примеч.
				У-01-01/80.2-200-05		КП22
				Сборочные единицы		
А4		1	У-01-01/80.2-010-02	Каркас плоский КР3	7	
А4		2	-020-03	Каркас плоский КР13	4	
				Детали		
				Стержень арматурный		
Б4		4	У-01-01/80.2-201-01	ф 10 AI ГОСТ 5781-81 ℓ=1050	12	0,65 кг
				У-01-01/80.2-200-06		КП23
				Сборочные единицы		
А4		1	У-01-01/80.2-010-05	Каркас плоский КР6	5	
А4		2	-020-06	Каркас плоский КР16	4	
				Детали		
				Стержень арматурный		
Б4		4	У-01-01/80.2-201-01	ф 10 AI ГОСТ 5781-81 ℓ=1050	12	0,65 кг
				У-01-01/80.2-200-07		КП24
				Сборочные единицы		
А4		1	У-01-01/80.2-010-07	Каркас плоский КР8	5	
А4		2	-020-08	Каркас плоский КР18	4	
				Детали		
				Стержень арматурный		
Б4		4	У-01-01/80.2-201-01	ф 10 AI ГОСТ 5781-81 ℓ=1050	12	0,65 кг

Формат	Зона	Поз.	Обозначение	Наименование	Кол.	Примеч.
				У-01-01/80.2-200-08		КП25
				Сборочные единицы		
А4		1	У-01-01/80.2-010-06	Каркас плоский КР7	5	
А4		2	-020-07	Каркас плоский КР17	4	
				Детали		
				Стержень арматурный		
Б4		4	У-01-01/80.2-201-01	ф10 AI ГОСТ 5781-81 ℓ=1050	12	0,65 кг
				У-01-01/80.2-200-09		КП26
				Сборочные единицы		
А4		1	У-01-01/80.2-010-08	Каркас плоский КР9	5	
А4		2	-020	Каркас плоский КР10	4	
				Детали		
				Стержень арматурный		
Б4		4	У-01-01/80.2-201-01	ф10 AI ГОСТ 5781-81 ℓ=1050	12	0,65 кг
				У-01-01/80.2-200-10		КП27
				Сборочные единицы		
А4		1	У-01-01/80.2-010-02	Каркас плоский КР3	5	
А4		2	-020-03	Каркас плоский КР13	6	
				Детали		
				Стержень арматурный		
Б4		4	У-01-01/80.2-201-02	ф10 AI ГОСТ 5781-81 ℓ=750	12	0,46 кг

Инв. № подл. | Подпись и дата | Взам. инв. №

Формат	Зона	Поз.	Обозначение	Наименование	Кол.	Примеч.
				У-01-01/80.2-200-11		КП28
				Сборочные единицы		
А4		1	У-01-01/80.2-010-02	Каркас плоский КР3	4	
А4		2	-020-03	Каркас плоский КР13	4	
				Детали		
				Стержень арматурный		
Б4		4	У-01-01/80.2-201-02	ф 10 AI ГОСТ 5781-81 ℓ=750	12	0,46 кг
				У-01-01/80.2-200-12		КП29
				Сборочные единицы		
А4		1	У-01-01/80.2-010-05	Каркас плоский КР6	4	
А4		2	-020-06	Каркас плоский КР16	4	
				Детали		
				Стержень арматурный		
Б4		4	У-01-01/80.2-201-02	ф 10 AI ГОСТ 5781-81 ℓ=750	12	0,46 кг
				У-01-01/80.2-200-13		КП30
				Сборочные единицы		
А4		1	У-01-01/80.2-010-06	Каркас плоский КР7	4	
А4		2	-020-07	Каркас плоский КР17	4	
				Детали		
				Стержень арматурный		
Б4		4	У-01-01/80.2-201-02	ф 10 AI ГОСТ 5781-81 ℓ=750	12	0,46 кг

Формат	Зона	Поз.	Обозначение	Наименование	Кол.	Примеч.
				У-01-01/80.2 – 200-ЧУ		КП 31
				Сборочные единицы		
А4		1	У-01-01/80.2 – 010-04	Каркас плоский КР5	4	
А4		2	-020-05	Каркас плоский КР15	4	
				Детали		
				Стержень арматурный		
Б4		4	У-01-01/80.2-201-02	ф10АI ГОСТ 5781-81 ℓ=750	12	0,46 кг
				У-01-01/80.2-200-15		КП 32
				Сборочные единицы		
А4		1	У-01-01/80.2-010-08	Каркас плоский КР9	4	
А4		2	-020	Каркас плоский КР10	4	
				Детали		
				Стержень арматурный		
Б4		4	У-01-01/80.2-201-02	ф10АI ГОСТ 5781-81 ℓ=750	12	0,46 кг

Инв. № подл. | Подпись и дата | Взам. инв. №

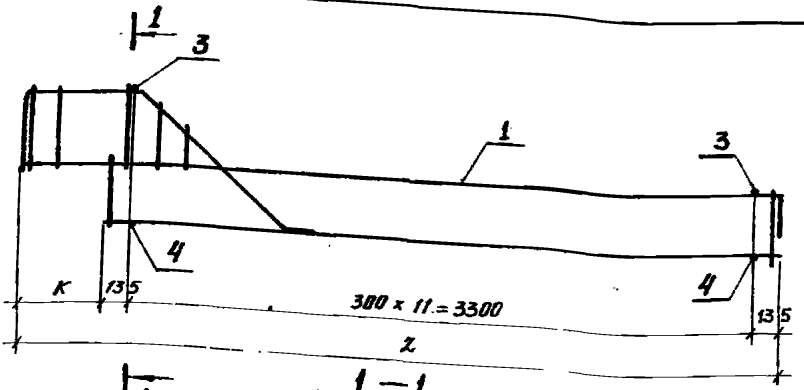

1—1

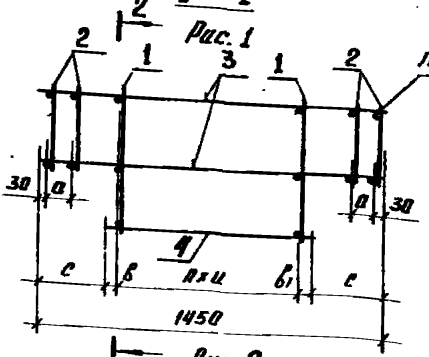

Рис. 1

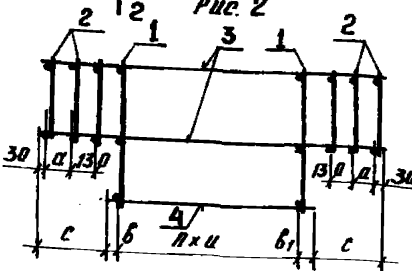

Рис. 2

Таблицу исполнений см. лист 2.

Инженер	Зиновьев		
Н. контр.	Беляев		
Гл. констр.	Беляев		
Рук. гр.	Покрачка		
Вед. инж.	Лыжкова		
Ст. техник	Гаврилова		
Вед. инж.	Лыжкова		

У-01-01/80.2-200 СБ

Каркас пространственный КП (КП 17 ÷ КП 32)

Сборочный чертеж

Стадия	Масса	Масштаб
Р	см. табл.	
Лист 1	Листов 2	

Проектный институт №1

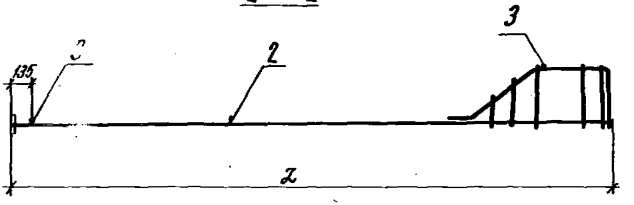

Обозначение	Марка	Рис.	n	Размеры, мм							Масса, кг
				K	a	c	b	b_1	u	l	
У-01-01/80.2-200	КП17										257.5
-01	КП18			480						4050	175.6
-02	КП19		4				120	130	200		247.4
-03	КП20										126.4
-04	КП21			360						3930	143.9
-05	КП22	1	6	480	120	200	70	80	150	4050	304.4
-06	КП23										198.7
-07	КП24			380			120	130	200	3950	168.7
-08	КП25		4								240.7
-09	КП26			360						3930	161.4
-10	КП27	2			130				150		288.3
-11	КП28			480						4050	216.6
-12	КП29										173.8
-13	КП30	1	3	380	200	350	70	80	200	3950	210.6
-14	КП31										125.4
-15	КП32			360						3930	141.0

Инв. № подл. | Подпись и дата | Взам. инв. №

Формат	Зона	Поз.	Обозначение	Наименование	Кол.	Примеч.
				Документация		
А4			У-01-01/80.2-300 СБ	Сборочный чертеж		
А4			-000 ТО	Техническое описание		
				Детали		
				Стержень арматурный		
Б4		5	У-01-01/80.2-301	ф12АI ГОСТ 5781-81 е=950	4	0,84кг
			Переменные данные для исполнения			
				У-01-01/80.2-300		КП33
				Сборочные единицы		
А4		1	У-01-01/80.2-030	Каркас плоский КР 19	4	
А4		2	-050	КР 25	2	
А4		3	-040	КР 21	4	
				Детали		
				Стержень арматурный		
Б4		4	У-01-01/80.2-301-01	ф8АI ГОСТ 5781-81 е=770	26	0,3кг
				У-01-01/80.2-300-01		КП34
				Сборочные единицы		
А4		1	У-01-01/80.2-030-01	Каркас плоский КР 20	4	
А4		2	-050	КР 25	2	
А4		3	-040-01	КР 22	4	
				Детали		
				Стержень арматурный		
Б4		4	У-01-01/80.2-301-01	ф8АI ГОСТ 5781-81 е=770	26	0,3кг

Нач.отд.	Зиновьев	[signature]
Н.контр.	Беляев	[signature]
Гл.констр.	Беляев	[signature]
Рук.гр.	Вокрачко	[signature]
Вед.инж.	Лыжкова	[signature]
Ст.техник	Гаврилова	[signature]
Вед.инж.	Лыжкова	[signature]

У-01-01/80.2-300

Каркас пространственный КП (КП33÷КП42)

Стадия	Лист	Листов
Р	1	4

Проектный институт №1

18351-04 23 Копировал Колпинина Формат А4

Формат	Зона	Поз.	Обозначение	Наименование	Кол.	Примеч.
				У-01-01/80.2-300-02		КП35
				Сборочные единицы		
А4		1	У-01-01/80.2-030-02	Каркас плоский КР24	4	
А4		2	-060	КР26	2	
А4		3	-040-02	КР23	4	
				Детали		
				Стержень арматурный		
Б4		4	У-01-01/80.2-301-02	ф6AI ГОСТ 5781-81 ℓ=770	26	0,17кг
				У-01-01/80.2-300-03		КП36
				Сборочные единицы		
А4		1	У-01-01/80.2-030-03	Каркас плоский КР27	4	
А4		2	-050-01	КР30	2	
				Детали		
				Стержень арматурный		
Б4		4	У-01-01/80.2-301-02	ф6AI ГОСТ 5781-81 ℓ=770	26	0,17кг
				У-01-01/80.2-300-04		КП37
				Сборочные единицы		
А4		1	У-01-01/80.2-030-04	Каркас плоский КР28	4	
А4		2	-050-01	КР30	2	
				Детали		
				Стержень арматурный		
Б4		4	У-01-01/80.2-301-02	ф6AI ГОСТ 5781-81 ℓ=770	26	0,17кг

Инв. № подл. | Подпись и дата | Взам. инв. №

Формат	Зона	Поз.	Обозначение	Наименование	Кол.	Примеч.
				У-01-01/80.2-300-05		КП38
				Сборочные единицы		
А4		1	У-01-01/80.2-030-05	Каркас плоский КР29	4	
А4		2	-060	КР26	2	
				Детали		
				Стержень арматурный		
Б4		4	У-01-01/80.2-301-02	ФБАI ГОСТ 5781-81 ℓ=770	26	0,17кг
				У-01-01/80.2-300-06		КП39
				Сборочные единицы		
А4		1	У-01-01/80.2-040-03	Каркас плоский КР31	4	
А4		2	-060-01	КР33	2	
				Детали		
				Стержень арматурный		
Б4		4	У-01-01/80.2-301-01	ФВАI ГОСТ 5781-81 ℓ=770	26	0,3кг
				У-01-01/80.2-300-07		КП40
				Сборочные единицы		
А4		1	У-01-01/80.2-040-04	Каркас плоский КР32	4	
А4		2	-060-01	КР33	2	
				Детали		
				Стержень арматурный		
Б4		4	У-01-01/80.2-301-01	ФВАI ГОСТ 5781-81 ℓ=770	26	0,3кг

Инв.№ подл. | Подпись и дата | Взам.инв.№ | Инв.№ дубл. | Подпись и дата

Формат	Зона	Поз.	Обозначение	Наименование	Кол.	Примеч.
				У-01-01/80.2-300-08		КП41
				Сборочные единицы		
А4		1	У-01-01/80.2-040-05	Каркас плоский КР34	4	
А4		2	-060-01	КР33	2	
				Детали		
				Стержень арматурный		
Б4		4	У-01-01/80.2-301-01	ф8АI ГОСТ 5781-81 ℓ=770	26	0,3кг
				У-01-01/80.2-300-09		КП42
				Сборочные единицы		
А4		1	У-01-01/80.2-040-06	Каркас плоский КР35	4	
А4		2	-050-02	КР36	2	
				Детали		
				Стержень арматурный		
Б4		4	У-01-01/80.2-301-02	ф6АI ГОСТ 5781-81 ℓ=770	26	0,19кг

Инв. № подл. | Подпись и дата | Взам. инв. №

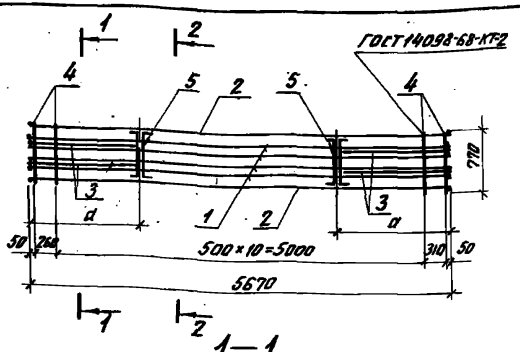

Рис. 1

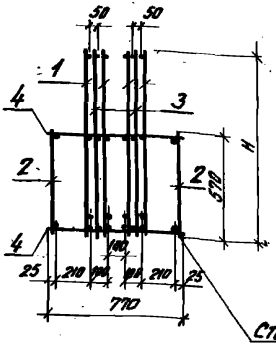

Рис. 2

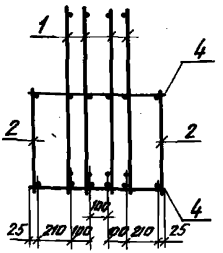

Таблицу исполнений см. лист 2

			У-01-01/802-300 СБ		
Нач. отд.	Зуновьев		Каркас пространственный КП (КП 33÷КП 42) Сборочный чертеж	Стадия	Масса	Масштаб
Н. контр.	Беляев			Р	см. табл.	
Гл. констр.	Беляев			Лист 1	Листов 2	
Рук. гр.	Вокрочко			Проектный институт		
Вед. инж.	Лыникова					
Ст. техник	Гобрилова					
Вед. инж.	Лыникова					

1—1

Рис. 3

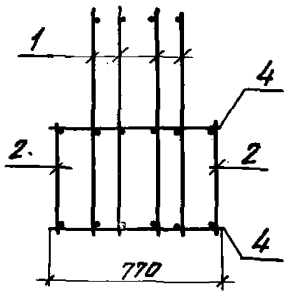

2—2

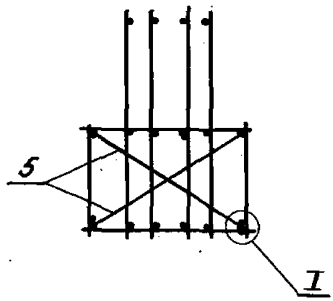

Поз. 5

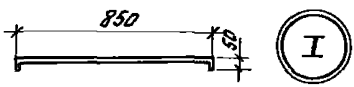

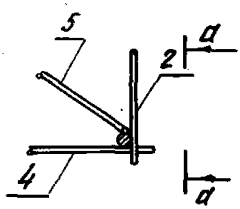

а — а

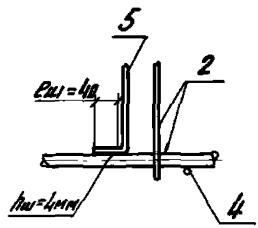

Обозначение	Марка	Рис	Размеры, мм		Масса кг
			а	Н	
У-01-01/80.2-300	КП33	1	1550	1030	506.6
-01	КП34			930	439.0
-02	КП35			1030	309.0
-03	КП36	2	1500		403.6
-04	КП37			930	339.6
-05	КП38				271.6
-06	КП39	3		1030	264.2
-07	КП40			930	256.2
-08	КП41			870	229.4
-09	КП42				171.8

Инв. № подл. | Подпись и дата | Взам. инв. №

Формат	Зона	Поз.	Обозначение	Наименование	Кол.	Примеч.
				Документация		
А4			У-01-01/80.2-400 СБ	Сборочный чертеж		
А4			-000ТО	Техническое описание		
				Детали		
				Стержень арматурный		
Б4		2	У-01-01/80.2-401	ф6 АI ГОСТ 5781-81 ℓ=280	перм	0,06 кг

Формат	Зона	Для исполнения с порядковым номером	Обозначение	Кол.	Примеч.
			Переменные данные		
			Сборочные единицы		
А4		поз. 1 Каркас плоский КР37÷КР44			
		-00	У-01-01/80.2-060-02	2	КР37
		-01	-03	3	КР38
		-02	-04	3	КР39
		-03	-05	2	КР40
		-04	-06	3	КР41
		-05	-07	2	КР42
		-06	-08	3	КР43
		-07	-09	3	КР44

Нач. отд.	Зиновьев	
Н. контр.	Беляев	
Гл. конструктор	Беляев	
Рук. гр.	Вакрачко	
Вед. инж.	Лыжкова	
Техник	Гаврилова	
Вед. инж.	Лыжкова	

У-01-01/80.2-400

Каркас пространственный КП (КП 43÷КП 50)

Стадия	Лист	Листов
Р		1

Проектный институт №1

ГОСТ 14098-68-КТ-2

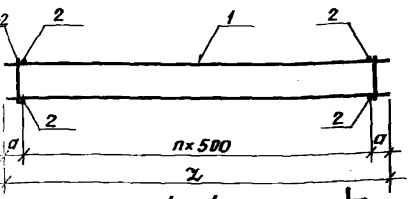

Рис. 1 1—1 Рис. 2

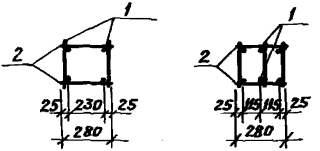

Обозначение	Марка	Рис.	n	Размеры, мм a	Размеры, мм ℓ	Масса кг.
У-01-01/80.2-400	КП43	1	14	75	5650	24.3
-01	КП44	2				50.6
-02	КП45					59.3
-03	КП46	1	10	225	5450	15.7
-04	КП47	2				28.3
-05	КП48	1				23.3
-06	КП49	2				48.7
-07	КП50					57.1

Инв. № подл. | Подпись и дата | Взам. инв. №

Нач. отд.	Зиновьев		
Н. контр.	Беляев		
Конструктор	Беляев		
Рук. гр.	Вокрачко		
Вед. инж.	Лыжкова		
Ст. техник	Габриелова		
Вед. инж.	Лыжкова		

У-01-01/80.2-400 СБ

Каркас пространственный КП(КП43÷КП50) Сборочный чертеж

Стадия	Масса	Масштаб
Р	см. табл.	
Лист	Листов 1	

ПРОЕКТНЫЙ ИНСТИТУТ №1

Форм.	Зона	Поз.	Обозначение	Наименование	Кол.	Примеч.
				Документация		
А4			У-01-01/80.2-010 СБ	Сборочный чертеж		
А4			-000 ТО	Техническое описание		
				Детали		
				Стержень арматурный		
БЧ		3	У-01-01/80.2 – 011	ф12 А III ГОСТ 5781-81 ℓ=3570	1	3.17 кг
			Переменные данные для исполнений			
				У-01-01/80.2-010		КР1
				Детали		
				Стержень арматурный ГОСТ 5781-81		
БЧ		1	У-01-01/80.2-011-01	ф25 А III ℓ=4310	1	16.55 кг
БЧ		2	-02	ф22 А III ℓ=2160	1	6.45 кг
БЧ		4	-03	ф8 А III ℓ=320	21	0.13 кг
БЧ		5	-04	ф8 А III ℓ=200	1	0.08 кг
БЧ		6	-05	ф8 А III ℓ=300	1	0.12 кг
БЧ		7	-06	ф8 А III ℓ=350	5	0.14 кг

Инв. № подл. | Подп. и дата | Взам. инв. №

Нач. отд.	Зиновьев	
Н. контр.	Беляев	
Гл. констр.	Беляев	
Рук. гр.	Вахрачко	
Вед. инж.	Лопкова	
Ст. техн.	Гаврилова	
Вед. инж.	Лыжкова	

У-01-01/80.2-010

Каркас плоский КР (КР1 ÷ КР9)

Стадия	Лист	Листов
Р	1	4

Проектный институт №1

18351-04 31 Копировал Маршак Формат А4

Формат	Зона	Поз.	Обозначение	Наименование	Кол.	Примеч.
				У-01-01/80.2-010-01		КР2
				Детали		
				Стержень арматурный ГОСТ 5781-81		
Б4		1	У-01-01/80.2-011-07	⌀20 А III ℓ=4310	1	10.63 кг
Б4		2	-08	⌀18 А III ℓ=2050	1	4.1 кг
Б4		4	-09	⌀6 А III ℓ=320	21	0.07 кг
Б4		5	-10	⌀6 А III ℓ=200	1	0.04 кг
Б4		6	-11	⌀6 А III ℓ=300	1	0.07 кг
Б4		7	-12	⌀6 А III ℓ=350	5	0.08 кг
				У-01-01/80.2-010-02		КР3
				Детали		
				Стержень арматурный ГОСТ 5781-81		
Б4		1	У-01-01/80.2-011-01	⌀25 А III ℓ=4310	1	16.55 кг
Б4		2	-13	⌀20 А III ℓ=2100	1	5,18 кг
Б4		4	-03	⌀8 А III ℓ=320	21	0,13 кг
Б4		5	-04	⌀8 А III ℓ=200	1	0.08 кг
Б4		6	-05	⌀8 А III ℓ=300	1	0.12 кг
Б4		7	-06	⌀8 А III ℓ=350	5	0.14 кг

Инв.№ подл. | Подпись и дата | Взам. инв.№

Формат	Зона	Поз.	Обозначение	Наименование	Кол.	Примеч.
				У-01-01/80.2-010-03		КР4
				Детали		
				Стержень арматурный ГОСТ 5781-81		
Б4		1	У-01-01/80.2-011-14	ф16 А III ℓ=3930	1	6,2 кг
Б4		2	-15	ф16 А III ℓ=1940	1	3,06 кг
Б4		4	-09	ф6 А III ℓ=320	21	0,07 кг
Б4		5	-10	ф6 А III ℓ=200	1	0,04 кг
Б4		6	-11	ф6 А III ℓ=300	1	0,07 кг
Б4		7	-12	ф6 А III ℓ=350	4	0,08 кг
				У-01-01/80.2-010-04		КР5
				Детали		
				Стержень арматурный ГОСТ 5781-81		
Б4		1	У-01-01/80.2-011-16	ф 18 А III ℓ=4050	1	8,09 кг
Б4		2	-17	ф16 А III ℓ=1930	1	3,05 кг
Б4		4	-09	ф6 А III ℓ=320	21	0,07 кг
Б4		5	-10	ф6 А III ℓ=200	1	0,04 кг
Б4		6	-11	ф6 А III ℓ=300	1	0,07 кг
Б4		7	-12	ф6 А III ℓ=350	4	0,08 кг
				У-01-01/80.2-010-05		КР6
				Детали		
				Стержень арматурный ГОСТ 5781-81		
Б4		1	У-01-01/80.2-011-18	ф22 А III ℓ=4210	1	12,56 кг
Б4		2	-19	ф20 А III ℓ=2000	1	4,93 кг
Б4		4	-09	ф6 А III ℓ=320	21	0,07 кг
Б4		5	-10	ф6 А III ℓ=200	1	0,04 кг
Б4		6	-11	ф6 А III ℓ=300	1	0,07 кг
Б4		7	-12	ф6 А III ℓ=350	4	0,08 кг

Формат	Зона	Поз.	Обозначение	Наименование	Кол.	Приме-чание
				У-01-01/80.2-010-06		КР7
				Детали		
				Стержень арматурный		
				ГОСТ 5781-81		
БЧ		1	У-01-01/80.2-011-20	ф25 AIII ℓ=4210	1	16.16 кг
БЧ		2	-21	ф20 AIII ℓ=2000	1	4.93 кг
БЧ		4	-03	ф8 AIII ℓ=320	21	0,13 кг
БЧ		5	-04	ф8 AIII ℓ=200	1	0,08 кг
БЧ		6	-05	ф8 AIII ℓ=300	1	0,12 кг
БЧ		7	-06	ф8 AIII ℓ=350	4	0,14 кг
				У-01-01/80.2-010-07		КР8
				Детали		
				Стержень арматурный		
				ГОСТ 5781-81		
БЧ		1	У-01-01/80.2-011-22	ф20 AIII ℓ=4100	1	10.11 кг
БЧ		2	-23	ф18 AIII ℓ=1910	1	3.82 кг
БЧ		4	-09	ф6 AIII ℓ=320	21	0,07 кг
БЧ		5	-010	ф6 AIII ℓ=200	1	0,04 кг
БЧ		6	-11	ф6 AIII ℓ=300	1	0,07 кг
БЧ		7	-12	ф6 AIII ℓ=350	4	0,08 кг
				У-01-01/80.2-010-08		КР9
				Детали		
				Стержень арматурный		
				ГОСТ 5781-81		
БЧ		1	У-01-01/80.2-011-24	ф20 AIII ℓ=4090	1	9.99 кг
БЧ		2	-17	ф16 AIII ℓ=1930	1	3.05 кг
БЧ		4	-09	ф6 AIII ℓ=320	21	0,07 кг
БЧ		5	-10	ф6 AIII ℓ=200	1	0,04 кг
БЧ		6	-11	ф6 AIII ℓ=300	1	0,07 кг
БЧ		7	-12	ф6 AIII ℓ=350	4	0,08 кг

Инв. № подл. | Подпись и дата | Взам. инв. №

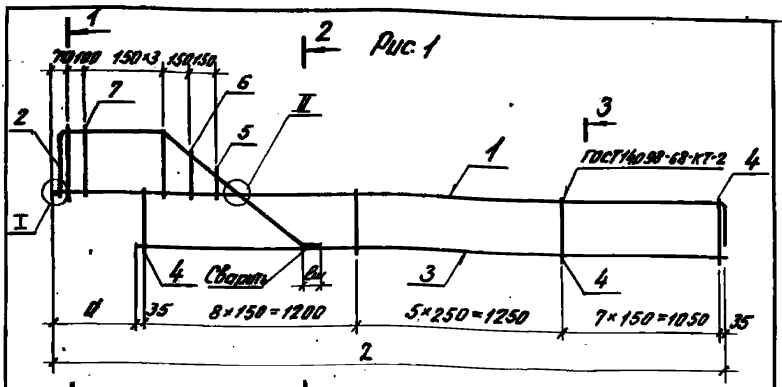

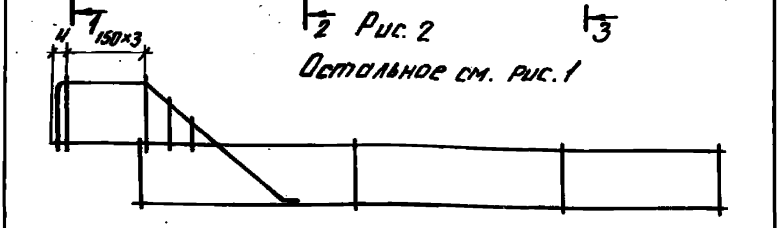

Остальное см. Рис. 1

Рис. 3

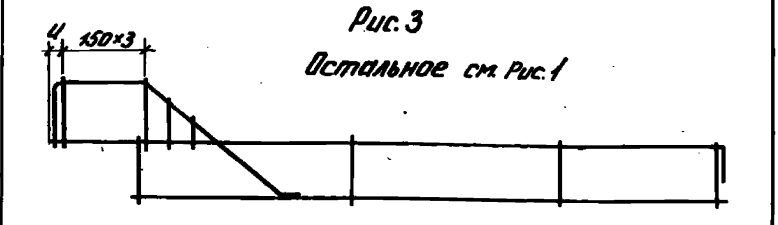

Остальное см. Рис. 1

Таблицу исполнений см. лист 3

				У-01-01/80.2-010СБ		
Нач. отд.	Зиновьев			Каркас плоский КР (КР1÷КР9) Сборочный чертеж	Стадия	Масса	Масштаб
Н. контр.	Брляев				Р	см. табл.	
Гл. констр.	Беляев				Лист 1	Листов 3	
Рук. гр.	Вокрочко				Проектный институт №1		
Вед. инж.	Лыткова						
Ст. техн.	Гаврилова						
Вед. инж.	Лапикова						

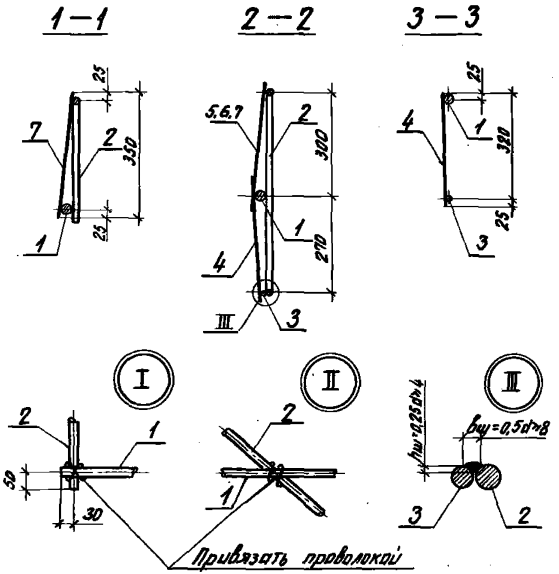

Поз. 1

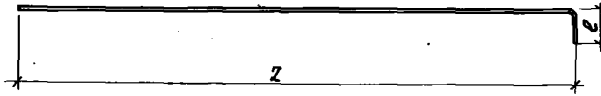

У-01-01/80.2 - 010 СБ	Лист 2

Инв. № подл. | Подпись и дата | Взам. инв. №

Поз. 2

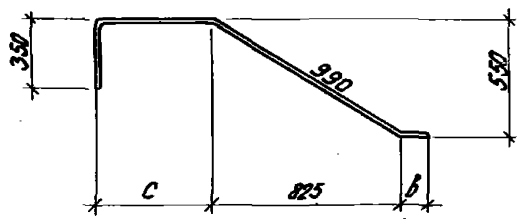

Обозначение	Марка	Рис.	Размеры, мм							Масса, кг
			ℓ_w	d	u	z	e	c	в	
У-01-01/80.2-010	КР1	1	140	480	—	4050	260	610	210	29,8
-01	КР2								100	19,9
-02	КР3								150	28,5
-03	КР4	2	100	360	50	3930	—	500	100	14,3
-04	КР5						120		150	16,2
-05	КР6	3		380	70	3950	260	510		22,6
-06	КР7									27,8
-07	КР8						150		100	19,0
-08	КР9			360	50	3930	120	500	150	18,1

Формат	Зона	Поз.	Обозначение	Наименование	Кол.	Примеч.
				Документация		
А4			У-01-01/80.2-020 СБ	Сборочный чертеж		
А4			-000 ТО	Техническое описание		
				У-01-01/80.2-020		КР10
				Детали		
				Стержень арматурный ГОСТ 5781-81		
Б4		1	У-01-01/80.2-021	ф20 А III ℓ=3930	1	9,69 кг
Б4		2	-01	ф16 А III ℓ=1600	1	2,52 кг
Б4		3	-02	ф6 А III ℓ=350	4	0,08 кг
Б4		4	-03	ф6 А III ℓ=300	1	0,07 кг
Б4		5	-04	ф6 А III ℓ=200	1	0,04 кг
Б4		6	-022	Полоса $\frac{16\times60\ ГОСТ\ 103-76}{ВСТ3СП5\ ГОСТ\ 535-79}$ ℓ=60	1	0,45 кг
				У-01-01/80.2-020-01		КР11
				Детали		
				Стержень арматурный ГОСТ 5781-81		
Б4		1	У-01-01/80.2-021-05	ф25 А III ℓ=4050	1	15,55 кг
Б4		2	-06	ф22 А III ℓ=1750	1	5,22 кг
Б4		3	-07	ф8 А III ℓ=350	5	0,14 кг
Б4		4	-08	ф8 А III ℓ=300	1	0,12 кг
Б4		5	-09	ф8 А III ℓ=200	1	0,08 кг
Б4		6	-022-01	Полоса $\frac{18\times75\ ГОСТ\ 103-76}{ВСТ3СП5\ ГОСТ\ 535-79}$ ℓ=75	1	0,8 кг

Нач. отд.	Зиновьев	[подпись]
Н. контр.	Беляев	[подпись]
Гл. контр.	Беляев	[подпись]
Рук. гр.	Покрачко	[подпись]
Вед. инж.	Лыжкова	[подпись]
Ст. техник	Говрилова	[подпись]
Вед. инж.	Лыжкова	[подпись]

У-01-01/80.2-020

Каркас плоский КР (КР10÷КР18)

Стадия	Лист	Листов
Р	1	4

Проектный институт №1

Взам. инв. №

Подпись и дата

Инв. № подл.

18351-... 38 Копировал Киселева Формат А4

Формат	Зона	Поз.	Обозначение	Наименование	Кол.	Примеч.
				У-01-01/80.2-020-02		КР12
				Детали		
				Стержень арматурный		
				ГОСТ 5781-81		
БЧ		1	У-01-01/80.2-021-10	ф20 А III ℓ=4050	1	9.99 кг
БЧ		2	-11	ф18 А III ℓ=1710	1	3.42 кг
БЧ		3	-02	ф6 А III ℓ=350	5	0,08 кг
БЧ		4	-03	ф6 А III ℓ=300	1	0,07 кг
БЧ		5	-04	ф6 А III ℓ=200	1	0,04 кг
БЧ		6	-022	Полоса 16×60 ГОСТ 103-76 Ст3 сп5 ГОСТ 535-79 ℓ=60	1	0,45 кг
				У-01-01/80.2-020-03		КР13
				Детали		
				Стержень арматурный		
				ГОСТ 5781-81		
БЧ		1	У-01-01/80.2-021-05	ф25 А III ℓ=4050	1	15,56 кг
БЧ		2	-12	ф20 А III ℓ=1750	1	4.32 кг
БЧ		3	-07	ф8 А III ℓ=350	5	0,14 кг
БЧ		4	-08	ф8 А III ℓ=300	1	0,12 кг
БЧ		5	-09	ф8 А III ℓ=200	1	0,08 кг
БЧ		6	-022-01	Полоса 16×75 ГОСТ 103-76 Ст3 сп5 ГОСТ 535-79 ℓ=75	1	0,8 кг
				У-01-01/80.2-020-04		КР14
				Детали		
				Стержень арматурный		
				ГОСТ 5781-81		
БЧ		1	У-01-01/80.2-021-13	ф16 А III ℓ=3930	1	6,2 кг
БЧ		2	-14	ф16 А III ℓ=1550	1	2,46 кг
БЧ		3	-02	ф6 А III ℓ=350	4	0,08 кг
БЧ		4	-03	ф6 А III ℓ=300	1	0,07 кг
БЧ		5	-04	ф6 А III ℓ=200	1	0,04 кг
БЧ		6		Отсутствует		

Формат	Зона	Поз.	Обозначение	Наименование	Кол.	Примеч.
				У-01-01/80.2-020-05		КР15
				Детали		
				Стержень арматурный		
				ГОСТ 5781-81		
БЧ		1	У-01-01/80.2-021-15	ф18 AIII ℓ=3930	1	7,85 кг
БЧ		2	-14	ф16 AIII ℓ=1550	1	2,45 кг
БЧ		3	-02	ф6 AIII ℓ=350	4	0,08 кг
БЧ		4	-03	ф6 AIII ℓ=300	1	0,07 кг
БЧ		5	-04	ф6 AIII ℓ=200	1	0,04 кг
БЧ		6	-022-02	Полоса 14×55 ГОСТ 103-76 / Ст3сп5 ГОСТ 535-79 ℓ=55	1	0,33 кг
				У-01-01/80.2-020-06		КР16
				Детали		
				Стержень арматурный		
				ГОСТ 5781-81		
БЧ		1	У-01-01/80.2-021-16	ф22 AIII ℓ=3950	1	11,79кг
БЧ		2	-17	ф20 AIII ℓ=1610	1	3,97кг
БЧ		3	-02	ф6 AIII ℓ=350	4	0,08 кг
БЧ		4	-03	ф6 AIII ℓ=300	1	0,07 кг
БЧ		5	-04	ф6 AIII ℓ=200	1	0,06 кг
БЧ		6	-022-03	Полоса 16×70 ГОСТ 103-76 / Ст3сп5 ГОСТ 535-79 ℓ=70	1	0,62 кг
				У-01-01/80.2-020-07		КР17
				Детали		
				Стержень арматурный		
				ГОСТ 5781-81		
БЧ		1	У-01-01/80.2-021-18	ф25 AIII ℓ=3930	1	15,16кг
БЧ		2	-19	ф20 AIII ℓ=1660	1	4,09 кг
БЧ		3	-07	ф8 AIII ℓ=350	4	0,14 кг
БЧ		4	-08	ф8 AIII ℓ=300	1	0,12 кг
БЧ		5	-09	ф8 AIII ℓ=200	1	0,08 кг
БЧ		6	-022-01	Полоса 18×75 ГОСТ 103-76 / Ст3сп5 ГОСТ 535-79 ℓ=75	1	0,8 кг

Инв. № подл. | Подпись и дата | Взам. инв. №

Формат	Зона	Поз.	Обозначение	Наименование	Кол.	Примеч.
				У-01-01/80.2-020-08		КР18
				Детали		
				Стержень арматурный		
				ГОСТ 5781-81		
БЧ		1	У-01-01/80.2-021-20	ф20 А III ℓ=3950	1	9,74 кг
БЧ		2	-21	ф18 А III ℓ=1610	1	3,22 кг
БЧ		3	-02	ф6 А III ℓ=350	4	0,08 кг
БЧ		4	-03	ф6 А III ℓ=300	1	0,07 кг
БЧ		5	-04	ф6 А III ℓ=200	1	0,04 кг
БЧ		6	-022	Полоса 16х60 ГОСТ 103-76 / В Ст3 Гпс5 ГОСТ 535-79 ℓ=60	1	0,45 кг

Рис. 1

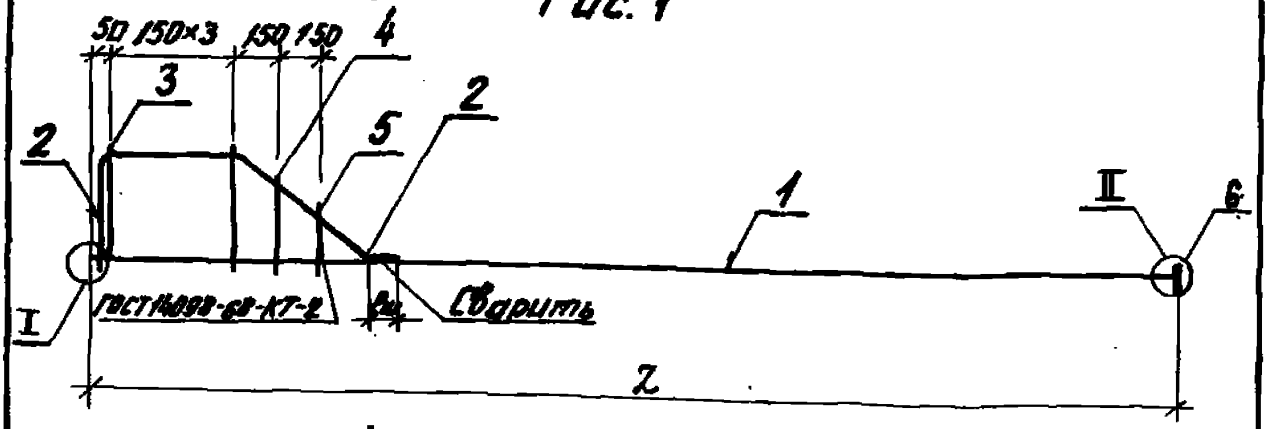

Рис. 2

Остальное см. рис. 1



1—1

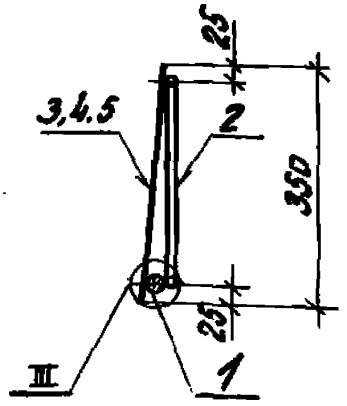

Поз. 2

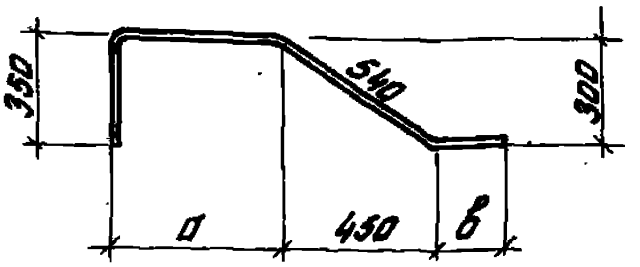

Таблицу исполнений см. лист 2

			У-01-01/80.2-020 СБ		
Нач. отд.	Зиновьев		Каркас плоский КР (КР10÷КР18) Сборочный чертеж	Стадия	Масса	Масштаб
Н. контр.	Беляев			Р	См. табл.	
Гл. констр.	Беляев			Лист 1	Листов 2	
Рук. гр.	Вокрачко			Проектный институт N1		
Вед. инж.	Лынкова					
Ст. техн.	Гаврилова					
Вед. инж.	Лынкова					

Инв. N подл. | Подпись и дата | Взам. инв. N

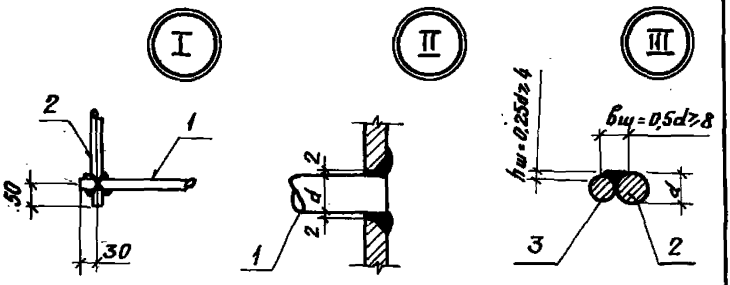

Обозначение	Марка	Рис.	Размеры, мм				Масса кг.
			$b_ш$	z	d	B	
У-01-01/80.2-020	КР10	1	160	3930	500	210	13,1
-01	КР11	2	200	4050	610	250	22,5
-02	КР12		160			210	14,4
-03	КР13		200			250	21,6
-04	КР14	1	130	3930	500	160	9,1
-05	КР15		140				11,1
-06	КР16		180	3950	510	210	16,8
-07	КР17		200			260	20,8
-08	КР18		160			210	13,8

Формат	Зона	Поз.	Обозначение	Наименование	Кол.	Примеч.
				Документация		
А4			У-01-01/80.2-030 СБ	Сборочный чертеж		
А4			-000 ТО	Техническое описание		
				У-01-01/80.2-030		КР 19
				Детали		
				Стержень арматурный		
				ГОСТ 5781-81		
Б4		1	У-01-01/80.2-031	ф25 AIII ℓ=5670	1	21.77 кг
Б4		2	-01	ф25 AIII ℓ=4170	1	16.01 кг
Б4		3	-032	ф14 AI ℓ=5670	2	6.85 кг
Б4		4	-031-02	ф14 AIII ℓ=1030	30	1.24 кг
				У-01-01/80.2-030-01		КР20
				Детали		
				Стержень арматурный		
				ГОСТ 5781-81		
Б4		1	У-01-01/80.2-031	ф25 AIII ℓ=5670	1	21.77 кг
Б4		2	-01	ф25 AIII ℓ=4170	1	16.01 кг
Б4		3	-032-01	ф12 AI ℓ=5670	2	5.03 кг
Б4		4	-031-03	ф12 AIII ℓ=930	30	0.83 кг

Инв. № подл. | Подпись и дата | Взам. инв. №

Нач. отд.	Зиновьев		У-01-01/80.2 – 030
Н. контр.	Беляев		
Гл. констр.	Беляев		Каркас плоский КР (КР19, КР20, КР26, КР27÷КР29)
Рук. гр.	Вакрачкр		Стадия: Р; Лист: 1; Листов: 3
Вед. инж.	Лынкова		Проектный институт №1
Ст. техн.	Гаврилова		
Вед. инж.	Лынкова		

Формат	Зона	Поз.	Обозначение	Наименование	Кол.	Примеч.
				У-01-01/80.2-030-02		КР 24
				Детали		
				Стержень арматурный		
				ГОСТ 5781-81		
64		1	У-01-01/80.2-031-04	ф 22 AIII ℓ=5670	1	16,92 кг
64		2	-05	ф 22 AIII ℓ=4070	1	12,14 кг
64		3	-032-01	ф 12 AI ℓ=5670	2	5,03 кг
64		4	-031-06	ф 10 AIII ℓ=1030	22	0,64 кг
				У-01-01/80.2-030-03		КР 27
				Детали		
				Стержень арматурный		
				ГОСТ 5781-81		
64		1	У-01-01/80.2-031-04	ф 22 AIII ℓ=5670	1	16,92 кг
64		2	-07	ф 22 AIII ℓ=4170	1	12,44 кг
64		3	-032	ф 14 AI ℓ=5670	2	6,85 кг
64		4	-031-02	ф 14 AIII ℓ=1030	30	1,24 кг
				У-01-01/80.2-030-04		КР 28
				Детали		
				Стержень арматурный		
				ГОСТ 5781-81		
64		1	У-01-01/80.2-031-04	ф 22 AIII ℓ=5670	1	16,92 кг
64		2	-07	ф 22 AIII ℓ=4170	1	12,44 кг
64		3	-032-01	ф 12 AI ℓ=5670	2	5,03 кг
64		4	-031-03	ф 12 AIII ℓ=830	30	0,83 кг

Формат	Зона	Поз.	Обозначение	Наименование	Кол.	Примеч.
				У-01-01/80.2-030-05		КР 29
				Детали		
				Стержень арматурный		
				ГОСТ 5781-81		
БЧ		1	У-01-01/80.2-031-04	ф22А III ℓ=5670	1	16,92 кг
БЧ		2	-05	ф22А III ℓ=4070	1	12,14 кг
БЧ		3	-032-01	ф12А I ℓ=5670	2	5,03 кг
БЧ		4	-031-08	ф10А III ℓ=930	22	0,57 кг

Инв.№ подл. | Подпись и дата | Взам. инв.№

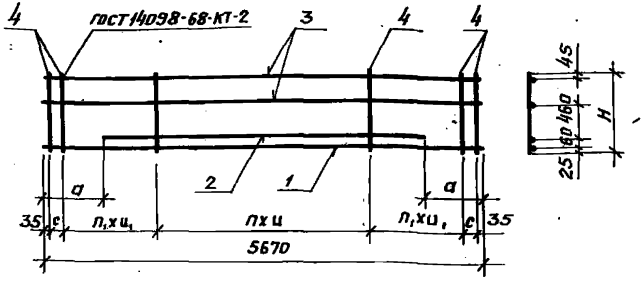

Обозначение	Марка	n	n₁	Размеры, мм a	c	u	u₁	H	Масса кг.
У-01-01/80.2-030	КР 19	9	9	750	100	300	150	1030	88.7
-01	КР 20							930	72.7
-02	КР 24	7	6	800	200	400	200	1030	53.2
-03	КР 27	9	9	750	100	300	150		80.3
-04	КР 28							930	64.3
-05	КР 29	7	6	800	200	400	200		51.6

Нач.отд.	Зиновьев	
Н.контр.	Беляев	
Гл.констр.	Беляев	
Рук.гр.	Вокрачко	
Вед.инж.	Лыткова	
Ст.техн.	Гаврилова	
Вед.инж.	Лыткова	

У-01-01/80.2-030 СБ

Каркас плоский КР (КР19, КР20, КР24, КР27÷КР29) Сборочный чертеж

Стадия	Масса	Масштаб
Р	см. табл.	
Лист	Листов 1	

ПРОЕКТНЫЙ ИНСТИТУТ №1

Формат	Зона	Поз.	Обозначение	Наименование	Кол.	Примеч.
				Документация		
А4			У-01-01/80.2 – 040 СБ	Сборочный чертеж		
А4			-000 ТО	Техническое описание		
				У-01-01/80.2-040		КР21
				Детали		
				Стержень арматурный		
БЧ		1,2	У-01-01/80.2 – 041	ф12 А I ГОСТ 5781-81 ℓ=1550	3	1,38 кг
БЧ		3	-042	ф12 А III ГОСТ 5781-81 ℓ=1030	11	0,91 кг
				У-01-01/80.2-040-01		КР22
				Детали		
				Стержень арматурный		
БЧ		1,2	У-01-01/80.2 – 041	ф12 А I ГОСТ 5781-81 ℓ=1550	3	1,38 кг
БЧ		3	-042-01	ф12 А III ГОСТ 5781-81 ℓ=930	11	0,83 кг
				У-01-01/80.2-040-02		КР23
				Детали		
				Стержень арматурный		
БЧ		1,2	У-01-01/80.2 – 041-01	ф10 А I ГОСТ 5781-81 ℓ=1450	3	0,89 кг
БЧ		3	-042-02	ф10 А III ГОСТ 5781-81 ℓ=1030	8	0,64 кг

Инв. № подл. | Подпись и дата | Взам. инв. №

Нач. отд.	Заноткев		У-01-01/80.2-040
Н. контр.	Беляев		
Гл. констр.	Беляев		Каркас плоский КР (КР21-КР23, КР31, КР32, КР34, КР35)
Рук. гр.	Бокрачко		
Вед. инж.	Лыжкова		
Ст. техник	Гаврилова		
Нед. инж.	Лыжкова		

Стадия	Лист	Листов
Р	1	2

Проектный институт №1

Формат	Зона	Поз.	Обозначение	Наименование	Кол.	Примеч.
				У-01-01/80.2-040-03		КР31
				Детали		
				Стержень арматурный		
64		1	У-01-01/80.2-042-03	ф25 AIII ГОСТ 5781-81 ℓ=5670	1	21.77кг
64		2	-041-02	ф12 AI ГОСТ 5781-81 ℓ=5670	2	5,03 кг
64		3	-042-02	ф10 AIII ГОСТ 5781-81 ℓ=1030	29	0,64 кг
				У-01-01/80.2-040-04		КР32
				Детали		
				Стержень арматурный		
64		1	У-01-01/80.2-042-03	ф25 AIII ГОСТ 5781-81 ℓ=5670	1	21.77 кг
64		2	-041-02	ф12 AI ГОСТ 5781-81 ℓ=5670	2	5.03 кг
64		3	-042-04	ф10 AIII ГОСТ 5781-81 ℓ=930	29	0,57 кг
				У-01-01/80.2-040-05		КР34
				Детали		
				Стержень арматурный		
64		1	У-01-01/80.2-042-03	ф25 AIII ГОСТ 5781-81 ℓ=5670	1	21,77 кг
64		2	-041-02	ф12 AI ГОСТ 5781-81 ℓ=5670	2	5.03 кг
64		3	-042-05	ф8 AIII ГОСТ 5781-81 ℓ=870	29	0,34 кг
				У-01-01/80.2-040-06		КР35
				Детали		
				Стержень арматурный		
64		1	У-01-01/80.2-042-06	ф20 AIII ГОСТ 5781-81 ℓ=5670	1	13.98 кг
64		2	-041-02	ф12 AI ГОСТ 5781-81 ℓ=5670	2	5,03 кг
64		3	-042-07	ф6 AIII ГОСТ 5781-81 ℓ=870	29	0,19 кг

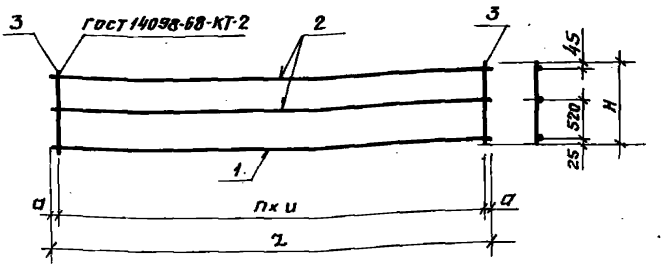

Обозначение	Марка	h	Размеры, мм				Масса кг
			a	u	L	H	
У-01-01/80.2-040	КР21	10	25	150	1550	1030	14.1
-01	КР22					930	13.2
-02	КР23	7			1450	1030	7.8
-03	КР31	28	35	200	5670		50.4
-04	КР32					930	48.4
-05	КР34					870	41.7
-06	КР35						29.6

Инв.№ подл. | Подпись и дата | Взам. инв.№

Нач.отд.	Зиновьев		
Н.контр.	Беляев		
Гл.констр.	Беляев		
Рук.гр.	Бокрачко		
Вед.инж.	Лыжкова		
Ст.техник	Гаврилова		
Вед.инж.	Лыжкова		

У-01-01/80.2-040 СБ

Каркас плоский КР (КР21÷КР23, КР31, КР32, КР34, КР35) Сборочный чертеж.

Стадия	Масса	Масштаб
Р	см. табл.	
Лист	Листов 1	

ПРОЕКТНЫЙ ИНСТИТУТ N1

Формат	Зона	Поз.	Обозначение	Наименование	Кол.	Примеч.
				Документация		
А4			У-01-01/80.2-050 СБ	Сборочный чертеж		
			-000 ТО	Техническое описание		
				Детали		
				Стержень арматурный		
Б4		2	У-01-01/80.2-051	ф 12 А$\overline{I}$ ГОСТ 5781-81 ℓ=5670	1	5,03 кг
			Переменные данные для исполнения			
				У-01-01/80.2-050		КР 25
				Детали		
				Стержень арматурный		
Б4		1	У-01-01/80.2-052	ф 25 А$\overline{III}$ ГОСТ 5781-81 ℓ=5670	1	21,77 кг
Б4		3	-01	ф 12 А$\overline{III}$ ГОСТ 5781-81 ℓ=570	30	0,51 кг
				У-01-01/80.2-050-01		КР 30
				Детали		
				Стержень арматурный		
Б4		1	У-01-01/80.2-052-02	ф 22 А$\overline{III}$ ГОСТ 5781-81 ℓ=5670	1	16,92 кг
Б4		3	-01	ф 12 А$\overline{III}$ ГОСТ 5781-81 ℓ=570	30	0,51 кг
				У-01-01/80.2-050-02		КР 36
				Детали		
				Стержень арматурный		
Б4		1	У-01-01/80.2-052-03	ф 20 А$\overline{III}$ ГОСТ 5781-81 ℓ=5670	1	13,98 кг
Б4		3	-04	ф 6 А$\overline{III}$ ГОСТ 5781-81 ℓ=570	29	0,13 кг

Нач. отд.	Зиновьев	
Н. контр.	Беляев	
Гл. констр.	Беляев	
Рук. гр.	Вокрачко	
Вед. инж.	Лыжкова	
Ст. техник	Гаврилова	
Вед. инж.	Лыжкова	

У-01-01/80.2-050

Каркас плоский КР (КР 25, КР 30, КР 36)

Стадия	Лист	Листов
Р		1

Проектный институт №1

Рис. 1

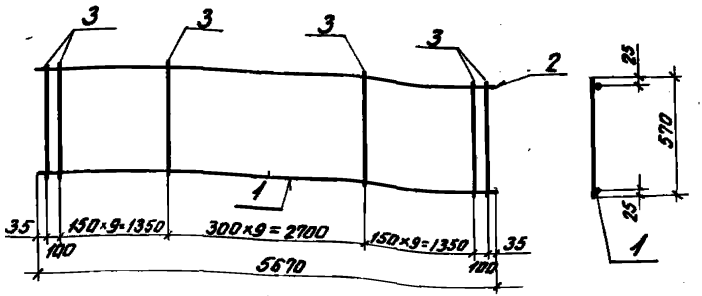

Рис. 2

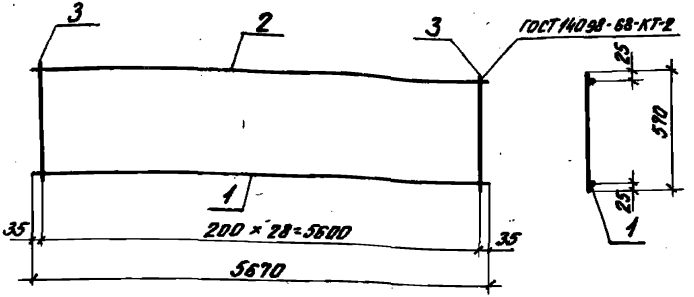

Обозначение	Марка	Рис.	Масса кг
У-01-01/80.2-050	КР25	1	42.1
— 01	КР30		37.3
— 02	КР36	2	22.8

Нач. отд.	Зиновьев		
Н. контр.	Беляев		
Гл. констр.	Беляев		
Рук. гр.	Вокрачко		
Вед. инж.	Лынкова		
Ст. техн.	Гаврилова		
Вед. инж.	Лынкова		

У-01-01/80.2 — 050 СБ

Каркас плоский КР (КР25, КР30, КР36) Сборочный чертеж

Стадия	Масса	Масштаб
Р	см. табл.	

Лист | Листов 1

Проектный институт №1

Инв. № подл. | Подпись и дата | Взам. инв. №

18351-04-52. Корпорова. Колешкина. Формат А4

Формат	Зона	Поз.	Обозначение	Наименование	Кол.	Примеч.
				Документация		
А4			У-01-01/80.2-060 СБ	Сборочный чертеж		
А4			-000 ТО	Техническое описание		
				У-01-01/80.2-060		КР26
				Детали		
				Стержень арматурный		
БЧ		1	У-01-01/80.2-061	ф22АIII ГОСТ 5781-81 ℓ=5670	1	16,92 кг
БЧ		2	-062	ф12АI ГОСТ 5781-81 ℓ=5670	1	5,03 кг
БЧ		3	-061-01	ф8АIII ГОСТ 5781-81 ℓ=570	29	0,23 кг
				У-01-01/80.2-060-01		КР33
				Детали		
				Стержень арматурный		
БЧ		1	У-01-01/80.2-061-02	ф20АIII ГОСТ 5781-81 ℓ=5670	1	13,98 кг
БЧ		2	-062	ф12АI ГОСТ 5781-81 ℓ=5670	1	5,03 кг
БЧ		3	-061-01	ф8АIII ГОСТ 5781-81 ℓ=570	29	0,23 кг
				У-01-01/80.2-060-02		КР37
				Детали		
				Стержень арматурный		
БЧ		1	У-01-01/80.2-061-03	ф16АIII ГОСТ 5781-81 ℓ=5670	1	8,92 кг
БЧ		2	-062-01	ф6АI ГОСТ 5781-81 ℓ=5670	1	1,25 кг
БЧ		3	-061-04	ф6АIII ГОСТ 5781-81 ℓ=280	20	0,06 кг

Инв.№ подл. | Подпись и дата | Взам. инв.№

Нач.отд.	Заповедей	
Н.контр.	Беляев	
Гл.констр.	Беляев	
Рук.гр.	Вахрушев	
Разработ.	Ахметова	
Ст.техн.	Габрилова	
Нач.пром.	Аникина	

У-01-01/80.2-060

Каркас плоский КР (КР26, КР33, КР37 ÷ К-44)

Стадия	Лист	Листов
Р	1	3

Инвентарный инструмент

19751-05 С2

Формат	Зона	Поз.	Обозначение	Наименование	Кол.	Примеч.
				У-01-01/80.2-060-03		КР38
				Детали		
				Стержень арматурный		
64		1	У-01-01/80.2-061-05	ф20АIII ГОСТ 5781-81 е=5650	1	13,93кг
64		2	-062-01	ф6АI ГОСТ 5781-81 е=5650	1	1,25кг
64		3	-061-04	ф6АIII ГОСТ 5181-81 е=280	20	0,06кг
				У-01-01/80.2-060-04		КР39
				Детали		
				Стержень арматурный		
64		1	У-01-01/80.2-061-06	ф22АIII ГОСТ 5781-81 е=5650	1	16,86кг
64		2	-062-01	ф6АI ГОСТ 5781-81 е=5650	1	1,25кг
64		3	-061-04	ф6АIII ГОСТ 5781-81 е=280	20	0,06кг
				У-01-01/80.2-060-05		КР40
				Детали		
				Стержень арматурный		
64		1	У-01-01/80.2-061-07	ф12АIII ГОСТ 5781-81 е=5450	1	4,84кг
64		2	-062-02	ф6АI ГОСТ 5781-81 е=5450	1	1,21кг
64		3	-061-04	ф6АIII ГОСТ 5781-81 е=280	19	0,06кг
				У-01-01/80.2-060-06		КР41
				Детали		
				Стержень арматурный		
64		1	У-01-01/80.2-061-08	ф14АIII ГОСТ 5781-81 е=5450	1	6,58кг
64		2	-062-02	ф6АI ГОСТ 5781-81 е=5450	1	1,21кг
64		3	-061-04	ф6АIII ГОСТ 5781-81 е=280	19	0,06кг

У-01-01/80.2-060

Лист 2

Инв.№ подл. | Подпись и дата | Взам. инв.№

Формат	Зона	Поз.	Обозначение	Наименование	Кол.	Примеч.
				У-01-01/80.2-060-07		КР42
				Детали		
				Стержень арматурный		
Б4		1	У-01-01/80.2-061-09	ф16 А III ГОСТ 5781-81 ℓ=5450	1	8,6 кг
Б4		2	-062-02	ф6 А I ГОСТ 5781-81 ℓ=5450	1	1,21 кг
Б4		3	-061-04	ф6 А III ГОСТ 5781-81 ℓ=280	19	0,06 кг
				У-01-01/80.2-060-08		КР43
				Детали		
				Стержень арматурный		
Б4		1	У-01-01/80.2-061-10	ф20 А III ГОСТ 5781-81 ℓ=5450	1	13,44 кг
Б4		2	-062-02	ф6 А I ГОСТ 5781-81 ℓ=5450	1	1,21 кг
Б4		3	-061-04	ф6 А III ГОСТ 5781-81 ℓ=280	19	0,06 кг
				У-01-01/80.2-060-09		КР44
				Детали		
				Стержень арматурный		
Б4		1	У-01-01/80.2-061-11	ф22 А III ГОСТ 5781-81 ℓ=5450	1	16,26 кг
Б4		2	-062-02	ф6 А I ГОСТ 5781-81 ℓ=5450	1	1,21 кг
Б4		3	-061-04	ф6 А III ГОСТ 5781-81 ℓ=280	19	0,06 кг

Инв. № подл. | Подп. и дата | Взам. инв. №

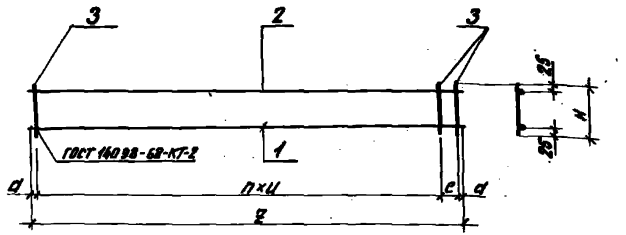

Обозначение	Марка	n	Размеры, мм					Масса кг
			a	c	u	z	H	
У-01-01/80.2-060	КР 26	27	35	200	200	5670	570	28,7
-01	КР 33							25,7
-02	КР 37	18	25		300	5650	280	11,4
-03	КР 38							16,4
-04	КР 39							19,3
-05	КР 40	17		300		5450		7,2
-06	КР 41							9,0
-07	КР 42							11,0
-08	КР 43							15,8
-09	КР 44							18,6

Нач. отд.	Зиновьев		
Н. контр.	Беляев		
Гл. контр.	Беляев		
Рук. гр.	Вокрочко		
Вед. инж.	Лынкова		
Ст. техник	Гаврилова		
Вед. инж.	Лынкова		

У-01-01/80.2-060 СБ

Каркас плоский КР (КР26, КР33, КР37÷КР44) Сборочный чертеж

Стадия	Масса	Масштаб
Р	см. табл.	
Лист	Листов 1	

Проектный институт №1

Инв. № подл. | Подпись и дата | Взам. инв. №

18351-04 56 Копировал Колпишина Формат А4

Формат	Зона	Поз.	Обозначение	Наименование	Кол.	Примеч.
				Документация		
А4			У-01-01/80.2-070 СБ	Сборочный чертеж		
А4			-000ТО	Техническое описание		
				У-01-01/80.2-070		С1
				Детали		
				Стержень арматурный		
Б4		1	У-01-01/80.2 — 071	ф16 АIII ГОСТ 5781-81 е=5650	20	8,92 кг
Б4		2	— 072	ф8 АI ГОСТ 5781-81 е=2950	20	1,17 кг
				У-01-01/80.2-070-01		С2
				Детали		
				Стержень арматурный		
Б4		1	У-01-01/80.2 — 071-01	ф18 АIII ГОСТ 5781-81 е=5650	20	11,29 кг
Б4		2	— 072	ф8 АI ГОСТ 5781-81 е=2950	20	1,17 кг
				У-01-01/80.2-070-02		С3
				Детали		
				Стержень арматурный		
Б4		1	У-01-01/80.2 — 071-02	ф20 АIII ГОСТ 5781-81 е=5650	20	13,93 кг
Б4		2	— 072-01	ф10 АI ГОСТ 5781-81 е=2950	20	1,82 кг

Нач. отд.	Зиновьев	
Н. контр.	Беляев	
Гл. контр.	Беляев	
Рук. гр.	Вокрочко	
Вед. инж.	Лымкова	
Ст. техник	Гаврилова	
Вед. инж.	Лымкова	

У-01-01/80.2-070

Сетка арматурная С (С1 ÷ С10, С13, С14)

Стадия	Лист	Листов
Р	1	3

Проектный институт

18351-04 57 Копировал Колпицина Формат А4

Формат	Зона	Поз.	Обозначение	Наименование	Кол.	Примеч.
				У-01-01/80.2-070-03		С4
				Детали		
				Стержень арматурный		
БЧ		1	У-01-01/80.2 — 071-03	ф22 AIII ГОСТ 5781-81 ℓ=5650	20	16,36 кг
БЧ		2	-072-01	ф10 AI ГОСТ 5781-81 ℓ=2950	20	1,82 кг
				У-01-01/80.2-070-04		С5
				Детали		
				Стержень арматурный		
БЧ		1	У-01-01/80.2 — 071-04	ф12 AIII ГОСТ 5781-81 ℓ=5450	20	4,84 кг
БЧ		2	-072-02	ф6 AI ГОСТ 5781-81 ℓ=2950	19	0,65 кг
				У-01-01/80.2-070-05		С6
				Детали		
				Стержень арматурный		
БЧ		1	У-01-01/80.2 — 071-05	ф14 AIII ГОСТ 5781-81 ℓ=5450	20	6,58 кг
БЧ		2	-072	ф8 AI ГОСТ 5781-81 ℓ=2950	19	1,17 кг
				У-01-01/80.2-070-06		С7
				Детали		
				Стержень арматурный		
БЧ		1	У-01-01/80.2 — 071-06	ф16 AIII ГОСТ 5781-81 ℓ=5450	20	8,6 кг
БЧ		2	-072	ф8 AI ГОСТ 5781-81 ℓ=2950	19	1,17 кг

Инв. N подл. | Подпись и дата | Взам. инв. N

Формат	Зона	Поз.	Обозначение	Наименование	Кол.	Примеч.
				У-01-01/80.2-070-07		С8
				Детали		
				Стержень арматурный		
64		1	У-01-01/80.2 — 071-07	ф18 AIII ГОСТ 5781-81 е=5450	20	10,89кг
64		2	— 072	ф8 AI ГОСТ 5781-81 е=2950	19	1,17кг
				У-01-01/80.2-070-08		С9
				Детали		
				Стержень арматурный		
64		1	У-01-01/80.2 — 071-08	ф20 AIII ГОСТ 5781-81 е=5450	20	13,44кг
64		2	— 072-01	ф10 AI ГОСТ 5781-81 е=2950	19	1,82кг
				У-01-01/80.2-070-09		С10
				Детали		
				Стержень арматурный		
64		1	У-01-01/80,2 — 071-09	ф22 AIII ГОСТ 5781-81 е=5450	20	16.26кг
64		2	— 072-01	ф10 AI ГОСТ 5781-81 е=2950	19	1,82кг
				У-01-01/80.2-070-10		С13
				Детали		
				Стержень арматурный		
64		1	У-01-01/80.2 — 071-10	ф14 AIII ГОСТ 5781-81 е=2440	16	2.95кг
64		2	— 072-02	ф6 AI ГОСТ 5781-81 е=2950	9	0,66кг
				У-01-01/80.2-070-11		С14
				Детали		
				Стержень арматурный		
64		1	У-01-01/80.2 — 071-11	ф12 AIII ГОСТ 5781-81 е=2440	16	2,17кг
64		2	— 072-02	ф6 AI ГОСТ 5781-81 е=2950	9	0,66кг

18351-01 58 Копировал Колпинчук Формат 04

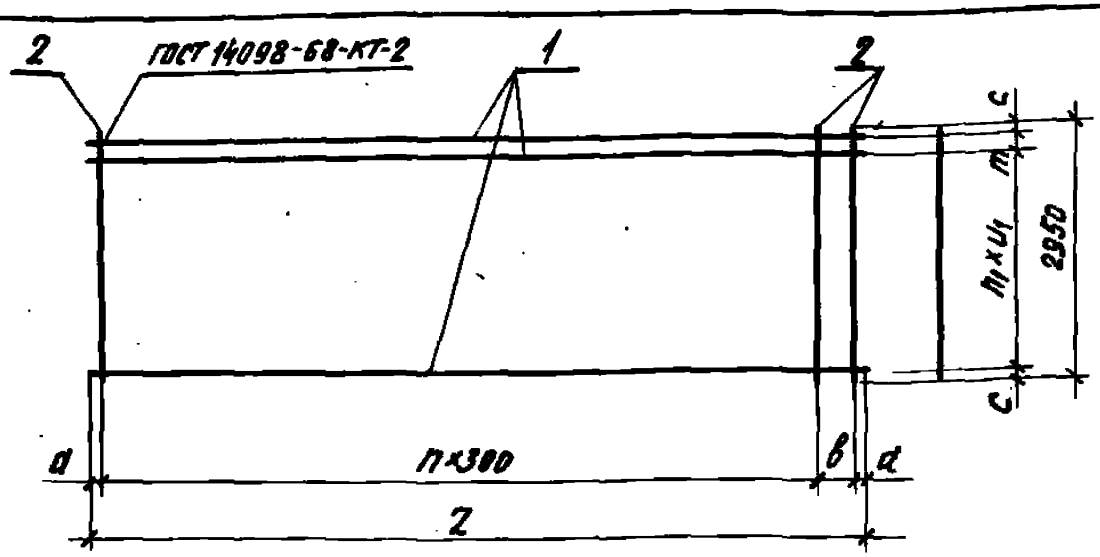

Обозначение	Марка	n	n_1	Размеры, мм						Масса кг
				a	в	Z	c	m	u_1	
У-01-01/80.2-070	С1	18	18	25	200	5650	50	150	150	201.8
-01	С2									249.0
-02	С3									315,4
-03	С4									373,6
-04	С5	17			300	5450				109,2
-05	С6									153,8
-06	С7									194.2
-07	С8									240,0
-08	С9									303.4
-09	С10									359.8
-10	С13	7	14	20		2440	25	100	200	61.9
-11	С14									46,8

Нач. отд.	Зиновьев		
Н. контр.	Беляев		
Гл. констр.	Беляев		
Рук. гр.	Вокрачко		
Вед. инж.	Лыжкова		
Ст. техник	Гаврилова		
Вед. инж.	Лыжкова		

У-01-01/80.2-070 СБ

Сетка арматурная с (С1+С10, С13, С14) Сборочный чертеж

Стадия	Масса	Масштаб
Р	см. табл.	

Лист | Листов 1

Проектный институт

Инв. № подл. | Подпись и дата | Взам. инв. №

18251-01 ГО Копировал Колпушина Формат 01

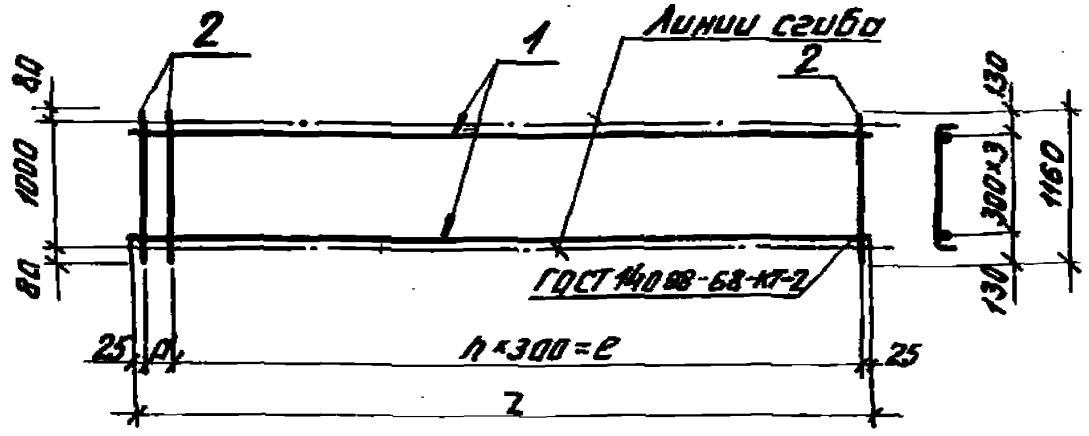

Обозначение	Марка	h	Размеры, мм			Масса, кг
			d	e	z	
У-01-01/80.2 080	С11	18	200	5400	5650	4.2
—01	С12	17	300	5100	5450	4.1

Формат	Зона	Поз.	Обозначение	Наименование	Кол.	Примеч.
				У-01-01/80.2 080		С11
				Детали		
				Стержень арматурный		
БЧ		1	У-01-01/80.2 081	ф48рI ГОСТ 6727-80 e=5650	4	0,56кг
БЧ		2	—01	ф48рI ГОСТ 6727-80 e=1160	20	0,1 кг
				У-01-01/80.2 080-01		С12
				Детали		
				Стержень арматурный		
БЧ		1	У-01-01/80.2 081-02	ф48рI ГОСТ 6727-80 e=5450	4	0,54кг
БЧ		2	-01	ф48рI ГОСТ 6727-80 e=1160	19	0,1 кг

Нач. отд.	Зиновьев		
Н. контр.	Беляев		
Гл. констр.	Беляев		
Рук. гр.	Вокрачко		
Вед. инж.	Лыжкова		
Ст. техн.	Гаврилова		
Вед. инж.	Лыжкова		

У-01-01/80.2 080

Сетка арматурная С (С11, С12)

Стадия	Масса	Масштаб
Р	см. табл.	
Лист	Листов 1	

...ектный институт

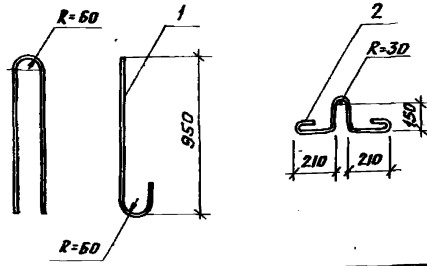

Обозначение	Марка	Масса, кг
У-01-01/80.2-090	м1	8.6
-01	м2	0.58

Формат	Зона	Поз.	Обозначение	Наименование	Кол.	Примеч.
				У-01-01/80.2-090		м1
				Детали		
Б4		1	У-01-01/80.2-091	Стержень арматурный		
				ф25 АТ ГОСТ 5781-81 ℓ=2235	1	
				У-01-01/80.2-090-01		м2
				Детали		
Б4		2	У-01-01/80.2-091-01	Стержень арматурный		
				ф10 АТ ГОСТ 5781-81 ℓ=940	1	

Взам. инв. №

Подпись и дата

Инв. № подл.

gost.e-ecolog.ru

Гл. контр.	Беляев	[illegible]
Рук. гр.	Вокрачко	[illegible]
Ст. инж.	Котелина	[illegible]
Техник	Гаврилова	[illegible]
Ст. инж.	Костельцева	[illegible]

У-01-01/80.2-090

Петля монтажная М (М1, М2)

Стадия	Масса	Масштаб
Р	см. табл.	
Лист	Листов 1	

ПРОЕКТНЫЙ ИНСТИТУТ №1