ТИПОВЫЕ КОНСТРУКЦИИ, ИЗДЕЛИЯ И УЗЛЫ ЗДАНИЙ И СООРУЖЕНИЙ

СЕРИЯ У-01-01/80

УНИФИЦИРОВАННЫЕ СБОРНО-МОНОЛИТНЫЕ КОНСТРУКЦИИ ЗАГЛУБЛЕННЫХ ПОМЕЩЕНИЙ С ПЕРЕКРЫТИЕМ БАЛОЧНОГО ТИПА

ВЫПУСК 1

СБОРНЫЕ ЖЕЛЕЗОБЕТОННЫЕ ИЗДЕЛИЯ

РАБОЧИЕ ЧЕРТЕЖИ

gost.e-ecolog.ru

ТИПОВЫЕ КОНСТРУКЦИИ, ИЗДЕЛИЯ И УЗЛЫ ЗДАНИЙ И СООРУЖЕНИЙ

СЕРИЯ У-01-01/80

УНИФИЦИРОВАННЫЕ СБОРНО-МОНОЛИТНЫЕ КОНСТРУКЦИИ ЗАГЛУБЛЕННЫХ ПОМЕЩЕНИЙ С ПЕРЕКРЫТИЕМ БАЛОЧНОГО ТИПА

ВЫПУСК 1

СБОРНЫЕ ЖЕЛЕЗОБЕТОННЫЕ ИЗДЕЛИЯ

РАБОЧИЕ ЧЕРТЕЖИ

Утверждены Госстроем СССР.
Постановление от 15.10.82 №255
Введены в действие с 01.01.83

РАЗРАБОТАНЫ
Проектным институтом №1

Главный инженер
института Морозов В. С.

Главный инженер
проекта Василевская Г. И.

Содержание

Обозначение	Наименование	Стр.
У-01-01/82.1-ОПТО	Техническое описание	4
-11	Панель стеновая ПС (ПС1-1а ÷ ПС1-10а; (ПС1-4 ÷ ПС1-9)	10
-11 СБ	Панель стеновая ПС (ПС1-1а ÷ ПС1-10а; ПС1-4 ÷ ПС1-9) Сборочный чертеж	12
-12	Панель стеновая ПС (ПС2-1 ÷ ПС2-6)	14
-12 СБ	Панель стеновая ПС (ПС2-1 ÷ ПС2-6) Сборочный чертеж	15
-13	Панель стеновая доборная ПСД (ПСД1-1а ÷ ПСД1-10а; ПСД1-4 ÷ ПСД1-9)	17
-13 СБ	Панель стеновая доборная ПСД (ПСД1-1а ÷ ПСД1-10а; ПСД1-4 ÷ ПСД1-9) Сборочный чертеж	19
-14	Панель стеновая доборная ПСД (ПСД2-1 ÷ ПСД2-6)	21
-14 СБ	Панель стеновая доборная ПСД (ПСД2-1 ÷ ПСД2-6) Сборочный чертеж	22
-21	Балка Б (Б1 ÷ Б10)	24
-21 СБ	Балка Б (Б1 ÷ Б10) Сборочный чертеж	26
-31	Плита перекрытия П (П1-1 ÷ П1-4)	28
-31 СБ	Плита перекрытия П (П1-1 ÷ П1-4) Сборочный чертеж	30
-32	Плита перекрытия П (П2-1 ÷ П2-6)	32
-32 СБ	Плита перекрытия П (П2-1 ÷ П2-6) Сборочный чертеж	34
-33	Плита перекрытия П (П3-1)	36
-33 СБ	Плита перекрытия П (П3-1) Сборочный чертеж	37

Обозначение	Наименование	Стр.
У-01-01/80.1 – 10 ВМС	Панель стеновая	38
	Ведомость расхода стали на элемент	
– 20 ВМС	Ведомость расхода стали на	
	балку Б(Б1÷Б10)	42
– 30 ВМС	Ведомость расхода стали на	
	плиту П(П1-1÷П1-4; П2-1÷П2-6;	
	П3-1)	43

Инв. № подл. | Подпись и дата | Взам. инв. №

1. Общие сведения

1.1 Настоящий выпуск содержит рабочие чертежи сборных железобетонных стеновых панелей, балок и плит перекрытия.

1.2 Область и условия применения изделий, их номенклатура, расчетные и другие руководящие материалы, предназначенные для использования при проектировании, приведены в выпусках 0-1 и 0-2.

1.3 В серии У-01-01/80 опалубочные размеры сборных железобетонных изделий сохранены без изменений по серии У-01-01, в связи с чем, имеющиеся на заводах сборного железобетона опалубочные формы и принятые технологические линии и процессы сохраняются в полном объеме.

Дополнительно разработанные доборные стеновые панели шириной 480 мм могут быть изготовлены в опалубочных формах основных панелей (с установкой вкладышей для образования четвертей).

2. Технические требования

2.1 Бетон.

2.1.1 Материалы, применяемые для приготовления бетона, должны соответствовать действующим стандартам или техническим условиям, а так же требованиям проекта защитного сооружения.

2.1.2 Марки бетона по морозостойкости и водо-

непроницаемости (плотность бетона) назначаются в конкретном проекте сооружения согласно требованиям СНиП II-21-75 и СНиП II-28-73* в зависимости от режима эксплуатации помещений, агрессивности грунтовых вод и природноклиматических условий района строительства.

2.2 Арматурные и закладные изделия.

2.2.1 Рабочая и конструктивная арматура приняты соответственно класса А-III и А-I по ГОСТ 5781-81.

2.2.2 Сварные арматурные изделия должны удовлетворять требованиям ГОСТ 10922-75.

2.2.3 Закладные изделия изготовляются из стали марки ВСт3кп2 по ГОСТ 380-71*

2.2.4 Для монтажных петель должна применяться горячекатаная арматурная сталь класса А-II марки 10ГТ или класса А-I марок ВСт3сп2 и ВСт3пс2. В случаях, когда предусматривается возможность монтажа сборных элементов при расчетной зимней температуре наружного воздуха ниже минус 40°С, применение для изготовления монтажных петель стали марки ВСт3пс2 не допускается.

2.3 Изготовление

2.3.1 Сборные железобетонные элементы необходимо изготовлять в стальных формах, удовлетворяющих требованиям ГОСТ 18886-73*

2.3.2 Стеновые панели бетонировать в вертикальном положении, а балки и плиты перекрытий - в положении „плашмя"

без обработки открытых поверхностей. Плиты изготовлять ребрами вверх.

2.3.3. Отклонения от проектных размеров в готовых изделиях не должны превышать величин, установленных требованиями ГОСТ 13015.1–81 „Изделия железобетонные и бетонные. Общие технические требования."

3. Правила приемки.

3.1 Изделия должны быть приняты техническим контролем предприятия– изготовителя.

Приемку производить партиями, комплектуемыми из однотипных изделий, последовательно изготовленных не более чем за пять рабочих дней.

Результаты приемочного контроля должны быть записаны в журналах ОТК или заводской лаборатории (с соответствующими ссылками на акты, составляемые на скрытые работы).

3.2 Форму, геометрические размеры, качество поверхностей, массу изделий и расположение закладных изделий следует проверять внешним осмотром, измерением и взвешиванием.

3.3 Отпускная прочность бетона устанавливается в соответствии с положениями ГОСТ 13015-75 и должна быть не ниже 70% проектной марки по прочности на сжатие, при этом предприятие–изготовитель должно указать в паспорте условия вызревания бетона для достижения им 100% прочности на 28 день / или в другой срок по согласованию с потребителем/.

Армирование изделий проверяется по данным актов на скрытые работы.

3.4 Потребитель имеет право производить приемочный контроль изделий в соответствии с правилами приемки, установленными ГОСТ 13015.1-81 и настоящим разделом.

Инв.№ подл. | Подпись и дата | Взам.инв.№

Копировал Киселева 18351-03 7 Формат А4

4. Методы контроля, маркировка.

4.1 Размеры, непрямолинейность, качество поверхностей и масса изделий, а так же толщина защитного слоя бетона до арматуры проверяются по указаниям ГОСТ 13015.1-81.

4.2 Испытание сварных соединений арматурных и закладных изделий, оценка их прочности и качества изготовления производятся по ГОСТ 10922-75.

4.3 Прочность бетона на сжатие определяется по ГОСТ 10180-78.

4.4 Отбор проб бетона и оценка их прочности на сжатие производятся по ГОСТ 18105.0-80; 18105.1-80.

4.5 Морозостойкость бетона определяется по ГОСТ 10060-76 (не реже одного раза в шесть месяцев), водонепроницаемость — по ГОСТ 19426-74 (не реже одного раза в три месяца)

4.6 Производственные испытания изделий не предусматриваются. В связи с этим при их изготовлении является обязательным выполнение требований пунктов 4.1÷4.11 ГОСТ 8829-77

4.7 На каждом изделии должны быть нанесены несмываемой краской при помощи трафарета или штампов следующие маркировочные знаки: товарный знак предприятия-изготовителя или его краткое наименование, марка изделия, дата изготовления, штамп технического контроля, масса изделия в тоннах.

4.8 Предприятие-изготовитель должно сопровождать каждую, принятую техническим контролем, партию паспортом, в котором указываются: наименование и адрес предприятия-изготовителя, номер и дата

выдачи паспорта, номер партии, наименование и марки изделий с указанием качества изделий каждой марки, дата изготовления изделий, проектная марка бетона, отпускная прочность бетона в процентах от проектной марки, гарантии изготовителя.

Паспорт должен быть подписан лицом, ответственным за технический контроль предприятия – изготовителя.

5. Хранение, транспортирование.

5.1 Подъем изделий следует производить таким образом, чтобы нагрузка от собственного веса распределилась равномерно между всеми петлями.

5.2 Балки и плиты перекрытия должны храниться и транспортироваться в горизонтальном положении, стеновые панели могут храниться и транспортироваться в вертикальном, наклонном или горизонтальном положении.

Места опирания изделий при складировании и транспортировке указаны на рисунке 1.

При хранении и транспортировании каждое изделие должно опираться на деревянные подкладки и прокладки высотой не менее 30 мм.

На складах изделия должны храниться рассортированными по видам, типоразмерам и маркам.

5.3 При хранении и транспортировании изделий должны соблюдаться требования

СНиП III-4-80 „Техника безопастности в строительстве.

Рис.1 Места опирания изделий при складировании и транспортировке.

Стеновые панели

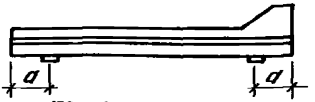

$150 \leq a \leq 750$

Ригели



$150 \leq a \leq 1200$

Плиты

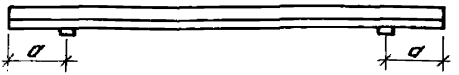

$150 \leq a \leq 1000$

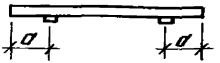

$150 \leq a \leq 650$

Инв. № подл.	Подпись и дата	Взам. инв. №

Формат	Зона	Поз.	Обозначение	Наименование	Кол.	Примеч.
				Документация		
А4			У-01-01/80.1-11 СБ	Сборочный чертеж		
А4			-00 ТО	Техническое описание		
А4			-10 ВМС	Ведомость расхода стали		
				Детали		
А4		2	У-01-01/80.2-090	Петля монтажная М1	2	

Формат	Зона	Для исполнения с порядковым номером 1)	Обозначение	Кол.	Примеч.
		Переменные данные			
		Сборочные единицы			
А4		Поз. 1 Каркас пространственный КП1÷КП10			
		-00	У-01-01/80.2-100	1	КП 1
		-01	-01	1	КП 2
		-02	-03	1	КП 4
		-03; -10	-04	1	КП 5
		-04; -11	-05	1	КП 6
		-05; -12	-06	1	КП 7
		-06; -13	-08	1	КП 9
		-07; -14	-09	1	КП 10
		-08; -15	-02	1	КП 3
		-09	-07	1	КП 8

Нач. отд.	Зиновьев	
Н. контр.	Беляев	
Гл. констр.	Беляев	
Рук. гр.	Вакрачко	
Вед. инж.	Лыжкова	
Ст. техн.	Гаврилова	
Ст. инж.	Кателина	

У-01-01/80.1-11

Панель стеновая ПС (ПС1-1а÷ПС1-10а, ПС1-4÷ПС1-9)

Стадия	Лист	Листов
Р	1	2

Проектный институт

18351-03 11

Формат	Зона	Для исполнения с порядковым номером	Обозначение	Кол.	Примеч.
А4		Поз. 3 Изделие закладное МЧ-1			
		-00 ÷ -09	1.400-6/76.1 л. 84	2	МЧ-1
			Материал		
			Бетон		
		-00 ÷ -15	М300	3,8	м³
		* Основное исполнение, не имеющее порядкового номера, обозначено „00"			

Инв.№ подл. | Подпись и дата | Взам. инв.№

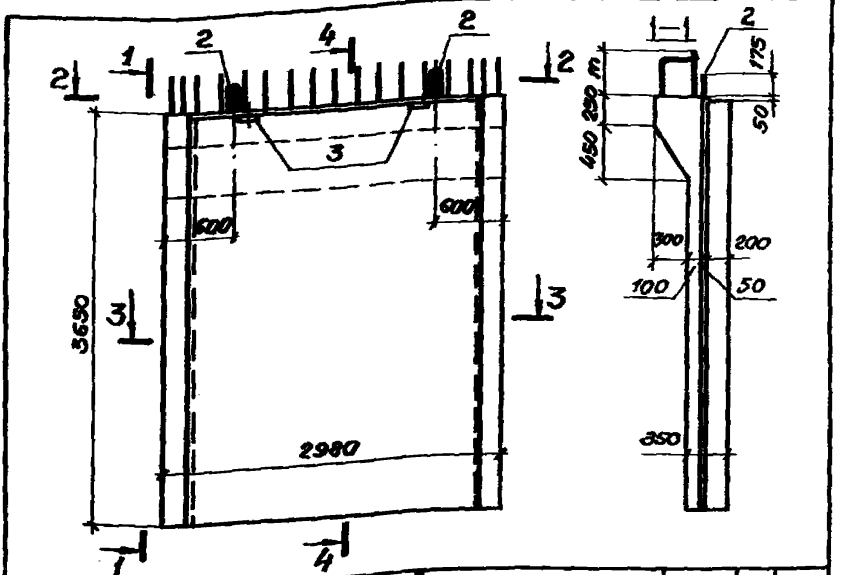

Обозначение	Марка	Рис.	m, мм	Обозначение	Марка	Рис.	m мм
У-01-01/80.1_11	ПС1-1а	2	410	У.01-01/80.1_11-08	ПС1-9а	2	410
-01	ПС1-2а	2	410	-09	ПС1-10а	2	310
-02	ПС1-3а	2	290	-10	ПС1-4	1	290
-03	ПС1-4а	2	290	-11	ПС1-5	1	410
-04	ПС1-5а	2	410	-12	ПС1-6	1	310
-05	ПС1-6а	2	310	-13	ПС1-7	1	310
-06	ПС1-7а	2	310	-14	ПС1-8	1	290
-07	ПС1-8а	2	280	-15	ПС1-9	1	410

Нач.отд.	Зиновьев	
Гл.конст.	Беляев	
Рук.гр.	Воронченко	
Вед.инж.	Лыкова	
Техник	Кавранова	
Сканик.	Матвеева	
Н.контр.	Беляев	

У-01-01/80.1-11 СБ

Панель стеновая ПС (ПС1-1а ÷ ПС1-10а, ПС1-4 ÷ ПС1-9)
Сборочный чертеж

Стадия	Масса	Масштаб
Р	9.5т	

Лист 1 | Листов 2

ПРОЕКТНЫЙ ИНСТИТУТ №1

18351-03.13

2—2

Рис.1

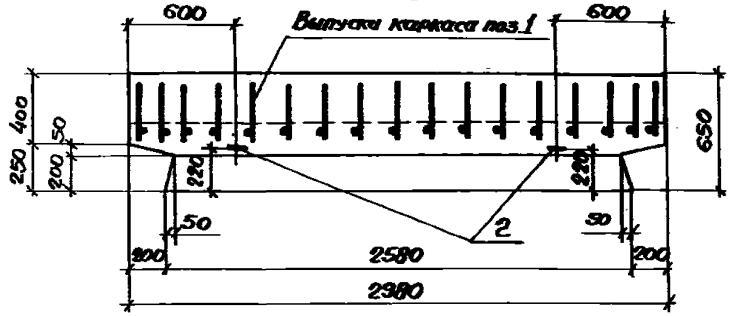

Рис.2

Остальное см. рис.1

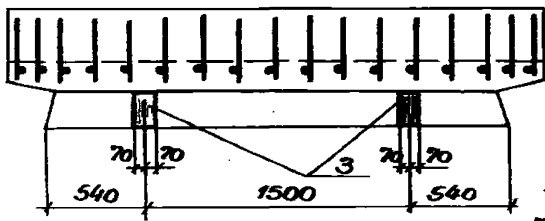

3—3

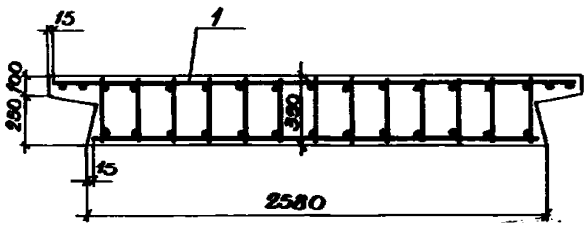

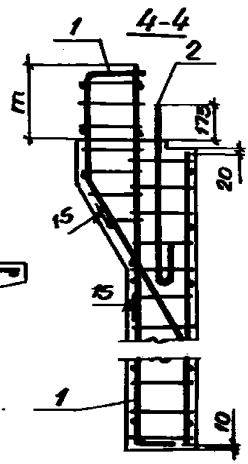

Инв.№ подл. | Подпись и дата | Взам. инв.№

Формат	Зона	Поз.	Обозначение	Наименование	Кол.	Примеч.
				Документация		
А4			У-01-01/80.1-12 СБ	Сборочный чертеж		
А4			-00 ТО	Техническое описание		
А4			-10 ВМС	Ведомость расхода стали		
				Детали		
А4		2	У-01-01/80.2-090	Петля монтажная	2	М1

Формат	Зона	Для исполнения с порядковым номером 1)	Обозначение	Кол.	Примеч.
		Переменные данные			
		Сборочные единицы			
А4		Поз.1 Каркас пространственный КП11 ÷ КП16			
		-00	У-01-01/80.2-100-10	1	КП 11
		-03	-11	1	КП 12
		-01	-12	1	КП 13
		-04	-13	1	КП 14
		-02	-14	1	КП 15
		-05	-15	1	КП 16
		Материал			
			Бетон		
		-00÷-05	М 300	3,75	$м^3$
		1) Основное исполнение, не имеющее порядкового номера, обозначено „00"			

Нач. отд.	Зиновьев	[signature]	У-01-01/80.1-12
Н. контр.	Беляев	[signature]	
Гл. констр.	Беляев	[signature]	Панель стеновая ПС (ПС2-1 ÷ ПС2-6)
Рук. гр.	Вокрачко	[signature]	
Вед. инж.	Лыжкова	[signature]	
Ст. техн.	Гаврилова	[signature]	
Ст. инж.	Котелина	[signature]	

Стадия	Лист	Листов
Р	–	1

Проектный институт 1

Инв. № подл. | Подпись и дата | Взам. инв. №

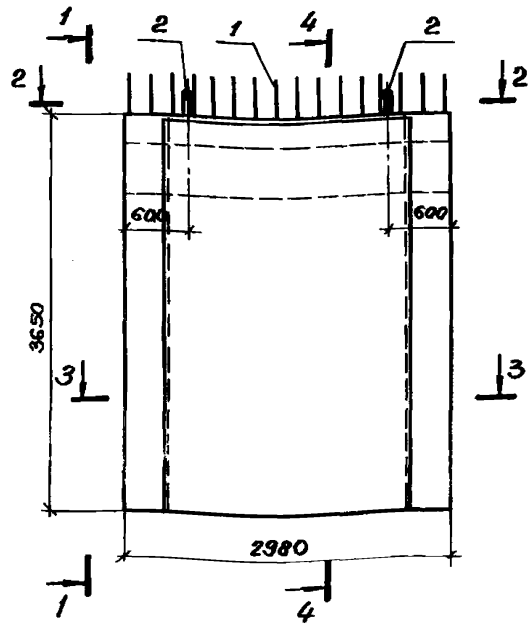

Обозначение	Марка	m, кг
У-01-01/80.1-12	ПС2-1	410
-01	ПС2-2	310
-02	ПС2-3	290
-03	ПС2-4	410
-04	ПС2-5	310
-05	ПС2-6	290

Инв.№ подл. | Подпись и дата | Взам. инв.№

Нач. отд.	Зиновьев	
Гл. конст.	Беляев	
Рук. гр.	Вокрагуко	
Ведущ. инж.	Лыжкова	
Техник	Габрилова	
Ст. инж.	Кателина	
Н. контр.	Беляев	

У-01-01/80.1-12 СБ

Панель стеновая ПС(ПС2-1÷ПС2-6) Сборочный чертеж

Стадия	Масса	Масштаб
Р	9,4т	
Лист 1	Листов 2	

ПРОЕКТНЫЙ ИНСТИТУТ

2—2

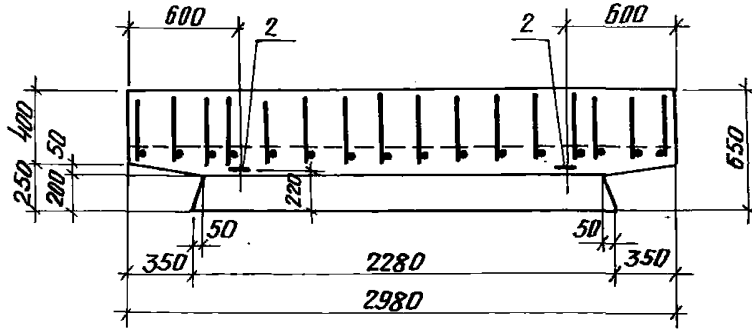
600
2
2
600
400
50
250
200
220
650
50
50
350
2280
350
2980

3—3

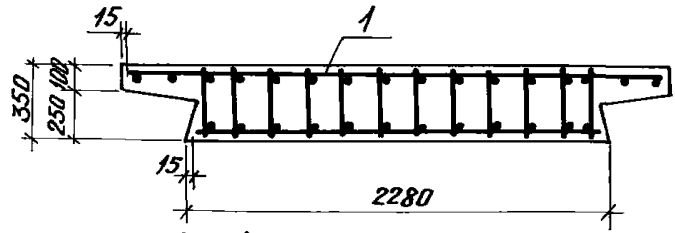
15
1
350
100
250
15
2280

4—4

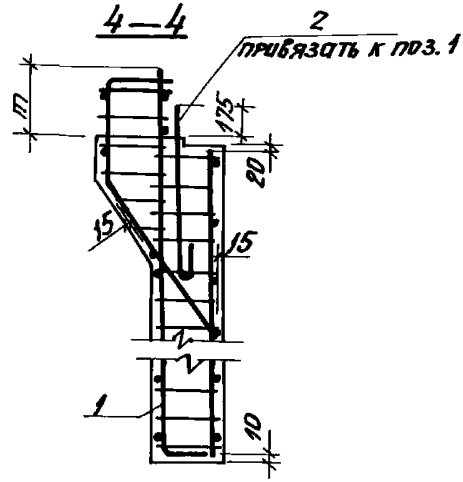
2
привязать к поз. 1
17
175
20
15
15
1
10

Формат	Зона	Поз.	Обозначение	Наименование	Кол.	Примеч.
				Документация		
А4			У-01-01/80.1-13СБ	Сборочный чертеж		
А4			-00 ТО	Техническое описание		
А4			-10 ВМС	Ведомость расхода стали		
				Детали		
А4		2	У-01-01/80.2-090	Петля монтажная	2	М1

Формат	Зона	Для исполнения с порядковым номером 1)	Обозначение	Кол.	Примеч.
			Переменные данные		
			Сборочные единицы		
А4		Поз.1 Каркас пространственный КП17÷КП26			
		-00	У-01-01/80.2-200	1	КП17
		-01	-01	1	КП18
		-02	-03	1	КП20
		-03; -10	-04	1	КП21
		-04; -11	-05	1	КП22
		-05; -12	-06	1	КП23
		-06; -13	-08	1	КП25
		-07; -14	-09	1	КП26
		-08; -15	-02	1	КП19
		-09	-07	1	КП24

Инв.№ подл. | Подпись и дата | Взам. инв.№

Нач. отд.	Зиновьев	
Н.контр.	Беляев	
Гл.констр.	Беляев	
Рук. гр.	Вокрачко	
Вед. инж.	Лыткова	
Сетехн.	Гаврилова	
Ст. инж.	Хителина	

У-01-01/80.1 – 13

Панель стеновая доборная ПСД (ПСД1-1а ÷ ПСД1-10а, ПСД1-4 ÷ ПСД1-9)

Стадия	Лист	Листов
Р	1	2

Проектный институт

18351-03.1в

Формат	Зона	Для исполнения с порядковым номером	Обозначение	Кол.	Примеч.
А4		Поз.3 Изделие закладное МЧ-1			
		-00 ÷ -09	1.400-6/76.1 л.84	1	МЧ-1
		Материал			
			Бетон		
		-00 ÷ -15	М 300	1,7	м³
		* Основное исполнение, не имеющее порядкового номера, обозначено „00"			

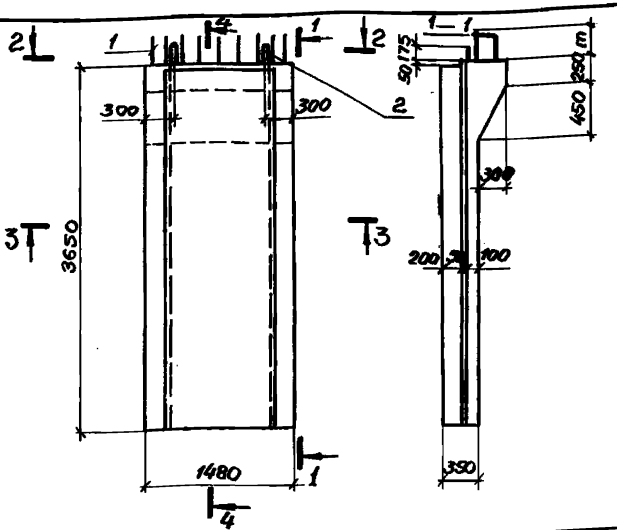

Обозначение	Марка	Рис	m, мм	Обозначение	Марка	Рис	m, мм
У-01-01/80.1-13	ПСД1-1а	2	410	У-01-01/80.1-13 -08	ПСД1-9а	2	410
-01	ПСД1-2а	2	410	-09	ПСД1-10а	2	310
-02	ПСД1-3а	2	290	-10	ПСД1-4	1	290
-03	ПСД1-4а	2	290	-11	ПСД1-5	1	410
-04	ПСД1-5а	2	410	-12	ПСД1-6	1	310
-05	ПСД1-6а	2	310	-13	ПСД1-7	1	310
-06	ПСД1-7а	2	310	-14	ПСД1-8	1	290
-07	ПСД1-8а	2	290	-15	ПСД1-9	1	410

Взам. инв. №

Подпись и дата

Инв. № подл.

Нач. отд.	Зиновьев	
Гл. конст.	Беляев	
Рук. гр.	Вокрачко	
Вед. инж.	Лыжкова	
Техник	Гаврилова	
Ст. инж.	Катрлина	
Н. контр.	Беляев	

У-01-01/80.1-13 СБ

Панель стеновая доборная ПСД (ПСД1-1а ÷ ПСД1-10а ПСД1-4 ÷ ПСД1-9)
Сборочный чертеж

Стадия	Масса	Масштаб
Р	4.3т	

Лист 1 | Листов 2

ПРОЕКТНЫЙ ИНСТИТУТ

18351-03 20

2 — 2

Рис. 1

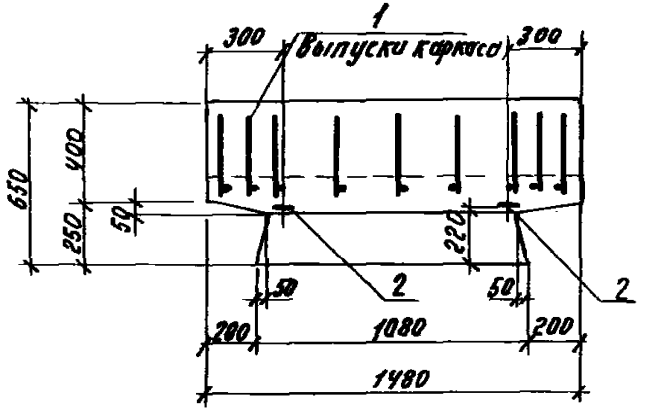

Рис. 2

Остальное см. рис. 1

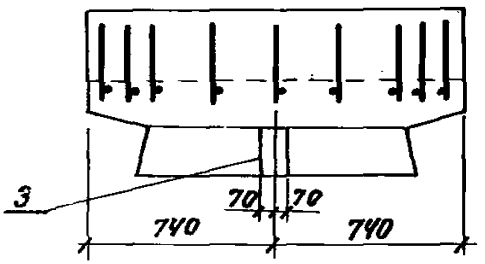

3 — 3

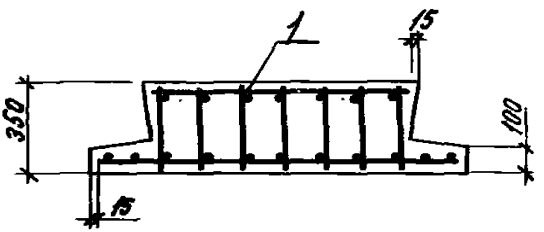

Ч — Ч

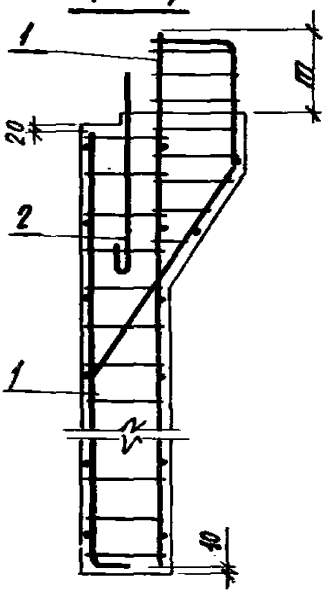

Формат	Зона	Поз.	Обозначение	Наименование	Кол.	Примеч.
				Документация		
А4			У-01-01/80.1-14 СБ	Сборочный чертеж		
А4			-00 ТО	Техническое описание		
А4			-10 ВМС	Ведомость расхода стали		
				Детали		
А4		2	У-01-01/80.2-090	Петля монтажная	2	М1

Формат	Зона	Для исполнения с порядковым номером*	Обозначение	Кол.	Примеч.
			Переменные данные		
			Сборочные единицы		
А4		Поз. 1 Каркас пространственный КП27÷КП32			
		-00	У-01-01/80.2-200-10	1	КП 27
		-01	-12	1	КП 29
		-02	-14	1	КП 31
		-03	-11	1	КП 28
		-04	-13	1	КП 30
		-05	-15	1	КП 32
			Материал		
			Бетон		
		-00÷-05	М 300	1.65	м³
		* Основное исполнение, не имеющее порядкового номера, обозначено „00"			

Инв.№ подл. | Подпись и дата | Взам. инв.№

Нач. отд.	Зиновьев	
Н.контр.	Беляев	
Гл.констр.	Беляев	
Рук. гр.	Вокрачко	
Ведущ.	Лыжкова	
Ст.техн.	Гаврилова	
Ст. арх.	Котелина	

У-01-01/80.1 – 14

Панель стеновая доборная ПСД (ПСД 2-1÷ПСД 2-6)

Стадия	Лист	Листов
Р		1

Проектный институт

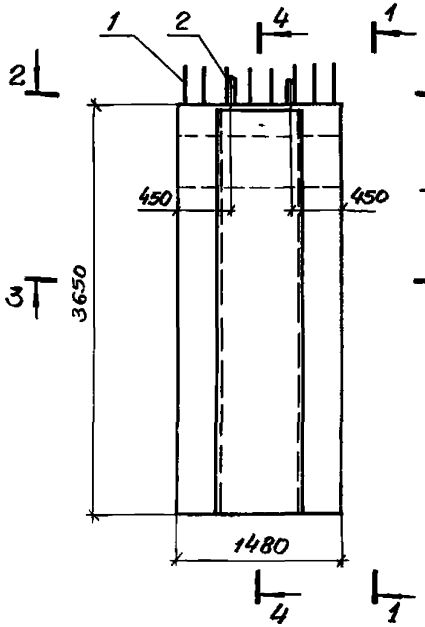

Обозначение	Марка	m, мм
У-01-01/80.1-14	ПСД 2-1	410
-01	ПСД 2-2	310
-02	ПСД 2-3	290
-03	ПСД 2-4	410
-04	ПСД 2-5	310
-05	ПСД 2-6	290

Нач.отд.	Зиновьев	
Гл.констр.	Беляев	
Рук.гр.	Вокрачко	
Вед.инж.	Лыжкова	
Техник	Габрилова	
Ст.инж.	Кателина	
Н.контр.	Беляев	

У-01-01/80.1-14 СБ

Панель стеновая доборная ПСД (ПСД 2-1 ÷ ПСД 2-6) Сборочный чертеж

Стадия	Масса	Масштаб
Р	4,1т	
Лист 1	Листов 2	

ПРОЕКТНЫЙ ИНСТИТУТ

Инв.№ подл. | Подпись и дата | Взам.инв.№

2 — 2

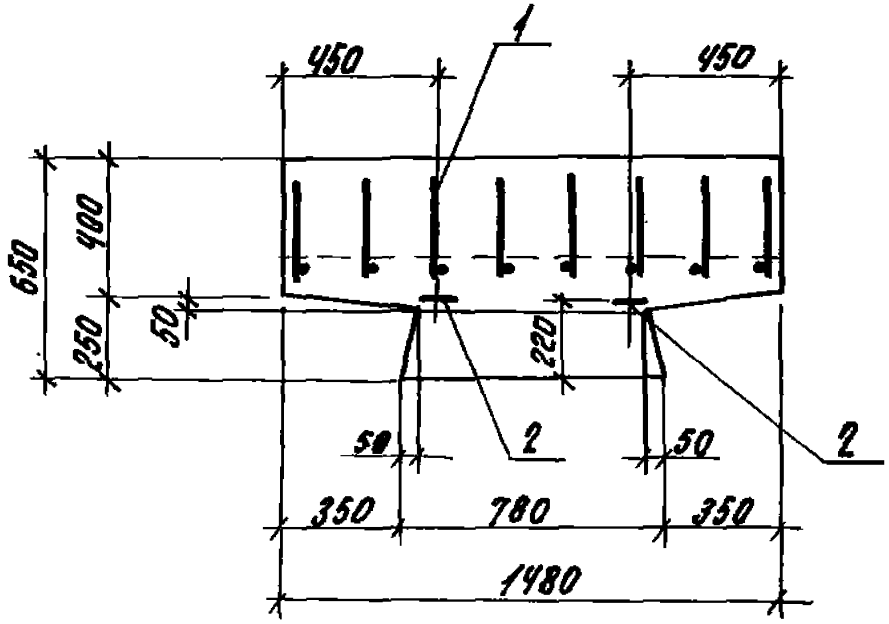
1
450
450
650
400
250
50
220
50
2
50
2
350
780
350
1480

3 — 3

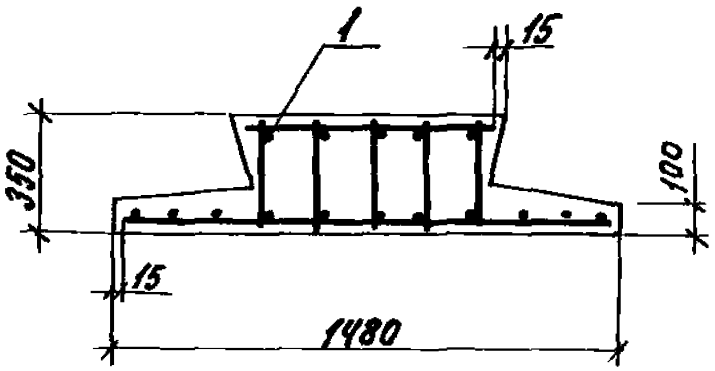
1
15
350
100
15
1480

4 — 4

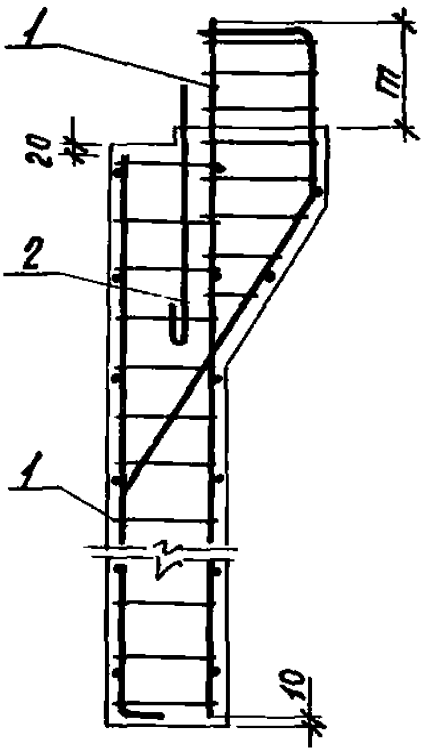
1
m
20
2
1
10

Формат	Зона	Поз.	Обозначение	Наименование	Кол.	Примеч.
				Документация		
А4			У-01-01/80.1-21СБ	Сборочный чертеж		
А4			-00ТО	Техническое описание		
А4			-20ВМС	Ведомость расхода стали		
				Детали		
А4		2	3.400-7.1	Петля монтажная	4	М18-250

Формат	Зона	Для исполнения с порядковым номером	Обозначение	Кол.	Примеч.
			Переменные данные		
			Сборочные единицы		
А4		Поз. 1 Каркас пространственный КП33÷КП42			
		-00	У-01-01/80.2-300	1	КП 33
		-01	-03	1	КП 36
		-02	-01	1	КП 34
		-03	-04	1	КП 37
		-04	-08	1	КП 41
		-05	-02	1	КП 35
		-06	-06	1	КП 39
		-07	-05	1	КП 38
		-08	-07	1	КП 40
		-09	-09	1	КП 42

Нач. отд.	Зиновьев		У-01-01/80.1-21
Н.контр.	Беляев		
Гл.конс.	Беляев		
Рук. гр.	Вокрачко		Балка Б (Б1÷Б10)
Вед.инж.	Мыльцова		Стадия: Р; Лист: 1; Листов: 2
Ст.техн.	Гаврилова		Проектный институт
Ст.инж.	Кителина		

Формат	Зона	Для исполнения с порядковым номером	Обозначение	Кол.	Примеч.
А4		Поз. 3 Изделие закладное МЧ-1			
		-00÷-09	1.400-6/76.1 л.84	12	МЧ-1
			Материал		
			Бетон		
		-00÷-09	М300	2,73	м³
		1) Основное исполнение, не имеющее порядкового номера, обозначено „00"			

Инв.№ подл. | Подпись и дата | Взам. инв.№

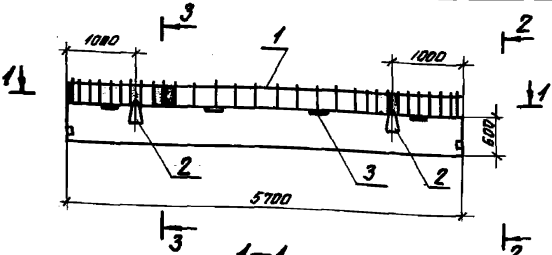

1–1

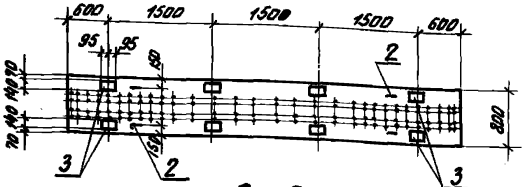

2–2

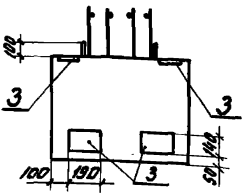

Таблицу исполнений см. л2

			У-01-01/80.1-21СБ		
Нач.отд	Зиновьев		Балка Б (Б1 ÷ Б10) Сварочный чертеж	Стадия	Масса	Масштаб
Н.контр.	Беляев			Р	6.8	
Гл.констр.	Беляев			Лист 1	Листов 2	
Рук.гр.	Вокрачко			Проектный институт		
Разраб.	Лыткова					
Техник	Гаврилова					
Ст.инж.	Котелина					

3—3

Рис.1

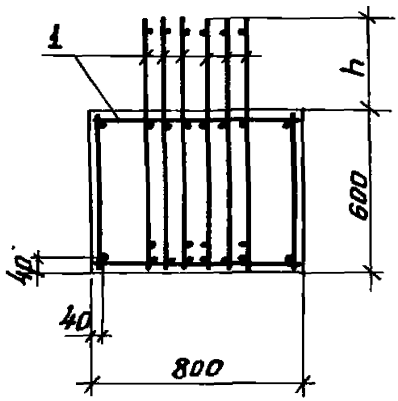

Рис.2

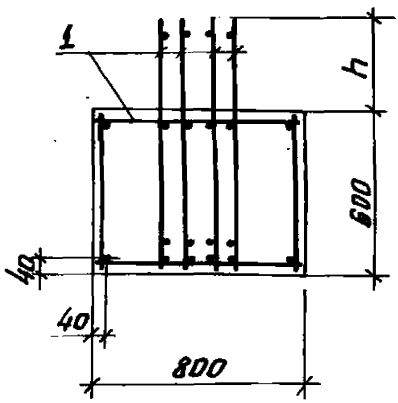

Рис.3

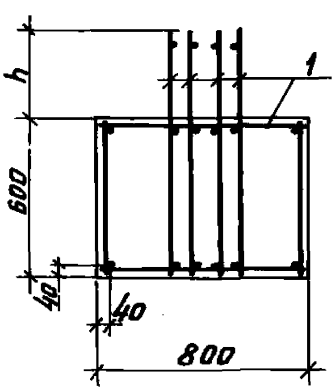

Обозначение	Марка	Рис.	h, мм
У-01-01/80.1-21	Б1	1	440
-01	Б2	2	440
-02	Б3	1	340
-03	Б4	2	340
-04	Б5	3	280
-05	Б6	1	440
-06	Б7	3	440
-07	Б8	2	340
-08	Б9	3	340
-09	Б10	3	280

Инв. № подл. | Подпись и дата | Взам. инв. №

Формат	Зона	Поз.	Обозначение	Наименование	Кол.	Примеч.
				Документация		
А4			У-01-01/80.1-31СБ	Сборочный чертеж		
А4			-00 ТО	Техническое описание		
А4			-30 ВМС	Ведомость расхода стали		
				Детали		
А4		4	3.400-7.1	Петля монтажная	4	М16-200

Формат	Зона	Для исполнения с порядковым номером 4	Обозначение	Кол.	Примеч.
		Переменные данные			
		Сборочные единицы			
А4		Поз. 1 Каркас пространственный КП43÷КП45			
		-00; -01	У-01-01/80.2-400	2	КП43
		-02	-01	2	КП44
		-03	-02	2	КП45
А4		Поз. 2 сетка арматурная С1÷С4			
		-00	У-01-01/80.2-ОТО	1	С1
		-01	-01	1	С2
		-02	-02	1	С3
		-03	-03	1	С4

Нач. отд.	Зиновьев		У-01-01/80.1-31
Н. контр.	Беляев		
Гл. констр.	Беляев		Плита перекрытия П (П1-1÷П1-4)
Рук. гр.	Вахрамова		
Вед. инж.	Лукова		
Ст. техн.	Гаврилова		
Ст. инж.	Катенина		

Стадия	Лист	Листов
Р	1	2

Проектный институт №1

18351-03 29 Копировал Колпинчик Формат А1

Формат	Зона	Для исполнения с порядковым номером 1	Обозначение	Кол.	Примеч.
А4		Поз. 3 Сетка арматурная СН			
		-00 ÷ -03	У-01-01/80.2-080	2	СН
		Поз. 5 Изделие закладное МЧ-1			
		-00 ÷ -03	1.900-6/76.1 л.84	4	МЧ-1
			Материал		
			Бетон		
		-00 ÷ -03	М 300	2,36	м³

1 Основное исполнение, не имеющее порядкового номера, обозначено „00"

Инв.№ подл. | Подпись и дата | Взам. инв.№

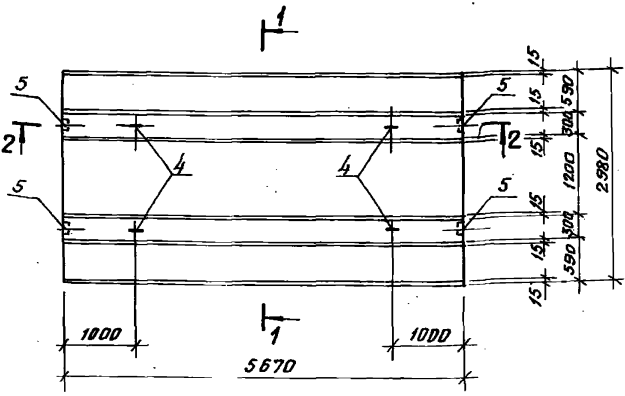

Обозначение	Марка	Рис.
У-01-01/80.1-31	П1-1	2
-01	П1-2	2
-02	П1-3	1
-03	П1-4	1

Нач. отд.	Зиновьев	
Гл. констр.	Беляев	
Рук. гр.	Вокрачко	
Вед. инж.	Лыжкова	
Техник	Габриадзе	
Ст. инж.	Кателина	
Н. контр.	Беляев	

У-01-01/80.1-31 СБ

Плита перекрытия П (П1-1 ÷ П1-4) Сборочный чертеж

Стадия	Масса	Масштаб
Р	6.0т	
Лист 1	Листов 2	

ПРОЕКТНЫЙ ИНСТИТУТ №1

1—1

Рис.1

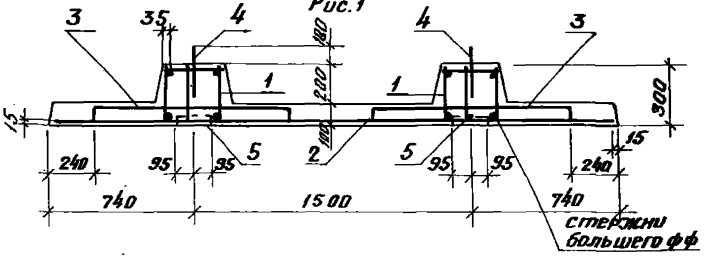

Рис.2

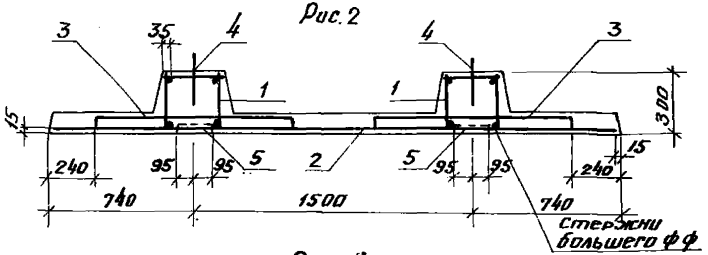

2—2

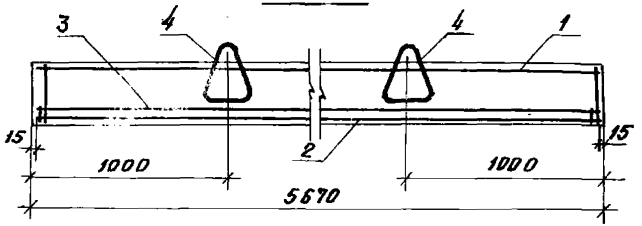

Инв. № подл.	Подпись и дата	Взам. инв. №

У-01-01/80.1-31 СБ

Лист 2

18351-03 32

Формат	Зона	Поз.	Обозначение	Наименование	Кол.	Примеч.
				Документация		
А4			У-01-01/80.1-32 СБ	Сборочный чертеж		
А4			-00 ТО	Техническое описание		
А4			-30 ВМС	Ведомость расхода стали		
				Детали		
А4		4	3.400-7.1	Петля монтажная	4	М16-200

Формат	Зона	Для исполнения с порядковым номером	Обозначение	Кол.	Примеч.
			Переменные данные		
			Сборочные единицы		
А4		Поз. 1 Каркас пространственный КП46÷КП50			
		-00	У-01-01/80.2-400-03	2	КП46
		-01	-04	2	КП47
		-02, 03	-05	2	КП48
		-04	-06	2	КП49
		-05	-07	2	КП50

Нач. отд.	Зиновьев	
Н. контр.	Беляев	
Гл. конс.	Беляев	
Рук. гр.	Вокрачко	
Вед. инж.	Лыжкова	
Ст. техн.	Гаврилова	
Ст. инж.	Капелина	

У-01-01/80.1 — 32

Плита перекрытия П (П2-1 ÷ П2-6)

Стадия	Лист	Листов
Р	1	2

Проектный институт

Формат	Зона	Для исполнения с порядковым номером *)	Обозначение	Кол.	Примеч.
А4		Поз. 2 Сетка арматурная С5 ÷ С10			
		-00	У-01-01/80.2-070-04	1	С5
		-01	-05	1	С6
		-02	-06	1	С7
		-03	-07	1	С8
		-04	-08	1	С9
		-05	-09	1	С10
А4		Поз. 3 Сетка арматурная С12			
		-00÷-05	У-01-01/80.2-080-01	2	С12
А4		Поз. 5 Изделие закладное М4-1			
		-00÷-05	1.400-6/76.1 л.84	4	М4-1
		Материал			
			Бетон		
		-00÷-05	М300	2,23	$м^3$

*) Основное исполнение, не имеющее порядкового номера, обозначено „00"

Инв. № подл. | Подпись и дата | Взам. инв. №

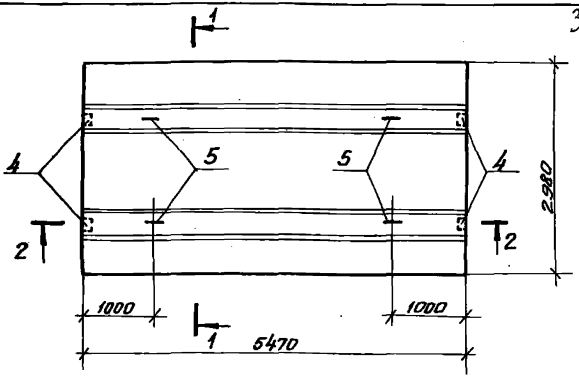

Рис.1

Обозначение	Рис.	Марка
У-01-01/80.1-32	2	П2-1
-01	1	П2-2
-02	2	П2-3
-03		П2-4
-04	1	П2-5
-05		П2-6

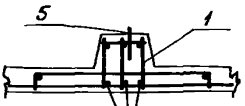

Рис.2

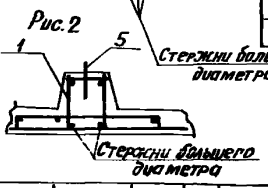

Нач.отд.	Зиновьев		У-01-01/80.1-32 СБ		
Гл.констр.	Беляев				
Рук.гр.	Вокрачко		Плита перекрытия П (П2-1÷П2-6) Сборочный чертеж	Стадия	Масса	Масштаб
Вед.инж.	Лыжкова			Р	5.8т	
Черт.	Данилюк			Лист 1	Листов 2	
Ст. инж.	Котелина			ПРОЕКТНЫЙ ИНСТИТУТ №1		
Н. контр.	Беляев					

1-1

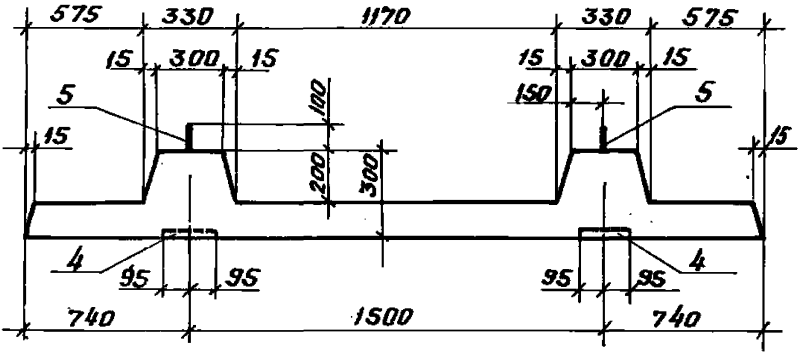

Армирование по 1-1

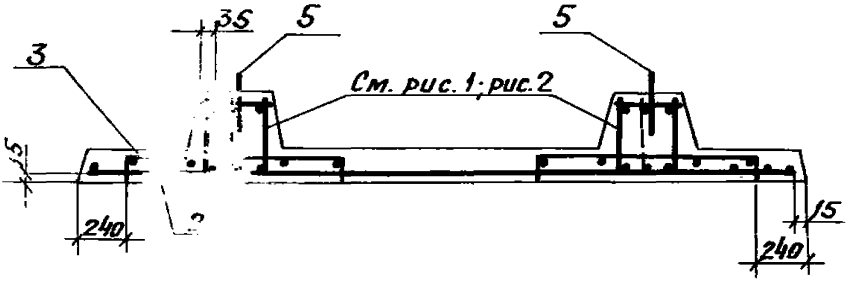

Армирование по 2-2

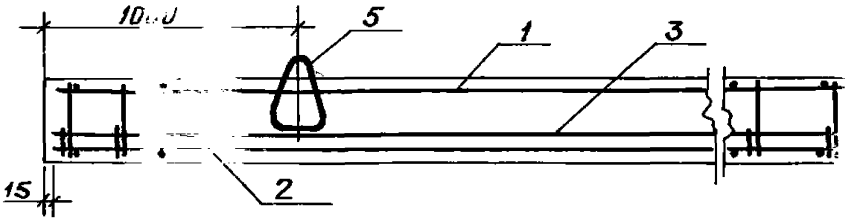

Инв. № подл.	Подпись и дата	Взам. инв. №

У-01-01/80.1-32СБ

18351-03 36

Копировал Холкина Формат А4

Формат	Зона	Поз.	Обозначение	Наименование	Кол.	Примеч.
				Документация		
А4			У-01-01/80.1-33 СБ	Сборочный чертеж		
А4			-00 ТО	Техническое описание		
А4			-30 ВМС	Ведомость расхода стали		
				Детали		
А4		2	У-01-01/80.2-090	Петля монтажная М2	4	
				У-01-01/80.1-23		ПЗ-1
				Сборочные единицы		
А4		1	У-01-01/80.2-090-10	Сетка арматурная СВ	1	
А4		3	1.400-6/76.1 л.84	Изделие закладное М4-1	4	
				Материал		
				Бетон марки М300	0,74	$м^3$

Нач. отд.	Зиновьев	[подпись]
Н. контр.	Беляев	[подпись]
Гл. констр.	Беляев	[подпись]
Рук. гр.	Вокрочко	[подпись]
Вед. инж.	Лышкова	[подпись]
Ст. техн.	Гаврилова	[подпись]
Ст. инж.	Катенина	[подпись]

У-01-01/80.1-33

Плита перекрытия П (ПЗ-1)

Стадия	Лист	Листов
Р	—	1

ПРОЕКТНЫЙ ИНСТИТУТ №1

18351-03 37 Копировал Холкина Формат А4

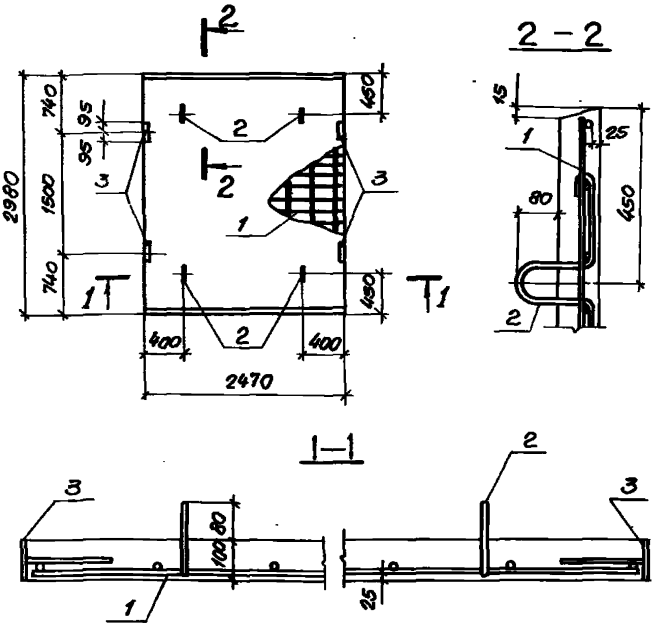

Обозначение	Марка
У-01-01/80. 1-33	ПЗ-1

Нач. отд.	Зиновьев		
Гл. конст.	Беляев		
Рук. гр.	Вокрачко		
Вед. инж.	Лыжкова		
Техник	Гаврилова		
Ст. инж.	Катенина		
Н. контр.	Беляев		

Инв. № подл. | Подпись и дата | Взам. инв. №

У-01-01/80.1-33 СБ

Плита перекрытия П ПЗ-1

Сборочный чертеж

Стадия	Масса	Масштаб
Р	1.8т	

Лист | Листов 1

ПРОЕКТНЫЙ ИНСТИТУТ II

Марка элемента	Изделия арматурные																Изделия закладные						Общий расход
	Арматура класса											Прокат марки				Всего	Арматура класса			Прокат.		Всего	
	AI		AIII									Вст3пс6					AII	AIII		В.Ст3пс6			
	ГОСТ 5781-81											ГОСТ 103-76					ГОСТ 5781-81			ГОСТ 103-76			
	ф10	Итого	ф6	ф8	ф12	ф16	ф18	ф20	ф22	ф25	Итого	δ=14	δ=16	δ=18	Итого		ф25	ф8	Итого	δ=6	Итого		кг
ПС1-1а	40.7	40.7		50.8	41.2				104.8	277.3	474.1			3.2	3.2	518.0	17.2	0.2	17.4	2.6	2.6	20.0	538.0
ПС1-2а	40.7	40.7	27.8		41.2		67.0	178.2			314.2		1.8		1.8	356.7	17.2	0.2	17.4	2.6	2.6	20.0	376.7
ПС1-3а	40.7	40.7	26.4		41.2	154.6					222.2	—	—	—	—	262.9	17.2	0.2	17.4	2.6	2.6	20.0	282.9
ПС1-4а	40.7	40.7	26.4		41.2	49.5	136.4				253.5	1.3			1.3	295.5	17.2	0.2	17.4	2.6	2.6	20.0	315.5
ПС1-5а	40.7	40.7		65.3	53.9			105.4		343.6	568.2			3.2	3.2	612.1	17.2	0.2	17.4	2.6	2.6	20.0	632.1
ПС1-6а	40.7	40.7	26.4		41.2			80.0	210.8		358.4		2.5		2.5	401.6	17.2	0.2	17.4	2.6	2.6	20.0	421.6
ПС1-7а	40.7	40.7		48.4	41.2			80.5		270.7	440.8			3.2	3.2	484.7	17.2	0.2	17.4	2.6	2.6	20.0	504.7
ПС1-8а	40.7	40.7	26.4		41.2	49.5		168.7			285.8		1.8		1.8	328.3	17.2	0.2	17.4	2.6	2.6	20.0	348.3
ПС1-9а	40.7	40.7		50.8	41.2			84.7		277.4	454.1			3.2	3.2	498.0	17.2	0.2	17.4	2.6	2.6	20.0	518.0
ПС1-10а	40.7	40.7	26.4		41.2		62.6	170.1			300.3		1.8		1.8	342.8	17.2	0.2	17.4	2.6	2.6	20.0	362.8

Нач.отд	Зиновьев	[signature]
Гл.конст	Белзев	[signature]
Рук.гр.	Вокрачко	[signature]
Вед.инж	Лыжкова	[signature]
Техник	Гаврилова	[signature]
Ст.инж.	Кателина	[signature]
Н.контр.	Беляев	[signature]

У-01-01/80.1-10 ВМС

Панель стеновая. Ведомость расхода стали на элемент

Стадия	Лист	Листов
Р	1	4

ПРОЕКТНЫЙ ИНСТИТУТ №1

Копировал Голубева

формат А4

38

Инв. № подл.	Подпись и дата	Взам. инв. №

Марка элемента	Изделия арматурные																Изделия закладные						Общий расход
	Арматура класса											Прокат марки				Всего	Арматура класса			Прокат		Всего	
	А I		А III									ВСт 3пс6					А II	А III		ВСт 3пс6			
	ГОСТ 5781-81											ГОСТ 103-76					ГОСТ 5781-81			ГОСТ 103-76			
	ф10	Итого	ф6	ф8	ф12	ф16	ф18	ф20	ф22	ф25	Итого	δ=14	δ=16	δ=18	Итого		ф25	ф8	Итого	δ=6	Итого		кг
ПС1-4	40.7	40.7	26.4		41.2	49.5	136.4				253.5	1.3			1.3	295.5	17.2		17.2		—	17.2	312.7
ПС1-5	40.7	40.7		65.3	53.9			105.4		343.0	567.6			3.2	3.2	611.5	17.2		17.2		—	17.2	628.7
ПС1-6	40.7	40.7	26.4		41.2			80.0	210.8		358.4		2.5		2.5	401.6	17.2		17.2		—	17.2	418.8
ПС1-7	40.7	40.7		48.4	41.2			80.5		271.2	441.3			3.2	3.2	485.2	17.2		17.2		—	17.2	502.4
ПС1-8	40.7	40.7	26.4		41.2	49.5		168.7			285.8		1.8		1.8	328.3	17.2		17.2		—	17.2	345.5
ПС1-9	40.7	40.7		50.8	41.2			84.7		276.9	453.6			3.2	3.2	497.5	17.2		17.2		—	17.2	514.7
ПС2-1	38.5	38.5		59.9	47.5			95.0		341.6	544.0			4.8	4.8	587.3	17.2		17.2		—	17.2	604.5
ПС2-2	38.5	38.5	24.5		38.1			75.1	198.2		335.9		2.5		2.5	376.9	17.2		17.2		—	17.2	394.1
ПС2-3	38.5	38.5	24.5		38.1	46.4	128.8				237.8	1.3			1.3	277.6	17.2		17.2		—	17.2	294.8
ПС2-4	38.5	38.5		47.2	38.1			79.5		260.4	425.2			3.2	3.2	466.9	17.2		17.2		—	17.2	484.1
ПС2-5	38.5	38.5		45.5	38.1			75.5		255.0	414.1			3.2	3.2	455.8	17.2		17.2		—	17.2	473.0
ПС2-6	38.5	38.5	24.5		38.1	46.6		158.6			267.8		1.8		1.8	308.1	17.2		17.2		—	17.2	325.3

18351-03 40

У-01-01/80.1-10 ВМС

Лист 2

Копировал Марушак — Формат А4

Марка элемента	Изделия арматурные															Изделия закладные						Общий расход
	Арматура класса											Прокат марки				Всего	Арматура класса			Прокат		Всего	
	AI	AIII										Вст3пс6					AII	AIII		Вст3пс6			
	ГОСТ 5781-81											ГОСТ 103-76					ГОСТ 5781-81			ГОСТ 103-76			
	ф10	Итого	ф6	ф8	ф12	ф16	ф18	ф20	ф22	ф25	Итого	δ=14	δ=16	δ=18	Итого		ф25	ф8	Итого	δ=6	Итого		кг
ПСД1-1а	18.5	18.5		21.8	15.9				53.1	145.0	235.8			3.2	3.2	257.5	8.6	0.1	8.7	1.3	1.3	10.0	267.5
ПСД1-2а	18.5	18.5	11.9		15.9		34.2	83.2			155.2		1.8		1.8	175.5	8.6	0.1	8.7	1.3	1.3	10.0	185.5
ПСД1-3а	18.5	18.5	11.2		15.9	80.9					108.0				—	126.5	8.6	0.1	8.7	1.3	1.3	10.0	136.5
ПСД1-4а	18.5	18.5	11.2		15.9	25.1	71.8				124.0	1.3			1.3	143.8	8.6	0.1	8.7	1.3	1.3	10.0	153.8
ПСД1-5а	18.5	18.5		29.0	22.2			53.5		178.0	282.7			3.2	3.2	304.4	8.6	0.1	8.7	1.3	1.3	10.0	314.4
ПСД1-6а	18.5	18.5	11.2		15.9			40.5	110.0		177.6		2.5		2.5	198.6	8.6	0.1	8.7	1.3	1.3	10.0	208.6
ПСД1-7а	18.5	18.5		20.5	15.9			41.0		141.4	218.8			3.2	3.2	240.5	8.6	0.1	8.7	1.3	1.3	10.0	250.5
ПСД1-8а	18.5	18.5	11.2		15.9	25.3		88.8			141.2		1.8		1.8	161.5	8.6	0.1	8.7	1.3	1.3	10.0	171.5
ПСД1-9а	18.5	18.5		21.8	15.9			43.1		145.0	225.8			3.2	3.2	247.5	8.6	0.1	8.7	1.3	1.3	10.0	257.5
ПСД1-10а	18.5	18.5	11.2		15.9		32.0	89.5			148.6		1.8		1.8	168.9	8.6	0.1	8.7	1.3	1.3	10.0	178.9

Марка элемента	Изделия арматурные																	Изделия закладные						Общий расход кг
	Арматура класса											Прокат марки				Всего		Арматура класса			Прокат		Всего	
	AI	AIII										Вст3пс6						AI	AIII		Вст3пс6			
	ГОСТ 5781-81											ГОСТ 103-76						ГОСТ 5781-81			ГОСТ 103-76			
	ф10	Итого	ф6	ф8	ф12	ф16	ф18	ф20	ф22	ф25	Итого	δ4	δ16	δ18	Итого			ф25	ф8	Итого	δ6	Итого		
ПСД 1-4	18,5	18,5	11,2		15,9	25,1	71,8				124,0	1,3			1,3	143,8		8,6		8,6		—	8,6	152,4
ПСД 1-5	18,5	18,5		29,0	22,2			53,5		178,0	282,7			3,2	3,2	304,5		8,6		8,6		—	8,6	313,1
ПСД 1-6	18,5	18,5	11,2		15,9			40,5	110,0		177,6		2,5		2,5	198,6		8,6		8,6		—	8,6	207,2
ПСД 1-7	18,5	18,5		20,5	15,9			41,0		141,4	218,8			3,2	3,2	240,5		8,6		8,6		—	8,6	249,1
ПСД 1-8	18,5	18,5	11,2		15,9	25,3		28,8			141,2		1,8		1,8	161,5		8,6		8,6		—	8,6	170,1
ПСД 1-9	18,5	18,5		21,8	15,9			43,1		145,0	225,8			3,2	3,2	247,5		8,6		8,6		—	8,6	256,1
ПСД 2-1	16,2	16,2		23,6	15,9			51,8		176,1	267,4			4,8	4,8	288,4		8,6		8,6		—	8,6	297,0
ПСД 2-2	16,2	16,2	9,3		12,7			35,6	97,4		155,0		2,5		2,5	173,7		8,6		8,6		—	8,6	182,3
ПСД 2-3	16,2	16,2	9,3		12,7	22,3	63,7				108,0	1,3			1,3	125,5		8,6		8,6		—	8,6	134,1
ПСД 2-4	16,2	16,2		18,1	12,7			38,0		128,4	197,2			3,2	3,2	216,6		8,6		8,6		—	8,6	225,2
ПСД 2-5	16,2	16,2		17,0	12,7			36,1		125,3	191,1			3,2	3,2	210,5		8,6		8,6		—	8,6	219,1
ПСД 2-6	16,2	16,2	9,3		12,7	22,3		78,7			123,0		1,8		1,8	141,0		8,6		8,6		—	8,6	149,6

Марка элемента	Изделия арматурные																Изделия закладные					Общий расход
	Арматура класса															Всего	Арматура класса			Прокат стали полос.	Всего	
	AI						AIII										AII	AIII				
	ГОСТ 5781-81																ГОСТ 5781-81			ГОСТ 103-76		
	ф6	ф8	ф10	ф12	ф14	Итого	ф6	ф8	ф10	ф12	ф14	ф20	ф22	ф25	Итого		ф18	ф8	Итого	Б×6		кг
Б1		7,8		30,1	54,8	92,7				70,5	148,8			194,6	413,9	506,6	8,2	1,2	9,4	15,6	25,0	531,6
Б2	4,4			13,5	54,8	72,7				30,6	148,8		151,3		330,7	403,4	8,2	1,2	9,4	15,6	25,0	428,4
Б3		7,8		70,5		78,3				166,6				194,6	361,2	439,5	8,2	1,2	9,4	15,6	25,0	464,5
Б4	4,4			53,9		58,3				130,2			151,3		281,5	339,8	8,2	1,2	9,4	15,6	25,0	364,8
Б5		7,8		53,9		61,7		52,7				28,0		87,1	167,8	229,5	8,2	1,2	9,4	15,6	25,0	254,5
Б6	4,4		10,6	53,9		68,9		13,3	76,8				150,1		240,2	309,1	8,2	1,2	9,4	15,6	25,0	334,1
Б7		7,8		53,9		61,7		13,3	74,2			28,0		87,1	202,6	264,3	8,2	1,2	9,4	15,6	25,0	289,3
Б8	4,4			53,9		58,3		13,3	50,0				150,1		213,4	271,7	8,2	1,2	9,4	15,6	25,0	296,7
Б9		7,8		53,9		61,7		13,3	66,0			28,0		87,1	194,4	256,1	8,2	1,2	9,4	15,6	25,0	281,1
Б10	4,4			53,9		58,3	29,5					83,9			113,4	171,7	8,2	1,2	9,4	15,6	25,0	196,7

Нач. отд.	Зиновьев	[signature]
Гл. констр.	Беляев	[signature]
Рук. гр.	Вокрачко	[signature]
Вед. инж.	Лыжкова	[signature]
Техник	Гаврилова	[signature]
Ст. инж.	Кателина	[signature]
Н. контр.	Беляев	[signature]

У-01-01/80.1-20 ВМС

Ведомость расхода стали на балку Б (Б1÷Б10)

Стадия	Лист	Листов
Р		1

Проектный институт №1

Копировал Колпицина

Формат А4

18351-03 43

Инв. № подл.	Подпись и дата	Взам. инв. №

Марка элемента	Изделия арматурные															Изделия закладные						Общий расход
	Арматура класса														Всего	Арматура класса				Прокат	Всего	
	AI				AIII								BpI			AI		AIII		Сталь полос.		
	ГОСТ 5781-81												ГОСТ 6727-80			ГОСТ 5781-81				ГОСТ 103-76		
	ф6	ф8	ф10	Итого	ф6	ф12	ф14	ф16	ф18	ф20	ф22	Итого	ф4	Итого		ф10	ф16	ф8	Итого	δ=6		кг
П1-1	7.9	46.8		54.7	4.8			391.6				396.4	17.0	17.0	468.1		5.6	0.4	6.0	5.2	11.2	479.8
П1-2	7.9	46.8		54.7	4.8			35.6	452.0			492.4	17.0	17.0	564.1		5.6	0.4	6.0	5.2	11.2	575.3
П1-3	10.4		72.8	83.2	7.2					640.8		648.0	17.0	17.0	748.2		5.6	0.4	6.0	5.2	11.2	759.4
П1-4	10.4		72.8	83.2	7.2						775.6	782.8	17.0	17.0	883.0		5.6	0.4	6.0	5.2	11.2	894.2
П2-1	32.1			32.1	4.6	213.0						217.6	16.2	16.2	265.9		5.6	0.4	6.0	5.2	11.2	277.1
П2-2	9.9	44.5		54.4	6.8		302.7					309.5	16.2	16.2	320.1		5.6	0.4	6.0	5.2	11.2	391.3
П2-3	7.4	44.5		51.9	4.6			378.4				383.0	16.2	16.2	451.1		5.6	0.4	6.0	5.2	11.2	462.3
П2-4	7.4	44.5		51.9	4.6			34.4	435.6			474.6	16.2	16.2	542.7		5.6	0.4	6.0	5.2	11.2	553.9
П2-5	9.9		69.2	79.1	6.8					618.2		625.0	16.2	16.2	720.3		5.6	0.4	6.0	5.2	11.2	731.5
П2-6	9.9		69.2	79.1	6.8						748.0	754.8	16.2	16.2	850.1		5.6	0.4	6.0	5.2	11.2	861.3
П3-1	5.9			5.9			47.2					47.2	—	—	53.1	2.3		0.4	2.7	5.2	7.9	61.0

18351-03 (44)

Нач. отд.	Зиновьев	[подпись]
Гл. констр.	Беляев	[подпись]
Рук. гр.	Вокрачко	[подпись]
Вед. инж.	Лыжкова	[подпись]
Техник	Гаврилова	[подпись]
Ст. инж.	Кателина	[подпись]
Н. контр.	Беляев	[подпись]

У-01-01/80.1-30 ВМС

Ведомость расхода стали на плиту П (П1-1 ÷ П1-4, П2-1 ÷ П2-6, П3-1)

Стадия	Лист	Листов
Р		1

ПРОЕКТНЫЙ ИНСТИТУТ А1

Копировал Голубева Формат А4

gost.e-ecolog.ru