ТИПОВЫЕ КОНСТРУКЦИИ, ИЗДЕЛИЯ И УЗЛЫ ЗДАНИЙ И СООРУЖЕНИЙ

СЕРИЯ У-01-01/80

УНИФИЦИРОВАННЫЕ СБОРНО-МОНОЛИТНЫЕ КОНСТРУКЦИИ ЗАГЛУБЛЕННЫХ ПОМЕЩЕНИЙ С ПЕРЕКРЫТИЕМ БАЛОЧНОГО ТИПА

ВЫПУСК 0-1

МАТЕРИАЛЫ ДЛЯ ПРОЕКТИРОВАНИЯ ПОМЕЩЕНИЙ В СУХИХ ГРУНТАХ

18351-01
ЦЕНА 3-12

gost.e-ecolog.ru

ТИПОВЫЕ КОНСТРУКЦИИ, ИЗДЕЛИЯ И УЗЛЫ ЗДАНИЙ И СООРУЖЕНИЙ

СЕРИЯ У-01-01/80

УНИФИЦИРОВАННЫЕ СБОРНО-МОНОЛИТНЫЕ КОНСТРУКЦИИ ЗАГЛУБЛЕННЫХ ПОМЕЩЕНИЙ С ПЕРЕКРЫТИЕМ БАЛОЧНОГО ТИПА

ВЫПУСК 0-1

МАТЕРИАЛЫ ДЛЯ ПРОЕКТИРОВАНИЯ ПОМЕЩЕНИЙ В СУХИХ ГРУНТАХ

РАЗРАБОТАНЫ

Проектным институтом №1 с участием НИИЖБ

Главный инженер института Морозов В.С.

Главный инженер проекта Василевская Г.И.

Утверждены Госстроем СССР

Постановление от 15.10.82 № 255

Введены в действие с 01.01.83

Содержание

Обозначение	Наименование	Стр.
У-01-01/80.0-1-0003	Пояснительная записка	4
У-01-01/80.01-01	Схема заглубленных помещений классов А-II, А-III, А-IV	14
02	График подбора фундаментов на эксплуатационные нагрузки для помещений класса А-V	16
03	График подбора фундаментов на эксплуатационные нагрузки для помещений класса А-III	17
04	График подбора фундаментов на эксплуатационные нагрузки для помещений класса А-IV	18
05	Фундамент ФI-1А	19
06	Фундамент ФI-2А	20
07	Фундамент ФI-3А	21
08	Фундамент ФI-3	22
09	Фундамент ФI-4	23
10	Фундамент ФI-5	24
11	Фундамент ФI-6	25
12	Фундамент ФI-7	26
13	Фундамент ФI-8	27
14	Фундамент ФII-1А	28
15	Фундамент ФII-2А	29
16	Фундамент ФII-2	30
17	Фундамент ФII-3А	31
18	Фундамент ФII-4	32
19	Фундамент ФII-5А	33
20	Фундамент ФII-6	34
21	Фундамент ФII-7	35
22	Фундамент ФII-8	36

Обозначение	Наименование	Стр.
У-01-01/80.0-1-23	Фундамент ФIII-9	37
24	Фундамент ФIII-10	38
25	Фундамент ФIV-1А	39
26	Фундамент ФIV-2А	40
27	Фундамент ФIV-3А	41
28	Фундамент ФIV-3	42
29	Фундамент ФIV-4А	43
30	Фундамент ФIV-4	44
31	Фундамент ФIV-5А	45
32	Фундамент ФIV-5	46
33	Фундамент ФIV-6	47
34	Фундамент ФIV-7	48
35	Фундамент ФIV-8	49
36	Фундамент ФIV-9	50
37	Рабочие марки арматурных изделий фундаментных лент ФЛ1, ФЛ2	51
38	Лента фундаментная ФЛ1. Габаритный чертеж и схема армирования для сетки колонн (6×п)×6 м	52
39	Лента фундаментная ФЛ1. Габаритный чертеж и схема армирования для сетки колонн (6+6)×6 м	53
40	Лента фундаментная ФЛ1. Габаритный чертеж и схема армирования для сетки колонн (6+3+6)×6 м	54

Инв.№ подл. | Подпись и дата | Взам. инв.№

Продолжение

Обозначение	Наименование	Стр.
У-01-01/80.0-1-41	Лента фундаментная ФЛ2. Габаритный чертеж и схема армирования для сетки колонн (6×п)×6 м	55
42	Лента фундаментная ФЛ2. Габаритный чертеж и схема армирования для сетки колонн (6+6)×6 м	56
43	Лента фундаментная ФЛ2. Габаритный чертеж и схема армирования для сетки колонн (6+3+6)×6 м	57
44	Лента фундаментная ФЛ1, ФЛ2. Сечения 1-1÷4-4	58
45	Рабочие марки арматурных изделий фундаментных лент ФЛ3, ФЛ4	59
46	Лента фундаментная ФЛ3. Габаритный чертеж и схема армирования для сетки колонн (6×п)×6 м	60
47	Лента фундаментная ФЛ3. Габаритный чертеж и схема армирования для сетки колонн (6+6)×6 м	61
48	Лента фундаментная ФЛ3. Габаритный чертеж и схема армирования для сетки колонн (6+3+6)×6 м	62
У-01-01/80.0-1-49	Лента фундаментная ФЛ3. Сечения 1-1÷4-4	63
50	Лента фундаментная ФЛ4. Габаритный чертеж и схема армирования для сетки колонн (6×п)×6 м	64
51	Лента фундаментная ФЛ4. Габаритный чертеж и схема армирования для сетки колонн (6+6)×6 м	65
52	Лента фундаментная ФЛ4. Габаритный чертеж и схема армирования для сетки колонн (6+3+6)×6 м	66
53	Лента фундаментная ФЛ4. Сечения 1-1÷4-4	67
54	Колонна Км (Км 1-3÷Км3-9)	68
54СБ	Колонна Км (Км1-3÷Км3-9) Сборочный чертеж	69
55	Схема расположения сборных железобетонных изделий с сетками колонн (6×п)×6 м; (6+6)×6 м; (6+3+6)×6 м. Узлы. Разрезы	72
56	Схема армирования монолитной части перекрытия. Разрезы. Узлы Сетка колонн (6×п)×6 м; (6+6)×6 м; (6+3+6)×6 м.	76

1. Общие сведения

1.1. Серия У-01-01/80 содержит проектную документацию на сборно-монолитные конструкции заглубленных помещений II÷IV классов с перекрытиями балочного типа, разработанную на основе серии У-01-01 с учетом положений СНиП II-11-77 „Защитные сооружения гражданской обороны."

В состав серии входят следующие выпуски:

Выпуск 0-1. Материалы для проектирования помещений в сухих грунтах.

Выпуск 0-2. Материалы для проектирования помещений в водонасыщенных грунтах.

Выпуск 1. Сборные железобетонные изделия. Рабочие чертежи.

Выпуск 2. Арматурные изделия сборных железобетонных изделий. Рабочие чертежи.

Выпуск 3. Арматурные изделия монолитных железобетонных фундаментов и колонн в сухих грунтах. Рабочие чертежи.

Выпуск 4. Арматурные изделия монолитных фундаментных плит и колонн в водонасыщенных грунтах. Рабочие чертежи.

Выпуск 5. Арматурные изделия монолитных частей перекрытий и стен. Рабочие чертежи.

1.2. В настоящем выпуске приведены материалы для проектирования встроенных и отдельно стоящих заглубленных помещений в сухих грунтах.

Нач. отд.	Зиновьев			У-01-01/80. 0-1-00ПЗ			
Н.контр.	Беляев						
Гл.конст.	Беляев			Пояснительная записка	Стадия	Лист	Листов
Рук. гр.	Вакрачко				Р	1	14
Ст. инж.	Котелина				Проектный институт №1		

Инв. № подл. | Подпись и дата | Взам. инв. №

Копировал Киселева Формат А4

Встроенные помещения разработаны для размещения их в подвальных этажах многоэтажных производственных зданий с сетками колонн 6×6 м и (6+3+6)×6 м.

2. Объемно-планировочные и конструктивные решения.

2.1. Сетка колонн и привязка продольных стен заглубленного помещения принимается в зависимости от конструктивного решения каркаса здания надземной части.

Привязка внутренних граней продольных стен для каркаса здания с осевой привязкой крайних колонн составляет 150 мм, с нулевой – 350 мм.

Привязка внутренних граней торцевых стен – нулевая

2.2. Для отдельно стоящих заглубленных помещений привязка продольных стен должна приниматься 350 мм

2.3. Высота заглубленных помещений от пола до низа плит перекрытия принята 3 м; высота от пола до низа ригелей – 2,4 м

2.4 Фундаменты и колонны – монолитные железобетонные, стены – из сборных железобетонных панелей, перекрытие – сборно-монолитное железобетонное. Номенклатура сборных железобетонных изделий приведена в табл. 2, монолитных фундаментов – в табл. 3; монолитных колонн в документе У-01-01/80. 0-1-54 СБ лист 3.

Фундаменты под колонны приняты отдельно стоящими ступенчатого типа, под стены – ленточными лоткового типа

2.5 Бетон сборных элементов монолитных колонн и монолитной части перекрытия принят марки М300 монолитных фундаментов – марки М-200

Подготовка под фундаментами устраивается из бето-

Инв. № подл. | Подпись и дата | Взам. инв. №

У-01-01/80. 0-1-00ПЗ | Лист 2

Копировал Киселева 18351-01 5 Формат А4

на марки М 50 толщиной 100 мм.

2.6. Рабочая арматура сборных и монолитных железобетонных конструкций принята класса А-III, конструктивная – класса А-I.

2.7. Пол заглубленных помещений является конструктивным элементом, обеспечивающим восприятие части горизонтальной нагрузки, действующей на стены. Поэтому подготовка под полы должна выполняться толщиной не менее 150 мм из бетона марки не ниже М 150.

Засыпка пазух котлована грунтом может производиться только после достижения бетоном подготовки под полы прочности, соответствующей не менее 70% проектной марки.

2.8. В настоящей серии опалубочные формы сборных железобетонных элементов сохранены по серии У-01-01 без изменений.

С целью уменьшения участков монолитных стен в местах устройства входов или пропуска коммуникаций дополнительно разработаны доборные стеновые панели шириной 1480 мм.

3. Область применения.

3.1. Конструкции разработаны для применения в сухих, нескальных и невечномерзлых грунтах.

3.2. Подбор фундаментов под колонны и стены в зависимости от класса заглубленного помещения, эксплуатационной нормативной нагрузки и расчетного давления на основание производится по графикам, помещенным в настоящем выпуске.

В эксплуатационную нормативную нагрузку включаются:

собственный вес фундамента, а так же вес грунта, пола и временной нагрузки на его уступах;

собственный вес конструкций заглубленного помещения;

нагрузка от фундаментов и колонн надземной части здания (включая сжимающие усилия от ветровой нагрузки для связевых колонн);

временная нагрузка на первом этаже, которая не должна превышать указанную в пункте 4.1.

Нормативная нагрузка на фундаменты от собственного веса конструкций заглубленных помещений приведена в таблице 1

Таблица 1

Класс сооружения	Тип фундамента	Нагрузка в тс при сетке колонн	
		6 х 6 м	(6+3+6) х 6 м
А-II	Под колонну	58,0	47,0
	Под продольную стену	46,0	46,0
	Под торцевую стену	53,3	41,6
А-III	Под колонну	46,3	33,3
	Под продольную стену	41,0	41,0
	Под торцевую стену	49,7	37,4
А-IV	Под колонну	42,0	34,0
	Под продольную стену	38,0	38,0
	Под торцевую стену	45,6	35,7

В таблице нагрузка на фундаменты под продольные стены дана для участков длиной 6 м; под торцовые стены – 6 м для помещений с сетками колонн (6+6) х 6 м и (6 х п) х 6 м и

Инв. № подл. Подпись и дата Взам. инв. №
Кол. ... 18351-01 6 ...

4,5 м для помещений с сеткой колонн (6+3+6)х6 м.

Расчетное давление на основание R тс/м² определяется по главе СНиП II-15-74.

3.3. В случае, если эксплуатационные нагрузки превышают несущую способность фундаментов, разработанных в серии, в конкретных проектах должны быть разработаны индивидуальные решения фундаментов.

В этом случае также должны быть проверены колонны на действие этих нагрузок.

3.4. Колонны, стеновые панели, сборные элементы перекрытия и арматурные изделия монолитных частей перекрытия подбираются в зависимости от класса заглубленного помещения по таблицам рабочих марок изделий.

Марки доборных стеновых панелей „ПСД" по типоразмеру опалубки и несущей способности принимаются по соответствующим маркам основных стеновых панелей.

3.5 Размеры деформационных блоков заглубленных помещений назначаются в соответствии с указаниями пункта 1.23 главы СНиП II-21-75.

3.6 Фундаменты под колонны наземной части здания, устанавливаемые на перекрытие заглубленного помещения, проектируются в соответствии с указаниями пункта 2.26 главы СНиП II-11-77.

3.7. Конструкции заглубленных помещений могут применяться для строительства в сейсмических районах.

Отдельно стоящие заглубленные помещения в соответствии с пунктом 3.3 главы СНиП II-11-77 на сейсмические воздействие не проверяются.

Конструкции встроенных заглубленных помещений должны проверяться на сейсмическое воздействие.

Расчет конструкций на сейсмическое воздействие производится по следующей расчетной схеме: сейсмическая нагрузка от наземной части здания передается на диск перекрытия, работающий как неразрезная балка-стенка, опорами которой являются связанные с перекрытием наружные ограждающие стены, стены тамбуров-шлюзов и других помещений.

3.8. Изготовление, приемка, хранение и монтаж сборных железобетонных конструкций, возведение и приемка монолитных работ должны производиться в соответствии с требованиями действующих нормативных документов и стандартов.

3.9 Колонны должны бетонироваться с уплотнением бетона высотой слоя не более 1,5 м (коэффициент условия работы бетона $m_б 7 = 0,85$ по табл. 15 СНиП II-21-75 при расчете колонн не учтен).

Колонны у торцевых стен бетонируются после монтажа стеновых панелей.

3.10 Поверхности сборных элементов перекрытия после монтажа, перед непосредственной укладкой монолитного бетона, должны быть очищены и промыты, а оставшаяся на них вода удалена.

3.11 При разработке проекта конкретного заглубленного помещения в зависимости от природно климатических условий района строительства агрессивности грунтовых вод и режима эксплуатации помещений для всех конструкций должны быть указаны марки бетона по морозостойкости и водонепроницаемости (плотность бетона) согласно требованиям СНиП II-21-75 и СНиП II-28-73*, а так же другие мероприятия по антикоррозийной защите.

Инв. № подл. | Подпись и дата | Взам. инв. №

4. Условия расчета.

4.1 Конструкции заглубленных помещений рассчитаны на особое сочетание нагрузок

Потери особой нагрузки, соответствующей классу заглубленного помещения. В сочетание нагрузок включены:

собственный вес конструкций;

Вес грунтовой засыпки и пола над перекрытием общей толщиной 1,0 м;

Временная нагрузка на перекрытие и призме обрушения;

боковое давление грунта на стены.

Временная нормативная нагрузка на перекрытия встроенных помещений классов А IV и А III принята равной 5 тс/м², класса А II – 2,5 тс/м²; на перекрытия отдельно стоящих помещений всех классов - равной 1,0 тс/м²

Временная нормативная нагрузка на призме обрушения для встроенных помещений классов А II и А III принята равной 2,5 тс/м², класса А IV – 1,0 тс/м²; для отдельно стоящих помещений всех классов – равной 1,0 тс/м².

Боковое давление на стены определено от грунтов с объемным весом $\gamma_0 = 1{,}8$ т/м³ и нормативным углом внутреннего трения $\varphi = 18°$

4.2 Усилия в элементах конструкций получены из статического расчета двух условных взаимно перпендикулярных плоских рам, имеющих участки бесконечной жесткости в узлах и участки повышенной жесткости в местах опирания стеновых панелей.

Расчет рам выполнен на ЭВМ по программе „Супер" Расчетные схемы рам приведены на листе 14

4.3 Подбор продольной арматуры в элементах перекрытия выполнен с перераспределением изгибающих моментов с опоры в пролет. При этом величины изгибающих опорных моментов, полученных по расчету в упругой стадии, снижались не более, чем на 10%.

4.4. Поперечная арматура в элементах конструкций определена по усилиям, полученным из расчета рам в упругой стадии.

4.5 Подбор сечений произведен в соответствии с положениями СНиП II-11-77, СНиП II-21-75 и „Руководства по проектированию бетонных и железобетонных конструкций из тяжелого бетона (без предварительного напряжения)." (Стройиздат, 1978 г.)

4.6 Для фундаментов под колонны и стены из условия прочности и допустимой ширины раскрытия трещин по подошве определена несущая способность от эксплуатационных нагрузок, которая приведена в виде графиков.

Условное обозначение сеток и каркасов.

Сетка, каркас.

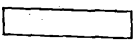

сетки, каркасы в совмещенном изображении.

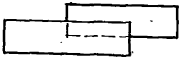

Таблица 2

Номенклатура сборных железобетонных изделий.

Обозначение	Марка	Эскиз	Габаритные размеры, мм			Расход материалов		Масса изделий, кг
			b	h	e	Бетон, м³	Сталь, кг	
У-01-01/80.1-01	ПС1-1а	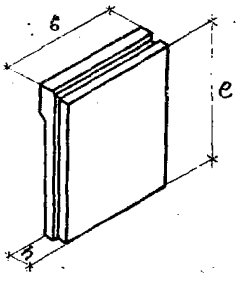	2980	350	3650	3.80	538.0	9500
-01	ПС1-2а						376.7	
-02	ПС1-3а						282.9	
-03	ПС1-4а						315.5	
-04	ПС1-5а						632.1	
-05	ПС1-6а						421.6	
-06	ПС1-7а						504.7	
-07	ПС1-8а						348.3	
-08	ПС1-9а						518.0	
-09	ПС1-10а						362.8	
-10	ПС1-4						312.7	
-11	ПС1-5						628.7	
-12	ПС1-6						418.8	
-13	ПС1-7						502.4	
-14	ПС1-8						345.5	
-15	ПС1-9						514.7	
У-01-01/80.1-02	ПС2-1					3.75	604.5	9375
-01	ПС2-2						394.1	
-02	ПС2-3						294.8	
-03	ПС2-4						484.1	
-04	ПС2-5						473.0	
-05	ПС2-6						325.3	

Инв.№ подл. | Подпись и дата | Взам. инв.№

Продолжение Таблица 2

Номенклатура сборных железобетонных изделий

Обозначение	Марка	Эскиз	Габаритные размеры, мм			Расход материалов		Масса издел. кг
			в	h	с	Бетон, м³	Сталь, кг	
У-01-01/80.1-03	ПСД1-1а	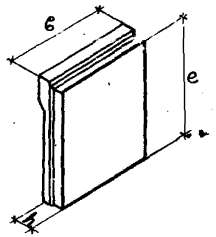	1480	350	3650	1,70	267.5	4250
-01	ПСД1-2а						185,5	
-02	ПСД1-3а						136,5	
-03	ПСД1-4а						138.8	
-04	ПСД1-5а						314.4	
-05	ПСД1-6а						208.6	
-06	ПСД1-7а						250.5	
-07	ПСД1-8а						171.5	
-08	ПСД1-9а						257.5	
-09	ПСД1-10а						178,9	
-10	ПСД1-4						152.4	
-11	ПСД1-5						313.1	
-12	ПСД1-6						207.2	
-13	ПСД1-7						249.1	
-14	ПСД1-8						170.1	
-15	ПСД1-9						256.1	
У-01-01/80.1-04	ПСД2-1					1.65	297.0	4125
-01	ПСД2-2						182.3	
-02	ПСД2-3						134.1	
-03	ПСД2-4						225.2	
-04	ПСД2-5						219.1	
-05	ПСД2-6						149.6	

Продолжение Таблица 2

Номенклатура сборных железобетонных изделий

Обозначение	Марка	Эскиз	Габаритные размеры, мм			Расход материалов		Масса издел. кг
			в	h	е	Бетон. м³	Сталь кг	
У-01-01/80.1-11	Б1	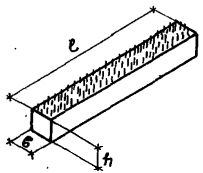	800	600	5700	2.73	531.6	6825
-01	Б2						428.4	
-02	Б3						414.5	
-03	Б4						364.8	
-04	Б5						254.5	
-05	Б6						334.1	
-06	Б7						289.3	
-07	Б8						296.7	
-08	Б9						281.1	
-09	Б10						196.7	
У-01-01/80.1-21	П1-1	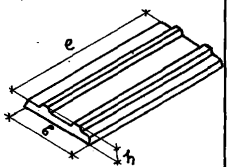	2980	300	5670	2.36	479.3	5900
-01	П1-2						575.3	
-02	П1-3						759.4	
-03	П1-4						894.2	
У-01-01/80.1-22	П2-1				5470	2.23	277.1	5575
-01	П2-2						391.3	
-02	П2-3						462.3	
-03	П2-4						553.9	
-04	П2-5						732.3	
-05	П2-6						861.3	
У-01-01/80.1-23	П3-1	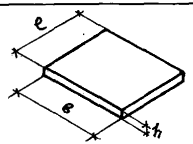		100	2470	0.74	61.0	1850

Номенклатура монолитных фундаментов

Таблица 3

Тип фундамента	Класс заглубленного помещения														
	А II					А III					А IV				
	Марка фундамента	Размеры подошвы	Глубина заложения ф-та от пола подвала м	Объем бетона марки М200, м³	Общий расход стали, кг	Марка фундамента	Размеры подошвы м	Глубина заложения ф-та от пола подвала м	Объем бетона марки М200 м³	Общий расход стали, кг	Марка фундамента	Размеры подошвы м	Глубина заложения ф-та от пола подвала м	Объем бетона марки М200, м³	Общий расход стали кг
Отдельностоящие под колонны	ФII -1А	3.3×2.4	1.0	4.6	223.2	ФIII -1А	3.0×2.4	1.0	4.1	203.4	ФIV -1А	2.1×1.8	0.7	1.7	77.7
	ФII -2А	3.6×2.7		5.1	298.4	ФIII -2А	3.0×2.7		4.8	264.5	ФIV -2А	2.4×2.1		2.1	113.9
	ФII -3А	3.9×3.0		6.2	389.1	ФIII -2	3.0×2.7		4.3	305.4	ФIV -3А	2.7×2.4	1.0	3.6	68.1
	ФII -3	3.9×3.0	1.3	8.1	389.1	ФIII -3А	3.3×2.7		4.6	251.2	ФIV -3	2.7×2.4		3.6	88.9
	ФII -4	4.2×3.3		8.8	532.4	ФIII -4	3.3×3.0		5.1	373.1	ФIV -4А	3.0×2.7		4.4	148.1
	ФII -5	4.5×3.6		10.0	607.4	ФIII -5А	3.6×3.0		5.9	330.6	ФIV -4	3.0×2.7		4.1	182.1
	ФII -6	4.8×3.9		10.8	782.3	ФIII -6	3.6×3.3		6.3	463.5	ФIV -5А	3.3×3.0	0.7	5.2	134.7
	ФII -7	5.1×4.2		12.2	915.1	ФIII -7	3.9×3.6	1.3	8.2	253.9	ФIV -5	3.3×3.0		4.6	221.5
	ФII -8	5.4×4.5		13.7	1083.1	ФIII -8	4.2×3.9		9.3	512.5	ФIV -6	3.6×3.3		5.6	265.0
						ФIII -9	4.8×4.5		11.6	714.7	ФIV -7	3.9×3.6	1.0	6.6	351.5
						ФIII -10	5.1×4.8		13.1	773.7	ФIV -8	4.2×3.9		8.2	463.6
											ФIV -9	4.8×4.5		10.6	602.9
Ленты фундаментные под стены	ФЛ1-2	1.2×1.0	1.0	0.8	37.0	ФЛ1-1	1.2×1.0	1.0	0.8	34.4	ФЛ1-1	1.2×1.0	1.0	0.8	34.4
	ФЛ2-3	1.5×1.0		1.1	52.2	ФЛ2-2	1.5×1.0		1.1	47.7	ФЛ2-1	1.5×1.0		1.1	38.2
	ФЛ3-3	1.8×1.0		1.0	65.6	ФЛ3-2	1.8×1.0		1.0	57.9	ФЛ3-1	1.8×1.0		1.0	40.1
	ФЛ4-3	2.1×1.0		1.1	75.8	ФЛ4-2	2.1×1.0		1.1	68.1	ФЛ4-1	2.1×1.0		1.1	46.9

1. Фундаменты с индексом „А" относятся к помещениям с сеткой колонн (6+3+6)×6 м

2. Общий расход бетона и стали на ленту фундаментную дан на 1 погонный метр

Расход материалов на ячейку

Таблица 4

Номер ячейки	Сетка колонн, м	Класс убежища	Бетон, м³			Сталь, кг		
			Тип конструкции		Общий расход	Тип конструкции		Общий расход
			Сборные	Монолитные		Сборные	Монолитные	
1	(6хп)х6	AII	7.2	15.4	22.6	889	1570	2459
	(6+3+6)х6	AII	4.2	9.4	13.6	429	966	1395
2	(6хп)х6	AII	13.4	16.0	29.4	1812	1403	3215
	(6+6)х6	AII	13.4	16.0	29.4	1812	1403	3215
	(6+3+6)х6	AII	13.4	16.0	29.4	2174	1212	3386
3	(6хп)х6	AII	14.8	17.7	32.5	2000	1868	3868
	(6+3+6)х6	AII	7.9	10.7	18.6	944	1027	1971
4	(6хп)х6	AII	21.0	19.7	40.7	2854	1760	4614
	(6+6)х6	AII	21.0	19.7	40.8	2854	1760	4614
	(6+3+6)х6	AII	21.0	19.7	40.7	3192	1513	4705
5	(6хп)х6	AII	7.2	15.4	22.6	889	1552	2441
	(6+3+6)х6	AII	4.2	9.4	13.6	429	966	1395
6	(6хп)х6	AII	13.4	16.0	29.4	1812	1394	3206
	(6+6)х6	AII	13.4	16.0	29.4	1812	1394	3206
	(6+3+6)х6	AII	13.4	16.0	29.4	2174	1195	3369
1	(6хп)х6	AIII	7.2	11.2	18.4	824	1577	2401
	(6+3+6)х6	AIII	4.2	7.0	11.2	421	940	1361
2	(6хп)х6	AIII	13.4	11.8	25.2	1752	1400	3152
	(6+6)х6	AIII	13.4	11.8	25.2	1752	1400	3152
	(6+3+6)х6	AIII	13.4	11.8	25.2	2146	1188	3334
3	(6хп)х6	AIII	14.8	13.3	28.1	1909	1694	3603
	(6+3+6)х6	AIII	7.9	8.4	16.3	911	1009	1920
4	(6хп)х6	AIII	21.0	15.4	36.4	2769	1663	4432
	(6+6)х6	AIII	21.0	15.4	36.4	2769	1663	4432
	(6+3+6)х6	AIII	21.0	15.4	36.4	3133	1488	4621
5	(6хп)х6	AIII	7.2	11.2	18.4	824	1559	2383
	(6+3+6)х6	AIII	4.2	7.0	11.2	421	940	1361
6	(6хп)х6	AIII	13.4	11.8	25.2	1752	1391	3143
	(6+6)х6	AIII	13.4	11.8	25.2	1752	1391	3143
	(6+3+6)х6	AIII	13.4	11.8	25.2	2146	1170	3316
1	(6хп)х6	AIV	7.2	9.4	16.6	576	900	1476
	(6+3+6)х6	AIV	4.2	6.0	10.2	337	557	894
2	(6хп)х6	AIV	13.4	10.3	23.7	1285	908	2193
	(6+6)х6	AIV	13.4	10.3	23.7	1285	961	2246
	(6+3+6)х6	AIV	13.4	10.3	23.7	1322	860	2182
3	(6хп)х6	AIV	14.8	11.6	26.4	1271	1099	2370
	(6+3+6)х6	AIV	7.9	7.4	15.3	664	664	1328
4	(6хп)х6	AIV	21.0	13.6	34.6	1960	1197	3157
	(6+6)х6	AIV	21.0	13.6	34.6	1960	1250	3210
	(6+3+6)х6	AIV	21.0	13.6	34.6	1996	1157	3153
5	(6хп)х6	AIV	7.2	9.4	16.6	576	888	1464
	(6+3+6)х6	AIV	4.2	6.0	10.2	337	557	894
6	(6хп)х6	AIV	13.4	10.3	23.7	1285	902	2187
	(6+6)х6	AIV	13.4	10.3	23.7	1285	954	2239
	(6+3+6)х6	AIV	13.4	10.3	23.7	1322	854	2176

Схемы расположения ячеек для сеток колонн:

а) (6хп) х6м

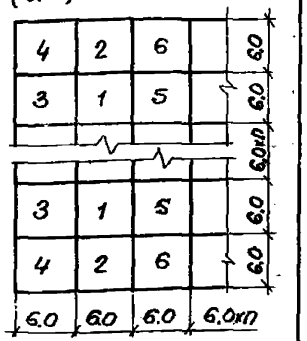

б) (6+6) х6м.

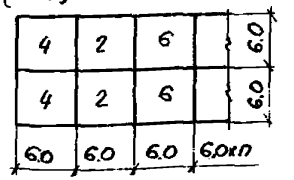

в) (6+3+6) х6м

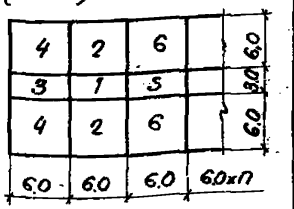

Расчетные схемы рам

Схема поперечной рамы

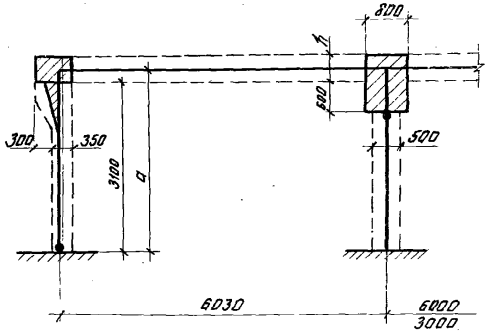

Схема продольной рамы

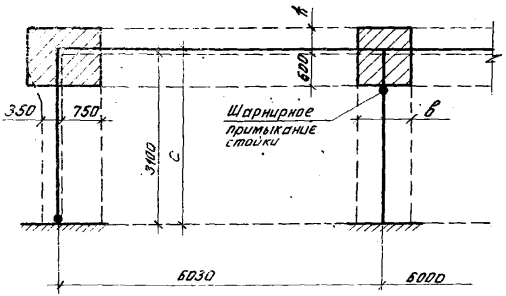

Класс сооружения	Размеры, мм			
	h	в	a	c
AII	500	1500	3350	3275
AIII	400	1000	3300	3215
AIV	360	750	3280	3170

Сетка колонн (6×n)×6м

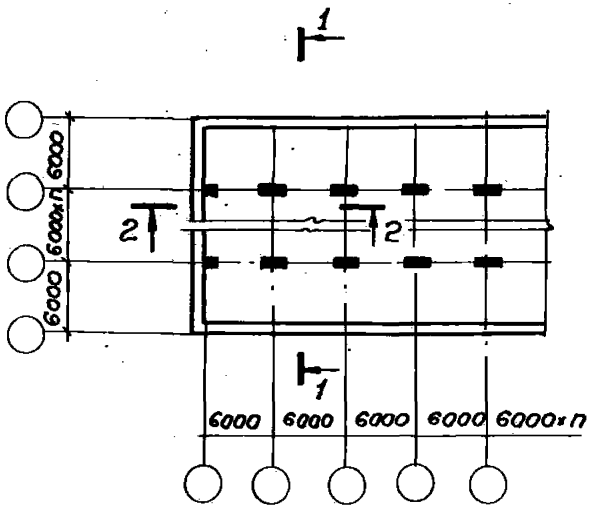

Сетка колонн (6+6)×6м

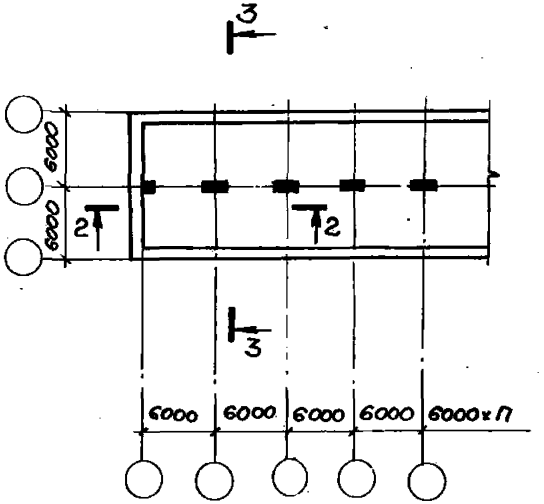

Сетка колонн (6+3+6)×6м

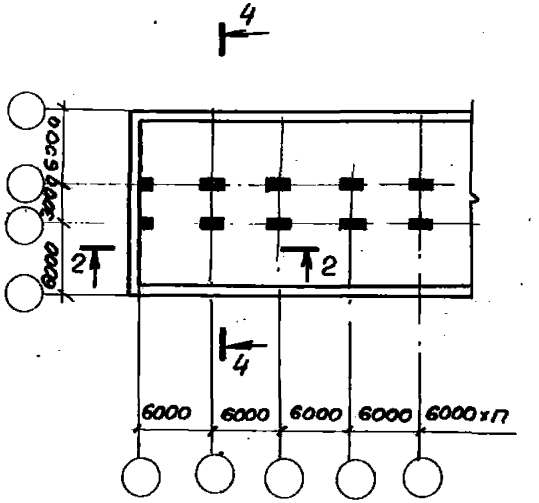

1—1

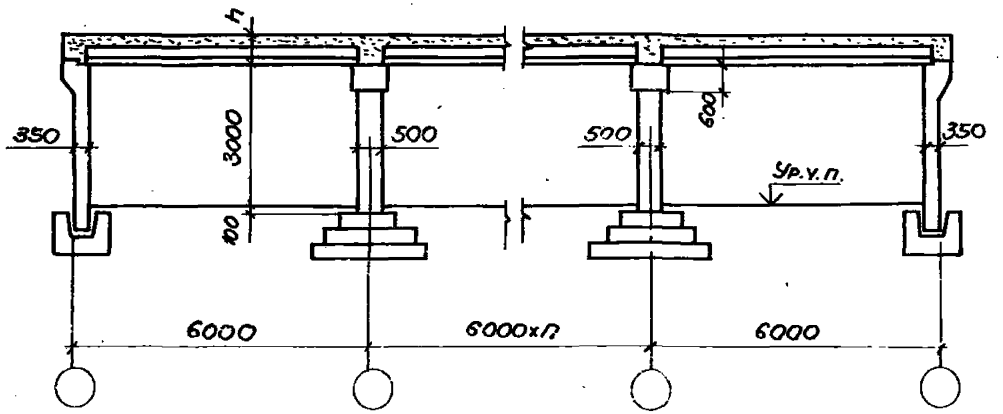

2—2

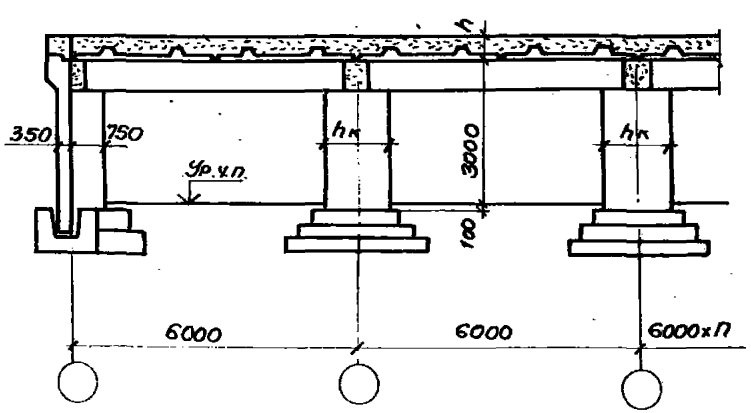

Нач.отд.	Зиновьев		
Н.контр.	Беляев		
Гл.констр.	Беляев		
Рук.гр.	Вакрачка		
Ст.инж.	Катенина		
Техник	Гаврилова		
Вед.инж.	Лыжкова		

У-01-01/80. 0-1-01

Схема заглубленных помещений классов AII, AIII, AIV

Стадия	Лист	Листов
Р	1	2

ПРОЕКТНЫЙ ИНСТИТУТ №1

18351-01 15

3—3

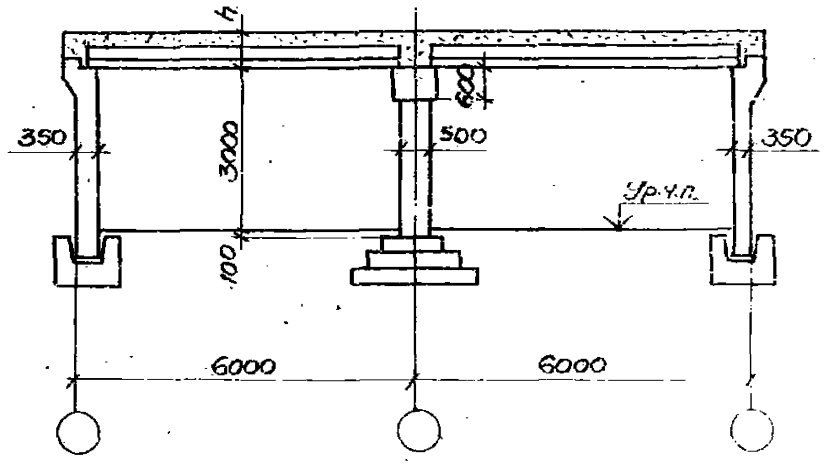

4—4

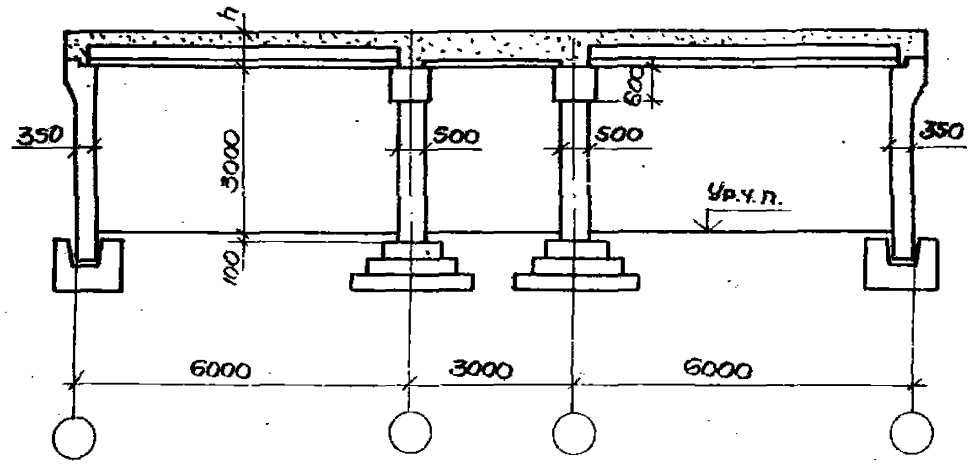

Привязка продольных стен помещений к осям

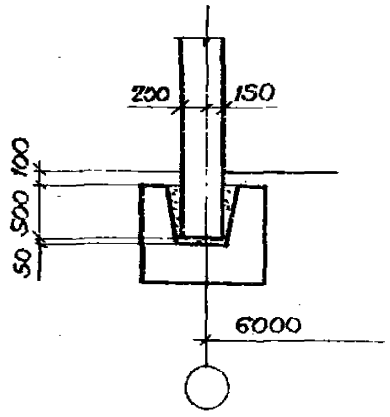

Для встроенных в многоэтажные здания с осевой привязкой крайних колонн

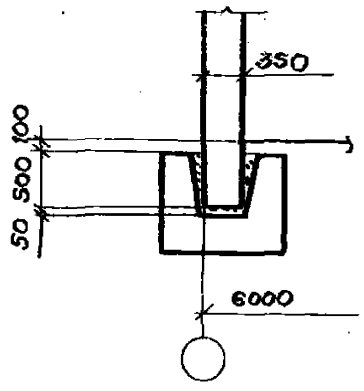

Для встроенных в многоэтажные и одноэтажные здания с нулевой привязкой крайних колонн, а также для отдельно стоящих

Класс сооружения	h	$h_к$
А II	500	1500
А III	400	1000
А IV	360	750

Инв.№ подл. | Подпись и дата | Взам.инв.№

График подбора отдельностоящих фундаментов под колонны

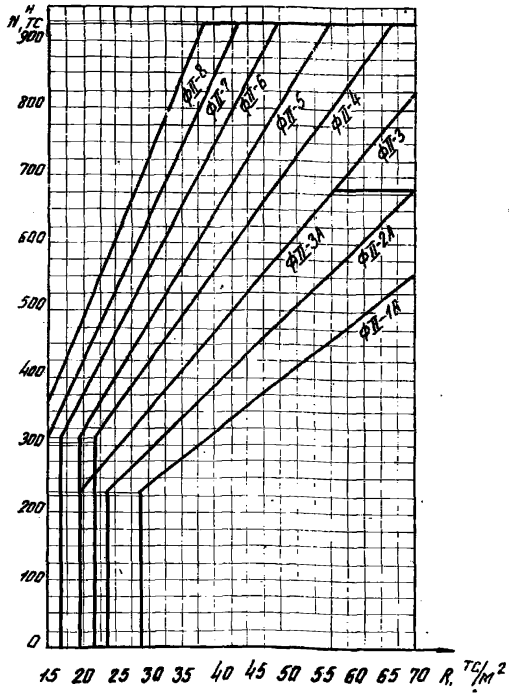

График подбора фундаментных лент под стены

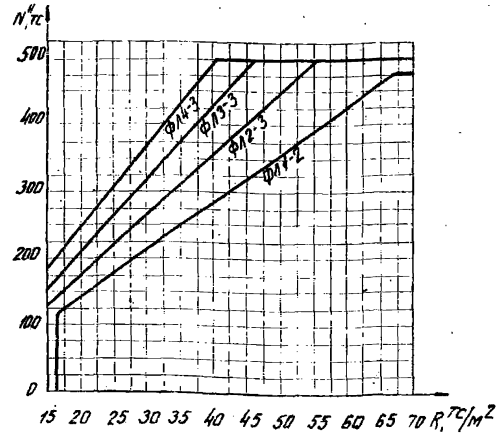

1. Фундаменты с индексом „А" относятся к сетке колонн (6+3+6)×6 м.
2. График подбора фундаментных лент под стены построен для участка e=6м.

Для торцевой ленты при сетке (6+3+6)×6м несущую способность принимать с коэффициентом K=0,75

Нач. отд.	Зиновьев		У-01-01/80.0-1-02	
Н. контр.	Беляев			
Гл. констр.	Беляев		График подбора фундаментов на эксплуатационные нагрузки для помещений класса АII	Стадия: Р; Лист: 1; Листов: 1
Рук. гр.	Вокрачко			
Ст. инж.	Котелина			Проектный институт №1
Техник	Габрилова			
Вед. инж.	Лыжкова			

График подбора отдельностоящих фундаментов под колонны

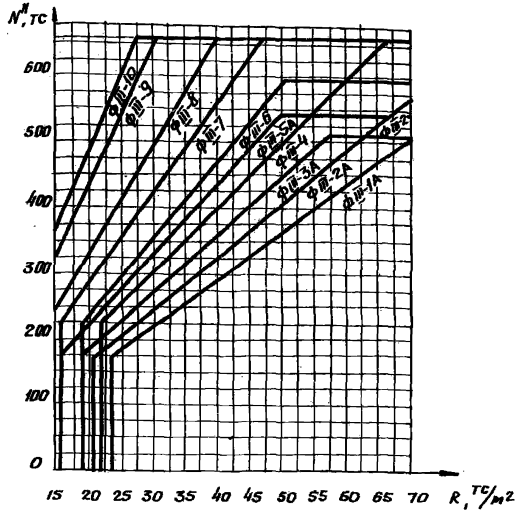

График подбора фундаментных лент под стены

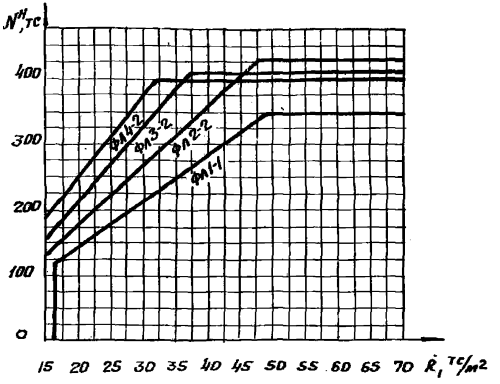

1. Фундаменты с индексом „А" относятся к сетке колонн (6+3+6)×6 м
2. График подбора фундаментных лент под стены построен для участка ℓ=6 м

Для торцевой ленты при сетке (6+3+6)×6 м несущую способность принимать с коэффициентом К=0,75

Нач.отд.	Зиновьев		
Н.контр.	Беляев		
Гл.констр.	Беляев		
Рук.гр.	Вахрачко		
Ст.инж.	Кателина		
Техник	Рабрикова		
Вед.инж.	Лыжкова		

У-01-01/80. 0-1-03

График подбора фундаментов на эксплуатационные нагрузки для помещений класса А III

Стадия	Листа	Листов
Р		1

ПРОЕКТНЫЙ ИНСТИТУТ №1

18351-01 18

Инв.№ подл. | Подпись и дата | Взам.инв.№

График
подбора отдельностоящих фундаментов под колонны

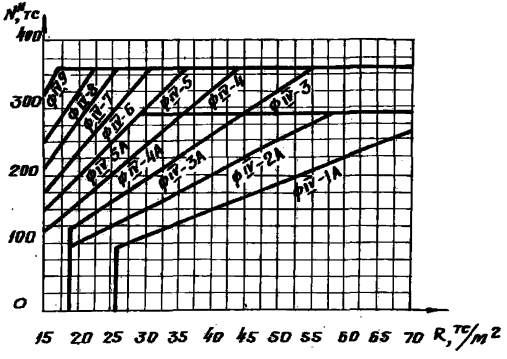

График
подбора фундаментных лент под стены

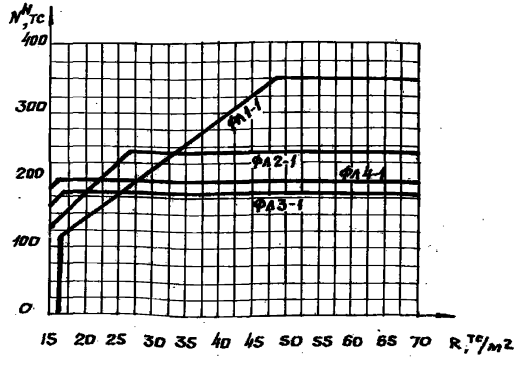

1. Фундаменты с индексом „А" относятся к сетке колонн (6+3+6)×6м
2. График подбора фундаментных лент под стены построен для участка Р=6м
Для торцевой ленты при сетке (6+3+6)×6м несущую способность принимать с коэффициентом К=0,75

Нач.отд.	Зинобьев		У-01-01/80.0-1-04	
Н.контр.	Беляев			
Гл.констр.	Беляев			
Рук.гр.	Вохрачко		График подбора фундаментов на эксплуатационные нагрузки для помещений класса А IV	Стадия: Р; Лист: 1; Листов:
Ст.инж.	Кателина			
Техник	Горбунова			
Вед.инж.	Лыткова			ПРОЕКТНЫЙ ИНСТИТУТ №1

Схема сеток подошвы

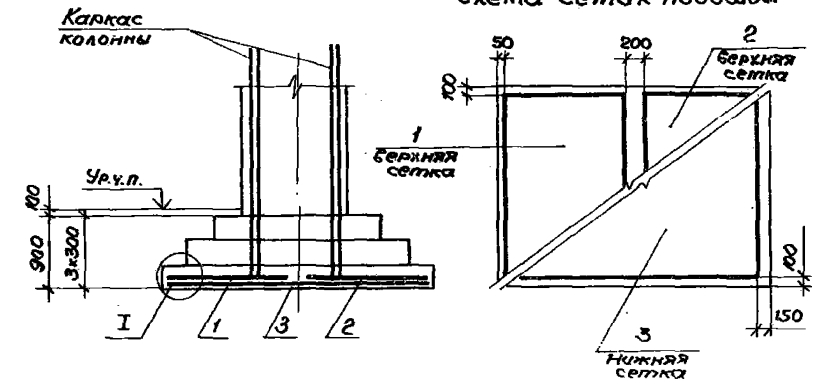

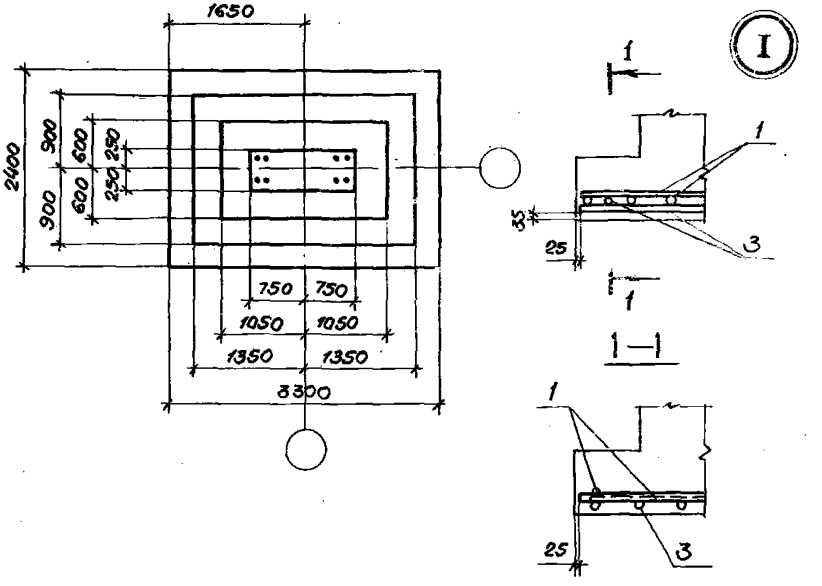

Формат	Зона	Поз.	Обозначение	Наименование	Кол.	Примечание
				Документация		
А3			У-01-01/80.0-1-00ПЗ	Пояснительная записка		
				Сборочные единицы		
				Сетка арматурная		
		1	1.410-2 Вып.1 л.84	С(1)20 А-III-16×24	1	
		2	1.410-2 Вып.1 л.64	С(1)20 А-III-14×24	1	
		3	1.410-2 Вып.1 л.147	С 20 А-III-22×33	1	
				Материал		
				Бетон марки М200	4,6	м³

Ведомость расхода стали на элемент, кг

Марка элемента	Изделия арматурные								Общий расход
	Арматура класса								
	A-I				A-III				
	ГОСТ 5781-81								
	ф12			Итого	ф20			Итого	
ФII-1А	28,5			28,5	194,7			194,7	223,2

Нач.отд.	Зиновьев		
Н.контр.	Беляев		
Гл.констр.	Беляев		
Рук.гр.	Вокрачук		
Ст.инж.	Капелина		
Ст.техн.	Габриелова		
Вед.инж.	Лыжкова		

У-01-01/80.0-1-05

Фундамент ФII-1А

Стадия	Масса	Масштаб
Р		
Лист	Листов 1	

Проектный институт

Инв.№ подл. | Подпись и дата | Взам.инв.№

18351-01 2П

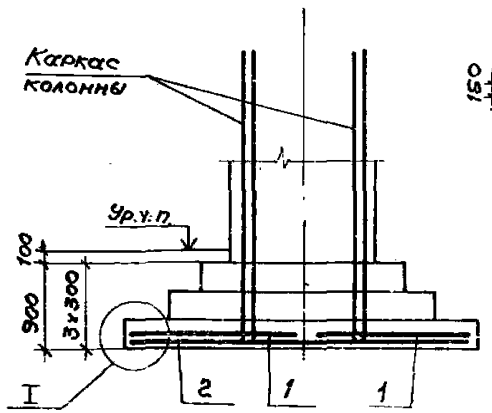

Схема сеток подошвы

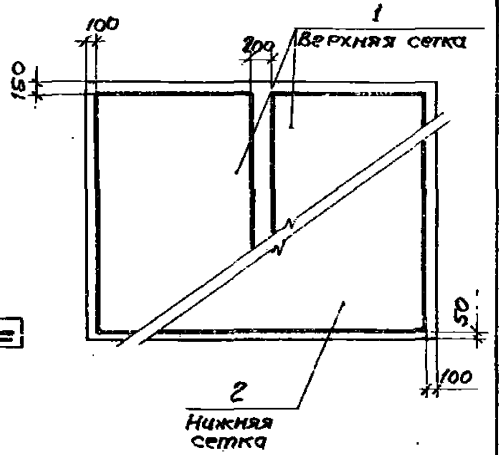

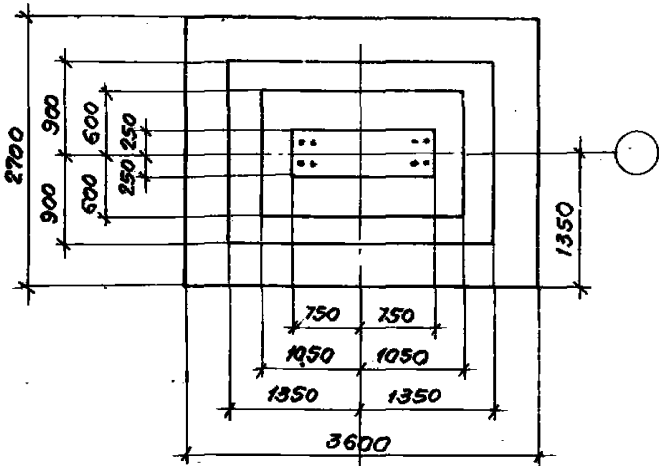

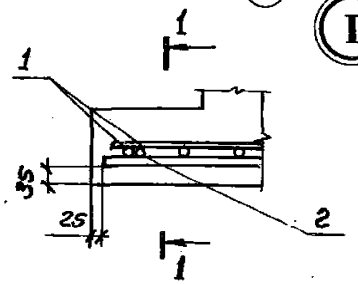

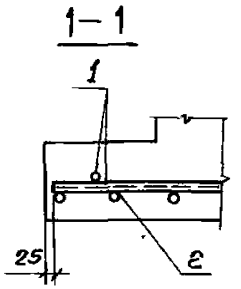

Формат	Зона	Поз.	Обозначение	Наименование	Кол.	Примечание
				Документация		
А3			У-01-01/80.0-1-ОПЗ	Пояснительная записка		
				Сборочные единицы		
				Сетка арматурная		
		1	1.410-2 вып.1 л.85	С22АIII-16×27	2	
		2	1.410-2 вып.1 л.188	С(1)20АIII-26×36	1	
				Материал		
				Бетон марки М200	5,1	м3

Ведомость расхода стали на элемент, кг

Марка элемента	Изделия арматурные								Общий расход
	Арматура класса								
	A-I				A-III				
	ГОСТ 5781-81								
	ф12			Итого	20	22		Итого	
ФII-2А	33.5			33.5	122.6	142.3		264.9	298.4

Нач.отд.	Зиновьев	
Н.контр.	Беляев	
Гл.спец.	Беляев	
Рук.гр.	Бокачко	
Ст.инж.	Кочелина	
Ст.техник	Гаврилова	
Вед.инж.	Лукова	

У-01-01/80.0-1-ОБ

Фундамент ФII-2А

Стадия	Масса	Масшт.
Р		
Лист	Листов 1	

Проектный институт

Инв.№ подл. | Подпись и дата | Взам. инв.№

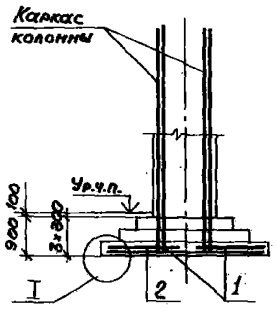

Схема сеток подошвы

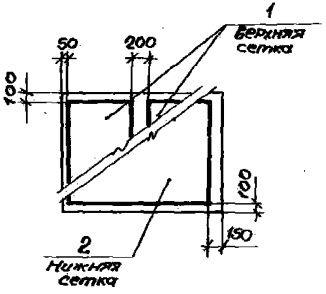

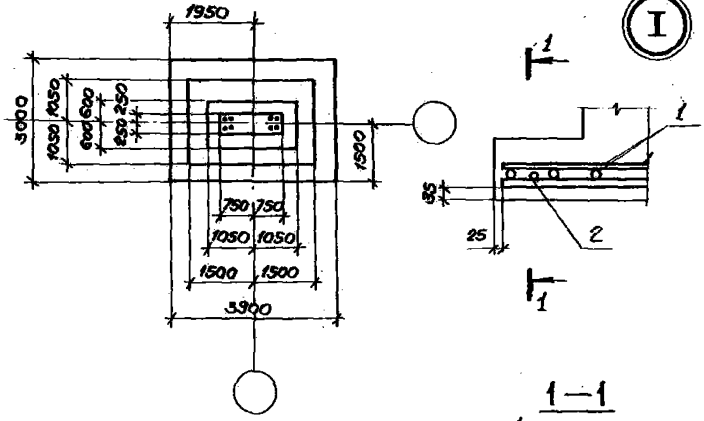

1—1

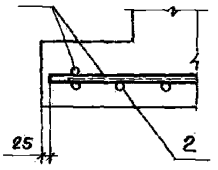

Формат	Зона	Поз.	Обозначение	Наименование	Кол	Примечание
				Документация		
А3			У-01-01/80. 0-1-ОПЗ	Пояснительная записка		
				Сборочные единицы		
		1	1.410-2 вып. 1 л 106	Сетка арматурная		
		2	1.410-2 вып. 1 л. 209	С(I) 22 AIII-18×30	2	
				С 22 AIII-28×39	1	
				Материал		
				Бетон марки М200	6,2	

Ведомость расхода стали на элемент, кг

Марка элемента	Изделия арматурные								Общий расход
	Арматура классов								
	A-I				A-III				
	ГОСТ 5781-81								
	ф12			Итого	ф22			Итого	
ФII-3А	40,7			40,7	348,4			348,4	389,1

Нач.отд.	Зиновьев		
Н.контр.	Беляев		
Гл.конст.	Беляев		
Рук.гр.	Вокрачко		
Ст.инж.	Кателина		
Ст.техн.	Габрилова		
Вед.инж.	Лыжова		

У-01-01/80.0-1-07

Фундамент ФII-3А

Стадия	Масса	Масштаб
Р		
Лист	Листов 1	

ПРОЕКТНЫЙ ИНСТИТУТ

Схема сеток подошвы

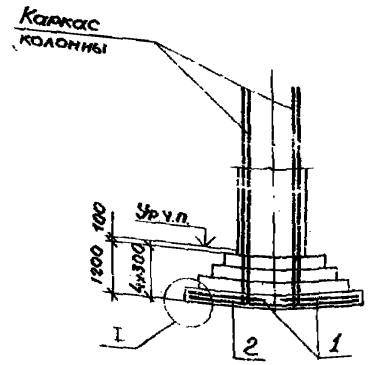

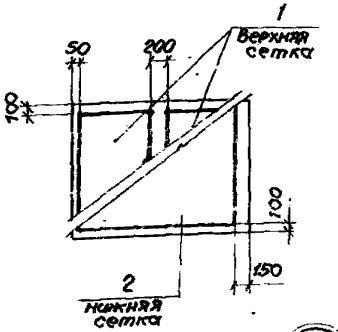

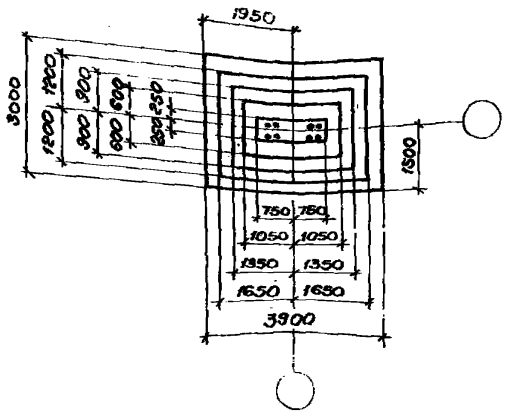

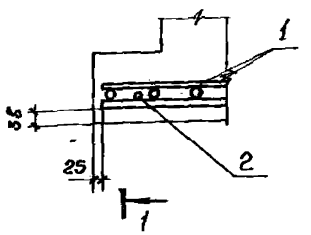

1—1

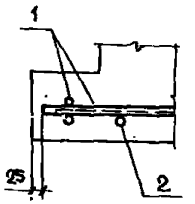

Формат	Зона	Поз.	Обозначение	Наименование	Кол	Примечание
				Документация		
А3			У-01-01/80.0-1-ОПЗ	Пояснительная записка		
				Сборочные единицы		
				Сетка арматурная		
		1	1.410-2 Вып.1 л.106	С(1) 22АIII-18×30	2	
		2	1.410-2 Вып.1 л.209	С 22АIII-28×39	1	
				Материал		
				Бетон марки 200	8.1	м³

Ведомость расхода стали на элемент, кг

Марка элемента	Изделия арматурные								Общий расход
	Арматура класса								
	А-I				А-III				
	ГОСТ 5781-81								
	ф12			Итого	ф22			Итого	
ФII-3	40.7			40.7	348.4			348.4	389.1

Нач.отд.	Зиновьев	
Н.контр.	Беляев	
Гл.конс.	Беляев	
Рук.гр.	Вокрачко	
Ст.инж.	Каменина	
Ст.тех.	Габриелова	
Вед.инж.	Лыжкова	

У-01-01/80.0-1-ОВ

Фундамент ФII-3

Стадия	Масса	Масштаб
Р		
Лист	Листов 1	

Проектный институт №1

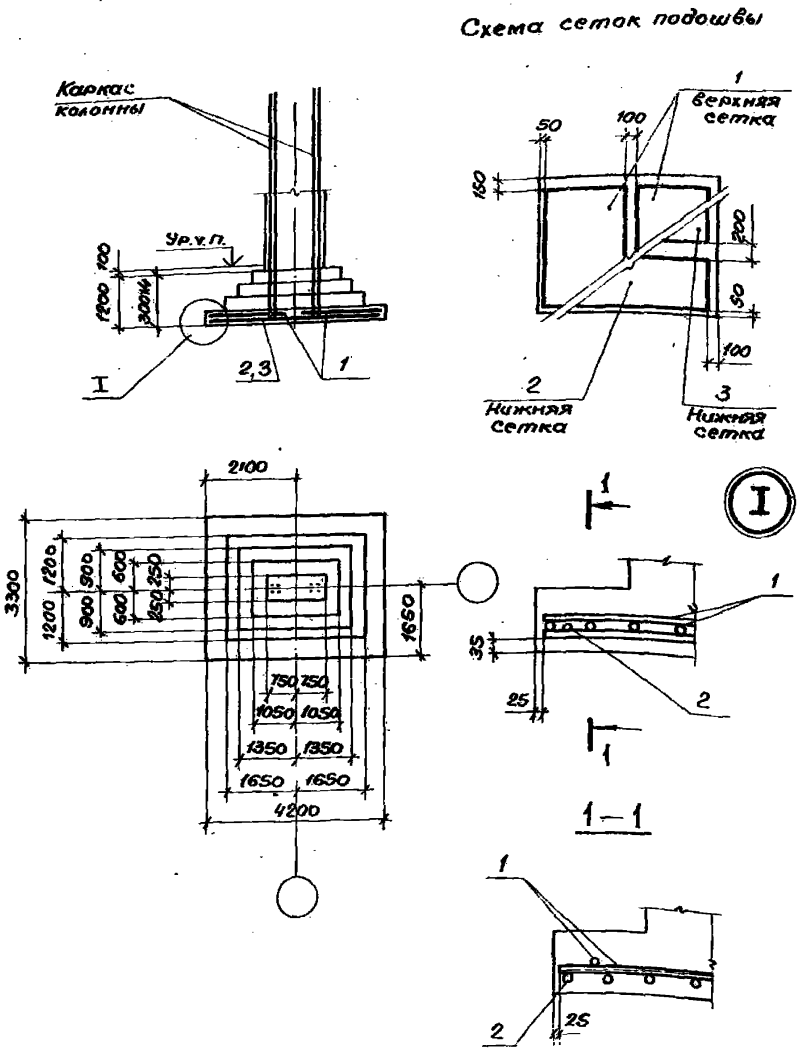
Схема сеток подошвы

Формат	Зона	Поз.	Обозначение	Наименование	Кол.	Примечание
				Документация		
А3			У-01-01/80.0-1-00ПЗ	Пояснительная записка		
				Сборочные единицы		
				Сетка арматурная		
		1	1.410-2 вып.1 л.127	С 25А III-20х33	2	
		2	1.410-2 вып.1 л.90	С (1) 22А III-16х42	1	
		3	1.410-2 вып.1 л.70	С (1) 22А III-14х42	1	
				Материал		
				Бетон марки М200	8.8	м3

Ведомость расхода стали на элемент.кг

Марка элемента	Изделия арматурные								Общий расход
	Арматура класса								
	А-I				А-III				
	ГОСТ 5781-81								
	ф12			Итого	ф22	ф25		Итого	
ФII-4	46.6			46.6	210.5	275.3		485.8	532.4

Нач. отд.	Зиновьев		У-01-01/80.0-1-09				
Н. контр.	Беляев		Фундамент ФII-4	Стадия	Масса	Масштаб	
Гл. констр.	Беляев			Р			
Рук. гр.	Вокрачко			Лист	Листов 1		
Ст. инж.	Кателина			Проектный институт № 1			
Ст. техник	Гаврилова						
Ведин.	Лыжкова						

18351-01 24

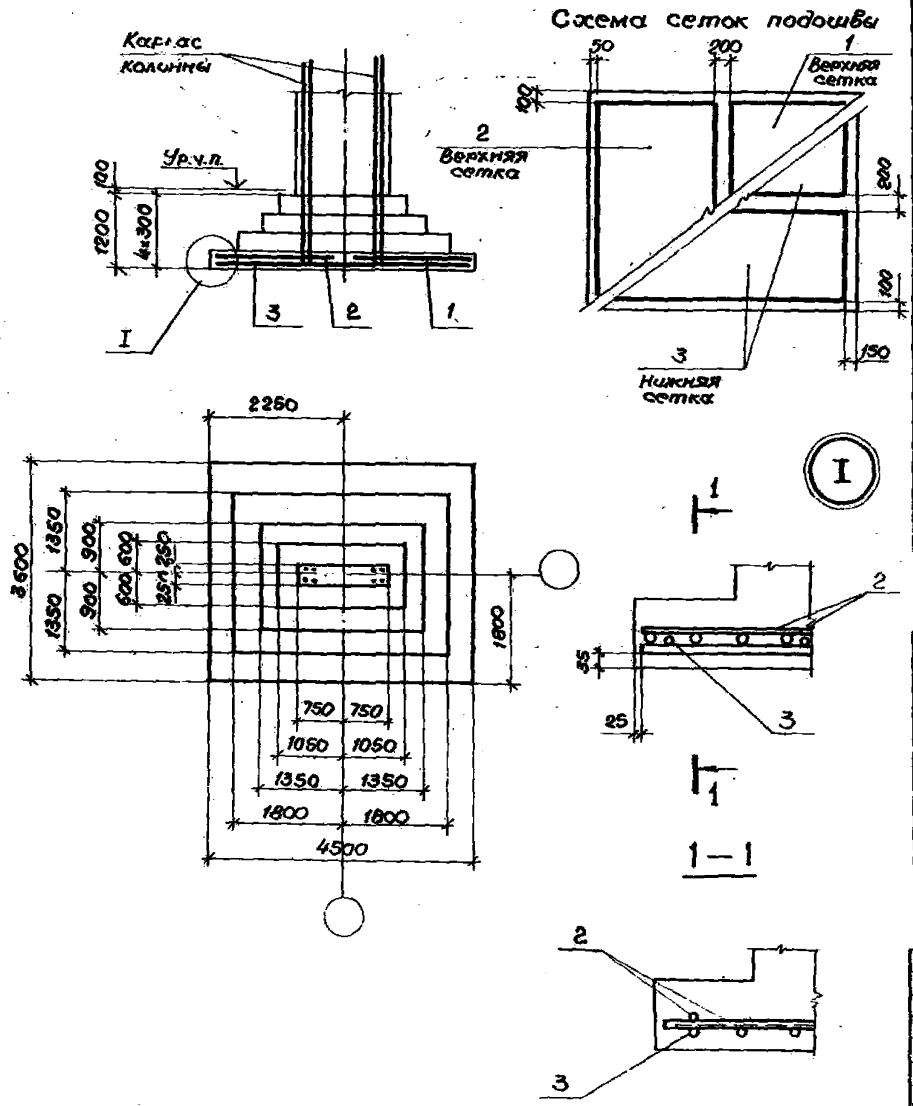

Формат	Зона	Поз.	Обозначение	Наименование	Кол.	Примечание
				Документация		
А3			У-01-01/80.0-1-ООПЗ	Пояснительная записка		
				Сборочные единицы		
				Сетка арматурная		
		1	1.410-2 вып.1 л.148	С(1)25АIII-22×36	1	
		2	1.410-2 вып.1 л.128	С(1)25АIII-20×36	1	
		3	1.410-2 вып.1 л.91	С22АIII-16×45	2	
				Материал		
				Бетон марки М200	10.0	м³

Ведомость расхода стали на элемент, кг

Марка элемента	Изделия арматурные								Общий расход
	Арматура класса								
	А-I				А-III				
	ГОСТ 5781-81								
	ф12	ф14		Итого	ф22	ф25		Итого	
ФII-5	39.4	14.6		54.0	239.1	314.3		553.4	607.4

Нач.отд.	Зиновьев		
Н.контр.	Беляев		
Гл.констр.	Беляев		
Рук.гр.	Вокрачко		
Ст.инж.	Кателина		
Ст.техник	Гаврилова		
Вед.инж.	Лыжкова		

У-01-01/80.0-1-10

Фундамент ФII-5

Стадия	Масса	Масштаб
Р		
Лист	Листов 1	

ПРОЕКТНЫЙ ИНСТИТУТ №1

Схема сеток подошвы

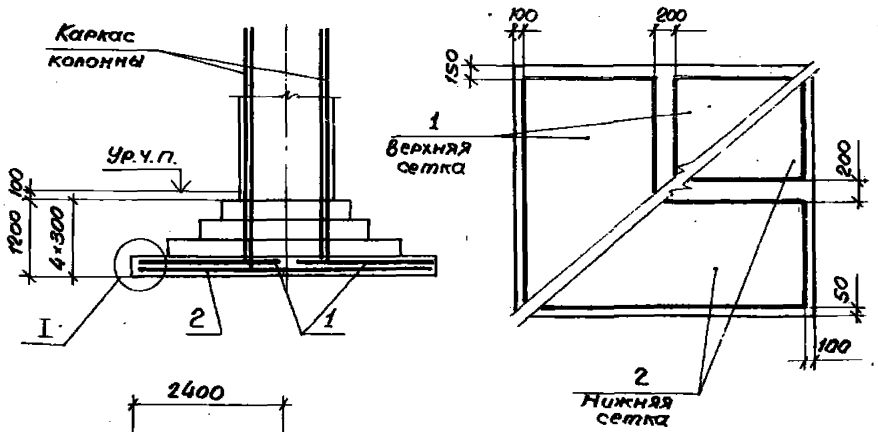

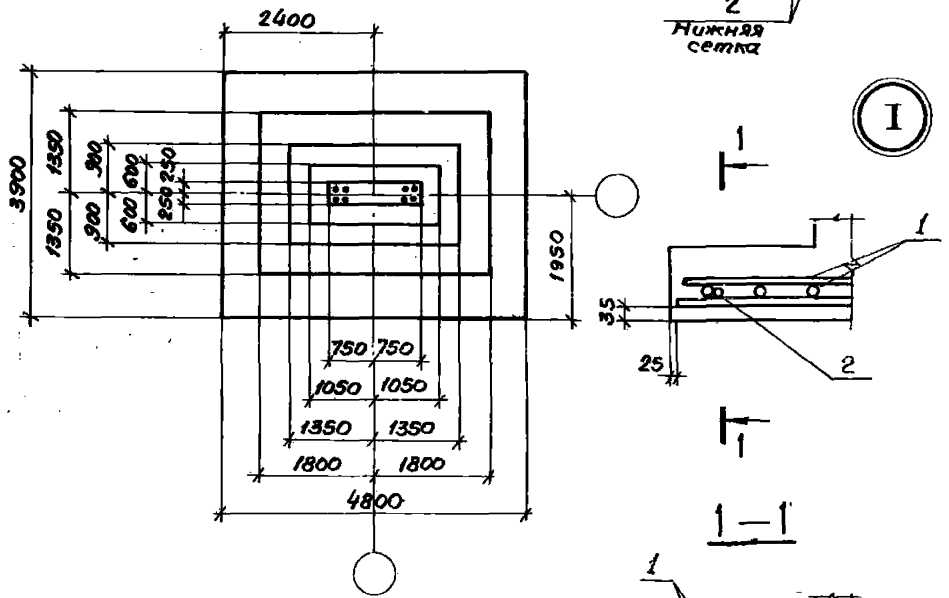

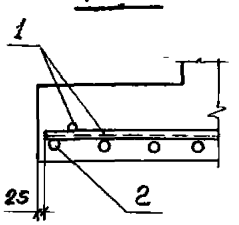

Формат	Зона	Поз.	Обозначение	Наименование	Кол.	Примечание
				Документация		
А3			У-01-01/80.0-1-ОПЗ	Пояснительная записка		
				Сборочные единицы		
				Сетка арматурная		
		1	1.410-2 вып.1 л.149	С 25А III-22×39	2	
		2	1.410-2 вып.1 л.112	С(1)25А III-18×48	2	
				Материал		
				Бетон марки М200	10.8	м³

Ведомость расхода стали на элемент, кг

Марка элемента	Изделия арматурные								Общий расход
	Арматура класса								
	A-I				A-III				
	ГОСТ 5781-81								
	ф12			Итого	ф25			Итого	
Ф II-6	60.8			60.8	721.5			721.5	782.3

Нач. отд.	Зиновьев	
Н.контр.	Беляев	
Гл.конструктор	Беляев	
Рук.гр.	Вокрачко	
Ст.инж.	Кателина	
Ст.техник	Габриелова	
Ведущ.	Лыжкова	

У-01-01/80.0-1 — 11

Фундамент Ф II-6

Стадия	Масса	Масштаб
Р		
Лист	Листов 1	

Проектный институт №1

Инв.№ подл. | Подпись и дата | Взам. инв.№

3351-01

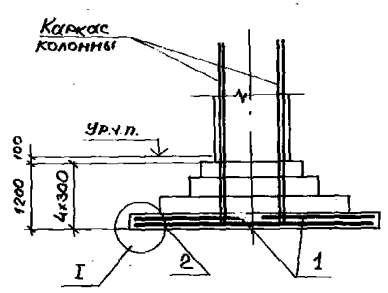

Схема сеток подошвы

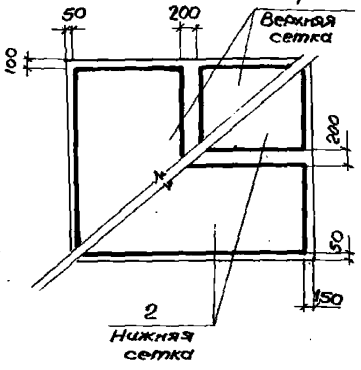

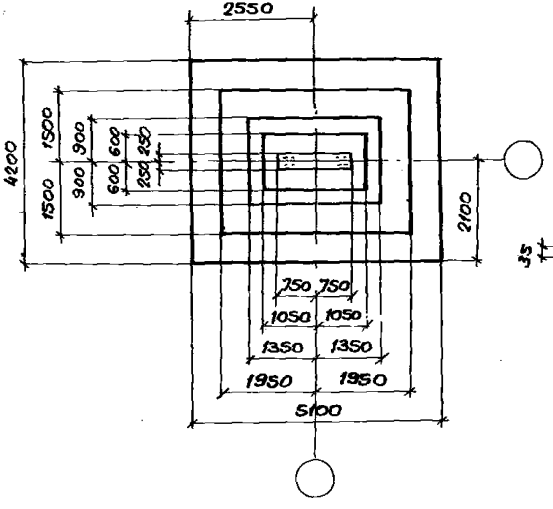

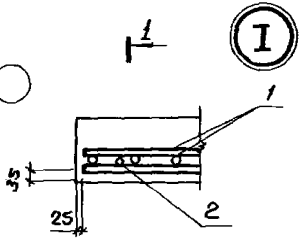

1 – 1

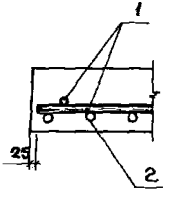

Формат	Зона	Поз.	Обозначение	Наименование	Кол	Примеч.
				Документация		
А3			У-01-01/80.0-1-ОПЗ	Пояснительная записка		
				Сборочные единицы		
				Сетка арматурная		
		1	1.410-2 Вып.1 л. 170	С(I) 25АIII-24×42	2	
		2	1.410-2 Вып.1 л 133	С 25АIII-20×51	2	
				Материал		
				Бетон марки М200	12.2	м³

Ведомость расхода стали на элемент, кг

Марка элемента	Изделия арматурные								Общий расход
	Арматура класса								
	A-I				A-III				
	ГОСТ 5781-81								
	ф12			Итого	ф25			Итого	
ФII-7	71.9			71.9	843.2			843.2	915.1

Нач.отд.	Зиновьев		
Н.контр.	Беляев		
Гл.конст.	Беляев		
Рук.пр.	Вокрачко		
Ст.инж.	Кателина		
Ст.техник	Лаврилова		
Вед.инж.	Лыжкова		

У-01-01/80.0-1-12

Фундамент ФII-7

Стадия	Масса	Масштаб
Р		
Лист	Листов 1	

Проектный институт 1

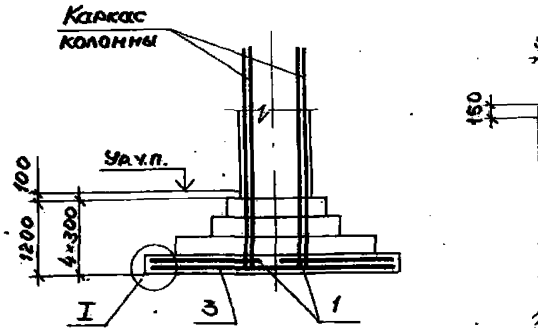

Схема сеток подошвы

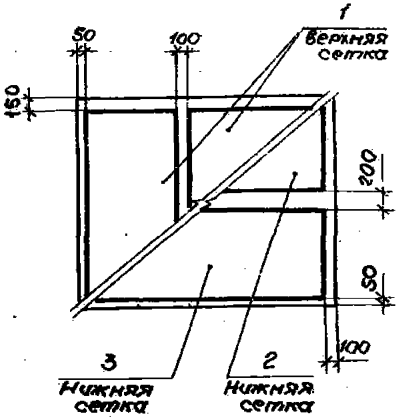

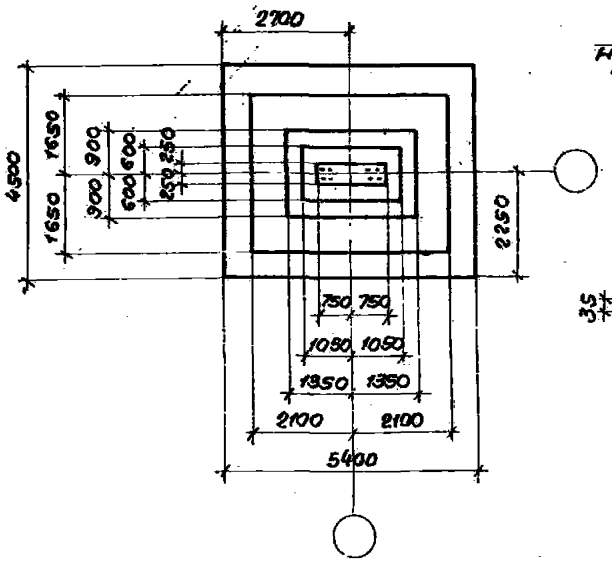



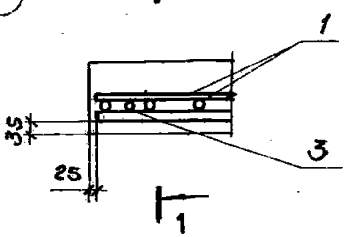

1 — 1

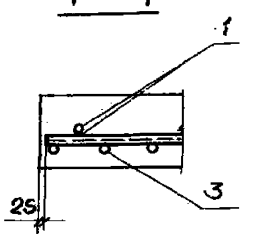

Формат	Зона	Поз.	Обозначение	Наименование	Кол.	Примечание
				Документация		
А3			У-01-01/80.0-1-ОПЗ	Пояснительная записка		
				Сборочные единицы		
				Сетка арматурная		
		1	1.410-2 Вып.1 л.191	С25АIII-26×45	2	
		2	1.410-2 Вып.1 л.134	С(1)25АIII-20×54	1	
		3	1.410-2 Вып.1 л.154	С(1)25АIII-22×54	1	
				Материал		
				Бетон марки М200	13.7	м³

Ведомость расхода стали на элемент, кг

Марка элемента	Изделия арматурные								Общий расход
	Арматура класса								
	А-I				А-III				
	ГОСТ 5781-81								
	ф12			Итого	ф25			Итого	
ФII-8	79.6			79.6	953.5			953.5	1033.1

Нач.отд.	Зиновьев	
Н.контр.	Беляев	
Гл.констр.	Беляев	
Рук.гр.	Вокрачко	
Ст.инж.	Категлина	
Ст.техник	Гаврилова	
Ведущ.	Лыжкова	

У-01-01/80.0-1-13

Фундамент ФII-8

Стадия	Масса	Масштаб
Р		
Лист	Листов 1	

Проектный институт №1

18351-01 28

Инв.№ подл. | Подпись и дата | Взам.инв.№

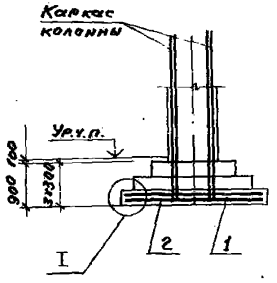

Схема сеток подошвы

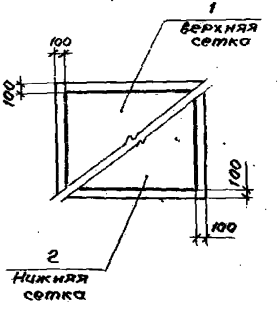

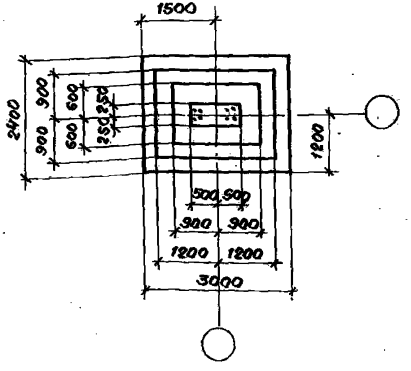

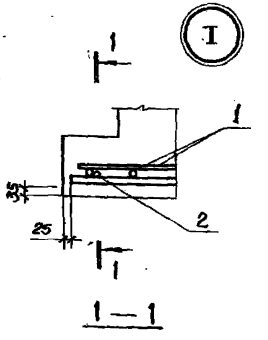

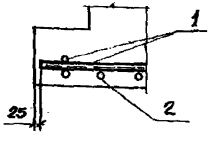

Формат	Зона	Поз.	Обозначение	Наименование	Кол.	Примечание
				Документация		
А3			У-01-01/80.0-1-00ПЗ	Пояснительная записка		
				Сборочные единицы		
				Сетка арматурная		
		1	1.410-2 вып.1 л.204	С(1)20АIII-28×24	1	
		2	1.410-2 вып.1 л.146	С(1)20АIII-22×30	1	
				Материал		
				Бетон марки М200	4,1	м³

Ведомость расхода стали на элемент, кг

Марка элемента	Изделия арматурные								Общий расход
	Арматура класса								
	А-I				А-III				
	ГОСТ 5781-81								
	ф12			Итого	ф20			Итого	
Ф III-1А	29,2			29,2	174,2			174,2	203,4

Нач.отд.	Зиновьев		
Н.контр.	Беляев		
Гл.констр.	Беляев		
Рук.гр.	Вокрачко		
Ст.инж.	Кателина		
Ст.техник	Гаврилова		
Вед.инж.	Лыжкова		

У-01-01/80.0-1 — 14

Фундамент ФIII-1А

Стадия	Масса	Масштаб
Р		
Лист	Листов 1	

Проектный институт №1

18351-01.29

Схема сеток подошвы

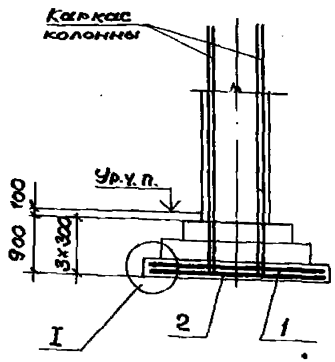

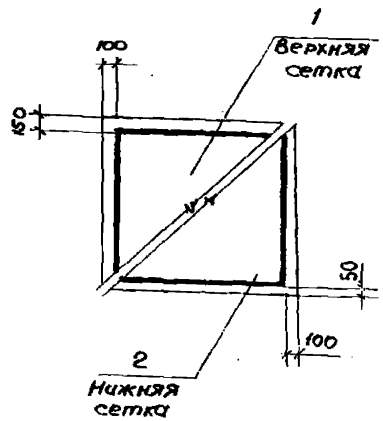

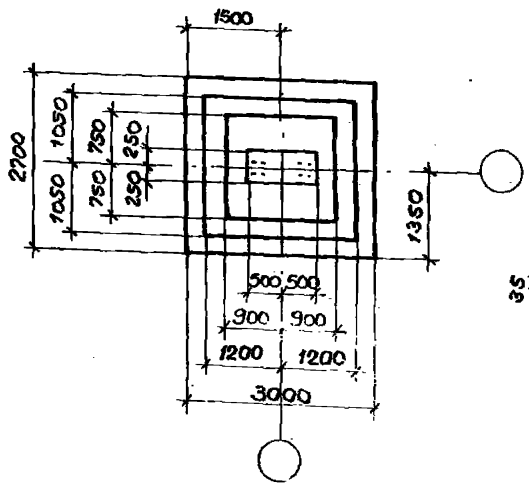

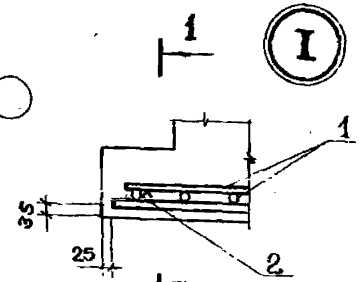

1 — 1

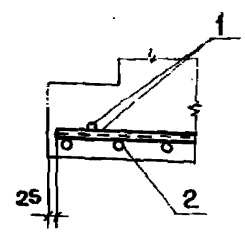

Формат	Зона	Поз.	Обозначение	Наименование	Кол.	Примечание
				Документация		
А3			У-01-01/80. 0-1-ОПЗ	Пояснительная записка		
				Сборочные единицы		
				Сетка арматурная		
		1	1.410-2 Вып.1 л.205	С 18АIII-28×27	1	
		2	1.410-2 Вып.1 л.186	С(1) 20АIII-26×30	1	
				Материал		
				Бетон марки М200	48	м3

Ведомость расхода стали на элемент, кг

Марка элемента	Изделия арматурные								Общий расход
	Арматура класса								
	A-I				A-III				
	ГОСТ 5781-81								
	ф10	ф12		Итого	ф18	ф20		Итого	
ФIII-2А	11.4	12.6		24.0	82.5	98.0		180.5	204.5

Нач. отд.	Зиновьев		У-01-01/80. 0-1 – 15	
Н. контр.	Беляев			
Гл. констр.	Беляев		Фундамент ФIII-2А	Стадия: Р; Масса; Масштаб
Рук. гр.	Вокрачко			Лист; Листов 1
Ст. инж.	Кателина			
Ст. техник	Габриелова			ПРОЕКТНЫЙ ИНСТИТУТ
Вед. инж.	Лыжкова			

Инв. N подл. | Подпись и дата | Взам. инв. N

18251-01 ЭО

Схема сеток подливы

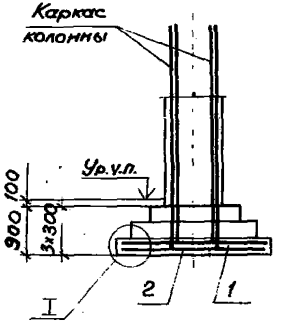

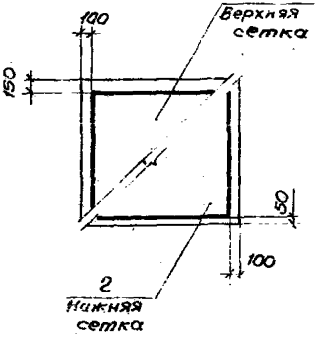

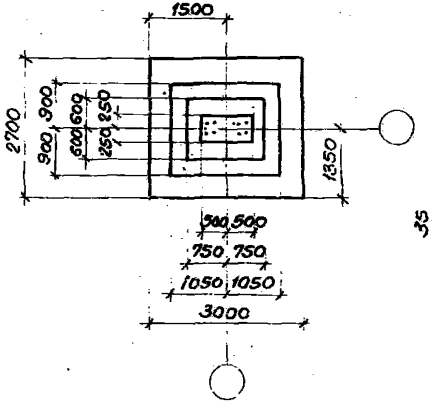

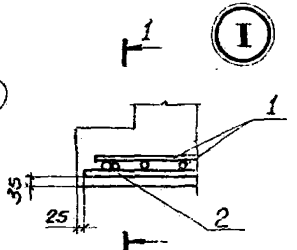

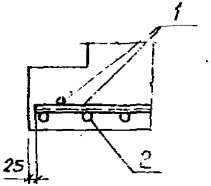

Формат	Зона	Поз.	Обозначение	Наименование	Кол.	Примечание
				Документация		
А3			У-01-01/80.0-1-00ПЗ	Пояснительная записка		
				Сборочные единицы		
				Сетка арматурная		
		1	1.410-2 Вып.1 л.205	С 25АIII-28х27	1	
		2	1.410-2 Вып.1 л.186	С(1) 22АIII-26х30	1	
				Материал		
				Бетон марки М200	4.3	

Ведомость расхода стали на элемент, кг

Марка элемента	Изделия арматурные								Общий расход
	Арматура класса								
	A-I				A-III				
	ГОСТ 5781-81								
	ф12			Итого	ф22	ф25		Итого	
ФIII-2	29.1			29.1	123.2	153.1		276.3	305.4

			У-01-01/80.0-1-16		
Нач.отд.	Зиновьев			Стадия	Масса	Масштаб
Н.контр.	Беляев		Фундамент ФIII-2	Р		
Гл.констр.	Беляев			Лист	Листов 1	
Рук.гр.	Вокрачко					
Ст.инж.	Кателина			ПРОЕКТНЫЙ ИНСТИТУТ		
Ст.техн.	Габрилова					
Вед.инж.	Лыжкова					

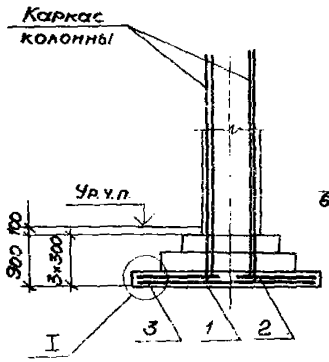

Схема сеток подошвы

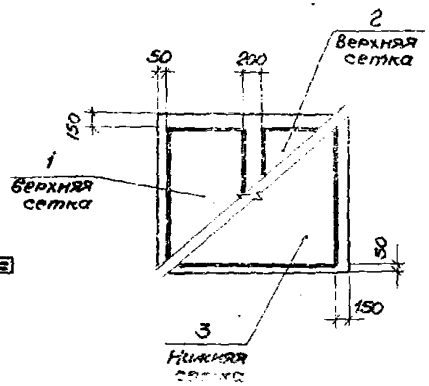

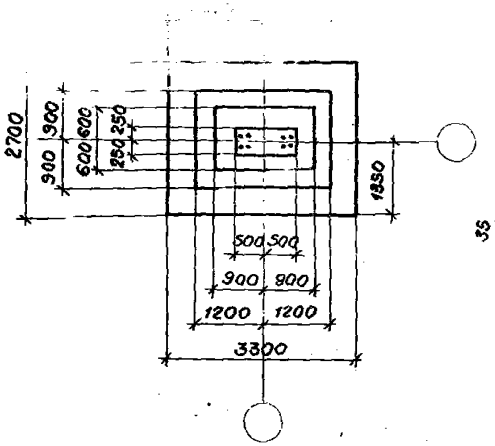

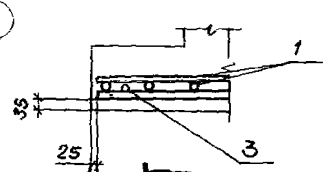

1—1

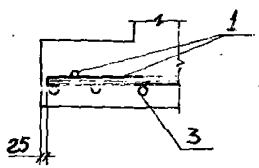

Формат	Зона	Поз.	Обозначение	Наименование	Кол.	Примечание
				Документация		
А3			У-01-01/80.0-1-ОПЗ	Пояснительная записка		
				Сборочные единицы		
				Сетка арматурная		
		1	1.410-2 Вып.1 л.65	С 20АIII-14×27	1	
		2	1.410-2 Вып.1 л.85	С 20АIII-16×27	1	
		3	1.410-2 Вып.1 л.187	С 20АIII-26×33	1	
				Материал		
				Бетон марки М200	4,6	м³

Ведомость расхода стали на элемент, кг

Марка элемента	Изделия арматурные								Общий расход
	Арматура класса								
	A-I				A-III				
	ГОСТ 5781-81								
	ф12			Итого	ф20			Итого	
ФIII-3А	27.9			27.9	223.3			223.3	251.2

Нач.отд.	Зиновьев		
Н.контр.	Беляев		
Гл.конст.	Беляев		
Рук. гр.	Вокачко		
Ст.инж.	Кателина		
Ст.техн.	Габрилова		
Вед.инж.	Лыжкова		

У-01-01/80.0-1 – 17

Фундамент ФIII-3А

Стадия	Масса	Масшт
Р		
Лист	Листов 1	

Проектный институт

Инв.№ подл. | Подпись и дата | Взам. инв.№

Схема сеток подошвы

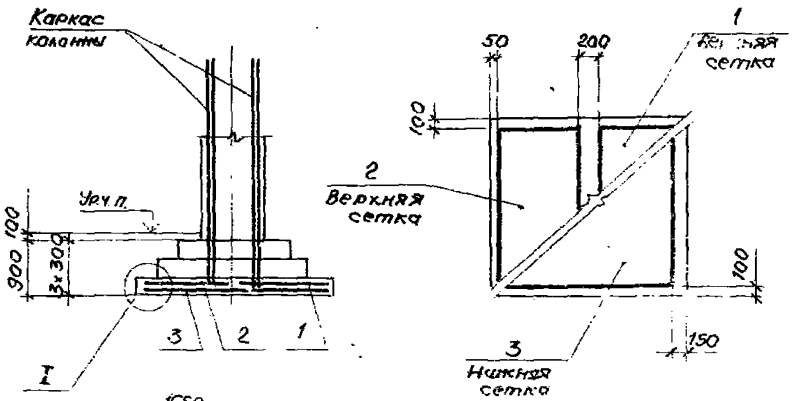

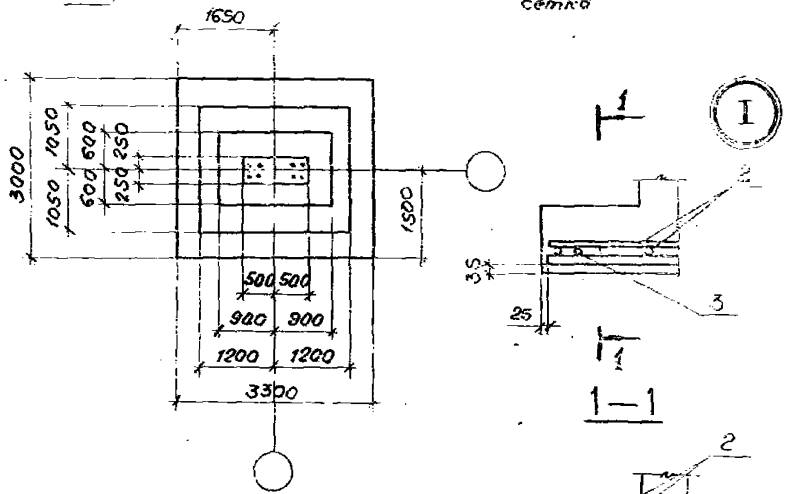

Формат	Зона	Поз.	Обозначение	Наименование	Кол.	Примечание
				Документация		
А3			У-01-01/80.0-1-00 ПЗ	Пояснительная записка		
				Сборочные единицы		
				Сетка арматурная		
		1	1.410-2 вып.1 л.86	С(I)25AIII-16х30	1	
		2	1.410-2 вып.1 л.66	С(I)25AIII-14х30	1	
		3	1.410-2 вып.1 л.207	С22AIII-28х35	1	
				Материал		
				Бетон марки М200	5,1	м³

Ведомость расхода стали на элемент, кг

Марка элемента	Изделия арматурные								
	Арматура класса								Общий расход
	A-I				A-III				
	ГОСТ 5781-81								
	ф12			Итого	ф22	ф25		Итого	
Ф III-4	34,5			34,5	145,5	193,1		338,6	373,1

Нач.отд	Зиновьев	
Н.контр	Беляев	
Гл.констр	Беляев	
Рук.гр.	Вокрачко	
Ст.инж.	Катенина	
Ст.техник	Гаврилова	
Вед.инж.	Лыжкова	

У-01-01/80.0-1-18

Фундамент Ф III-4

Стадия	Масса	Масштаб
Р		
Лист	Листов 1	

Проектный институт

Схема сеток подошвы

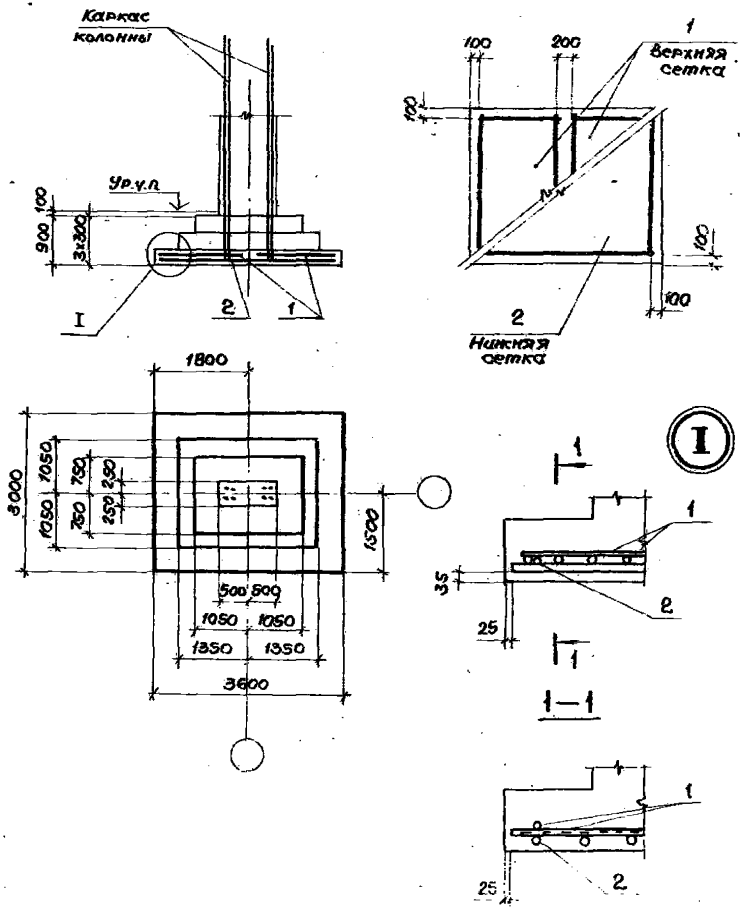

Формат	Зона	Поз.	Обозначение	Наименование	Кол.	Примечание
				Документация		
А3			У-01-01/80. 0-1-ОПЗ	Пояснительная записка		
				Сборочные единицы		
				Сетка арматурная		
		1	1.410-2 Вып. 1 л.86	С(1)20АIII-16х30	2	
		2	1.410-2 Вып. 1 л.208	С(1)22АIII-28х36	1	
				Материал		
				Бетон марки М200	6,9	м³

Ведомость расхода стали на элемент, кг

Марка элемента	Изделия арматурные								Общий расход
	Арматура класса								
	A-I				A-III				
	ГОСТ 5781-81								
	ф12			Итого	ф20	ф22		Итого	
Ф III-5А	40.8			40.8	130.9	158.9		289.8	330.6

Нач.отд.	Зиновьев		
Н.контр.	Белоев		
Гл.конст.	Беляев		
Рук.гр.	Вокрачко		
Ст.инж.	Катенина		
Ст.техног.	Гаврилова		
Вед.инж.	Лыкова		

У-01-01/80. 0-1-19

Фундамент Ф III-5А

Стадия	Масса	Масштаб
Р		
Лист	Листов 1	

ПРОЕКТНЫЙ ИНСТИТУТ

Инв.№ подл. | Подпись и дата | Взам.инв.№

Схема сеток подошвы

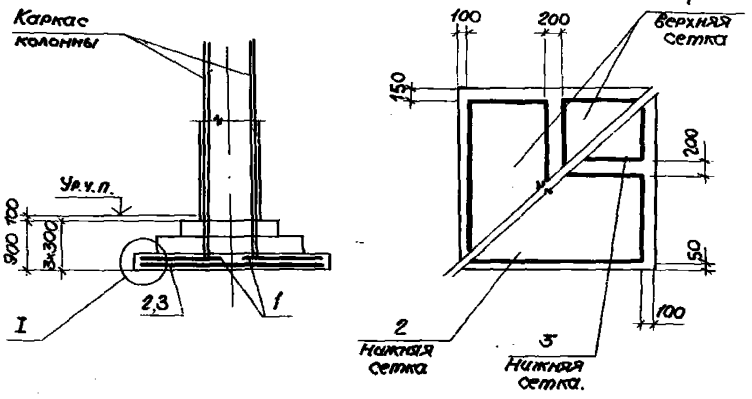

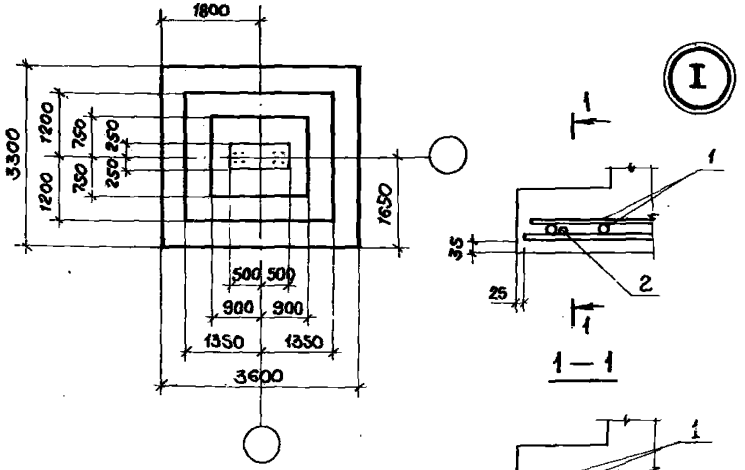

Формат	Зона	Поз.	Обозначение	Наименование	Кол.	Примеч.
				Документация		
А3			У-01-01/80. 0-1-0003	Пояснительная записка		
				Сборочные единицы		
				Сетка арматурная		
		1	1.410-2 Вып.1 л.87	С 25АIII-16×33	2	
		2	1.410-2 Вып.1 л.88	С(1)22АIII-16×36	1	
		3	1.410-2 Вып.1 л.68	С(1)22АIII-14×36	1	
				Материал		
				Бетон марки М200	6,3	м³

Ведомость расхода стали на элемент, кг

Марка элемента	Изделия арматурные								Общий расход
	Арматура классов								
	А-I				А-III				
	ГОСТ 5781-81								
	ф12			Итого	ф22	ф25		Итого	
ФIII-6	39.6			39.6	35.3	334.6		429.9	469.5

Нач.отд.	Зиновьев		У-01-01/80. 0-1-20
Н.контр.	Беляев		
Гл.конс.	Беляев		Фундамент ФIII-6
Рук.гр.	Вокрачко		
Ст.инж.	Катенина		
Ст.техн.	Габрилова		
Ведущ.	Лыжкова		

Стадия	Масса	Масштаб
Р		
Лист	Листов 1	
ПРОЕКТНЫЙ ИНСТИТУТ №1		

Схема сеток подошвы

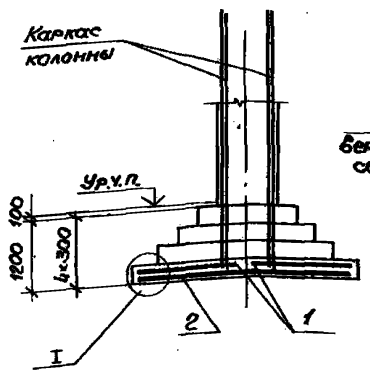

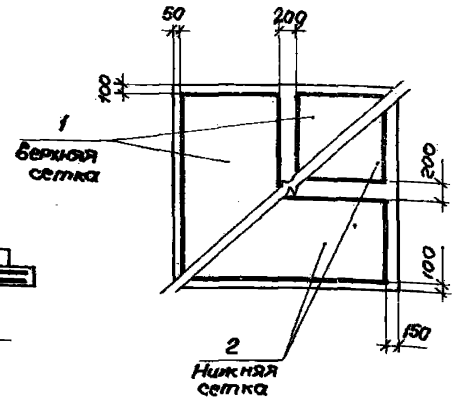

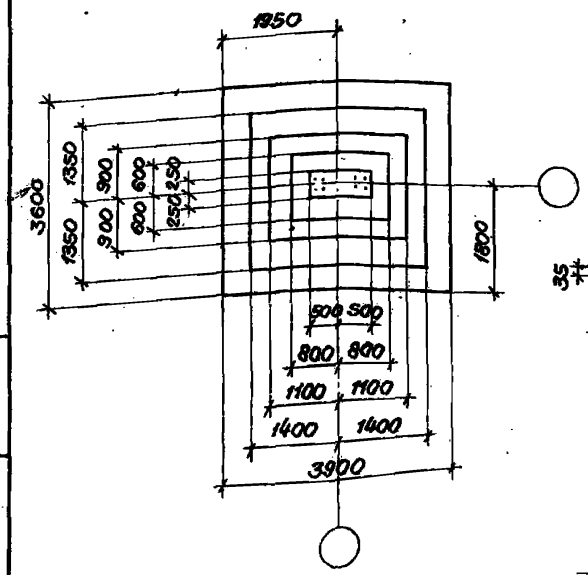

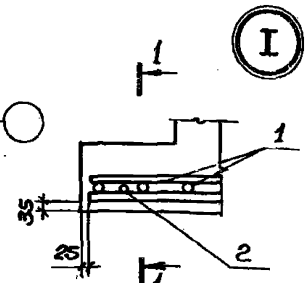

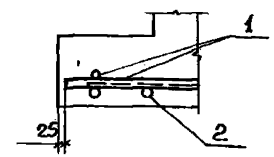

Формат	Зона	Поз.	Обозначение	Наименование	Кол.	Примечание
				Документация		
А3			У-01-01/80.0-1-ОПЗ	Пояснительная записка		
				Сборочные единицы		
				Сетка арматурная		
		1	1.410-2 Вып.1 л.108	С(1) 16АIII-18×36	2	
		2	1.410-2 Вып.1 л.89	С 16 АIII-16×39	2	
				Материалы		
				Бетон марки М200	8,2	м³

Ведомость расхода стали на элемент, кг

Марка элемента	Изделия арматурные								Общий расход
	Арматура класса								
	A-I				A-III				
	ГОСТ 5781-81								
	ф10			Итого	ф16			Итого	
ФIII-7	32,5			32,5	221,4			221,4	253,9

Нач.отд	Зиновьев	
Н.контр	Беляев	
Гл.констр	Беляев	
Рук.гр.	Вокрачко	
Ст.инж.	Кателина	
Ст.техник	Гаврилова	
Вед.инж.	Лапкова	

У-01-01/80.0-1-21

Фундамент ФIII-7

Стадия	Масса	Масштаб
Р		
Лист	Листов 1	

Проектный институт

Инв.№ подл. | Подпись и дата | Взам.инв.№

18351-01 36

Схема сеток подошвы

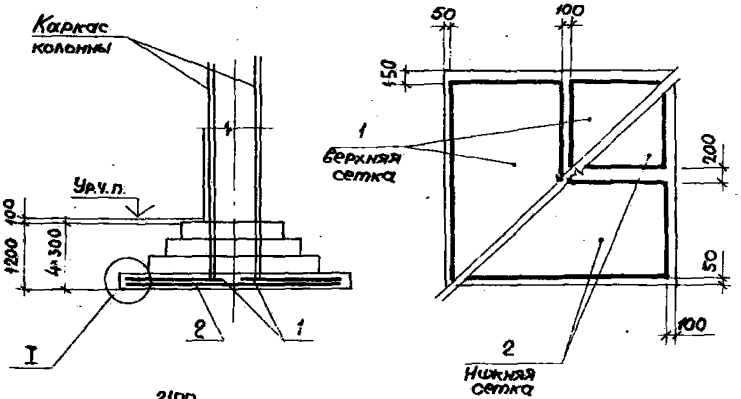

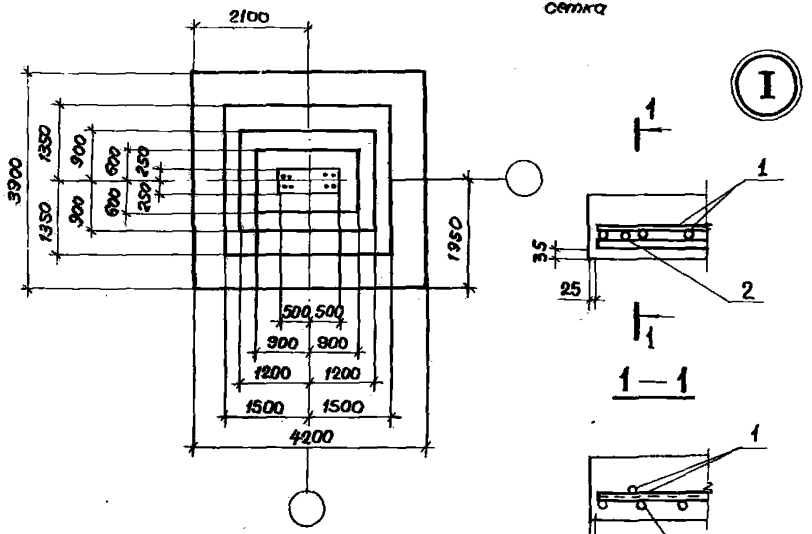

Формат	Зона	Поз.	Обозначение	Наименование	Кол.	Примечание
				Документация		
А3			У-01-01/80. 0-1-ОПЗ	Пояснительная записка		
				Сборочные единицы		
				Сетка арматурная		
		1	1.410-2 Вып.1 л.129	С 22АIII-20×39	2	
		2	1.410-2 Вып.1 л.110	С(1) 20АIII-18×42	2	
				Материал		
				Бетон марки М200	9.3	м3

Ведомость расхода стали на элемент, кг

Марка элемента	Изделия арматурные								Общий расход
	Арматура класса								
	A-I				A-III				
	ГОСТ 5781-81								
	ф12			Итого	ф20	ф22		Итого	
Ф III-8	55.1			55.1	204.7	252.7		457.4	512.5

Нач.отд	Зиновьев		
Н.контр	Беляев		
Гл.конст	Беляев		
Рук.гр.	Вокрачко		
Ст.инж.	Котелина		
Ст.техн.	Гаврилова		
Ведущ.	Лыскова		

У-01-01/80. 0-1-22

Фундамент ФIII-8

Стадия	Масса	Масштаб
Р		
Лист	Листов 1	

Проектный институт

Схема сеток подошвы

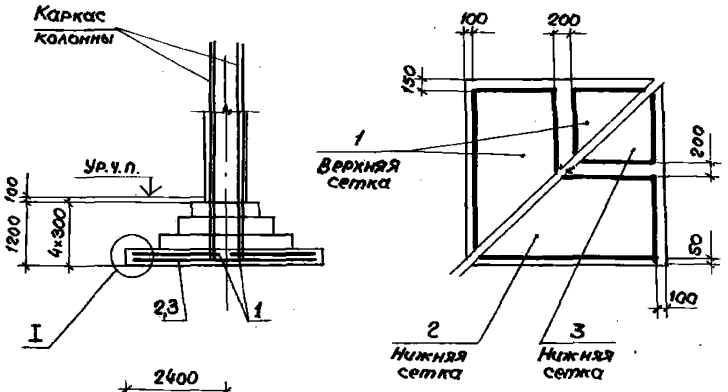

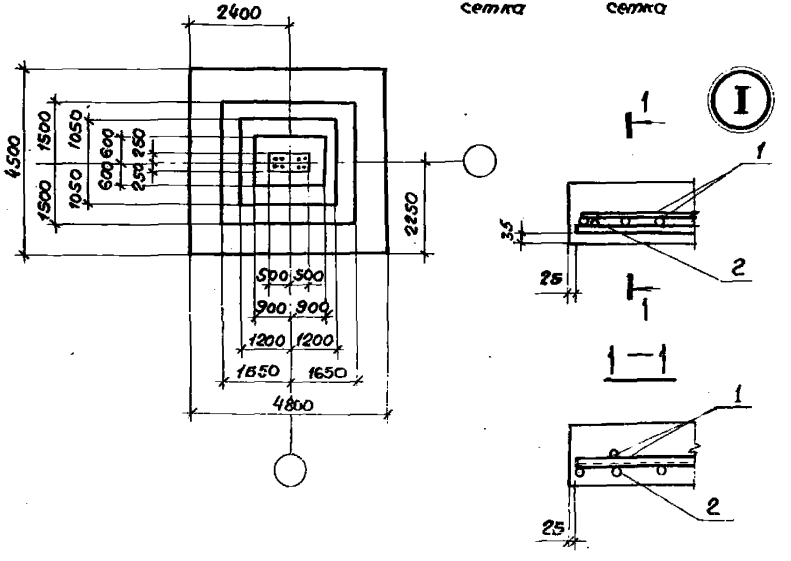

Формат	Зона	Поз.	Обозначение	Наименование	Кол.	Примечание
				Документация		
А3			У-01-01/80.0-1-ОПЗ	Пояснительная записка		
				Сборочные единицы		
				Сетка арматурная		
		1	1.410-2 Вып.1 л.151	С 22 А III - 22×45	2	
		2	1.410-2 Вып.1 л.152	С (1) 22 А III - 22×48	1	
		3	1.410-2 Вып.1 л.132	С (1) 22 А III - 20×48	1	
				Материал		
				Бетон марки М200	11.6	м³

Ведомость расхода стали на элемент, кг

Марка элемента	Изделия арматурные								Общий расход
	Арматура класса								
	A-I				A-III				
	ГОСТ 5781-81								
	ф12			Итого	ф22			Итого	
Ф III-3	70.1			70.1	644.6			644.6	714.7

Нач. отд.	Зиновьев		
Н. контр.	Беляев		
Гл. констр.	Беляев		
Рук. гр.	Вокрачко		
Ст. инж.	Кателина		
Ст. техник	Гаврилова		
Вед. инж.	Лыжкова		

У-01-01/80.0-1 – 23

Фундамент Ф III-3

Стадия	Масса	Масштаб
Р		
Лист	Листов 1	

ПРОЕКТНЫЙ ИНСТИТУТ

Инв. № подл. | Подпись и дата | Взам. инв. №

Схема сеток подошвы

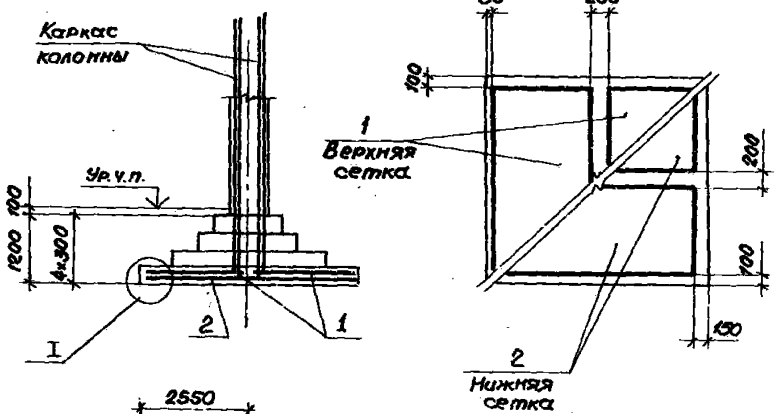

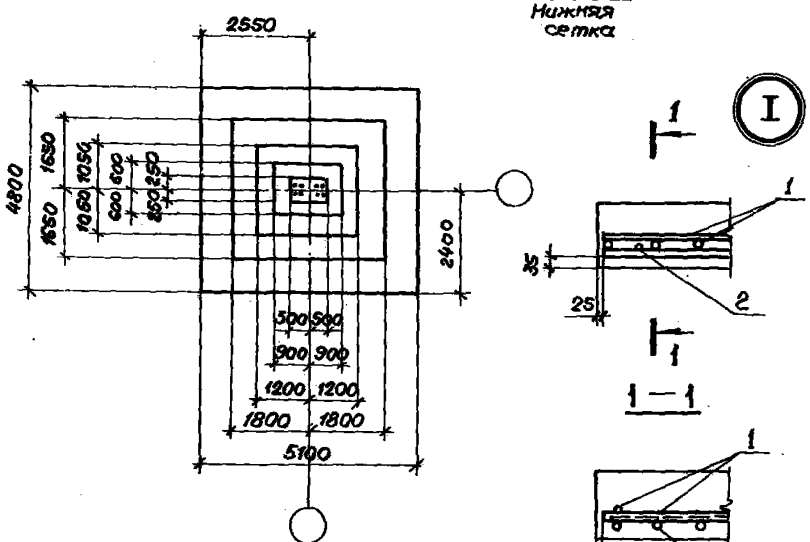

Формат	Зона	Поз.	Обозначение	Наименование	Кол.	Примечание
				Документация		
А3			У-01-01/80.0-1-ООПЗ	Пояснительная записка		
				Сборочные единицы		
				Сетка арматурная		
		1	1.410-2 Вып.1 л.172	С(I) 22АIII 24×48	2	
		2	1.410-2 Вып.1 л.153	С 22АIII-22×51	2	
				Материалы		
				Бетон марки М200	13.1	м³

Ведомость расхода стали на элемент, кг

Марка элемента	Изделия арматурные								Общий расход
	Арматура класса								
	A-I				A-III				
	ГОСТ 5781-81								
	ф12			Итого	ф22			Итого	
ФIII-10	43.5			43.5	730.2			730.2	773.7

Нач. отд.	Зиновьев	
Н. контр.	Беляев	
Гл. констр.	Беляев	
Рук. гр.	Вокрутко	
Ст. инж.	Каталина	
Ст. техник	Гаврилова	
Вед. инж.	Лыжкова	

У-01-01/80.0-1-24

Фундамент ФIII-10

Стадия	Масса	Масштаб
Р		
Лист	Листов 1	

ПРОЕКТНЫЙ ИНСТИТУТ

Схема сеток подошвы

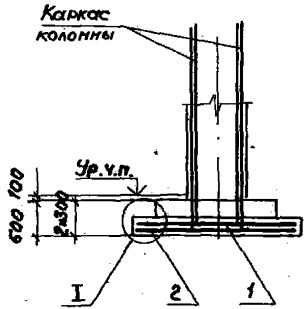

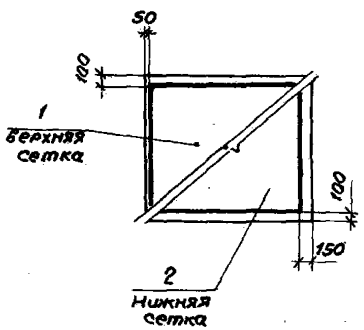

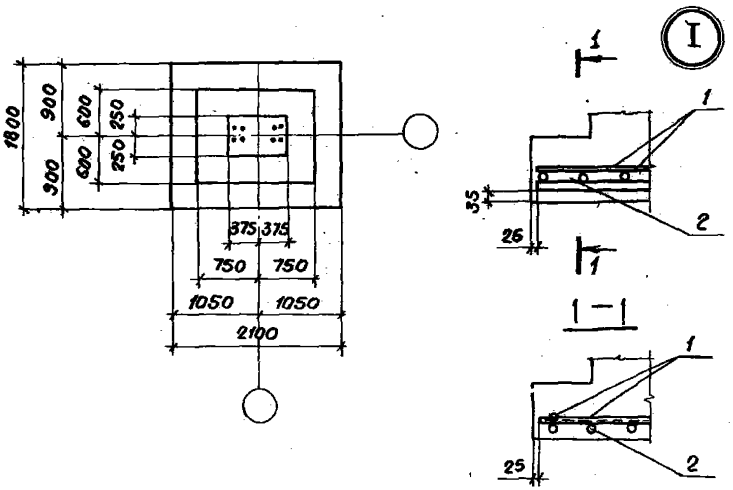

Формат	Зона	Поз.	Обозначение	Наименование	Кол.	Примечание
				Документация		
А3			У-01-01/80.0-1-00ПЗ	Пояснительная записка		
				Сборочные единицы		
				Сетка арматурная		
		1	1.410-2 Вып.1 л.122	С(1)16АIII-20×18	1	
		2	1.410-2 Вып.1 л.83	С 18АIII-16×21	1	
				Материал		
				Бетон марки М200	1.7	м³

Ведомость расхода стали на элемент, кг

Марка элемента	Изделия арматурные								Общий расход
	Арматура класса								
	А-I				А-III				
	ГОСТ 5781-81								
	ф10			Итого	ф16	ф18		Итого	
ФН-1А	10.4			10.4	30.4	36.9		67.3	77.7

Нач. отд.	Зиновьев		У-01-01/80.0-1 – 25
Н. контр.	Беляев		
Гл. констр.	Беляев		Фундамент ФН-1А
Рук. гр.	Вокрачка		Стадия: Р; Масса; Масштаб
Ст. инж.	Категлина		Лист; Листов 1
Ст. техник	Гаврилова		ПРОЕКТНЫЙ ИНСТИТУТ
Вед. инж.	Лыжкова		

Инв. № подл. | Подпись и дата | Взам. инв. №

Схема сеток подошвы

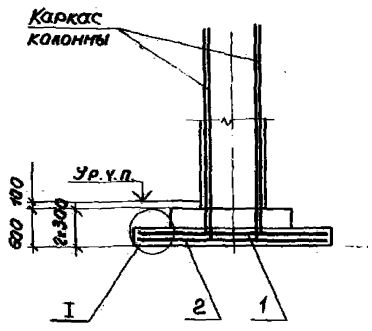

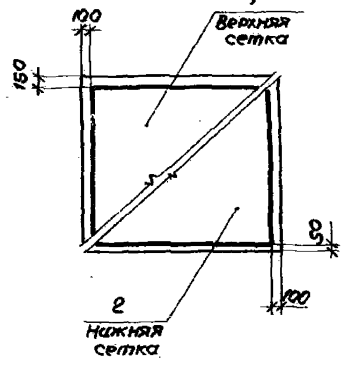

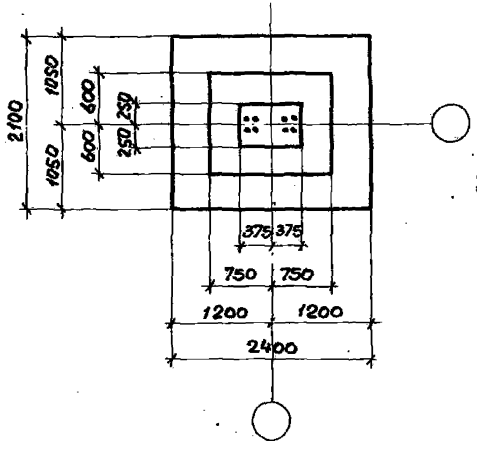

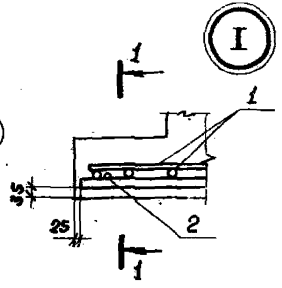

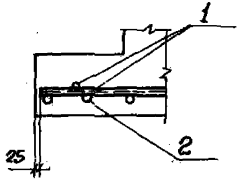

Формат	Зона	Поз.	Обозначение	Наименование	Кол.	Примечание
				Документация		
А3			У-01-01/80.0-1-ОПЗ	Пояснительная записка		
				Сборочные единицы		
				Сетка арматурная		
		1	1.410-2 Вып.1 л.143	С 18 AIII-22×21	1	
		2	1.410-2 Вып.1 л.124	С(1) 18 AIII-20×24	1	
				Материал		
				Бетон марки М200	2.1	м3

Ведомость расхода стали на элемент, кг

Марка элемента	Изделия арматурные								Общий расход
	Арматура классса								
	A-I				A-III				
	ГОСТ 5781-81								
	ф10			Итого	ф18			Итого	
ФIV-2А	13.1			13.1	100.8			100.8	113.9

Нач. отд.	Зиновьев		
Н.контр.	Беляев		
Гл. констр.	Беляев		
Рук. гр.	Вокрачко		
Ст. инж.	Кагелина		
Ст. техник	Фабрилова		
Вед. инж.	Лыжкова		

У-01-01/80.0-1-26

Фундамент ФIV-2А

Стадия	Масса	Масштаб
Р		
Лист	Листов 1	

Проектный институт №1

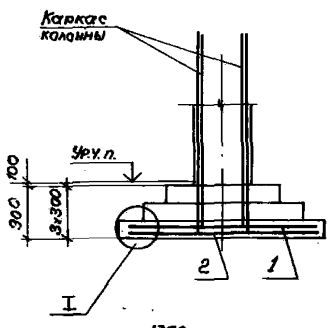

Схема сеток подошвы

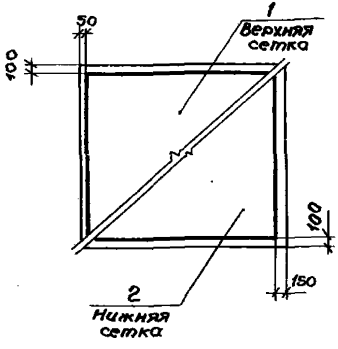

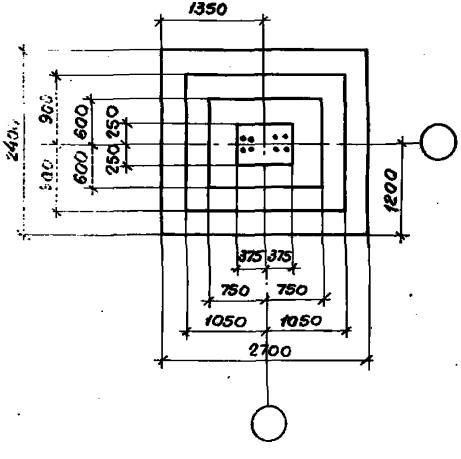

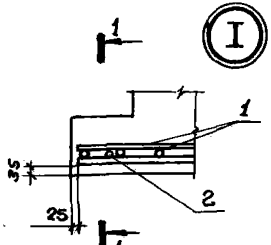

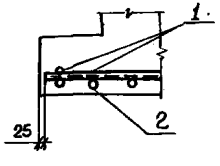

Формат	Зона	Поз.	Обозначение	Наименование	Кол.	Примечание
				Документация		
А3			У-01-01/80.0-1-00ПЗ	Пояснительная записка		
				Сборочные единицы		
				Сетка арматурная		
		1	1.410-2 Вып.1 л.184	С(1)12АIII-26х24	1	
		2	1.410-2 Вып.1 л.145	С12АIII-22х27	1	
				Материалы		
				Бетон марки М200	3,6	м³

Ведомость расхода стали на элемент, кг

Марка элемента	Изделия арматурные								Общий расход
	Арматура класса								
	А-I				АIII				
	ГОСТ 5781-81								
	ф 8			Итого	ф 12			Итого	
ФЙ-3А	10,7			10,7	57,5			57,5	68,1

Нач.отд	Зиновьев		У-01-01/80.0-1-27
Н.контр.	Белтев		
Гл. конст	Беляев		Фундамент ФЙ-3А
Рук. гр.	Вокрачко		
Ст. инж.	Кателина		
Ст. техник	Габрилова		
Вед. инж.	Лыкова		

Стадия	Масса	Масштаб
Р		
Лист	Листов 1	
Проектный институт		

18351-01 42

Инв. № подл. | Подпись и дата | Взам. инв. №

Схема сеток подошвы

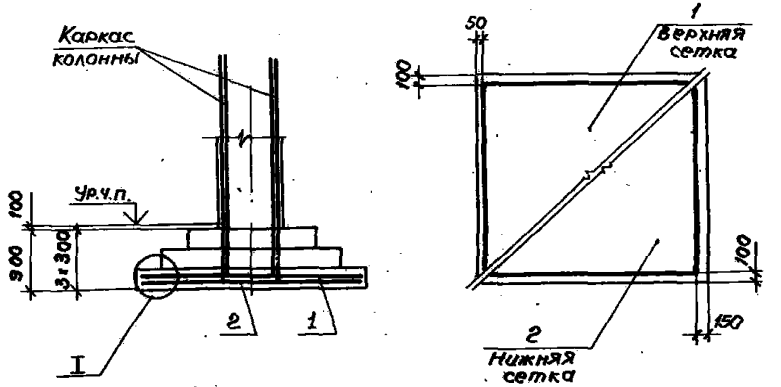

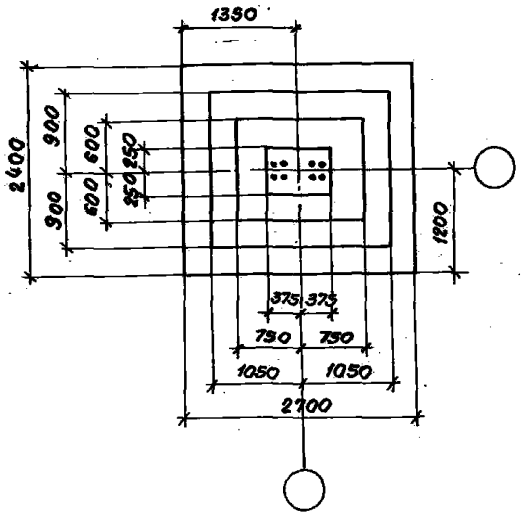

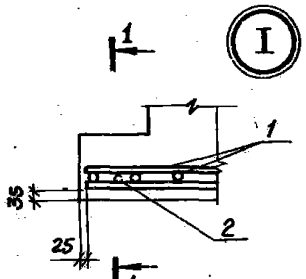

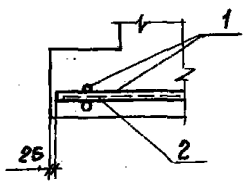

Формат	Зона	Поз.	Обозначение	Наименование	Кол.	Примечание
				Документация		
А3			У-01-01/80.0-1-ОПЗ	Пояснительная записка		
				Сборочные единицы		
				Сетка арматурная		
		1	1.410-2 Вып.1 л.184	С(1)14АIII-26×24	1	
		2	1.410-2 Вып.1 л.145	С14АIII-22×27	1	
				Материал		
				Бетон марки М200	3,6	м³

Ведомость расхода стали на элемент, кг

Марка элемента	Изделия арматурные								Общий расход
	Арматура класса								
	А-I				А-III				
	ГОСТ 5781-81								
	ф8			Итого:	ф14			Итого	
ФIV-3	10,7			10,7	78,2			78,2	88,9

Нач. отд.	Зиновьев		
Н.контр.	Беляев		
Гл.конст.	Беляев		
Рук. гр.	Вокрачко		
Ст.инж.	Кателина		
Оператор	Рабрилова		
Ведущ.	Лыжкова		

У-01-01/80.0-1-28

Фундамент ФIV-3

Стадия	Масса	Масштаб
Р		
Лист	Листов 1	

ПРОЕКТНЫЙ ИНСТИТУТ №1

Схема сеток подошвы

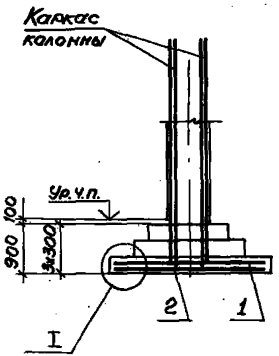

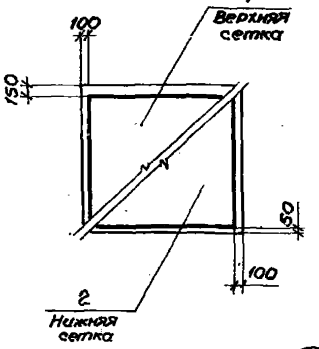

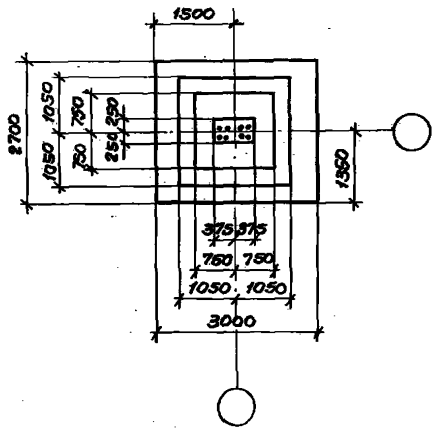

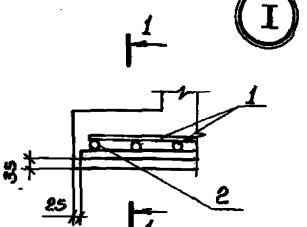

1—1

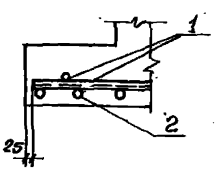

Формат	Зона	Поз.	Обозначение	Наименование	Кол	Примечание
				Документация		
А3			У-01-01/80.0-1-00 ПЗ	Пояснительная записка		
				Сборочный чертеж		
				Сетка арматурная		
		1	1.410-2 Вып.1 л.205	С 16 AIII-28х27	1	
		2	1.410-2 Вып.1 л.186	С(1) 16 AIII-26х30	1	
				Материал		
				Бетон марки М200	4.4	м³

Ведомость расхода стали на элемент, кг

Марка элемента	Изделия арматурные								Общий расход
	Арматура класса								
	A-I				A-III				
	ГОСТ 5781-81								
	ф10			Итого	ф16			Итого	
ФIV-4А	20.2			20.2	127.9			127.9	148.1

Нач.отд.	Зиновьев	
Н.контр.	Беляев	
Гл.конст.	Беляев	
Рук.гр.	Вокрачко	
Ст.инж.	Кателина	
Ст.техн.	Гаврилова	
Вед.инж.	Лыжкова	

У-01-01/80.0-1-29

Фундамент ФIV-4А

Стадия	Масса	Масшт.
Р		
Лист	Листов 1	

Проектный институт №1

Инв.№ подл. | Подпись и дата | Взам.инв.№

18351-01 44

Схема сеток подошвы

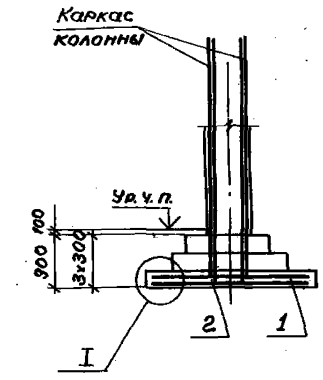

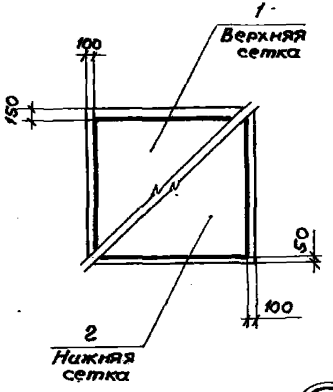

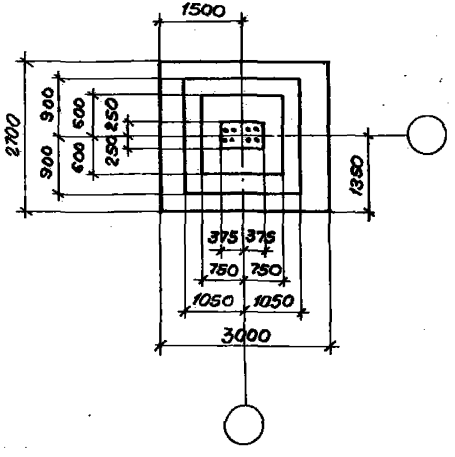

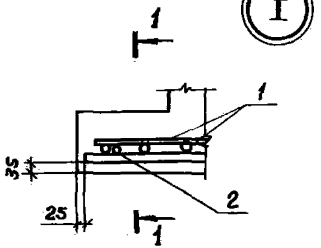

1 – 1

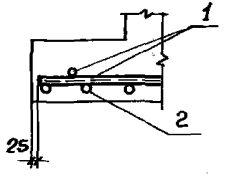

Формат	Зона	Поз.	Обозначение	Наименование	Кол.	Примечание
				Документация		
А3			У-01-01/80.0-1-00ПЗ	Пояснительная записка		
				Сборочные единицы		
				Сетка арматурная		
		1	1.410-2 Вып.1 л.205	С18АIII-28×27	1	
		2	1.410-2 Вып.1 л.186	С(I)18АIII-26×30	1	
				Материал		
				Бетон марки М200	4.1	м³

Ведомость расхода стали на элемент, кг

Марка элемента	Изделия арматурные								Общий расход
	Арматура класса								
	A-I				A-III				
	ГОСТ 5781-81								
	ф10			Итого	ф18			Итого	
ФIV-4	20.2			20.2	161.9			161.9	182.1

Нач. отд.	Зиновьев	
Н. контр.	Беляев	
Гл. спец.	Беляев	
Рук. гр.	Вокрачко	
Ст. инж.	Кателина	
Ст. техн.	Гаврилова	
Вед. инж.	Лыжкова	

У-01-01/80.0-1-30

Фундамент ФIV-4

Стадия	Масса	Масштаб
Р		
Лист	Листов 1	

Проектный институт

Схема сеток подошвы

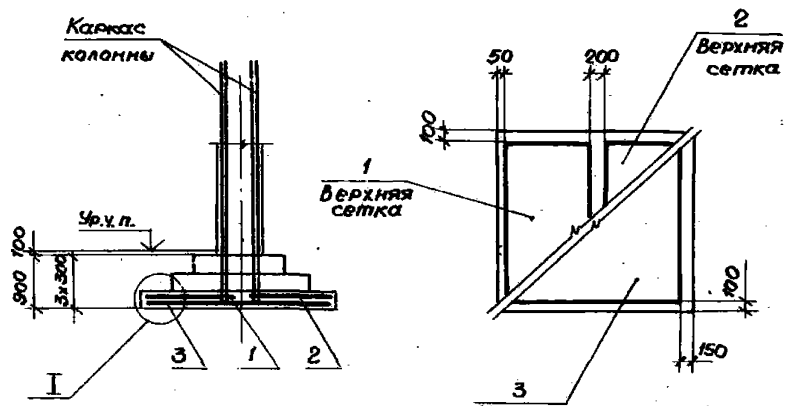

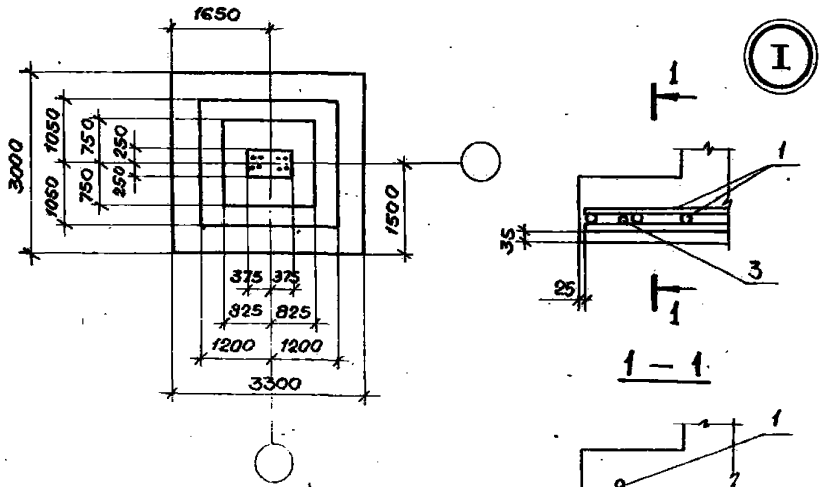

Формат	Зона	Поз.	Обозначение	Наименование	Кол.	Примечание
				Документация		
А3			У-01-01/80. 0-1-ОПЗ	Пояснительная записка		
				Сборочные единицы		
				Сетка арматурная		
		1	1.410-2 Вып.1 л.66	С(I)14АIII-14х30	1	
		2	1.410-2 Вып.1 л.86	С(I)14АIII-16х30	1	
		3	1.410-2 Вып.1 л.207	С14АIII-28х33	1	
				Материал		
				Бетон марки М200	5,2	м³

Ведомость расхода стали на элемент, кг

Марка элемента	Изделия арматурные								Общий расход
	Арматура класса								
	А-I				А-III				
	ГОСТ 5781-81								
	ф8			Итого	ф14			Итого	
ФIV-5А	15.2			15.2	119.5			119.5	134.7

Нач.отд.	Зиновьев		
Н.контр.	Беляев		
Гл.констр.	Беляев		
Рук.гр.	Вакрачко		
Ст.инж.	Кателина		
Ст.техник	Гаврилова		
Вед.инж.	Лыжкова		

У-01-01/80.0-1-31

Фундамент ФIV-5А

Стадия	Масса	Масштаб
Р		
Лист	Листов 1	

ПРОЕКТНЫЙ ИНСТИТУТ

Инв.№подл. | Подпись и дата | Взам.инв.№

Схема сеток подошвы

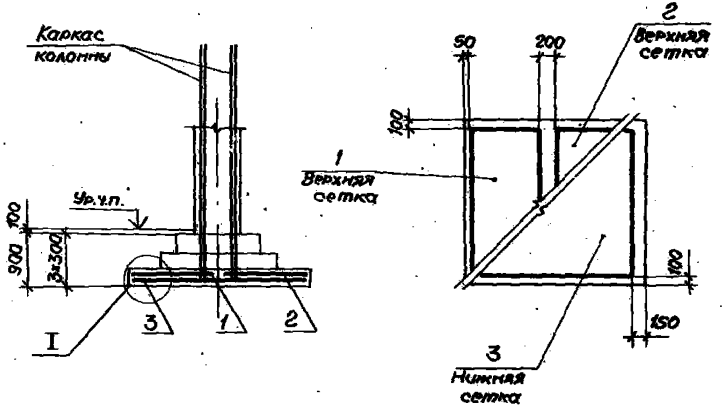

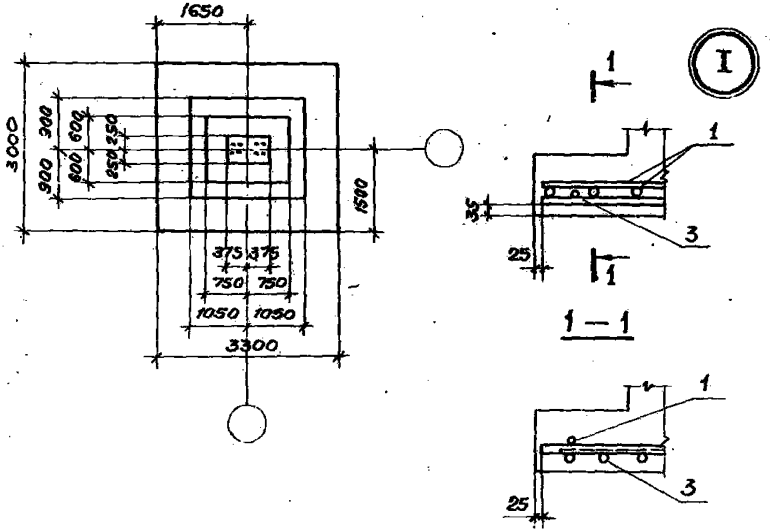

Формат	Зона	Поз.	Обозначение	Наименование	Кол.	Примечание
				Документация		
А3			У-01-01/80.0-1-00ПЗ	Пояснительная записка		
				Сборочные единицы		
				Сетка арматурная		
		1	1.410-2 вып.1 л.86	С(1) 18АIII-16×30	1	
		2	1.410-2 вып.1 л.66	С(1) 18АIII-14×30	1	
		3	1.410-2. вып.1 л.207	С 18АIII-28×33	1	
				Материал		
				Бетон марки М200	4,6	м³

Ведомость расхода стали на элемент, кг

Марка элемента	Изделия арматурные								Общий расход
	Арматура класса								
	А-I				А-III				
	ГОСТ 5781-81								
	ф10			Итого	ф18			Итого	
Ф IV-5	23.9			23.9	197.6			197.6	221.5

Нач.отд.	Зиновьев		
Н.контр.	Беляев		
Гл.констр.	Беляев		
Рук.гр.	Вокрачко		
Ст.инж.	Кателина		
Ст.техник	Рабралова		
Вед.инж.	Лыжкова		

У-01-01/80.0-1-32

Фундамент Ф IV-5

Стадия	Масса	Масштаб
Р		
Лист	Листов 1	

Проектный институт № 1

18351-01 47

Схема сеток подошвы

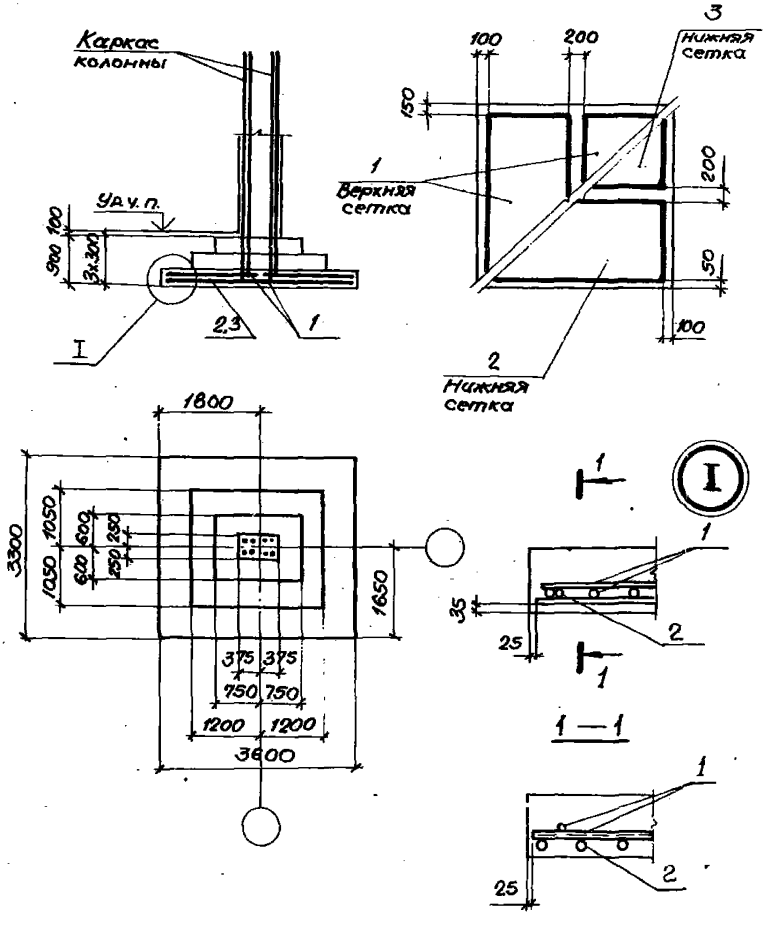

Формат	Зона	Поз.	Обозначение	Наименование	Кол.	Примечание
				Документация		
А3			У-01-01/80.0-1-00ПЗ	Пояснительная записка		
				Сборочные единицы		
				Сетка арматурная		
		1	1.410-2 вып.1 л.87	С18АIII-16х33	2	
		2	1.410-2 вып.1 л88	С(1)18АIII-16х36	1	
		3	1.410-2 вып.1 л.68	С(1)18АIII-14х36	1	
				Материал		
				Бетон марки М200	5,6	м³

Ведомость расхода стали на элемент, кг

Марка элемента	Изделия арматурные								
	Арматура класса								Общ. рас.
	А-I				А-III				
	ГОСТ 5781-81								
	ф10			Итого	ф18			Итого	
ФIV-6	27.5			27.5	237.5			237.5	26

				У-01-01/80.0-1-33			
Нач.отд.	Зиновьев			Фундамент ФIV-6	Стадия	Масса	Мас
Н.контр.	Беляев				Р		
Гл.констр.	Беляев						
Рук.2Р.	Вокрачко				Лист	Листов 1	
Ст.инж.	Кателина				ПРОЕКТНЫЙ ИНСТИТУ		
Ст.техник	Гаврилова						
Вед.инж.	Лыжкова						

Схема сеток подошвы

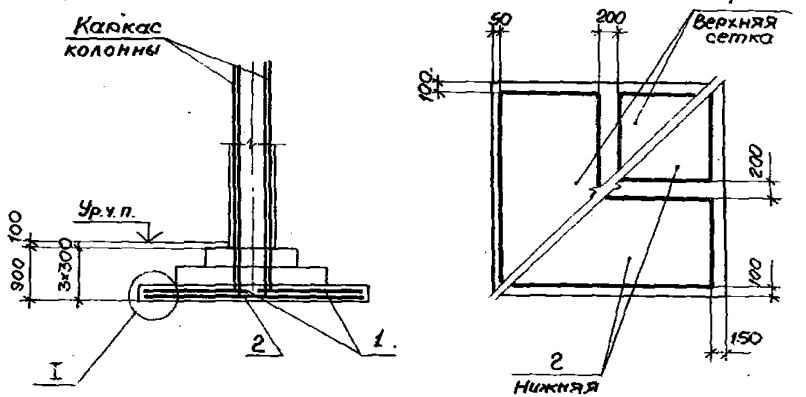

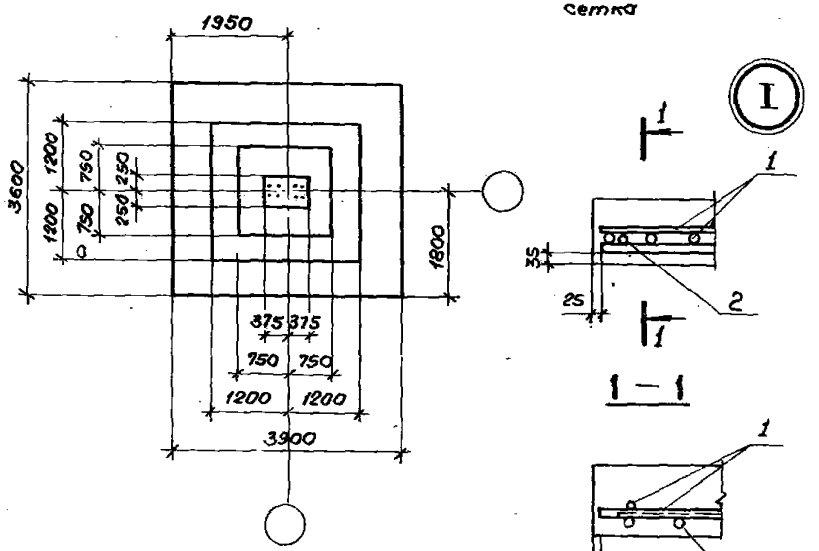

Формат	Зона	Поз.	Обозначение	Наименование	Кол	Примечание
				Документация		
А3			У-01-01/80. 0-1-00ПЗ	Пояснительная записка		
				Сборочные единицы		
				Сетка арматурная		
		1	1.410-2 Вып.1 л.108	С(1)18АIII-18×36	2	
		2	1.410-2 Вып.1 л.89	С20АIII-16×39	2	
				Материал		
				Бетон марки М200	6,6	м³

Ведомость расхода стали на элемент, кг

Марка элемента	Изделия арматурные								Общий расход
	Арматура класса								
	А-I				А-III				
	ГОСТ 5781-81								
	ф10	ф12		Итого	ф18	ф20		Итого	
ФIV-7	18.3	20.5		38.8	141.9	170.9		312.8	351.5

Нач. отд.	Зиновьев		
Н. контр.	Беляев		
Гл. конст.	Беляев		
Рук. гр.	Вокрачко		
Ст. инж.	Капелина		
Ст. техник	Гаврилова		
Вед. инж.	Ленькова		

У-01-01/80.0-1-34

Фундамент ФIV-7

Стадия	Масса	Масштаб
Р		
Лист	Листов 1	

Проектный институт

Схема сеток подошвы

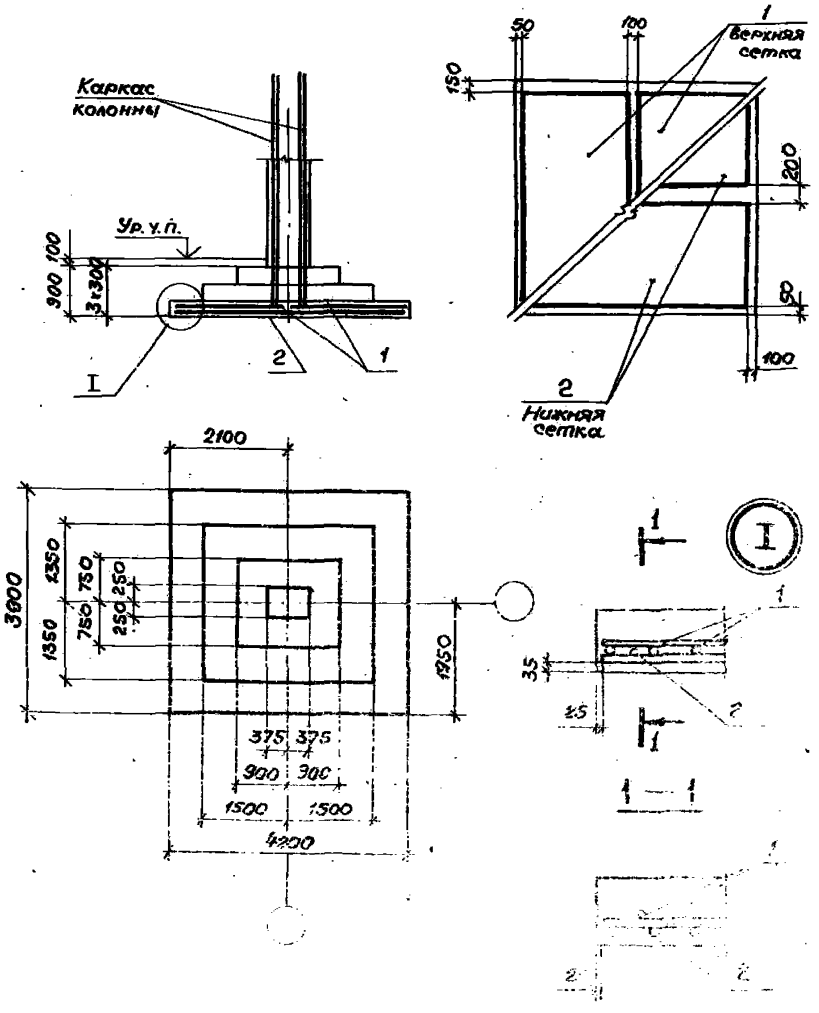

Формат	Зона	Поз.	Обозначение	Наименование	Кол.	Примечание
				Документация		
А3			У-01-01/80.0-1-00ПЗ	Пояснительная записка		
				Сборочные единицы		
				Сетка арматурная		
		1	1.410-2 вып.1 л.129	С20 А III-20×39	2	
		2	1.410-2 вып.1 л.110	С(1)20АIII-18×42	2	
				Материал		
				Бетон марки М200	8,2	

Ведомость расхода стали на элемент, кг

Марка элемента	Изделия арматурные								Общий расход
	Арматура класса								
	А-I				А-III				
	ГОСТ 5781-81								
	ф12			Итого	ф20			Итого	
У	55,0			55,0	413,6			413,6	463,6

У 01-01/80.0-1-35					
Фундамент ФМ-8	Стадия	Масса	Масштаб		
	Р				
	Лист	Листов 1			
	Проектный институт				

Инв. № подл. | Подпись и дата | Взам. инв. №

Схема сеток подошвы

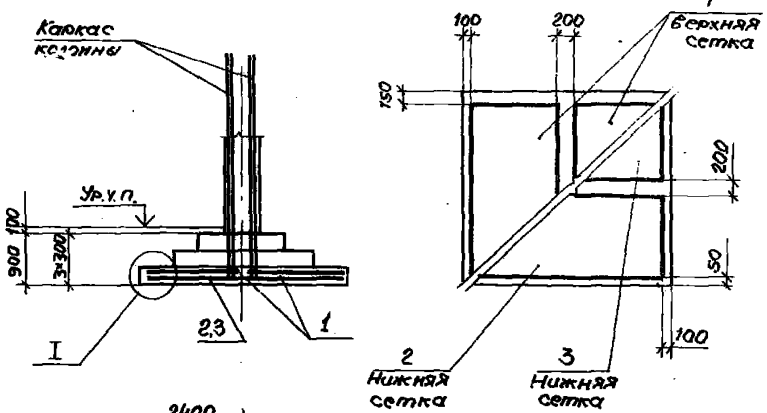

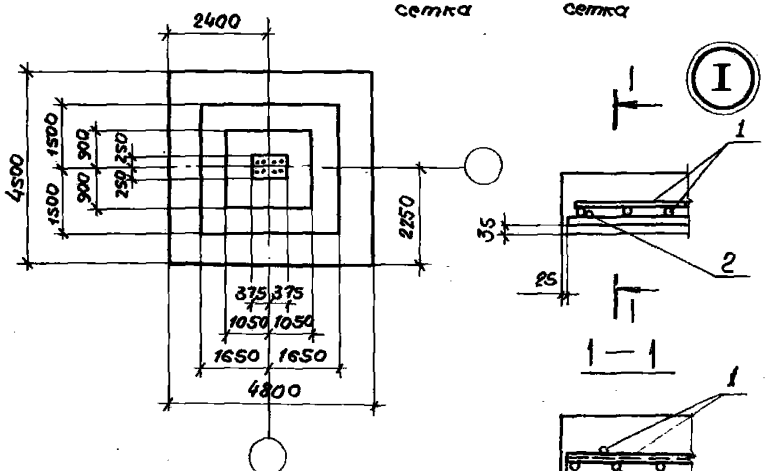

Формат	Зона	Поз.	Обозначение	Наименование	Кол	Примечание
				Документация		
А3			У-01-01/80.0-1-ОПЗ	Пояснительная записка		
				Сборочные единицы		
				Сетка арматурная		
		1	1.410-2 Вып.1 л.151	С 20 А III-22×45	2	
		2	1.410-2 Вып.1 л.152	С(1) 20 А III-22×48	1	
		3	1.410-2 Вып.1 л.132	С(1) 20 А III-20×48	1	
				Материал		
				Бетон марки М200	10,6	м³

Ведомость расхода стали на элемент, кг

Марка элемента	Изделия арматурные								Общий расход
	Арматура класса								
	A-I				A-III				
	ГОСТ 5781-81								
	ф12			Итого	ф20			Итого	
ФУ-9	70,1			70,1	532,8			532,8	602,9

Нач.отд.	Зиновьев	
Н.контр.	Беляев	
Гл.конст.	Беляев	
Рук.гр.	Вокрачко	
Ст.инж.	Коренина	
Ст.техник	Гаврилова	

У-01-01/80.0-1-36

Фундамент ФУ-9

Стадия	Масса	Масштаб
Р		
Лист	Листов 1	

Проектный институт

Марка фундаментной ленты	Сетка колонн	Позиции 1	2	3	4	5	6	7 Привязка продольной стены 150 мм	7 Привязка продольной стены 350 мм	8	9	10	11	12	13 Привязка продольной стены 150 мм	13 Привязка продольной стены 350 мм	14	15	16
ФЛ 1																			
ФЛ 1-1	(6×n)×6	С18	С40	С12-12×18	С12-16×24	С11	КП1	КП3	КП4	КП2	КП8	КП7	С6	С5	С6	С5	—	—	—
	(6+6)×6									—									
	(6+3+6)×6									КП5							С20	С41	КП6
ФЛ 1-2	(6×n)×6	С19		С14-12×18	С14-16×24					КП2							—	—	—
	(6+6)×6									—									
	(6+3+6)×6			С14-10×18						КП5							С21	С41	КП6
ФЛ 2																			
ФЛ 2-1	(6+n)×6	С22	С40	С12-14×21	С12-20×30	С12	КП9	КП11	КП12	КП10	КП16	КП15	С6	С9	С10	С9	—	—	—
	(6+6)×6									—									
	(6+3+6)×6									КП13							С25	С41	КП14
ФЛ 2-2	(6×n)×6	С23		С16-14×21	С16-20×30	С13				КП10							—	—	—
	(6+6)×6									—									
	(6+3+6)×6									КП13							С26	С41	КП14
ФЛ 2-3	(6×n)×6	С24		С18-14×21	С18-20×30					КП10							—	—	—
	(6+6)×6									—									
	(6+3+6)×6									КП13							С27	С41	КП14

Настоящий документ смотреть совместно с документами от У-01-01/80.0-1-38 до У-01-01/80.0-1-44.

Нач.отд.	Зиновьев	
Н.контр.	Беляев	
Гл.констр.	Беляев	
Рук.гр.	Вокрачко	
Ст.инж.	Кателина	
Ст.техн.	Гаврилова	
Вед.инж.	Дьяконова	

У-01-01/80.0-1-37

Рабочие марки арматурных изделий фундаментных лент ФЛ1, ФЛ2

Стадия	Лист	Листов
Р		1

ПРОЕКТНЫЙ ИНСТИТУТ №1

Инв.№ подл. | Подпись и дата | Взам.инв.№

18351-01 52

План ФЛ 1

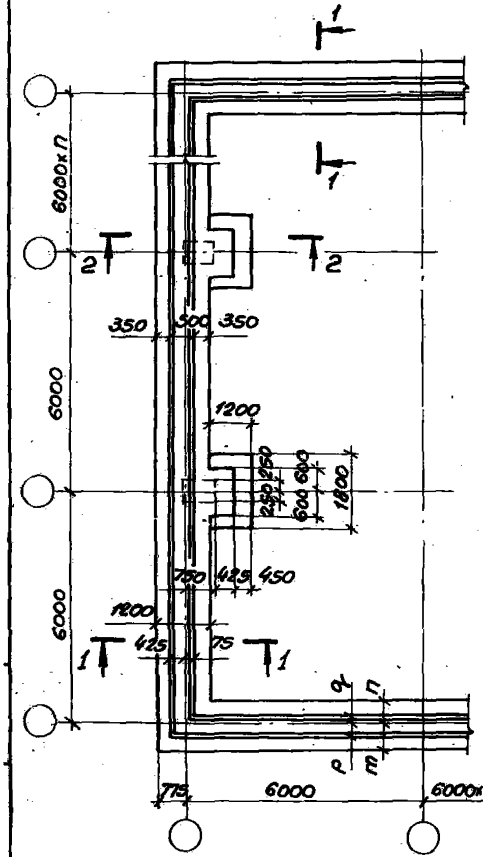

Раскладка нижних сеток

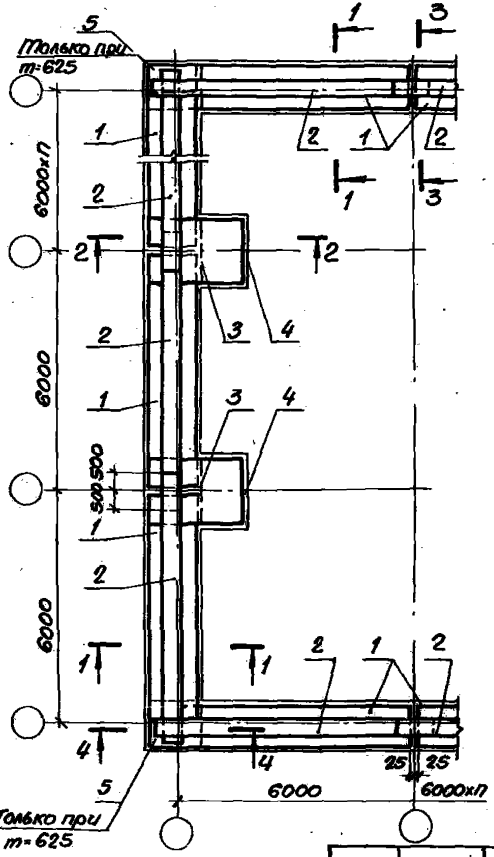

Раскладка пространственных каркасов и верхних сеток

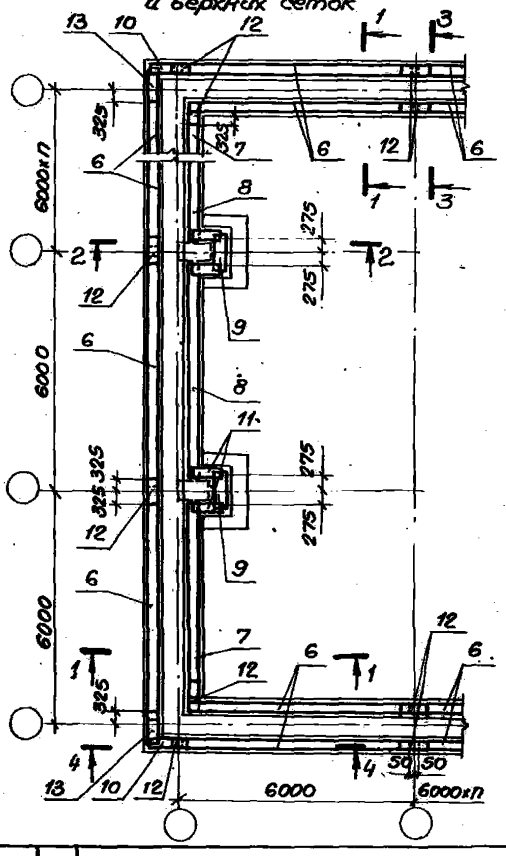

См. совместно с документами
У-01-01/80. 0-1-39; У-01-01/80.0-1-44

Нач.отд.	Зиновьев		
Н.контр.	Беляев		
Гл.конст.	Беляев		
Рук.гр.	Вокрачко		
Ст.инж.	Котелина		
Техник.	Рабрилова		
Вед.инж.	Лыжова		

У-01-01/80.0-1-38

Лента фундаментная ФЛ-1. Габаритный чертеж и схема армирования для сетки колонн (6х6)х6м.

Стадия	Лист	Листов
Р		1

ПРОЕКТНЫЙ ИНСТИТУТ 1

18351-01

План ФЛ1

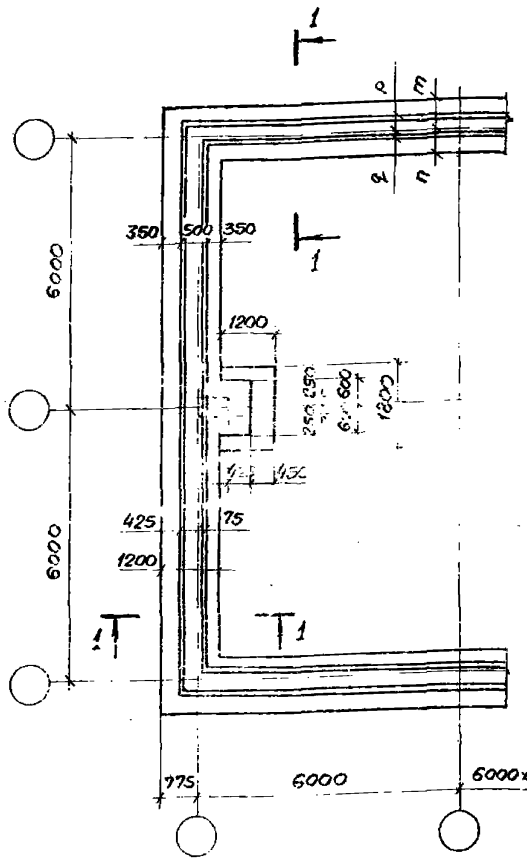

Раскладка нижних сеток

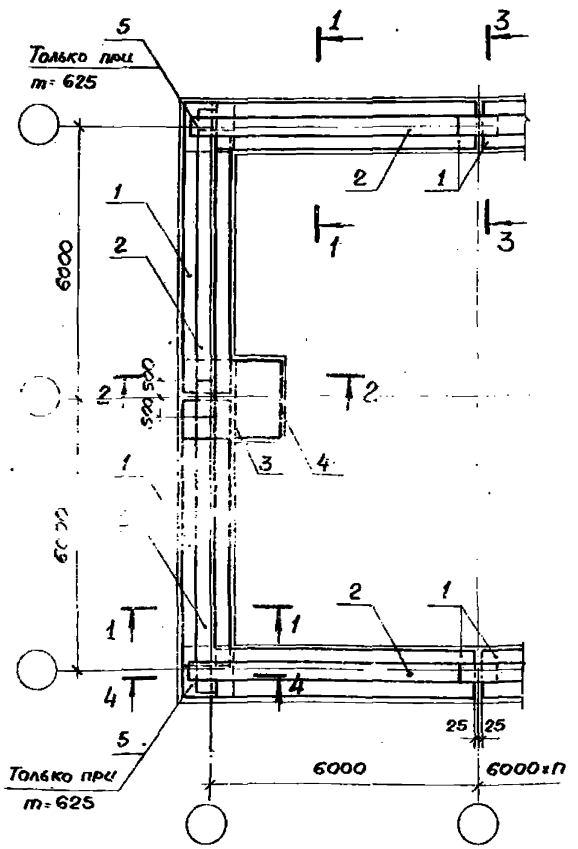

Раскладка пространственных каркасов и верхних сеток

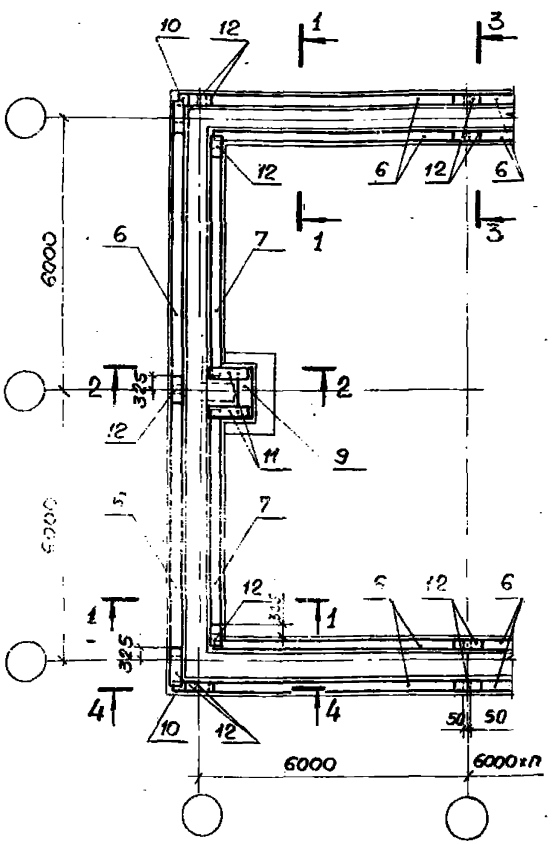

Привязка продольной стены, мм	Размеры ленты, мм			
	m	n	p	q
150	625	575	275	225
350	425	775	75	425

См. совместно с документом У-01-01/80.0-1-44

Нач.отд.	Зиновьев	
Н.контр.	Беляев	
Гл.констр.	Беляев	
Рук.гр.	Вокрачко	
Ст.инж.	Катенина	
Техник	Фабрилова	
Вед.инж.	Лыжкова	

У-01-01/80.0-1-39

Лента фундаментная ФЛ1. Габаритный чертеж и схема армирования для сетки колонн (6×6)×6м

Стадия	Лист	Листов
Р		1

Проектный институт №1

18351-01 54

Инв.№ подл. | Подпись и дата | Взам. инв.№

План ФЛ1

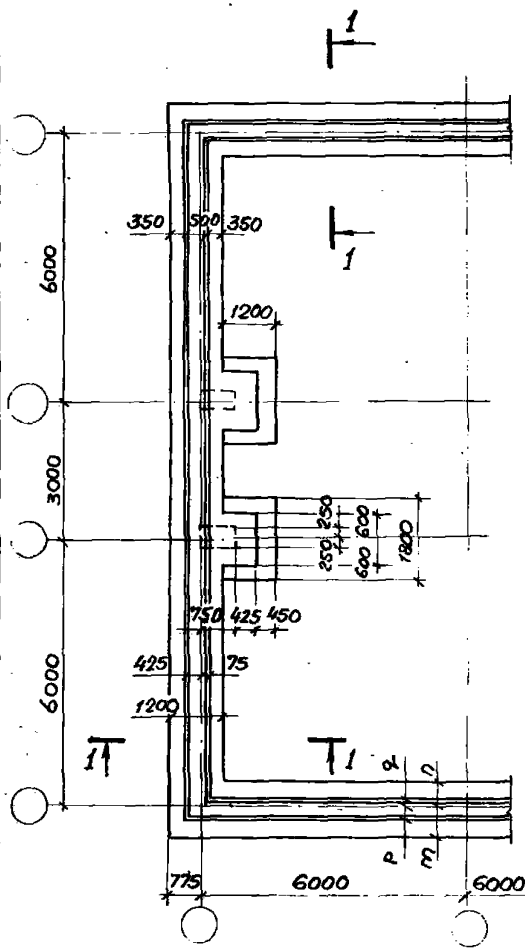

Раскладка нижних сеток

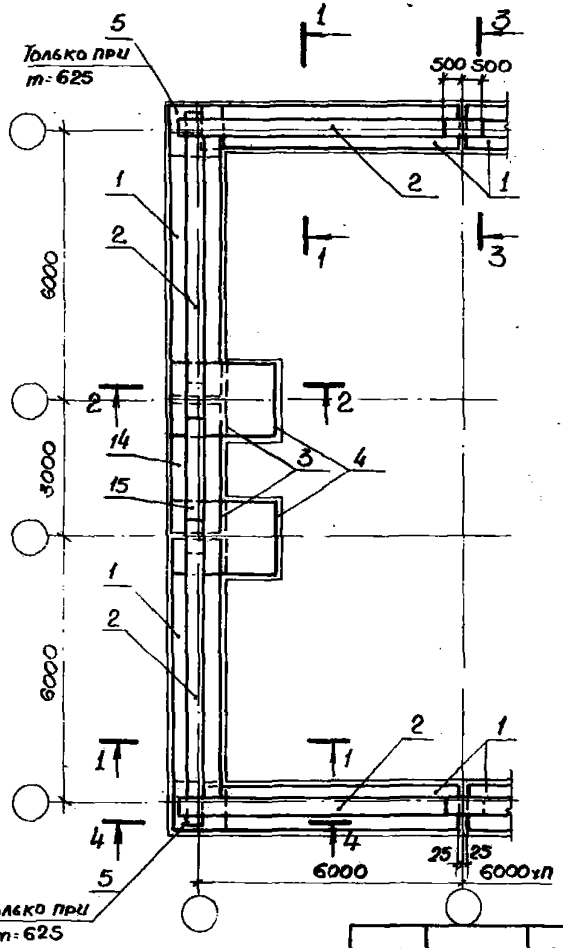

Раскладка пространственных каркасов и верхних сеток

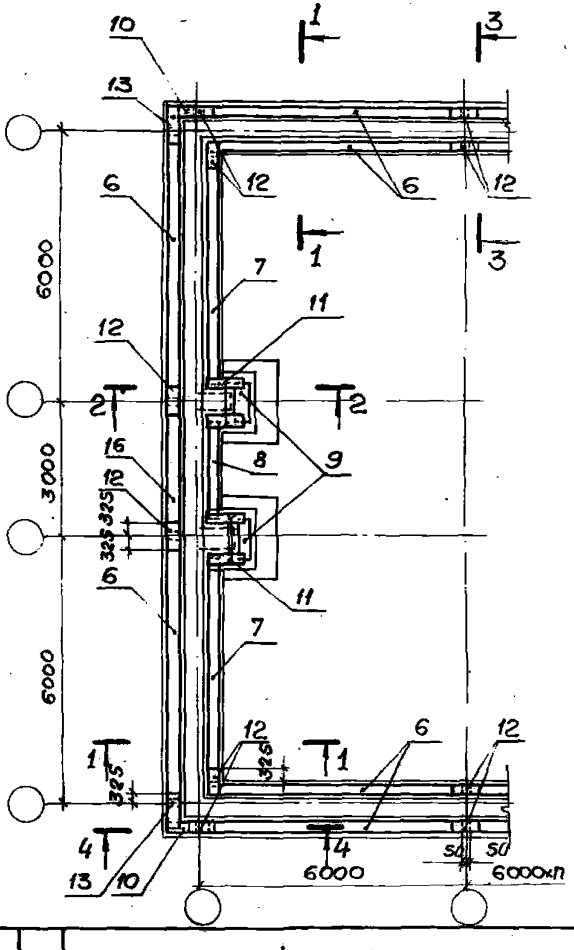

См. совместно с документом У-01-01/80.0-1-39; У-01-01/80.0-1-44

Нач.отд.	Зиновьев	
Н.контр.	Беляев	
Гл.констр.	Беляев	
Рук.гр.	Вокрачко	
Ст.инж.	Катенина	
Техник	Фабрилова	
Вед.инж.	Лыжкова	

У-01-01/80.0-1-40

Лента фундаментная ФЛ1. Габаритный чертеж и схема армирования для сетки колонн (6+3+6)х6м

Стадия	Лист	Листов
Р		1

Проектный институт №1

План ФЛ2.

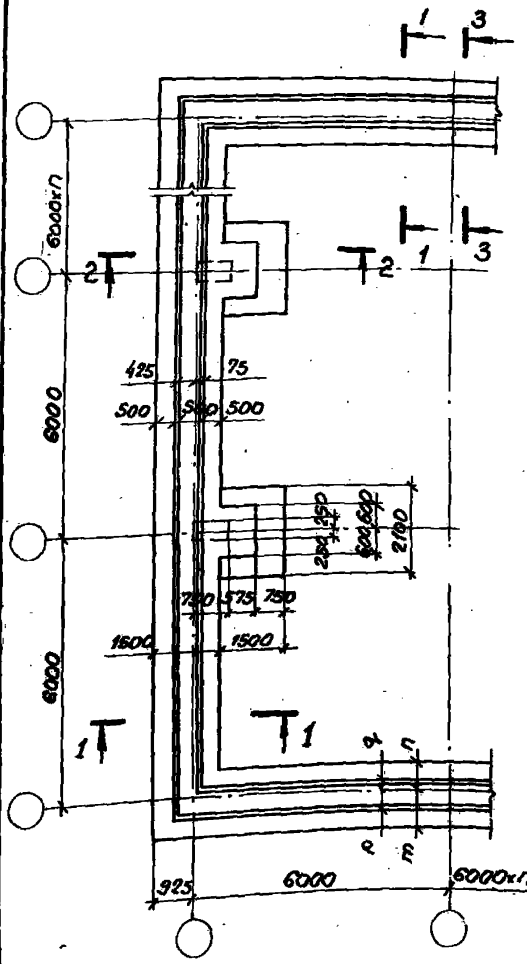

Раскладка нижних сеток

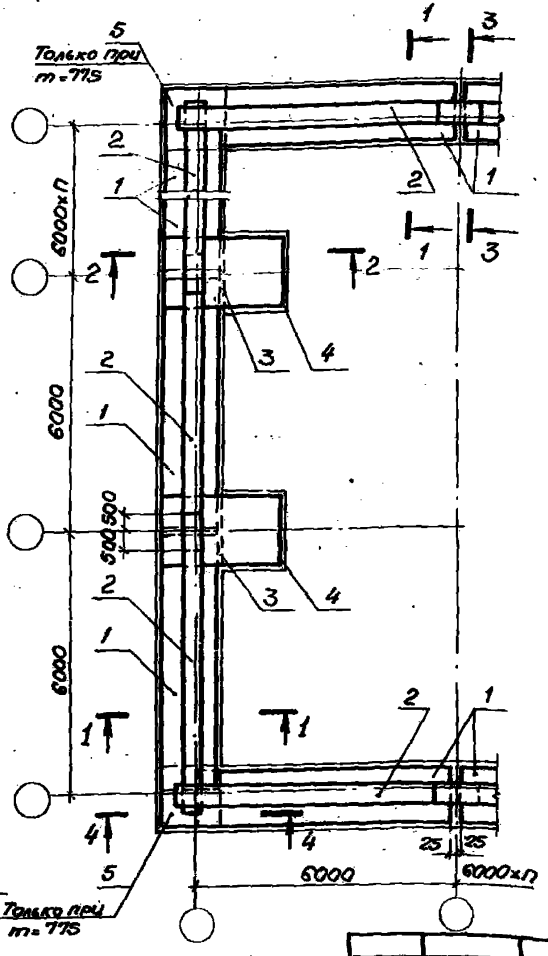

Раскладка пространственных каркасов и верхних сеток

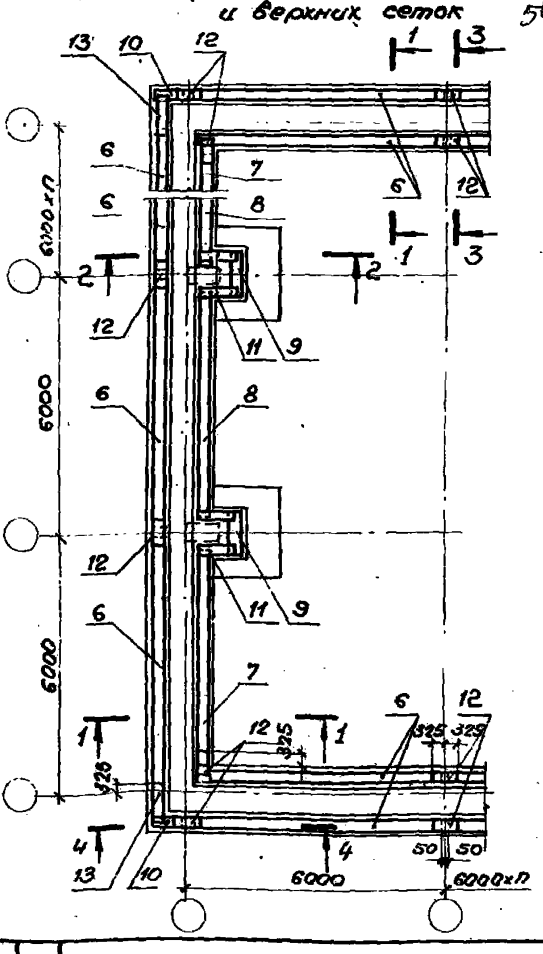

См. совместно с документом У-01-01/80. 0-1-42; У-01-01/80. 0-1-44.

Нач.отд.	Зиновьев	
Н.контр.	Беляев	
Гл.констр.	Беляев	
Рук.гр.	Вокачко	
Ст.инж.	Каталина	
Техник.	Гаврилова	
Вед.инж.	Лыжкова	

У-01-01/80.0-1-41

Лента фундаментная ФЛ2. Габаритный чертеж и схема армирования для сетки колонн (6хп)х6 м

Стадия	Лист	Листов
Р		1

Проектный институт №1

Инв.№ подл. | Подпись и дата | Взам.инв.№

План ФЛ2

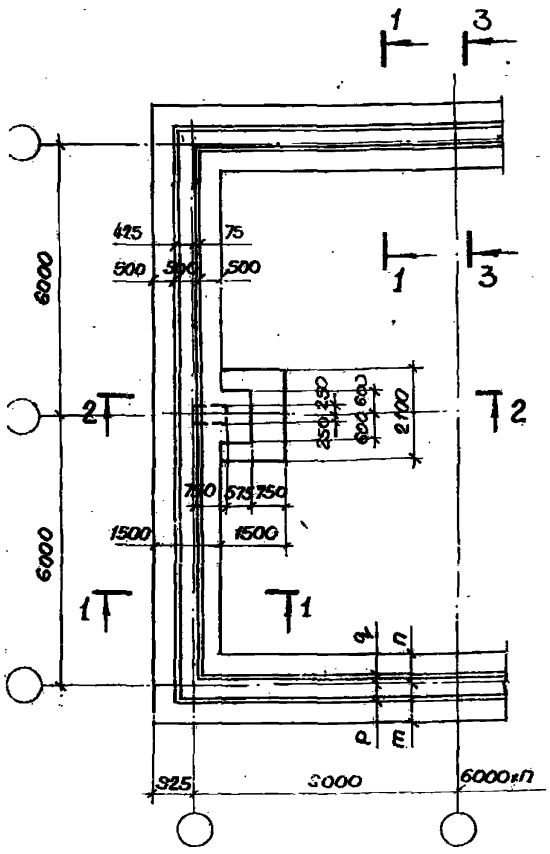

Раскладка нижних сеток

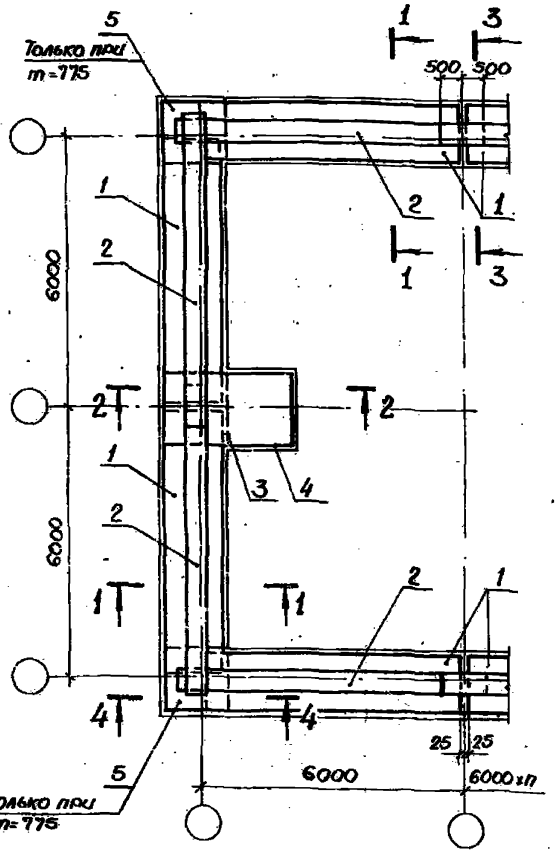

Раскладка пространственных каркасов и верхних сеток

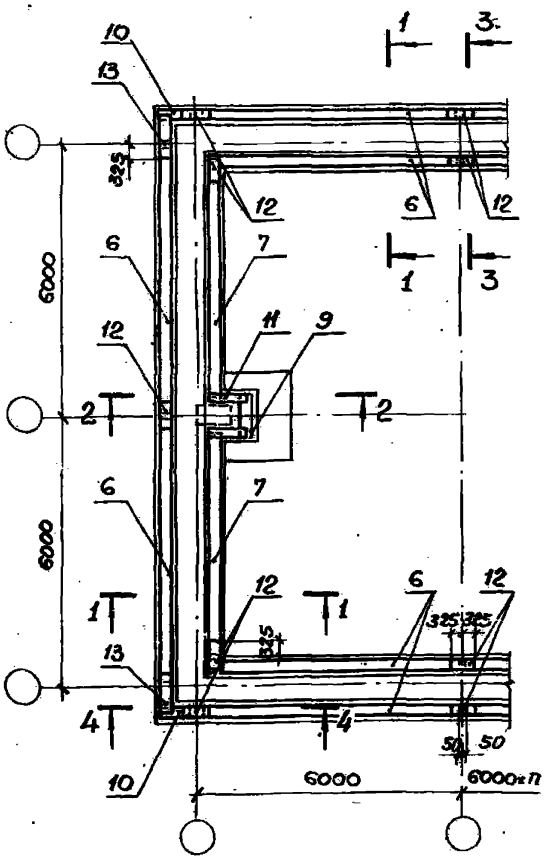

См. совместно с документами У-01-01/80.0-1-44

Привязка продольной стены, мм	Размеры ленты, мм			
	m	n	p	q
150	775	725	275	225
350	575	925	75	425

Нач.отд.	Зиновьев	
Н.контр.	Беляев	
Гл.конст.	Беляев	
Рук.гр.	Вокрачко	
Ст.инж.	Кателина	
Техник	Гаврилова	
Вед.инж.	Лыжкова	

У-01-01/80. 0-1-42

Лента фундаментная ФЛ2. Габаритный чертеж и схема армирования для сетки колонн (6+6)×6м

Стадия	Лист	Листов
Р		1

ПРОЕКТНЫЙ ИНСТИТУТ №1

План ФЛ2

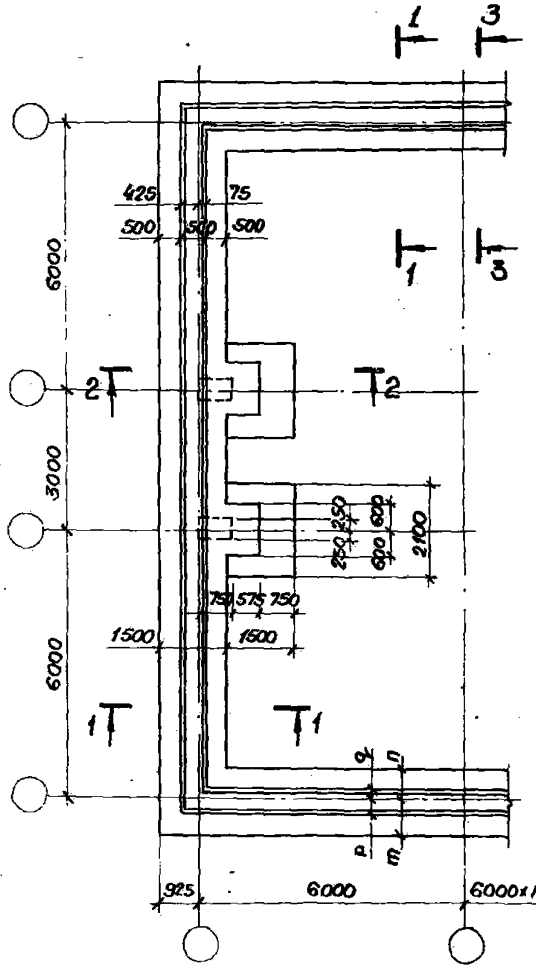

Раскладка нижних сеток

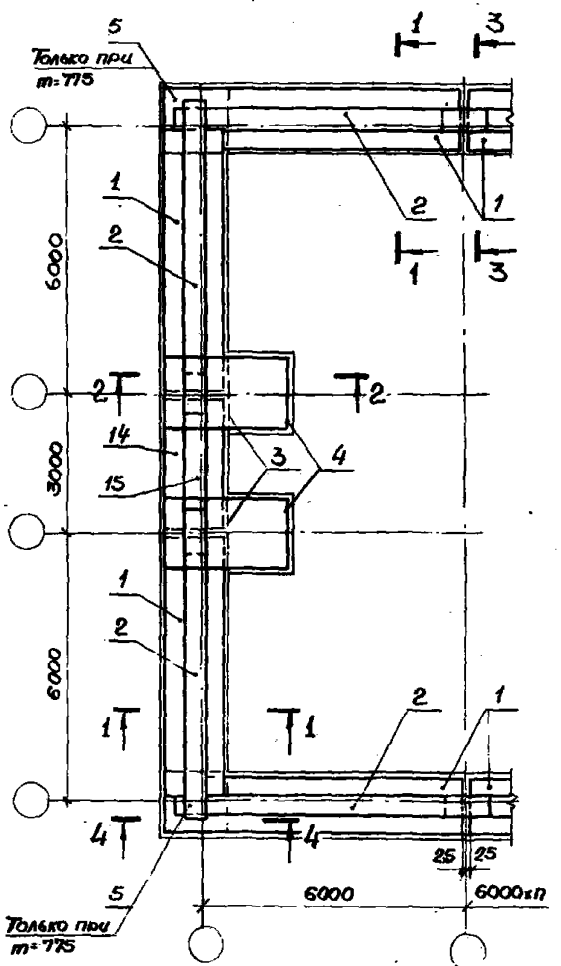

Раскладка пространственных каркасов и верхних сеток

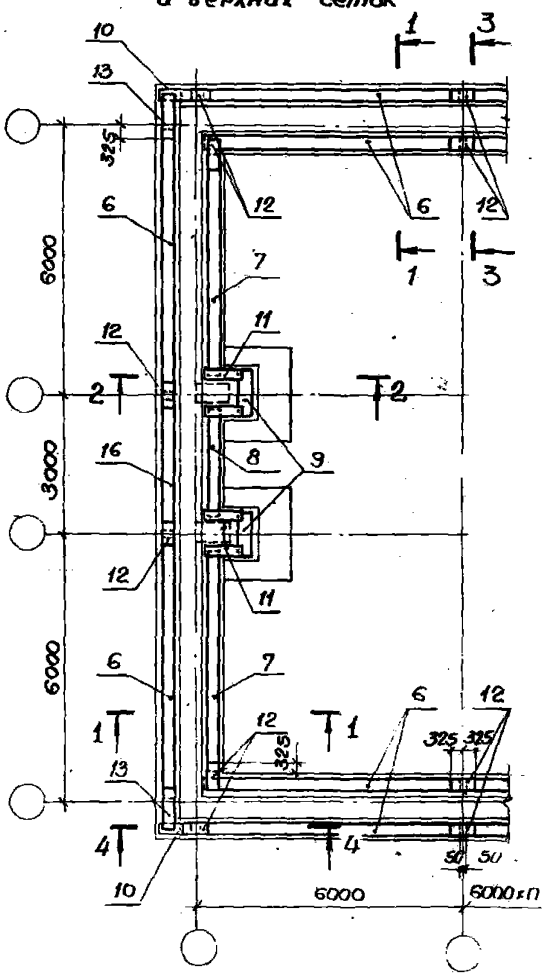

См. совместно с документом У-01-01/80.0-1-42; У-01-01/80.0-1-44

Нач.отд.	Зиновьев		
Н.контр.	Беляев		
Гл.констр.	Беляев		
Рук.гр.	Вокрачко		
Ст.инж.	Катенина		
Техник	Габрилова		
Вед.инж.	Лежкова		

У-01-01/80.0-1-43

Лента фундаментная ФЛ2. Габаритный чертеж и схема армирования для сетки колонн (6+3+6)×6м

Стадия	Лист	Листов
Р		1

ПРОЕКТНЫЙ ИНСТИТУТ

18351-01 58

Инв.№ подл. | Подпись и дата | Взам.инв.№

1—1

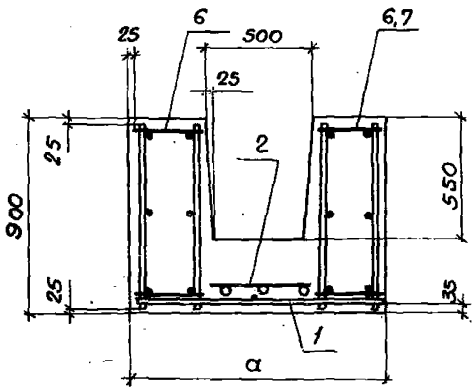

2—2

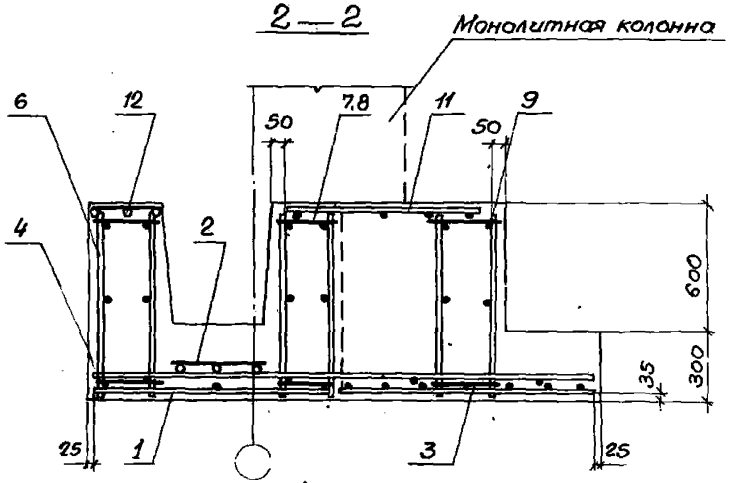

3—3

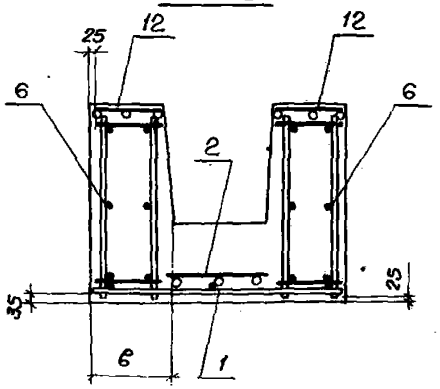

4—4

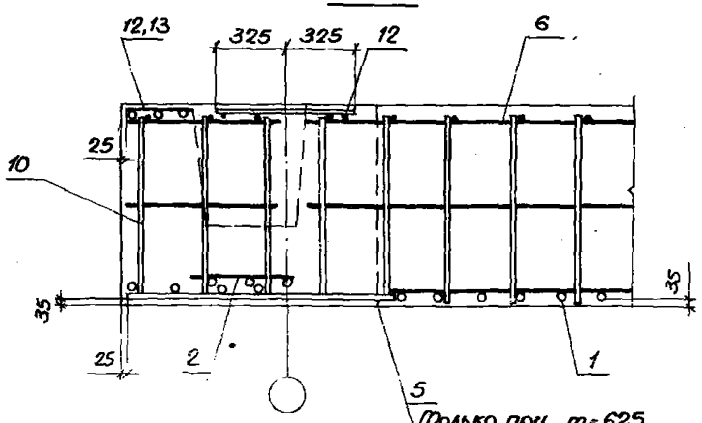

Марка фундамент-ной ленты	Размеры, мм	
	a	6
Фл 1	1200	375
Фл 2	1500	525

Нач.отд.	Зиновьев		У-01-01/80.0-1-44
Н.контр.	Беляев		
Гл.конст.	Беляев		Лента фундаментная ФЛ1, ФЛ2. Сечения 1-1÷4-4
Рук.гр.	Вокрачка		
Ст.инж.	Кателина		
Техник	Гаврилова		
Вед.инж.	Лыжкова		

Стадия	Лист	Листов
Р		1

ПРОЕКТНЫЙ ИНСТИТУТ № 1

18351-01 59

Марка фундаментной ленты	Сетка колонн	Позиции 1	2	3	4	5	6	7 Привязка продольной стены 150мм	350мм	8	9	10	11	12	13 Привязка продольной стены 150мм	350мм	14	15	16
ФЛ3																			
ФЛ3-1	(6×п)×6	С28	С40	С12-14×24	С12-22-33	С14	КП1	КП3	КП4	КП2	КП8	КП7	С6	С5	С6	С5	—	—	—
	(6+6)×6									—									
	(6+3+6)×6			С12-14×54	С12-26×33					КП5							С31	С41	КП6
ФЛ3-2	(6×п)×6	С29		С18-14×24	С18-22×33	С15				КП2							—	—	—
	(6+6)×6									—									
	(6+3+6)×6			С18-14×54	С18-26×33					КП5							С32	С41	КП6
ФЛ3-3	(6×п)×6	С30		С20-14×24	С20-22×33					КП2							—	—	—
	(6+6)×6									—									
	(6+3+6)×6			С20-14×54	С20-26×33					КП5							С33	С41	КП6
ФЛ4																			
ФЛ4-1	(6×п)×6	С34	С40	С14-14×24	С14-22×36	С16	КП1	КП3	КП4	КП2	КП8	КП7	С6	С5	С6	С5	—	—	—
	(6+6)×6									—									
	(6+3+6)×6			С14-14×54	С14-26×36					КП5							С37	С41	КП6
ФЛ4-2	(6×п)×6	С35		С20-14×24	С20-22×36	С17				КП2							—	—	—
	(6+6)×6									—									
	(6+3+6)×6			С20-14×54	С20-26×36					КП5							С38	С41	КП6
ФЛ4-3	(6×п)×6	С36		С22-14×24	С22-22×36					КП2							—	—	—
	(6+6)×6									—									
	(6+3+6)×6			С22-14×54	С22-26×36					КП5							С39	С41	КП6

Настоящий документ смотреть совместно с документами от У-01-01/80.0-1 от 46 до У-01-01/80.0-1-53.

Нач. отд.	Зиновьев	
Н. контр.	Беляев	
Гл. констр.	Беляев	
Рук. гр.	Бокрачко	
Ст. инж.	Кателина	
Ст. техник	Гаврилова	
Вед. инж.	Лыжкова	

У-01-01/80.0-1 – 45

Рабочие марки арматурных изделий фундаментных лент ФЛ3, ФЛ4

Стадия	Лист	Листов
Р		1

ПРОЕКТНЫЙ ИНСТИТУТ №1

Инв. № подл. | Подпись и дата | Взам. инв. №

План ФЛ3

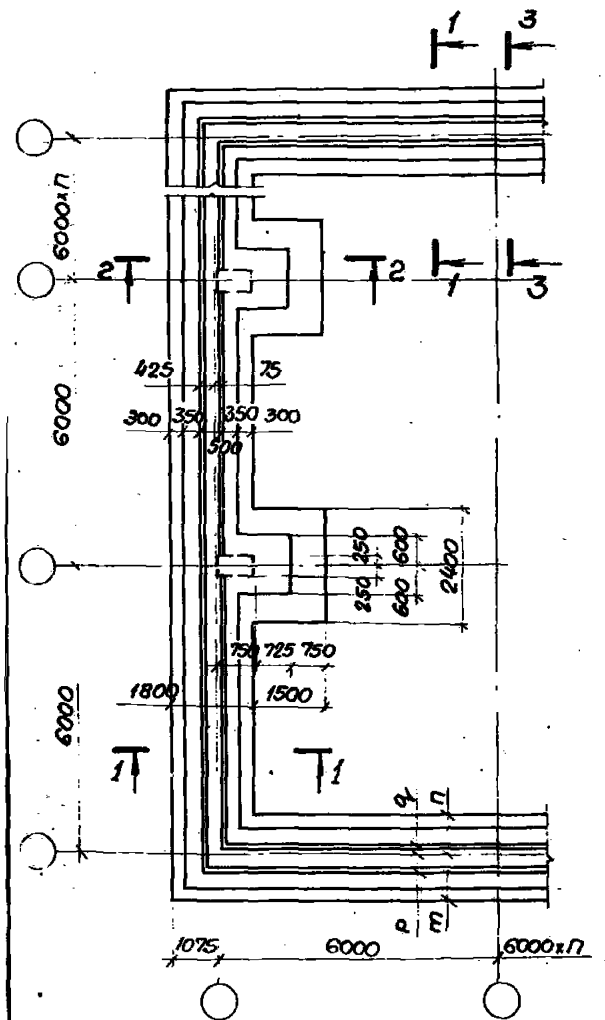

Раскладка нижних сеток

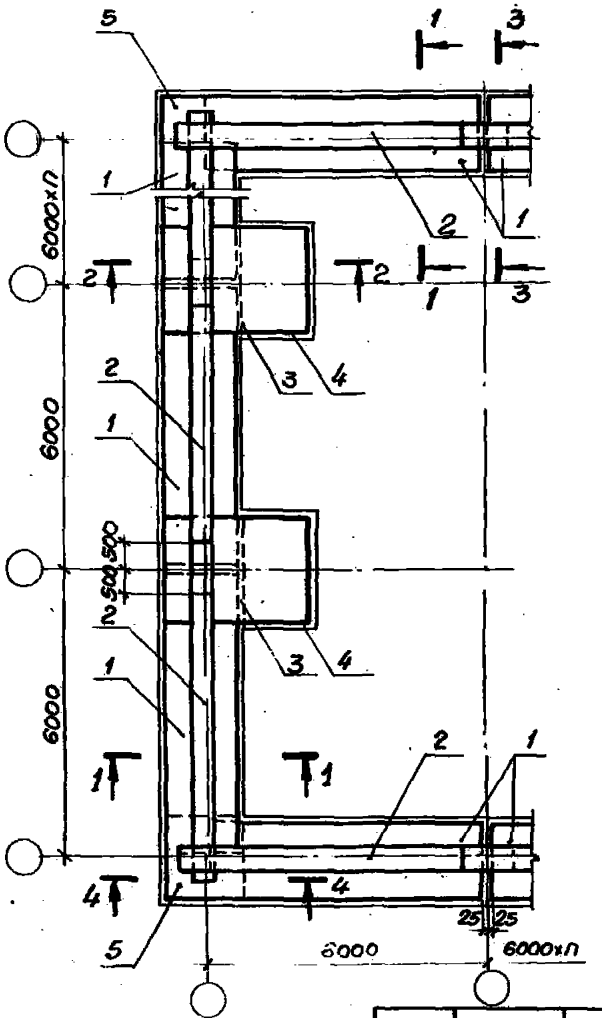

Раскладка пространственных каркасов и верхних сеток

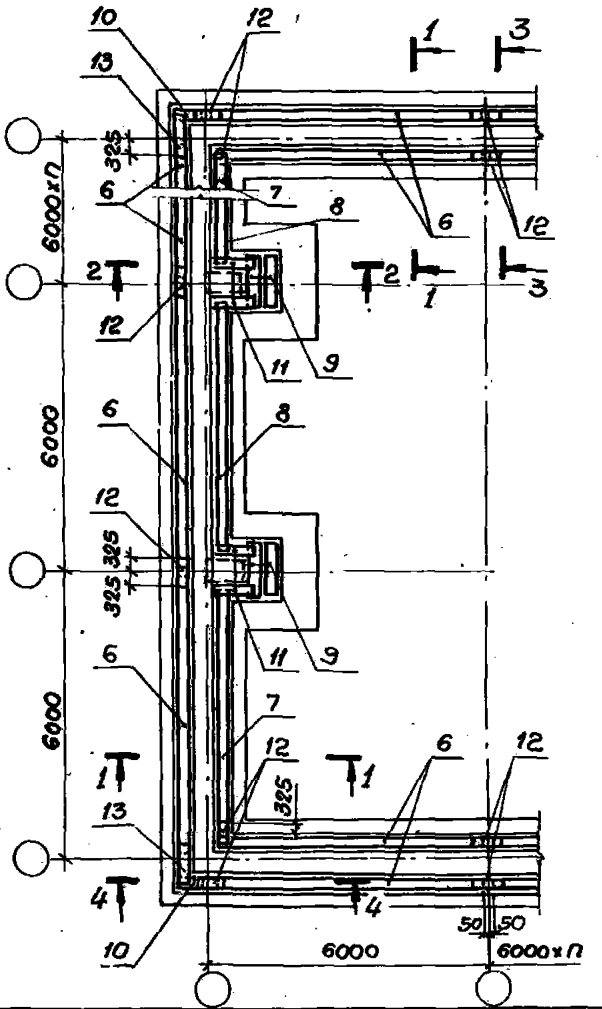

См. совместно с документацией
У-01-01/80. 0-1-47; У-01-01/80. 0-1-49

Нач.отд.	Зиновьев		
Н.контр.	Беляев		
Гл.констр.	Беляев		
Рук.гр.	Вакрачко		
Ст.инж.	Капелина		
Техник	Гаврилова		
Вед.инж.	Лыжкова		

У-01-01/80.0-1-46

Лента фундаментная ФЛ3 Габаритный чертеж и схема армирования для сетки колонн (6хn)х6м

Стадия	Лист	Листов
Р		1

ПРОЕКТНЫЙ ИНСТИТУТ

18351-01 61

План ФЛ3

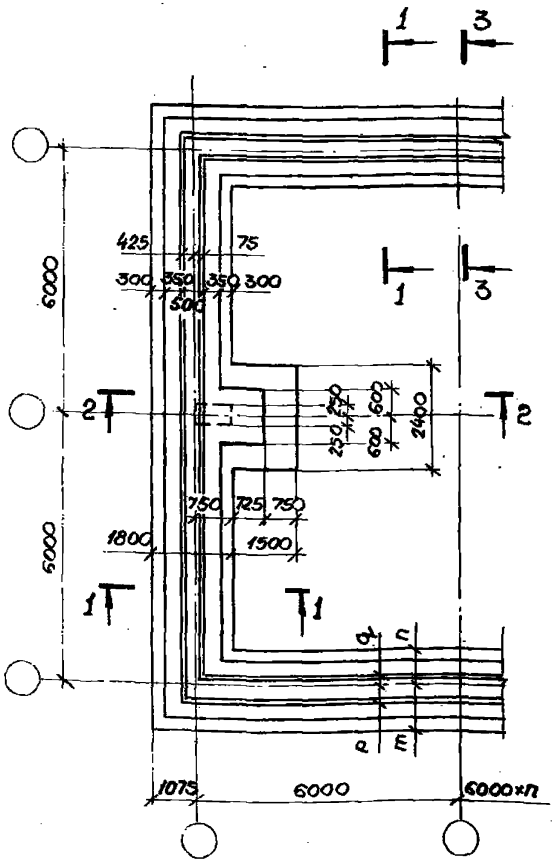

Раскладка нижних сеток

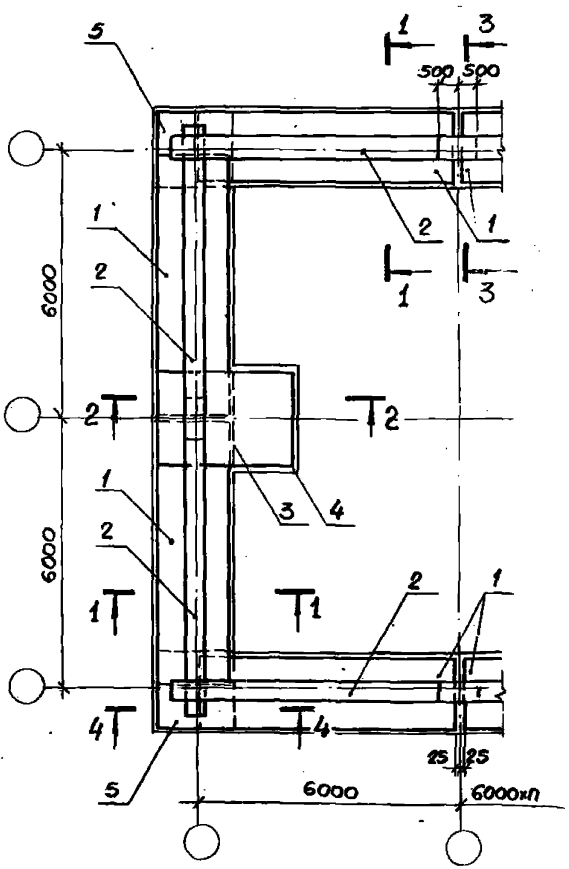

Раскладка пространственных каркасов

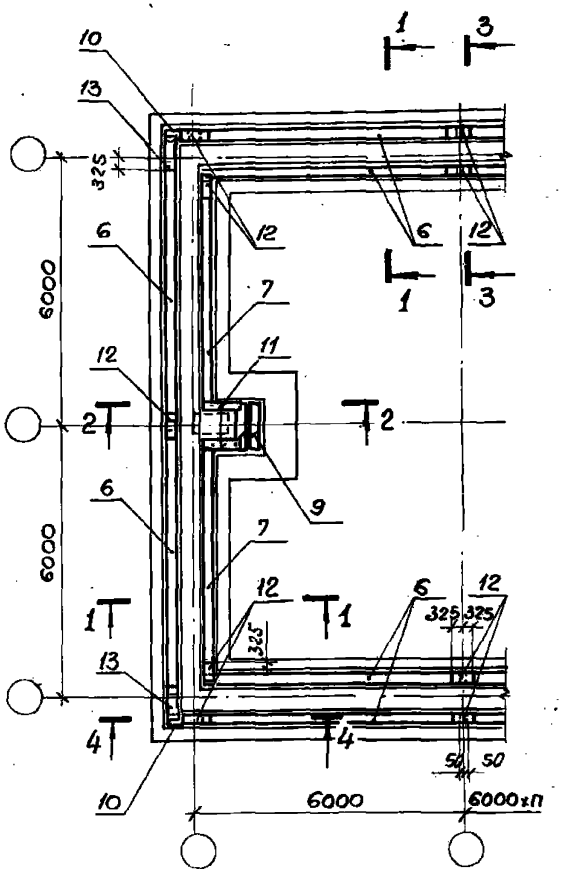

См. совместно с документом У-01-01/80.0-1-49

Привязка продольной стены, мм	Размеры ленты, мм			
	m	n	p	q
150	925	875	275	225
350	725	1075	75	425

Нач.отд.	Зиновьев	
Н.контр.	Беляев	
Гл.констр.	Беляев	
Рук.гр.	Вокрачко	
Ст.инж.	Кателина	
Техник	Гаврилова	
Вед.инж.	Лыжкова	

У-01-01/80.0-1-47

Лента фундаментная ФЛ3. Габаритный чертеж и схема армирования для сетки колонн (6+6)×6м

Стадия	Лист	Листов
Р		1

Проектный институт №1

Инв.№ подл. | Подпись и дата | Взам.инв.№

План ФЛ 3

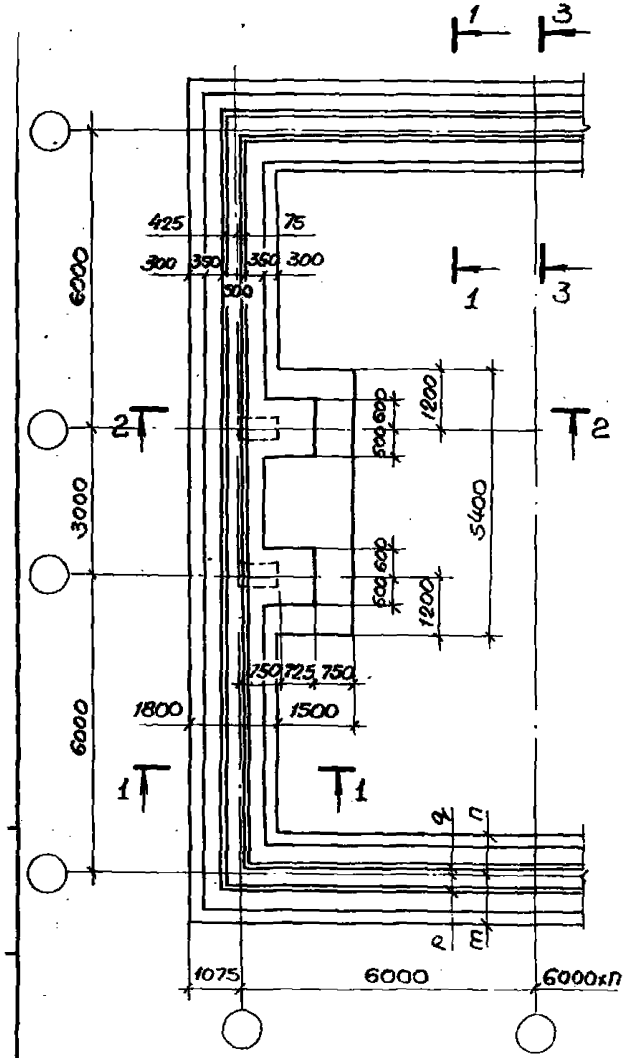

Раскладка нижних сеток

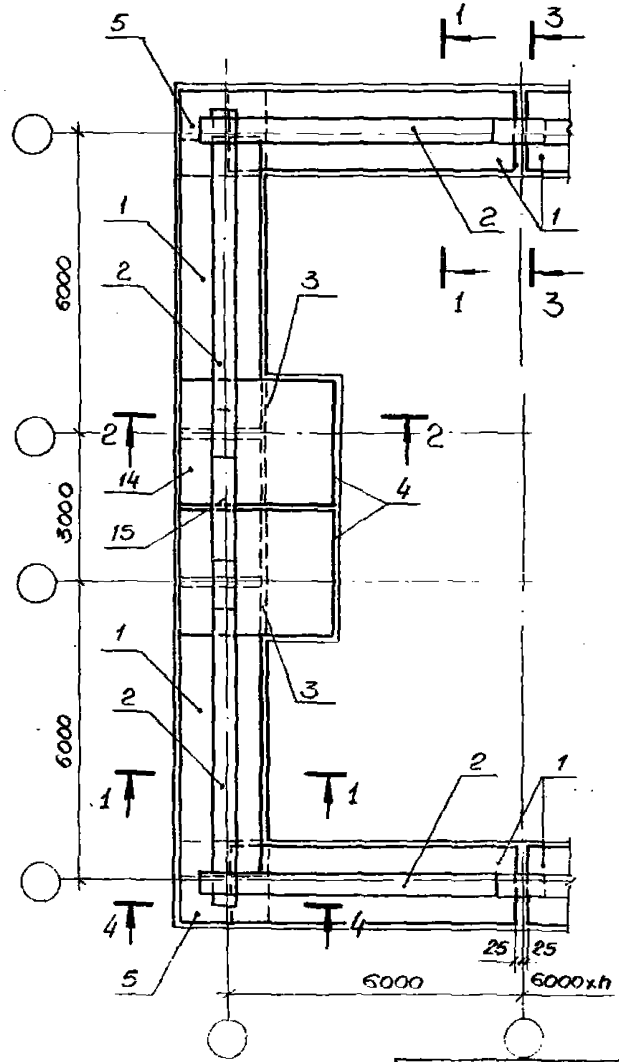

Раскладка пространственных каркасов и верхних сеток

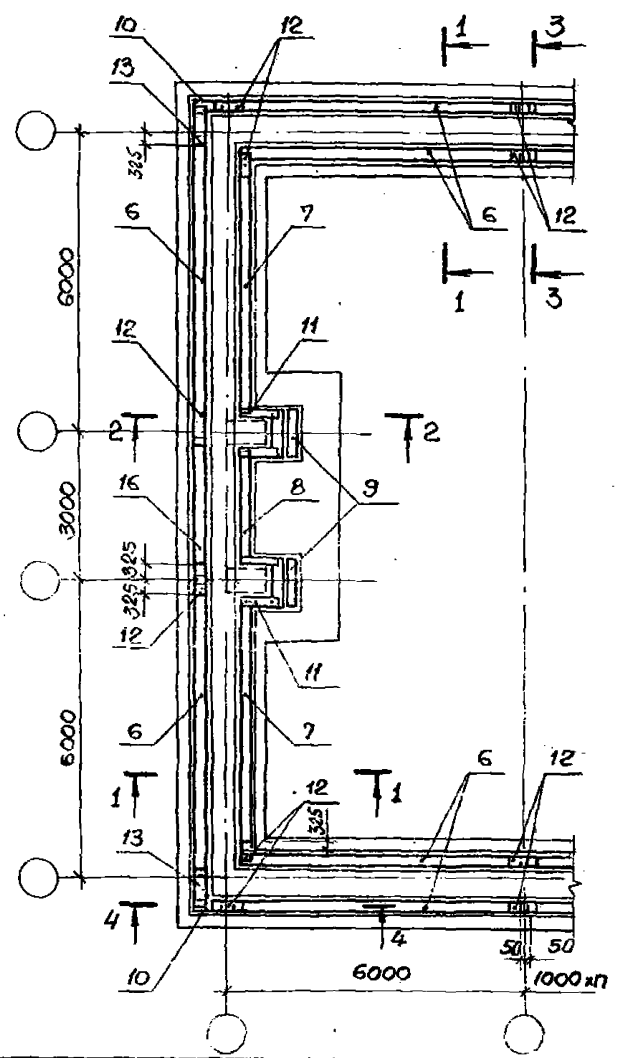

См. совместно с документом У-01-01/80. 0-1-49

Нач.отд	Зиновьев		
Н.контр.	Беляев		
Гл.констр.	Беляев		
Рук.гр.	Вокрачко		
Ст.инж	Кателина		
Техник	Гаврилова		
Вед.инж	Лыжкова		

У-01-01/80.0-1-48

Лента фундаментная ФЛ3. Габаритный чертеж и схема армирования для сетки колонн (6131)

Стадия	Лист	Листов
Р		1

Проектный институт

18351-01 6

1 — 1

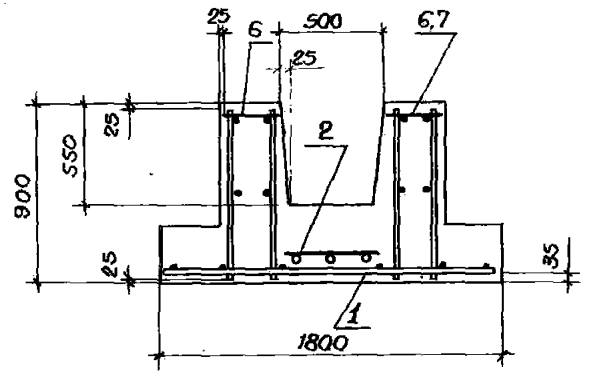

2 — 2

Монолитная колонна

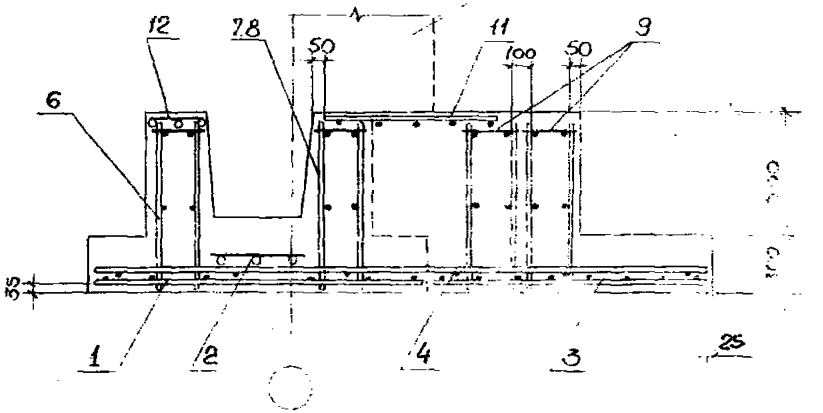

3 — 3

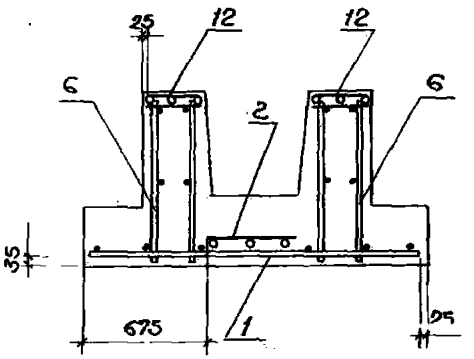

4 — 4

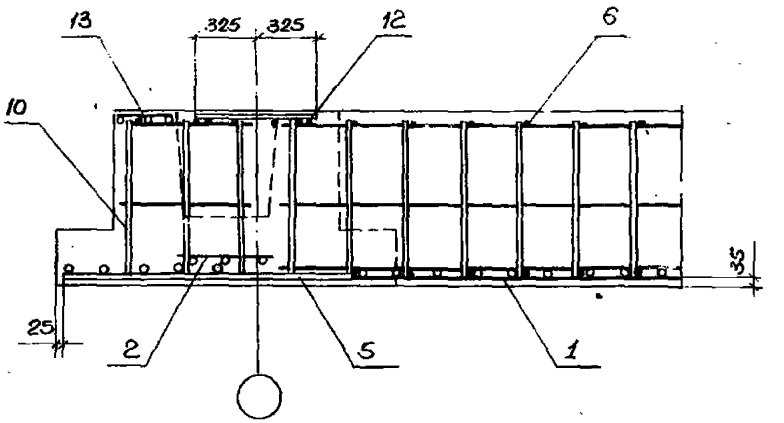

Нач.отд.	Зиновьев		
Н.контр.	Беляев		
Гл.конст.	Беляев		
Рук.гр.	Вакрачко		
Ст.инж.	Кателина		
Техник	Гаврилова		
Вед.инж.	Лыжкова		

V-01-01/80.0-1-49

Лента фундаментная ФЛ3. Сечения 1-1÷4-4

Стадия	Лист	Листов
Р		1

Проектный институт №1

18351-01 64

Инв.№ подл. | Подпись и дата | Взам.инв.№

План ФЛ4

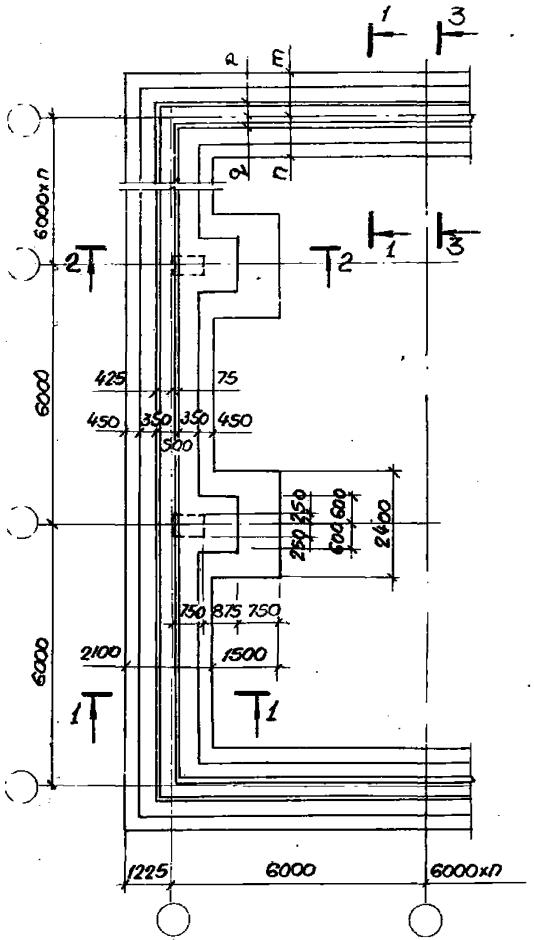

Раскладка нижних сеток

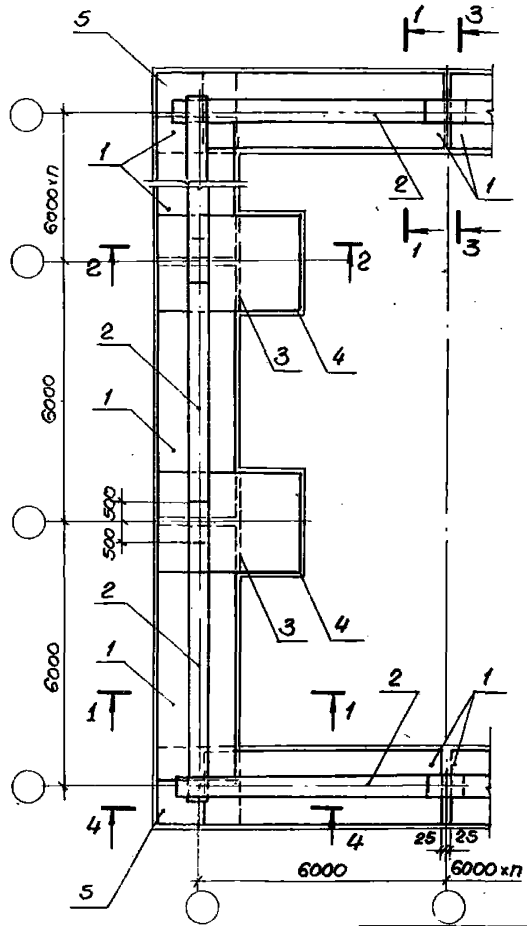

Раскладка пространственных каркасов и верхних сеток

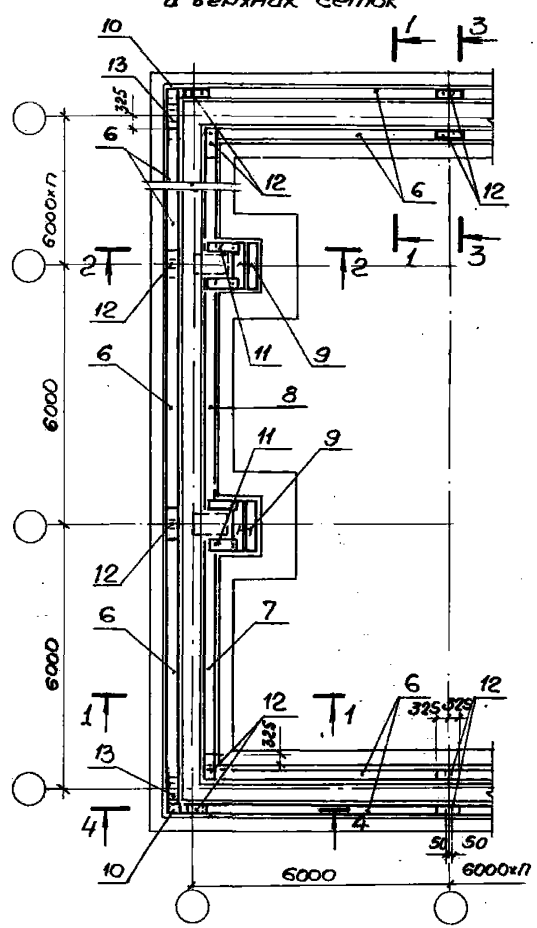

См. совместно с документами У-01-01/80.0-1-51; У-01-01/80.0-1-53

Нач.отд.	Зиновьев			У-01-01/80.0-1-50
Н.контр.	Беляев			
Гл.констр.	Беляев			Лента фундаментная ФЛ4. Габаритный чертеж и схема армирования для сетки колонн (6хn)х6м
Рук.гр.	Вокачко			
Ст.инж.	Кателина			
Техник.	Гаврилова			
Вед.инж.	Лыжкова			

Стадия	Лист	Листов
Р		1

Проектный институт №1

План ФЛ4

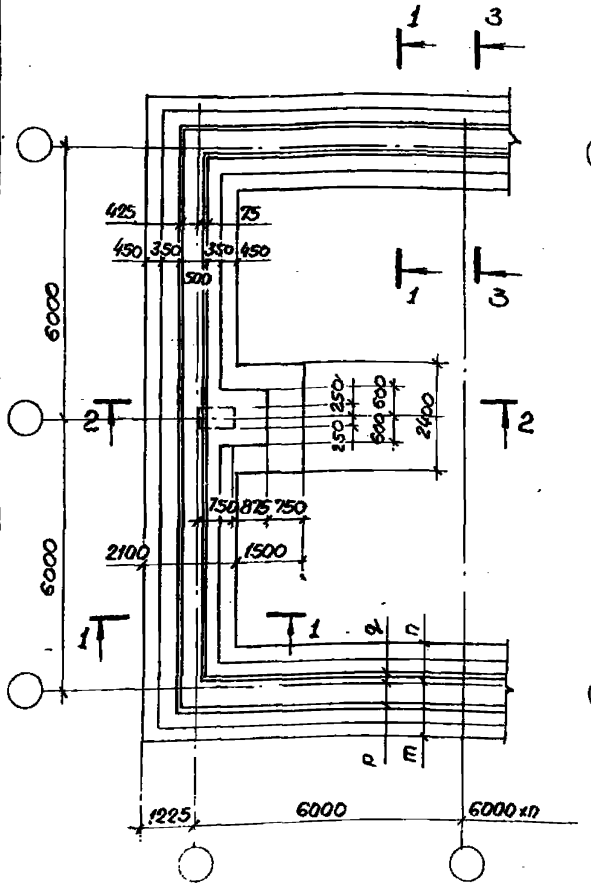

Раскладка нижних сеток

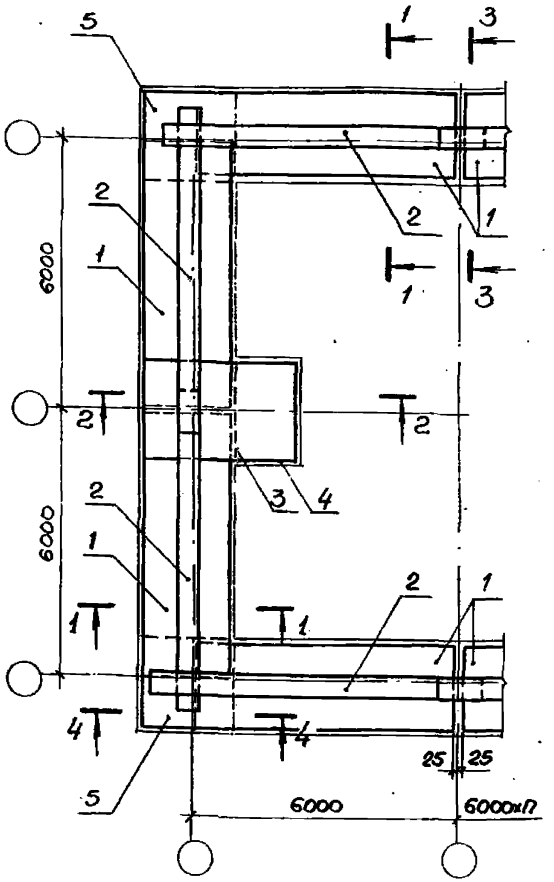

Раскладка пространственных каркасов и верхних сеток

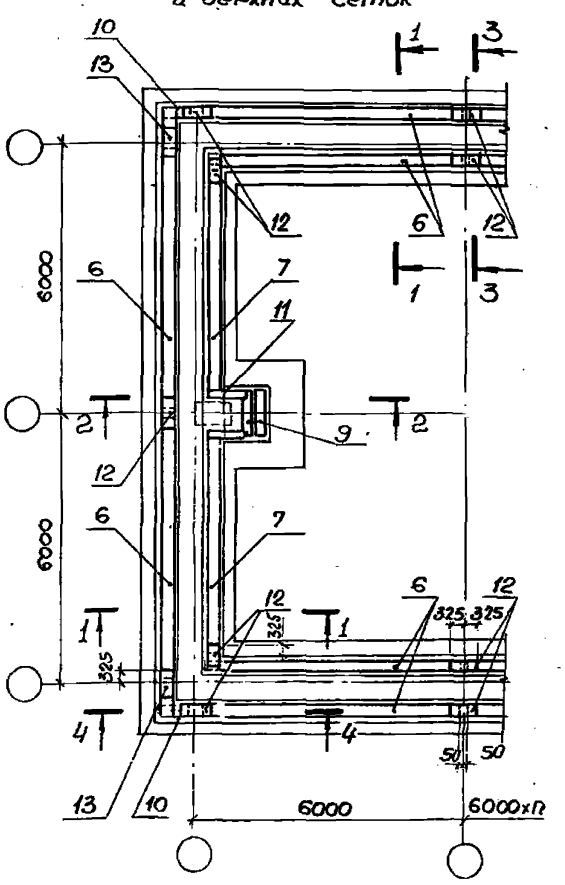

См. совместно с документом У-01-01/80. 0-1-53.

Привязка продольной стены, мм	Размеры ленты мм			
	m	n	p	q
150	1075	1025	275	225
350	875	1225	75	425

Нач.отд.	Зиновьев	
Н.контр.	Беляев	
Гл.спец.	Беляев	
рук.гр.	Вокресуко	
Ст.инж.	Кателина	
Техник	Гаврилова	
Вед.инж.	Лыжкова	

У-01-01/80. 0-1-51

Лента фундаментная ФЛ4. Габаритный чертеж и схема армирования для сетки колонн (6×6)×6м

Стадия	Лист	Листов
Р		1

ПРОЕКТНЫЙ ИНСТИТУТ

18351-01 66

Инв.№ подл. | Подпись и дата | Взам.инв.№

План ФЛ 4

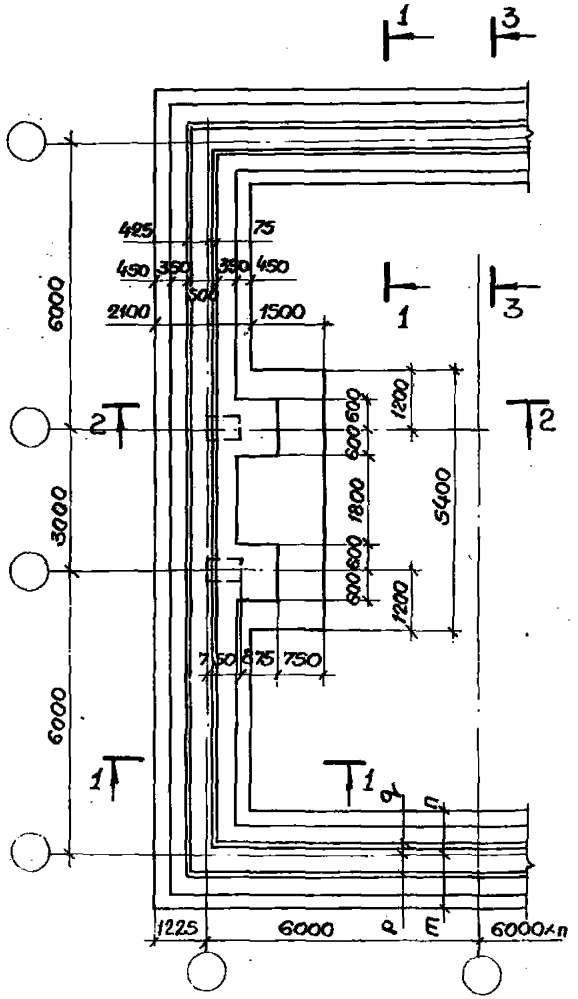

Раскладка нижних сеток

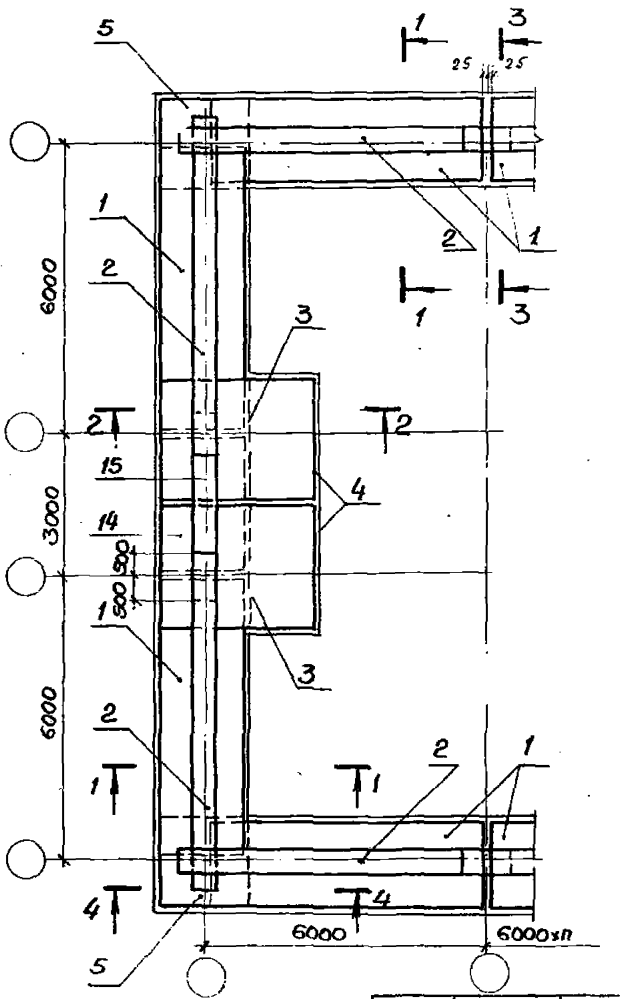

Раскладка пространственных каркасов и верхних сеток

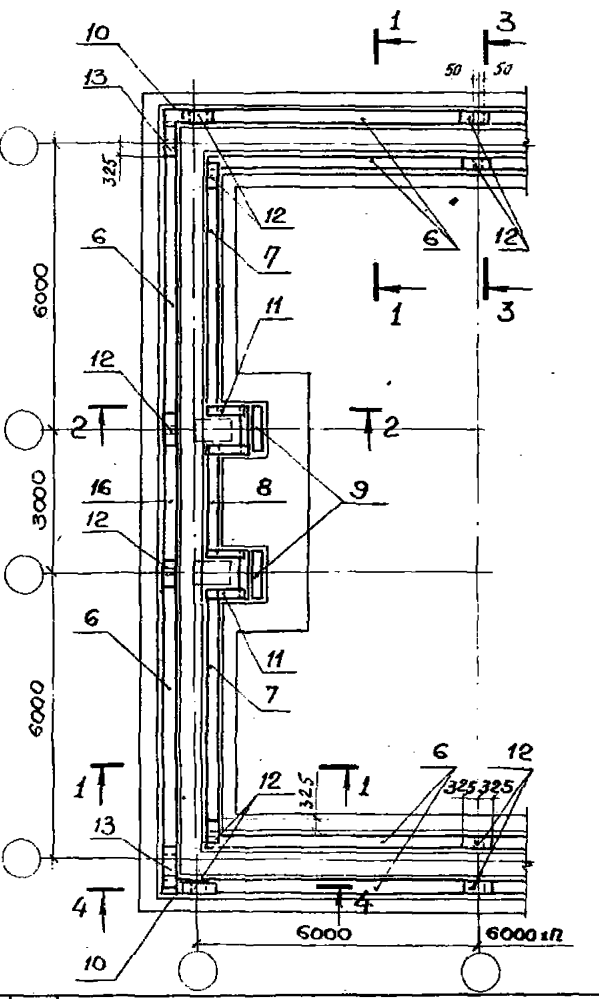

См. совместно с документом У-01-01/80.0-1-53.

Нач.отд.	Зиновьев	
Н.контр.	Беляев	
Гл.констр.	Беляев	
Рук.гр.	Вокрачко	
Ст.инж.	Кателина	
Техник	Гаврилова	
Вед.инж.	Лыжкова	

У-01-01/80.0-1-52

Лента фундаментная ФЛ4. Габаритный чертеж и схема армирования для сетки колонн (6+3+6)×6 м

Стадия	Лист	Листов
Р		1

ПРОЕКТНЫЙ ИНСТИТУТ №1

1 — 1

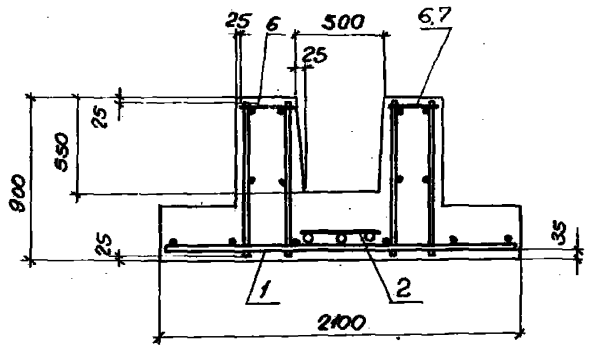

2 — 2

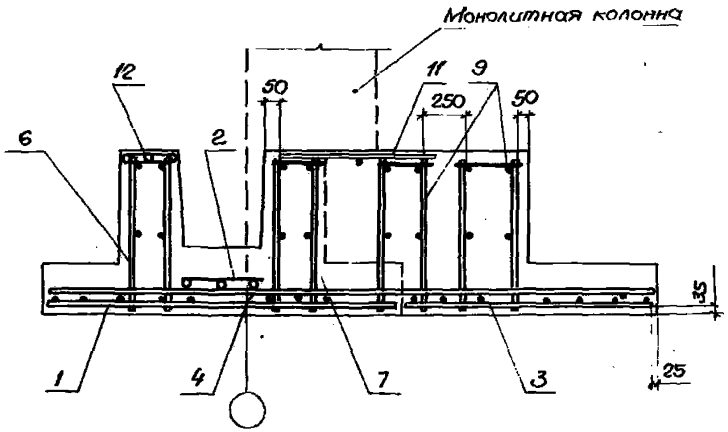

3 — 3

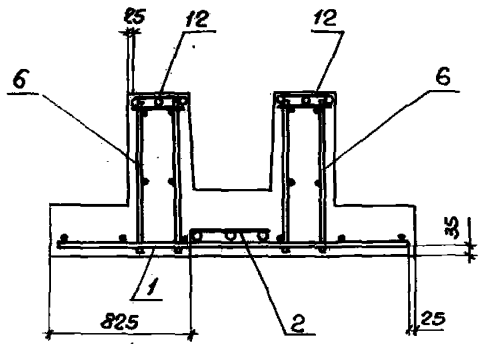

4 — 4

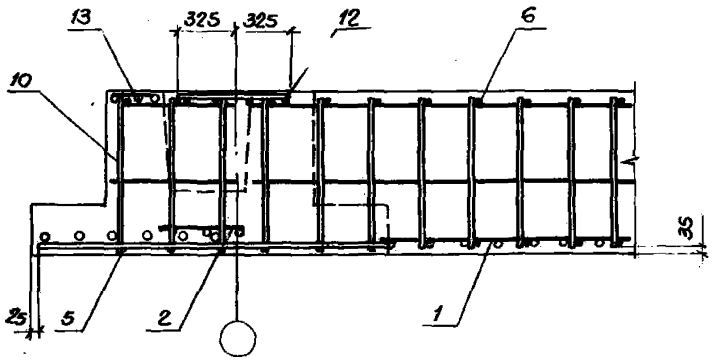

Нач.отд.	Зиновьев		У-01-01/80.0-1-53	
Н.контр.	Беляев			
Гл.констр.	Беляев			
Рук.гр.	Вокрачко		Лента фундаментная ФЛ4. Сечения 1-1÷4-4	Стадия: Р; Лист; Листов: 1
Ст.инж.	Катенина			
Техник	Гаврилова			ПРОЕКТНЫЙ ИНСТИТУТ №1
Вед.инж.	Лыскова			

Инв.№ подл. | Подпись и дата | Взам. инв.№

Формат	Зона	Поз.	Обозначение	Наименование	Кол.	Примеч.
			Документация			
А3			У-01-01/80.0-1-54СБ	Сборочный чертеж		
			00ПЗ	Пояснительная записка		

Формат	Зона	Для исполнения с порядковым номером 1)	Наименование	Кол.	Примеч.
		Переменные данные			
		Сборочные единицы			
А4		Поз. 1 Каркас пространственный КП17÷КП24; КП26.			
		-00	У-01-01/80.3-300	1	КП17
		-01	-01	1	КП18
		-02	-02	1	КП19
		-03	-03	1	КП20
		-04	-05	1	КП22
		-05	-08	1	КП23-1
		-06	-07	1	КП24
		-07	-04	1	КП21
		-08	-06	1	КП23
А4		Поз. 2 Каркас пространственный КП25			
		-00; -01; -02; -03; -04; -05; -06	У-01-01/80.3-400	1	

Формат	Зона	Для исполнения с порядковым номером 1)	Наименование	Кол.	Примечан.
А4		Поз. 3 Каркас плоский КР17			
		-07; -08	У-01-01/80.3-030	1	
		Поз. 4 Сетка арматурная С42÷С44			
		-00; -01	У-01-01/80.3-050-08	4	С42
		-02; -03; -04	-09	4	С43
		-05; -06; -07; -08	-10	4	С44
А4		Поз. 5 Стержень арматурный			
		-07; -08	У-01-01/80.3-051-05	24	
		Материал			
			Бетон:		
		-00; -01	М300	1.90	м3
		-02; -03; -04		1.25	м3
		от -06 до -08		0.94	м3
		1) Основное исполнение, не имеющее порядкового номера, обозначено „00".			

Нач. отд.	Зиновьев	
Н. контр.	Беляев	
Гл. констр.	Беляев	
Рук. гр.	Вокрачко	
Ст. инж.	Кателина	
Ст. техник	Гаврилова	
Вед. инж.	Лыжкова	

У-01-01/80 0-1-54

Колонна Км (Км 1-3; Км 1-4; Км 2-3÷Км 2-5; Км 3-6÷Км 3-9)

Стадия	Лист	Листов
Р	1	2

ПРОЕКТНЫЙ ИНСТИТУТ №1

Взам. инв. №

Подпись и дата

Инв. № подл.

У-01-01/80. 0-1-54

Лист 2

18351-01 С

Км 1-3, Км 1-4

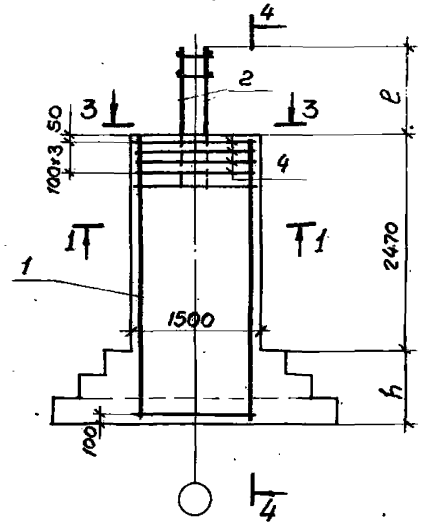

Км 2-3, Км 2-4, Км 2-5

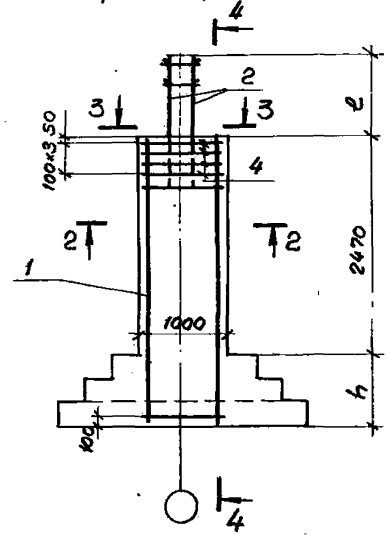

4 — 4

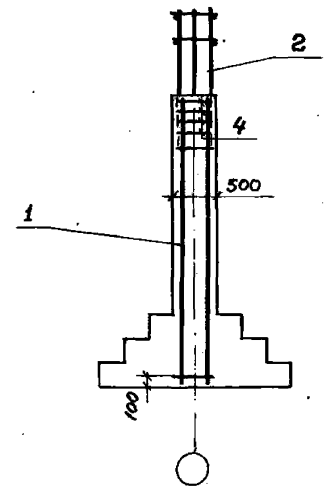

1 — 1

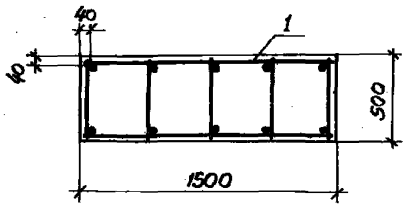

2 — 2

для Км 2-3, Км 2-4

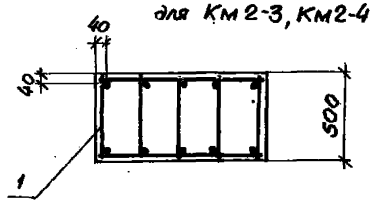

2 — 2

для Км 2-5

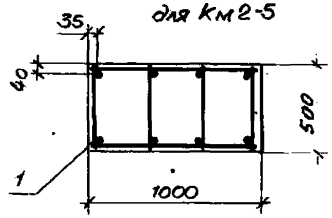

3 — 3

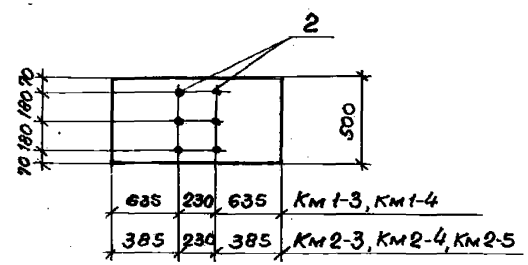

Концы каркасов, помеченные краской, должны быть обращены вверх

Нач. отд.	Зиновьев		У-01-01/80.0-1-54 Сб
Н. контр.	Беляев		Колонна Км (км 1-3; км 1-4; км 2-3 ÷ км 2-5, км 3-6 ÷ км 3-9) Сборочный чертеж
Гл. конст.	Беляев		Стадия: Р; Лист: 1; Листов: 3
Рук. гр.	Вокрачко		ПРОЕКТНЫЙ ИНСТИТУТ
Ст. инж.	Кателина		
Ст. техн.	Габрилова		
Вед. инж.	Лыжкова		

Км 3-6, Км 3-7

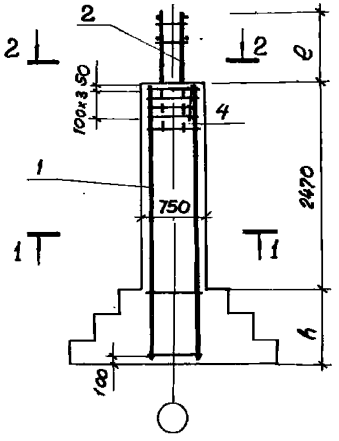

Км 3-8, Км 3-9

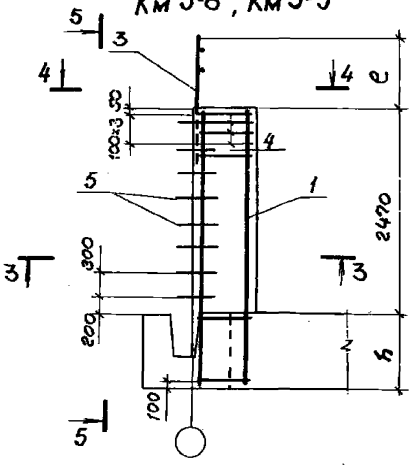

5 — 5

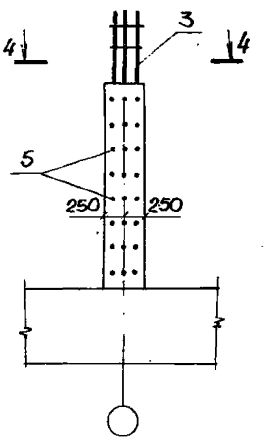

1 — 1

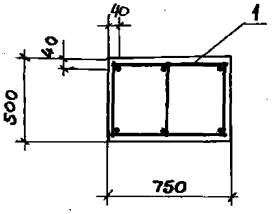

3 — 3

для Км 3-8

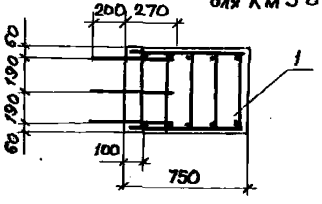

4 — 4

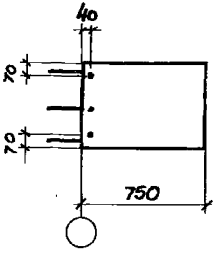

2 — 2

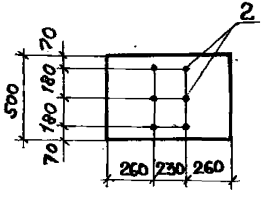

3 — 3

для Км 3-9

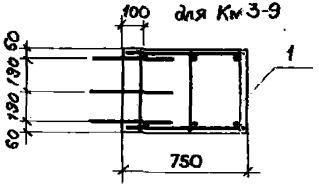

Инв.№ подл. | Подпись и дата | Взам.инв.№

Номенклатура монолитных колонн

Обозначение	Марка колонны	Размеры, мм h	Размеры, мм c	Расход материалов: бетон, м³	Расход материалов: сталь, кг
У-01-01/80.0-1-54	Км1-3	1200	1030	1,9	109.4
-01	Км1-4	900			104.9
-02	Км2-3	1200	930	1.25	129.0
-03	Км2-4	900			121.8
-04	Км2-5				82.6
-05	Км3-6		880	0.94	65.6
-06	Км3-7	600			62.6
-07	Км3-8	900	1030		162.9
-08	Км3-9		930		62.5
			880		

Таблица рабочих марок

Класс сооружений	Сетка колонн, м	Марки колонн: Средние	Марки колонн: Торцевые
AII	6×6	Км1-3	Км3-8
	(6+3+6)×6	Км1-4	
AIII	6×6	Км2-3	
		Км2-4	
	(6+3+6)×6	Км2-5	Км3-9
AIV	6×6	Км3-6	
	(6+3+6)×6	КМ3-7	
		КМ3-6	

Ведомость расхода стали на элемент, кг

Марка элемента	Изделия арматурные: Арматура класса A-I, ГОСТ 5781-81 ф6	ф8		Итого	Арматура класса A-III, ГОСТ 5781-81 ф8	ф16	ф20	ф25	Итого	Общий расход
Км1-3	10.9	26.6		37.5	—	71.9	—	—	71.9	109.4
Км1-4	10.9				—	67.4	—	—	67.4	104.9
Км2-3	6.8	17.8		24.6	—	14.4	90.0	—	104.4	129.0
Км2-4	7.0			24.8	—		82.6	—	97.0	121.8
Км2-5	8.0			25.8	—	56.8	—	—	56.8	82.6
Км3-6	6.0	13.4		19.4	—	46.2	—	—	46.2	65.6
Км3-7	6.0				—	43.2	—	—	43.2	62.6
Км3-8	—	22.0		22.0	4.7	7.2	—	129.0	140.9	162.9
Км3-9	5.7	13.1		18.8		39.0	—	—	43.7	62.5

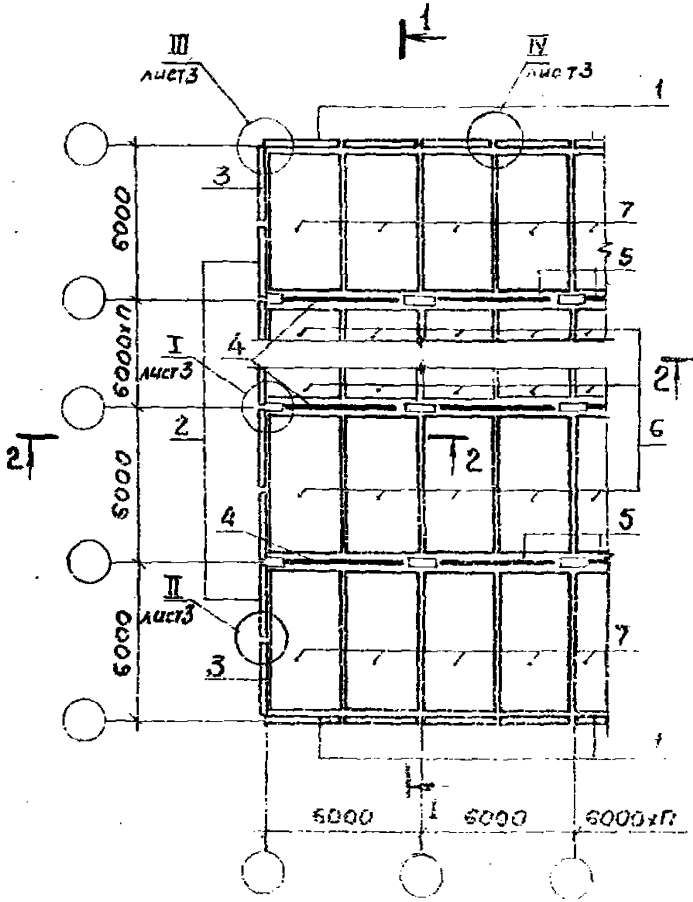

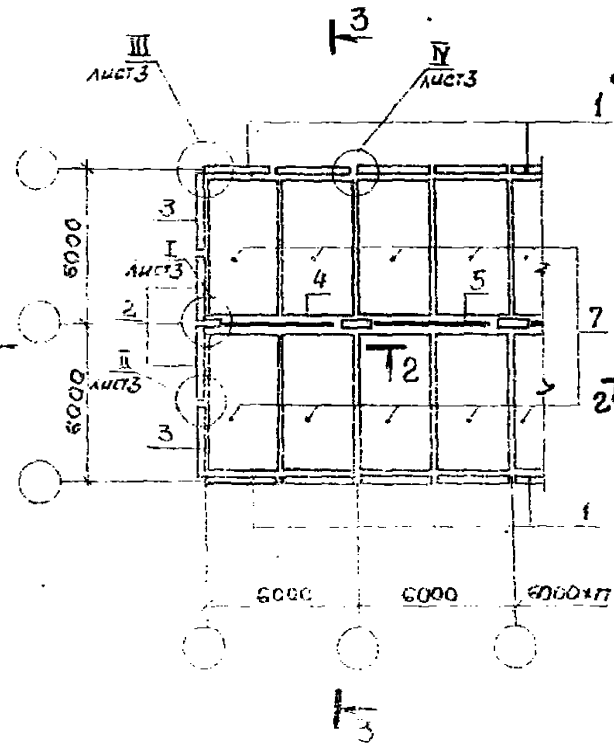

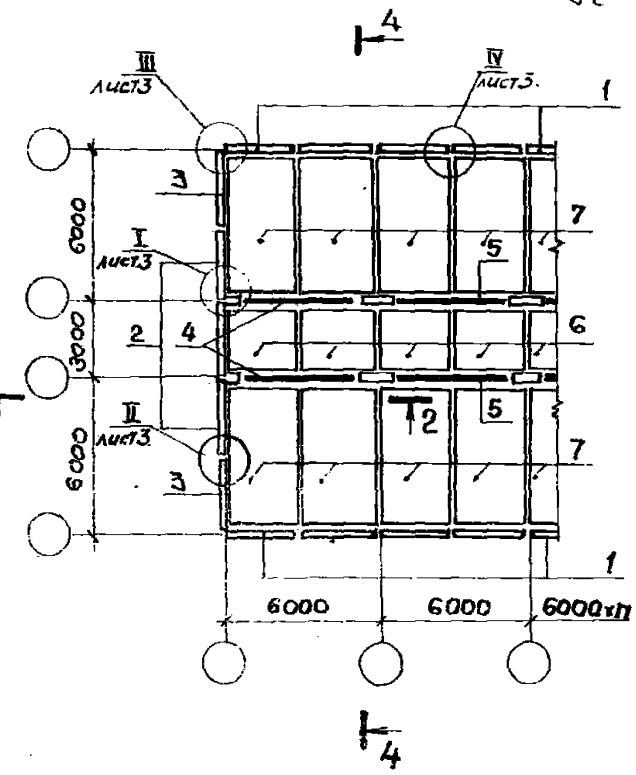

Сетка колонн м	Класс сооружения	Позиции 1	2	3	4	5	6	7 Привязка продольной стены 150 мм	350 мм
9×(6+6)	А II	ПС1-2а	ПС1-9	ПС2-4	Б1	Б2	ПД-2	ПГ-3	ПД-5
	А III	ПС1-10а	ПС1-7	ПС2-5	Б3	Б4			
	А IV	ПС1-4а	ПС1-8	ПС2-6	Б5	Б5	ПД-1	ПГ-1	ПД-3
(6+6)×6	А II	ПС1-3а	ПС1-9	ПС2-4	Б6	Б7	ПД-1	ПГ-4	ПД-5
	А III	ПС1-7а	ПС1-7	ПС2-5	Б8	Б9			
	А IV	ПС1-8а	ПС1-8	ПС2-6	Б10	Б11			

Сетка колонн м	Класс сооружения	Позиции 1	2	3	4	5	7 Привязка продольной стены 150 мм	350 мм
9×(6+6)	А II	ПС1-2а	ПС1-9	ПС2-4	Б1	Б2	ПГ-3	ПД-5
	А III	ПС1-10а	ПС1-7	ПС2-5	Б3	Б4		
	А IV	ПС1-4а	ПС1-8	ПС2-6	Б5	Б5	ПГ-1	ПД-3

Чертил	Зинкевич			
Н. контр.	Алексеев			
Гип	Кацнельсон			

У-01-01/85.0-1-55

Сборные железобетонные изделия каркасных одноэтажных производственных зданий с мостовыми кранами грузоподъемностью до 50 т. Пролеты 18; 24; 30 м, шаг колонн (6+6)×6 м; 9×(6+6) м; (6+6)×6 м. Узлы. Разрезы

Стадия	Лист	Листов
Р	1	4

ПРОЕКТНЫЙ ИНСТИТУТ №1

1—1

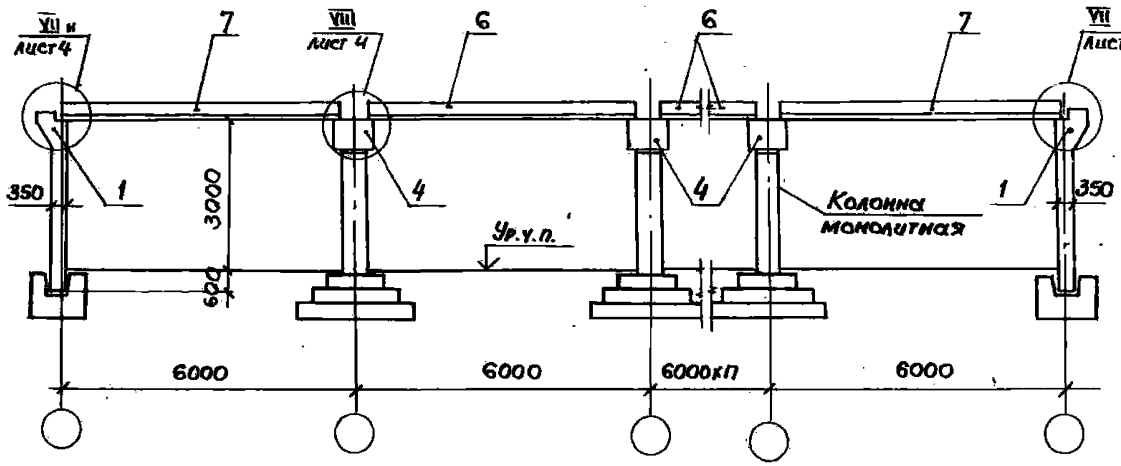

2—2

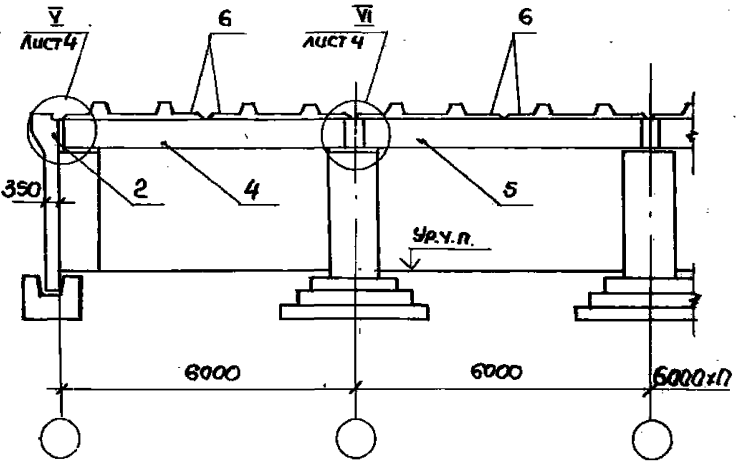

3—3

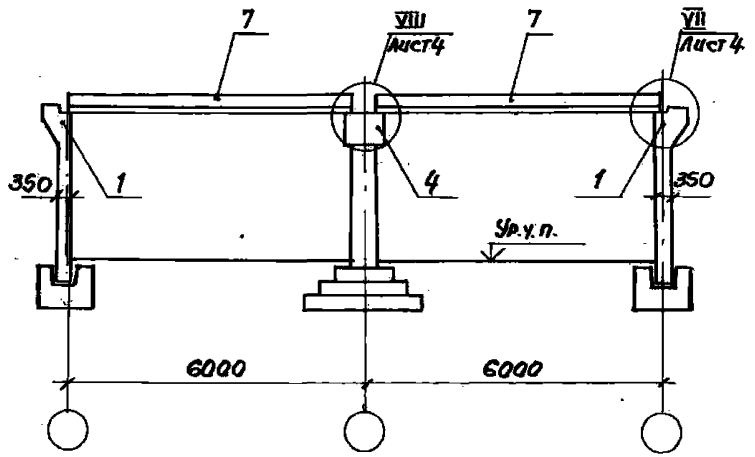

4—4

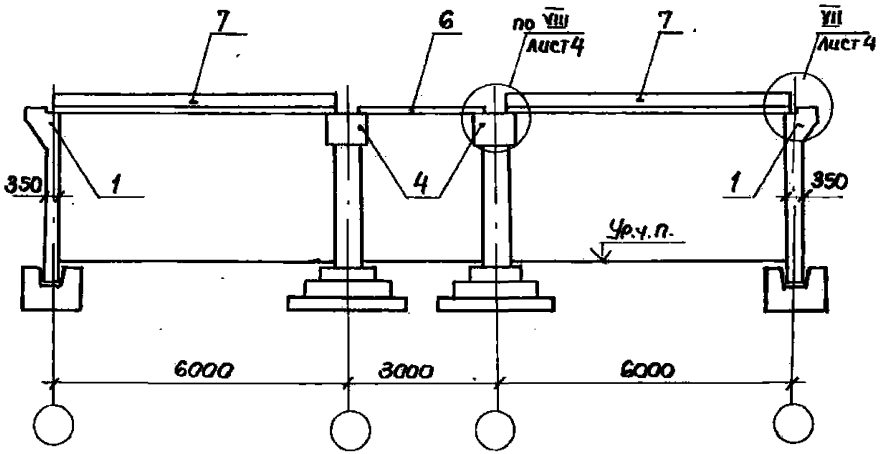

Инв.№ подл. | Подпись и дата | Взам. инв.№

I

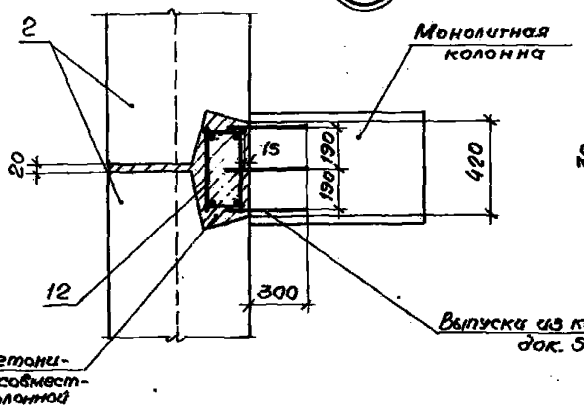

Для привязки продольной стены 350 мм

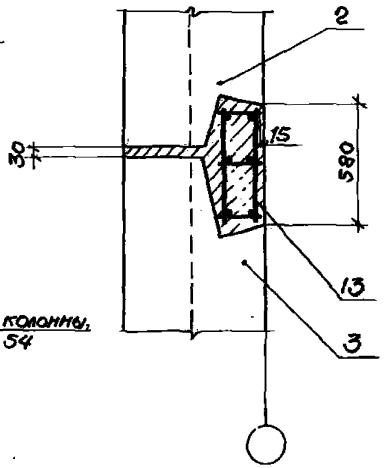

Для привязки продольной стены 150 мм

II

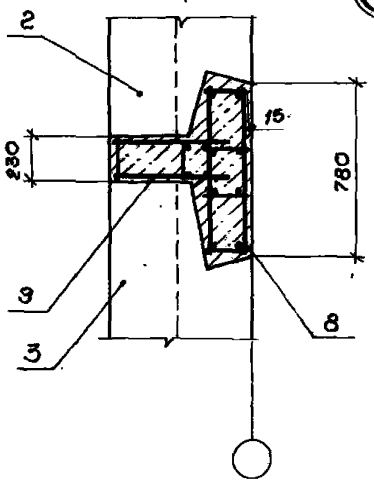

III

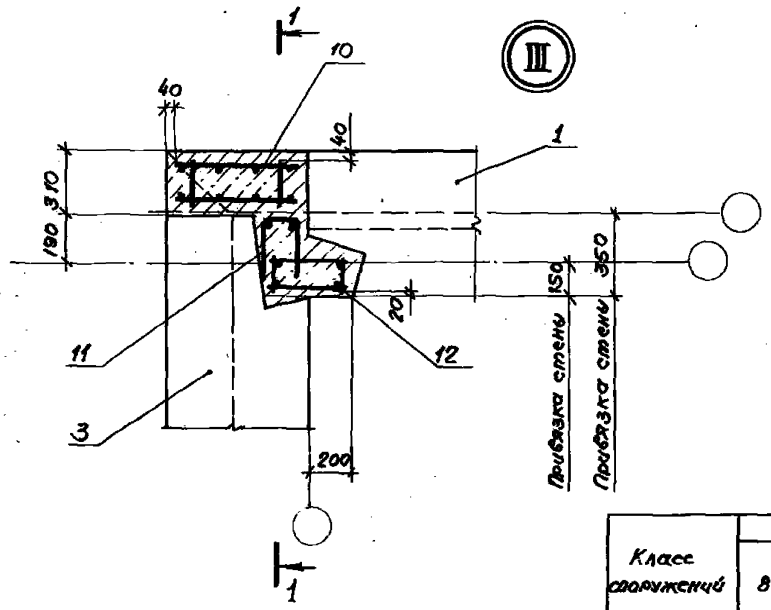

1—1

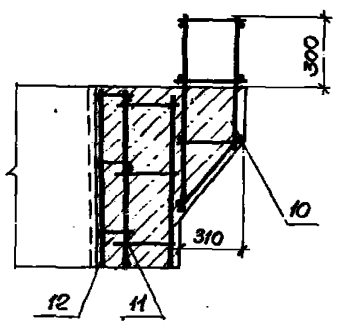

IV

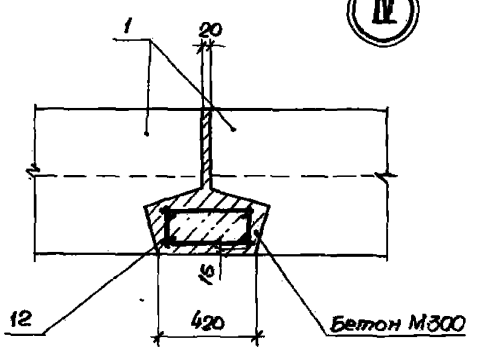

Класс сооружений	Позиции					
	8	9	10	11	12	13
AII, AIII, AIV	КП114	КП98	КП99	СП5	КП100	КП101

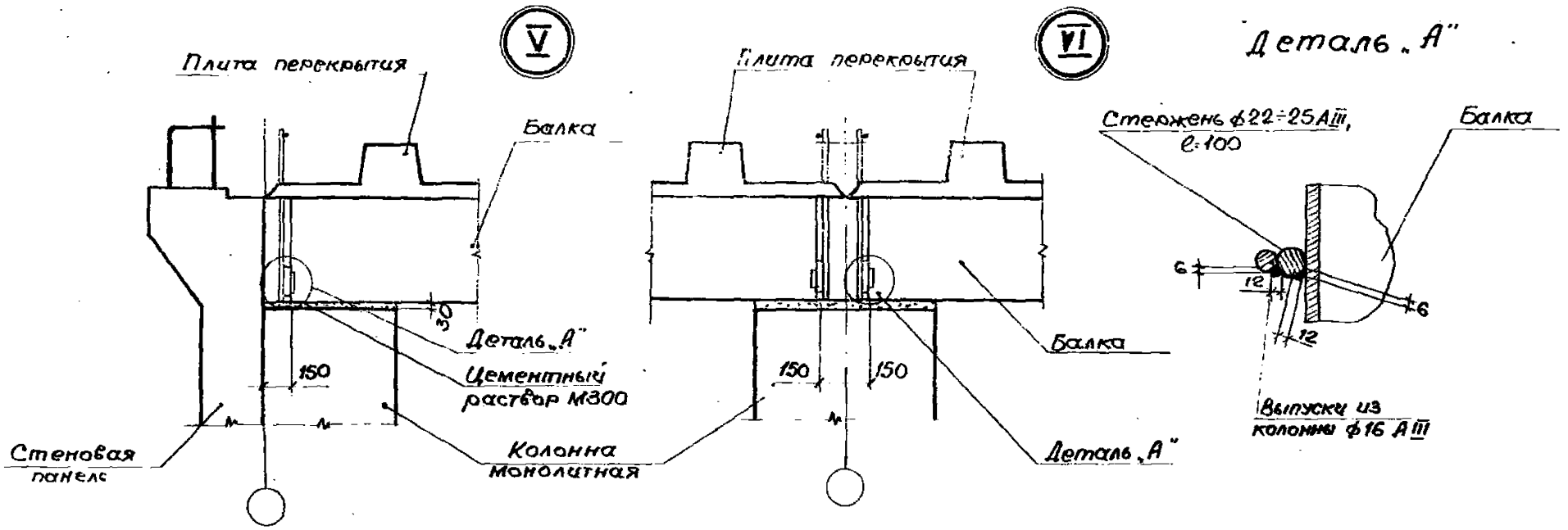

Деталь „А"

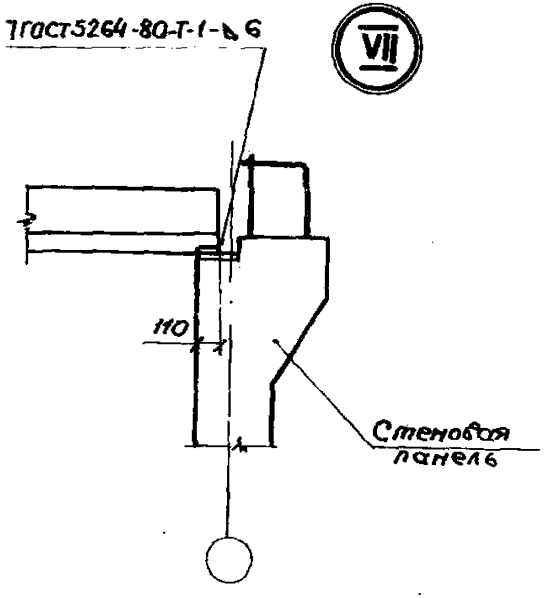

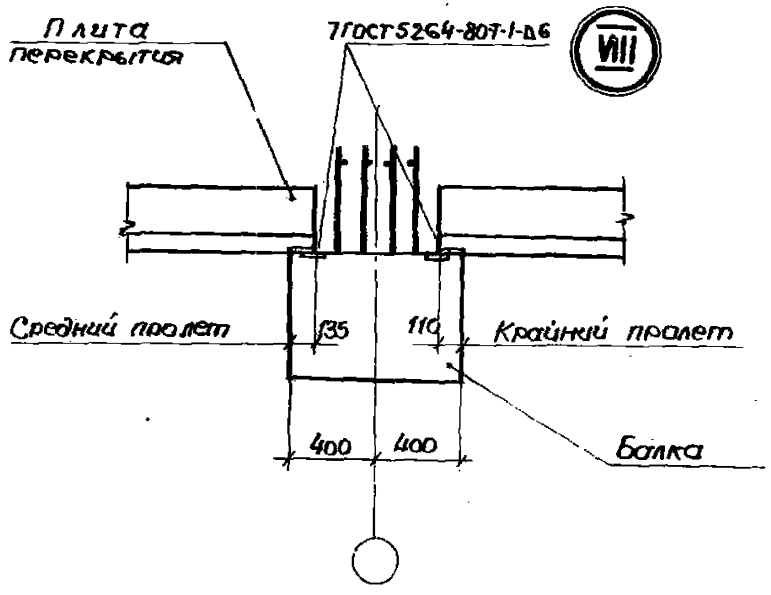

Сварку производить электродами типа Э-42А по ГОСТ 9467-75

Схема расположения верхних арматурных сеток перекрытия

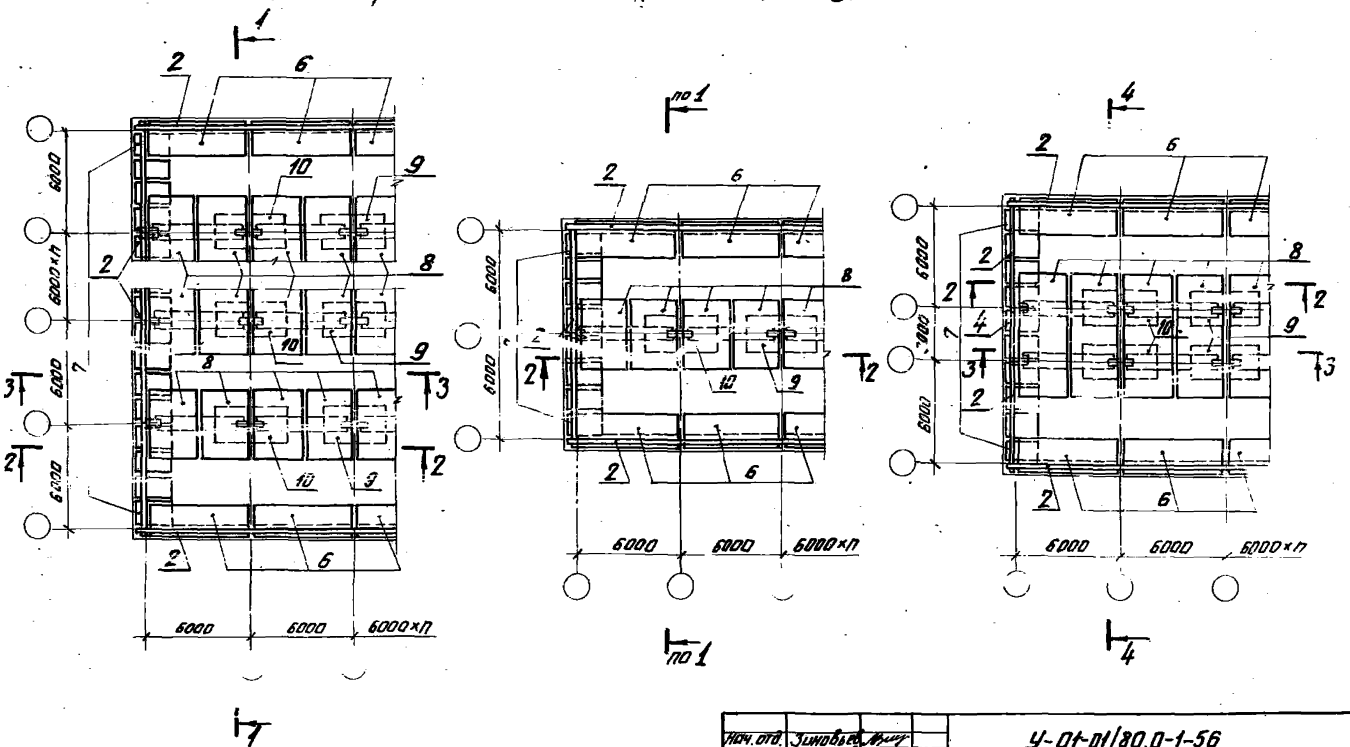

Нач. отд.	Зиновьев			У-01-01/80.0-1-56			
Н.контр.	Беляев						
Гл.констр.	Беляев			Схема армирования монолитной части перекрытия. Разрезы. Узлы. Сетка колонн (6×n)×6м, (6+6)×6м, (6+3+6)×6м	Стадия	Лист	Листов
Рук. гр.	Вокрачка				Р	1	5
Ст. инж.	Кателина				Проектный институт		
Ст. техник	Гаврилова						
Вед.инж.	Лыжкова						

Схема расположения нижних арматурных сеток и каркасов перекрытия

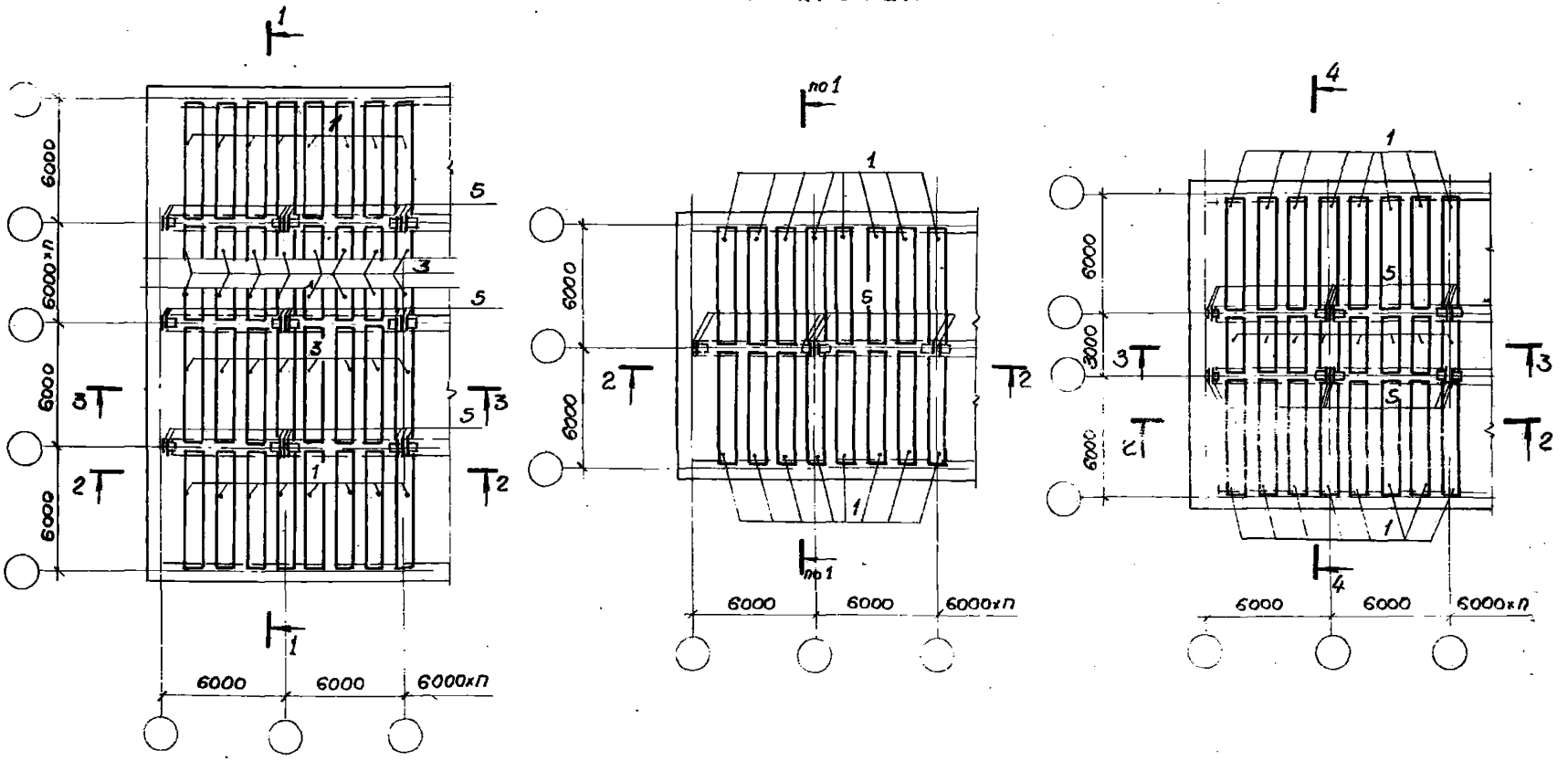

1 — 1

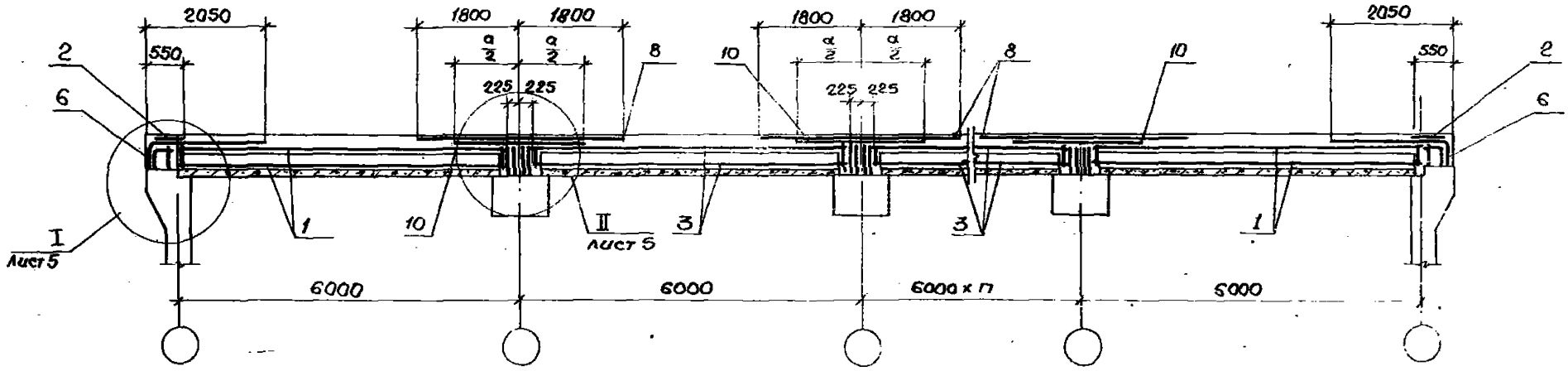
2050
1800
1800
1800
1800
2050
550
550
225 225
225 225
2
6
8
10
I
Лист 5
II
Лист 5
1
10
3
3
1
6000
6000
6000 x n
6000

2 — 2

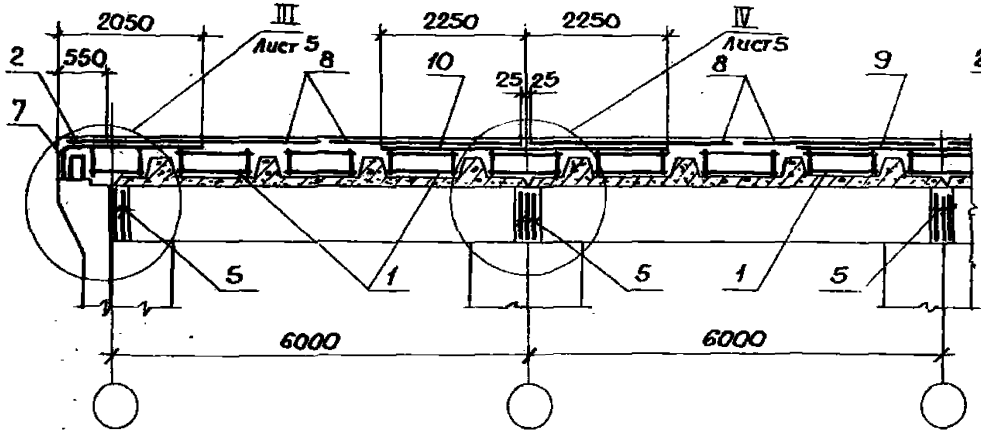
2050
2250
2250
550
25 25
2
7
III
Лист 5
IV
Лист 5
8
10
8
9
5
1
5
1
5
6000
6000

3 — 3

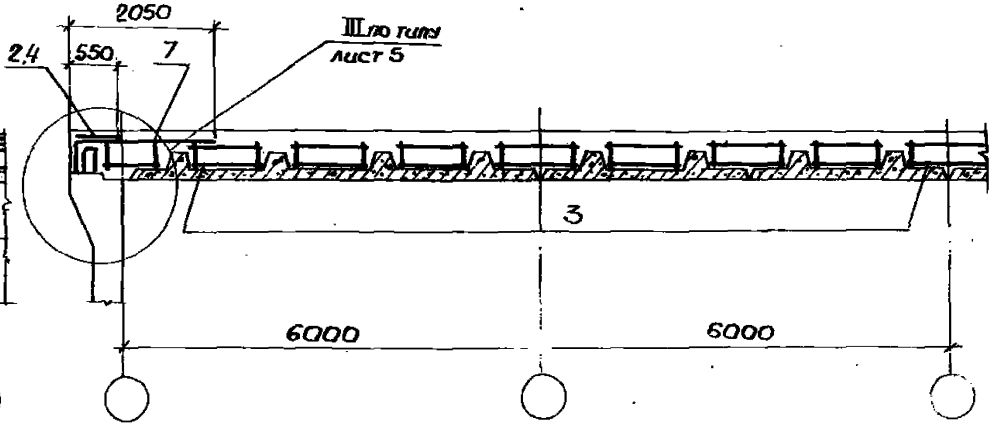
2050
550
24
7
III по типу
Лист 5
3
6000
6000

4 — 4

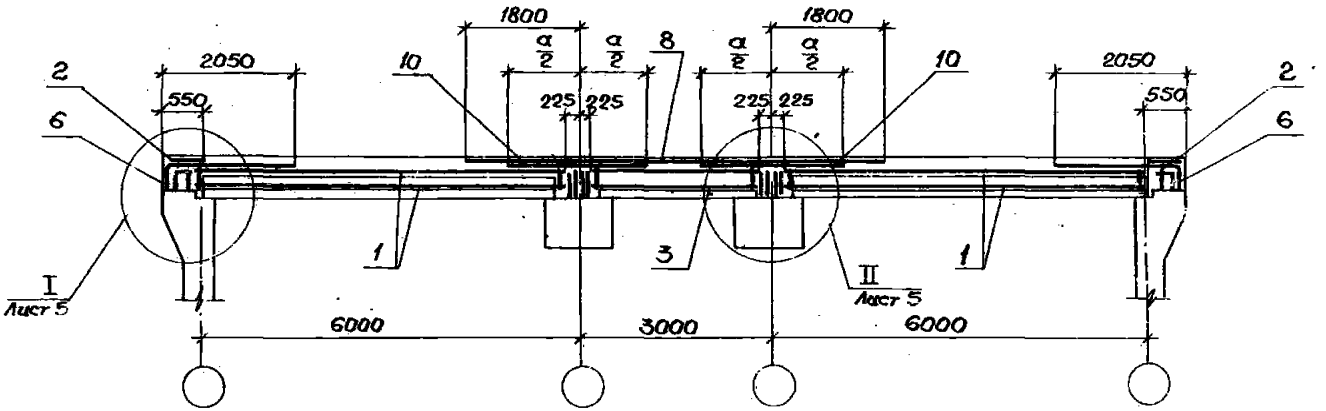

Сетка колонн, м	Класс сооружения	Позиции 1		2	3	4	5	6	7	8	9	10
		Привязка продольной стены 190мм	Привязка продольной стены 350мм									
(6×n)×6	A II	КП108	КП111	С113	КП111	—	С112		КП105			
	A III	КП109	КП112		КП112	—		С96	КП106	С101	С105	С104
	A IV	КП110	КП113		КП113	—		С98	КП107	С103	С107	С109
(6+3+6)×6	A II	КП108	КП111		КП102	С114			КП105			
	A III	КП109	КП112		КП103			С96	КП106	С99	С111	С106
	A IV	КП110	КП113		КП104			С97	КП107	С100	С110	С108
(6+6)×6	A II	КП108	КП111		—	—			КП105	С101	С105	С104
	A III	КП109	КП112		—	—		С96	КП106			
	A IV	КП110	КП113		—	—		С98	КП107	С103	С107	С109

$\frac{a}{2}$ – половина ширины сетки

Инв.№ подл. | Подпись и дата | Взам. инв.№

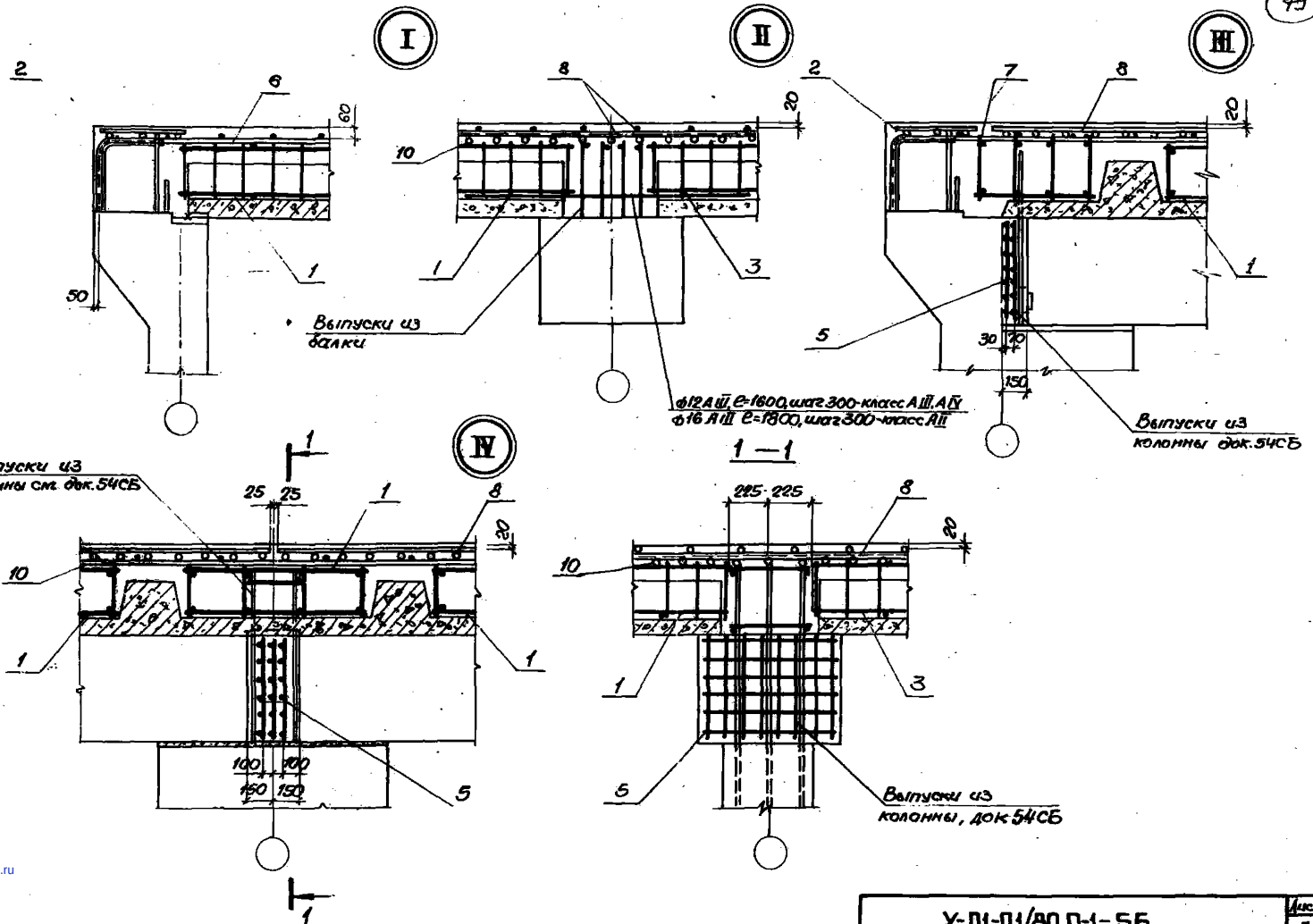

gost.e-ecolog.ru