ТИПОВЫЕ СТРОИТЕЛЬНЫЕ КОНСТРУКЦИИ , ИЗДЕЛИЯ И УЗЛЫ

СЕРИЯ 1.832.1–16

ПАНЕЛИ ПОВЫШЕННОЙ ЗАВОДСКОЙ ГОТОВНОСТИ С ТЕПЛОИЗОЛИРУЮЩИМ СЛОЕМ ИЗ ПОЛИСТИРОЛБЕТОНА, МОНОЛИТНО СВЯЗАННОГО С НЕСУЩИМИ СЛОЯМИ, ДЛЯ СЕЛЬСКОХОЗЯЙСТВЕННЫХ ПРОИЗВОДСТВЕННЫХ ЗДАНИЙ

ВЫПУСК 2

АРМАТУРНЫЕ И ЗАКЛАДНЫЕ ИЗДЕЛИЯ . РАБОЧИЕ ЧЕРТЕЖИ .

gost.e-ecolog.ru

ТИПОВЫЕ СТРОИТЕЛЬНЫЕ КОНСТРУКЦИИ , ИЗДЕЛИЯ И УЗЛЫ

СЕРИЯ 1.832 1–16

ПАНЕЛИ ПОВЫШЕННОЙ ЗАВОДСКОЙ ГОТОВНОСТИ С ТЕПЛОИЗОЛИРУЮЩИМ СЛОЕМ ИЗ ПОЛИСТИРОЛБЕТОНА, МОНОЛИТНО СВЯЗАННОГО С НЕСУЩИМИ СЛОЯМИ, ДЛЯ СЕЛЬСКОХОЗЯЙСТВЕННЫХ ПРОИЗВОДСТВЕННЫХ ЗДАНИЙ

ВЫПУСК 2

АРМАТУРНЫЕ И ЗАКЛАДНЫЕ ИЗДЕЛИЯ РАБОЧИЕ ЧЕРТЕЖИ .

РАЗРАБОТАНЫ :

АП ГИПРОНИСЕЛЬХОЗ

Главный инженер В.А.Чернояров

Начальник отд. И.Н.Котов

НИИЖБ

Зам.директора Т.И.Мамедов

Зав.сектором Ю.В.Чиненков

ЦНИИЭПсельстрой

Зам.директора В.А.Заренин

Зав.лабораторией В.А.Бенц

УТВЕРЖДЕНЫ :

Утверждены Главпроектом Госстроя СССР, письмо от 29.11.91 №5/4–73

Введены в действие с 01.01.93 , приказ АП Гипронисельхоз от 02.11.92 №209–п

Обозначение документа	Наименование	Стр.
1.832.1-16.2-ТТ	Технические требования	3
-1	Каркас КП1... КП3	4
-2	Каркас КП4... КП6	5
-3	Каркас КП7... КП9	6
-4	Каркас КП10... КП12	7
-5	Каркас КП13... КП15	8
-6	Каркас КП16... КП18	9
-7	Каркас КП19... КП21	10
-8	Каркас КП22... КП24	11
-9	Каркас КП25... КП27	11
-10	Каркас КП28... КП30	12
-11	Каркас КП31... КП33	12
-12	Узел I, II	13
-13	Каркас Кр1... Кр5	14
-14	Каркас Кр6... Кр9	14
-15	Каркас Кр10... Кр12	15
-16	Каркас Кр13... Кр15	15
-17	Каркас Кр16... Кр18	16
-18	Каркас Кр19... Кр21	16
-19	Каркас Кр22... Кр24	17
-20	Каркас Кр25... Кр27	17
-21	Каркас Кр28... Кр30	18
-22	Сетка С1, С2	18

Обозначение документа	Наименование	Стр.
1.832.1-16.2-23	Каркас Кр31... Кр33	19
-24	Сетка С3	19
-25	Сетка С4, С5	20
-26	Сетка С6	20
-27	Петля для подъема ПМ	21
-28	Костыль К1	21
-29	Изделие закладное МН1	22
-30	Изделие закладное МН2	22
-31	Фасонный элемент ФС1... ФС4	23
-32	Брусок Б1... Б4. Подкладка П1	23
-33	Изделие соединительное МС1-1... МС6	24

Инв. N подл. | Подпись и дата | Взам. инв. N

			1.832.1-16.2
Нач. отд.	Котов		Содержание
Н. контр.	Епанешникова		
Инж. I кат.	Кузьмина		

Стадия	Лист	Листов
Р		1

АП Гипронисельхоз

Формат А3

1 Настоящие технические требования распространяются на арматурные и закладные изделия панелей повышенной заводской готовности с теплоизолирующим слоем из полистиролбетона, монолитно связанного с несущими слоями.

2. Рабочие чертежи панелей приведены в выпуске 1 настоящей серии.

3. Арматурные стержни должны быть выправлены, очищены от ржавчины, масляных и других загрязнений.

4. Арматурные и закладные изделия должны отвечать требованиям ГОСТ 10922-90 „Арматурные и **закладные изделия, соединения сварные арматуры и закладных изделий железобетонных конструкций. Общие технические требования**".

5. Арматурные сетки и каркасы должны изготавливаться при помощи контактной точечной сварки К1-КТ в соответствии с требованиями ГОСТ 14098-85. „Соединения сварные арматуры и закладных изделий железобетонных конструкций. Типы, конструкций и размеры". Сварку изделий производить во всех точках пересечения стержней. Каждое изделие должно иметь бирку с указанием его марки. Результаты приемочного контроля должны быть занесены в журнал ОТК.

6 На чертежах размеры сеток и каркасов даны по осям и торцам стержней.

7. Объединение плоских каркасов в пространственные необходимо производить в кондукторах при помощи электросварочных клещей.

8. Сварку закладных изделий следует производить в соответствии с ГОСТ 14098-85.

9 Монтажные петли должны изготовляться из горячекатанной арматурной стали класса А-I по ГОСТ 5781-82* марок Ст3пс или Ст3сп по ГОСТ 380-88.

Сталь марки Ст3пс не допускается применять для изготовления петель, предназначенных для подъема и монтажа панелей при температуре ниже минус 40°С.

10 В зависимости от расчетной температуры наружного воздуха наиболее холодной пятидневки марку стали закладных изделий принимать по таблице

Расчетная температура, °С	Марка стали	ГОСТ
до минус 40	Ст3 кп 3-1	380-88
от минус 40 до минус 50	Ст3 сп 5-1	

11. Арматурные изделия изготавляются из арматурной стали А-III по ГОСТ 5781-82*, обыкновенной арматурой проволоки периодического профиля класса Вр-I по ГОСТ 6727-80*.

12 Открытые поверхности закладных изделий должны быть защищены антикоррозионным покрытием согласно требованиям главы СНиП 2.03.11-85 „Защита строительных конструкций от коррозии"; указаниям, приведенным в составе проекта здания.

Инв. N подл.	Подпись и дата	Взам. инв. N	

Нач.отд	Котов		
Н.контр	Кузьмина		
Зав.гр.	Корнеева		

1.832.1-16.2-ТТ

Технические требования

Стадия	Лист	Листов
Р		1

АП Гипронисельхоз

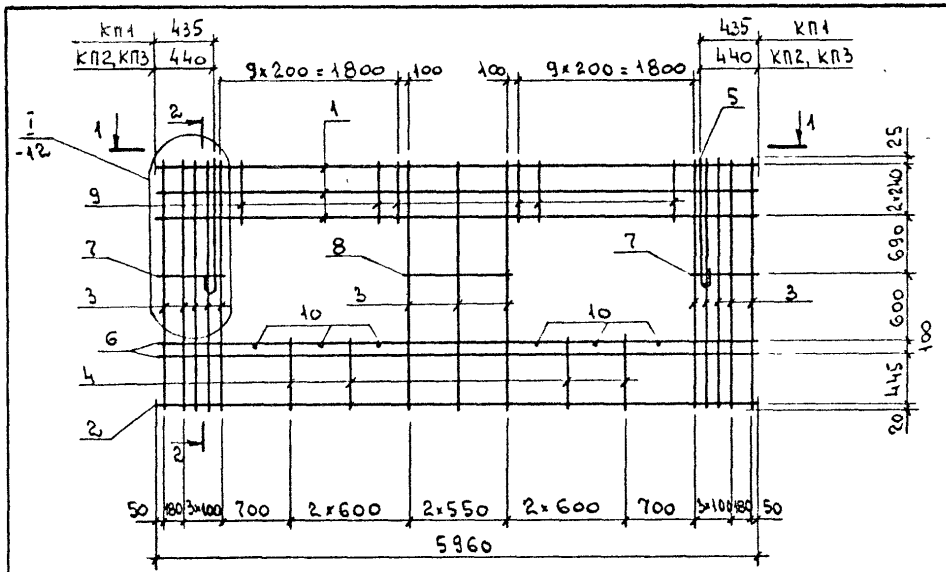

2 - 2

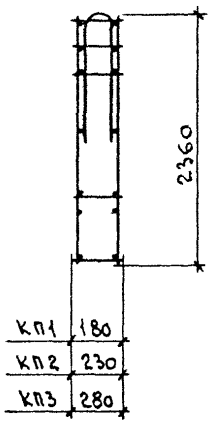

1 - 1



Поз.	Наименование	Кол. на каркас КП1	КП2	КП3	Обозначение документа
1	Каркас Кр1	3			1.832.1-16.2-13
	Кр3		3		
	Кр5			3	
2	Каркас Кр6	1			1.832.1-16.2-14
	Кр8		1		
	Кр9			1	
3	Каркас Кр10	13			1.832.1-16.2-15
	Кр11		13		
	Кр12			13	
4	Каркас Кр22	4			1.832.1-16.2-19
	Кр23		4		
	Кр24			4	
5	Петля для подъема ПМ18-1	2			1.832.1-16.2-27
	ПМ20-2		2		
	ПМ20-3			2	
6	ф8 AIII, ℓ = 5960, 2,4 кг	4	4	4	Без черт.
7	ф8 AIII, ℓ = 560; 0,22 кг	4	4		Без черт.
	6 AIII, ℓ = 560; 0,12 кг			4	Без черт.
8	ф8 AIII, ℓ = 1140; 0,45 кг	2	2		Без черт.
	6 AIII, ℓ = 1140; 0,25 кг			2	Без черт.
9	ф4 BpI, ℓ = 540; 0,05 кг	36	36	36	Без черт.
10	ф4 BpI, ℓ = 180; 0,02 кг	6			Без черт.
	4 BpI, ℓ = 230; 0,02 кг		6		Без черт.
	4 BpI, ℓ = 280; 0,03 кг			6	Без черт.
	Масса каркаса, кг	80,2	86,4	86,3	

Арматура класса A-III по ГОСТ 5781-82*, Bp-I по ГОСТ 6727-80*.

Нач. отд.	Котов	
Н. контр.	Бирюкова	
Рук. гр.	Солоухин	
Инж. I кат.	Кузьмина	

1.832.1-16.2-1

Каркас КП1 ... КП3

Стадия	Лист	Листов
Р		1

АП Гипронисельхоз

Формат А3

Инв. № подл. | Подпись и дата | Взам. инв. №

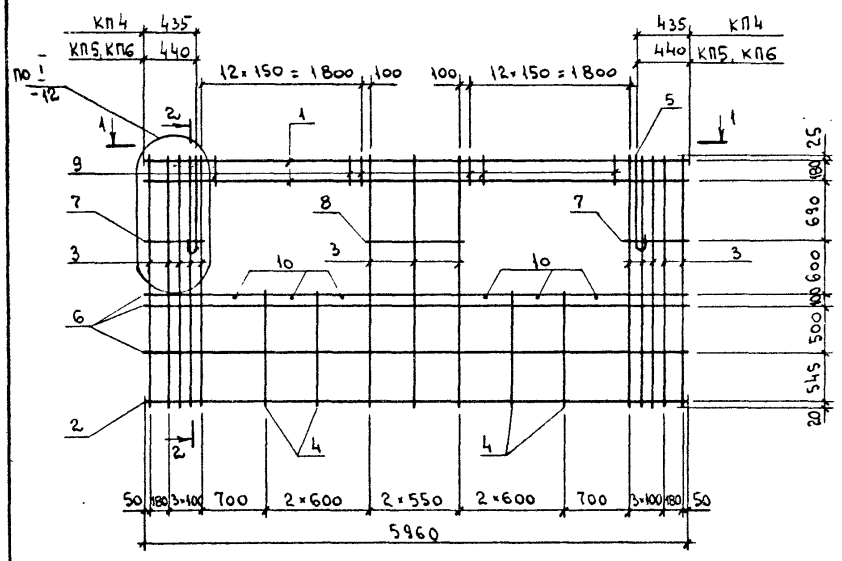

1 – 1

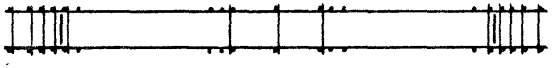

2 – 2

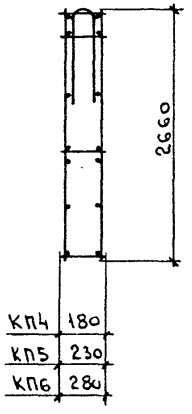

Поз.	Наименование	Кол. на каркас КП4	КП5	КП6	Обозначение документа
1	Каркас Кр2	2			1.832.1-16.2-13
	Кр3		2		
	Кр5			2	
2	Каркас Кр6	1			1.832.1-162-14
	Кр7		1		
	Кр9			1	
3	Каркас Кр13	13			1.832.1-162-16
	Кр14		13		
	Кр15			13	
4	Каркас Кр25	4			1.832.1-16.2-20
	Кр26		4		
	Кр27			4	
5	Петля для подъема ПМ18-1	2			1.832.1-16.2-27
	ПМ20-2		2		
	ПМ20-3			2	
6	ф 8 AIII, ℓ = 5960; 2,4 кг	6	6	6	Без черт.
7	ф 8 AIII, ℓ = 560; 0,22 кг	4			Без черт.
	6 AIII, ℓ = 560; 0,12 кг		4	4	Без черт.
8	ф 8 AIII, ℓ = 1140; 0,45 кг	2			Без черт.
	6 AIII, ℓ = 1140; 0,25 кг		2	2	Без черт.
9	ф 4 Bp I, ℓ = 230; 0,02 кг	48	48	48	Без черт.
10	ф 4 Bp I, ℓ = 180; 0,02 кг	6			Без черт.
	4 Bp I, ℓ = 230; 0,02 кг		6		Без черт.
	4 Bp I, ℓ = 280; 0,03 кг			6	Без черт.
	Масса каркаса, кг	99,3	94,9	97,3	

Арматура класса A-III по ГОСТ 5781-82*, Bp-I по ГОСТ 6727-80*

Нач. отд.	Котов	
Н. контр.	Бирюкова	
Рук. гр.	Солоухин	
Инж. I кат.	Кузьмина	

1.832.1-16.2-2

Каркас КП4 ... КП6

Стадия	Лист	Листов
Р		1

АП ГИПРОНИСЕЛЬХОЗ

Инв. № подл. | Подпись и дата | Взам. инв. №

Формат А3

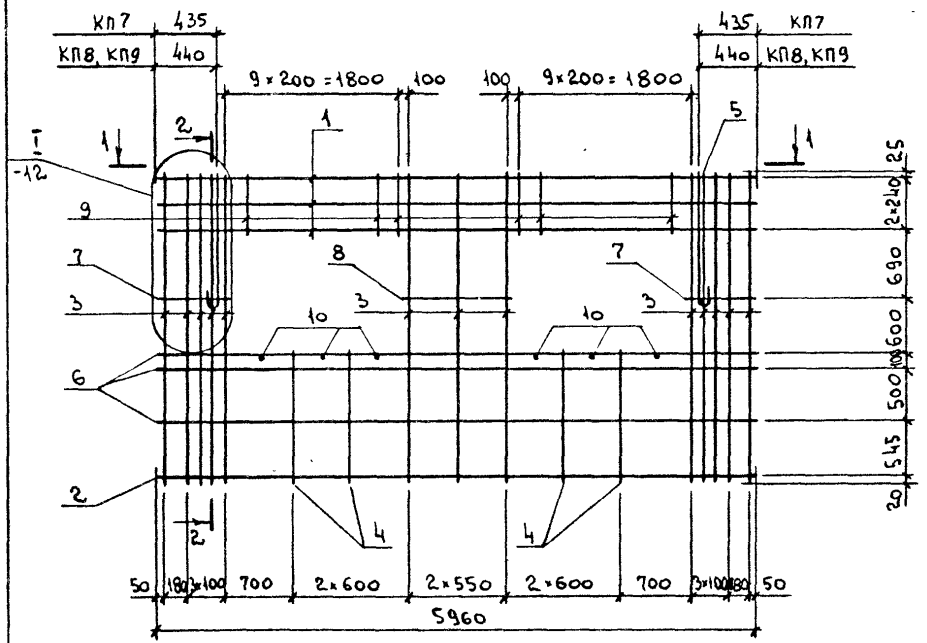

2 – 2

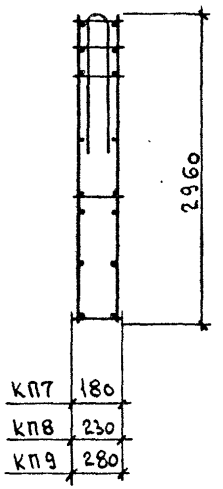

1 – 1

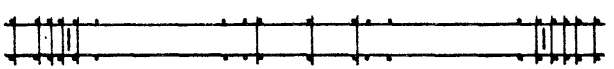

Поз.	Наименование	Кол. на каркас КП7	КП8	КП9	Обозначение документа
1	Каркас Кр1	3			1.832.1-162-13
	Кр3		3		
	Кр5			3	
2	Каркас Кр6	1			1.832.1-162-14
	Кр7		1		
	Кр9			1	
3	Каркас Кр16	13			1.832.1-162-17
	Кр17		13		
	Кр18			13	
4	Каркас Кр25	4			1.832.1-162-20
	Кр26		4		
	Кр27			4	
5	Петля для подъема ПМ 18-1	2			1.832.1-162-27
	ПМ 20-2		2		
	ПМ 22-3			2	
6	ф8AIII, ℓ=5960; 2,4кг	6	6	6	БЕЗ ЧЕРТ.
7	ф8AIII, ℓ=560; 0,22кг	4			БЕЗ ЧЕРТ.
	6AIII, ℓ=560; 0,12кг		4	4	БЕЗ ЧЕРТ.
8	ф8AIII, ℓ=1140; 0,45кг	2			БЕЗ ЧЕРТ.
	6AIII, ℓ=1140; 0,25кг		2	2	БЕЗ ЧЕРТ.
9	ф4BpI, ℓ=540; 0,05кг	36	36	36	БЕЗ ЧЕРТ.
10	ф4BpI, ℓ=180; 0,02кг	6			БЕЗ ЧЕРТ.
	4BpI, ℓ=230; 0,02кг		6		БЕЗ ЧЕРТ.
	4BpI, ℓ=280; 0,03кг			6	БЕЗ ЧЕРТ.
	Масса каркаса, кг	106,3	109,5	118,9	

Арматура класса AIII по ГОСТ 5781-82*, BpI по ГОСТ 6727-80*

Инв. № подл. | Подпись и дата | Взам. инв. №

Нач. отд	Котов	
Н. контр.	Бирюкова	
Рук. гр	Солоухин	
Инж. кат.	Кузьмина	

1.832.1-16.2-3

Каркас КП7 ... КП9

Стадия	Лист	Листов
Р		1

АП ГИПРОНИСЕЛЬХОЗ

Формат А3

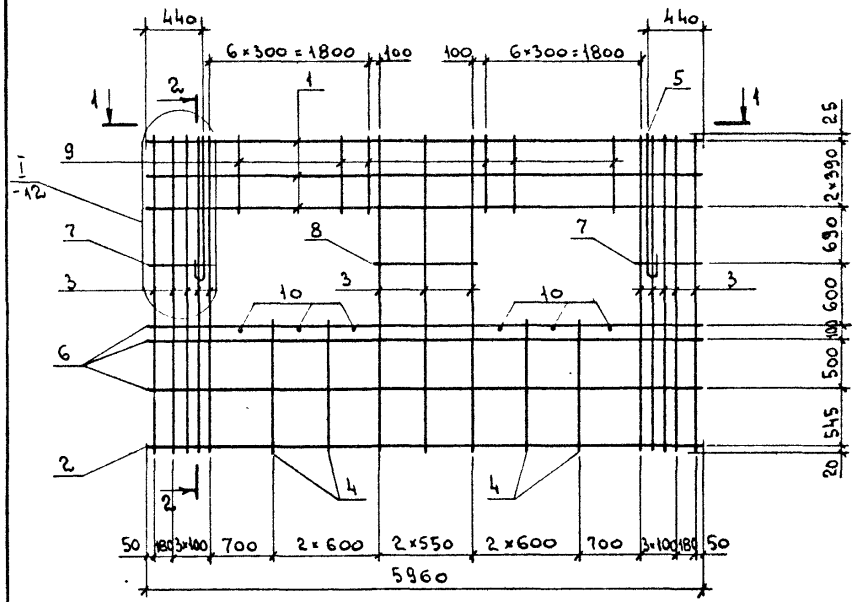

2 – 2

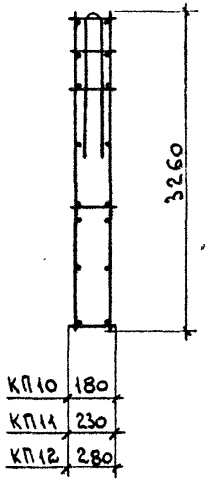

1 – 1

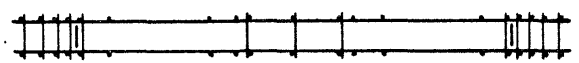

Поз.	Наименование	Кол. на каркас КП10	КП11	КП12	Обозначение документа
1	Каркас Кр2	3			1.832.1-16.2-13
	Кр4		3		
	Кр5			3	
2	Каркас Кр6	1			1.832.1-16.2-14
	Кр7		1		
	Кр9			1	
3	Каркас Кр19	13			1.832.1-16.2-18
	Кр20		13		
	Кр21			13	
4	Каркас Кр25	4			1.832.1-16.2-20
	Кр26		4		
	Кр27			4	
5	Петля для подъема ПМ20-1	2			1.832.1-16.2-27
	ПМ22-2		2		
	ПМ22-3			2	
6	ф8 AIII, ℓ= 5960; 2,4 кг	6	6	6	Без черт.
7	ф8 AIII, ℓ= 560; 0,22 кг	4	4		Без черт.
	6 AIII, ℓ= 560; 0,12 кг			4	Без черт.
8	ф8 AIII, ℓ= 1140; 0,45 кг	2	2		Без черт.
	6 AIII, ℓ= 1140; 0,25 кг			2	Без черт.
9	ф4 BpI, ℓ= 840; 0,08 кг	24	24	24	Без черт.
10	ф4 BpI, ℓ= 180; 0,02 кг	6			Без черт.
	4 BpI, ℓ= 230; 0,02 кг		6		Без черт.
	4 BpI, ℓ= 280; 0,03 кг			6	Без черт.
	Масса каркаса, кг	126,4	128,0	118,6	

Арматура класса A-III по ГОСТ 5781-82*, Bp-I по ГОСТ 6727-80*

Инв. № подл. | Подпись и дата | Взам. инв. №

Нач. отд.	Котов		
Н. контр.	Бирюкова		
Рук. гр.	Солоухин		
Инж. кат.	Кузьмина		

1.832.1-16.2-4

Каркас КП10... КП12

Стадия	Лист	Листов
Р		1

АП Гипронисельхоз

Формат А3

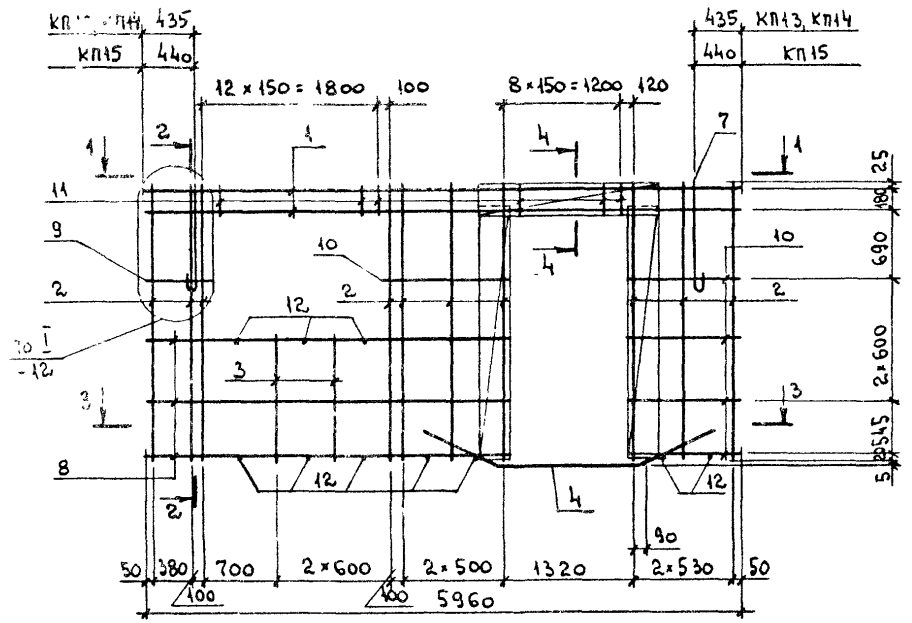

1 – 1

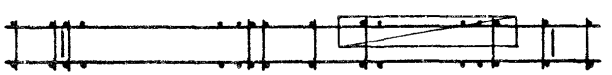

3 – 3

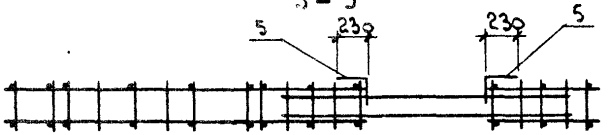

2 – 2

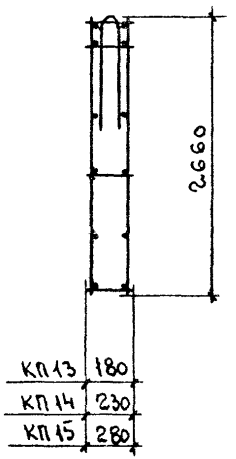

4 – 4

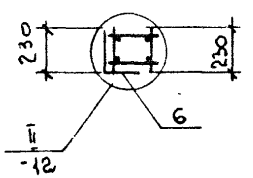

Поз	Наименование	Кол. на каркас КП13	КП14	КП15	Обозначение документа
1	Каркас Кр2	2			1.832.1-16.2-13
	Кр3		2		
	Кр5			2	
2	Каркас Кр13	10			1.832.1-16.2-16
	Кр14		10		
	Кр15			10	
3	Каркас Кр25	2			1.832.1-16.2-20
	Кр26		2		
	Кр27			2	
4	Каркас Кр28	1			1.832.1-16.2-21
	Кр29		1		
	Кр30			1	
5	Сетка С1	2	2	2	1.832.1-162-22
6	С2	1	1	1	
7	Петля для подъема ПМ18-1	2			1.832.1-16.2-27
	ПМ18-2		2		
	ПМ20-3			2	
8	ф 8 AIII, ℓ = 3550; 1,4 кг	6	6	6	Без черт.
9	ф 8 AIII, ℓ = 560; 0,22 кг	2	2	2	Без черт.
10	ф 8 AIII, ℓ = 1140; 0,45 кг	10	10	10	Без черт.
11	ф 4 Bp-I, ℓ = 230; 0,02 кг	40	40	40	Без черт.
12	ф 4 Bp-I, ℓ = 180; 0,02 кг	10			Без черт.
	4 Bp-I, ℓ = 230; 0,02 кг		10		Без черт.
	4 Bp-I, ℓ = 280; 0,03 кг			10	Без черт.
	Масса каркаса, кг	98,2	90,9	98,8	

Арматура класса A-III по ГОСТ 5781-82*, Bp-I по ГОСТ 6727-80*

Нач. отд.	Котов		
Н. контр.	Бирюкова		
Рук. гр.	Солоухин		
Инж. 1 кат.	Кузьмина		

1.832.1-16.2-5

Каркас КП13..., КП15

Стадия	Лист	Листов
Р		1

АП Гипронисельхоз

Инв. № подл. | Подпись и дата | Взам. инв. №

Формат А3

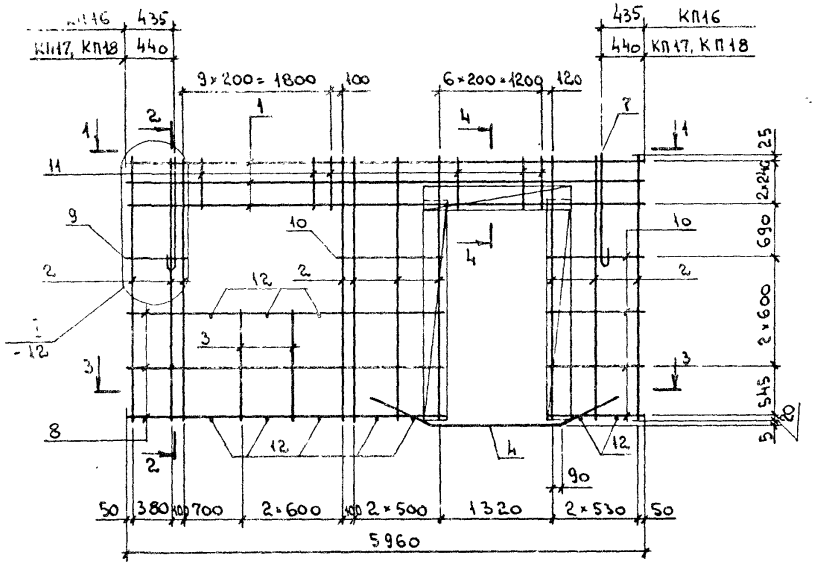

1 – 1

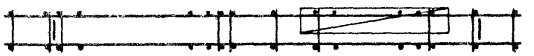

3 – 3

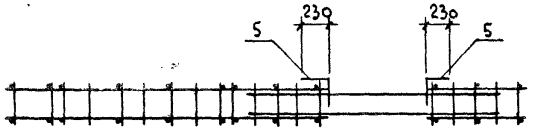

2 – 2

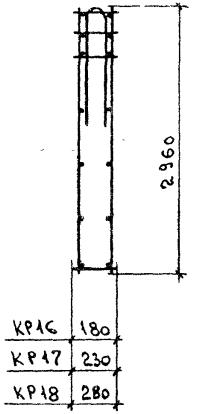

КП16	180
КП17	230
КП18	280

4 – 4

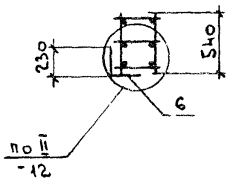

Поз.	Наименование	Кол на каркас КП16	КП17	КП18	Обозначение документа
1	Каркас Кр1	3			1.832.1-16.2-13
	Кр3		3		
	Кр5			3	
2	Каркас Кр16	10			1.832.1-16.2-17
	Кр17		10		
	Кр18			10	
3	Каркас Кр25	2			1.832.1-16.2-20
	Кр26		2		
	Кр27			2	
4	Каркас Кр28	1			1.832.1-16.2-21
	Кр29		1		
	Кр30			1	
5	Сетка С1	2	2	2	1.832.1-16.2-22
6	С2	1	1	1	
7	Петля для подъема ПМ18-1	2			1.832.1-16.2-27
	ПМ20-2		2		
	ПМ20-3			2	
8	ф 8 AIII, ℓ=3550; 1,4 кг	6	6	6	Без черт.
9	ф 8 AIII, ℓ= 560; 0,22 кг	2	2	2	Без черт.
10	ф 8 AIII, ℓ=1140; 0,45 кг	10	10	10	Без черт.
11	ф 4 BpI, ℓ= 540; 0,05 кг	30	30	30	Без черт.
12	ф 4 BpI, ℓ= 180; 0,02 кг	10			Без черт.
	4 BpI, ℓ= 230; 0,02 кг		10		Без черт.
	4 BpI, ℓ= 280; 0,03 кг			10	Без черт.
	Масса каркаса, кг	104,5	110,7	113,0	

Арматура класса AIII по ГОСТ 5781-82*, BpI по ГОСТ 6727-80*

Нач.отд.	Котов	
Н.контр.	Бирюкова	
Рук.гр.	Солоухин	
Инж.I кат.	Кузьмина	

1.832.1-16.2-6

Каркас КП16 ... КП18

Стадия	Лист	Листов
Р		1

АП Гипронисельхоз

Формат А3

Инв.№ подл. | Подпись и дата | Взам.инв.№

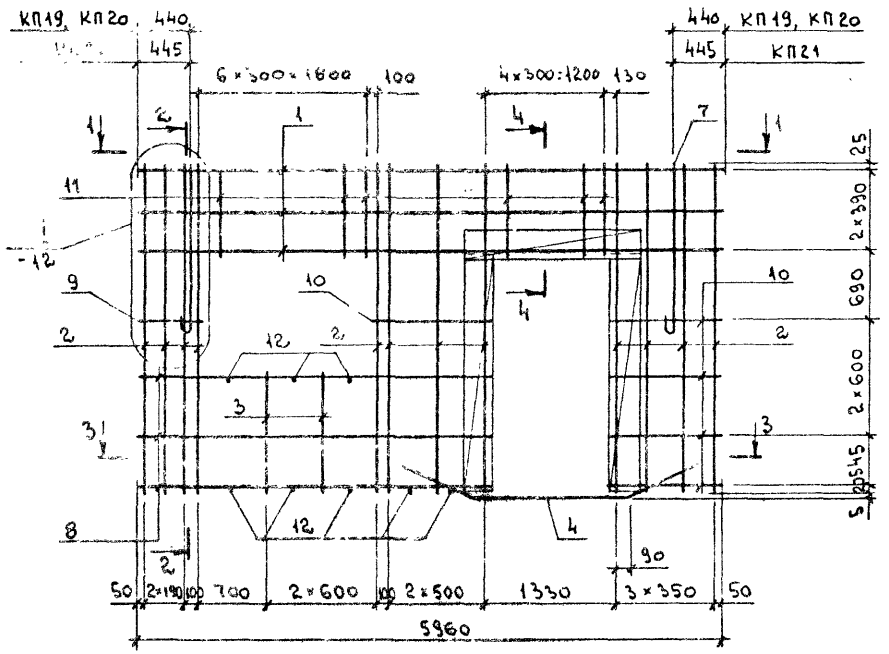

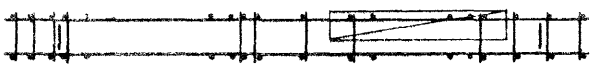

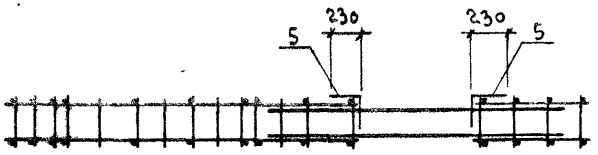

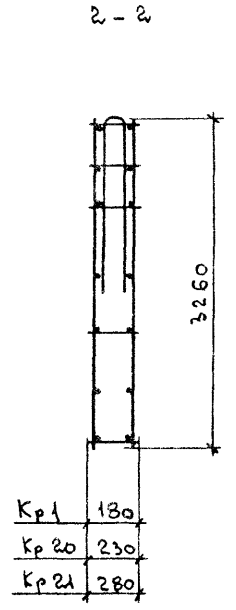

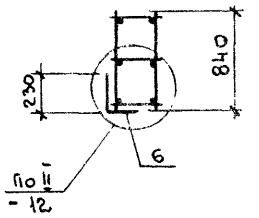

Поз.	Наименование	Кол. на каркас КП19	КП20	КП21	Обозначение документа
1	Каркас Кр2	3			1.832.1-16.2-13
	Кр4		3		
	Кр5			3	
2	Каркас Кр19	12			1.832.1-16.2-18
	Кр20		12		
	Кр21			12	
3	Каркас Кр25	2			1.832.1-16.2-20
	Кр26		2		
	Кр27			2	
4	Каркас Кр28	1			1.832.1-16.2-21
	Кр29		1		
	Кр30			1	
5	Сетка С1	2	2	2	1.832.1-16.2-22
6	С2	1	1	1	
7	Петля для подъема ПМ20-1	2			1.832.1-16.2-27
	ПМ22-2		2		
	ПМ22-3			2	
8	ф8AIII, ℓ=3550; 1,4кг	6	6	6	БЕЗ ЧЕРТ.
9	ф8AIII, ℓ=560; 0,22кг	2	2	2	БЕЗ ЧЕРТ.
10	ф8AIII, ℓ=1140; 0,45кг	10	10	10	БЕЗ ЧЕРТ.
11	ф4BpI, ℓ=840; 0,08кг	20	20	20	БЕЗ ЧЕРТ.
12	ф4BpI, ℓ=180; 0,02кг	8			БЕЗ ЧЕРТ.
	4BpI, ℓ=230; 0,02кг		8		БЕЗ ЧЕРТ.
	4BpI, ℓ=280; 0,03кг			8	БЕЗ ЧЕРТ.
	Масса каркаса, кг	129,5	133,4	124,4	

Арматура класса A-III по ГОСТ5781-82*, Bp-I по ГОСТ 6727-80*

Нач.отд.	Котов	
Н.контр.	Бирюкова	
Рук.гр	Солоухин	
Инж.-кат	Кузьмина	

1.832.1-16.2-7

Каркас КП19... КП21

Стадия	Лист	Листов
Р		1

АП ГИПРОНИСЕЛЬХОЗ

Формат А3

Инв.№ подл. | Подпись и дата | Взам.инв.№

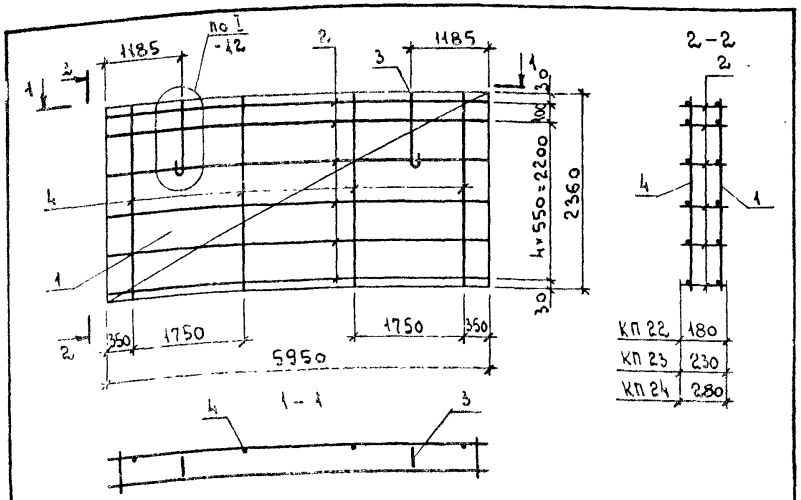

Поз.	Наименование	Кол. на каркас КП22	КП23	КП24	Обозначение документа
1	Сетка С3	1	1	1	1.832.1-16.2-24
2	Каркас Кр31	6			
	Кр32		6		-23
	Кр33			6	
3	Петля для подъема ПМ18-1	2			
	ПМ18-2		2		-27
	ПМ20-3			2	
4	ф5 Вр I, ℓ = 2360; 0,34 кг	4	4	4	Без черт.
	Масса каркаса, кг	52,7	68,5	75,9	

Арматура класса Вр-I по ГОСТ 6727-80*

	1.832.1-16.2-8		
Нач. отд. Котов	Каркас КП22..., КП24	Стадия	Лист	Листов
Н. контр. Епанешникова		Р		1
Инж. I кат. Кузьмина	АП Гипронисельхоз			

Формат А4

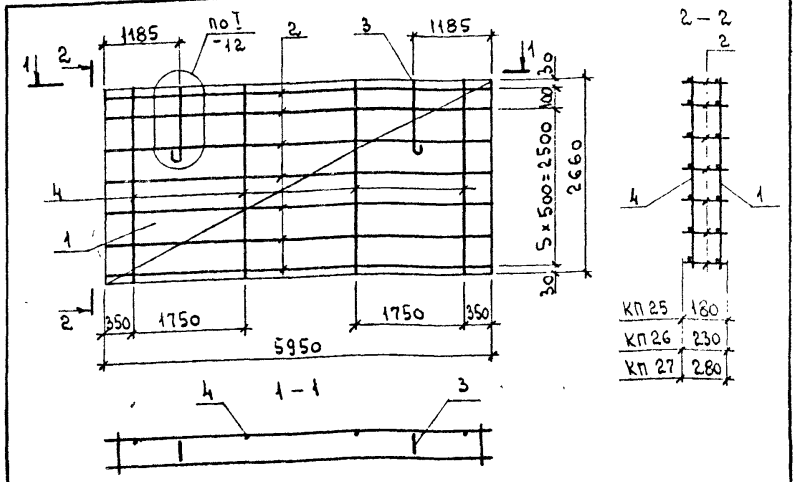

Поз.	Наименование	Кол. на каркас КП25	КП26	КП27	Обозначение документа
1	Сетка С4	1	1	1	1.832.1-16.2-25
2	Каркас Кр31	7			
	Кр32		7		-23
	Кр33			7	
3	Петля для подъема ПМ20-1	2			
	ПМ20-2		2		-27
	ПМ20-3			2	
4	ф5 Вр I, ℓ = 2660; 0,38 кг	4	4	4	Без черт.
	Масса каркаса, кг	65,5	83,9	85,5	

Арматура класса Вр-I по ГОСТ 6727-80*

	1.832.1-16.2-9		
Нач. отд. Котов	Каркас КП25...КП27	Стадия	Лист	Листов
Н. контр. Епанешникова		Р		1
Инж. I кат. Кузьмина	АП Гипронисельхоз			

Формат А4

Инв. № подл. | Подпись и дата | Взам. инв. №

Инв. № подл. | Подпись и дата | Взам. инв. №

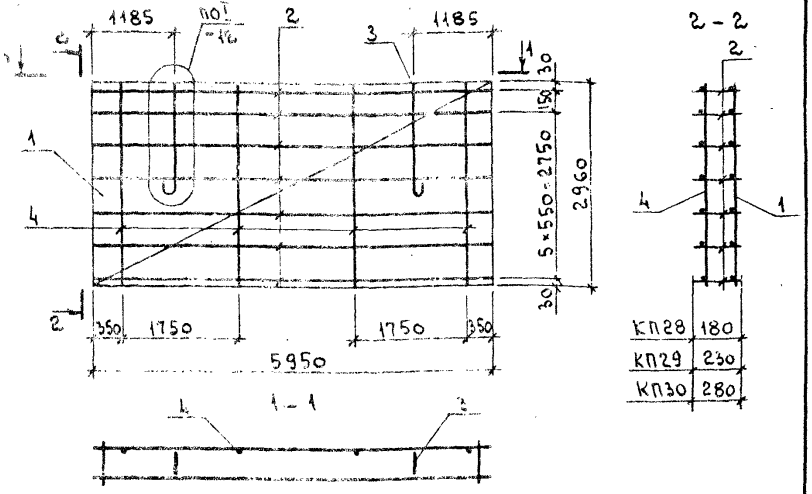

Поз.	Наименование	Кол. на каркас КП28	КП29	КП30	Обозначение документа
1	Сетка С5	1	1	1	1.832.1-16.2-25
2	Каркас Кр 31	7			
	Кр 32		7		-23
	Кр 33			7	
3	Петля для подъема ПМ20-1	2			
	ПМ20-2		2		-27
	ПМ22-3			2	
4	ф 5 Вр I, ℓ=2960; 0,42 кг	4	4	4	Без черт.
	Масса каркаса, кг	66,3	84,7	90,9	

Арматура класса Вр-I по ГОСТ 6727-80*

Инв. № подл.	Подпись и дата	Взам. инв. №

		1.832.1-16.2-10	
Нач. отд.	Котов	Каркас КП28...КП30	Стадия: Р; Лист: ; Листов: 1
Н. контр.	Епанешникова		АП Гипронисельхоз
Инж. I кат.	Кузьмина		

Формат А4

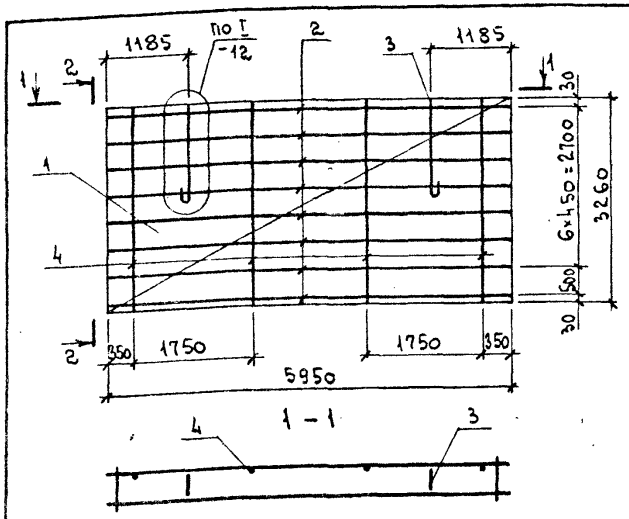

Поз.	Наименование	Кол. на каркас КП31	КП32	КП33	Обозначение документа
1	Сетка С6	1	1	1	1.832.1-16.2-26
2	Каркас Кр 31	8			
	Кр 32		8		-23
	Кр 33			8	
3	Петля для подъема ПМ22-1	2			
	ПМ22-2		2		-27
	ПМ22-3			2	
4	ф 5 Вр I, ℓ=3260; 0,47 кг	4	4	4	Без черт.
	Масса каркаса, кг	87,8	98,8	100,6	

Арматура класса Вр-I по ГОСТ 6727-80*

Инв. № подл.	Подпись и дата	Взам. инв. №

		1.832.1-16.2-11	
Нач. отд.	Котов	Каркас КП31...КП33	Стадия: Р; Лист: ; Листов: 1
Н. контр.	Епанешникова		АП Гипронисельхоз
Инж. I кат.	Кузьмина		

Формат А4

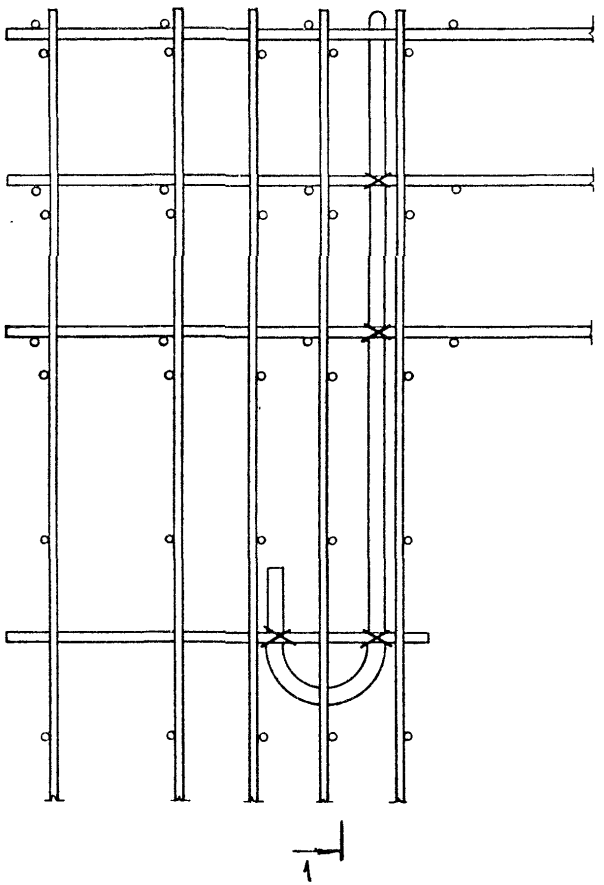

I

1 – 1

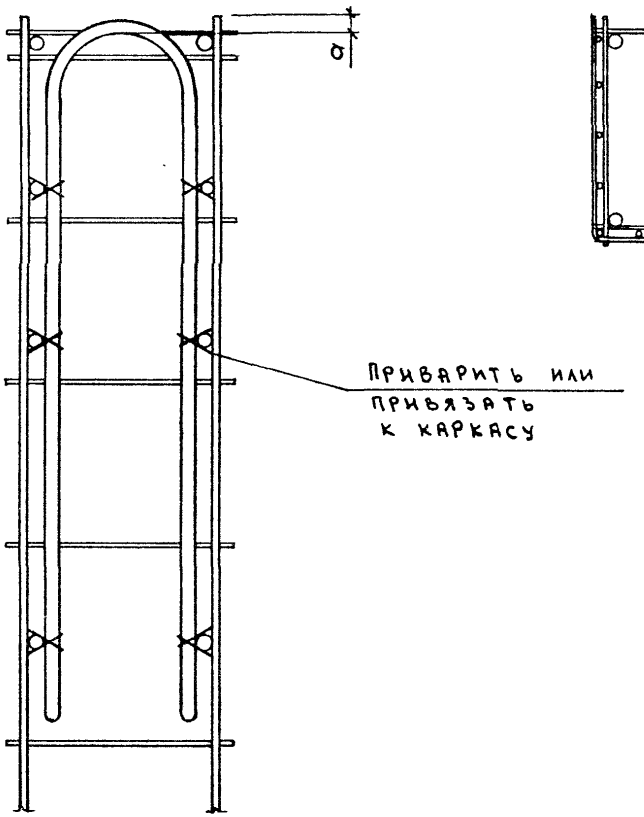

II

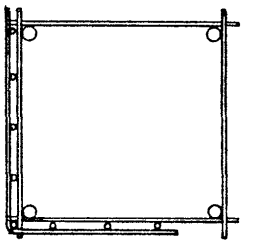

Размеры, мм	
ф петли	a
18	20
20, 22	25

Инв. № подл. | Подпись и дата | Взам. инв. №

Нач. отд.	Котов		
Н. контр.	Бирюкова		
Рук. гр.	Солоухин		
Инж. кат.	Кузьмина		

1.832.1-16.2-12

Узел I, II

Стадия	Лист	Листов
Р		1

АП ГИПРОНИСЕЛЬХОЗ

Формат А3

Ц 00012-03 14

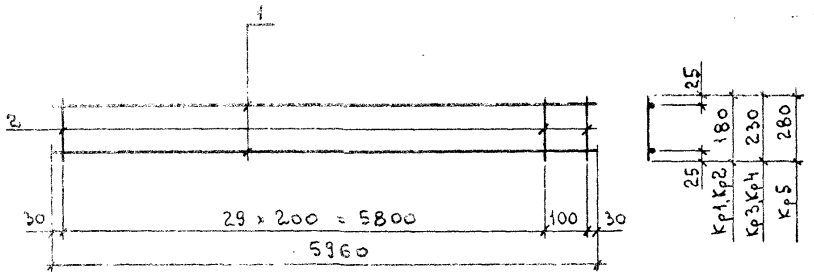

Поз	Наименование	Кол. на каркас				
		Кр1	Кр2	Кр3	Кр4	Кр5
1	ф12 AIII, ℓ=5960; 5,3 кг	2		2		2
	14 AIII, ℓ=5960; 7,2 кг		2		2	
2	ф 4 Вр-I, ℓ=180; 0,02 кг	31	31			
	4 Вр-I, ℓ=230; 0,02 кг			31	31	
	4 Вр-I, ℓ=280; 0,03 кг					31
	Масса каркаса, кг	11,2	15,0	11,2	15,0	11,5

Арматура класса A-III по ГОСТ 5781-82*, Вр-I по ГОСТ 6727-80*

		1.832.1-16.2-13	
Нач.отд.	Котов	Каркас Кр1... Кр5	Стадия: Р; Лист: ; Листов: 1
Н.контр.	Бирюкова		АП ГИПРОНИСЕЛЬХОЗ
Рук.гр.	Солоухин		
Инж.кат	Кузьмина		

Инв. № подл. | Подпись и дата | Взам. инв. №

Формат А4

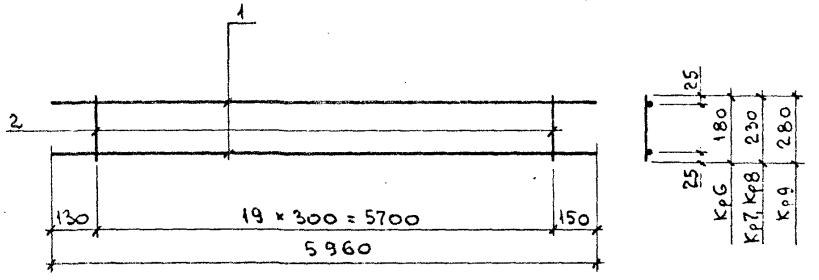

Поз	Наименование	Кол. на каркас			
		Кр6	Кр7	Кр8	Кр9
1	ф 6 AIII, ℓ=5960; 1,3 кг		2		2
	8 AIII, ℓ=5960; 2,4 кг	2		2	
2	ф 4 Вр-I, ℓ=180; 0,02 кг	20			
	4 Вр-I, ℓ=230; 0,02 кг		20	20	
	4 Вр-I, ℓ=280; 0,03 кг				20
	Масса каркаса, кг	5,2	3,0	5,2	3,2

Арматура класса A-III по ГОСТ 5781-82*, Вр-I по ГОСТ 6727-80*

		1.832.1-16.2-14	
Нач.отд.	Котов	Каркас Кр6... Кр9	Стадия: Р; Лист: ; Листов: 1
Н.контр.	Бирюкова		АП ГИПРОНИСЕЛЬХОЗ
Рук.гр.	Солоухин		
Инж.кат	Кузьмина		

Инв. № подл. | Подпись и дата | Взам. инв. №

Формат А4

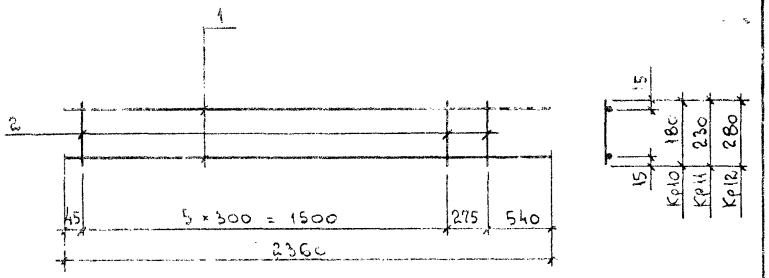

Поз.	Наименование	Кол. на каркас		
		Кр10	Кр11	Кр12
1	ф6А-III, ℓ = 2360; 0,52 кг	2	2	2
2	ф 4Вр-I, ℓ = 180; 0,02 кг	7		
	4Вр-I, ℓ = 230; 0,02 кг		7	
	4Вр-I, ℓ = 280; 0,03 кг			7
	Масса каркаса, кг	1,2	1,2	1,3

Арматура класса А-III по ГОСТ 5781-82*, Вр-I по ГОСТ 6727-80*

			1.832.1-16.2-15	
Нач.отд.	Котов		Каркас Кр10 ... Кр12	Стадия: Р; Лист: ; Листов: 1
Н.контр.	Бирюкова			АП ГИПРОНИСЕЛЬХОЗ
Рук.гр.	Солоухин			
Инж.-кат.	Кузьмина			

Инв. № подл. | Подпись и дата | Взам. инв. №

Формат А4

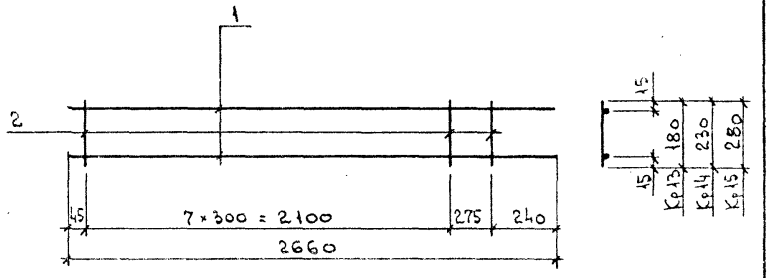

Поз.	Наименование	Кол. на каркас		
		Кр13	Кр14	Кр15
1	ф8А-III, ℓ = 2660; 1,1 кг	2	2	2
2	ф 4Вр-I, ℓ = 180; 0,02 кг	9		
	4Вр-I, ℓ = 230; 0,02 кг		9	
	4Вр-I, ℓ = 280; 0,03 кг			9
	Масса каркаса, кг	2,4	2,4	2,5

Арматура класса А-III по ГОСТ 5781-82*, Вр-I по ГОСТ 6727-80*

			1.832.1-16.2-16	
Нач.отд.	Котов		Каркас Кр13 ... Кр15	Стадия: Р; Лист: ; Листов: 1
Н.контр.	Бирюкова			АП ГИПРОНИСЕЛЬХОЗ
Рук.гр.	Солоухин			
Инж.-кат.	Кузьмина			

Инв. № подл. | Подпись и дата | Взам. инв. №

Формат А4

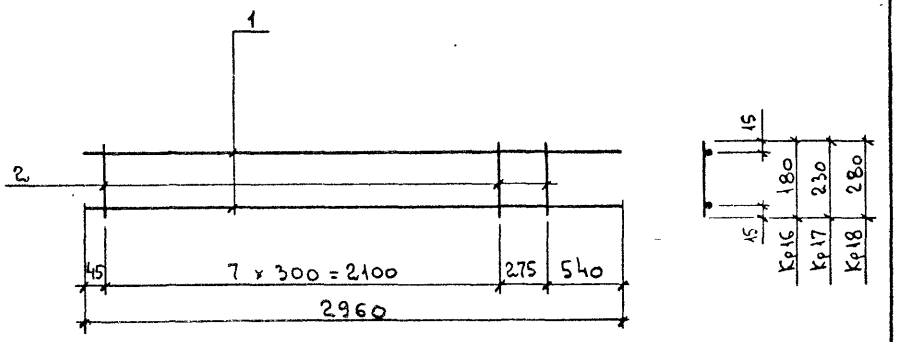

Поз.	Наименование	Кол. на каркас		
		Кр16	Кр17	Кр18
1	ф 8 А-III, ℓ = 2960; 1,2 кг	2	2	2
2	ф 4 Вр-I, ℓ = 180; 0,02 кг	9		
	4 Вр-I, ℓ = 230; 0,02 кг		9	
	4 Вр-I, ℓ = 280; 0,03 кг			9
	Масса каркаса, кг	2,6	2,6	2,7

Арматура класса А-III по ГОСТ 5781-82*, Вр-I по ГОСТ 6727-80*

		1.832.1-16.2-17	
Нач. отд.	Котов	Каркас Кр16 ... Кр18	Стадия: Р; Лист: ; Листов: 1
Н. контр.	Бирюкова		АП ГИПРОНИСЕЛЬХОЗ
Рук. гр.	Солоухин		
Инж. кат.	Кузьмина		

Инв. № подл. | Подпись и дата | Взам. инв. №

Формат А4

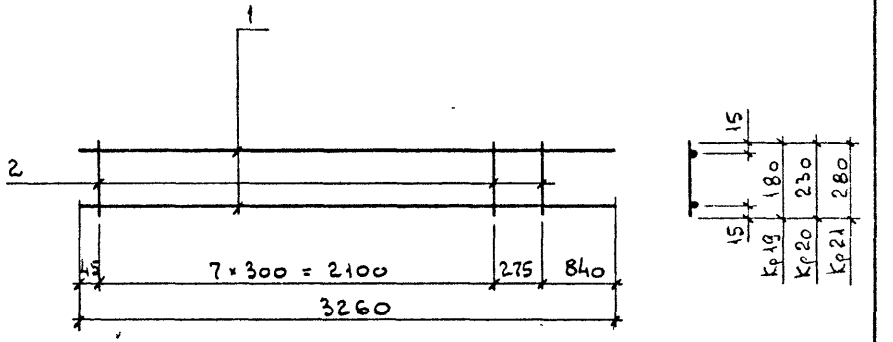

Поз.	Наименование	Кол. на каркас		
		Кр19	Кр20	Кр21
1	ф 8 А-III, ℓ = 3260; 1,3 кг	2	2	2
2	ф 4 Вр-I, ℓ = 180; 0,02 кг	9		
	4 Вр-I, ℓ = 230; 0,02 кг		9	
	4 Вр-I, ℓ = 280; 0,03 кг			9
	Масса каркаса, кг	2,8	2,8	2,9

Арматура класса А-III по ГОСТ 5781-82*, Вр-I по ГОСТ 6727-80*

		1.832.1-16.2-18	
Нач. отд.	Котов	Каркас Кр19 ... Кр21	Стадия: Р; Лист: ; Листов: 1
Н. контр.	Бирюкова		АП ГИПРОНИСЕЛЬХОЗ
Рук. гр.	Солоухин		
Инж. кат.	Кузьмина		

Инв. № подл. | Подпись и дата | Взам. инв. №

Формат А4

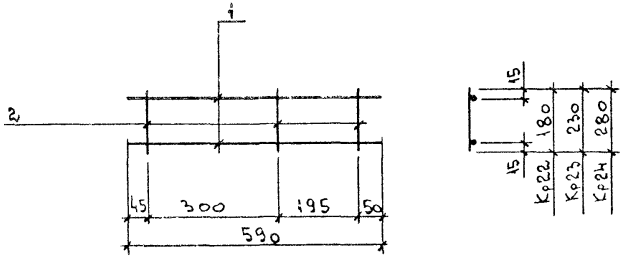

Поз.	Наименование	Кол. на каркас		
		Кр22	Кр23	Кр24
1	ф6 A-III, ℓ= 590; 0,13 кг	2	2	2
2	ф 4 Вр-I, ℓ= 180; 0,02 кг	3		
	4 Вр-I, ℓ= 230; 0,02 кг		3	
	4 Вр-I, ℓ= 280; 0,03 кг			3
	Масса каркаса, кг	0,32	0,32	0,35

Арматура класса A-III по ГОСТ 5781-82*, Вр-I по ГОСТ 6727-80*

				1.832.1-16.2-19	
Нач. отд	Котов			Стадия	Лист	Листов
Н. контр.	Бирюкова			Р		1
Рук. гр	Солоухин			Каркас Кр22... Кр24	АП ГИПРОНИСЕЛЬХОЗ	
Инж. кат.	Кузьмина					

Инв. № подл. | Подпись и дата | Взам. инв. №

Формат А4

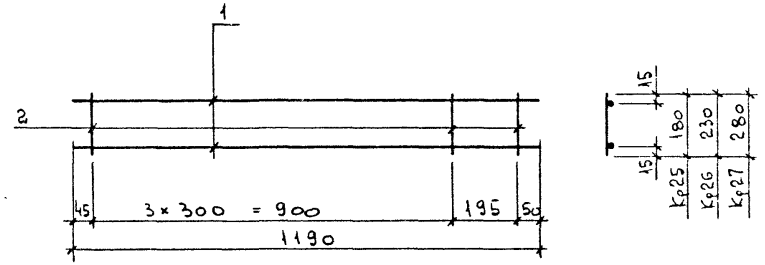

Поз.	Наименование	Кол. на каркас		
		Кр25	Кр26	Кр27
1	ф8 A-III, ℓ=1190; 0,47 кг	2	2	2
2	ф 4 Вр-I, ℓ= 180; 0,02 кг	5		
	4 Вр-I, ℓ= 230; 0,02 кг		5	
	4 Вр-I, ℓ= 280; 0,03 кг			5
	Масса каркаса, кг	1,1	1,1	1,1

Арматура класса A-III по ГОСТ 5781-82*, Вр-I по ГОСТ 6727-80*

				1.832.1-16.2-20	
Нач. отд	Котов			Стадия	Лист	Листов
Н. контр.	Бирюкова			Р		1
Рук. гр.	Солоухин			Каркас Кр25... Кр27	АП ГИПРОНИСЕЛЬХОЗ	
Инж. кат.	Кузьмина					

Инв. № подл. | Подпись и дата | Взам. инв. №

Формат А4

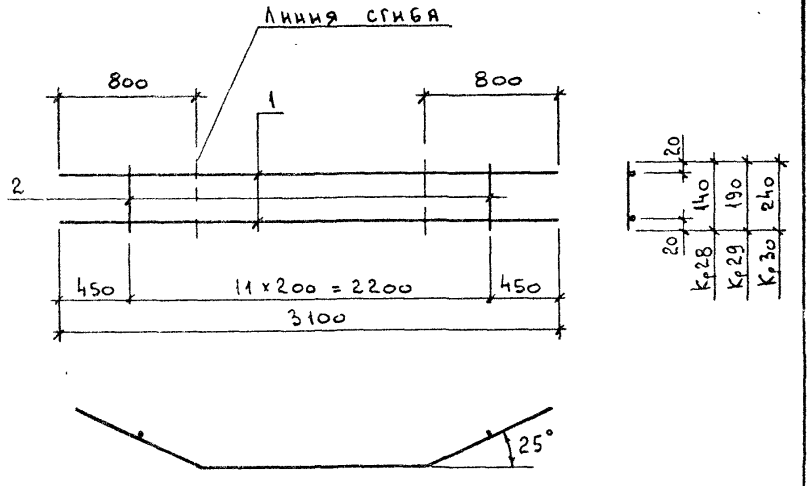

Поз.	Наименование	Кол. на каркас		
		Кр28	Кр29	Кр30
1	ф12 AIII, ℓ=3100; 2,8 кг	2	2	2
2	ф4 Bp I, ℓ=140, 0,01 кг	12		
	4 Bp I, ℓ=190; 0,02 кг		12	
	4 Bp I, ℓ=240; 0,02 кг			12
	Масса каркаса, кг	5,7	5,8	5,8

Арматура класса A-III по ГОСТ 5781-82*, Bp-I по ГОСТ 6727-80*

				1.832.1-16.2-21	
Нач.отд.	Котов			Каркас Кр28... Кр30	Стадия: Р; Лист: ; Листов: 1
Н.контр.	Бирюкова				АП ГИПРОНИСЕЛЬХОЗ
Рук.гр.	Солоухин				
Инж.кат.	Кузьмина				

Инв.№ подл. | Подпись и дата | Взам.инв.№ | Инв.№ дубл. | Подпись и дата

Формат А4

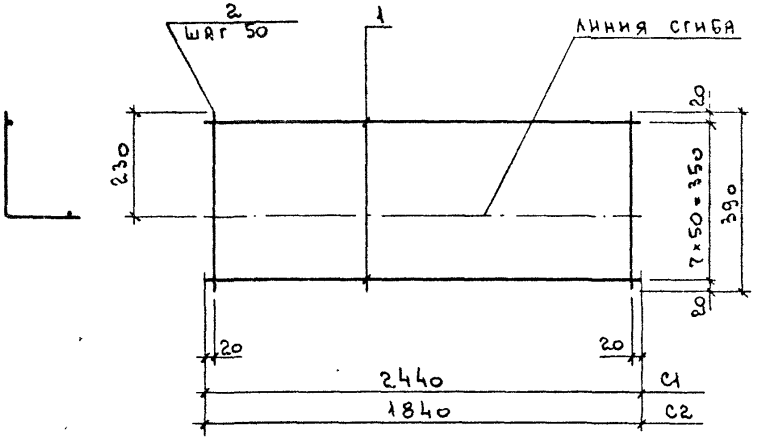

Поз.	Наименование	Кол. на	
		С1	С2
1	ф4 Bp I, ℓ=2440; 0,24 кг	8	
	4 Bp I, ℓ=1840; 0,18 кг		8
2	ф4 Bp I, ℓ=390; 0,04 кг	25	19
	Масса сетки, кг	3,9	2,9

Арматура класса Bp-I по ГОСТ 6727-80*

				1.832.1-16 2-22	
Нач.отд.	Котов			Сетка С1, С2	Стадия: Р; Лист: ; Листов: 1
Н контр.	Бирюкова				АП ГИПРОНИСЕЛЬХОЗ
Рук гр.	Солоухин				
Инж кат.	Кузьмина				

Инв.№ подл. | Подпись и дата | Взам.инв.№

Формат А4

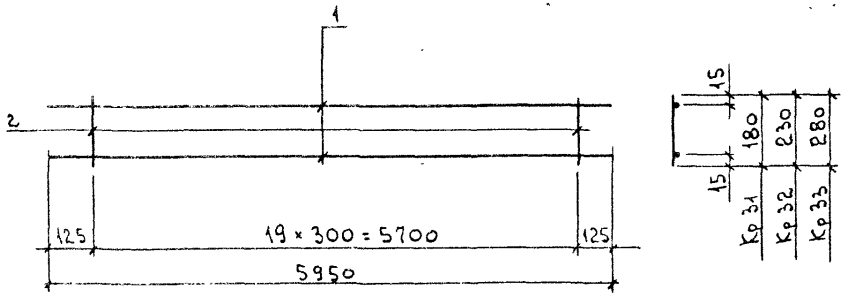

Поз	Наименование	Кол на каркас		
		Кр31	Кр32	Кр33
1	ф8 AIII, ℓ=5950; 2,4 кг	2		
	10 AIII, ℓ=5950; 3,7 кг		2	2
2	ф4 Вр-I, ℓ=180; 0,02 кг	20		
	4 Вр-I, ℓ=230; 0,02 кг		20	
	4 Вр-I, ℓ=280; 0,03 кг			20
	Масса каркаса, кг	5,2	7,8	8,0

Арматура класса A-III по ГОСТ 5781-82*, Вр-I по ГОСТ 6727-80*

				1.832.1-16.2-23	
Нач. отд.	Котов			Каркас Кр31... Кр33	Стадия: Р; Лист: ; Листов: 1
Н. контр.	Епанешникова				АП Гипронисельхоз
Инж.-кат	Кузьмина				

Инв. № подл. | Подпись и дата | Взам. инв. №

Формат А4

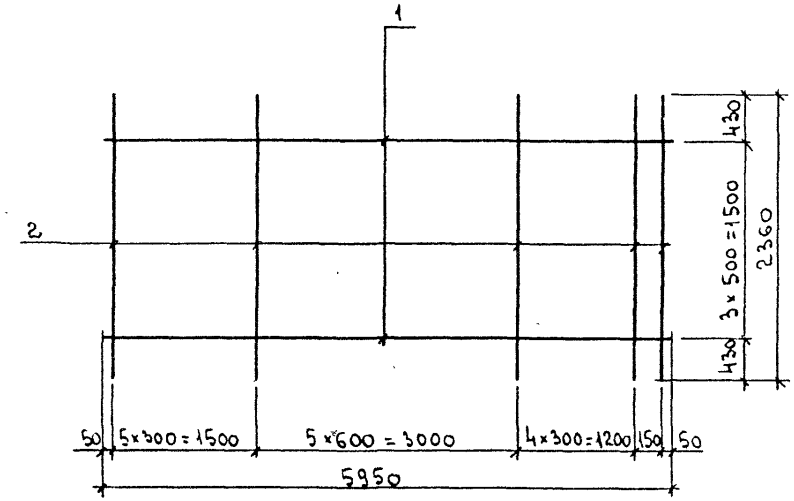

Поз.	Наименование	Кол.	Масса ед., кг	Масса сетки, кг
1	ф5 Вр-I, ℓ = 5950	4	0,86	8,9
2	5 Вр-I, ℓ = 2360	16	0,34	

Арматура класса Вр-I по ГОСТ 6727-80*

				1.832.1-16.2-24	
Нач. отд.	Котов			Сетка С3	Стадия: Р; Лист: ; Листов: 1
Н. контр.	Епанешникова				АП Гипронисельхоз
Инж.-кат	Кузьмина				

Инв. № подл. | Подпись и дата | Взам. инв. №

Формат А4

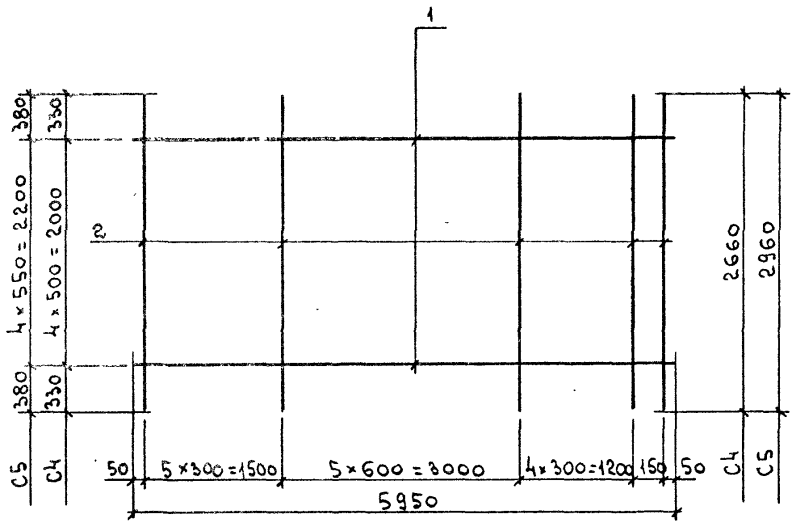

Марка сетки	Поз.	Наименование	Кол.	Масса ед., кг	Масса сетки, кг
С4	1	ф 5 Вр-I, ℓ = 5950	5	0,86	10,4
	2	5 Вр-I, ℓ = 2660	16	0,38	
С5	1	ф 5 Вр-I, ℓ = 5950	5	0,86	11,0
	2	5 Вр-I, ℓ = 2960	16	0,42	

Арматура класса Вр-I по ГОСТ 6727-80*

Инв. № подл. | Подпись и дата | Взам. инв. №

1.832.1-16.2-25

Нач. отд.	Котов		
Н. контр.	Епанешникова		
Инж. кат.	Кузьмина		

Сетка С4, С5

Стадия	Лист	Листов
Р		1

АП Гипронисельхоз

Формат А4

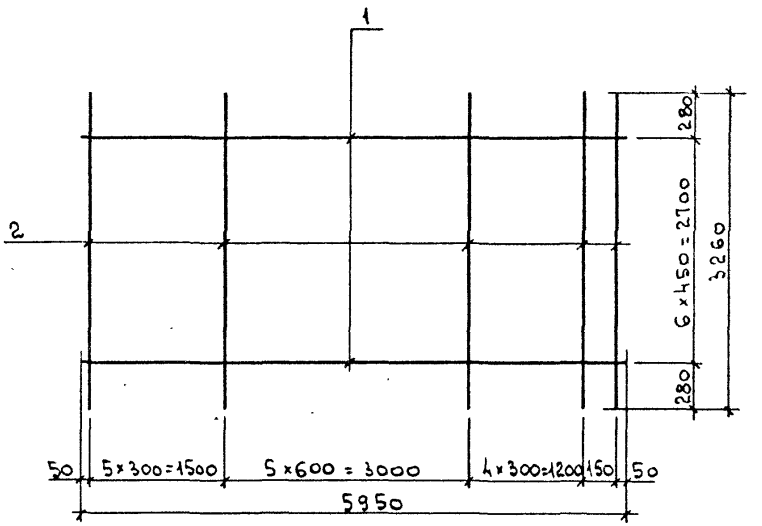

Поз.	Наименование	Кол.	Масса ед., кг	Масса сетки, кг
1	ф 5 Вр-I, ℓ = 5950	7	0,86	13,5
2	5 Вр-I, ℓ = 3260	16	0,47	

Арматура класса Вр-I по ГОСТ 6727-80*

Инв. № подл. | Подпись и дата | Взам. инв. №

1.832.1-16.2-26

Нач. отд.	Котов		
Н. контр.	Епанешникова		
Инж. кат.	Кузьмина		

Сетка С6

Стадия	Лист	Листов
Р		1

АП Гипронисельхоз

Формат А4

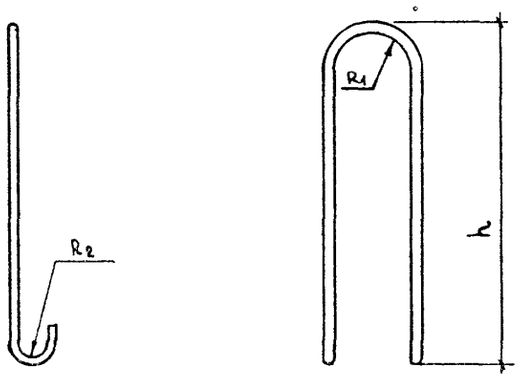

Марка петли	Размеры, мм					Масса петли, кг
	ϕ	h	R_1	R_2	ℓ развертки	
ПМ 18-1	18	1250	35	30	2800	5,6
ПМ 18-2			60		2820	5,7
ПМ 20-1	20	1550	35	40	3470	8,6
ПМ 20-2			60		3500	8,7
ПМ 20-3			85		3530	8,8
ПМ 22-1	22	1550	35	40	3470	10,4
ПМ 22-2			60		3500	10,5
ПМ 22-3			85		3530	10,6

Взам. инв. №

Подпись и дата

Инв. № подл. | Подпись и дата | Взам. инв. №

Нач. отд	Котов		
Н. контр	Бирюкова		
Рук. гр	Солоухин		
Инж. 1 кат	Кузьмина		
Инж.	Божко		

1.832.1-16.2-27

Петля для подъема ПМ

Стадия	Масса	Масштаб
Р	см. табл.	—
Лист	Листов 1	

Арматура А-I ГОСТ 5781-82* / Ст3сп ГОСТ 380-88

АП ГИПРОНИСЕЛЬХОЗ

Формат А4

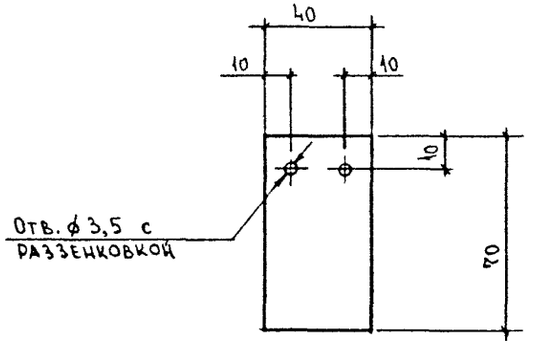

Взам. инв. №

Подпись и дата

Инв. № подл. | Подпись и дата | Взам. инв. №

Нач. отд	Котов		
Н. контр	Бирюкова		
Рук. гр.	Солоухин		
Инж. 1 кат	Кузьмина		
Инж.	Божко		

1.832.1-16.2-28

Костыль К1

Стадия	Масса	Масштаб
Р	0,09 кг	—
Лист	Листов 1	

Полоса 4 х 40 ГОСТ 103-76 / Ст3 кп3-1 ГОСТ 535-88 ℓ=70

АП ГИПРОНИСЕЛЬХОЗ

Формат А4

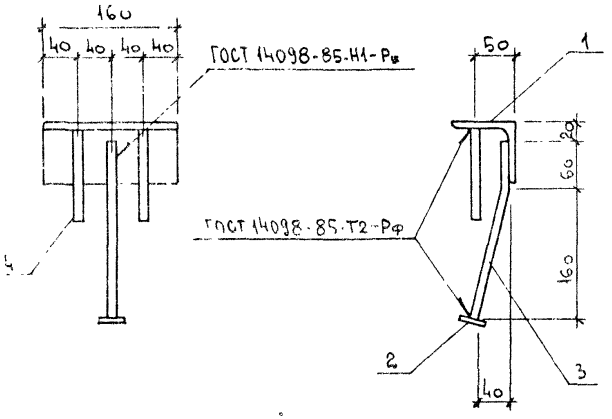

Поз.	Наименование	Кол	Масса ед., кг	Масса изделия, кг
1	Уголок 75×75×8 ГОСТ 8509-86, ℓ=160	1	1,5	1,8
2	Полоса 4×30 ГОСТ 103-76, ℓ=30	1	0,03	
3	Ф10 AIII ГОСТ 5781-82*, ℓ=230	1	0,14	
4	Ф10 AIII ГОСТ 5781-82*, ℓ=110	2	0,07	

Уголок и полоса из стали Ст3кп 3-1 по ГОСТ 535-88

Нач.отд.	Котов		
Конт.р.	Бирюкова		
Рук.гр.	Солоухин		
Инж.кат.	Кузьмина		

1.832.1-16.2-29

Изделие закладное МН1

Стадия	Лист	Листов
Р		1

АП Гипронисельхоз

Формат А4

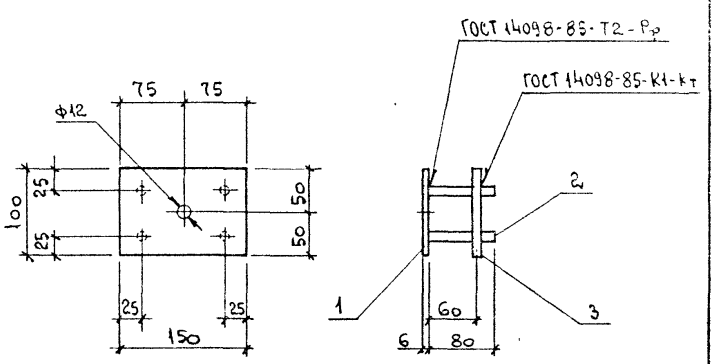

Поз.	Наименование	Кол.	Масса ед., кг	Масса изделия, кг
1	Полоса 6×100 ГОСТ 103-76, ℓ=150	1	0,71	1,0
2	Ф10 AIII ГОСТ 5781-82*, ℓ=80	4	0,05	
3	Ф10 AIII ГОСТ 5781-82*, ℓ=100	2	0,06	

Полоса из стали Ст3кп 3-1 по ГОСТ 535-88

Нач.отд.	Котов		
Гл.контр	Бирюкова		
Рук.гр.	Солоухин		
Инж.кат.	Кузьмина		

1.832.1-16.2-30

Изделие закладное МН2

Стадия	Лист	Листов
Р		1

АП Гипронисельхоз

Формат А4

Ц.00012-03 23

ФС 1

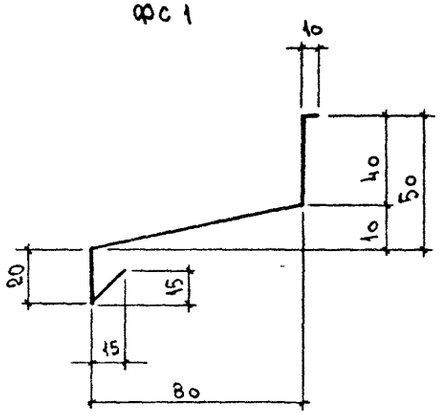

ФС2, ФС3, ФС4

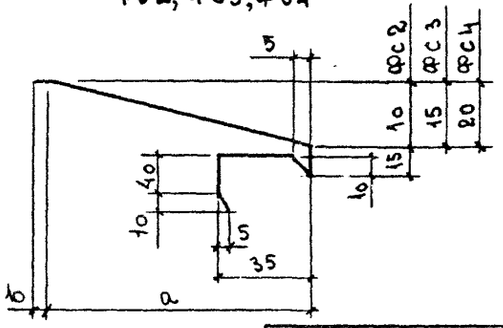

Марка	a, мм	Ширина развертки, мм	Масса, кг/пм
ФС1	80	170	1,9
ФС2	80	210	2,4
ФС3	130	260	3,0
ФС4	180	310	3,5

Взам. инв. №

Подпись и дата

Нач отд	Котов		
Н контр	Бирюкова		
Рук гр	Солоухин		
Инж I кат	Кузьмина		
Инж	Божко		

1.832.1-16.2-31

Фасонный элемент ФС1 ... ФС4

Стадия	Масса	Масштаб
Р	см.табл.	—

Лист | Листов 1

ОЦ $\frac{\delta\text{-}0{,}8\ \text{ГОСТ } 19904\text{-}74}{\text{СТ 3 КП ГОСТ } 14918\text{-}80}$, ℓ=1800

АП ГИПРОНИСЕЛЬХОЗ

Формат А4

Б 1

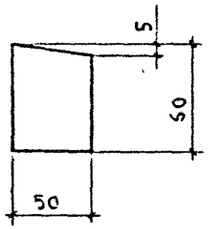

П 1

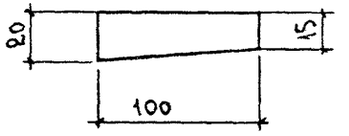

Б2, Б3, Б4

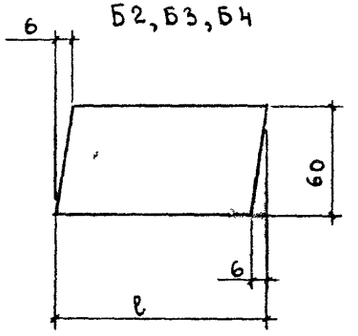

Марка изделия	Наименование	Объем изделия, м³	Масса изделия, кг
Б1	Брусок 60×50, ℓ=60	0,00018	0,09
Б2	Брусок 60×60, ℓ=140	0,0005	0,25
Б3	Брусок 60×60, ℓ=195	0,00070	0,35
Б4	Брусок 60×60, ℓ=245	0,00088	0,44
П1	Доска 20×100, ℓ=150	0,00030	0,15

Взам. инв. №

Подпись и дата

Инв. № подл.

Нач отд	Котов		
Н контр	Бирюкова		
Рук гр	Солоухин		
Инж I кат	Кузьмина		
Инж	Божко		

1.832.1-16.2-32

Брусок Б1...Б4. Подкладка П1

Стадия	Масса	Масштаб
Р	см.табл.	

Лист | Листов

Пиломатериалы $\frac{\text{ГОСТ } 8486\text{-}86\text{Е}}{\text{СОСНА ИЛИ ЕЛЬ } \varphi 620\%}$

АП ГИПРОНИСЕЛЬХОЗ

Формат А4

МС 1-1, МС 1-2

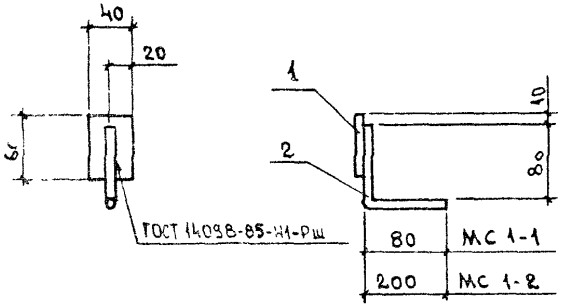

МС 4-1, МС 5-1

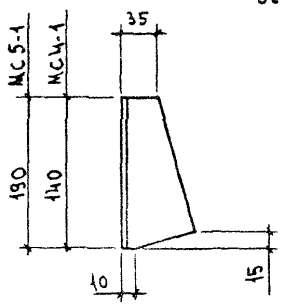

МС 4-2, МС 5-2

ЗЕРКАЛЬНОЕ ОТРАЖЕНИЕ МС 4-1; МС 5-1





МС 2

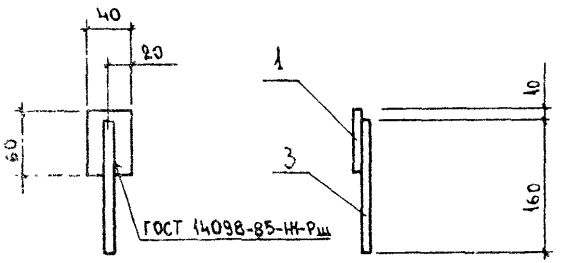

МС 6

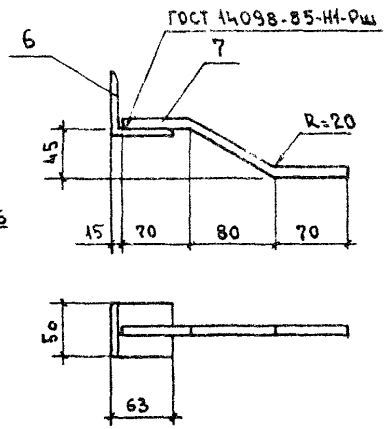

МС 3-1, МС 3-2

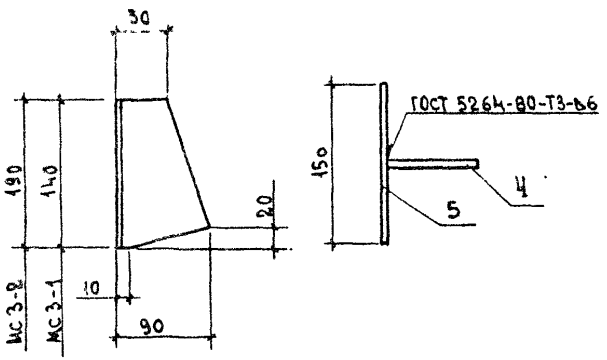

Марка изделия	Поз.	Наименование	Кол	Масса ед., кг	Масса изделия кг
МС 1-1	1	Лист 8×40×60	1	0,15	0,40
	2	⌀16 A-II, ℓ=160	1	0,25	
МС 1-2	1	Лист 8×40×60	1	0,15	0,61
	2	⌀16 A-II, ℓ=280	1	0,46	
МС 2	1	Лист 8×40×60	1	0,15	0,40
	3	⌀16 A-II, ℓ=160	1	0,25	
МС 3-1	4	Лист 8×80×140	1	0,70	2,0
	5	Лист 8×150×140	1	1,3	
МС 3-2	4	Лист 8×80×190	1	0,95	2,8
	5	Лист 8×150×190	1	1,8	
МС 4-1, МС 4-2	–	Уголок 70×8, ℓ=140	1	1,2	1,2
МС 5-1, МС 5-2	–	Уголок 70×8, ℓ=190	1	1,6	1,6
МС 6	6	Уголок 63×6, ℓ=40	1	0,23	0,74
	7	⌀16 A-II, ℓ=320	1	0,51	

1. Лист Б=8 по ГОСТ 19903-74*. Сталь Ст3кп 3-1 по ГОСТ 535-88
2. Уголок по ГОСТ 8509-86. Сталь Ст3кп 3-1 по ГОСТ 535-88
3. Арматура класса A-II по ГОСТ 5781-82

Нач.отд.	Котов	
Н.контр.	Бирюкова	
Рук.гр.	Солоухин	
Инж.1кат	Кузьмина	
Инж.	Божко	

1.832.1-16.2-33

Изделие соединительное МС1-1 ... МС 6

Стадия	Лист	Листов
Р		1

АП ГИПРОНИСЕЛЬХОЗ

Подпись и дата | Взам.инв.№

Инв.№

gost.e-ecolog.ru