ТИПОВАЯ ДОКУМЕНТАЦИЯ НА СТРОИТЕЛЬНЫЕ СИСТЕМЫ И ИЗДЕЛИЯ ЗДАНИЙ И СООРУЖЕНИЙ

СЕРИЯ 4.507-8

СПЕЦИАЛЬНЫЕ ЧАСТИ КОНТАКТНОЙ СЕТИ ТРОЛЛЕЙБУСА

ВЫПУСК 2

ИЗ ДВУХ ЧАСТЕЙ, ЧАСТЬ II

УЗЛЫ СТРЕЛОЧНЫЕ ТРОЛЛЕЙБУСНЫЕ СТУ-5, СТС-5

18985-03
ЦЕНА 4-03

gost.e-ecolog.ru

973.062.004

$R_z 40$ $\sqrt{(\surd)}$

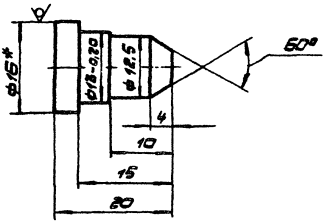

1. * Размер для справок.
2. Неуказанные предельные отклонения размеров: валов h14, остальных $\pm \frac{JT14}{2}$.

Изм.	Лист	№ докум.	Подп.	Дата	973.062.004			
Разраб.		Сокольникова			Палец	Лит.	Масса	М-6
Пров.		Айзенберг					0,021	2:1
Т.контр.		Айзенберг				Лист	Листов 1	
Н.контр.		Садов			Круг В16 ГОСТ 2590-71 / Ст.3 ГОСТ 535-79	Мосгортранспроект		
Утв.		Данилов						

Копировал: Формат А4

973.062.005

$R_z 40$ $\sqrt{(\surd)}$

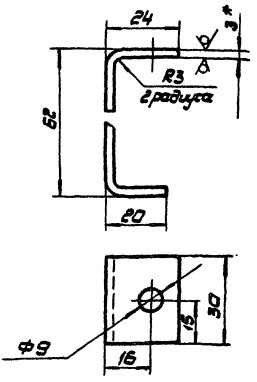

1. Длина развертки L = 96мм.
2. * Размер для справок.
3. Предельные отклонения размеров: отверстий H14, остальных $\pm \frac{JT14}{2}$.

Изм.	Лист	№ докум.	Подп.	Дата	973.062.005			
Разраб.		Сокольникова			Скоба	Лит.	Масса	М-6
Пров.		Айзенберг					0,067	1:1
Т.контр.		Айзенберг				Лист	Листов 1	
Н.контр.		Садов			Лист В3 ГОСТ 19903-74 / Ст.3 ГОСТ 10583-70	Мосгортранспроект		
Утв.		Данилов						

Копировал: Формат А4

Формат	Зона	Поз.	Обозначение	Наименование	Кол.	Примечание
				Документация		
А2			973.083.000.СБ	Сборочный чертеж		
				Детали		
А4		1	973.062.002	Ушко	2	
А2		2	973.063.001	Плита	1	
А4		3	973.063.002	Ребро	1	
А4		4	973.063.003	Кронштейн	1	
А4		5	971.123.003	Кронштейн	1	
				Стандартные изделия		
		6		Болт М10х25.58.019 ГОСТ 7798-70		

Изм.	Лист	№ докум.	Подп.	Дата	973.063.000			
Разраб.		Сокольникова			Плита	Лит.	Лист	Листов 1
Пров.		Айзенберг				Мосгортранспроект		
Н.контр.		Садов						
Утв.		Данилов						

Копировал: Формат А4

973.063.002

$R_z 80$ $\sqrt{(\surd)}$

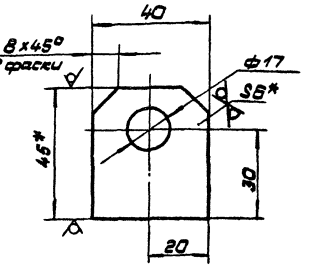

1. * Размеры для справок.
2. Предельные отклонения размеров: отверстий H14, остальных $\pm \frac{JT14}{2}$.

Изм.	Лист	№ докум.	Подп.	Дата	973.063.002			
Разраб.		Сокольникова			Ребро	Лит.	Масса	М-6
Пров.		Айзенберг					0,06	1:1
Т.контр.		Айзенберг				Лист	Листов 1	
Н.контр.		Садов			Полоса Б-2 Б х45 ГОСТ 103-76 / Ст.3 ГОСТ 535-79	Мосгортранспроект		
Утв.		Данилов						

Копировал: 18985-03 2 Формат А4

973.063.000.СБ

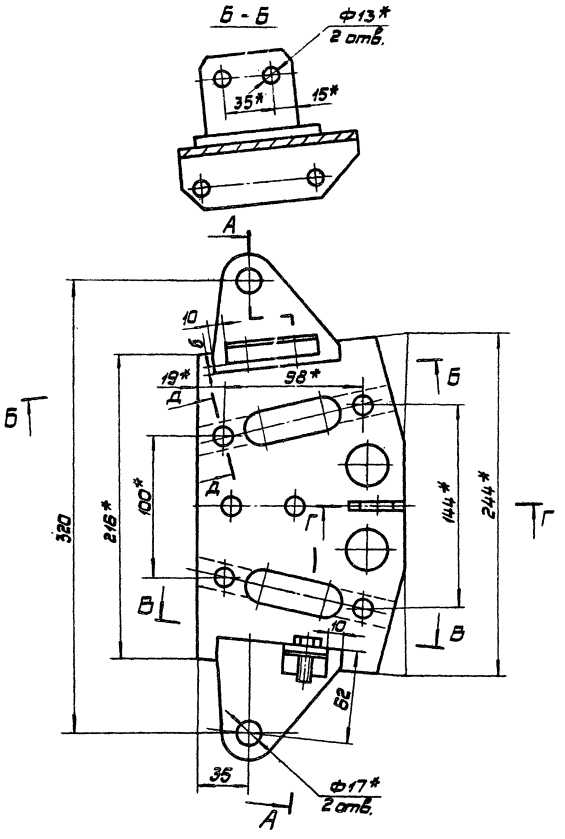

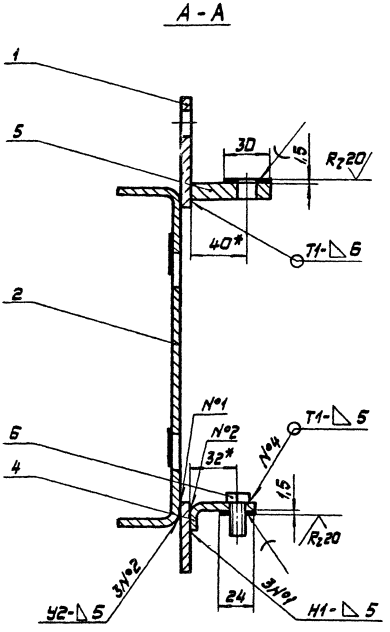

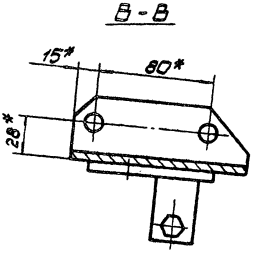

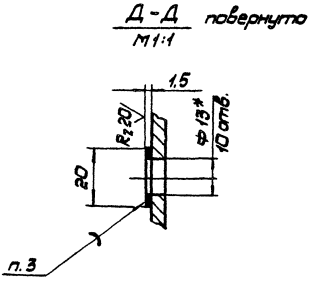

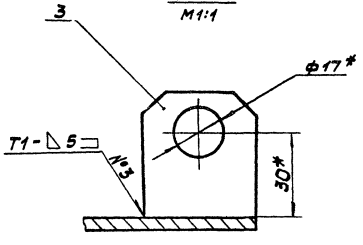

1. * Размеры для справок.
2. Неуказанные предельные отклонения размеров $\pm \frac{JT14}{2}$.
3. Сварные швы по ГОСТ 5264-80.
4. Наплавку производить медью марки М1 ГОСТ 859-78.
5. Покрытие: Ц 21 хр, кроме наплавки.

					973. 063. 000. СБ			
Изм.	Лист	№ докум.	Подп.	Дата	Плита	Лит.	Масса	М-Б
Разраб.		Сокольцева					2,6	1:2
Пров.		Айзенберг			Сборочный чертеж	Лист	Листов 1	
Т.контр.		Айзенберг						
Н.контр.		Садов				Мосгортрансниипроект		
Утв.		Данилов						

Копировал: 18985-03 3 Формат А2

$R_z 40$ (✓)

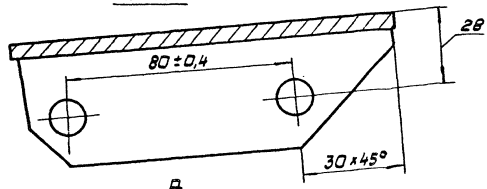

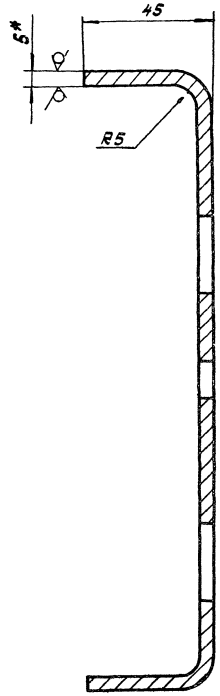

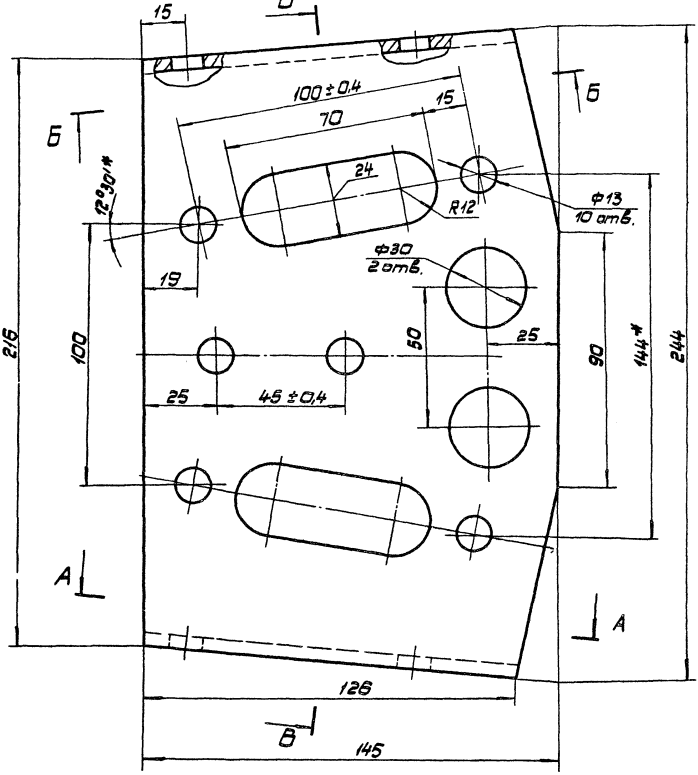

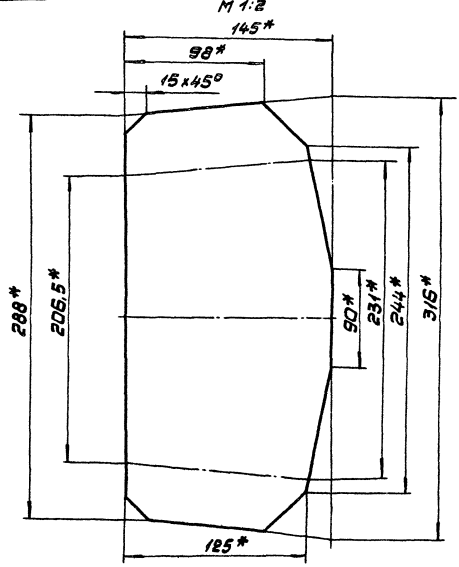

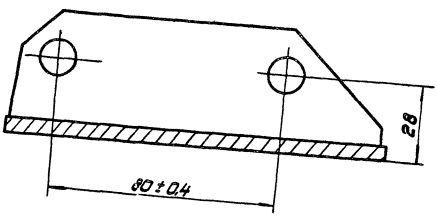

1. Размеры для справок.
2. Неуказанные предельные отклонения размеров, отверстий H14, остальных $\pm \frac{IT14}{2}$.

Изм.	Лист	№ докум.	Подп.	Дата	973.063.001		
Разраб.		Гессельберг			Плита	Лит.	Масса	М-б
Пров.		Лизенберг					1,6	1:1
Т.контр.		Лизенберг				Лист	Листов 1
Н.контр.		Садов			Б5 ГОСТ 19903-74	Мосгортранспроект
Утв.		Данилов			Лист Ст.3 ГОСТ14-637-89	

Копировал: 18985-03 4 Формат А2

973.063.003

$R_z 80$ (✓)

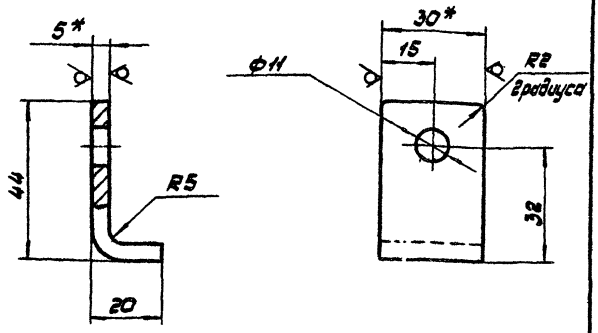

1. Длина развертки L=56 мм.
2. * Размеры для справок.
3. Предельные отклонения размеров: отверстий H14, остальных $\pm \frac{JT14}{2}$.

Изм.	Лист	№ докум.	Подп.	Дата	973.063.003			
Разраб.		Сокольцова			Кронштейн	Лит.	Масса	М-6
Пров.		Айзенберг					0,06	1:1
Т.контр.		Айзенберг				Лист	Листов 1	
Н.контр.		Садов			Полоса Б-2 5х30 ГОСТ 103-76 / Ст.3 ГОСТ 535-79	Мосгортрансниипроект		
Утв.		Данилов						

Копировал: Формат А4

Формат	Зона	Поз.	Обозначение	Наименование	Кол.	Примечание
				Документация		
А2			973.064.000.СБ	Сборочный чертеж		
				Детали		
А3		1	973.064.001	Основание	1	
А3		2	973.064.002	Боковина	2	

Взам. инв. № | Инв. № дубл. | Подп. и дата | Инв. № подл. | Подп. и дата

Изм.	Лист	№ докум.	Подп.	Дата	973.064.000			
Разраб.		Сокольцова			Кожух	Лит.	Лист	Листов 1
Пров.		Айзенберг				Мосгортрансниипроект		
Н.контр.		Садов						
Утв.		Данилов						

Копировал: Формат А4

973.064.001

$R_z 80$ (✓)

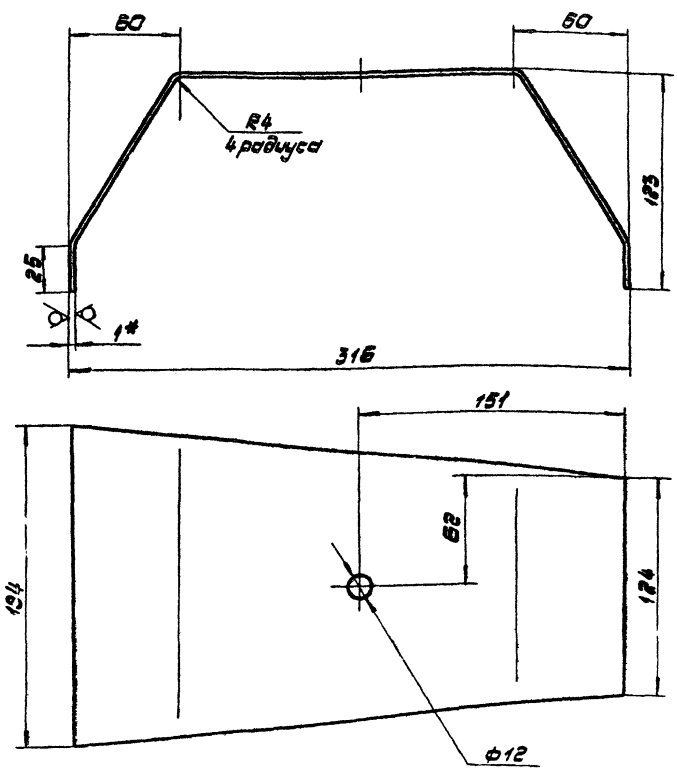

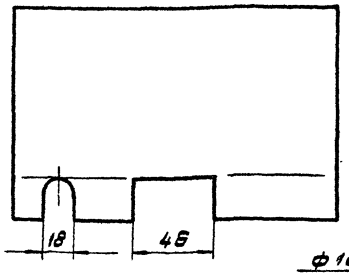

Развертка
М 1:4

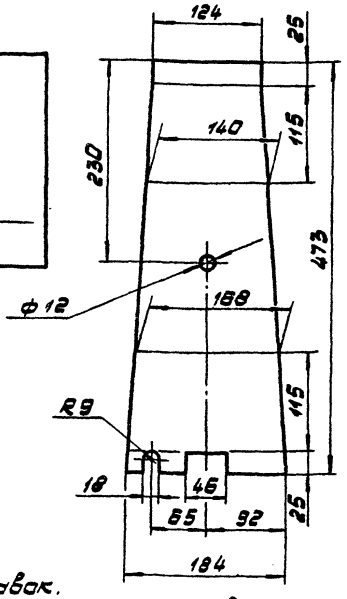

1. * Размер для справок.
2. Предельные отклонения размеров: отверстий H14, остальных $\pm \frac{JT14}{2}$.

Изм.	Лист	№ докум.	Подп.	Дата	973.064.001			
Разраб.		Сокольцова			Основание	Лит.	Масса	М-6
Пров.		Айзенберг					0,55	1:2
Т.контр.		Айзенберг				Лист	Листов 1	
Н.контр.		Садов			Лист Б1.0 ГОСТ 19903-74 / Ст.3 ГОСТ 16523-70	Мосгортрансниипроект		
Утв.		Данилов						

Копировал: 18985-03 5 Формат А3

973.064.000.СБ

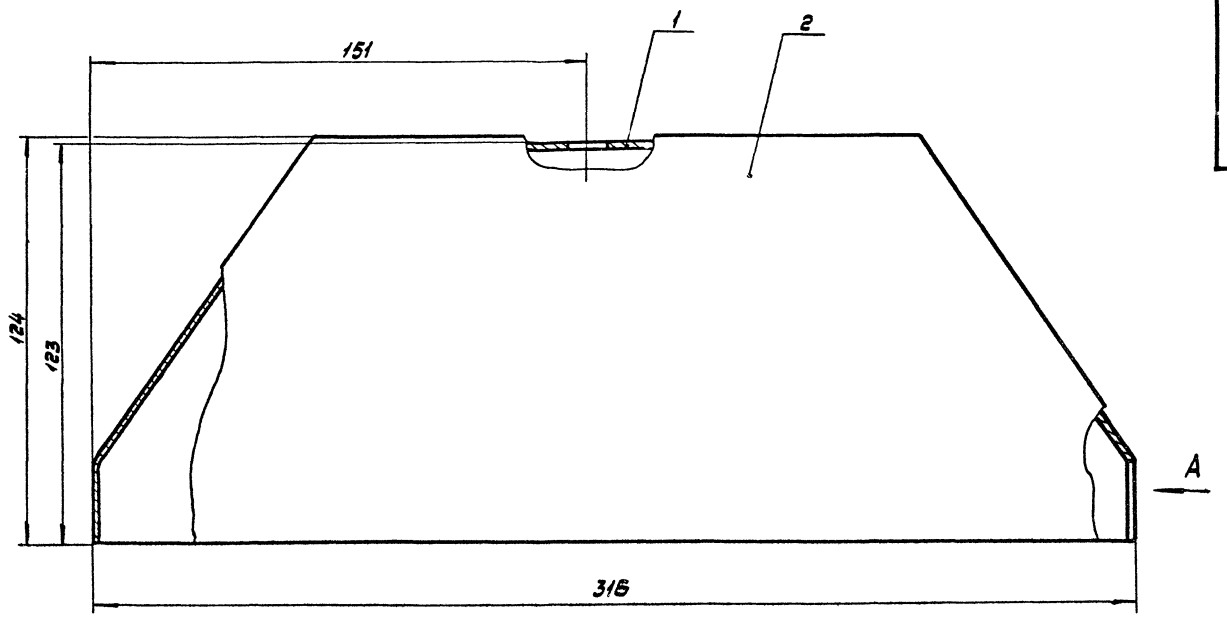

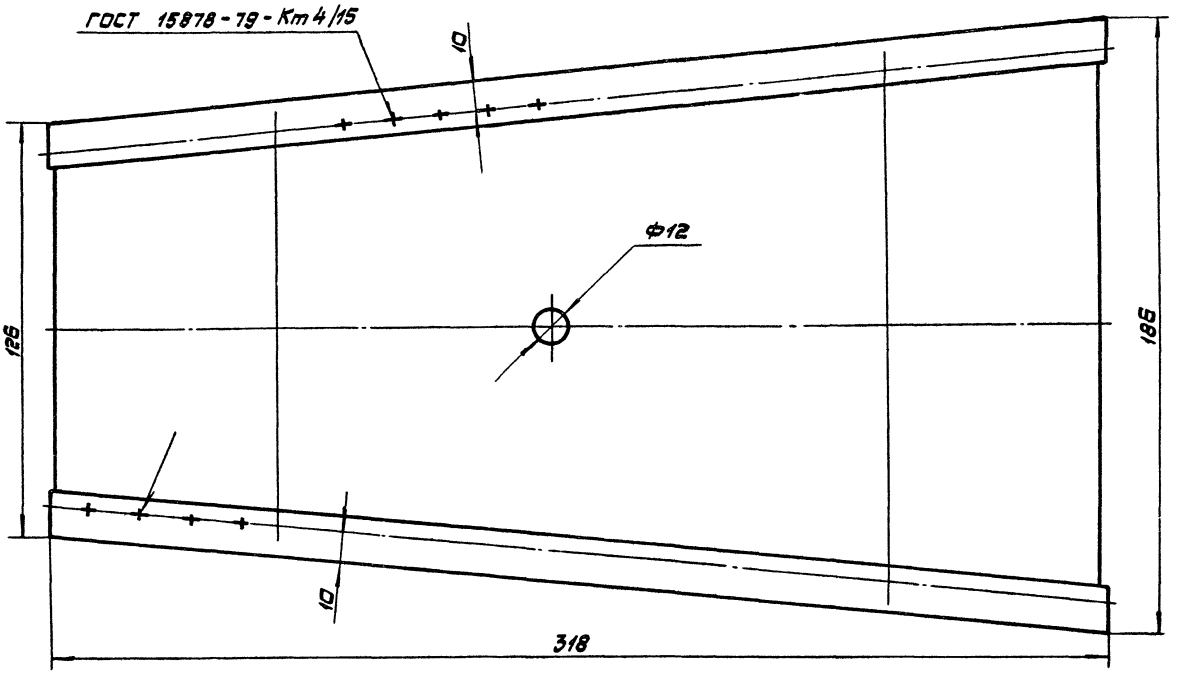

Вид А

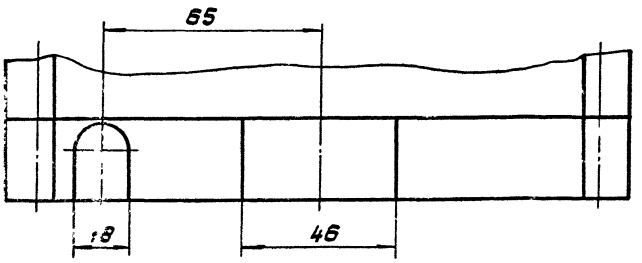

1. Размеры для справок.
2. Покрытие: эмаль ПФ-115 серая, ГОСТ 6465-76. V. Жс2.

					973.064.000.СБ			
Изм.	Лист	№ докум.	Подп.	Дата	Кожух Сборочный чертеж	Лит.	Масса	М-б
Разраб.		Сокольцова					1,0	1:1
Пров.		Айзенберг				Лист	Листов 1	
Т.контр.		Айзенберг						
Н.контр.		Садов				Мосгортрансниипроект		
Утв.		Данилов						

Копировал: 18985-03 6 Формат А2

973.064.002

Развертка
М1:1

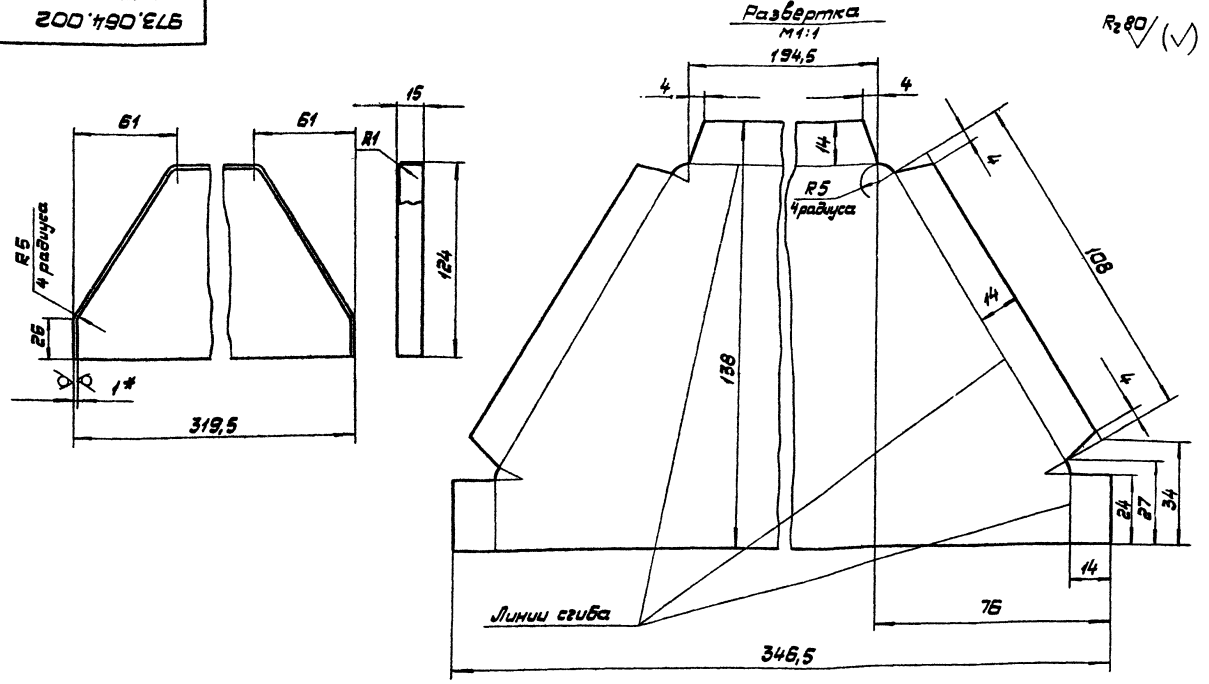

$R_z 80$ (√)

1.* Размер для справок.
2. Предельные отклонения размеров $\pm \frac{JT14}{2}$.

Изм.	Лист	№ докум.	Подп.	Дата	973.064.002			
Разраб.		Сокольцова			Боковина	Лит.	Масса	М-б
Пров.		Айзенберг					0,23	1:2
Т.контр.		Айзенберг				Лист	Листов 1	
Н.контр.		Савев			Лист Б1.0 ГОСТ 19903-74 / Ст.3 ГОСТ 16523-70	Мосавтотранспроект		
Утв.		Данилов						

Копировал: Формат А3

973.060.001

$R_z 80$ (√)

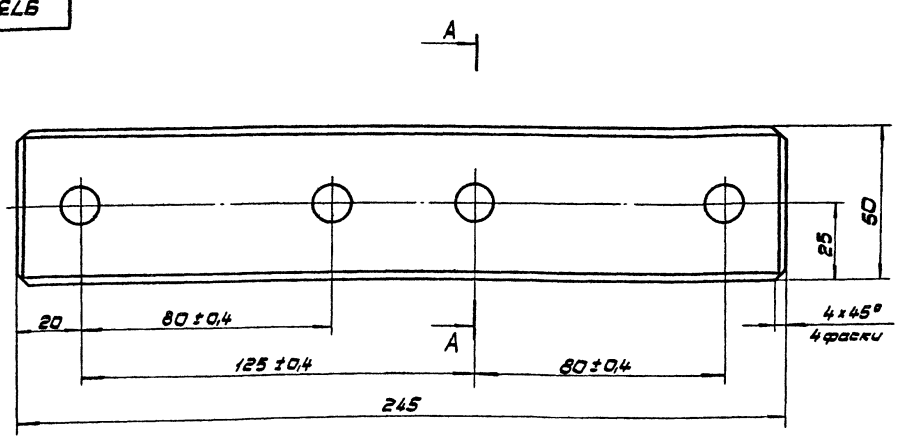

А-А

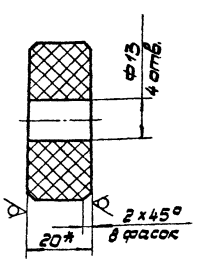

1.* Размер для справок.
2. Неуказанные предельные отклонения размеров: отверстий Н14, остальных $\pm \frac{JT14}{2}$.
3. Пропитать в лаке ГФ-95 ГОСТ 8018-70.

Изм.	Лист	№ докум.	Подп.	Дата	973.060.001			
Разраб.		Сокольцова			Изолятор	Лит.	Масса	М-б
Пров.		Айзенберг					0,31	1:1
Т.контр.		Айзенберг				Лист	Листов 1	
Н.контр.		Савев			Пластик древесный слоистый ДСП-Б-3 δ=20 ГОСТ 13913-78	Мосавтотранспроект		
Утв.		Данилов						

Копировал: 18985-03 7 Формат А3

973.060.002

$R_z 80$ ▽(▽)

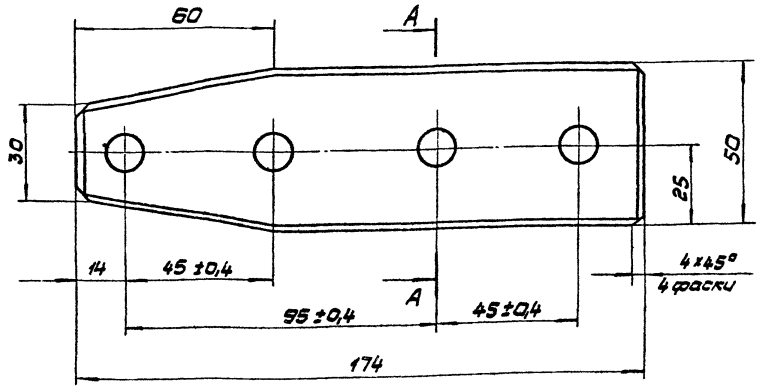

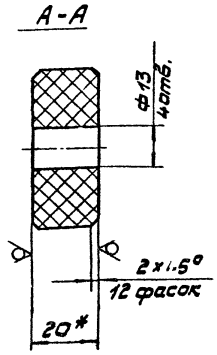

1.* Размер для справок.
2. Неуказанные предельные отклонения размеров отверстий H14, остальных $\pm \frac{JT14}{2}$.
3. Пропитать в лаке ГФ-95 ГОСТ 8018-76.

						973.060.002			
Изм.	Лист	№ докум.	Подп.	Дата	Изолятор		Лит.	Масса	М-б
Разраб.		Сокольнова						0,2	1:1
Пров.		Лизенберг					Лист	Листов 1	
Т.контр.		Лизенберг							
Н.контр.		Сабов			Пластик древесный слоистый АСП-Б-3, δ=20 ГОСТ 13913-78		Мосгортрансниипроект		
Утв.		Данилов							

Копировал: Формат А3

973.060.003

$R_z 80$ ▽(▽)

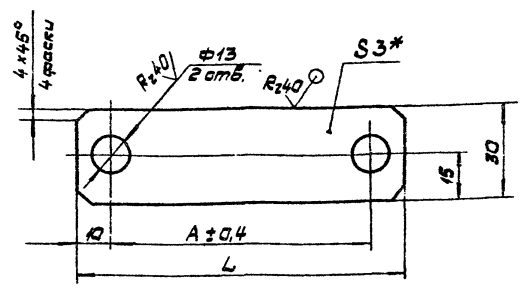

Обозначение	L, мм	A, мм	Масса кг
973.050.003	100	80	0,067
-01	65	45	0,042

1. *Размер для справок.
2. Неуказанные предельные отклонения размеров: отверстий H14, остальных $\pm \frac{JT14}{2}$.
3. Покрытие: Ц21хр.

						973.060.003			
Изм.	Лист	№ докум.	Подп.	Дата	Пластина		Лит.	Масса	М-б
Разраб.		Сокольнова						см. табл.	—
Пров.		Лизенберг					Лист	Листов	
Т.контр.		Лизенберг							
Н.контр.		Сабов			Лист Б-3 ГОСТ 19903-74 Ст.3 ГОСТ 16523-70		Мосгортрансни...		
Утв.		Данилов							

973.060.004

$R_z 80$ ▽(▽)

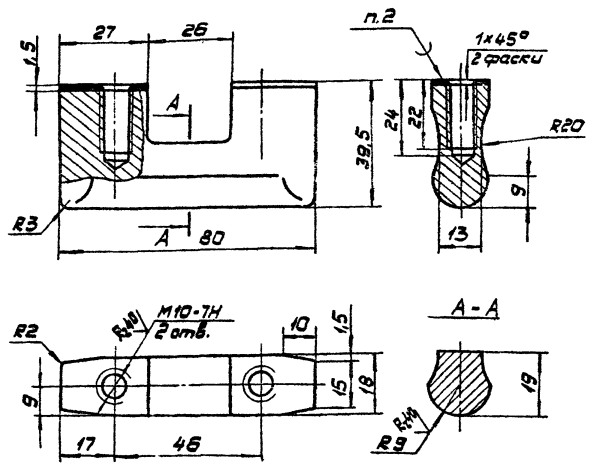

1. Предельные отклонения размеров $\pm \frac{JT14}{2}$.
2. Наплавку производить медью марки М1 ГОСТ 859-78.
3. Покрытие: Ц21хр.

						973.060.004			
Изм.	Лист	№ докум.	Подп.	Дата	Элемент подгорающий		Лит.	Масса	М-б
Разраб.		Сокольнова						0,25	1:1
Пров.		Лизенберг					Лист	Листов 1	
Т.контр.		Лизенберг							
Н.контр.		Сабов			Сталь 35 ГОСТ 1050-74		Мосгортрансниипроект		
Утв.		Данилов							

Инв.№ подл. | Подп. и дата | Взам.инв.№ | Инв.№ дубл. | Подп. и дата

Формат	Зона	Поз.	Обозначение	Наименование	Кол.	Примечание
				Документация		
А2			973.070.000.СБ	Сборочный чертеж		
				Сборочные единицы		
А4		1	973.071.000	Рама	1	
				Детали		
А2		3	973.070.001	Центр встречи	1	
				Стандартные изделия		
		5		Болт М12х30.58.019 ГОСТ 7798-70	4	
		6		Гайка М12.5.019 ГОСТ 5915-70	4	
		7		Шайба 12.65Г.019 ГОСТ 6402-70	4	

Изм.	Лист	№ докум.	Подп.	Дата
Разраб.	Сокольцова			
Пров.	Лизенберг			
Н.контр.	Садов			
Утв.	Данилов			

973.070.000

Крестовина стрелочная

Лит.	Лист	Листов
		1

Мосгортрансинипроект

Копировал: Формат А4

Формат	Зона	Поз.	Обозначение	Наименование	Кол.	Примечание
				Документация		
А2			973.071.000.СБ	Сборочный чертеж		
				Детали		
А3		1	973.071.001	Основание	1	
А4		2	973.071.002	Ушко	2	
А4		3	973.071.003	Ушко	2	

Инв.№подл. | Подп. и дата | Взам.инв.№ | Инв.№дубл. | Подп. и дата

Изм.	Лист	№ докум.	Подп.	Дата
Разраб.	Сокольцова			
Пров.	Лизенберг			
Н.контр.	Садов			
Утв.	Данилов			

973.071.000

Рама

Лит.	Лист	Листов
		1

Мосгортрансинипроект

Копировал: Формат А4

973.071.001

$R_z 80$ $\sqrt{(\sqrt{})}$

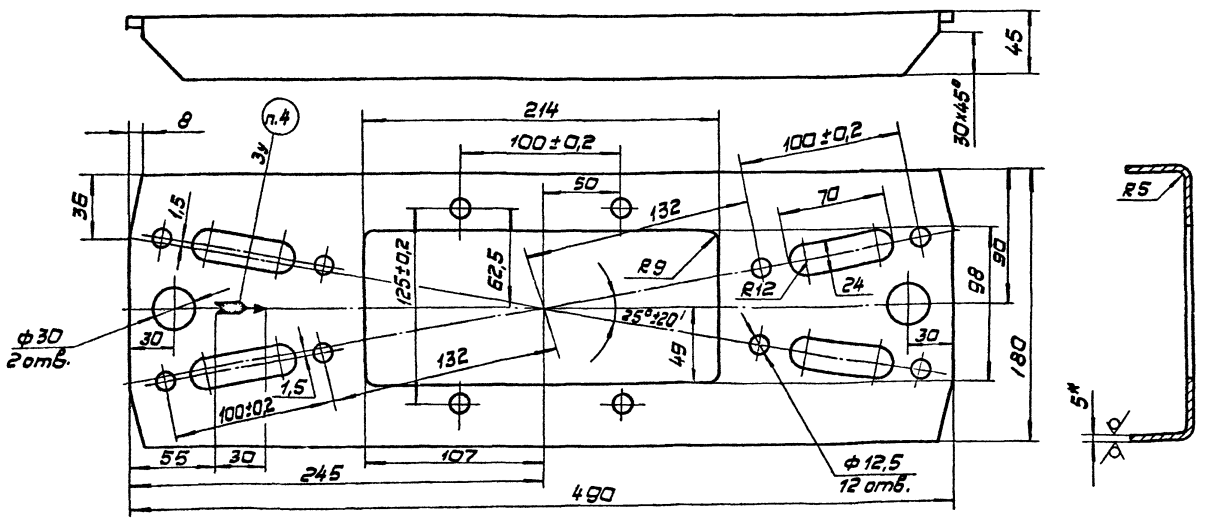

1. Длина развертки $L = 254$ мм.
2. * Размер для справок.
3. Неуказанные предельные отклонения размеров: отверстий H14, остальных $\pm \frac{JT14}{2}$.
4. Маркировать: знак „Направление движения".

Изм.	Лист	№ докум.	Подп.	Дата
Разраб.	Прокопьева			
Пров.	Лизенберг			
Т.контр.	Лизенберг			
Н.контр.	Садов			
Утв.	Данилов			

973.071.001

Основание

Лит.	Масса	М-б
	3,3	1:2
Лист	Листов 1	

Лист Б 5 ГОСТ 19903-74
Ст.3 ГОСТ 14637-79

Мосгортрансинипроект

Копировал: 18985-03 9 Формат А3

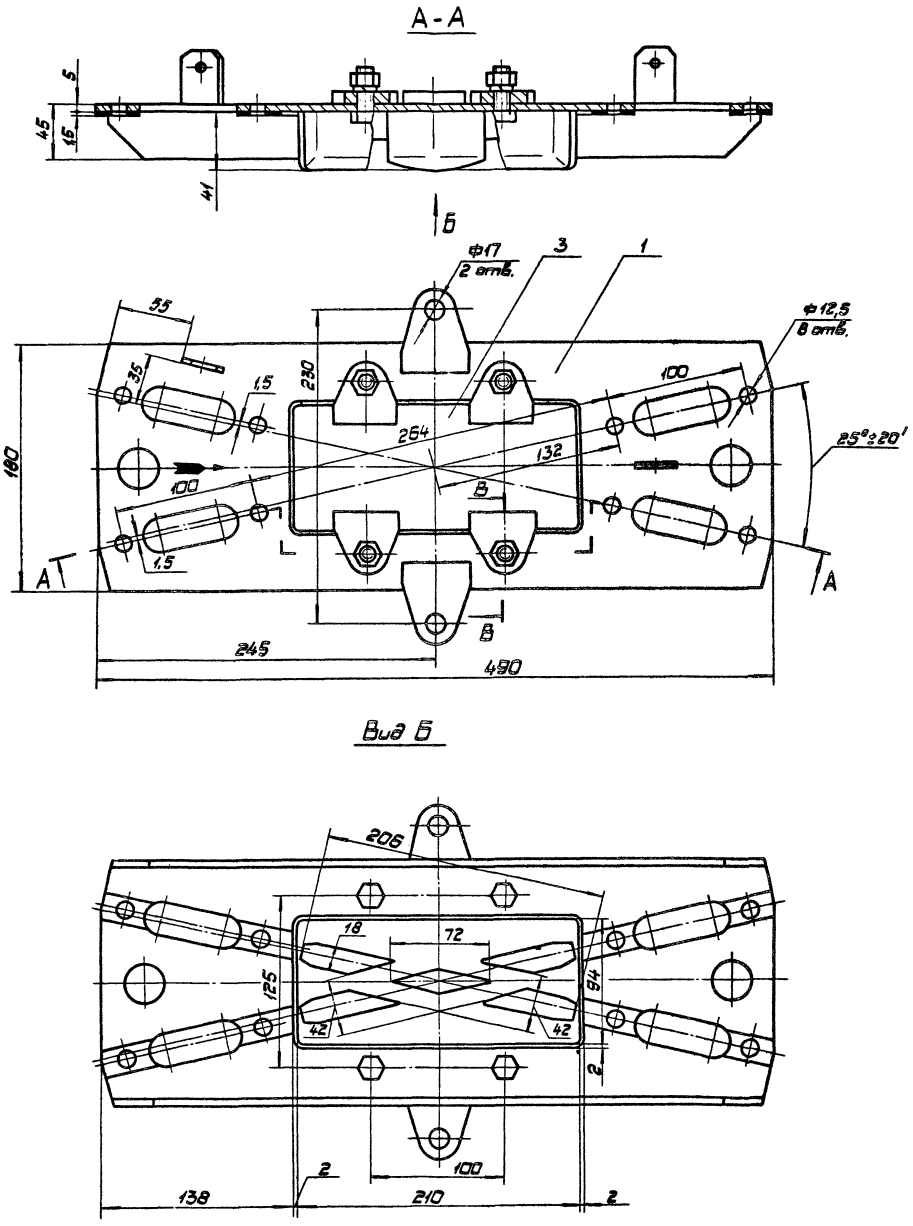

В-В повернуто
М1:1

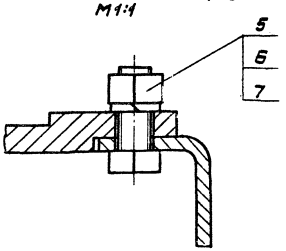

1. Размеры для справок.
2. При сборке резьбовые соединения смазать смазкой литол 24 ГОСТ 21150-75.

				973.070.000.СБ			
Изм.	Лист	№ докум.	Подп.	Дата	Крестовина стрелочная Сборочный чертеж	Лит.	Масса	М-б
Разраб.		Соколов					7,5	1:2
Пров.		Лизенберг				Лист	Листов 1	
Т.контр.		Лизенберг						
Н.контр.		Садов				Мосгортрансниипроект		
Утв.		Данилов						

Копировал: 18985-03 10 Формат А2

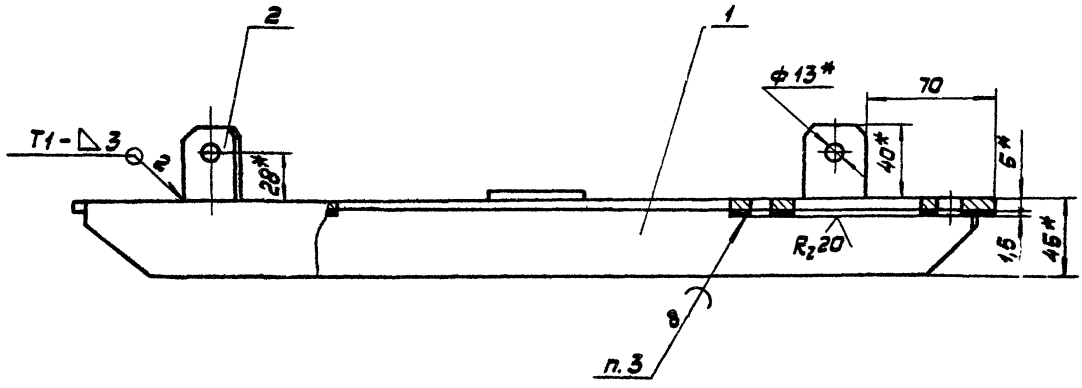

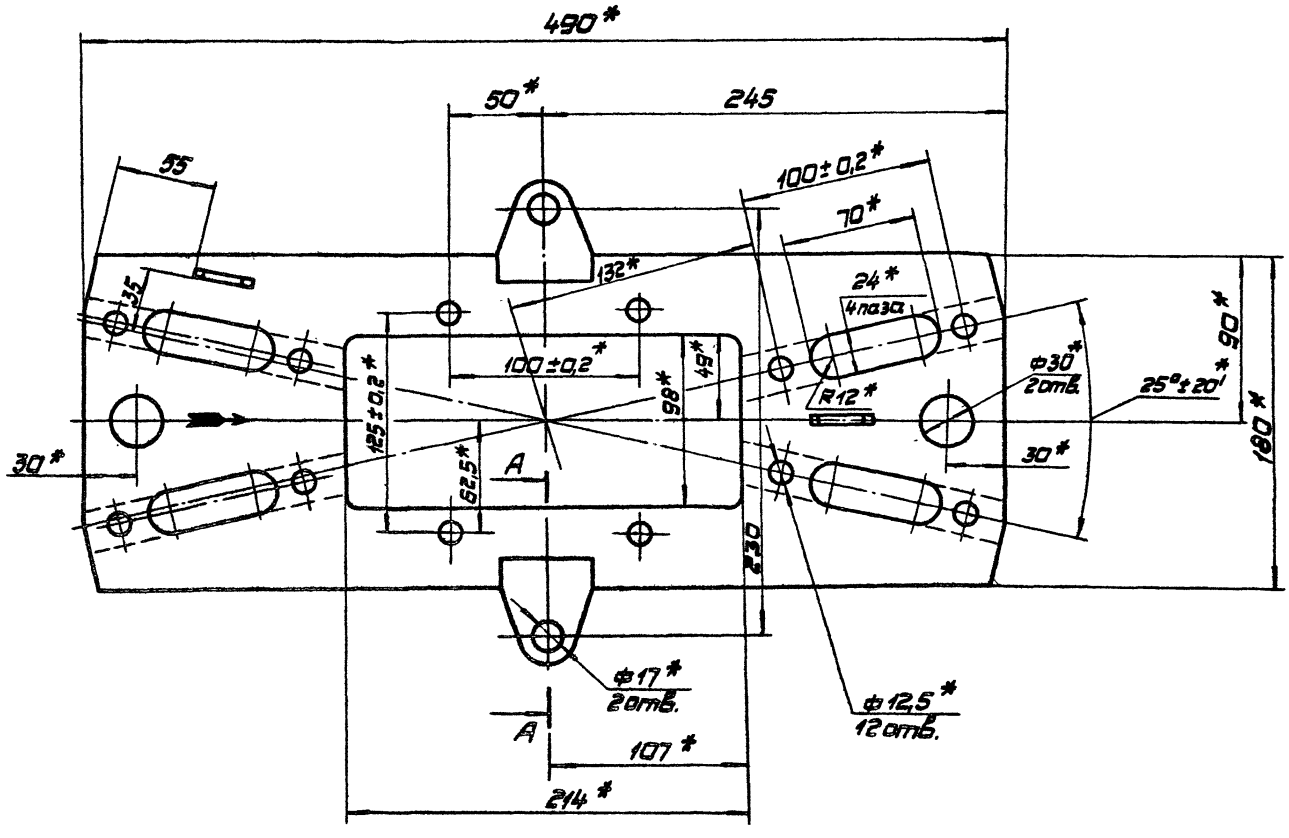

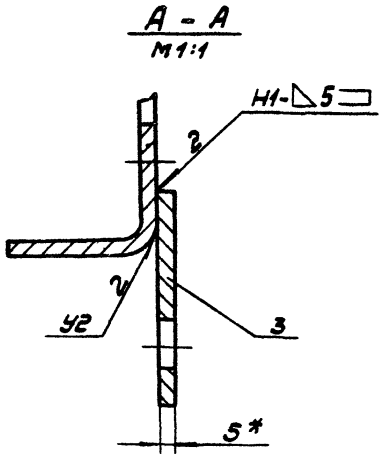

1. * Размеры для справок.
2. Сварные швы по ГОСТ 5264-80.
3. Наплавку производить медью марки М1 ГОСТ 859-78.
4. Покрытие: Ц21 хр, кроме наплавки.

				973.071.000. СБ			
Изм.	Лист	№ докум.	Подп.	Дата	Рама	Лит.	Масса	М-Б
Разраб.		Сокольцев					4,0	1:2
Пров.		Лазенберг			Сборочный чертеж			
Т.контр.		Лазенберг				Лист	Листов 1
Н.контр.		Сабов				Мосгортрансниипроект	
Утв.		Данцев					

Копировал: 18985-03 11 Формат А2

973.071.002

$R_z 80$

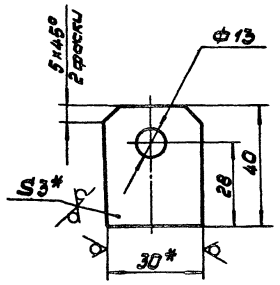

1. * Размеры для справок.
2. Предельные отклонения размеров: отверстий H14, остальных $\pm \frac{IT14}{2}$.

Изм.	Лист	№ докум.	Подп.	Дата	973.071.002			
Разраб.		Соколовцева			Ушко	Лит.	Масса	М-б
Пров.		Лидвинберг					0,03	1:1
Т.контр.		Лидвинберг				Лист	Листов 1	
Н.контр.		Сабов			Лента 3×30 Б Ст.3 пс ГОСТ 6009-74	Мосгортранспроект		
Утв.		Данилов						

Копировал: Формат А4

973.071.003

$R_z 80$

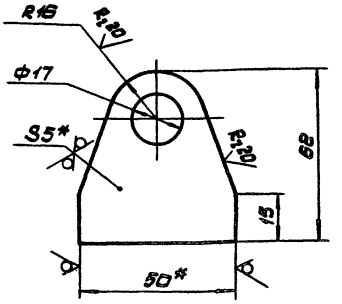

1. * Размеры для справок.
2. Предельные отклонения размеров: отверстий H14, остальных $\pm \frac{IT14}{2}$.

Изм.	Лист	№ докум.	Подп.	Дата	973.071.003			
Разраб.		Соколовцева			Ушко	Лит.	Масса	М-б
Пров.		Лидвинберг					0,09	1:1
Т.контр.		Лидвинберг				Лист	Листов 1	
Н.контр.		Сабов			Полоса 6-2 5×50 ГОСТ 103-76 Ст.3 ГОСТ 535-79	Мосгортранспроект		
Утв.		Данилов						

Копировал: Формат А4

Формат	Зона	Поз.	Обозначение	Наименование	Кол.	Примечание
				Документация		
А2			973.080.000.СБ	Сборочный чертеж		
				Сборочные единицы		
А4		1	971.110.000	Зажим специальный	1	серия 1.507-8.83
А4		2	971.130.000	Зажим концевой	1	серия 1.507-8.83
А4		3	973.081.000	Скоба контактная	1	
				Детали		
А4		5	971.000.001	Прокладка		Набор серия 1.507-8.83
А4		6	971.120.004	Накладка	4	серия 1.507-8.83
А3		7	971.123.002-01	Скоба	1	серия 1.507-8.83
А4		8	973.060.004	Элемент подвесной	1	
А4		9	973.080.001	Брус	2	

Изм.	Лист	№ докум.	Подп.	Дата	973.080.000			
Разраб.		Соколовцева			Контакт сервисный	Лит.	Лист 1	Листов 2
Пров.		Лидвинберг				Мосгортранспроект		
Н.контр.		Сабов						
Утв.		Данилов						

Копировал: Формат А4

Формат	Зона	Поз.	Обозначение	Наименование	Кол.	Примечание
				Стандартные изделия		
				Болты ГОСТ 7798-70		
		13		М10×25.58.019	2	
		14		М12×25.58.019	8	
				Шайбы ГОСТ 6402-70		
		15		10.65Г.019	2	
		16		12.65Г.019	2	
		17		Заклепка 5×36.01.Ц9хр ГОСТ 10299-80	16	

Изм.	Лист	№ докум.	Подп.	Дата	973.080.000	Лист 2

Копировал: 18985-03 12 Формат А4

973.070.001

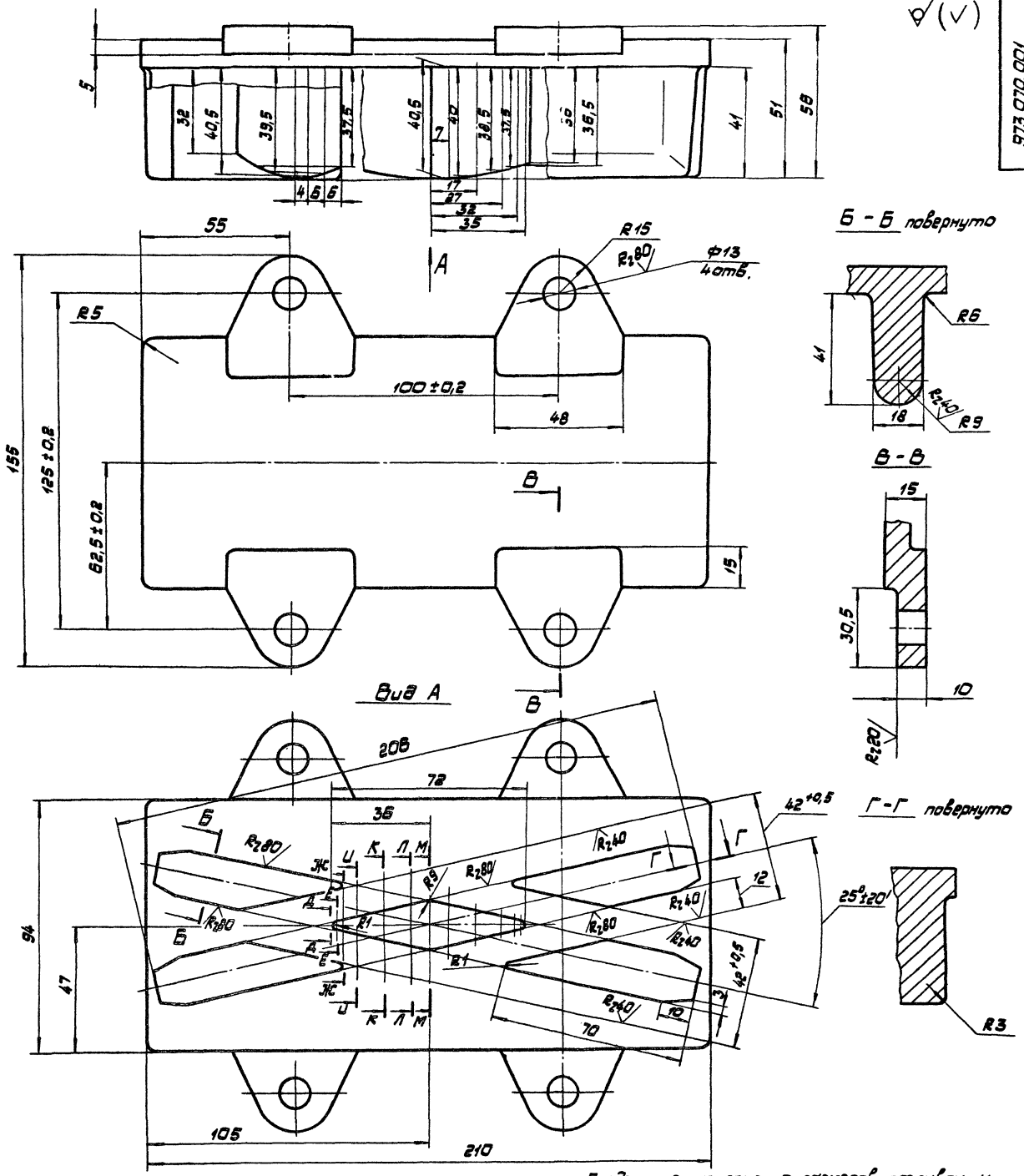

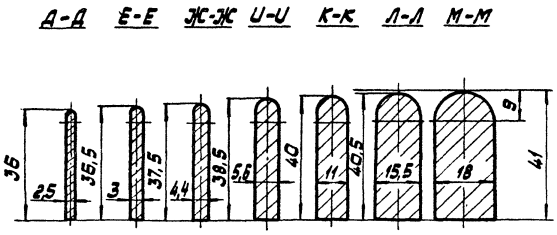

1. Предельные отклонения размеров отливки и припуски на механическую обработку - по III классу точности ГОСТ 1855-55.
2. Неуказанные литейные радиусы 3 мм.
3. Литейные уклоны 3°.
4. Рабочая поверхность элемента должна быть ровной без трещин и забоин.
5. Неуказанные предельные отклонения размеров: отверстий Н14; остальных $\pm \frac{JT14}{2}$.
6. Покрытие: Ц21хр.

				973.070.001				
Изм.	Лист	№ докум.	Подп.	Дата	Центр встречи	Лит.	Масса	М-Б
Разраб.		Сокольцова					3,5	1:1
Пров.		Айзенберг				Лист	Листов 1	
Т.контр.		Айзенберг			СЧ 12-28 ГОСТ 1412-79	Мосгортрансниипроект		
Н.контр.		Садов						
Утв.		Данилов						

Копировал: 18985-03 13 формат А2

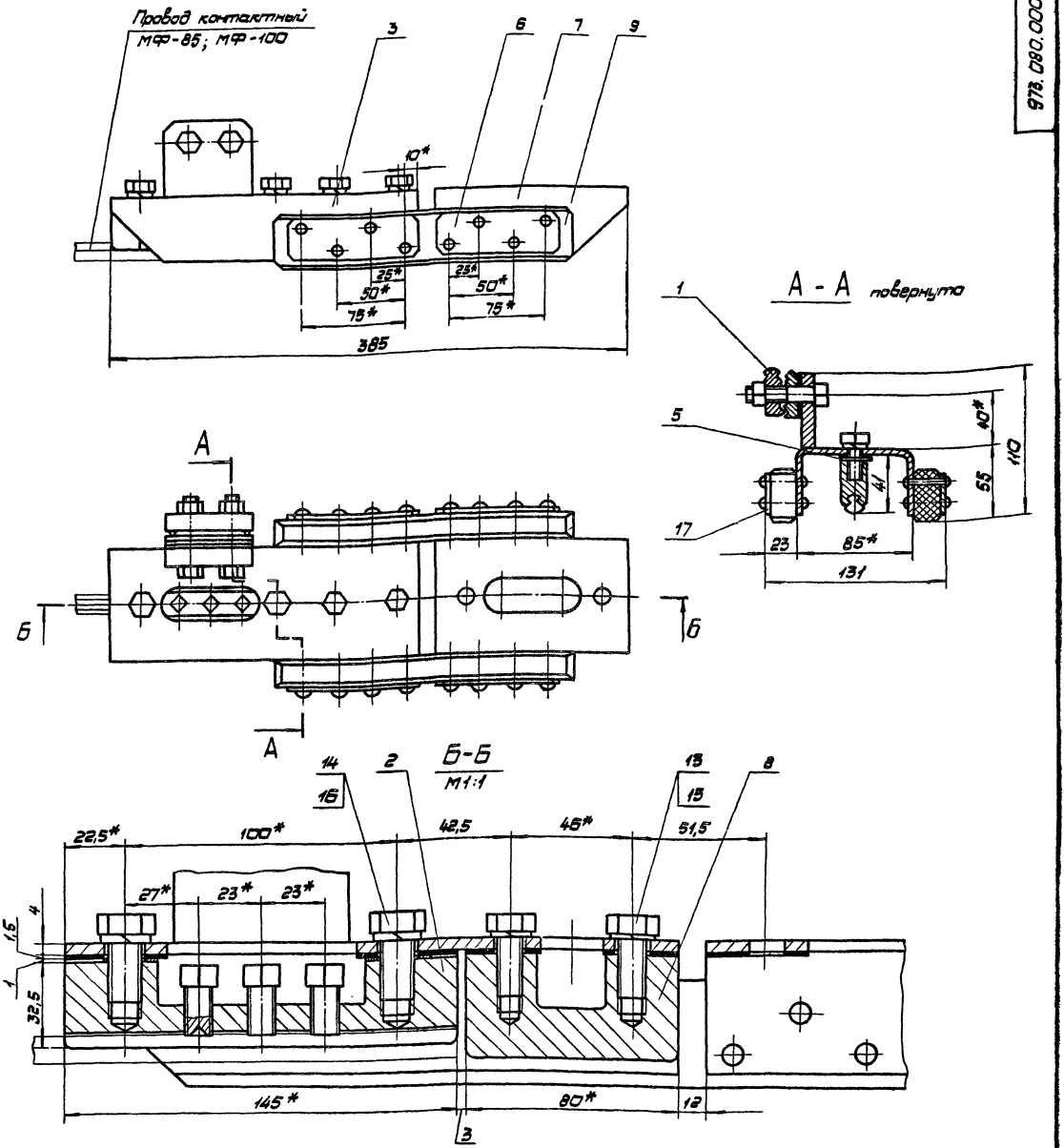

1.* Размеры для справок.

2. Встречные пороги в местах сопряжения ходовых элементов в вертикальной плоскости не допускаются.

3. Регулировка ходовых элементов по высоте производится прокладками поз. 5.

4. При сборке резьбовые соединения смазать смазкой литол 24 ГОСТ 21150-75.

				973.080.000.СБ			
Изм.	Лист	№ докум.	Подп.	Дата	Контакт сериесный Сборочный чертеж	Лит.	Масса	М-Б
Разраб.		Сокольцова					3,7	1:2
Пров.		Лизенберг				Лист	Листов 1
Т.контр.		Лизенберг					
Н.контр.		Садов				Мосгортрансниипроект	
Утв.		Данилов					

Копировал: 18985-03 14 Формат А2

Формат	Зона	Поз.	Обозначение	Наименование	Кол.	Примечание
				Документация		
А3			973.081.000.СБ	Сборочный чертеж		
				Детали		
А4		1	971.123.003	Кронштейн	1	серия 4.407-8.83
А3		2	973.081.001	Скоба	1	

Изм.	Лист	№ докум.	Подп.	Дата	973.081.000		
Разраб.		Сокольцова			Скоба контактная	Лит.	Лист	Листов 1
Пров.		Лизенберг						
Т.контр.						Мосгортрансниипроект		
Н.контр.		Садов						
Утв.		Данилов						

Копировал: Формат А4

100.080.973

R_z 80 (√)

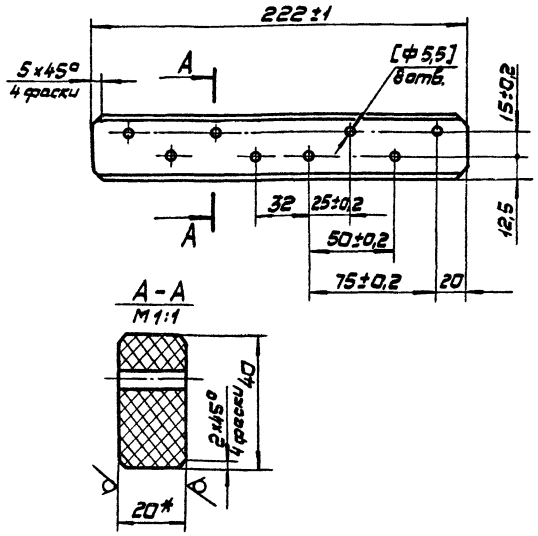

1. *Размер для справок.
2. Обработку по размерам в квадратных скобках производить совместно с дет. 971.120.004 ; 971.123.000-02.
3. Неуказанные предельные отклонения размеров: отверстий Н14, остальных ± $\frac{JT14}{2}$.
4. Брус пропитать в лаке ГФ-95 ГОСТ 8018-70.

Изм.	Лист	№ докум.	Подп.	Дата	973.080.001			
Разраб.		Сокольцова			Брус	Лит.	Масса	М-б
Пров.		Лизенберг					0,23	1:2
Т.контр.		Лизенберг				Лист	Листов 1	
Н.контр.		Садов			Пластик древесный слоистый АСП-Б-3 δ 20мм ГОСТ 13913-78	Мосгортрансниипроект		
Утв.		Данилов						

Копировал: Формат А4

973.000.180.СБ

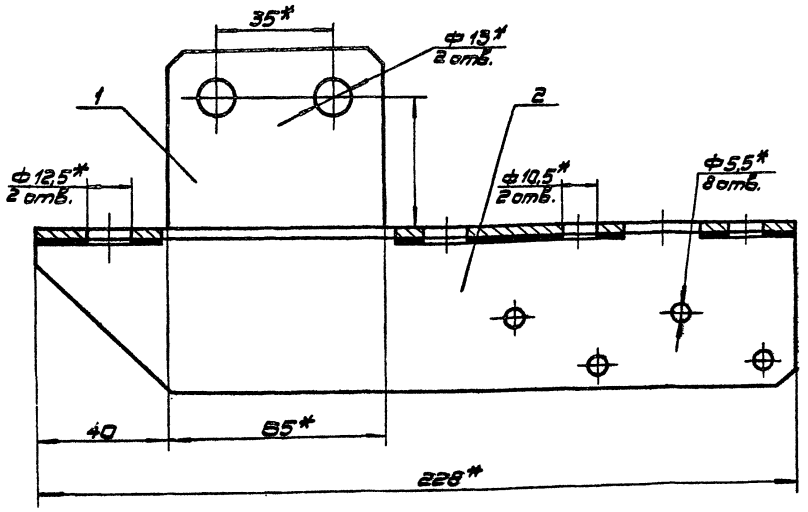

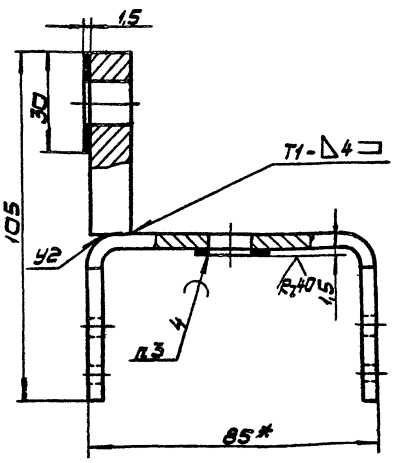

1. * Размеры для справок.
2. Неуказанные предельные отклонения размеров ± $\frac{JT14}{2}$.
3. Сварные швы по ГОСТ 5264-80.
4. Наплавку производить медью марки М1 ГОСТ 859-78.
5. Покрытие: Ц21хр, кроме наплавки.

Изм.	Лист	№ докум.	Подп.	Дата	973.081.000.СБ			
Разраб.		Сокольцова			Скоба контактная сборочный чертеж	Лит.	Масса	М-б
Пров.		Лизенберг					1,24	1:1
Т.контр.		Лизенберг				Лист	Листов 1	
Н.контр.		Садов				Мосгортрансниипроект		
Утв.		Данилов						

Копировал: 18985-03 15 Формат А3

973.081.001

Rz 80 (V)

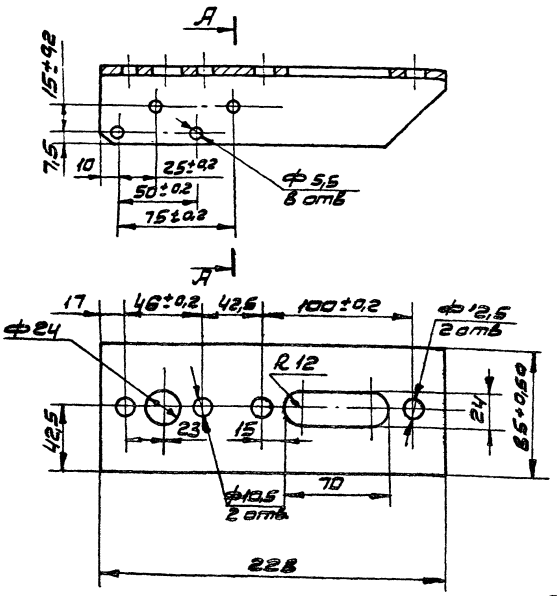

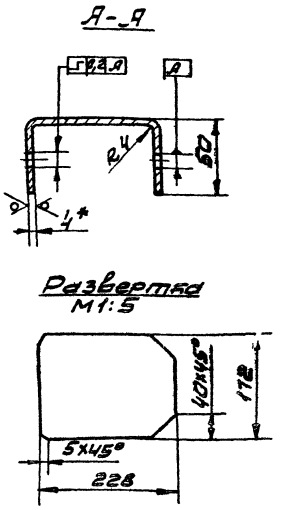

1.* Размер для справок.

2. Неуказанные предельные отклонения размеров: отверстий Н14, остальных ± $\frac{IT14}{2}$

					973.081.001		
Изм.	Л-т	№ докум.	Подп.	Дата	Скоба	Лит.	Масса 1,05	М-б 1:2
Разр.	Сокольцов					Лист	Листов 1
Пров.	Айзенберг						
Т.контр.	Айзенберг						
Н.контр.	Садов				Полоса Б-2 4×180 ГОСТ 103-79 / Ст.3 ГОСТ 535-79	Мосгортрансниипроект	
Утв.	Данилов						

Копировал: [signature] Формат А3

Форм.	Зона	Поз.	Обозначение	Наименование	Кол.	Прим.
				Документация		
А2			973.090.000.СБ	Сборочный чертеж		
				Сборочные единицы		
А4		1	971.140.000	Элемент токопроводящий	1	Серия 4.507-8.83
А4		2	971.150.000	Элемент нейтральный	1	Серия 4.507-8.83
А4		3	971.160.000	Катушка дугогасительная	1	Серия 4.507-8.83
А4		4	971.170.000	Камера дугогасительная	1	Серия 4.507-8.83
А4		5	971.220.000	Элемент ходовой	1	Серия 4.507-8.83
А4		6	973.091.000	Рама	1	
				Стандартные изделия		
				Болты ГОСТ 7798-70		

973.090.000

Изм.	Л-т	№ докум.	Подп.	Дата	Изолятор секционный траллейбусной сети удлиненный СИ-6ДУ.	Лит.	Лист 1	Листов 3
Разр.	Сокольцов							
Пров.	Айзенберг							
Н.контр.	Садов					Мосгортрансниипроект		
Утв.	Данилов							

Копировал: [signature] Формат А4

Форм.	Зона	Поз.	Обозначение	Наименование	Кол.	Прим.
		9		М10×25 Бр АМц9-2	4	
		10		М10×25.58.019	2	
		11		М12×20.58.019	2	
		12		Винт В1М6-8д×6,32.ЛС 59-1-019		
				ГОСТ 17475-72	1	
				Гайки ГОСТ 5915-70		
		13		М6.5.019	1	
		14		М10.5.019	1	
				Шайбы ГОСТ 11371-78		
		15		6.01.019	1	
		16		10ЛС 59-1-32-019	4	
		17		10.01.019	2	
				Шайбы ГОСТ 6402-70		
		18		10.65Г.019	2	
		19		12.65Г.019	2	
			Переменные данные для исполнений			
				973.090.000		
				Стандартные изделия		

Инв. № подл. | Подп. и дата | Взам. инв. № | Инв. № дубл. | Подп. и дата

Б-82-3149

Изм.	Л-т	№ докум.	Подп.	Дата	973.090.000	Лист 2

18985-03 16

Копировал: [signature] Формат А4

Формат	Зона	Поз.	Обозначение	Наименование	Кол.	Примечание
		22		Болт М12×60.58.019		
				ГОСТ 7798-70	2	
		23		Зажим ЗС		
				ГОСТ 23476-79	1	
				973.090.000-01		
				Сборочные единицы		
А4		24	971.110.000	Зажим специальный	1	серия 1.507-8.83
А4		25	971.130.000	Зажим концевой	1	серия 1.507-8.83
				Детали		
А4		26	971.000.001	Прокладка	2	серия 1.507-8.83
				Стандартные изделия		
		27		Болт М12×25.58.019		
				ГОСТ 7798-70	2	
		28		Шайба 12.65Г.019		
				ГОСТ 6402-70	2	

973.090.000 — Лист 3

Изм. Лист № докум. Подп. Дата

Копировал: Формат А4

Формат	Зона	Поз.	Обозначение	Наименование	Кол.	Примечание
				Документация		
А2			973.091.000.СБ	Сборочный чертеж		
				Сборочные единицы		
А4		1	971.121.000	Магнитопровод	1	серия 1.507-8.83
А4		2	-01	Магнитопровод	1	серия 1.507-8.83
А4		3	971.122.000	Скоба диамагнитная	1	серия 4.507-8.83
А4		4	971.123.000	Скоба концевая	1	серия 4.507-8.83
А4		5	971.123.000-02	Скоба	1	серия 1.507-8.83
				Детали		
		7	971.120.001	Скоба	1	
		8	-01	Скоба	1	

973.091.000

Изм. Лист № докум. Подп. Дата

Разраб. Соколцова Разраб. Лидзенберг Пров. Н.контр. Утв. Сабов Данилов

Рама — Лит. 1, Лист 1, Листов 2 — Мосгортранспроект

Копировал: Формат А4

Формат	Зона	Поз.	Обозначение	Наименование	Кол.	Примечание
А4		9	971.120.003	Накладка	2	серия 1.507-8.83
А4		10	971.120.004	Накладка	4	серия 1.507-8.83
А4		11	971.120.005	Накладка	4	серия 1.507-8.83
А4		12	-01	Накладка	2	серия 1.507-8.83
А4		13	971.120.006	Прокладка	2	серия 1.507-8.83
А4		14	971.120.007	Шпилька специальная	1	серия 4.507-8.83 серия 1.507-8.83
А3		15	971.210.001	Скоба прямоугольная	1	серия 1.507-8.83
А4		16	971.210.003	Накладка	2	серия 4.507-8.83
А3		17	973.091.001	Брус	1	
				Стандартные изделия		
				Заклепки		
				ГОСТ 10299-68		
		19		5×36.01.Ц.9хр	26	
		20		5×36.35.00	10	
		21		Заклепка 5×36.01.Ц.9хр		
				ГОСТ 10300-68		

973.091.000 — Лист 2

Изм. Лист № докум. Подп. Дата

Копировал: Формат А4

Формат	Зона	Поз.	Обозначение	Наименование	Кол.	Примечание
				Документация		
А2			973.110.000.СБ	Сборочный чертеж		
				Сборочные единицы		
А4		1	971.220.000	Элемент ходовой	2	серия 1.507-8.83
А4		2	973.111.000	Рама	1	
				Стандартные изделия		
		4		Болт М10×25.58.019		
				ГОСТ 7798-70	4	
		5		Шайба 10.65Г.019		
				ГОСТ 6402-70	4	
				Переменные данные для исполнений		
				973.110.000		

973.110.000

Изм. Лист № докум. Подп. Дата

Разраб. Соколцова Разраб. Лидзенберг Пров. Н.контр. Утв. Сабов Данилов

Изолятор секционный троллейбусной сети удлиненный СИ-6У — Лит. 1, Лист 1, Листов 2 — Мосгортранспроект

Копировал: 18385-03 17 Формат А4

973.090.000.СБ

Рис. 1

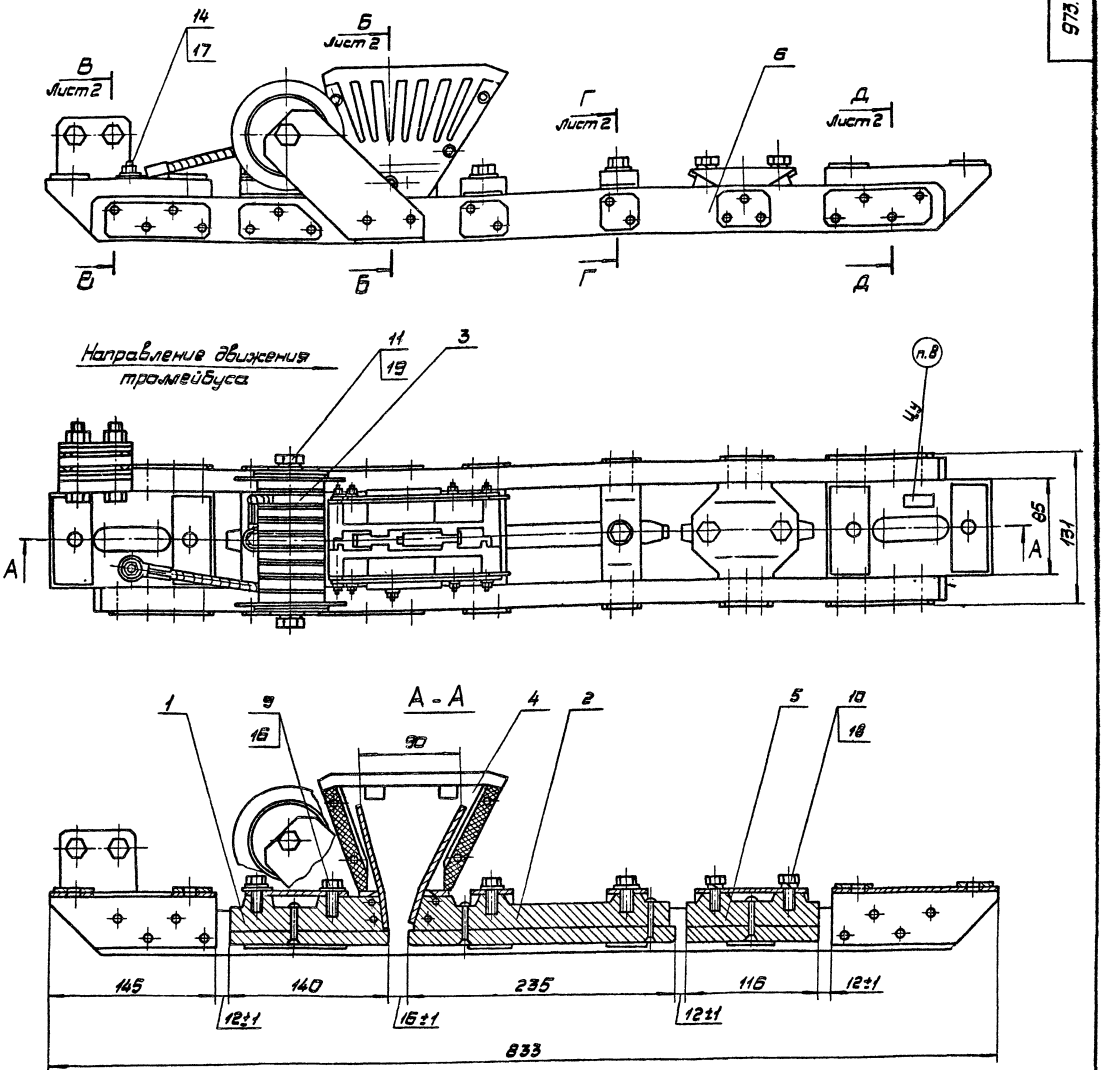

1. Размеры для справок.
2. Встречные пороги в местах сопряжения ходовых элементов в вертикальной плоскости не допускаются.
3. Регулировка ходовых элементов по высоте производится прокладками поз. 26.
4. Встречные пороги в горизонтальной плоскости допускаются в пределах 0,5 мм.
5. После сборку дугогасительной камеры рога элементов развести до размера не менее 90мм.
6. Проверить работу дугогасительной системы на выдувание электрической дуги в камеру.
7. При сборке резьбовые соединения смазать смазкой литол 24 ГОСТ 21150-75.

Обозначение	Рис.	Масса кг
973.090.000	1	10,5
-01	2	10,3

8. Маркировать СИ-6ДУ шрифтом 5-Пр3 ГОСТ 26.020-80.

Изм.	Лист	№ докум.	Подп.	Дата	973.090.000.СБ		
Разраб.		Сокольцев			Изолятор секционный троллейбусной сети удлиненный СИ-6ДУ Сборочный чертеж	Лит.	Масса М-5
Пров.		Айзенберг					см. табл. 1:2,5
Т.конт.		Айзенберг				Лист 1	Листов 2
Н.контр.		Садов				Мосгортрансниипроект	
Утв.		Данилов					

Копировал: 18985-03 18 формат А2

Б-Б лист 1
М1:1

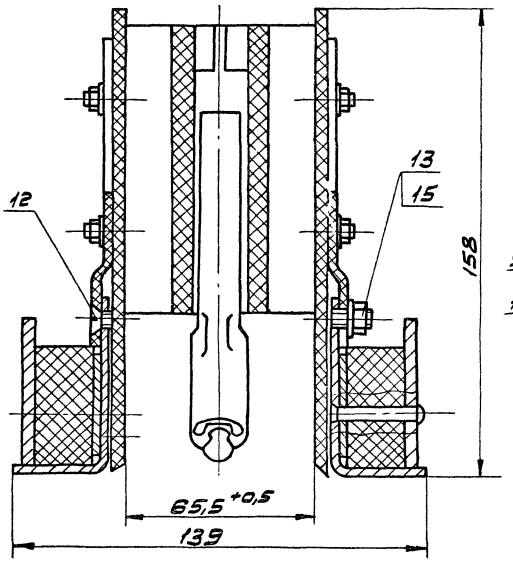

В-В лист 1
М1:2

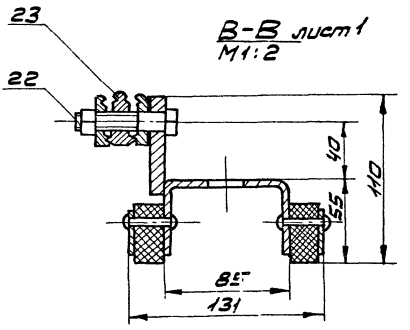

Г-Г лист 1
М1:1

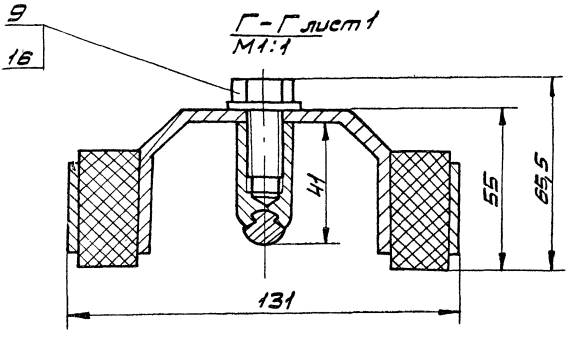

Е-Е
М1:2

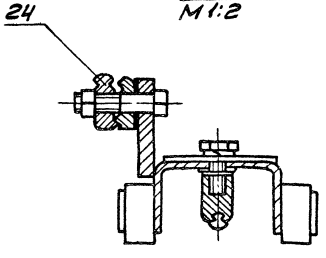

D-D лист 1
М1:1

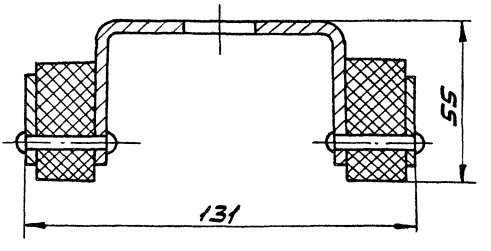

Рис. 2
Остальное-см. рис.1

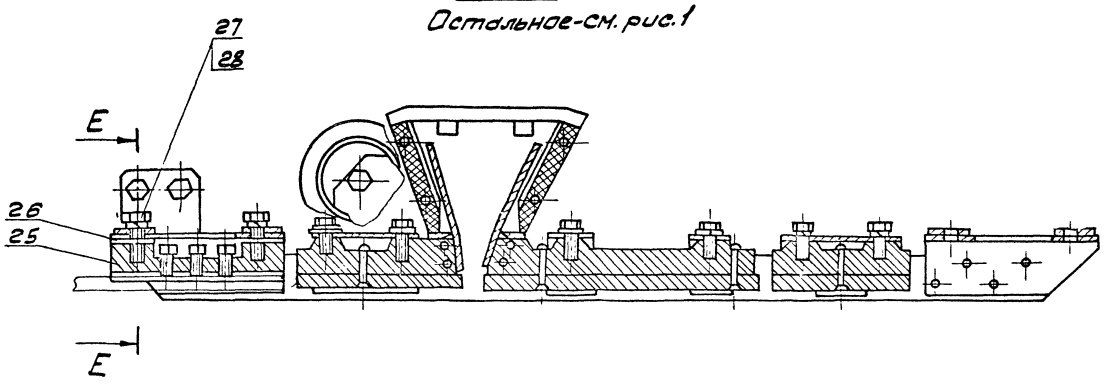

973.091.000.СБ

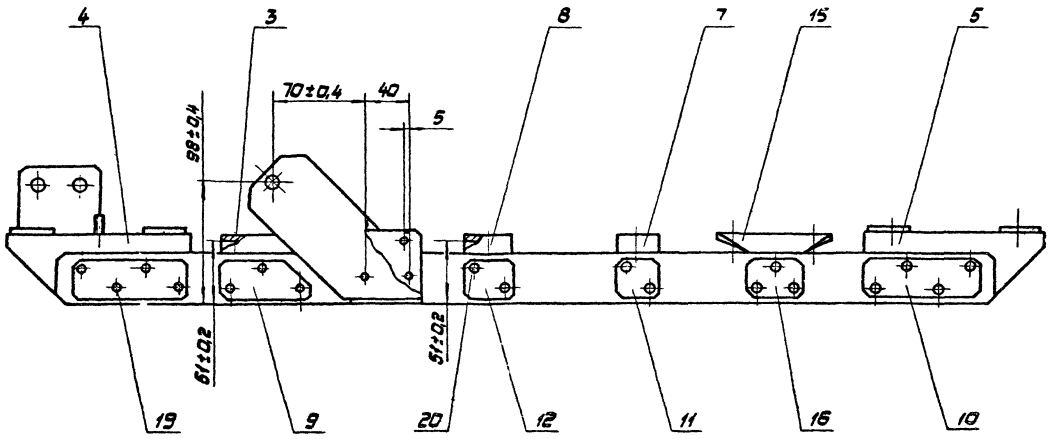

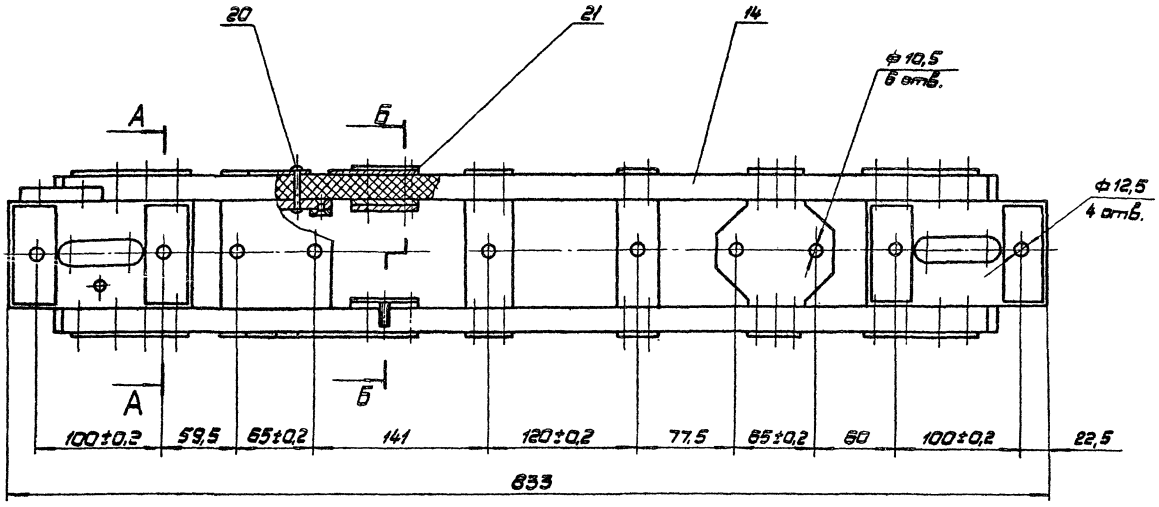

Б-Б
М 1:2

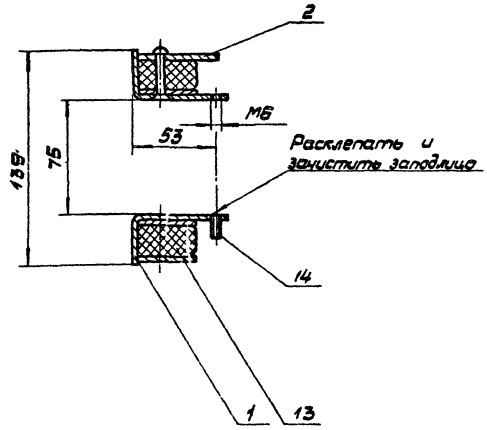

А-А повернуто
М 1:2

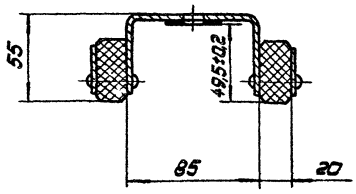

1. Размеры для справок.
2. Покрытие: эмаль ПФ-115 серая ГОСТ 8465-76. V. Ж2.

					973.091.000.СБ			
Изм.	Лист	№ докум.	Подп.	Дата	Рама Сборочный чертеж	Лит.	Масса	М-б
Разраб.		Сокольников					3,1	1:2,5
Пров.		Айзенберг				Лист	Листов 1	
Т.контр.		Айзенберг						
Н.контр.		Садов				Мосгортрансниипроект		
Утв.		Данилов						

Копировал: 18985-03 20 Формат А2

973.091.001

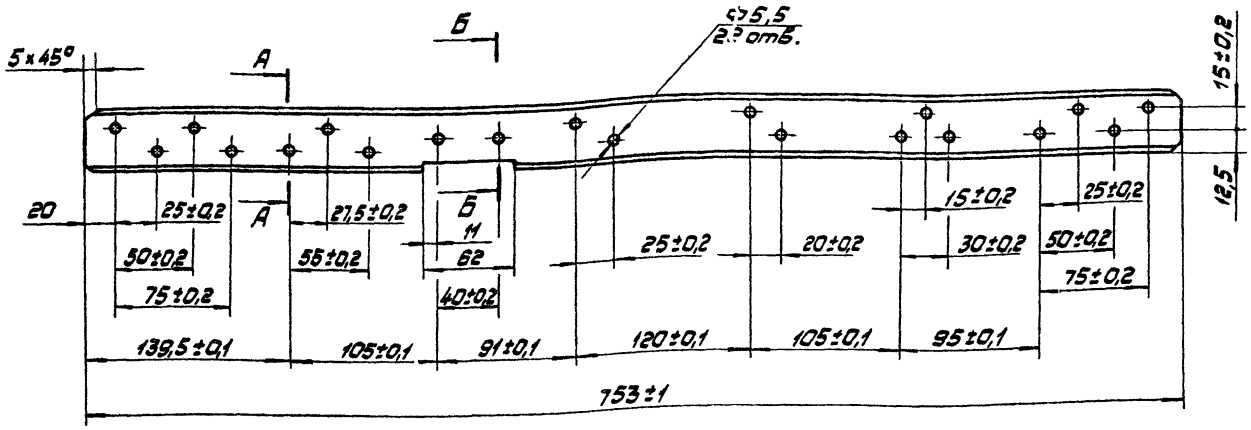

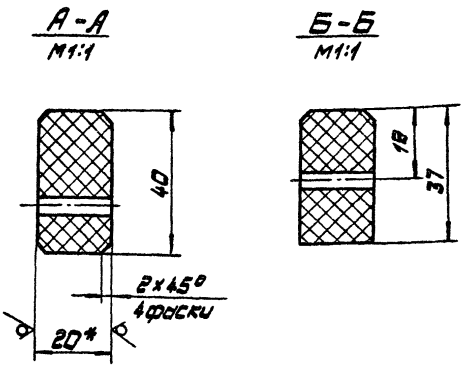

1* Размер для справок.
2. Неуказанные предельные отклонения размеров: отверстий Н14; остальных $\pm\frac{JT14}{2}$.
3. Брус пропитать в лаке ГФ-95 ГОСТ 8018-70.

					973.091.001			
Изм.	Лист	№ докум.	Подп.	Дата	Брус	Лит.	Масса	М-б
Разраб.		Сокольцова					0,78	1:2,5
Пров.		Айзенберг				Лист	Листов 1	
Т.контр.		Айзенберг						
Н.контр.		Садов			Пластик древесный слоистый ДСП-Б-3, S=20, ГОСТ 13913-78	Мосгортрансниипроект		
Утв.		Данилов						

Копировал: Формат А3

Формат	Зона	Поз.	Обозначение	Наименование	Кол.	Примечание
				Сборочные единицы		
А4		7	971.110.000	Зажим специальный	1	серия 4.507-8.В3
А4		8	971.130.000	Зажим концевой	1	серия 4.507-8.В3
				Детали		
А4		9	971.000.001	Прокладка	4	серия 4.507-8.В3
				Стандартные изделия		
		10		Болт М12×25.58.019		
				ГОСТ 7798-70		
		11		Шайба 12.65Г.019		
				ГОСТ 6402-70		
				973.110.000-01		
				Стандартные изделия		
		12		Болт М12×65.58.019		
				ГОСТ 7798-70	2	
		13		Зажим ЗС		
				ГОСТ 23476-79	1	

Изм.	Лист	№ докум.	Подп.	Дата	973.110.000	Лист 2

Копировал: Формат А4

Формат	Зона	Поз.	Обозначение	Наименование	Кол.	Примечание
				Документация		
А2			973.111.000.СБ	Сборочный чертеж		
				Сборочные единицы		
А4		1	971.123.000-01	Скоба концевая	1	серия 4.507-8.В3
А4		2	971.123.000-02	Скоба концевая	1	серия 4.507-8.В3
				Детали		
А4		4	971.120.004	Накладка	4	серия 4.507-8.В3
А3		5	971.210.001	Скоба	2	серия 4.507-8.В3
А4		6	971.210.003	Накладка	4	
А3		7	973.111.001	Брус	2	
				Стандартные изделия		
		9		Заклепка 5×36.01.Ц9хр		
				ГОСТ 10299-80	28	

					973.111.000			
Изм.	Лист	№ докум.	Подп.	Дата	Рама	Лит.	Лист	Листов 1
Разраб.		Сокольцова						
Пров.		Айзенберг				Мосгортрансниипроект		
Н.контр.		Садов						
Утв.		Данилов						

Инв. № подл. | Подп. и дата | Взам. инв. № | Инв. № дубл. | Подп. и дата

Копировал: 18985-03 21 Формат А4

Рис. 1

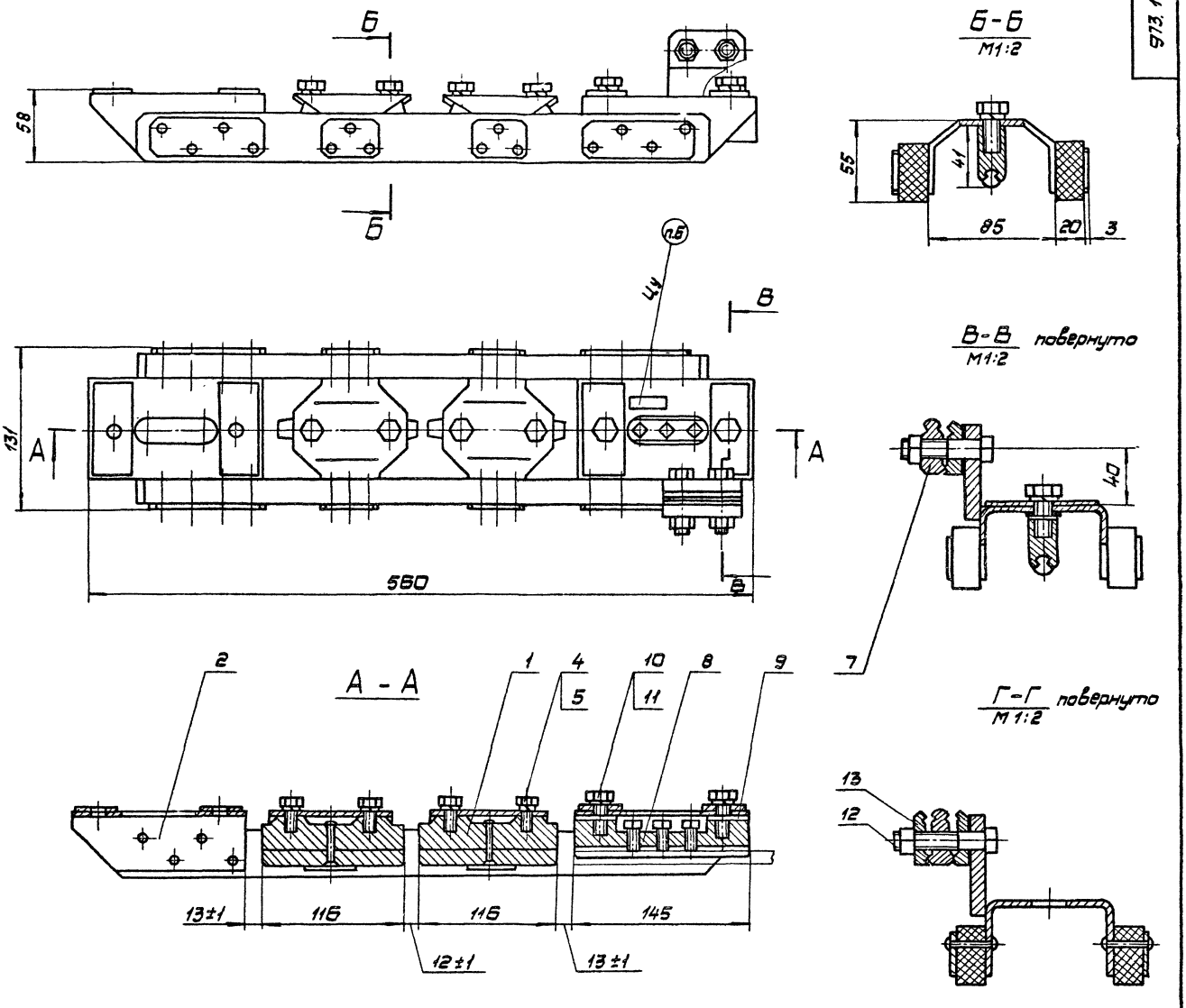

Рис. 2

Остальное см. рис. 1

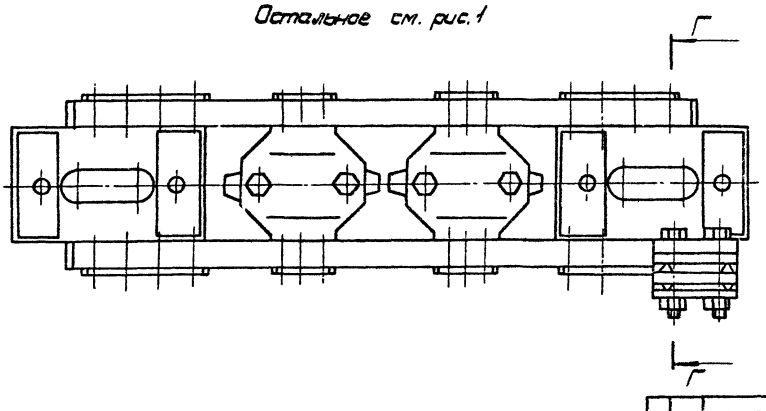

1. Размеры для справок.
2. Встречные пороги в местах сопряжения ходовых элементов в вертикальной плоскости не допускаются.
3. Регулировка ходовых элементов по высоте производится прокладками поз. 9.
4. Встречные пороги в горизонтальной плоскости допускаются в пределах 0,5 мм.
5. При сборке резьбовые соединения смазать смазкой литол 24 ГОСТ 21150-75.
6. Маркировать СИ-6У шрифтом 5-Пр3 ГОСТ 26.020-80.

Обозначение	Рис.	Масса кг
973.110.000	1	5,2
-01	2	5,5

				973.110.000.СБ			
Изм.	Лист	№ докум.	Подп.	Дата	Изолятор секционный троллейбусной сети удлиненный СИ-6У Сборочный чертеж	Лит.	Масса	М-б
Разраб.		Соколов					см. табл.	1:2,5
Пров.		Алексеев				Лист	Листов 1	
Т.контр.		Федоров						
Н.контр.		Сафей				Мосгортранспроект		
Утв.		Данилов						

Копировал: 18985-03 22 Формат А2

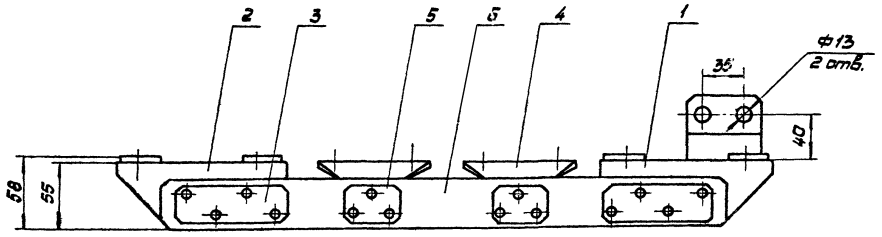

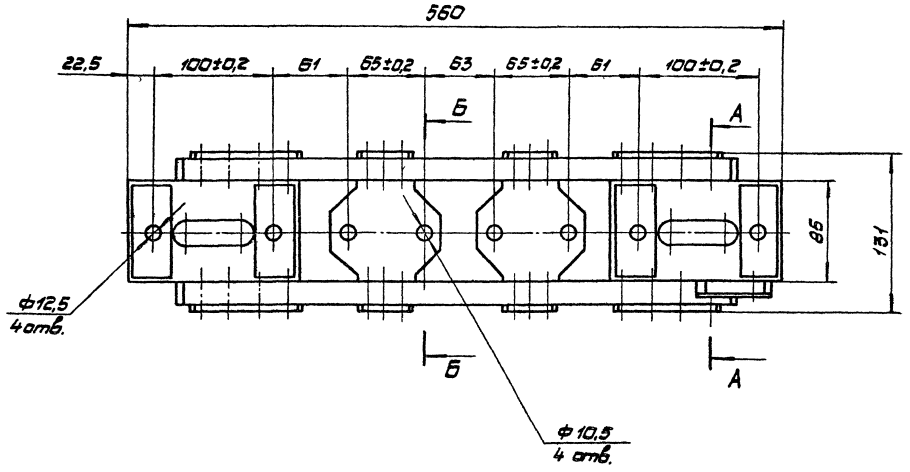

А - А повернуто
М1:2

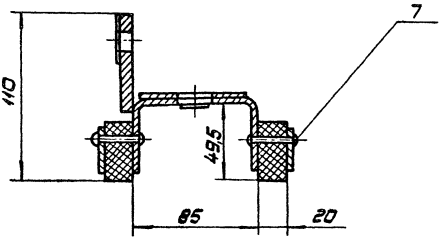

Б - Б повернуто
М1:2

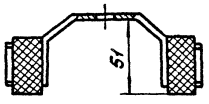

1. Размеры для справок.
2. Покрытие: эмаль ПФ-115, серая ГОСТ 6465-76. У.ХЛ2.

				973.111.000.СБ			
Изм.	Лист	№ докум.	Подп.	Дата	Рама	Лит.	Масса	М-б
Разраб.		Сокольцев					3,8	1:2,5
Пров.		Кизенберг			Сборочный чертеж	Лист	Листов 1
Т.контр.		Кизенберг					
Н.контр.		Садов				Мосгортранспроект	
Утв.		Данилов					

Копировал: 18985-03 23 Формат А2

$R_z 80$ (V)

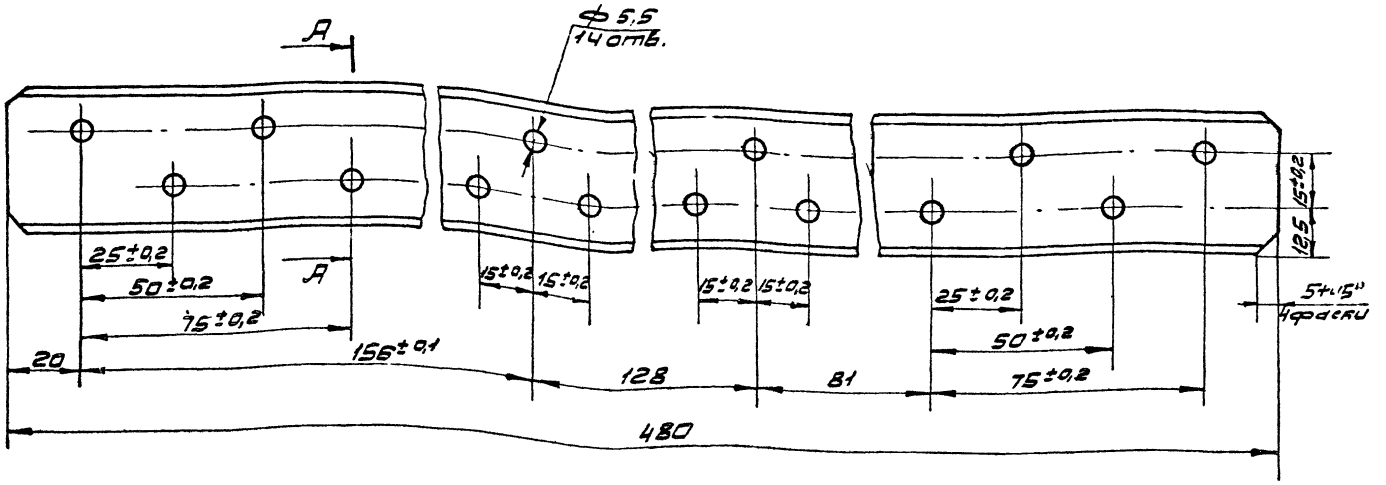

А-А

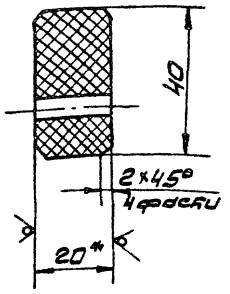

1.* Размер для справок.
2. Неуказанные предельные отклонения размеров: отверстий H14, остальных $\pm \frac{IT14}{2}$.
3. Брус пропитать в лаке ГФ-95 ГОСТ 8018-70

				973.111.001			
Изм.	Л-т	N докум.	Подп.	Дата	Брус	Лит	Масса	N-д
Разр.	Сокольцов						0,5	1:1
Пров.	Айзенберг					Лист	Листов 1
Т. контр.	Айзенберг						
Н. контр.	Садов				Пластик древесный слоистый ДСП-Б-3, S=20 ГОСТ 13913-78	Мосгортранспроект	
Утв.	Данилов						

Копировал: Формат А3

Форм.	Зона	Поз.	Обозначение	Наименование	Кол.	Прим.
				Документация		
А3			973.120.000.СБ	Сборочный чертеж		
				Детали		
А4		1	973.120.001	Колодка	2	
			Переменные данные для исполнений:			
				973.120.000		
				Детали		
А4		2	973.120.002	Полоз	1	
				973.120.000-01		
				Детали		
А4		2	973.120.002-01	Полоз	1	

				973.120.000			
Изм.	Л-т	N докум.	Подп.	Дата	Шина	Лит.	Лист 1	Листов 2
Разр.	Сокольцов						
Пров.	Айзенберг					Мосгортранспроект	
Н. контр.	Садов						
Утв.	Данилов						

Копировал: Формат А4

Форм.	Зона	Поз.	Обозначение	Наименование	Кол.	Прим.
				973.120.000-02		
				Детали		
А4		2	973.120.002-02	Полоз	1	

Инв. № подл. | Подп. и дата | Взам. инв. № | Инв. № дубл. | Подп. и дата

				973.120.000			Л-т 2
Изм.	Лист	N докум.	Подп.	Дата			

Копировал: Формат А4

973.120.000.СБ

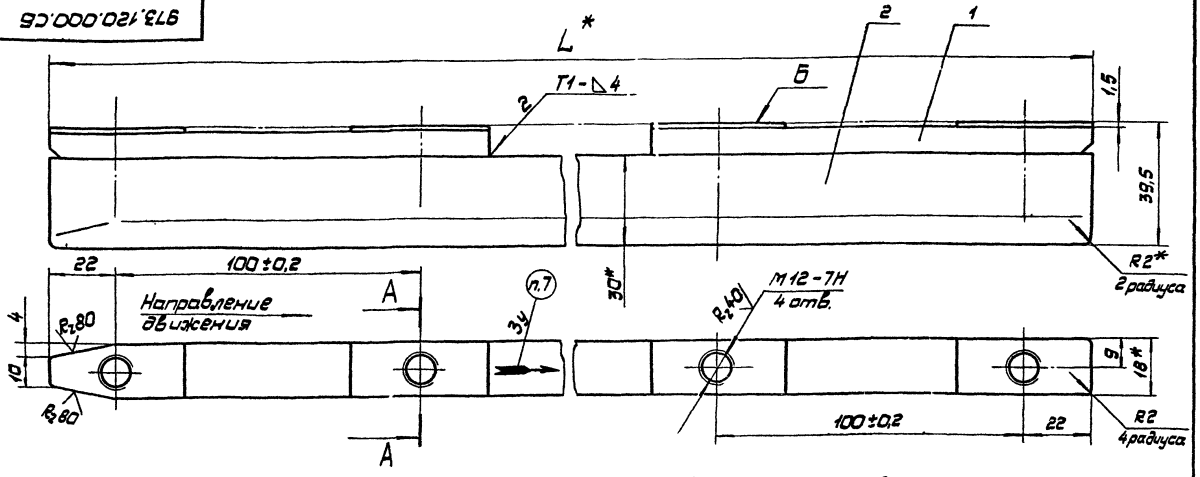

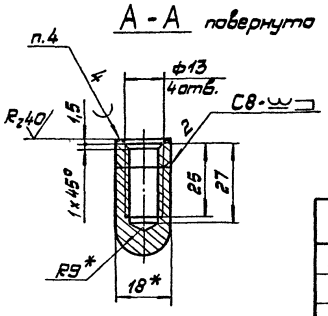

1. * Размеры для справок.
2. Неуказанные предельные отклонения размеров: отверстий H14, остальных ± JT14/2.
3. Сварные швы по ГОСТ 5264-80.
4. Наплавку производить медью марки М1 ГОСТ 859-78.
5. Ходовая поверхность полоза должна быть ровной и гладкой без вмятин, забоин и раковин.
6. Покрытие: Ц 21хр, кроме поверхности Б.
7. Маркировать: знак „Направление движения" шрифтом 5-Пр.3 ГОСТ 26.020-80.

Обозначение	L мм	Масса кг
973.120.000	318	1,6
-01	590	2,8
-02	1180	5,2

Изм.	Лист	№ докум.	Подп.	Дата
Разраб.		Соколинова		
Пров.		Лизенберг		
Т.контр.		Лизенберг		
Н.контр.		Садов		
Утв.		Данилов		

973.120.000.СБ

Шина

Сборочный чертеж

Лит.	Масса	М-б
	см. табл.	1:1
Лист	Листов 1	

Мосгортрансниипроект

Копировал: Формат А3

973.120.001

R_z80 (√)

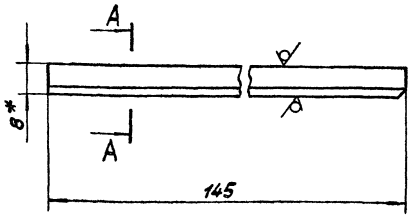

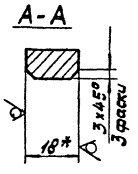

1. * Размеры для справок.
2. Предельные отклонения размеров ± JT14/2.

Изм.	Лист	№ докум.	Подп.	Дата
Разраб.		Соколинова		
Пров.		Лизенберг		
Т.контр.		Лизенберг		
Н.контр.		Садов		
Утв.		Данилов		

973.120.001

Колодка

Лит.	Масса	М-б
	0,15	1:1
Лист	Листов 1	

Полоса 5-2 8×18 ГОСТ 103-76 Ст.3 ГОСТ 535-79

Мосгортрансниипроект

Копировал: Формат А4

973.120.002

R_z80 (√)

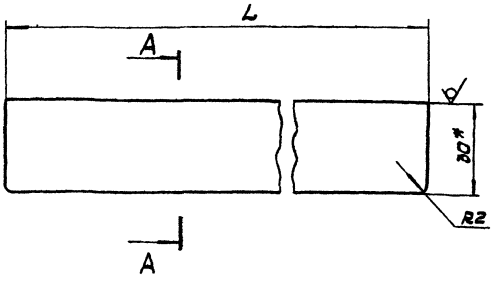

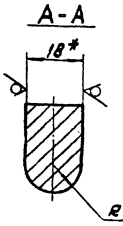

Обозначение	L мм	Масса кг
973.120.002	318	1,3
-01	590	2,5
-02	1180	4,9

1. * Размеры для справок.
2. Предельные отклонения размеров ± JT14/2.

Изм.	Лист	№ докум.	Подп.	Дата
Разраб.		Соколинова		
Пров.		Лизенберг		
Т.контр.		Лизенберг		
Н.контр.		Садов		
Утв.		Данилов		

973.120.002

Полоз

Лит.	Масса	М-б
	см. табл.	1:1
Лист	Листов 1	

Полоса 5-2 18×30 ГОСТ 103-76 Ст.3 ГОСТ 535-79

Мосгортрансниипроект

Инв.№ подл. | Подп. и дата | Взам.инв.№ | Инв.№ дубл. | Подп. и дата

Копировал: 18985-03 23 Формат А4

Формат	Зона	Поз.	Обозначение	Наименование	Кол.	Примечание
				Документация		
Б5			973.130.000.СБ	Сборочный чертеж		
				Сборочные единицы		
А4		1	973.131.000	Стойка	1	
				Переменные данные для исполнений		
				973.130.000		
				Детали		
Б4		2		Провод контактный МФ-100 ГОСТ 2584-75 L = 1870	1	1,68 кг
Б4		3		Рукав III-16-20 ГОСТ 9356-75 L = 1730	1	0,57 кг

Изм.	Лист	№ докум.	Подп.	Дата
Разраб.		Сокольцова		
Пров.		Азаренкова		
Нач. отд.				
Н. контр.		Садов		
Утв.		Данилов		

973.130.000

Перемычка электрическая

Лит.	Лист	Листов
	1	2

Мосгортранспроект

Формат А4

Формат	Зона	Поз.	Обозначение	Наименование	Кол.	Примечание
				973.130.000-01		
				Детали		
Б4		2		Провод контактный МФ-100 ГОСТ 2584-75 L = 2020	1	1,81 кг
Б4		3		Рукав III-16-20 ГОСТ 9356-75 L = 1880	1	0,59 кг
А4		4	971.600.003-01	Трубка изоляционная	1	
				Стандартные изделия		
		5		Винт В1М6-8g×20.58.019 ГОСТ 17473-80	1	

Инв. № подл. | Подп. и дата | Взам. инв. № | Инв. № дубл. | Подп. и дата

Изм.	Лист	№ докум.	Подп.	Дата

973.130.000

Лист 2

Копировал:

Формат А4

973.130.000

Рис. 1

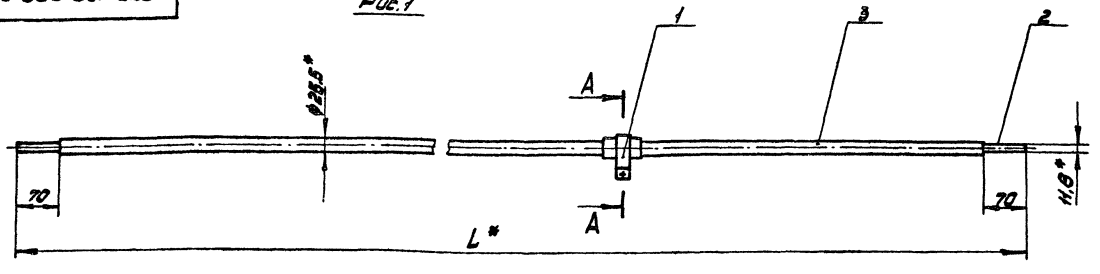

А-А
М1:1

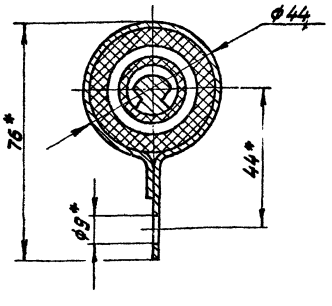

Б-Б
М1:1

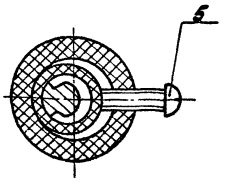

Рис. 2

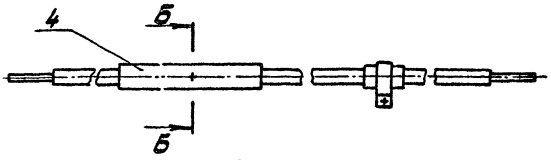

1.* Размеры для справок.

2. Контактирующие поверхности контактного провода должны быть ровными, гладкими, без трещин, вмятин и тщательно зачищены от окислов.

3. Контактирующие поверхности смазать смазкой литол 24 ГОСТ 21150-75.

Обозначение	Рис.	L мм	Масса кг
973.130.000	1	1870	2,41
-01	2	2020	2,55

973.130.000.СБ

Перемычка электрическая
Сборочный чертеж

Изм.	Лист	№ докум.	Подп.	Дата
Разраб.		Сокольцова		
Пров.		Азаренкова		
Т. контр.		Азаренкова		
Н. контр.		Садов		
Утв.		Данилов		

Лит.	Масса	Масштаб
	См. табл.	1:5
Лист	Листов 1	

Мосгортранспроект

Копировал: 18935-03 26 Формат А3

973.131.000

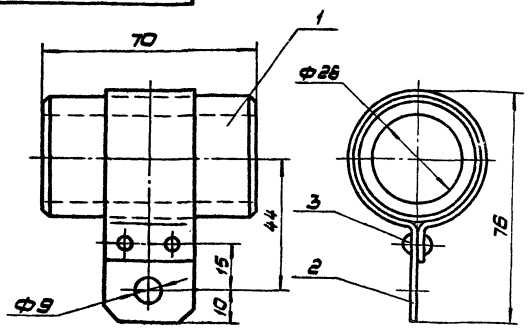

Размеры для справок.

Формат	Зона	Поз.	Обозначение	Наименование	Кол.	Примечание
				Детали		
А4		1	971.600.003	Трубка изоляционная	1	
А4		2	973.131.001	Хомут	1	
				Стандартные изделия		
				Заклепка 3х8.01.019		
		3		ГОСТ 10299-80	2	

973.131.000

Изм.	Лист	№ докум.	Подп.	Дата
Разраб.		Сокольцова		
Пров.		Лизенберг		
Т.контр.		Лизенберг		
Н.контр.		Сабов		
Утв.		Асчилов		

Стойка

Лит.	Масса	М-б
	0,18	1:1

Лист Листов 1

Мосгортранспроект

Копировал: Формат А4

973.131.001

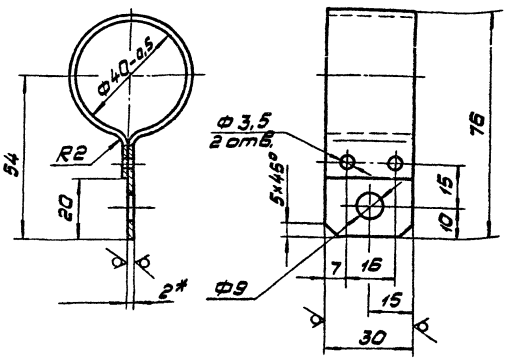

1. Развертка L=178мм.
2. * Размеры для справок.
3. Неуказанные предельные отклонения размеров: отверстий H14, остальных ± JT14/2
4. Покрытие: эмаль ПФ-115, серая ГОСТ 6465-78. V.Ж2.

973.131.001

Изм.	Лист	№ докум.	Подп.	Дата
Разраб.		Сокольцова		
Пров.		Лизенберг		
Т.контр.		Лизенберг		
Н.контр.		Сабов		
Утв.		Денилов		

Хомут

Лит.	Масса	М-б
	0,08	1:1

Лист Листов 1

Лента 2х30 Ст.3 пс ГОСТ 6009-74

Мосгортранспроект

Копировал: Формат А4

Формат	Зона	Поз.	Обозначение	Наименование	Кол.	Примечание
				Документация		
А2			973.140.000.СБ	Сборочный чертеж		
				Сборочные единицы		
А4		1	973.141.000	Обойма	1	
А4		2	973.142.000	Кронштейн	2	
А4		3	973.143.000	Кронштейн	2	
А4		4	973.144.000	Держатель		
				Тип КД-14	4	
				Детали		
А4		6	973.140.001	Ушко	4	
А4		7	973.140.002	Брус	2	
		8	-01	Брус	2	
				Стандартные изделия		

973.140.000

Изм.	Лист	№ докум.	Подп.	Дата
Разраб.		Сокольцова		
Пров.		Лизенберг		
Н.контр.		Сабов		
Утв.		Денилов		

Распор симметрии стрелочный Тип РСС-6

Лит.	Лист	Листов
	1	2

Мосгортранспроект

Копировал: Формат А4

Формат	Зона	Поз.	Обозначение	Наименование	Кол.	Примечание
		10		Болт М10х75.58.019		
				ГОСТ 7798-70	16	
				Гайки ГОСТ 5915-70		
		11		М10.5.019	16	
		12		М16.5.019	4	
				Шайба ГОСТ 6402-70		
		13		10.65Г.019	16	
		14		16.65Г.019	4	
		15		Шайба 2.16.04.019		
				ГОСТ 11371-78	4	

973.140.000

Лист 2

Копировал: 18985-03 27 Формат А4

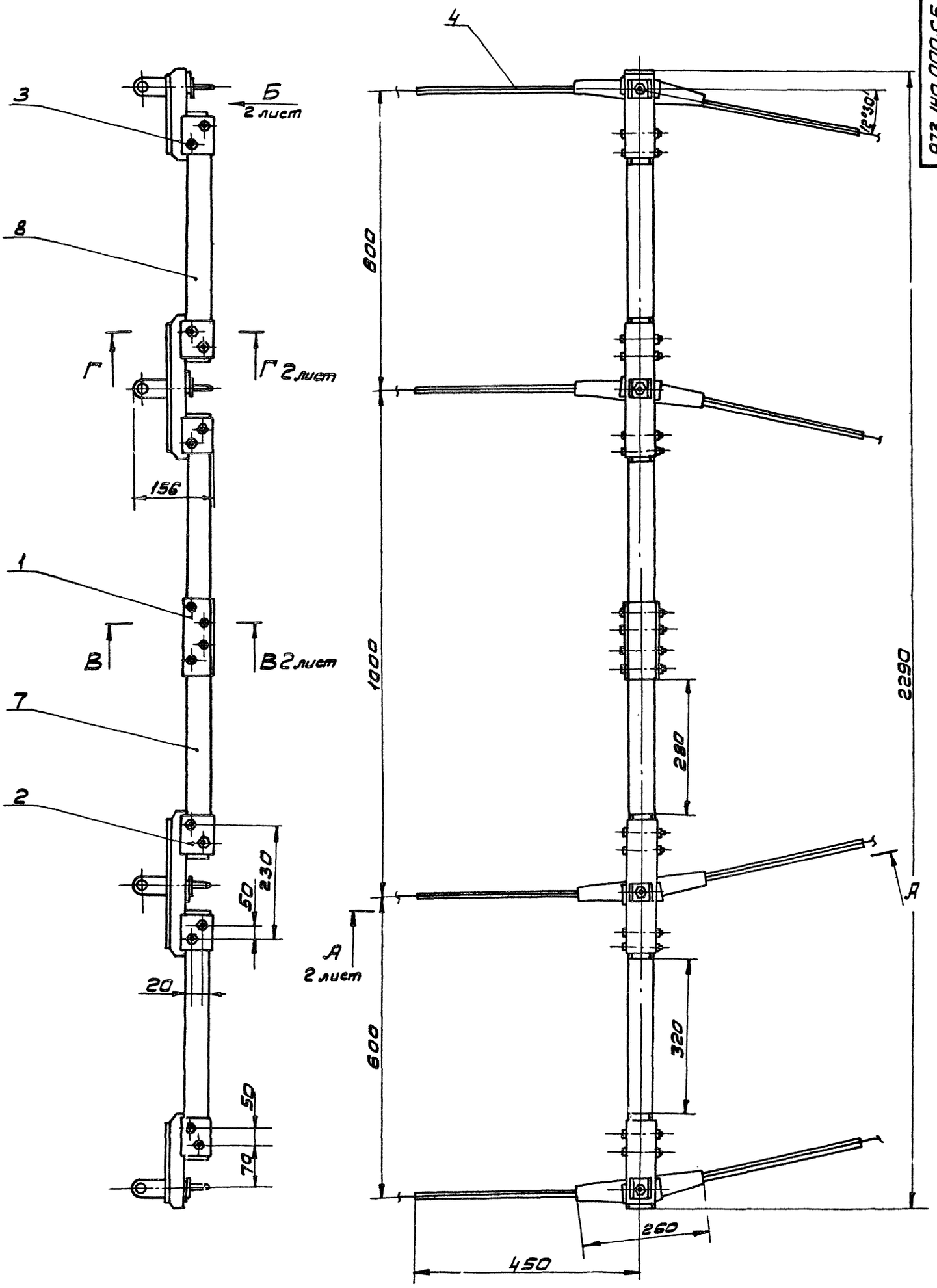

973.140.000.СБ

1. Размеры для справок.
2. Резьбовые соединения смазать смазкой УС-3 ГОСТ 1033-79.

Изм.	Лист	№ докум.	Подп.	Дата	973.140.000.СБ	
Разр.		Сокольцов			Распор симметрии стрелочный. Тип РСС6 Сборочный чертеж.	Лит. / Масса / М-б: 32 / 1:5
Пров.		Лизенберг				Лист 1 Листов 2
Т.контр.		Лизенберг				
Н.контр.		Садов				Мосгортранспроект
Утв.		Данилов				

Копировал: Формат А2

18985-03 28

А-А лист 1
М1:2

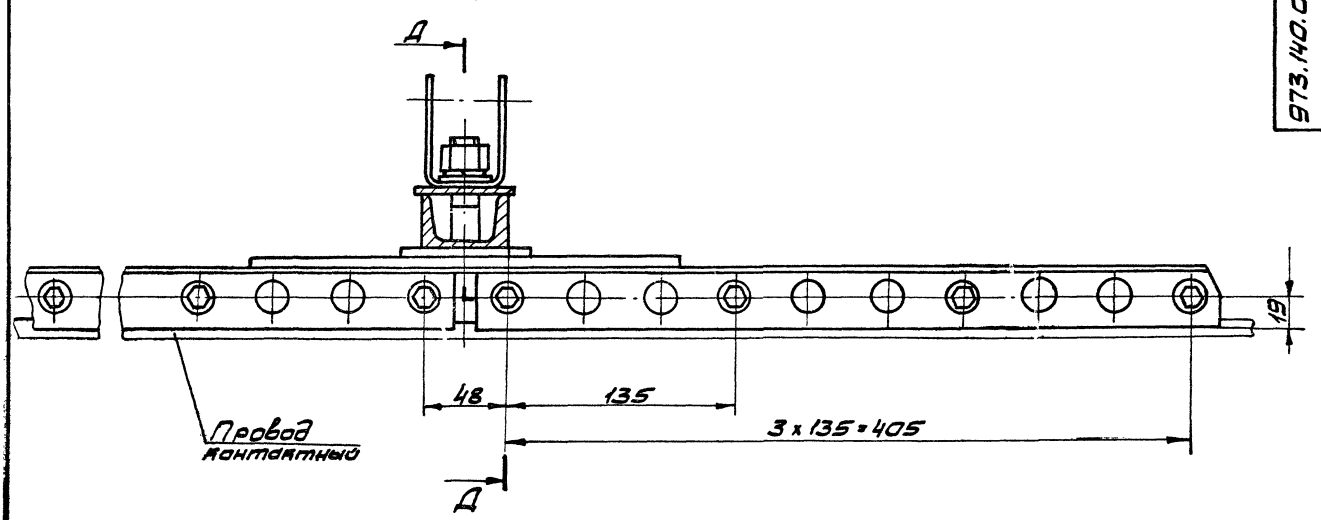

В-В лист 1
М1:1

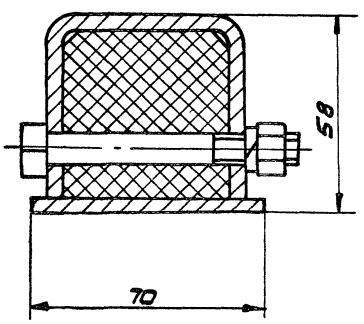

Г-Г лист 1
М1:1

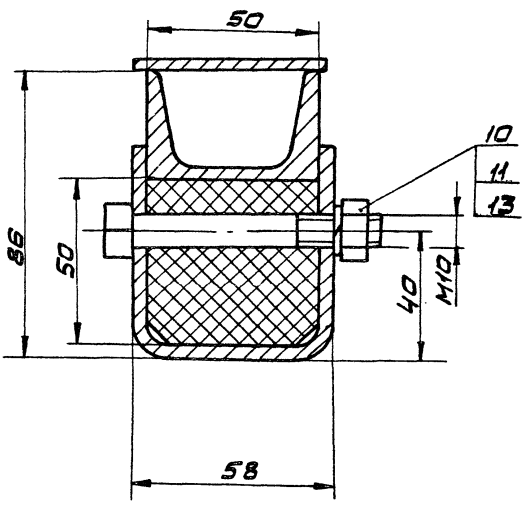

Д-Д
М1:1

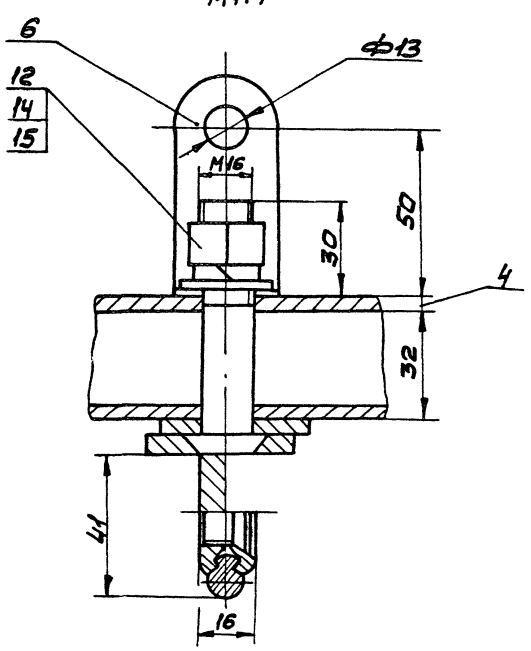

Вид Б лист 1

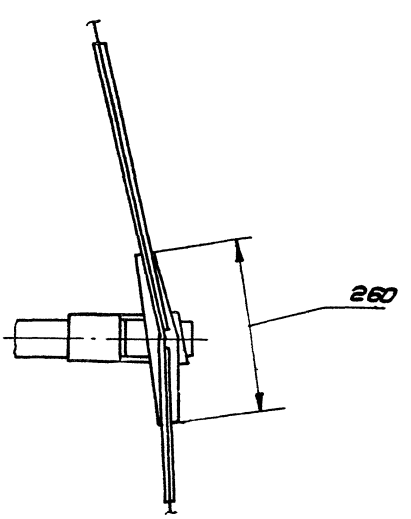

Формат	Зона	Поз.	Обозначение	Наименование	Кол.	Примечание
				Документация		
А3			973.141.000.СБ	Сборочный чертеж		
				Детали		
А4		1	973.141.001	Скоба	1	
А4		2	973.141.002	Основание Полоса $\frac{Б\text{-}2\ 4\times10\ ГОСТ\ 103\text{-}76}{Ст.3\ ГОСТ\ 535\text{-}79}$ $L = 160$	1	0,35кг

Изм.	Лист	№ докум.	Подп.	Дата	973.141.000		
Разраб.		Сокольцова			Обойма	Лит.	Лист	Листов 1
Пров.		Лизенберг						
Н.контр.		Савов				Мосгортранспроект		
Утв.		Данилов						

Копировал: Формат А4

973.141.001

R_z80

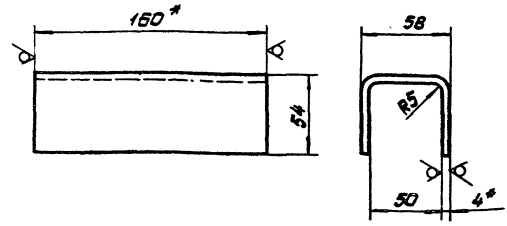

1. Развертка $L = 152$ мм.
2. * Размеры для справок.
3. Предельные отклонения размеров $\pm \frac{JT14}{2}$.

Изм.	Лист	№ докум.	Подп.	Дата	973.141.001			
Разраб.		Сокольцова			Скоба	Лит.	Масса	М-Б
Пров.		Лизенберг					0,16	1:2
Т.контр.		Лизенберг				Лист	Листов 1	
Н.контр.		Савов			Полоса $\frac{Б\text{-}2\ 4\times160\ ГОСТ\ 103\text{-}76}{Ст.3\ ГОСТ\ 535\text{-}79}$	Мосгортранспроект		
Утв.		Данилов						

Копировал: Формат А4

Инв.№ подл. | Подп. и дата | Взам.инв.№ | Инв.№ дубл. | Подп. и дата

973.141.000.СБ

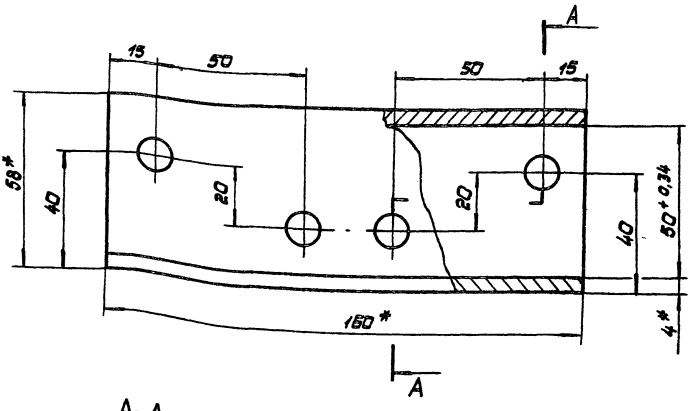

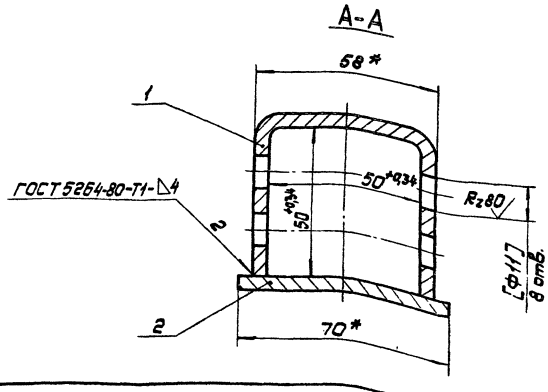

1. * Размеры для справок.
2. Обработку по размерам в квадратных скобках производить совместно с дет. 973.140.002.
3. Неуказанные предельные отклонения размеров: отверстий H14, остальных $\pm \frac{JT14}{2}$
4. Покрытие: эмаль ПФ-115, серая, ГОСТ 6465-76. У. Ж$_2$.

Изм.	Лист	№ докум.	Подп.	Дата	973.141.000.СБ			
Разраб.		Сокольцова			Обойма Сборочный чертеж	Лит.	Масса	М-Б
Пров.		Лизенберг					1,1	1:1
Т.контр.		Лизенберг				Лист	Листов 1	
Н.контр.		Савов				Мосгортранспроект		
Утв.		Данилов						

Копировал: 18985-03 30

Формат	Зона	Поз.	Обозначение	Наименование	Кол.	Примечание
				Документация		
А2			973.142.000.СБ	Сборочный чертеж		
				Детали		
А4		1	973.142.001	Скоба	2	
А4		2	973.142.002	Швеллер	1	
А4		3	973.142.003	Заглушка	2	
А4		4	973.142.004	Пластина	1	

973.142.000

Кронштейн

Лит. | Лист | Листов 1

Мосгортрансниипроект

Изм. Лист | № докум. | Подп. | Дата
Разраб. Сокольцова
Пров. Вязенберг
Н.контр. Садов
Утв. Данилов

Копировал: Формат А4

973.142.001

$R_z 80$

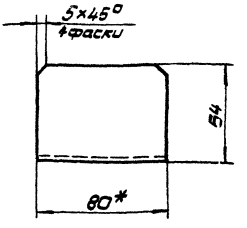

1. Развертка $L = 164$ мм.
2. * Размеры для справок.
3. Предельные отклонения размеров $\pm \frac{JT14}{2}$.

Скоба

Лит. | Масса | М-б
0,43 | 1:2
Лист | Листов 1

Полоса $\frac{в\text{-}2\ 4\times80\ ГОСТ\ 103\text{-}76}{Ст.3\ ГОСТ\ 535\text{-}79}$

Мосгортрансниипроект

Копировал: Формат А4

973.142.002

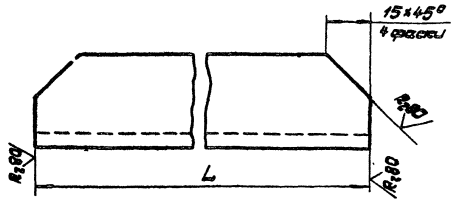

Обозначение	L, мм	Масса, кг
973.142.002	280	1,3
-01	185	0,8

Предельные отклонения размеров $\pm \frac{JT14}{2}$.

973.142.002

Швеллер

Лит. | Масса | М-б
см. табл. | 1:1
Лист | Листов 1

Швеллер $\frac{5\ ГОСТ\ 8240\text{-}72}{Ст.3\ ГОСТ\ 535\text{-}79}$

Мосгортрансниипроект

Копировал: Формат А4

973.142.003

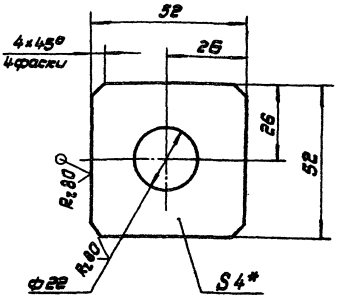

1.* Размер для справок.
2. Предельные отклонения размеров: отверстий H14, остальных $\pm \frac{JT14}{2}$.

973.142.003

Заглушка

Лит. | Масса | М-б
0,07 | 1:1
Лист | Листов 1

Лист $\frac{Б4\ ГОСТ\ 19903\text{-}74}{Ст.3\ ГОСТ\ 14637\text{-}79}$

Мосгортрансниипроект

Копировал: 18985-03 31 Формат А4

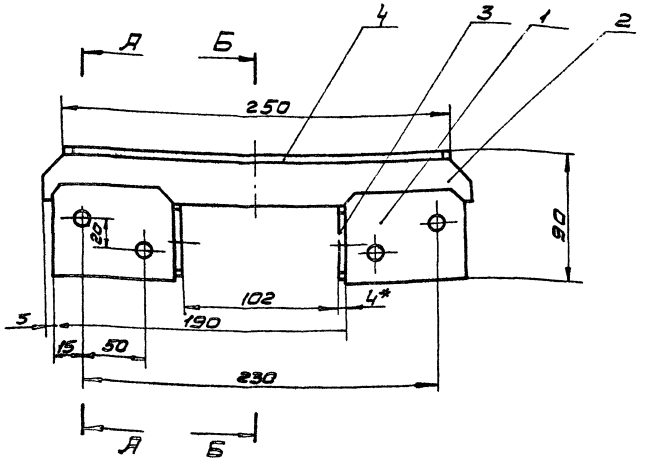

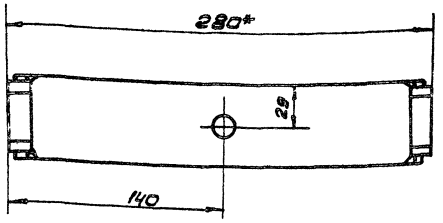

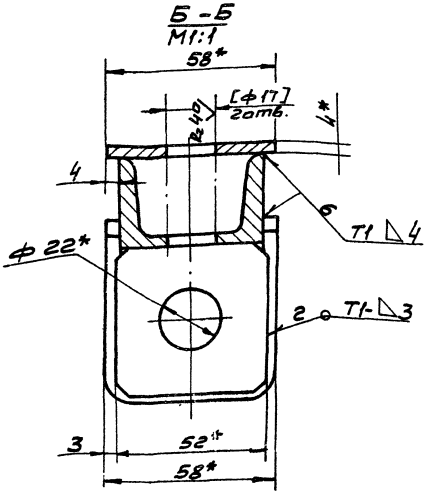

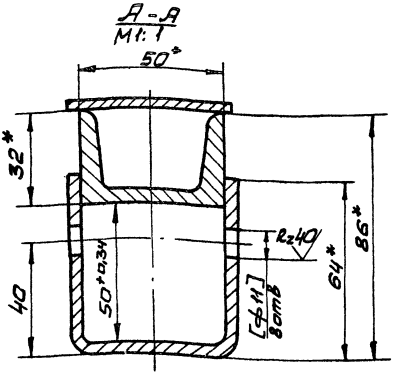

1.* Размеры для справок.
2. Обработку по размерам в квадратных скобках производить совместно с дет. 973.140.002, 973.140.002-01.

3. Неуказанные предельные отклонения размеров: отверстий Н14, остальных $\pm \frac{IT14}{2}$.
4. Сварные швы по ГОСТ 5264-80.
5. Покрытие: эмаль ПФ-115, серая, ГОСТ 6465-76. Ж$_{Сг}$

				973.142.000.СБ			
Изм.	Л-т	№ докум.	Подп.	Дата	Кронштейн	Лит	Масса	М-б
Разр.	Сокольцова				Сборочный чертеж.		2,6	1:2
Пров.	Айзенберг					Лист	Листов 1
Н. контр.	Айзенберг					Мосгортранспроект	
Н. контр.	Садов						
ПБ	Данилов						

973.142.004

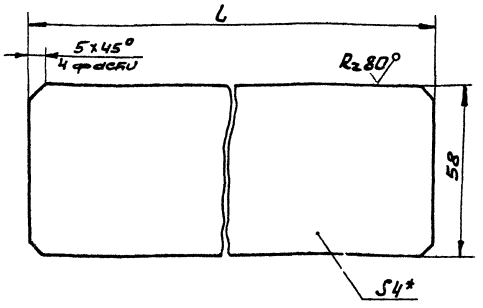

Обозначение	L мм	Масса кг
973.142.004	250	0,46
-01	155	0,28

1*. Размер для справок.
2. Предельные отклонения размеров $\pm \frac{JT14}{2}$.

973.142.004

Изм.	Л-т	№ докум.	Подп.	Дата
Разр.		Сокольцова		
Пров.		Айзенберг		
Т.контр.		Айзенберг		
Н.контр.		Садов		
Утв.		Данилов		

Пластина

Лит | Масса | М-б
см. табл. | 1:1
Лист | Листов 1

Лист Б4 ГОСТ 19903-74 / ст.3 ГОСТ 14637-79

Мосгортрансниипроект

Копировал: Формат А4

Форм.	Зона	Поз.	Обозначение	Наименование	Кол.	Прим.
				Документация		
А4			973.143.000.СБ	Сборочный чертеж		
				Детали		
А4		1	973.142.001	Скоба	1	
А4		2	973.142.002-01	Швеллер	1	
А4		3	973.142.003	Заглушка	1	
А4		4	973.142.004-01	Пластина	1	

Инв.№ подл. | Подп. и дата | Взам. инв. | Инв.№ дубл. | Подп. и дата

973.143.000

Изм.	Л-т	№ докум.	Подп.	Дата
Разр.		Сокольцова		
Пров.		Айзенберг		
Н.контр.		Садов		
Утв.		Данилов		

Кронштейн

Лит | Лист | Листов 1

Мосгортрансниипроект

К-82-3193

Копировал: Формат А4

Форм.	Зона	Поз.	Обозначение	Наименование	Кол.	Прим.
				Документация		
А2			973.144.000 СБ	Сборочный чертеж		
				Сборочные единицы		
А4		1	973.144.100	Направляющая	1	
А4		2	973.144.200	Щечка	1	
А4		3	-01	Щечка	1	
				Детали		
А4		4	973.020.001	Винт специальный	8	

973.144.000

Изм.	Л-т	№ докум.	Подп.	Дата
Разр.		Сокольцова		
Пров.		Айзенберг		
Н.контр.		Садов		
Утв.		Данилов		

Держатель Тип КД-14

Лит | Лист | Листов 1

Мосгортрансниипроект

Копировал: Формат А4

Форм.	Зона	Поз.	Обозначение	Наименование	Кол.	Прим.
				Документация		
А2			973.144.100 СБ	Сборочный чертеж		
				Детали		
А2		1	973.144.101	Щечка	1	
А4		2	973.144.102	Штырь	1	
А4		3	973.144.103	Плита	1	
А4		4	973.144.104	Планка	1	

Инв.№ подл. | Подп. и дата | Взам. инв. | Инв.№ дубл. | Подп. и дата

973.144.100

Изм.	Л-т	№ докум.	Подп.	Дата
Разр.		Сокольцова		
Пров.		Айзенберг		
Н.контр.		Садов		
Утв.		Данилов		

Направляющая

Лит. | Лист | Листов 1

Мосгортрансниипроект

К-82-3195

Копировал: Формат А4

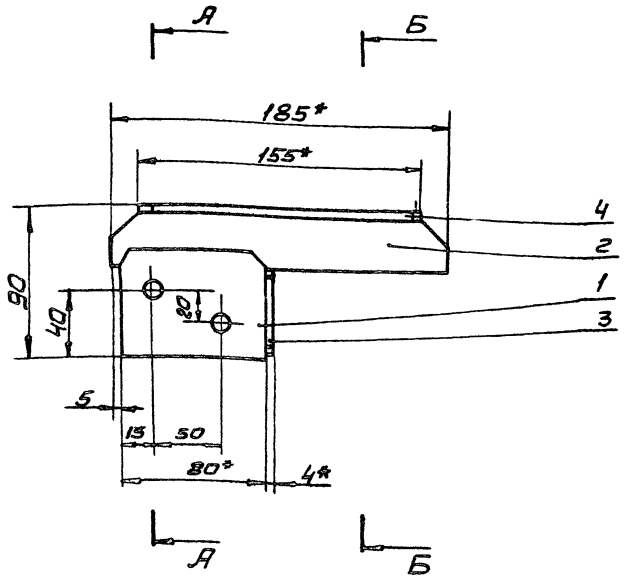

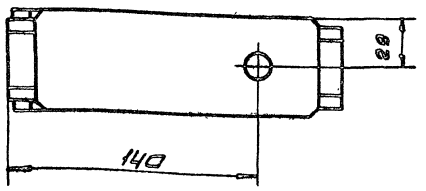

Б-Б
М1:1

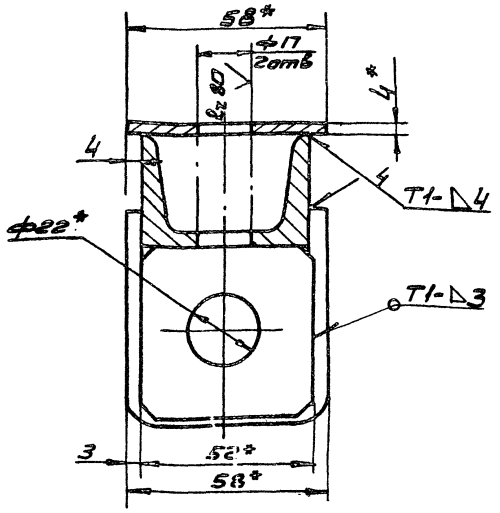

А-А
М1:1

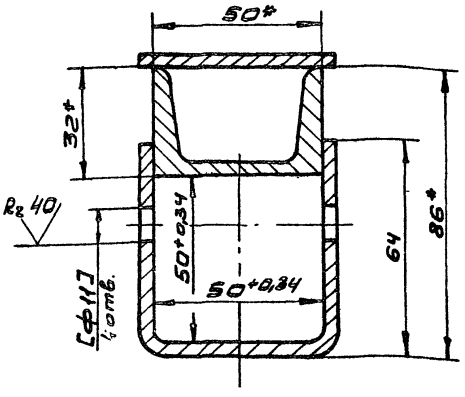

1.* Размеры для справок.
2. Обработку по размерам в квадратных скобках производить совместно с дет. 973.140.002.
3. Неуказанные предельные отклонения размеров: отверстий H14, остальных ± IT14/2.
4. Сварные швы по ГОСТ 5264-80.
5. Покрытие: эмаль ПФ-115, серая, ГОСТ 6465-76. У. ХЛ2.

						973.143.000 СБ	
Изм.	Кол.уч.	Лист	№ док.	Подп.	Дата		
Разр.	Соколинов					Кронштейн	Лит. / Масса / М-б
Пров.	Кузнецов					Сборочный чертеж	16 / 1:2
Т.контр.	Кузнецов						Лист / Листов
Н.контр.	Сабов						Новгородгражданпроект
Утв.	Денилов						

973.144.000 СБ

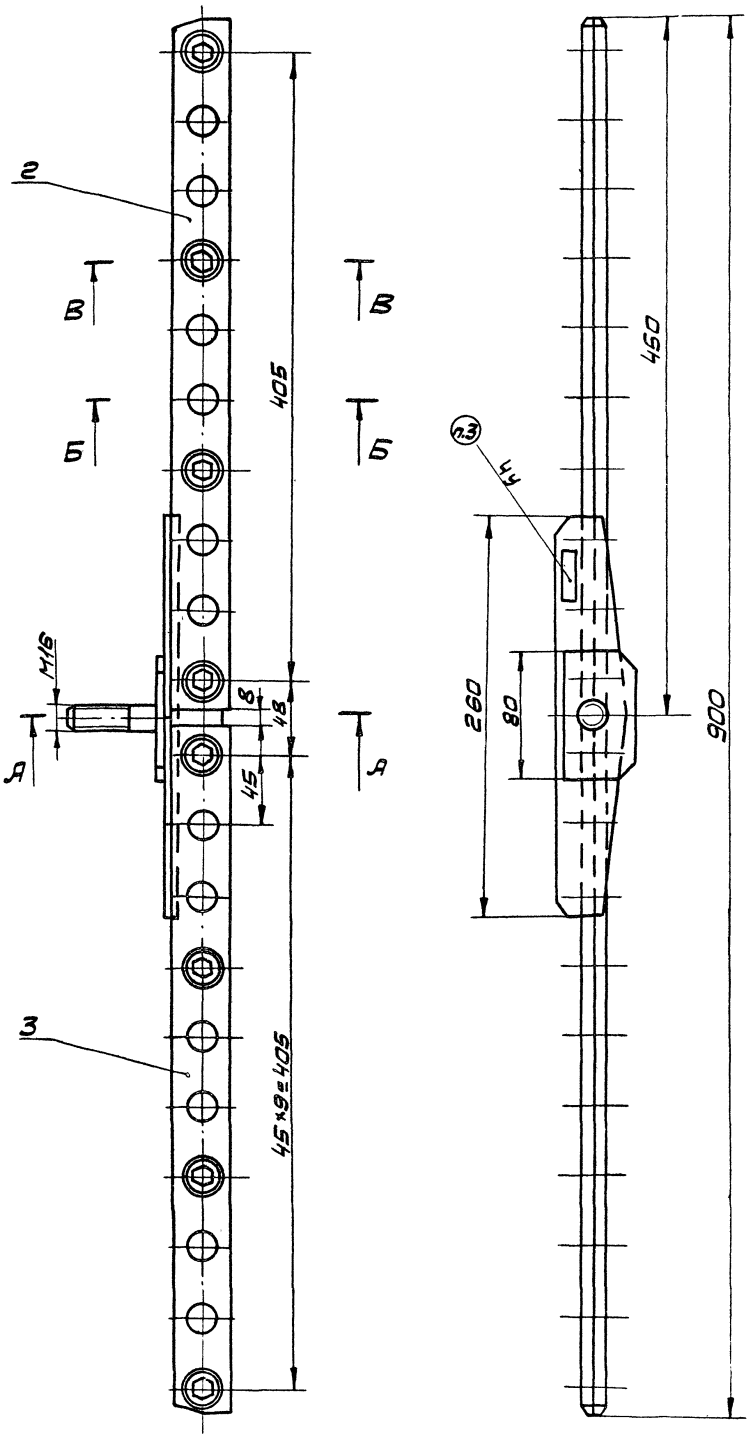

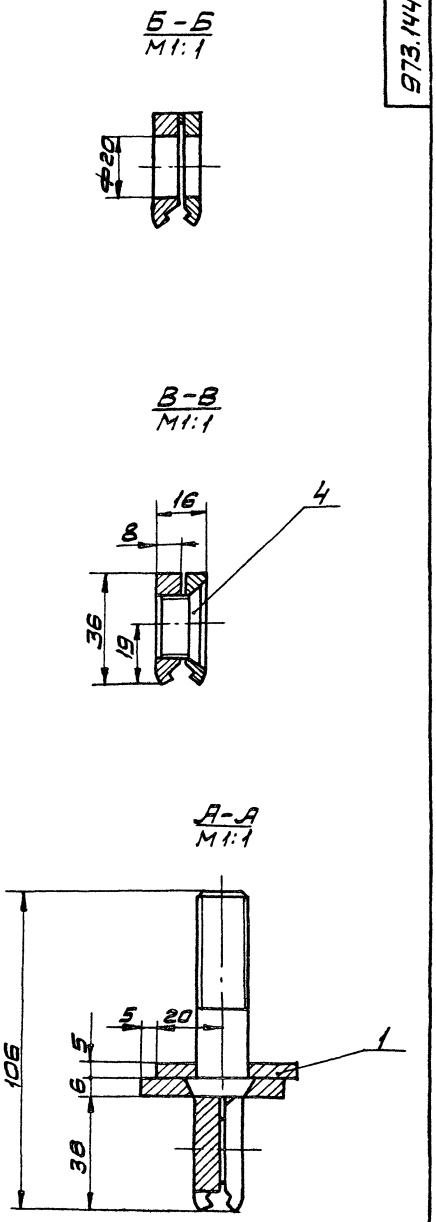

1. Размеры для справок.
2. При сборке все резьбовые соединения покрыть смазкой УС-3 ГОСТ 1033-79
3. Маркировать КД-14 шрифтом 5-Пр3 ГОСТ 26.020-80.

					973.144.000.СБ			
Изм.	Л-т	№ докум.	Подп.	Дата	Держатель. Тип КД-14 Сборочный чертеж	Лит	Масса	М-б
Разр.		Сокольцова					3,4	1:2
Пров.		Айзенберг				Лист	Листов 1	
Т. контр.		Айзенберг						
Н. контр.		Садов				Мосгортранспроект		
Утв.		Данилов						

973.144.100.СБ

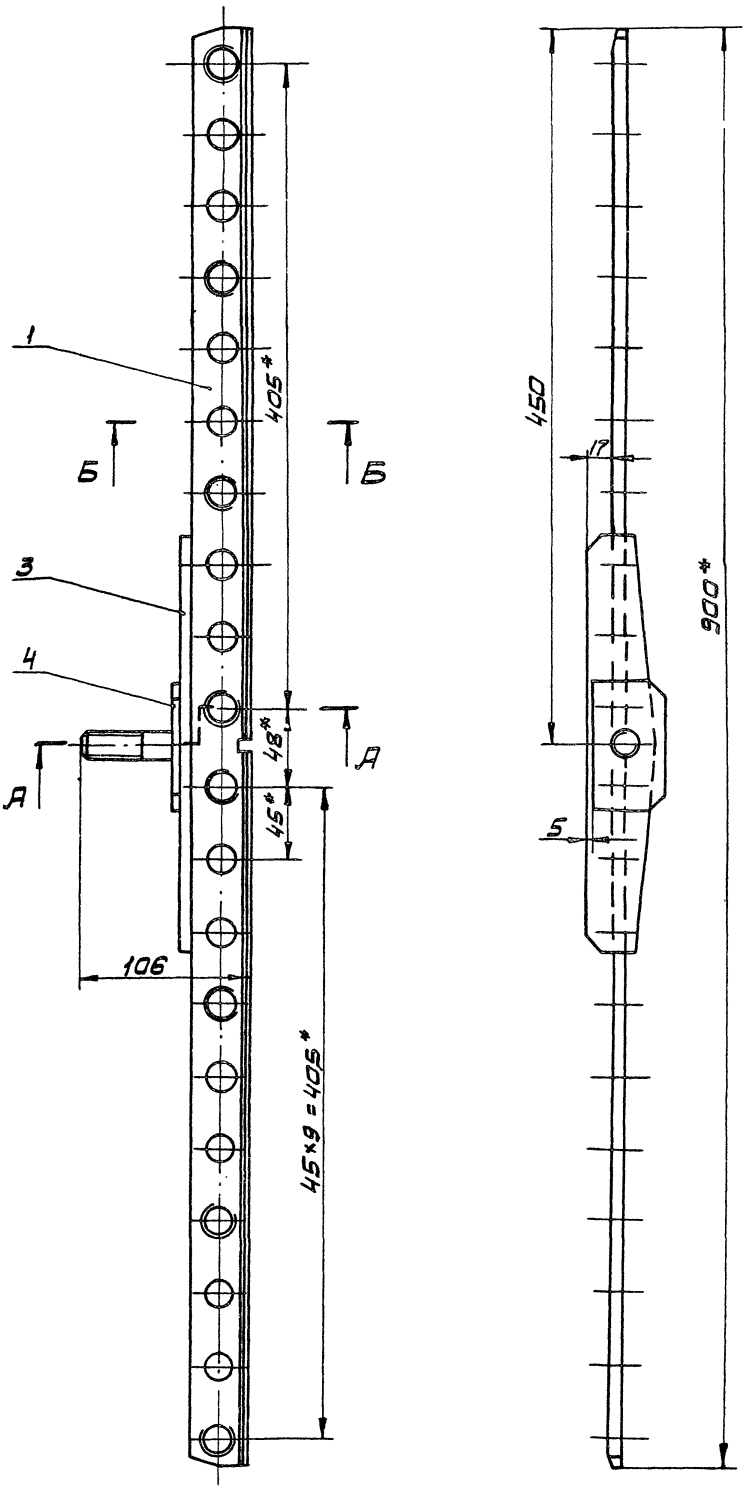

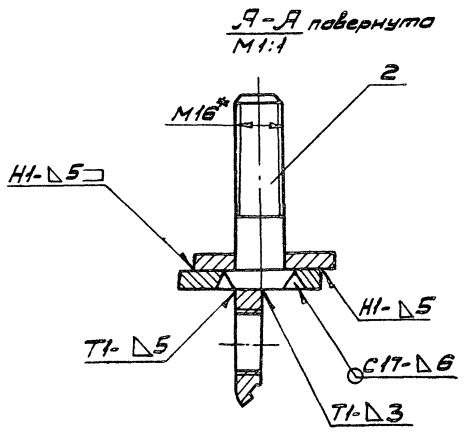

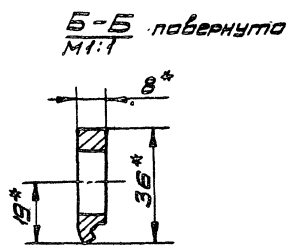

1.* Размеры для справок.
2. Сварные швы по ГОСТ 5264-80.
3. Покрытие: эмаль ПФ-115, серая, ГОСТ 6465-76. V.Ж2.
Резьбу от покраски предохранить.

					973.144.100 СБ			
Изм.	Л-т	№ докум.	Подп.	Дата	Направляющая Сборочный чертеж	Лит.	Масса	М-б
Разр.		Сокольцова					2,0	1:2
Пров.		Айзенберг						
Т. контр.		Айзенберг				Лист	Листов 1	
Н. контр.		Садов				Мосгортрансниипроект		
Утв.		Данилов						

Rz 80 (√)

973.144.101

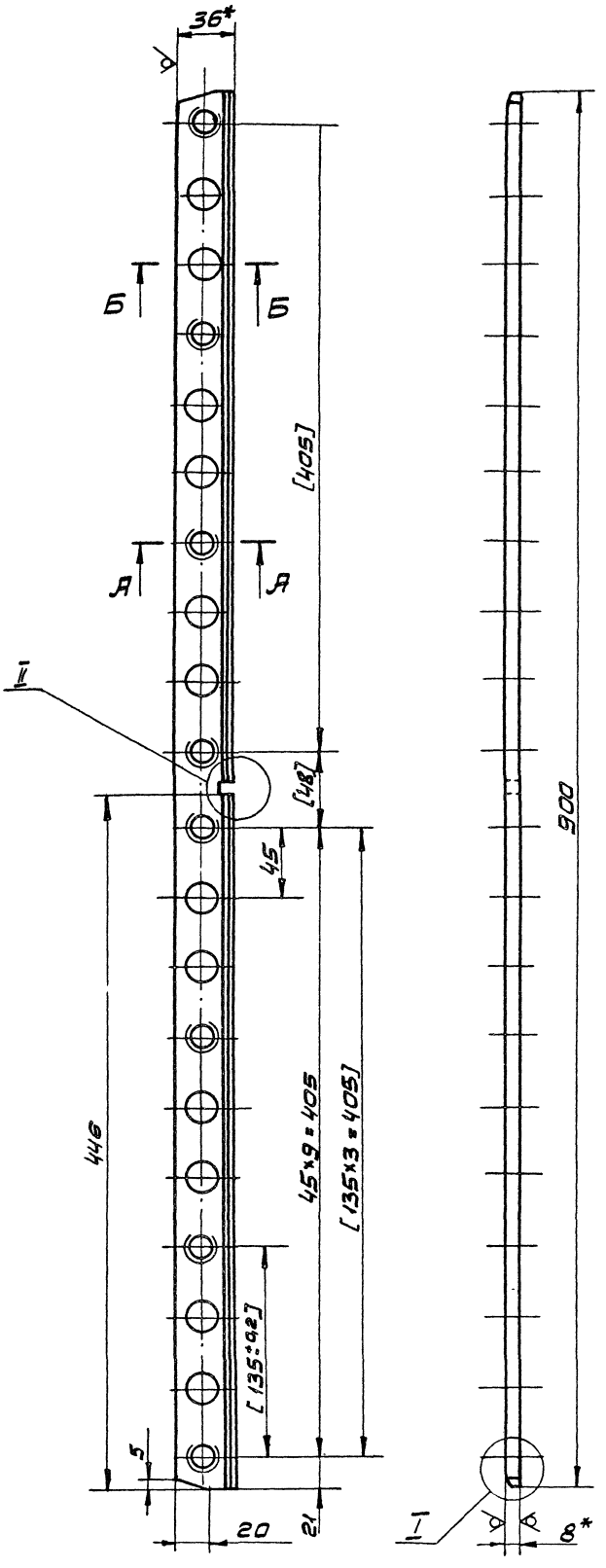

А-А повернуто
М5:1

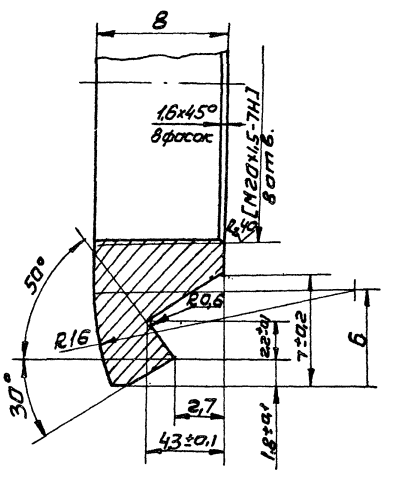

Б-Б повернуто
М5:1

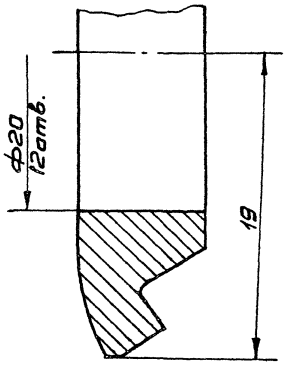

I
М1:1

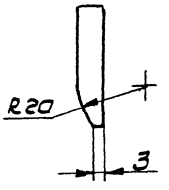

II
М1:1

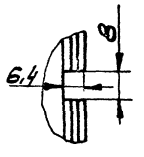

1.* Размеры для справок.
2. Обработку по размерам в квадратных скобках производить совместно с дет. 973.144.202, и дет. 973.144.202-01.
3. Неуказанные предельные отклонения размеров: отверстий Н14 остальных $\pm \frac{IT14}{2}$.

				973.144.101			
Изм.	Л-т	№ докум.	Подп.	Дата	Щечка	Лит.	Масса	М-б
Разр.		Сокольцова					1,4	1:2
Пров.		Айзенберг				Лист	Листов 1
Т.контр.		Айзенберг					
Н.контр.		Садов			Полоса Б-28×36 ГОСТ 103-76 / Ст.3 ГОСТ 535-79	Мосгортрансниипроект	
Утв.		Данилов					

18985-03 37 Копировал Формат 28

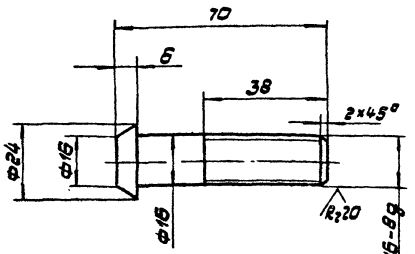

1.* Размер для справок.
2. Предельные отклонения размеров ±JT14/2.
3. Покрытие: Ц.21хр.

Изм. Лист	№ докум.	Подп.	Дата	973.144.102	
Разраб.	Сокольцова			Штыры	Лит. / Масса / М-б
Пров.	Айзенберг				0,1 / 1:1
Т.контр.	Айзенберг				Лист / Листов 1
Н.контр.	Садов			Круг Б 26 ГОСТ 2590-71 / Ст.3 ГОСТ 535-79	Мосгортрансниипроект
Утв.	Данилов				

Копировал: Формат А4

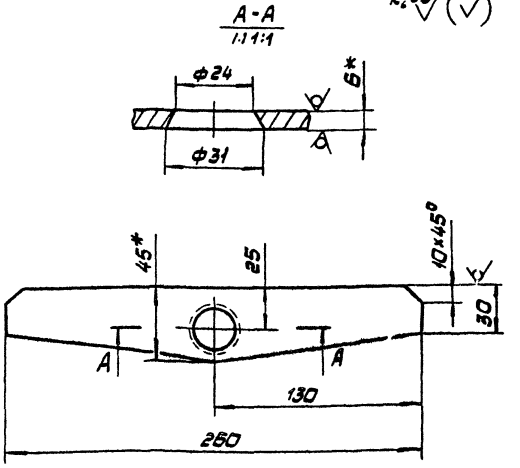

1.* Размеры для справок.
2. Предельные отклонения размеров: отверстий Н14, остальных ±JT14/2.

Изм. Лист	№ докум.	Подп.	Дата	973.144.103	
Разраб.	Сокольцова			Плита	Лит. / Масса / М-б
Пров.	Айзенберг				0,4 / 1:2
Т.контр.	Айзенберг				Лист / Листов 1
Н.контр.	Садов			Полоса Б-2 6×45 ГОСТ 103-76 / Ст.3 ГОСТ 535-79	Мосгортрансниипроект
Утв.	Данилов				

Копировал: Формат А4

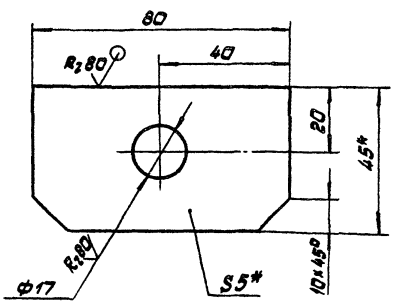

1.* Размеры для справок.
2. Предельные отклонения размеров: отверстий Н14; остальных ±JT14/2.

Изм. Лист	№ докум.	Подп.	Дата	973.144.104	
Разраб.	Сокольцова			Планка	Лит. / Масса / М-б
Пров.	Айзенберг				0,13 / 1:1
Т.контр.	Айзенберг				Лист / Листов 1
Н.контр.	Садов			Полоса Б-2 5×45 ГОСТ 103-76 / Ст.3 ГОСТ 535-79	Мосгортрансниипроект
Утв.	Данилов				

Копировал: Формат А4

Формат	Зона	Поз.	Обозначение	Наименование	Кол.	Примечание
				Документация		
А2			973.144.200.СБ	Сборочный чертеж		
				Детали		
А4		1	973.144.201	Упор		
				Лист Б-2 ГОСТ 19903-74 / Ст.3 ГОСТ 16523-70		
				L = 310	1	0,014кг
А4		2	973.144.202	Прижим		
				Полоса Б-2-6×36 ГОСТ 103-76 / Ст.3 ГОСТ 535-79		
				L = 446	1	0,6 кг
				Различие исполнений 973.144.200 и 973.144.200-01 по сборочному чертежу		

Изм. Лист	№ докум.	Подп.	Дата	973.144.200	
Разраб.	Сокольцова			Щечка	Лит. / Лист / Листов
Пров.	Айзенберг				1
Н.контр.	Садов				Мосгортрансниипроект
Утв.	Данилов				

Копировал 18985-03 38 Формат А4

973.144.200 - изображено
973.144.200-01 - зеркальное отражение

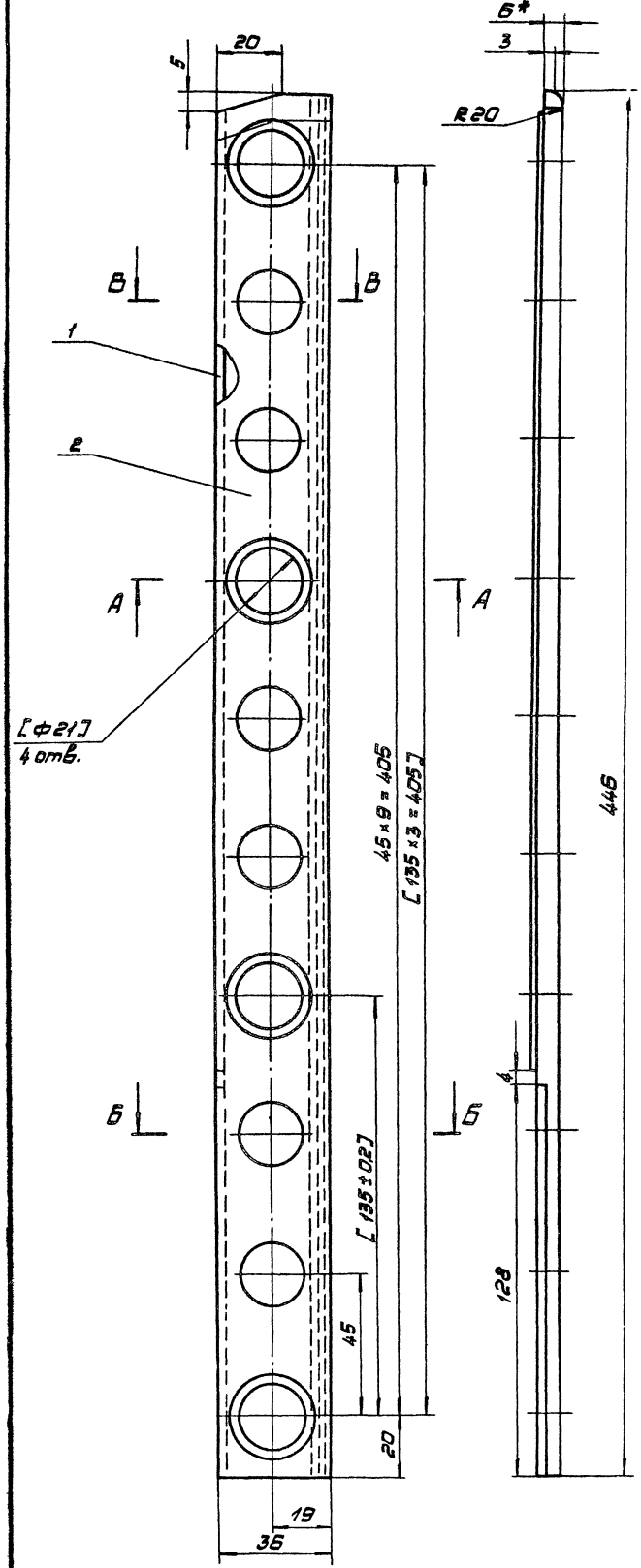

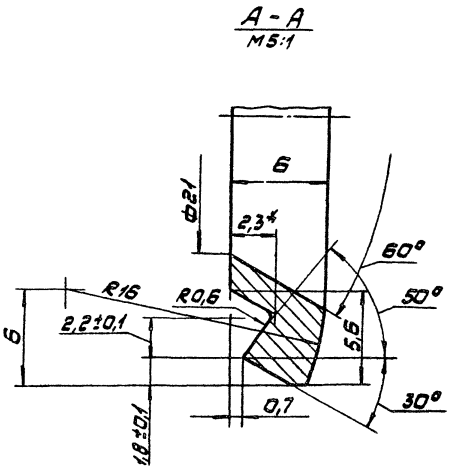

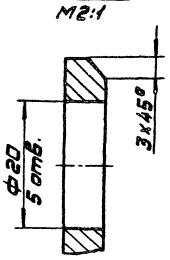

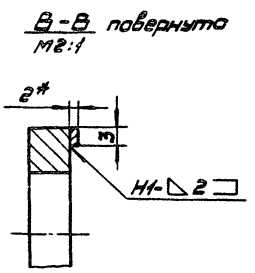

1. * Размеры для справок.
2. Обработку по размерам в квадратных скобках производить совместно с дет. 973.144.101.
3. Неуказанные предельные отклонения размеров: отверстий Н14, остальных ± $\frac{IT14}{2}$.
4. Сварные швы по ГОСТ 5264-80.
5. Покрытие: эмаль ПФ-115, серая ГОСТ 6465-76. V. Жг.

					973.144.200.СБ			
Изм.	Лист	№ докум.	Подп.	Дата	Щечка	Лит.	Масса	М-б
Разраб.		Соколыцова					0,6	1:1
Пров.		Айзенберг			Сборочный чертеж			
Т.контр.		Айзенберг				Лист	Листов 1	
Н.контр.		Садов				Мосгортрансилпроект		
Утв.		Данилов						

Копировал: 18985-03 39 Формат А2

973.140.001

R_z80 / (√)

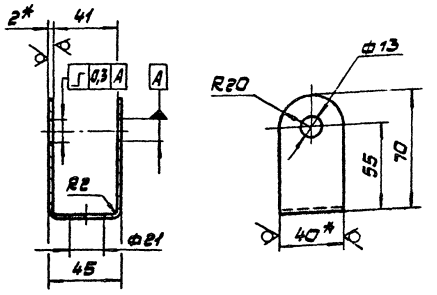

1. Развертка L = 179 мм.
2. * Размеры для справок.
3. Неуказанные предельные отклонения размеров: отверстий H14; остальных ± JT14/2.
4. Покрытие: Ц21 хр.

Изм.	Лист	№ докум.	Подп.	Дата	973.140.001			
Разраб.	Сокальцова				Ушко	Лит.	Масса	М-б
Пров.	Авдеенко						0,1	1:2
Т.контр.	Авдеенко					Лист	Листов 1	
Н.контр.	Сабов				Лента 2×40 Б Ст. 2 пс ГОСТ 6009-74	Мосгортрансниипроект		
Утв.	Данилов							

Копировал: Формат А4

973.000.001

R_z80 / (√)

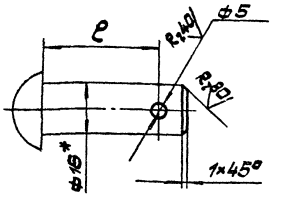

Обозначение	ℓ	Заготовка	Масса, кг
973.000.001	38	Заклепка 16×46.01.49хр ГОСТ 10299-80	0,094
-01	47	Заклепка 16×56.01.49хр ГОСТ 10299-80	0,11

1. * Размер для справок.
2. Предельные отклонения размеров: отверстий H14; остальных ± JT14/2.

Инв.№подл. | Подп. и дата | Взам.инв.№ | Инв.№дубл. | Подп. и дата

Изм.	Лист	№ докум.	Подп.	Дата	973.000.001			
Разраб.	Сокальцова				Ось	Лит.	Масса	М-б
Пров.	Авдеенко						см. табл.	—
Т.контр.	Авдеенко					Лист	Листов 1	
Н.контр.	Сабов				См. табл.	Мосгортрансниипроект		
Утв.	Данилов							

Копировал: Формат А4

973.140.002

R_z80 / (√)

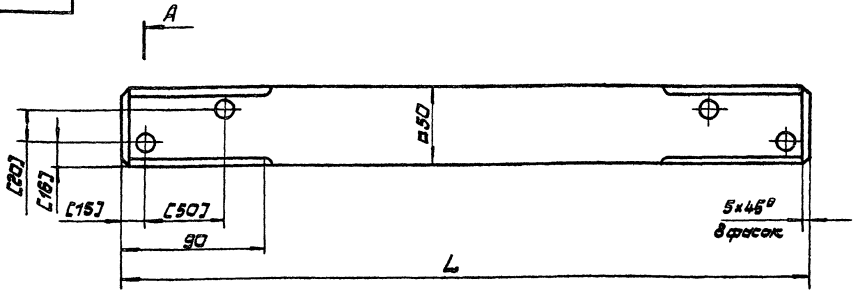

Обозначение	L, мм	Масса кг
973.140.002	444	1,4
-01	488	1,6

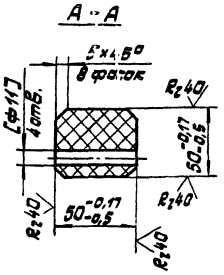

1. Обработку по размерам в квадратных скобках производить совместно с дет. 973.141.000; 973.142.000 и 973.143.000.
2. Неуказанные предельные отклонения размеров ±JT14/2.
3. Размер $50^{-0,17}_{-0,5}$ выдерживать на длине 90 с каждого конца бруса.
4. Пропитать в лаке ГФ-95 ГОСТ 8018-10.

Изм.	Лист	№ докум.	Подп.	Дата	973.140.002			
Разраб.	Сокальцова				Брус	Лит.	Масса	М-б
Пров.	Авдеенко						см. табл.	—
Т.контр.	Авдеенко					Лист	Листов 1	
Н.контр.	Сабов				Пластик древесный слоистый ДСП-Б-2 ГОСТ 13913-78	Мосгортрансниипроект		
Утв.	Данилов							

Копировал: 18985-03 40

Формат	Зона	Поз.	Обозначение	Наименование	Кол.	Примечание
				Документация		
А3			974.000.000.ВС	Ведомость спецификаций		
А3			974.000.000.ВП	Ведомость покупных изделий		
А2			974.000.000.СБ	Сборочный чертеж		
				Сборочные единицы		
А4		1	971.130.000	Зажим концевой	6	серия 4.407-8.В.3
А4		2	973.010.000	Изолятор специальный	2	
А4		3	973.020.000	Зажим подвесной тип ЗПВ-2	2	
А4		4	973.030.000	Изолятор	1	
А4		5	-01	Изолятор	1	
А4		6	973.040.000	Изолятор	1	
А4		7	973.070.000	Крестовина стрелочная	1	

Инв.№ подл. | Подп. и дата | Взам.инв.№ | Инв.№ дубл. | Подп. и дата

Изм.	Лист	№ докум.	Подп.	Дата
Разраб.	Нечипорук			
Пров.	Мизинцева			
Нач.отд.	Данилов			
Н.контр.	Сафов			
Утв.	Каплун			

974.000.000

Узел стрелочный троллейбусный сквозной СТС-5

Лит.	Лист	Листов
	1	4

Мосгортранспроект

Копировал: Формат А4

Формат	Зона	Поз.	Обозначение	Наименование	Кол.	Примечание
А4		8	973.090.000-01	Изолятор секционный троллейб. сети удлиненный СИ-6Ду	1	
А4		9	973.110.000-01	Изолятор секционный троллейб. сети удлиненный СИ-6У	1	
А4		10	973.120.000	Шина	2	
А4		11	-01	Шина	1	
А4		12	-02	Шина	1	
А4		13	973.130.000	Перемычка электрическая	1	
А4		14	973.140.000	Распор симметричн стрелочный тип РСС-6	1	
А4		15	974.010.000	Стрелка сходная	1	
А4		16	-01	Стрелка сходная	1	
				Детали		
А4		18	971.100.001	Прокладка		новая серия 4.407-8.В.3
А4		19	973.000.001	Ось	2	
А4		20	-01	Ось	2	

Инв.№ подл. | Подп. и дата | Взам.инв.№ | Инв.№ дубл. | Подп. и дата

Изм.	Лист	№ докум.	Подп.	Дата

974.000.000

Лист 2

Копировал: Формат А4

Формат	Зона	Поз.	Обозначение	Наименование	Кол.	Примечание
А4		21	974.000.001	Соединитель		
				Провод контактный МФ-100 ГОСТ 2584-75		
				L = 0,55	1	0,48 кг
				Стандартные изделия		
				Болты ГОСТ 7798-70		
		24		М8х20.58.019	1	
		25		М12х25.58.019	26	
		26		М16х20.58.019	2	
		27		М16х30.58.019	2	
				Гайки ГОСТ 5915-70		
		28		М8.5.019	1	
		29		М16.5.019	2	
				Шайбы ГОСТ 6402-70		
		30		8.65Г.019	1	
		31		12.65Г.019	26	
		32		16.65Г.019	2	

Инв.№ подл. | Подп. и дата | Взам.инв.№ | Инв.№ дубл. | Подп. и дата

Изм.	Лист	№ докум.	Подп.	Дата

974.000.000

Лист 3

Копировал Формат А4

Формат	Зона	Поз.	Обозначение	Наименование	Кол.	Примечание
		33		Шайба 16.01.019 ГОСТ 11371-78	4	
		34		Шплинт 5х32.01.019 ГОСТ 397-79	4	
		35		Изолятор ИП-2 ГОСТ 23476-79	4	

Инв.№ подл. | Подп. и дата | Взам.инв.№ | Инв.№ дубл. | Подп. и дата

Изм.	Лист	№ докум.	Подп.	Дата

974.000.000.

Лист 4

Копировал: 18985-03 41 Формат А4

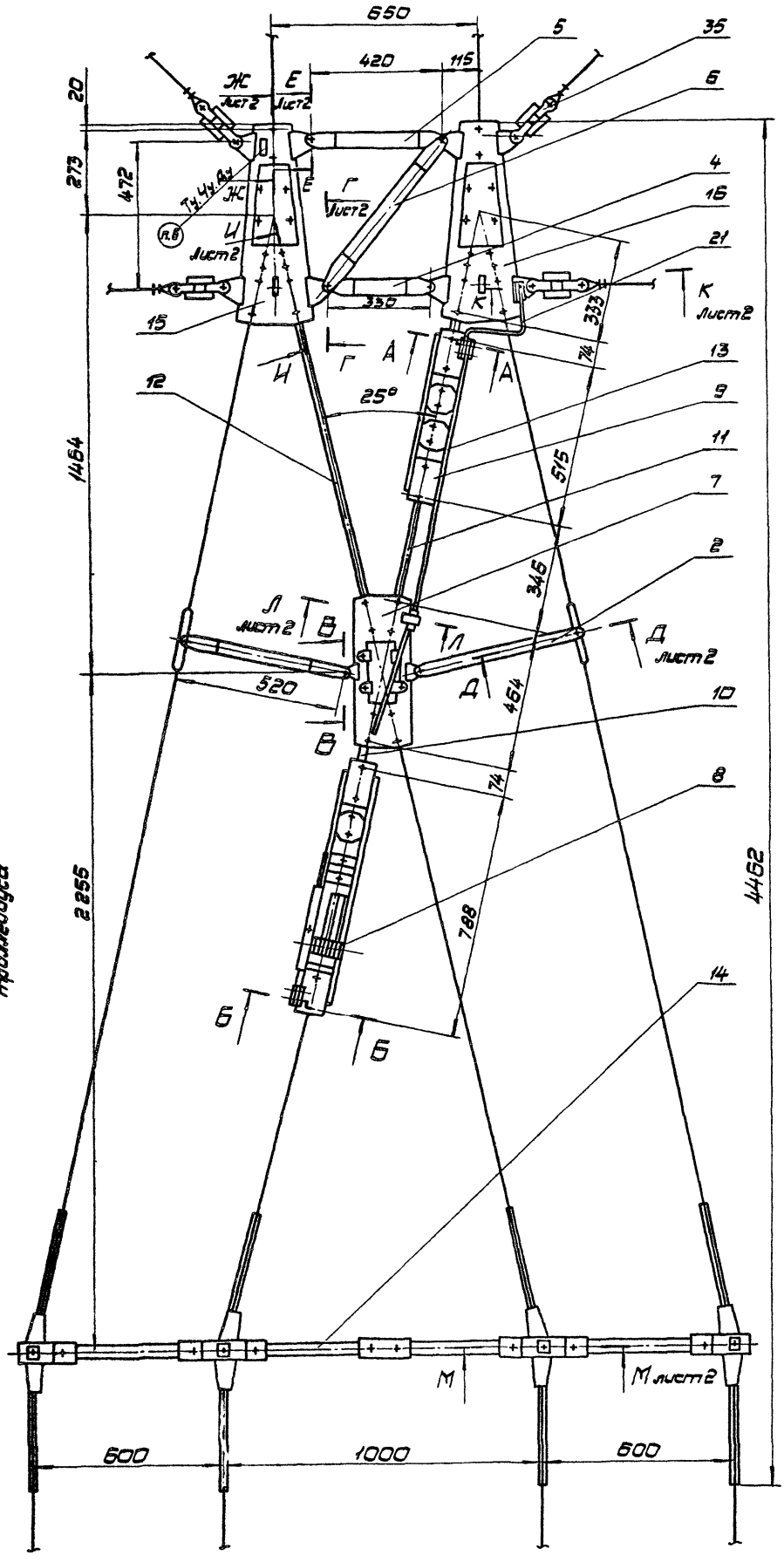

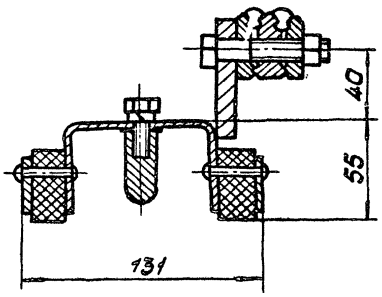

А - А повернуто
М1:2

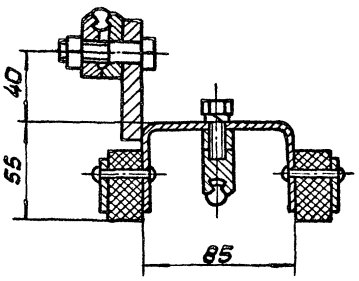

Б - Б повернуто
М1:2

1. Размеры для справок.
2. Встречные пороги в местах сопряжения ходовых элементов в вертикальной плоскости не допускаются.
3. Регулировка ходовых элементов по высоте производится прокладками поз. 18.
4. Встречные пороги в горизонтальной плоскости допускаются в пределах 0,5 мм.
5. При сборке шарнирные и резьбовые соединения смазать смазкой Литол 24 ГОСТ 21150-75.
6. Маркировать шрифтом Б-Пр3 ГОСТ 26.020-80.
7. Остальные технические требования по ТУ 400-12-280-80.

В - В повернуто
М1:1

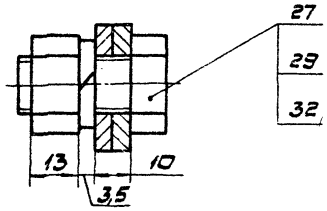

Изм.	Лист	№докум.	Подп.	Дата	974.000.000.СБ		
Разраб.		Наименко			Узел стрелочный троллейбусный сходной СТС-5 сборочный чертеж	Лит.	Масса	М-б
Пров.		Лизенберг					10,3	1:10
Т.контр.		Лизенберг				Лист 1	Листов 2	
Нач.отд.		Данилов				Мосгортрансниипроект		
Н.контр.		Садов						
Утв.		Каплун						

Копировал: 18985-03 42 Формат А2

Г - Г лист 1
М1:1

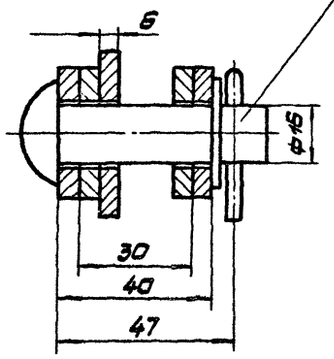

Д - Д повернуто, лист 1
М1:1

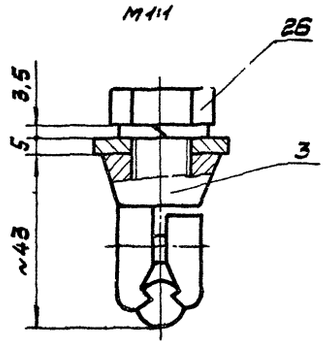

Е - Е лист 1
М1:1

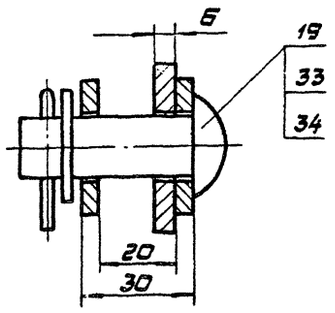

Ж-Ж повернуто, лист 1
М1:1

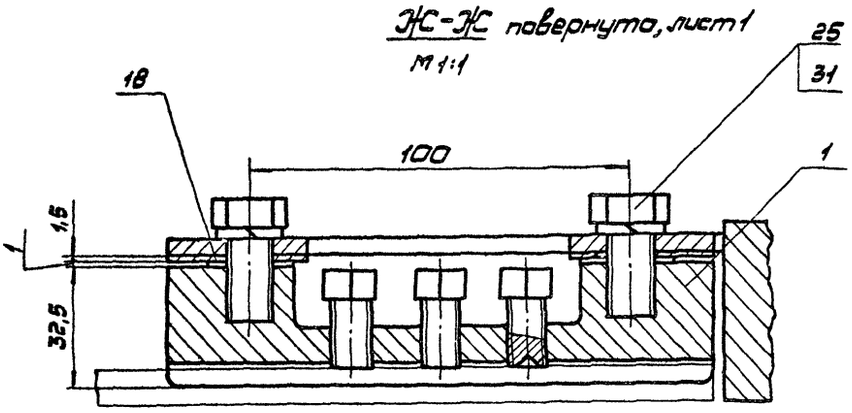

К - К лист 1
М1:2

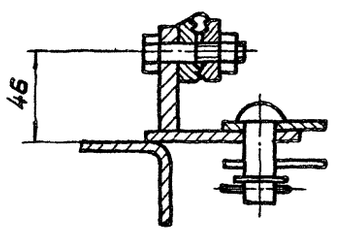

И - И повернуто, лист 1
М1:1

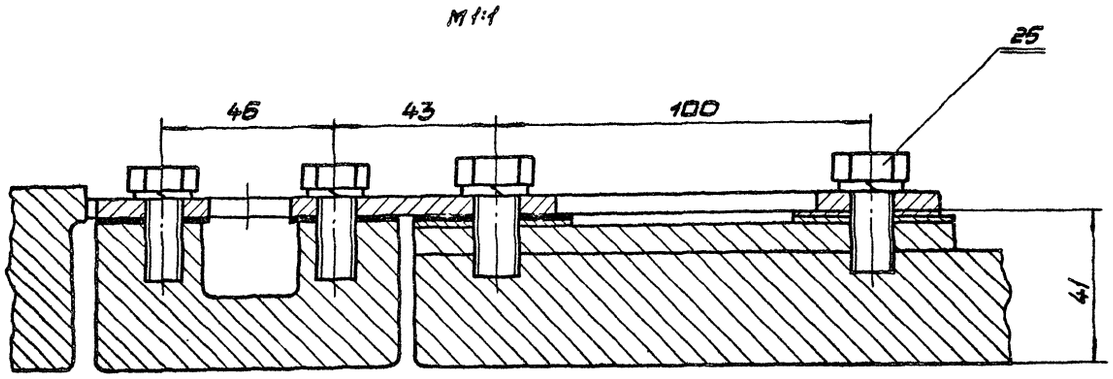

Л - Л повернуто, лист 1
М1:1

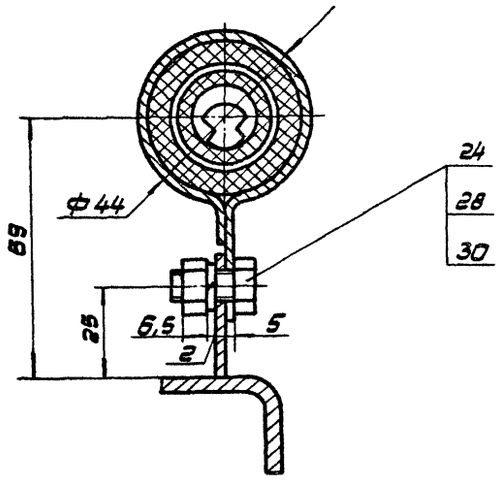

М - М лист 1
М1:2

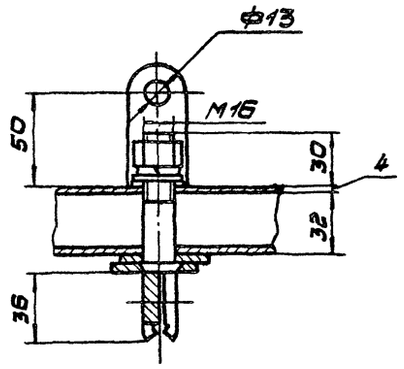

№ строки	Обозначение	Наименование	Куда входит: Обозначение	Кол.	Общее кол.	Примечание
1	974.000.000	Узел стрелочный троллейбусный				
2		сходной СТС-5				
3						
4	971.130.000	Зажим концевой		5	5	
5			973.090.000-01	1	1	
6			973.110.000-01	1	1	
7					7	
8	973.010.000	Изолятор специальный		2	2	
9						
10	973.020.000	Зажим подвесной тип ЗПВ-2		2	2	
11						
12	973.030.000	Изолятор		1	1	
13						
14	-01	Изолятор		1	1	
15						
16	973.040.000	Изолятор		1	1	
17						
18	973.070.000	Крестовина стрелочная		1	1	
19	973.071.000	Рама	973.070.000	1	1	
20						
21	973.090.000-01	Изолятор секционный троллей-				
22		бусной сети удлиненный СИ-6АУ		1	1	
23	971.110.000	Зажим специальный	973.090.000-01	1	1	
24			973.110.000-01	1	1	
25			974.011.000-01	1	1	
26					3	

Изм.	Лист	№ докум.	Подп.	Дата	974.000.000. ВС			
Разраб.	Степанова				Узел стрелочный троллейбусный сходной СТС-5	Лит.	Лист 1	Листов 3
Пров.	Иванова					Мосгортранспроект		
Нач. отд.	Данилов							
Н. контр.	Сидов				Ведомость спецификаций			
Утв.	Кулыгин							

Копировал: Формат А3

№ строки	Обозначение	Наименование	Куда входит: Обозначение	Кол.	Общее кол.	Примечание
1	971.140.000	Элемент токонаправляющий	973.090.000-01	1	1	
2	971.141.000	Основание	971.140.000	1	1	
3						
4	971.150.000	Элемент нейтральный	973.090.000-01	1	1	
5	971.151.000	Основание	971.150.000	1	1	
6						
7	971.160.000	Катушка дугогасительная	973.090.000-01	1	1	
8	971.161.000	Каркас катушки	971.160.000	1	1	
9						
10	971.170.000	Камера дугогасительная	973.090.000-01	1	1	
11						
12	971.220.000	Элемент ходовой	973.090.000-01	2	2	
13			973.110.000-01	1	1	
14					3	
15						
16	971.091.000	Рама	973.090.000-01	1	1	
17	971.121.000	Магнитопровод	973.091.000	1	1	
18	-01	Магнитопровод	973.091.000	1	1	
19	971.122.000	Скоба диамагнитная	973.091.000	1	1	
20	971.123.000	Скоба концевая	973.091.000	1	1	
21		Скоба концевая	973.091.000	1	1	
22			973.110.000	1	1	
23					2	
24						
25	973.110.000-01	Изолятор секционный троллейбус-				
26		ной сети удлиненной СИ-6У		1	1	
27	973.111.000	Рама	973.110.000	1	1	
28	973.123.000-01	Скоба концевая	973.110.000	1	1	
29						
30	973.120.000	Шина		2	2	
31						

Изм.	Лист	№ докум.	Подп.	Дата	974.000.000. ВС	Лист 2

№ строки	Обозначение	Наименование	Куда входит: Обозначение	Куда входит: Кол.	Общее кол.	Примечание
1	973.120.000-01	Шина		1	1	
2	973.120.000-02	Шина		1	1	
3						
4	973.130.000	Перемычка электрическая		1	1	
5	973.131.000	Стойка	973.130.000	1	1	
6						
7	973.140.000	Распор симметрии стрелочный.				
8		Тип РСС-6		1	1	
9	973.141.000	Обойма	973.140.000	1	1	
10						
11	973.142.000	Кронштейн	973.140.000	2	2	
12						
13	973.143.000	Кронштейн	973.140.000	2	2	
14						
15	973.144.000	Держатель. Тип КД-14	973.140.000	4	4	
16	973.144.100	Направляющая	973.144.000	1	4	
17	973.144.200	Щечка	973.144.000	1	4	
18	-01	Щечка	973.144.000	1	4	
19						
20	974.010.000	Стрелка сходная		1	1	
21	974.011.000	Плита в сборе	974.010.000	1	1	
22						
23	974.010.000-01	Стрелка сходная		1	1	
24	974.011.000-01	Плита в сборе	974.010.000-01	1	1	
25						
26						
27						
28						
29						
30						
31						

Изм. Лист № докум. Подп. Дата

974.000.000.ВС

Лист 3

Копировал: Формат А3

№ строки	Наименование	Обозначение документа на поставку	Поставщик	Куда входит (обозначение)	Количество: на изделие	в комплекте	на регулир.	всего	Примечание
1	Крепежные изделия								
2									
3	Болт М6х10.58.019	ГОСТ 7798-70			4			4	
4	М6х16.58.019				2			2	
5	М8х20.58.019				3			3	
6	М10х26.Бр.АМц9-2				4			4	
7	М10х25.58.019				20			20	
8	М10х75.58.019				16			16	
9	М12х25.58.019				38			38	
10	М12х30.58.019				6			6	
11	М12х45.58.019				24			24	
12	М12х50.58.019				2			2	
13	М12х60.58.019				6			6	
14	М1 1/2х20.58.019				2			2	
15	М16х30.58.019				2			2	
16									
17	Винт В1М4-8gх6.58.019	ГОСТ 17473-80			4			4	
18	В1М6-8gх20.58.019				1			1	
19	Винт В1М6-8gх6.32.ЛС58-1.019	ГОСТ 17475-80			1			1	
20									

Изм.	Лист	№ докум.	Подп.	Дата
Разраб.		Сокальцова		
Пров.		Айзенберг		
Нач.отд		Данилов		
Н.контр.		Сафов		
Утв.		Каплун		

974.000.000.ВП

Узел стрелочный троллейбусный сходной СТС-5

Ведомость покупных изделий

Лит.	Лист	Листов
	1	3

Мосгортрансниипроект

Копировал: 18985-03 45 Формат А3

№ строки	Наименование	Обозначение документа на поставку	Поставщик	Куда входит (обозначение)	Количество на изделие	Количество в комплекты	Количество на регулир.	Количество всего	Примечание
1	Гайка М10.35.019	ГОСТ 3032-76			4			4	
2	М5.5.019	ГОСТ 5915-70			8			8	
3	М6.5.019				5			5	
4	М8.5.019				11			11	
5	М10.5.019				17			17	
6	М12.5.019				32			32	
7	М16.5.019				3			3	
8	М12.5.019	ГОСТ 5918-73			2			2	
9									
10	Заклепка 4х34.01.Ц9хр	ГОСТ 10299-80			5			5	
11	5х36.35.00				10			10	
12	5х36.01.Ц9хр				90			90	
13	6х36.01.Ц9хр				12			12	
14	8х40.01.Ц9хр				12			12	
15	8х50.01.Ц9хр				12			12	
16	16х46.01.Ц9хр				2			2	
17	16х56.01.Ц9хр				2			2	
18	4х22.01.Ц9хр	ГОСТ 10230-80			4			4	
19	5х14.01.Ц9хр				4			4	
20	5х36.01.Ц9хр				6			6	
21									
22	Шайба 4.65Г.019	ГОСТ 6402-70			4			4	

№ строки	Наименование	Обозначение документа на поставку	Поставщик	Куда входит (обозначение)	Количество на изделие	Количество в комплекты	Количество на регулир.	Количество всего	Примечание
1	Шайба 6.65Г.019	ГОСТ 6402-70			10			10	
2	8.65Г.019				3			3	
3	10.65Г.019				32			32	
4	12.65Г.019				68			68	
5	16.65Г.019				5			5	
6	5.01.019	ГОСТ 11371-78			8			8	
7	6.01.019				5			5	
8	10.32.ЛС59-1.019				4			4	
9	10.01.019				8			8	
10	12.01.019				2			2	
11	16.01.019				4			4	
12									
13	Шплинт 2,5х25.01.019	ГОСТ 397-79			2			2	
14	3,2х32.01.019				2			2	
15	5х32.01.019				4			4	
16									
17	Подшипник 203	ГОСТ 8338-75			4			4	
18									
19	Арматура контактной сети								
20									
21	Зажим ЗС	ГОСТ 23476-79			7			7	
22	Изолятор ИП-2				4			4	

Формат	Зона	Поз.	Обозначение	Наименование	Кол.	Примечание
				Документация		
А2			974.010.000.СБ	Сборочный чертеж		
				Детали		
А4		1	973.060.005	Элемент подгорающий	2	
А2		2	974.010.001	Центр схождения	1	
				Стандартные изделия		
				Болты ГОСТ 7798-70		
		4		М10х25.58.019	4	
		5		М12х30.58.019	2	
		6		Гайка М12.5.019		
				ГОСТ 5915-70	2	
				Шайбы ГОСТ 6402-70		
		7		10.65Г.019	4	
		8		12.65Г.019	2	

974.010.000

Изм.	Лист	№ докум.	Подп.	Дата		Лит.	Лист	Листов
Разраб.		Науменко	Наум-		Стрелка сходная		1	2
Пров.		Лизенберг	[signature]			Мосгортрансниипроект		
Н.контр.		Садов	[signature]					
Утв.		Данилов	[signature]					

Копировал: формат А4

Формат	Зона	Поз.	Обозначение	Наименование	Кол.	Примечание
			Переменные данные для исполнений:			
				974.010.000		
				Сборочные единицы		
А4		10	974.011.000	Плита в сборе	1	
				974.010.000-01		
				Сборочные единицы		
А4		10	974.011.000-01	Плита в сборе	1	
А4		11	971.110.000	Зажим специальный	1	Серия 4.607-8.83

Подп. и дата | Инв. № дубл. | Взам. инв. № | Подп. и дата | Инв. № подл.

974.010.000 Лист 2

Изм. Лист № докум. Подп. Дата

Копировал: формат А4

Формат	Зона	Поз.	Обозначение	Наименование	Кол.	Примечание
				Документация		
А2			974.011.000.СБ	Сборочный чертеж		
				Детали		
А4		1	973.062.002	Ушко	4	
А4		2	973.062.003	Планка	4	
А4		3	973.062.004	Палец	2	
А4		4	973.063.002	Ребро	2	
А3		5	974.011.001	Плита	1	
			Переменные данные для исполнений:			
				974.011.000		
				Отсутствуют		

974.011.000

Изм.	Лист	№ докум.	Подп.	Дата		Лит.	Лист	Листов
Разраб.		Науменко	Наум-		Плита в сборе		1	2
Пров.		Лизенберг	[signature]			Мосгортрансниипроект		
Н.контр.		Садов	[signature]					
Утв.		Данилов	[signature]					

Копировал: формат А4

Формат	Зона	Поз.	Обозначение	Наименование	Кол.	Примечание
				974.011.000-01		
				Детали		
А4		7	973.063.003	Кронштейн	1	

Подп. и дата | Инв. № дубл. | Взам. инв. № | Подп. и дата | Инв. № подл.

974.011.000 Лист 2

Изм. Лист № докум. Подп. Дата

Копировал: 18985-03 47 формат А4

Рис. 1

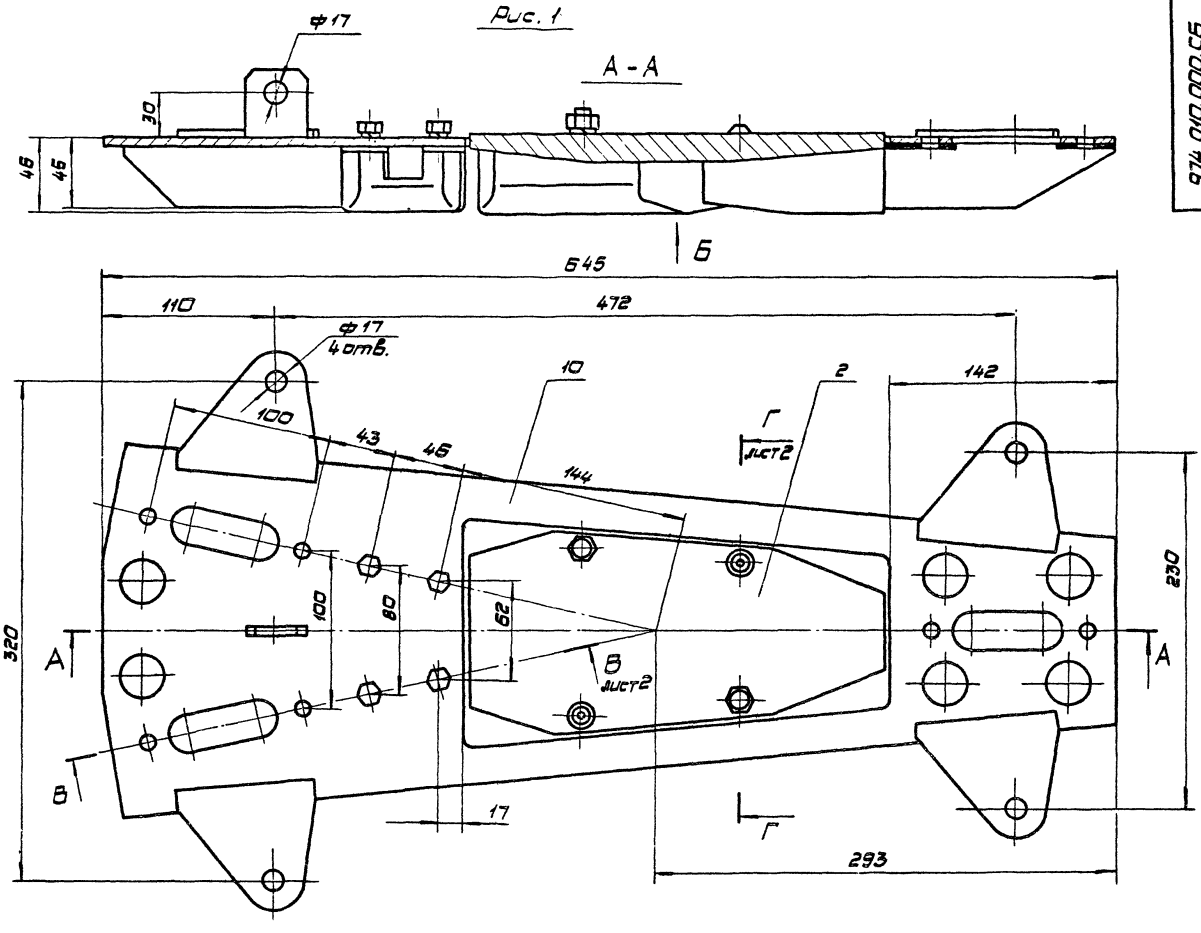

Вид Б

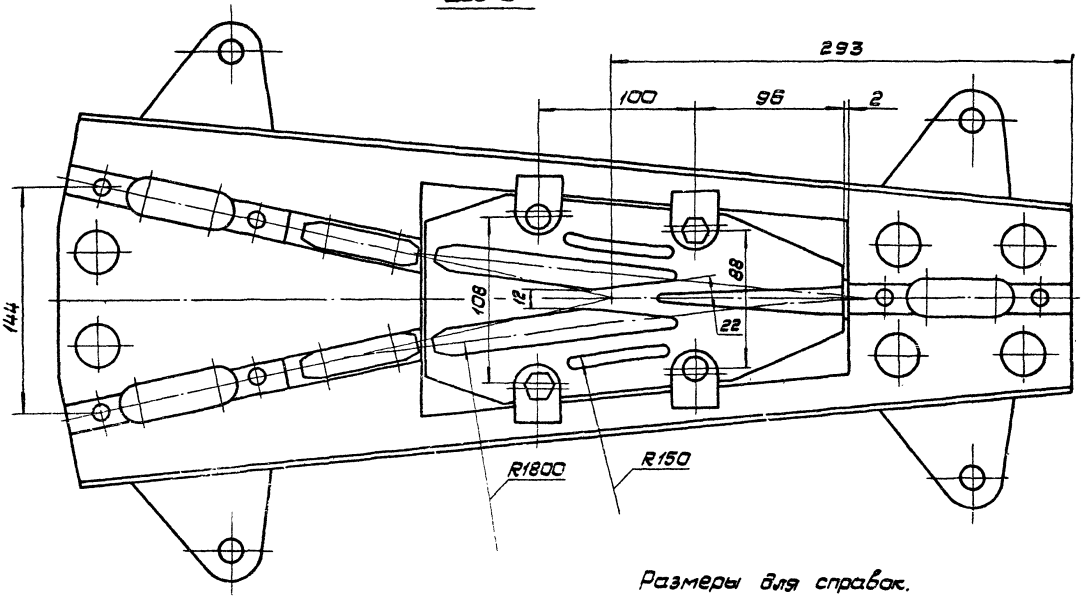

Размеры для справок.

Обозначение	Рис.	Масса, кг
974.010.000	1	11,5
-01	2	11,8

Изм.	Лист	№ докум.	Подп.	Дата	974.010.000.СБ
Разраб.		Наумейко			Стрелка сходная сборочный чертеж
Пров.		Айзенберг			
Т.контр.		Айзенберг			
Н.контр.		Садов			
Утв.		Данилов			

Лит.	Масса	М-б
	см. табл.	1:2
Лист 1	Листов 2	

Мосгортрансниипроект

974.010.000.С5

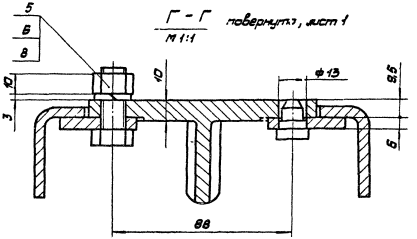

Г - Г повернуто, лист 1
М 1:1

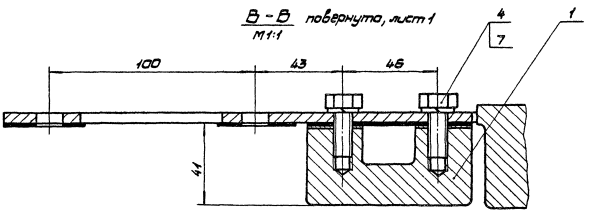

В - В повернуто, лист 1
М 1:1

Рис. 2
Остальное - см. рис. 1

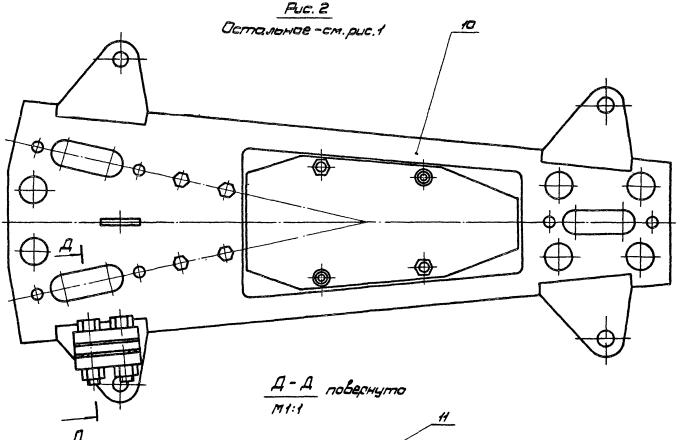

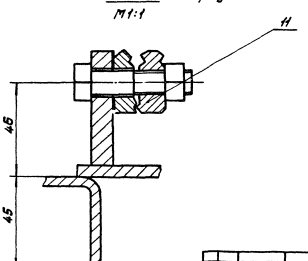

Д - Д повернуто
М 1:1

Изм	Лист	№ докум.	Подп.	Дата	974.010.000.С5	Лист 2

Копировал: 18985-03 49 формат А2

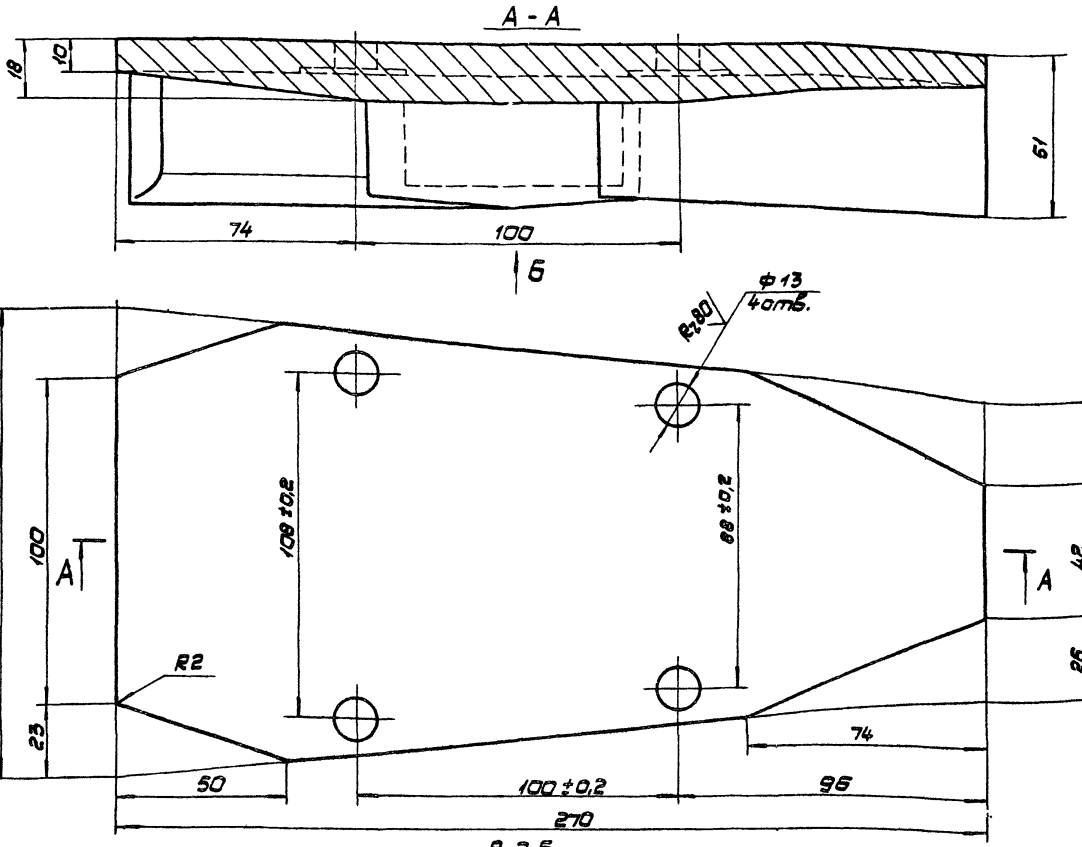

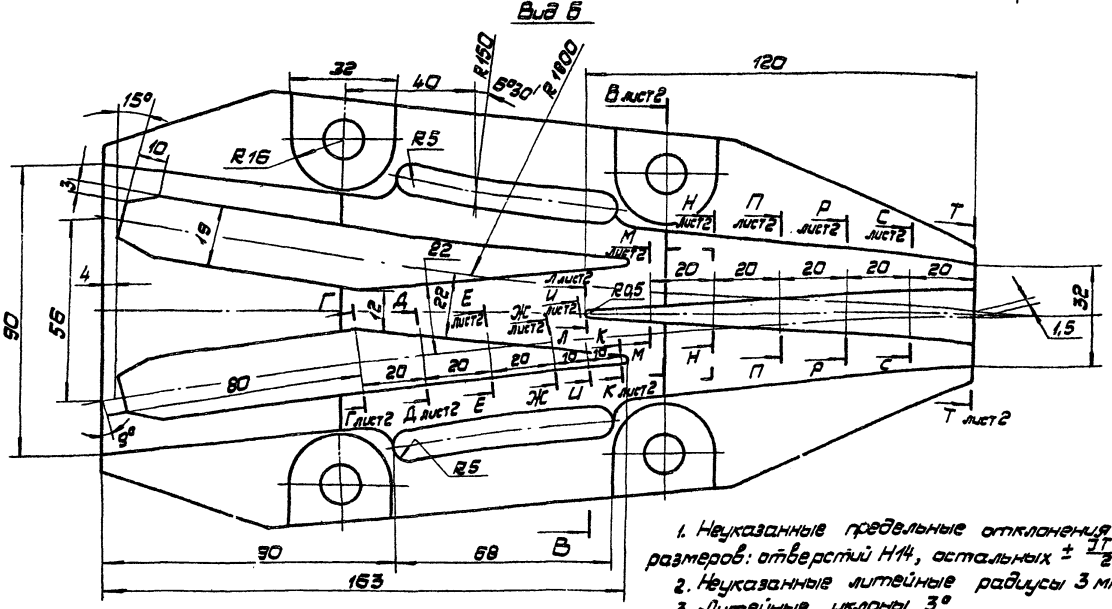

1. Неуказанные предельные отклонения размеров: отверстий H14, остальных $\pm \frac{IT14}{2}$.
2. Неуказанные литейные радиусы 3 мм.
3. Литейные уклоны 3°.
4. Рабочая поверхность должна быть ровной без трещин и забоин.

5. Предельные отклонения размеров отливки и припуски на механическую обработку - по III классу точности ГОСТ 1855-55.

					974.010.001		
Изм.	Лист	№ докум.	Подп.	Дата			
Разраб.		Наумейко			Центр схождения	Лит.	Масса	М-б
Пров.		Яйленберг					4,8	1:1
Т.контр.		Яйленберг				Лист 1	Листов 2	
Н.контр.		Савов			СЧ10 ГОСТ 1412-79	Мосгортранспроект		
Утв.		Данилов						

Копировал: 18985-03 50 Формат А2

974.010.001

Г-Г лист 1 Д-Д лист 1 Е-Е лист 1 Ж-Ж лист 1 И-И лист 1 К-К лист 1

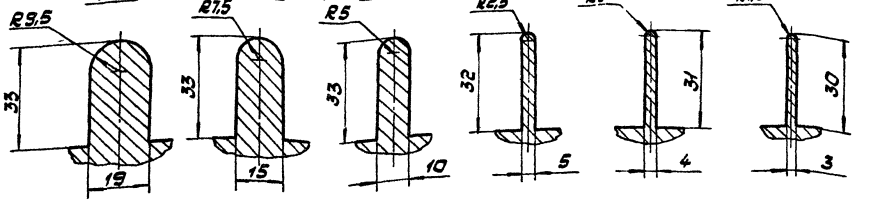

Л-Л лист 1 М-М лист 1 Н-Н лист 1 П-П лист 1 Р-Р лист 1 С-С лист 1 Т-Т лист 1

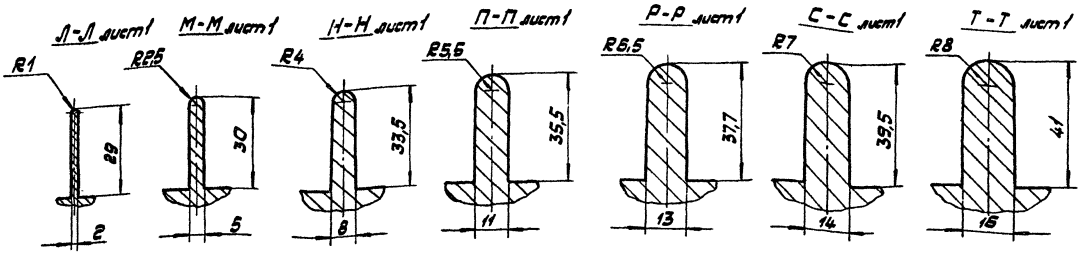

В-В лист 1 повернуто

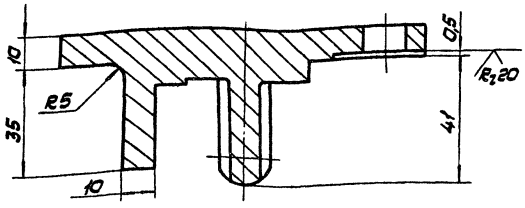

Изм.	Лист	№ докум.	Подп.	Дата	974.010.001	Лист 2

Копировал: Формат А3

974.011.001

А-А 645

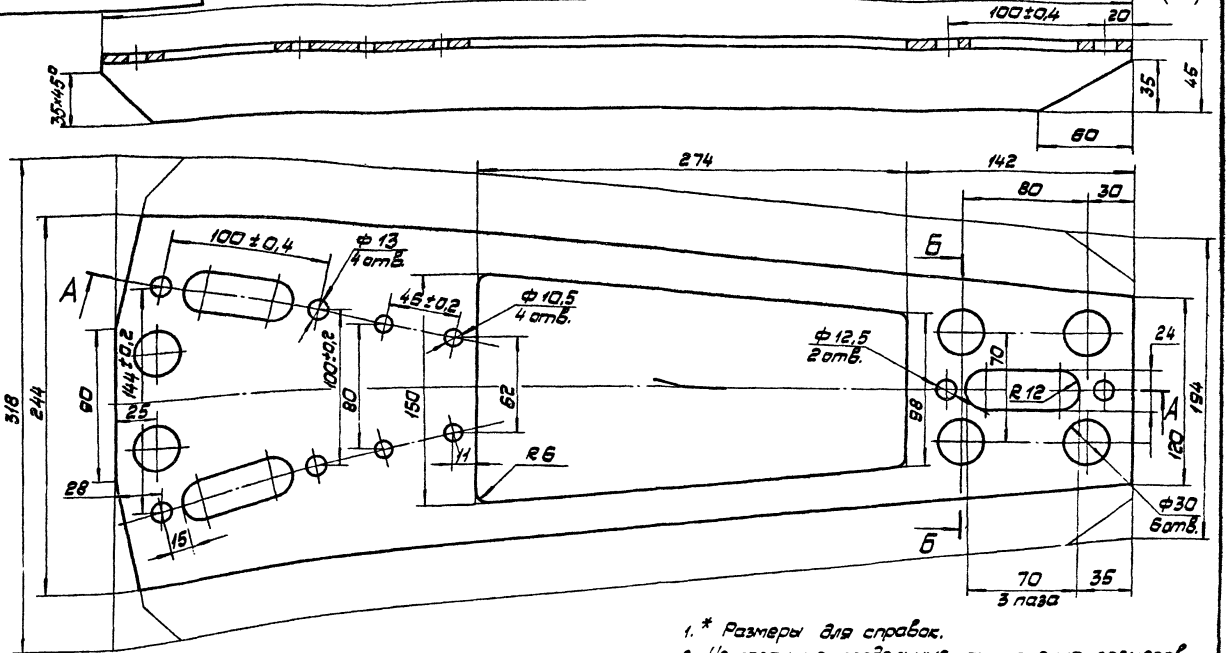

1. * Размеры для справок.
2. Неуказанные предельные отклонения размеров: отверстий H14, остальных $\pm \frac{JT14}{2}$.

Б-Б повернуто



Изм.	Лист	№ докум.	Подп.	Дата	974.011.001			
Разраб.		Наумченко			Плита	Лит.	Масса	М.б
Пров.		Айзенберг					4,8	1:2
Т.контр.		Айзенберг				Лист	Листов 1	
Н.контр.		Сайов			Лист 6 ГОСТ 19903-74 Ст. 3 ГОСТ 14637-79	Мосгортранспроект		
Гл.инж.		Данилов						

Копировал: Формат А3

Рис. 1

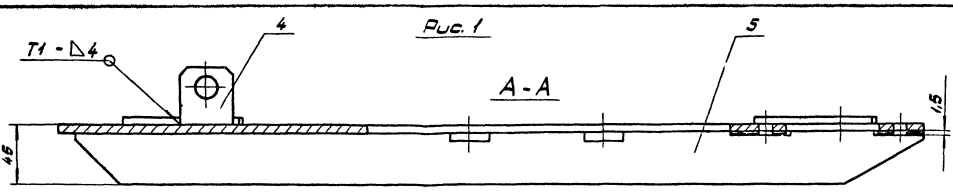

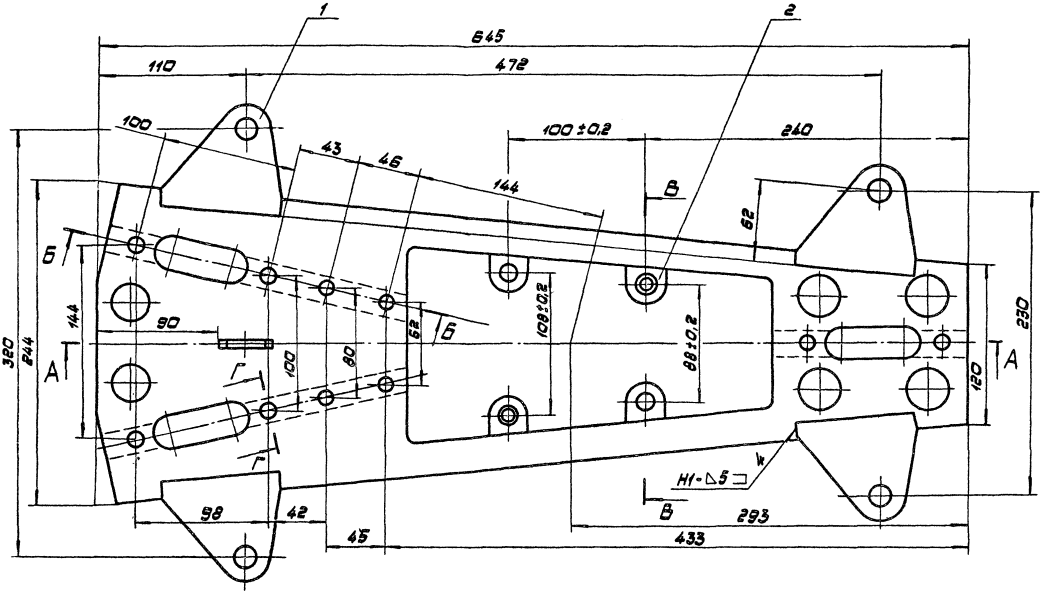

Б - Б повернута

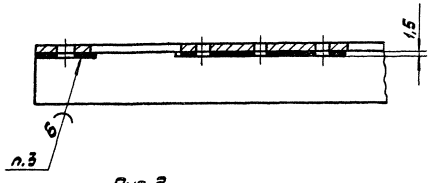

Г ○ Г повернута
М1:1

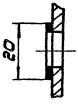

В - В повернута

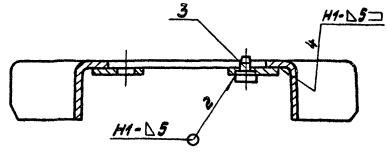

Рис. 2
М1:5
Остальное - см. рис. 1

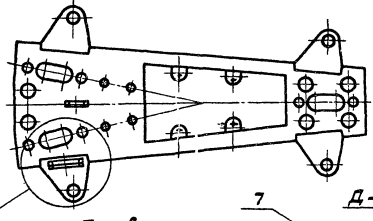

Д
I повернута

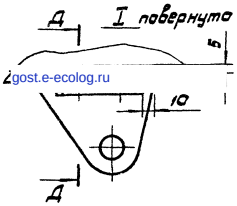

7
Д - Д повернута

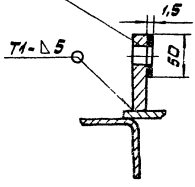

Обозначение	Рис.	Масса кг
974.011.000	1	6,2
-01	2	6,5

1. Размеры для справок.
2. Сварные швы по ГОСТ 5264-80.
3. Наплавку производить медью марки М1 ГОСТ 859-78.
4. Покрытие: Ц21хр, кроме наплавки.

				974.011.000.СБ		
Нач.Лист	Жабокрик	Подп.	Дата	Плита в сборе сборочный чертеж	Лит.	Масса см. табл.	М-Б 1:2
Разраб.	Кравченко						
Пров.	Жабокрик				Лист	Листов 1	
Т.контр.	Бирюкова						
Н.контр.	Сабов				Мосоргтрансмонтажпроект		
Утв.	Демидов						

Копировал: 18935-03 (52) Формат А2

gost.e-ecolog.ru