ТИПОВАЯ ДОКУМЕНТАЦИЯ НА КОНСТРУКЦИИ ИЗДЕЛИЯ И УЗЛЫ ЗДАНИЙ И СООРУЖЕНИЙ

СЕРИЯ 7.901-5

НЕСТАНДАРТИЗИРОВАННОЕ ОБОРУДОВАНИЕ СТАНЦИЙ ОЧИСТКИ ПРИРОДНЫХ И СТОЧНЫХ ВОД

ВЫПУСК 4

ЗАСЛОНКИ ПОВОРОТНЫЕ РЕГУЛИРУЮЩИЕ РЕГУЛЯТОРЫ УРОВНЯ

АЛЬБОМ III

РЕГУЛЯТОРЫ УРОВНЯ

РАБОЧИЕ ЧЕРТЕЖИ

Разработаны:

ЦНИИЭП инженерного оборудования

Главный инженер института А.Г. Кетаов

Главный инженер проекта М.З. Пысин

Утверждены:

Госгражданстроем СССР

Приказ № 39 от 4 февраля 1986 г.

Введены в действие ЦНИИЭП инженерного оборудования

Приказ № 10 от 10 февраля 1986 г.

gost.e-ecolog.ru

Содержание альбома

Обозначение	Наименование	Стр
	Обложка	
	Титульный лист	1
	Содержание альбома	2
1594.00.000	Регулятор уровня. Спецификация Лист 1,2,3,4	3
1594.00.000 -01		
1594.00.000 -02		
1594.00.000 -03		
1594.00.000 -04		
1594.00.000 -05		
1594.00.000 -06		
1594.00.000 -07		
1594.00.000СБ	Регулятор уровня. Сборочный чертеж	4
1594.00.000 -01СБ		
1594.00.000 -02СБ		
1594.00.000 -03СБ		
1594.00.000 -04СБ		
1594.00.000 -05СБ		
1594.00.000 -06СБ		
1594.00.000 -07СБ		
1594.00.000 ВС	Регулятор уровня. Ведомость спецификаций. Лист 1,2	5
1594.00.000ВС-01ВС		
1594.00.000ВС-02ВС		
1594.00.000ВС-03ВС		
1594.00.000ВС-04ВС		
1594.00.000ВС-05ВС		
1594.00.000ВС-06ВС		
1594.00.000ВС-07ВС		
1594.00.000Д	Регулятор уровня. Рекомендации по применению. Лист 1,2	
1594.10.000	Поплавок. Спецификация. Лист 1,2	6
1594.10.000 -01		
1594.10.000 -02		
1594.10.000 -03		
1594.10.000СБ	Поплавок. Сборочный чертеж	
1594.10.000 -01СБ		
1594.10.000 -02СБ		
1594.10.000 -03СБ		
1594.10.100	Корпус. Спецификация. Лист 1	
1594.10.100 --01		
1594.10.100 -02		
1594.10.100 -03		
1594.10.100	Корпус. Спецификация. Лист 2,3	7
1594.10.100 --01		
1594.10.100 -02		
1594.10.100 -03		
1594.10.100СБ	Корпус. Сборочный чертеж	
1594.10.100 -01СБ		
1594.10.100 -02СБ		
1594.10.100 -03СБ		
1594.10.002	Прокладка	8
1594.10.101	Обечайка	
1594.10.101 -01		
1594.10.101 -02		
1594.10.101 -03		
1594-10.102	Крышка	
1594.10.102 -01		
1994.10.102 -02		
1594.10.102 -03		
1594.10.105	Бобышка	

Обозначение	Наименование	Стр
1594.20.000	Ролик. Спецификация	9
1594.20.000 СБ	Ролик. Сборочный чертеж	
1594.10.106	Накладка	
1594.10.107	Тяга	
1594.20.001	Стойка	10
1594.20.002	Ролик	
1594.20.003	Втулка	
1594.20.004	Палец	
1594.30.000	Груз. Спецификация. Лист 1.	11
1594.30.000-01		
1594.30.000-02		
1594.30.000 -03		
1594.30.000 СБ	Груз. Сборочный чертеж	
1594.30.000-01СБ		
1594.30.000-02СБ		
1594.30 000 -03СБ		
1594.30.002	Тяга	
1594.30.002 -01		
1594.30.002 -02		
1594.30.002 -03		
1594.30.001	Диск	
1594.30.001 -01		
1594.30.001 -02		
1594.40.000	Опора. Спецификация. Лист 1,2	12
1594.40.000 -01		
1594.40.000 -02		
1594.40.000 -03		
1594.40.000 -04		
1594.40.000 -05		
1594.40.000 -06		
1594.40.000 -07		
1594.50.000	Опора. Спецификация. Лист 1,2	
1594.50.000 -01		
1594.50.000 -02		
1594.50.000 -03		
1594.50.000 -04		
1594.50.000 -05		
1594.50.000 -06		
1594.50.000 -07		
1594.30.000	Груз. Спецификация. Лист 2.	13
1594.30.000 -01		
1594.30.000 -02		
1594.30.000 -03		
1594.40.000 СБ	Опора. Сборочный чертеж	
1594.40.000-01СБ		
1594.40.000-02СБ		
1594.40 000 -03СБ		
1594.40.000-04СБ		
1594.40.000-05СБ		
1594.40.000-06СБ		
1594.40.000-07СБ		
1594.50.000 СБ	Опора. Сборочный чертеж	
1594.50.000-01СБ		
1594.50.000-02СБ		
1594.50.000-03СБ		
1594 50.000-04СБ		
1594.50.000-05СБ		
1594.50.000-06СБ		
1594.50.000-07СБ		

Форм.	Зона	Поз.	Обозначение	Наименование	Кол. на исполн. 1594.00.000-										Примечание
					–	01	02	03	04	05	06	07			
А4		4	1594.40.000	Опора	1	1	1								
			-01	Опора				1	1						
			-02	Опора						1	1				
			-03	Опора								1			
А4		5	1594.50.000	Опора	1	1	1								
			-01	Опора				1	1	1	1	1			
				Детали											
А4		6	1594 00 001	Планка	4	4	4	4	4	4	4	4			

Форм.	Зона	Поз.	Обозначение	Наименование	Кол. на исполн. 1594.00.000-										Примечание
					–	01	02	03	04	05	06	07			
				Документация											
А2			1594.00.000 СБ	Сборочный чертеж	×	×	×	×	×	×	×	×			
А4			1594.00.000 ВС	Ведомость спецификаций	×	×	×	×	×	×	×	×			
А4			1594.00.000 Д	Рекомендации по применению	×	×	×	×	×	×	×	×			

Изм.	Лист	№ докум.	Подп.	Дата	1594.00.000		
Разраб.		Замозин			Регулятор уровня	Лит	Лист 1	Листов 4
Пров.		Рысин				ЦНИИЭП инж. оборудования, КО	
Н. контр.		Хромихин					
Утв.		Рысин					

Форм.	Зона	Поз.	Обозначение	Наименование	Кол. на исполн. 1594.00.000-										Примечание
					–	01	02	03	04	05	06	07			
				Стандартные изделия											
		7		Болт М6-6g×20.58.01											
				ГОСТ 7798-70	4	4	4	4	4	4	4	4			
		8		Болт М8-6g×20.58.01											Кол. уточнить
				ГОСТ 7798-70	6	6	6	6	6	6	6	6			при привязке
		9		Гайка М6-6Н.5.01											
				ГОСТ 5915-70	4	4	4	4	4	4	4	4			
		10		Гайка М8-6Н 5.01											Кол. уточнить
				ГОСТ 5915-70	6	6	6	6	6	6	6	6			при привязке
		11		Шайба 6 65Г.01 ГОСТ 6402-70	4	4	4	4	4	4	4	4			
		12		Шайба 8.01.05 ГОСТ 10906-78	2	2	2	2	2	2	2	2			
				Материалы											
		13		Канат 3.0-Г-В-Н-180											Кол. уточнить
				ГОСТ 3063-80											при привязке
				L = 6.5 м	1	1	1	1	1	1	1	1			

Форм.	Зона	Поз.	Обозначение	Наименование	Кол. на исполн. 1594.00.000-										Примечание
					–	01	02	03	04	05	06	07			
				Сборочные единицы											
А4		1	1594.10.000	Поплавок	1	1	1								
			-01	Поплавок				1	1						
			-02	Поплавок						1	1				
			-03	Поплавок								1			
А4		2	1594.20.000	Ролик	3	3	3	3	3	3	3	3			Кол. уточнить при привязке
А4		3	1594.30.000	Груз	1	1	1								
			-01	Груз				1	1						
			-02	Груз						1	1				
			-03	Груз								1			

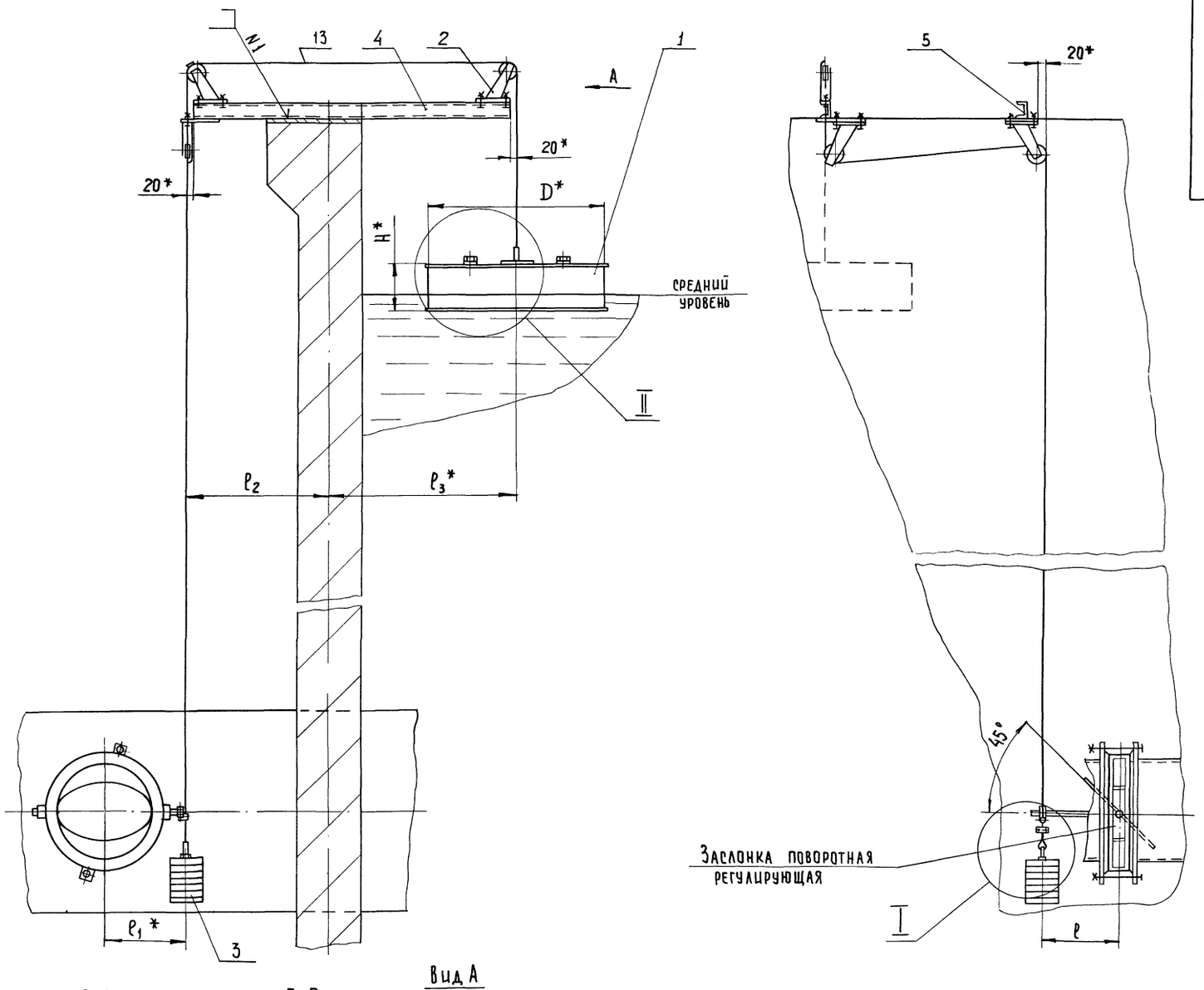

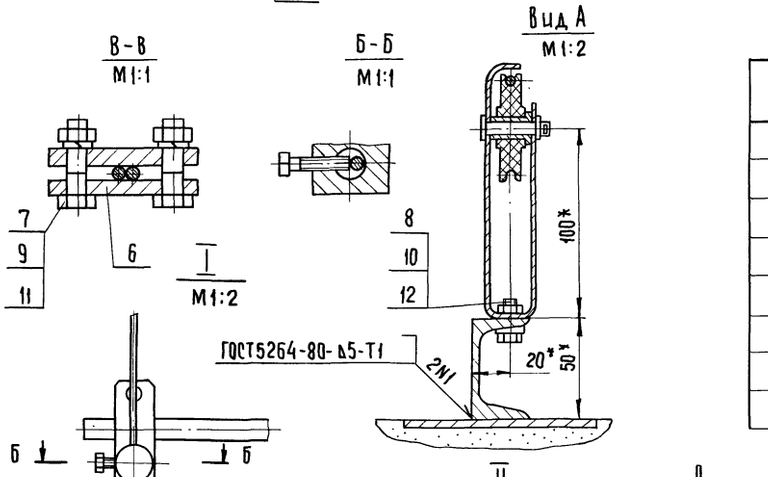

Обозначение	Ду заслонки	Размеры, мм							Масса поплавка с песком, кг	Масса, кг
		D	H	h	ℓ	ℓ_1	ℓ_2	ℓ_3		
1594 00 000	100	500	120	90	235	132	400	450	11	24,5
-01	150	500	120	90	235	172	400	450	11	24,5
-02	200	500	120	90	235	197	400	450	11	24,5
-03	250	550	140	130	235	225	450	480	16	30
-04	300	550	140	130	235	252	450	480	16	30
-05	400	600	150	160	250	352	450	520	20	33,3
-06	500	600	150	160	280	402	450	520	20	33,3
-07	600	650	160	195	350	452	450	550	24	39,2

1. * Размеры для справок
2. Предельные отклонения размеров: $\pm \frac{JT16}{2}$
3. Массу поплавка подобрать в зависимости от момента сопротивления заслонки поворотной регулирующей путем засыпки песка внутрь поплавка. Масса поплавка с песком указана в таблице.
4. Втулки и пальцы роликов смазать консистентной смазкой.

Примечание. Размер ℓ_2, количество роликов поз.2, длину опор поз.4,5, длину каната поз.13, массу регулятора уровня уточнить исходя из условий конкретного проектирования.

Изм.	Лист	№ докум.	Подп.	Дата
Разраб.		Занозин		
Пров.		Рысин		
Т контр.		Рысин		
ГКО		Графский		
Н контр.		Хромыхина		12.91
Утв		Сухаренко		

1594. 00. 000 СБ

Регулятор уровня
Сборочный чертеж

Лит	Масса	Масштаб
	см. табл.	1:10

Лист | Листов 1

ЦНИИЭП инж. оборудования, КО

Государственный комитет по гражданскому строительству
и архитектуре при Госстрое СССР
ЦНИИЭП инженерного оборудования

Регулятор уровня

Рекомендации по применению

1594. 00. 000 Д

Инв. № подл. | Подп. и дата | Взам. инв. № | Инв. № дубл. | Подп. и дата

Формат 4

Серия 7.904-5 Выпуск 4 Альбом III

Номер строки	Обозначение	Наименование	Для испол. 1594. 00. 000- 01	02	03	04	05	06	07	Примечание
1										
2	1594. 00. 000	Регулятор уровня	X	X	X	X	X	X	X	
3										
4	1534. 10. 000	Поплавок	1	1	1					
5	-01	Поплавок				1	1			
6	-02	Поплавок						1	1	
7	-03	Поплавок								1
8	1594. 10. 100	Корпус	1	1	1					
9	-01	Корпус				1	1			
10	-02	Корпус						1	1	
11	-03	Корпус								1
12	1594. 20. 000	Ролик	3	3	3	3	3	3	3	
13										
14	1594. 30. 000	Груз	1	1	1					
15	-01	Груз				1	1			
16	-02	Груз						1	1	

Калуточный при привязке

Изм.	Лист	№ докум.	Подп.	Дата
Разраб.		Заносин		
Пров.		Рысин		
Н. контр.		Хромихина		
Утв.		Рысин		

1594. 00. 000 ВС

Регулятор уровня
Ведомость спецификаций

Лит	Лист	Листов
	1	2

ЦНИИЭП оборудования, КО

Формат А4

Номер строки	Обозначение	Наименование	Для испол. 1594. 00. 000- 01	02	03	04	05	06	07	Примечание
1										
2	-03	Груз							1	
3										
4	1594. 40. 000	Опора	1	1	1					
5	-01	Опора				1	1			
6	-02	Опора						1	1	
7	-03	Опора								1
8										
9										
10										
11										
12	1594. 50. 000	Опора	1	1	1					
13	-01	Опора				1	1	1	1	1
14										
15										
16										
17										
18										
19										

Инв. № подл. | Подп. и дата | Взам. инв. № | Инв. № дубл. | Подп. и дата

1594. 00. 000 ВС

Изм. Лист № докум. Подп. Дата

Лист 2

Формат А4

1. В альбоме разработаны сборочный чертеж и чертежи сборочных единиц поплавковых регуляторов уровня для фильтров очистных сооружений водопровода, работающих с поворотными регулирующими заслонками.

Основные сборочные единицы предназначены для четырех групп заслонок: Ду 100, 150, 200; Ду 250, 300; Ду 400, 500; Ду 600

2. Регулятор уровня (черт. 1594. 00. 000) состоит из поплавка, роликов, опор, каната и груза-противовеса. При среднем уровне воды в фильтре диск заслонки в водоводе должен быть установлен под углом 45°. При изменении уровня воды поплавок и груз-противовес, соединенные канатом, устанавливают диск заслонки в необходимое положение для поддержания среднего уровня. Опоры привариваются монтажным швом к закладным элементам верхнего края фильтра

3. Чертеж 1594.00.000 должен быть привязан к конкретным условиям. Необходимо проставить размеры установки опор для роликов, длина каната, масса регулятора уровня и количество роликов.

4. Основной применяемый материал Ст3 гост 380-71 Допускается замена материалов и сортамента при условии сохранения прочностных характеристик изделия.

5. В комплект поставки входят поплавок, ролики, груз, опоры, планки, метизы, канат. Заслонка поворотная регулирующая заказывается отдельно.

Инв. № подл. | Подп. и дата | Взам. инв. № | Инв. № дубл. | Подп. и дата

Изм.	Лист	№ докум.	Подп.	Дата	1594. 00. 000 Д
Разраб.		Заносин			Регулятор уровня
Пров.		Рысин			Рекомендации по применению
Н. контр.		Хромихина			ЦНИИЭП оборудования, КО
Утв.		Рысин			

Формат 4

Формат	Зона	Поз.	Обозначение	Наименование	Кол. на исполн. 1594.10.000–				Примечание
					–	01	02	03	
				Детали					
А4		2	1594.10.001	Пробка	2	2	2	2	
А4		3	1594.10.002	Прокладка	2	2	2	2	

Изм	Лист	№ докум.	Подп.	Дата	1594.10.000	Лист 2

Формат А4

1. Размеры для справок.
2. Покрытие: нефтяной битум марки Б ГОСТ 2822-76
3. Поплавок испытать наливом воды в течение 15 минут. Течи и потение не допускаются

Обозначение	Размеры, мм D	H	Масса, кг
1594.10.000Сб	500	120	10.53
-01	550	140	12.91
-02	600	150	15.10
-03	650	160	17.63

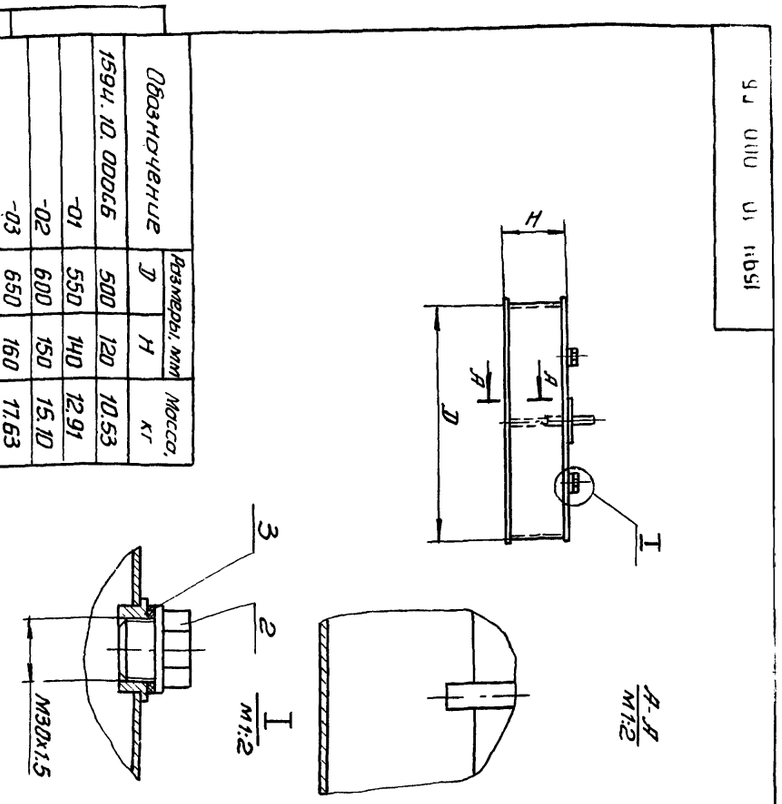

Изм	Лист	№ докум.	Подп.	Дата	1594.10.000 СБ		
Разраб.		Занозин			Поплавок Сборочный чертеж	Лит.	Масса	Масшт.
Пров.		Рысин					см. табл.	1:10
Т.контр.		Рысин				Лист	Листов 1	
Н. контр.		Хромихина			ЦНИИЭП инж. оборудования, КО			
Утв.		Рысин						

Формат А4

Инв. № подл.	Подп. и дата	Взам. инв. №	Инв. № дубл.	Подп. и дата

Форм.	Зона	Поз.	Обозначение	Наименование	Кол. на исполн. 1594.10.100–				Примечание
					–	01	02	03	
				Документация					
А4			1594.10.100 СБ	Сборочный чертеж	X	X	X	X	
				Детали					
А4		1	1594.10.101	Обечайка	1				
			-01	Обечайка		1			
			-02	Обечайка			1		
			-03	Обечайка				1	
А4		2	1594.10.102	Крышка	1				
			-01	Крышка		1			

Изм	Лист	№ докум.	Подп.	Дата	1594.10.100		
Разраб.		Занозин			Корпус	Лит.	Лист 1	Листов 3
Пров.		Рысин						
Н. контр.		Хромихина			ЦНИИЭП инж. оборудования, КО			
Утв.		Рысин						

21284-08 4

Формат А4

Инв. № подл.	Подп. и дата	Взам. инв. №	Инв. № дубл.	Подп. и дата

Форм.	Зона	Поз.	Обозначение	Наименование	Кол. на исполн. 1594.10.000–				Примечание
					–	01	02	03	
				Документация					
А4			1594.10.000 СБ	Сборочный чертеж	X	X	X	X	
				Сборочные единицы					
А4		1	1594.10.100.	Корпус	1				
			-01	Корпус		1			
			-02	Корпус			1		
			-03	Корпус				1	

Изм	Лист	№ докум.	Подп.	Дата	1594.10.000		
Разраб.		Занозин			Поплавок	Лит.	Лист 1	Листов 2
Пров.		Рысин						
Н. контр.		Хромихина			ЦНИИЭП инж. оборудования, КО			
Утв.		Рысин						

Формат А4

Поз.	Обозначение	Наименование	Кол. на испол. 1594.10.100 —	01	02	03	Примечан
2	1594.10.102 -02	Крышка			1		
	-03	Крышка				1	
3	1594.10 103	Дно					
		Лист $\frac{Б\text{-}2\ ГОСТ\ 19903\text{-}74}{Ст.3\ ГОСТ\ 16523\text{-}70}$					
		ф 510 ± 1.25	1				3.20 кг
	-01	Дно					
		Лист $\frac{Б\text{-}2\ ГОСТ\ 19903\text{-}74}{Ст.3\ ГОСТ\ 16523\text{-}70}$					
		ф 560 ± 2		1			3.86 кг
	-02	Дно					
		Лист $\frac{Б\text{-}2\ ГОСТ\ 19903\text{-}74}{Ст.3\ ГОСТ\ 16523\text{-}70}$					
		ф 610 ± 2			1		4.55 кг
	-03	Дно					
		Лист $\frac{Б\text{-}2\ ГОСТ\ 19903\text{-}74}{Ст.3\ ГОСТ\ 16523\text{-}70}$					
		ф 660 ± 2				1	5.37 кг

1594.10.100 Лист 2

Формат А4

Поз.	Обозначение	Наименование	Кол. на испол. 1594.10.100 —	01	02	03	Примечан.
4	1594.10.104	Ребро					
		Лист $\frac{Б\text{-}2\ ГОСТ\ 19903\text{-}74}{Ст\ 3\ ГОСТ\ 16523\text{-}70}$					
		495-2.5 × 90 = 1.4	1				0.70 кг
	-01	Ребро					
		Лист $\frac{Б\text{-}2\ ГОСТ\ 19903\text{-}74}{Ст.3\ ГОСТ\ 16523\text{-}70}$					
		545-2.5 × 110-1.6		1			0.94 кг
	-02	Ребро					
		Лист $\frac{Б\text{-}2\ ГОСТ\ 19923\text{-}74}{Ст.3\ ГОСТ\ 16523\text{-}70}$					
		595-2.5 × 120-1.6			1		1.12 кг
	-03	Ребро					
		Лист $\frac{Б\text{-}2\ ГОСТ\ 19903\text{-}74}{Ст.3\ ГОСТ\ 16523\text{-}70}$					
		645-2.5 × 130-16				1	1.32 кг
5	1594.10.105	Бобышка	2	2	2	2	
6	1594.10.106	Накладка	1	1	1	1	
7	1594.10.107	Тяга	1	1	1	1	

1594 10.100 Лист 3

Формат А4

1594 10 100 СБ

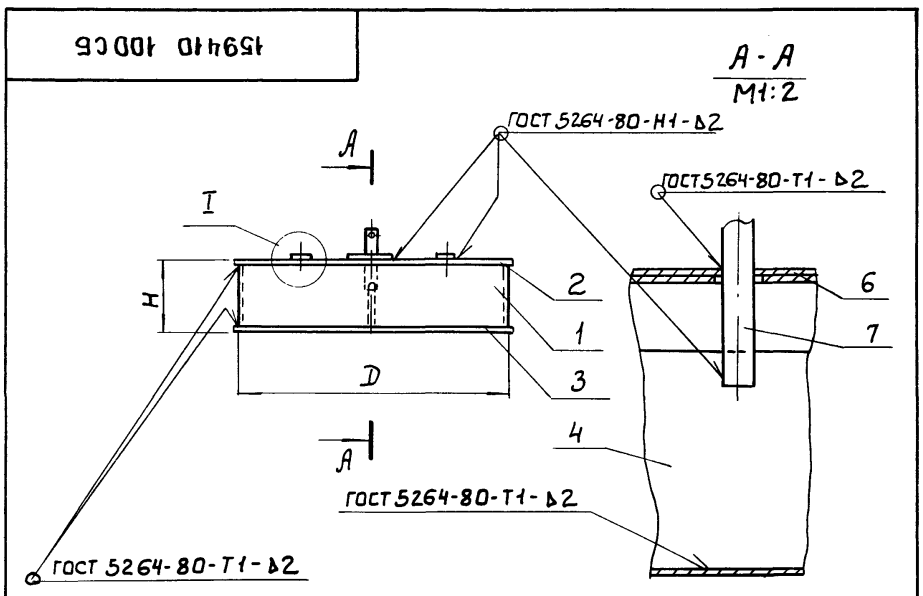

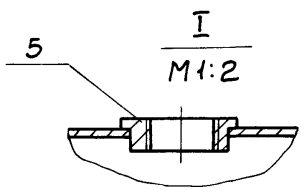

Обозначение	Размеры мм D	H	Масса кг
1594.10.100	500	120	10.35
-01	550	140	12.73
-02	600	150	14.92
-03	650	160	17.45

Размеры для справок

Изм	Лист	№ докум	Подп	Дата	1594 10.100 СБ		
Разраб		Занозин			Корпус Сборочный чертеж	Лит	Масса: СМ ТАБЛ.	Масштаб: 1:10
Пров		Рысин				Лист	Листов 1	
Т.конт.		Рысин				ЦНИИЭП инж. оборудования, КД		
Н.контр		Хромихина						
Утв		Рысин						

1594 10 001

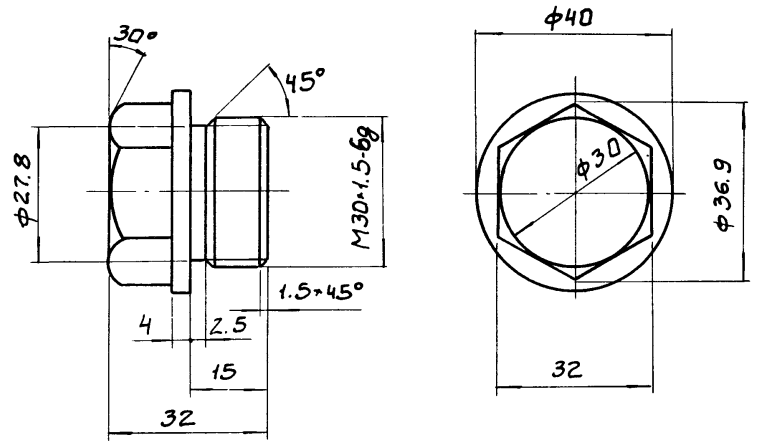

Предельные отклонения размеров: h14; ± $\frac{JT14}{2}$

Изм	Лист	№ докум	Подп	Дата	1594 10 001		
Разраб		Занозин			Пробка	Лит	Масса: 0,17	Масштаб: 1:1
Пров.		Рысин				Лист	Листов 1	
Т.конт.		Рысин				ЦНИИЭП инж. оборудования, КД		
Н.контр		Хромихина			Ст3 ГОСТ 380-71			
Утв		Рысин						

1594. 01. 102

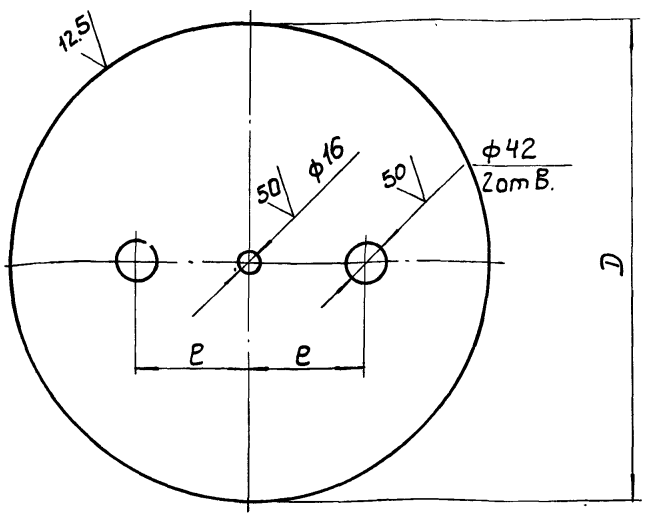

Обозначение	Размеры, мм		Масса
	D	e	кг
1594. 10. 102	510	120	3.20
-01	560	130	3.86
-02	610	140	4.55
-03	660	150	5.37

Неуказанные предельные отклонения: H14, ± JT14/2

Изм	Лист	№ докум	Подп	Дата	1594. 10. 102			
Разраб		Занозин			Крышка	Лит	Масса	Масштаб
Пров.		Рысин					см. табл	1:5
Т.контр		Рысин				Лист	Листов 1	
Н.контр		Хромихина			Лист Б-2 ГОСТ 19903-74 / Ст3 ГОСТ 16523-70	ЦНИИЭП инж. оборудования, КО		
Утв		Рысин						

Формат: А4

1594 10 105

12.5

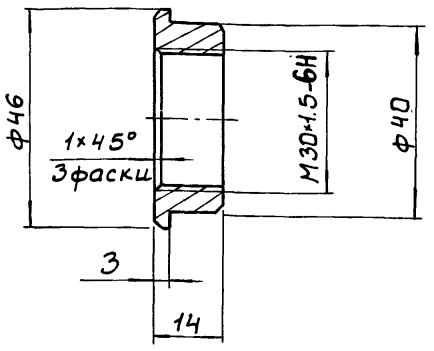

Неуказанные предельные отклонения размеров h14

Изм	Лист	№ докум	Подп	Дата	1594. 10. 105			
Разраб		Занозин			Бобышка	Лист	Масса	Масштаб
Пров		Рысин					0,07	1:1
Т.контр		Рысин				Лист	Листов	
Н.контр		Хромихина			Ст3 ГОСТ 380-71	ЦНИИЭП инж. оборудования. КО		
Утв		Рысин						

Формат: А4

1594 10 104

50

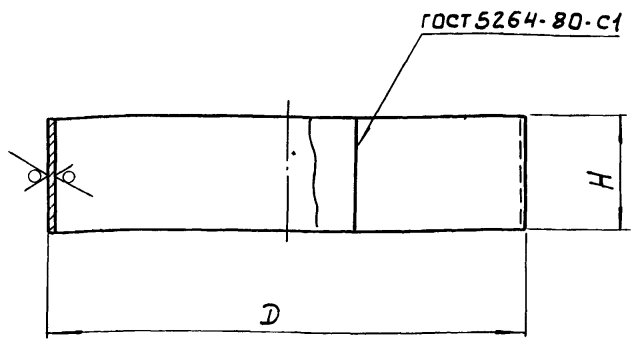

Обозначение	Размеры, мм		Масса
	D	H	кг
1594. 10. 101	500	116	2.86
-01	550	136	3.68
-02	600	146	4.31
-03	650	156	5.0

Предельные отклонения размеров: ± JT14/2

Изм	Лист	№ докум.	Подп	Дата	1594. 10. 101			
Разраб.		Занозин			Обечайка	Лит	Масса	Масштаб
Пров.		Рысин					см. табл	1:5
Т.контр		Рысин				Лист	Листов 1	
Н.конт.		Хромихина			Лист Б-2 ГОСТ 19903-74 / Ст3 ГОСТ16523-70	ЦНИИЭП инж. оборудования, КО		
Утв.		Рысин						

1594 10 002

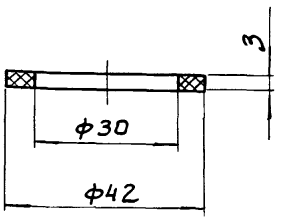

Изм	Лист	№ докум	Подп.	Дата	1594. 10. 002			
Разраб		Занозин			Прокладка	Лит	Масса	Масштаб
Пров		Рысин					0,003	1:1
Т.контр		Рысин				Лист	Листов 1	
Н.контр		Хромихина			Пластина Т, лист-тмкш-м-3 ГОСТ 7338-77	ЦНИИЭП инж. оборудования, КО		
Утв.		Рысин						

Подп. и дата | Взам. инв. № | Инв. № дубл. | Подп. и дата | Инв. № подл.

1594 10 106

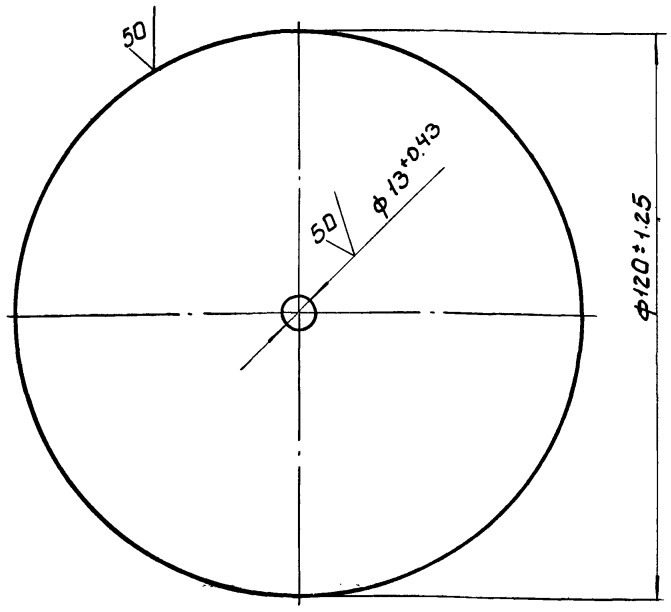

Изм	Лист	№ докум	Подп	Дата
Разраб		Занозин		
Пров		Рысин		
Т.контр		Рысин		
Н.контр		Хромихина		
Утв		Рысин		

1594. 10. 106

Накладка

Лит	Масса	Масштаб
	0,17	1:1

Лист | Листов

Лист Б-2 ГОСТ 19903-74
Ст3 ГОСТ 16523-70

ЦНИИЭП инж. оборудования, КО

Формат А4

1594 10 107

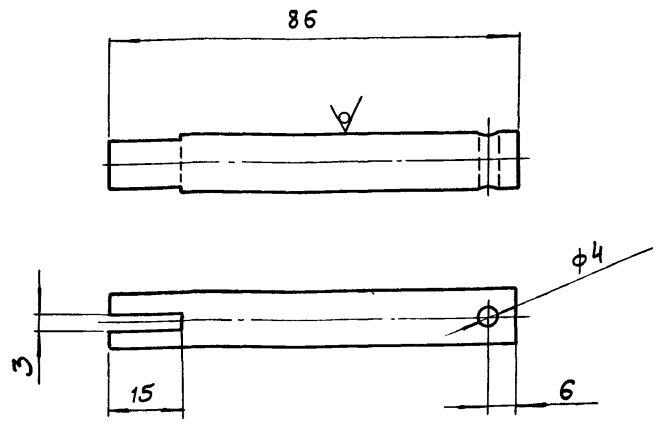

Предельные отклонения размеров: H14, h14, ± JT14/2

Изм	Лист	№ докум	Подп	Дата
Разраб		Занозин		
Пров		Рысин		
Т.контр		Рысин		
Н.контр		Хромихина		
Утв		Рысин		

1594. 10. 107

Тяга

Лит	Масса	Масштаб
	0,08	1:1

Лист | Листов 1

Круг 12-в-ГОСТ 2590-71
Ст ГОСТ 535-79

ЦНИИЭП инж. оборудования, КО

Формат А4

Формат	Зона	Поз.	Обозначение	Наименование	Кол.	Примечание
				Документация		
А4			1594.20.000. СБ	Сборочный чертеж		
				Детали		
А4		1	1594.20.001.	Стойка	1	
А4		2	1594.20.002.	Ролик	1	
А4		3	1594.20.003.	Втулка	1	
А4		4	1594.20.004.	Палец	1	
				Стандартные изделия		
		5		Шайба 8.01		
				ГОСТ 11371-78	1	
		6		Шплинт 1.6×12		
				ГОСТ 397-79	1	

Изм	Лист	№ докум	Подп	Дата
Разраб		Занозин		
Пров.		Рысин		
Н.конт.		Хромихина		
Утв.		Рысин		

1594.20.000

Ролик

Лит	Лист	Листов
		1

ЦНИИЭП инж. оборудования, КО

Формат А4

1594 20 000СБ

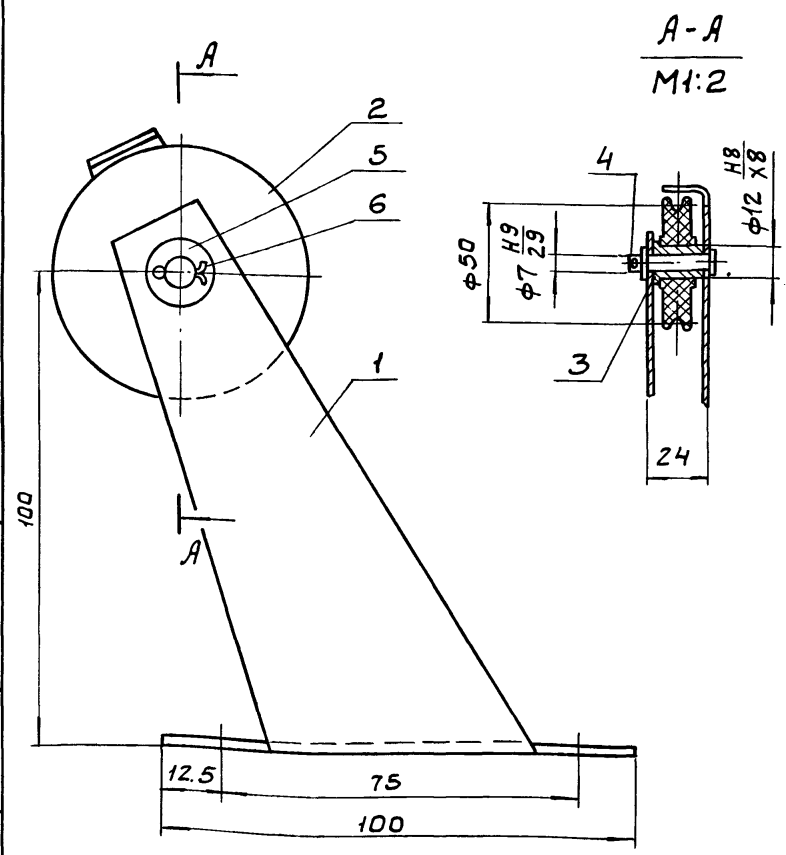

Размеры для справок.

Изм	Лист	№ докум	Подп	Дата
Разраб		Занозин		
Пров		Рысин		
Т.конт.		Рысин		
Н.конт.		Хромихина		
Утв		Рысин		

1594. 20. 000 СБ

Ролик
Сборочный чертеж

Лит	Масса	Масштаб
	0,28	1:1

Лист | Листов 1

ЦНИИЭП инж. оборудования, КО

21084-08 10

Копировал Боброва

Формат А4

Взам. инв. № | Инв. № дубл. | Подп. и дата | Инв. № подл.

1594. 20. 002

12.5 (√)

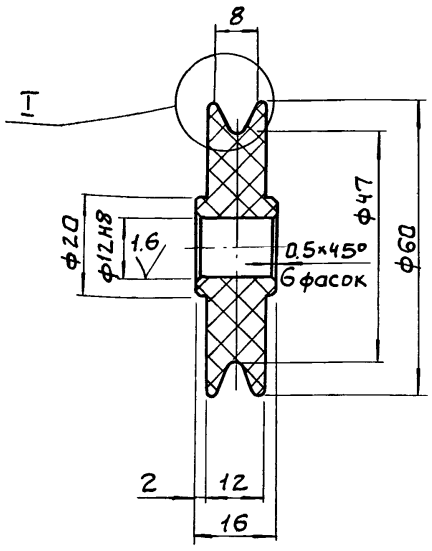

I
М2:1

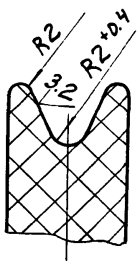

Неуказанные предельные отклонения размеров: h14, ±JT14/2

Изм	Лист	№докум	Подп	Дата	1594. 20. 002			
Разраб		Занозин			Ролик	Лит	Масса	Масштаб
Пров.		Рысин					0,05	1:1
Т.контр		Рысин				Лист	Листов 1	
Н.контр		Хромихина			Текстолит ПТК гост 5-78	ЦНИИЭП инж оборудования, КО		
Утв		Рысин						

Формат А4

1594. 20. 001

12.5 (√)

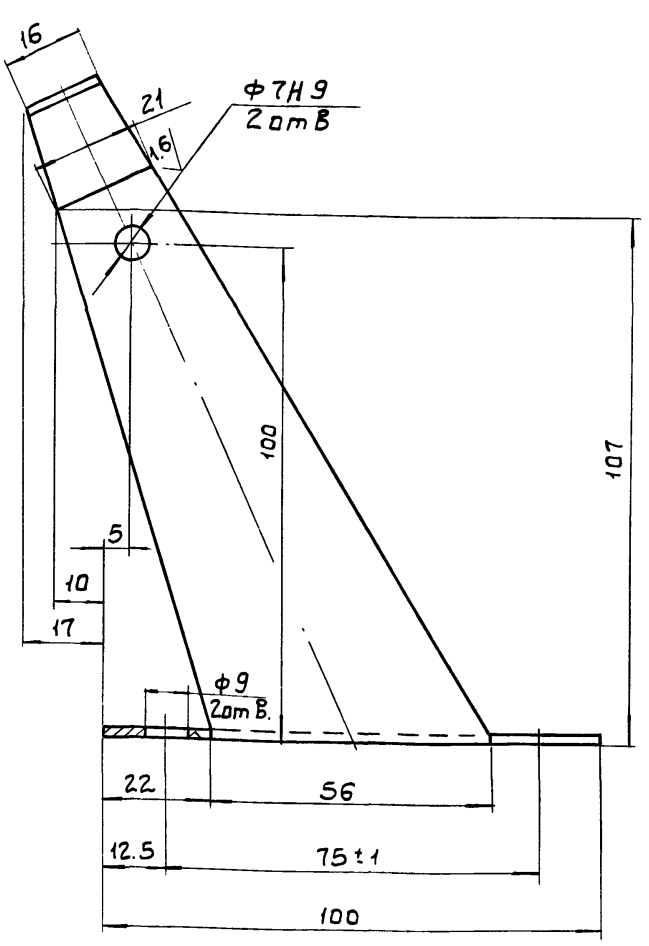

Неуказанные предельные отклонения размеров: H14, h14, ±JT14/2

Изм	Лист	№докум	Подп	Дата	1594. 20. 001.			
Разраб		Занозин			Стойка	Лит	Масса	Масштаб
Пров.		Рысин					0,2	1:1
Т.контр		Рысин				Лист	Листов 1	
Н.контр		Хромихина			Лист Б-2 гост 19903-74 / Ст3 гост 16523-70	ЦНИИЭП инж. оборудования, КО		
Утв		Рысин						

Формат А4

1594. 20. 003

3.2 (√)

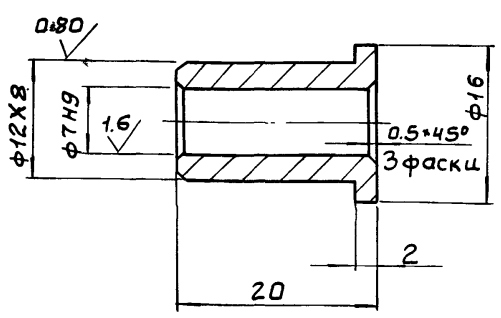

Неуказанные предельные отклонения размеров: h14, ±JT14/2

Изм	Лист	№ докум	Подп	Дата	1594. 20. 003			
Разраб		Занозин			Втулка	Лит	Масса	Масштаб
Пров		Рысин					0,012	2:1
Т.контр		Рысин				Лист	Листов 1	
Н.конт.		Хромихина			Бр АЖ9-4 гост 493-79	ЦНИИЭП инж. оборудования, КО		
Утв.		Рысин						

1594 20. 004

12.5 (√)

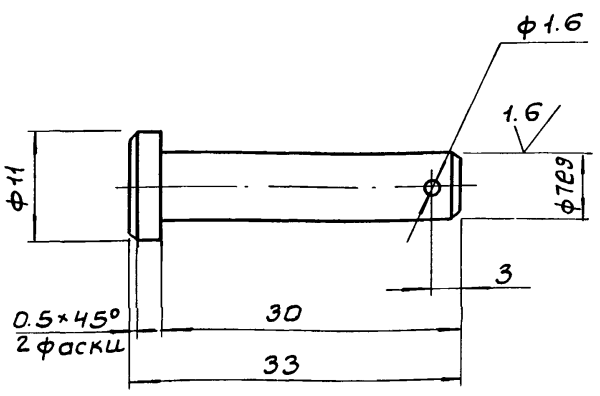

Неуказанные предельные отклонения размеров: H14, h14, ±JT14/2

Изм	Лист	№ докум	Подп	Дата	1594. 20. 004			
Разраб		Занозин			Палец	Лит	Масса	Масштаб
Пров		Рысин					0,014	2:1
Т. контр		Рысин				Лист	Листов 4	
Н.контр		Хромихина			Ст3 гост 380-71	ЦНИИЭП инж. оборудования, КО		
Утв		Рысин						

Инв. № подл. | Подп. и дата | Взам. инв. № | Инв. № дубл. | Подп. и дата

Серия 7.901-5 Выпуск 4 Альбом III

Формат	Зона	Поз.	Обозначение	Наименование	Кол. на исполн. 1594.30.000- 01	02	03	Примечание
				Документация				
А4			1594.30.000 СБ	Сборочный чертеж	X	X	X	X
				Детали				
А4		1	1594.30.001	Диск	4	6	8	9
			-01	Диск	1	1		
			-02	Диск				1
А4		2	1594.30.002	Тяга	1			
			-01	Тяга		1		
			-02	Тяга			1	
			-03	Тяга				1

1594.30.000

ГРУЗ

ЛИТ	ЛИСТ	ЛИСТОВ
	1	2

ЦНИИЭП инж. оборудования, ко

Формат: А4

ИЗМ	ЛИСТ	№ ДОКУМ	ПОДП	ДАТА
РАЗРАБ		ЗАНОЗИН		
ПРОВ		РЫСИН		
Н.КОНТР		ХРОМИХИНА		
УТВ		РЫСИН		

1594.30.002

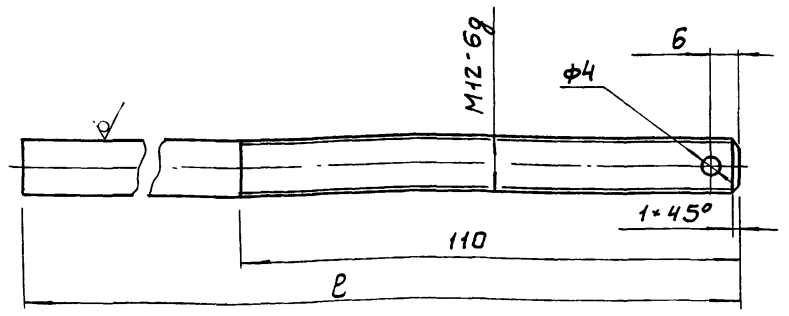

Обозначение	l, мм	Масса, кг
1594.30.002	146	0.13
-01	186	0.17
-02	216	0.19
-03	251	0.22

Неуказанные предельные отклонения размеров: Н14, $\pm\frac{JT14}{2}$

1594.30.002

ИЗМ	ЛИСТ	№ ДОКУМ	ПОДП	ДАТА
РАЗРАБ		ЗАНОЗИН		
ПРОВ		РЫСИН		
Т.КОНТР		РЫСИН		
Н.КОНТ.		ХРОМИХИНА		
УТВ		РЫСИН		

ТЯГА

ЛИТ	МАССА	МАСШТАБ
	СМ ТАБЛ	1:1

ЛИСТ | ЛИСТОВ 1

КРУГ 12-В-ГОСТ 2590-71 / СТ3 ГОСТ 535-79

ЦНИИЭП инж. оборудования, ко

Формат: А4

1594.30.000СБ

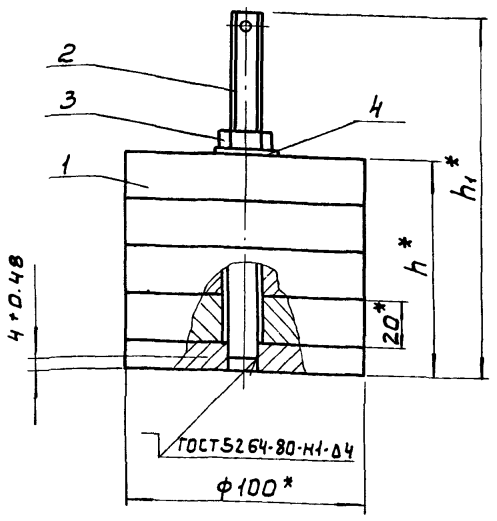

Обозначение	Размеры, мм h	h_1	Масса, кг
1594.30.000.	90	150	5.68
-01	130	190	8.16
-02	160	220	9.1
-03	195	255	12.18

* Размеры для справок

1594.30.000 СБ

ГРУЗ Сборочный чертеж

ЛИТ	МАССА	МАСШТАБ
	СМ ТАБЛ	1:2

ЛИСТ | ЛИСТОВ 1

ЦНИИЭП инж. оборудования, ко

ИЗМ	ЛИСТ	№ ДОКУМ.	ПОДП	ДАТА
РАЗРАБ		ЗАНОЗИН		
ПРОВ.		РЫСИН		
Т.КОНТ.		РЫСИН		
Н.КОНТ.		ХРОМИХИНА		
УТВ		РЫСИН		

1594.30.001

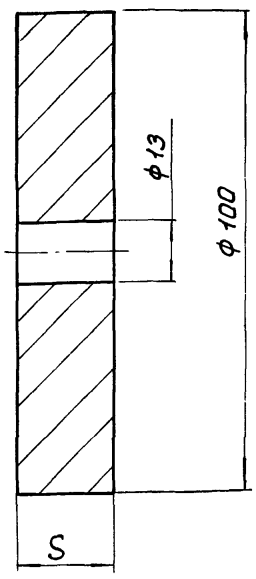

Обозначение	S, мм	Масса, кг
1594.30.001	20	1.22
-01	10	0.61
-02	15	0.92

Предельные отклонения размеров: Н14, h14

1594.30.001

Диск

ЛИТ	МАССА	МАСШТАБ
	СМ. ТАБЛ	1:1

ЛИСТ | ЛИСТОВ 1

СТ3 ГОСТ 380-71

ЦНИИЭП инж. оборудования, ко

Формат: А4

Форм.	Зона	Поз.	Обозначение	Наименование	Кол на исполн. 1594.40.000- —	01	02	03	Примечание
			-02	Корпус					
				Швеллер 5-ГОСТ 8240-72 / Ст3 ГОСТ 535-79					
				L = 970 ±2			1		4.7кг
			-03	Корпус					
				Швеллер 5-ГОСТ8240-72 / Ст3 ГОСТ 535-79					
				L = 1000±2				1	4.9кг
Б4		2	1594.40.002	Косынка					
				Лист В-2 ГОСТ 19903-74 / Ст.3 ГОСТ 16523-70					
				105±0.7 x 154±0.8	1	1	1	1	0.25кг

Изм	Лист	№ докум	Подп.	Дата	1594 40. 000	Лист 2

Формат А4

Форм	Зона	Поз	Обозначение	Наименование	Кол на исполн. 1594.40.000- —	01	02	03	Примечание
				Документация					
А3			1594.40.000 СБ	Сборочный чертеж	X	X	X	X	
				Детали					
Б4		1	1594.40.001	Корпус					Длину уточнить при привязке
				Швеллер 5-ГОСТ8240-72 / Ст3 ГОСТ 535-79					
				ℓ = 850±2	1				4.1кг
			-01	Корпус					
				Швеллер 5-ГОСТ8240-72 / Ст3 ГОСТ 535-79					
				L = 930±2		1			4.5кг

Изм	Лист	№ докум	Подп	Дата	1594.40 000	Лит	Лист 1	Листов 2
Разраб		Занозин			Опора	ЦНИИЭП инж оборудования, КО		
Пров		Рысин						
Н контр		Хромихина						
Утв		Рысин						

Формат А4

Инв № подл	Подп и дата	Взам инв №	Инв № дубл.	Подп и дата

Форм.	Зона	Поз.	Обозначение	Наименование	Кол. на исполн 1594 50.000- —	01	Примечание
Б4		2	1594. 50. 002	Косынка			
				Лист В2-ГОСТ19903-74 / Ст3 ГОСТ 16523-70			
				100±0.7 x 105±0.7	1	1	0.16 кг

Изм	Лист	№ докум	Подп	Дата	1594 50 000	Лист 2

Инв № подл	Подп. и дата	Взам инв №	Инв № дубл.	Подп. и дата

Форм	Зона	Поз.	Обозначение	Наименование	Кол. на исполн. 1594.50.000- —	01	Примечание
				Документация			
А4			1594 50.000 СБ	Сборочный чертеж	X	X	
				Детали			
Б4		1	1594. 50. 001	Корпус			Длину уточнить при привязке
				Швеллер 5-ГОСТ 8240-72 / Ст3 ГОСТ 535-79			
				L = 500±2	1		2.42кг
			-01	Корпус			
				Швеллер 5-ГОСТ8240-72 / Ст3 ГОСТ 535-79			
				L = 550±2		1	2.66кг

Изм	Лист	№ докум	Подп	Дата	1594 50. 000	Лит	Лист 1	Листов 2
Разраб		Занозин			Опора	ЦНИИЭП инж оборудование КГ		
Пров		Рысин						
Н контр		Хромихина						

Альбом III

Серия 7901-5 Выпуск 4

Кол. на испол.: 1594.30.000-

Обозначение	Наименование	—	01	02	03	Примечание
	Стандартные изделия					
3	Гайка М12-6Н.5.01 гост 5915-70	1	1	1	1	
4	Шайба 12.01 гост 11371-78	1	1	1	1	

1594.30.000

Лист 2

Формат: А4

1594 50.000СБ

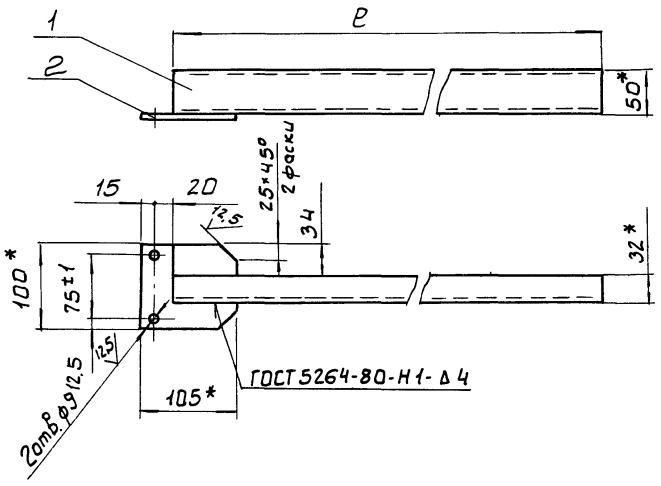

Обозначение	ℓ, мм	Масса, кг
1594.50.000..	500	2,58
-01	550	2,82

1. * Размеры для справок.
2. Неуказанные предельные отклонения размеров: Н14, $\pm \frac{JT14}{2}$
3. Размер ℓ и массу уточнить при привязке

Изм	Лист	№ докум.	Подп	Дата
Разраб		Занозин		
Пров		Рысин		
Т. контр		Рысин		
Н. контр		Хромихина		
Утв		Рысин		

1594 50. 000СБ

Опора
Сборочный чертеж

Лит	Масса	Масштаб
	см. табл.	1:5
Лист	Листов 1	

ЦНИИЭП инжж. оборудования, КО

Формат: А4

1594 40 000СБ

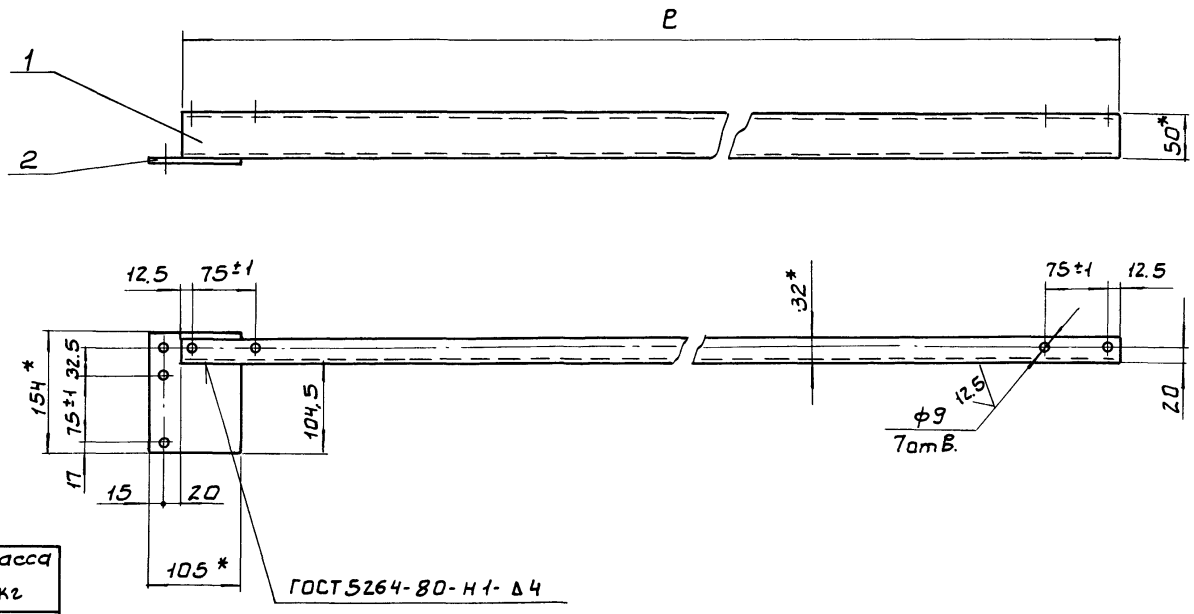

Обозначение	ℓ, мм	Масса кг
1594.40.000.	850	4,35
-01	930	4,75
-02	970	4,95
-03	1000	5,15

1 * Размеры для справок.

2 Неуказанные предельные отклонения размеров В: Н14, $\pm \frac{JT14}{2}$

3 Размер ℓ и массу уточнить при привязке.

Изм	Лист	№ докум	Подп	Дата
Разраб		Занозин		
Пров		Рысин		
Т. контр		Рысин		
Н. контр		Хромихина		
Утв		Рысин		

1594 40. 000. СБ

Опора
Сборочный чертеж

Лит	Масса	Масштаб
	см. табл.	1:5
Лист	Листов	

ЦНИИЭП инжж. оборудования, КО

21084-08 (14) Копировал: Боброва 12.4.86 Формат: А3

gost.e-ecolog.ru