ТИПОВАЯ ДОКУМЕНТАЦИЯ НА КОНСТРУКЦИИ ИЗДЕЛИЯ И УЗЛЫ ЗДАНИЙ И СООРУЖЕНИЙ

СЕРИЯ 7.901-5

НЕСТАНДАРТИЗИРОВАННОЕ ОБОРУДОВАНИЕ СТАНЦИЙ ОЧИСТКИ ПРИРОДНЫХ И СТОЧНЫХ ВОД

ВЫПУСК 4

ЗАСЛОНКИ ПОВОРОТНЫЕ РЕГУЛИРУЮЩИЕ РЕГУЛЯТОРЫ УРОВНЯ

АЛЬБОМ II

ЗАСЛОНКИ ПОВОРОТНЫЕ РЕГУЛИРУЮЩИЕ Ду400, 500, 600

РАБОЧИЕ ЧЕРТЕЖИ

РАЗРАБОТАНЫ:

ЦНИИЭП инженерного оборудования

ГЛАВНЫЙ ИНЖЕНЕР ИНСТИТУТА А.Г. КЕТАОВ

ГЛАВНЫЙ ИНЖЕНЕР ПРОЕКТА

УТВЕРЖДЕНЫ:

ГОСГРАЖДАНСТРОЕМ СССР

ПРИКАЗ №39 ОТ 4 ФЕВРАЛЯ 1986г

ВВЕДЕНЫ В ДЕЙСТВИЕ ЦНИИЭП инженерного оборудования

ПРИКАЗ №10 ОТ 10 ФЕВРАЛЯ 1986г

gost.e-ecolog.ru

Содержание альбома

Обозначение	Наименование	Стр.
	Обложка	
	Титульный лист	1
	Содержание	2
1408.00.000 ТУ	Технические условия	3
1408.00.000 ТУ	Технические условия	4
1408.00.000 ТУ	Технические условия	5
1408.00.000 СБ	Заслонка поворотная регулирующая Ду 400	
	Сборочный чертеж	6
1409.00.000 СБ	Заслонка поворотная регулирующая Ду 500	
	Сборочный чертеж	7
1410.00.000 СБ	Заслонка поворотная регулирующая Ду 600	
	Сборочный чертеж	8
1408.00.000	Заслонка поворотная регулирующая Ду 400	
	Спецификация	9
1409.00.000	Заслонка поворотная регулирующая Ду 500	
	Спецификация	9
1410.00.000	Заслонка поворотная регулирующая Ду 600	
	Спецификация	10
1408.00.001	Полуось	10
1408.00.002	Полуось	11
1408.00.003	Ползун	11
1408.00.004	Палец	11
1408.01.000 СБ	Корпус	
	Сборочный чертеж	12
1408.01.000	Корпус	
	Спецификация	12
1408.01.000	Корпус	
	Спецификация	13
1408.01.001	Бобышка	13
1408.01.002	Кольцо	13
1408.02.000 СБ	Рычаг	
	Сборочный чертеж	14
1408.02.000	Рычаг	
	Спецификация	14
1408.02.001	Цапфа	14
1408.03.000 СБ	Шибер	
	Сборочный чертеж	15
1408.03.000	Шибер	
	Спецификация	15
1408.03.001	Диск	16
1408.03.002	Ребро	16
1408.03.003	Ребро	16

Государственный комитет по гражданскому строительству
и архитектуре при Госстрое СССР
ЦНИИЭП инженерного оборудования

Выпуск 4 Альбом III

Серия 7.901-5

Утверждаю:
Директор ЦНИИЭП инженерного
оборудования
И.Ю.Рубчак

Заслонки поворотные регулирующие Dу 400; Dу 500; Dу 600

Технические условия 1408.00.000 ТУ

Согласовано:

Настоящие технические условия распространяются на заслонки поворотные регулирующие Dу 400, Dу 500, Dу 600, в дальнейшем именуемые заслонками, предназначенные для регулирования уровня воды в фильтрах водопроводных сооружений путем уменьшения проходного сечения отводящего трубопровода.

Заслонки исполнения У категории 1 по ГОСТ 15150-69.

Пример условного обозначения заслонки Dу 400: Заслонка поворотная регулирующая Dу 400.

1. Технические требования.

Заслонки должны соответствовать требованиям настоящих технических условий и комплекта документации согласно чертежам: 1408.00.000; 1409.00.000; 1410.00.000.

1.1. Основные параметры и размеры.

1.1.1. Основные параметры и размеры заслонок должны соответствовать приведенным в таблице 1.

1.2. Характеристики.

1.2.1. Заслонки должны обеспечивать регулирование уровня воды в фильтрах водопроводных сооружений при рабочем давлении воды 0,2 МПа.

1.2.2. Болтовые соединения должны иметь контрящие элементы.

Изм	Лист	№ докум.	Дата	Подп.	1408.00.000 ТУ			
Разраб.		Огнева			Заслонки поворотные регулирующие Dу400; Dу500; Dу600. Технические условия	Лит	Лист 2	Листов 12
Провер.		Занозин						
Н контр		Хромихина				ЦНИИЭП инж. оборудования КО		
Утв		Рысин						

Копировал Музафарова Формат А4

Таблица 1

Наименование параметров	Нормы
Рабочее давление воды, МПа	0,2
Испытательное давление воды, МПа	0,25
Масса заслонки, кг	
Dу 400	38
Dу 500	54
Dу 600	70
Максимальный момент трения поворота, кгм	0,25
Габаритные размеры:	
диаметр корпуса, мм	
Dу 400	466
Dу 500	572
Dу 600	672
длина поворотного рычага, мм	
Dу 400	250
Dу 500	280
Dу 600	350

1.2.3. Швы сварных соединений не должны иметь прожогов, трещин, непроваров. Сварные швы должны быть очищены от шлака и брызг. Переход от основного металла к наплавленному должен быть плавным, без подрезов и наплывов. Ширина и высота швов должны быть равномерными. Конструктивные элементы сварных швов должны соответствовать требованиям ГОСТ 5264-80 и чертежей.

Изм	Лист	№ докум	Подпись	Дата	1408.00.000 ТУ	Лист 3

1.2.4. Шероховатость поверхностей деталей после механической обработки должна соответствовать требованиям чертежей и ГОСТ 2789-73.

1.2.5. Резьба должна быть полной, не иметь искаженного профиля, забоин, выхватов. Сбеги, недорезы, проточки и фаски должны быть выполнены в соответствии с ГОСТ 10549-80; резьба в соответствии с ГОСТ 9150-81, 8724-81, 24705-81.

1.2.6. Основной применяемый материал Ст.3 ГОСТ 380-71.

1.2.7 Обработанные поверхности не должны иметь забоин, заусенцев, задиров и других механических повреждений. Острые кромки должны быть притуплены.

1.2.8. На все металлические поверхности деталей и узлов, кроме трущихся, должно быть нанесено покрытие-нефтяной битум марки Б ГОСТ 21822-76. Полуоси должны быть смазаны солидолом синтетическим ГОСТ 4366-76.

1.2.9. Средний срок службы заслонки до списания не менее 10 лет.

1.3. Маркировка.

1.3.1. На корпусе заслонки должна быть установлена табличка с нанесенной на ней маркировкой.

1.3.2. Табличка должна быть изготовлена в соответствии с ГОСТ 12969-67, размеры таблички должны соответствовать ГОСТ 12971-67.

Изм	Лист	№ докум	Подпись	Дата	1408.00.000 ТУ	Лист 4

21084 07 4 Копировал Музафарова Формат А4

1.3.4. Табличка должна содержать следующие данные: наименование министерства, которому подчинен завод-изготовитель;
наименование и товарный знак завода-изготовителя;
наименование и тип изделия;
заводской номер изделия;
масса изделия,
обозначение изделия при заказе;
рабочее давление, МПа -0,2;
испытательное давление, МПа -0,25;
год выпуска;
клеймо ОТК.

1.4. Упаковка.

1.4.1. Все поверхности заслонки, не имеющие антикоррозийных покрытий, должны быть покрыты консервирующей смазкой ПВК ГОСТ 19537-74, обернуты водонепроницаемой бумагой типа „А" по ГОСТ 8828-75 в 2 слоя.

1.4.2. Заслонка должна быть упакована в обрешетку дощатую ГОСТ 12082-82 с маркировкой по ГОСТ 14192-77.

1.4.3. На упаковке должны быть четкие надписи „Верх", „Не кантовать", „Защищать от влаги".

2. Правила приемки.

2.1. Каждая заслонка должна быть подвергнута заводским испытаниям.

2.2 Программа заводских испытаний должна соответствовать приведенной в таблице 2.

Таблица 2

Приведенные параметры	Пункты технических условий	
	Технические требования	Методы контроля
Размеры	1.1.1., 1.4.3	3.1.
Масса	1.1.1.	3.2.
Работоспособность	1.2.1	3.4, 3.5.
Сварные швы	1.2.3.	3.3.
Шероховатость	1.2.4.	3.6.
Материалы	1.2.6.	3.7.
Резьба	1.2.5.	3.8.
Внешний вид	1.2.7.	3.9.
Покрытия	1.2.8.	3.9.
Маркировка	1.3.1...1.3.4.	3.9.
Упаковка	1.4.1...1.4.3.	3.9.

2.3. При получении неудовлетворительных результатов испытаний дефект подлежит исправлению, после чего заслонка подвергается повторным испытаниям. Результаты повторных испытаний являются окончательными

Инв. № подл. | Подпись и дата | Взам. инв. № | Инв. № дубл. | Подпись и дата

2.4. При положительных результатах испытания изделие считается годным для отправки потребителю. Результаты испытаний записываются в паспорт, а на место маркировки проставляется клеймо ОТК.

2.5. Потребитель имеет право производить контрольную проверку механизмов на соответствие требованиям настоящих технических условий.

3. Методы контроля.

3.1. Проверку размеров производить линейкой ГОСТ 427-75 и рулеткой ГОСТ 7502-80.

3.2. Масса заслонки определяется путем взвешивания ее на весах ГОСТ 23711-79.

3.3. Контроль качества сварных швов и их конструктивных элементов должен производиться внешним осмотром и измерениями по ГОСТ 3242-79 до нанесения лакокрасочных покрытий.

3.4. Работоспособность заслонок проверяется гидравлическим испытанием пробным давлением $P=0,25$ МПа. Время испытания 5 минут. После снижения пробного давления до рабочего должен производиться тщательный осмотр всех сварных соединений и прилегающих к ним участков.

3.5. Заслонка считается выдержавшей гидравлическое испытание, если не обнаружено признаков разрыва, течи, слезок, потения в сварных соединениях и на основном металле видимых остаточных деформаций.

3.6. Шероховатость обрабатываемых поверхностей проверить по образцам шероховатости ГОСТ 9378-75.

3.7. Соответствие применяемых материалов техническим условиям и стандартам проверять по сертификатам качества и паспортам поставщиков.

3.8. Качество резьбы определяется внешним осмотром и измерениями штангенциркулем ГОСТ 166-80, калибром ГОСТ 24997-82.

3.9 Внешний вид заслонки, качество лакокрасочных покрытий, маркировка и упаковка контролируются осмотром.

4. Транспортирование и хранение.

4.1. Транспортирование заслонок допускается любым видом транспорта, при транспортировании должны быть применены меры, обеспечивающие сохранность упакованной заслонки.

4.2. Хранение заслонок допускается в любом приспособленном для этом месте, исключающем возможность попадания в ящик атмосферных осадков, грязи и пыли.

5. Указания по эксплуатации.

Эксплуатацию заслонок производить в соответствии с инструкцией по эксплуатации завода-изготовителя.

6. Гарантии поставщика.

6.1. Изготовитель гарантирует работу заслонки в течение 12 месяцев со дня отправки заказчику.

6.2. Изготовитель обязан в период гарантийного срока бесплатно заменять изготовленные им узлы и детали, вышедшие из строя по его вине.

Инв. № подл. | Подпись и дата | Взам. инв. № | Инв. № дубл. | Подпись и дата

Приложение 1

Перечень

документов, на которые даны ссылки в ТУ

ГОСТ 380-71	Сталь углеродистая обыкновенного качества. Марка и общие технические требования.
ГОСТ 2789-73	Шероховатость поверхности. Параметры и характеристики.
ГОСТ 3242-79	Швы сварных соединений. Методы контроля качества.
ГОСТ 4366-76	Смазка солидол синтетический. Технические условия.
ГОСТ 5264-80	Швы сварных соединений. Ручная электродуговая сварка. Основные типы и конструктивные элементы.
ГОСТ 8724-81	Основные нормы взаимозаменяемости. Резьба метрическая. Диаметры и шаги.
ГОСТ 8828-75	Бумага упаковочная водонепроницаемая, двухслойная.
ГОСТ 9150-81	Основные нормы взаимозаменяемости. Резьба метрическая. Профиль.
ГОСТ 10549-80	Выход резьбы. Сбеги, недорезы, проточки и фаски.
ГОСТ 12082-82	Обрешетки дощатые.
ГОСТ 12969-67	Таблички для машин и приборов. Технические требования.
ГОСТ 12971-67	Таблички прямоугольные для машин и приборов. Размеры.

ГОСТ 14192-77	Маркировка грузов.
ГОСТ 15150-69	Машины, приборы и другие технические изделия. Исполнения для различных климатических районов. Категории, условия эксплуатации, хранения и транспортирования в части воздействия климатических факторов внешней среды.
ГОСТ 19537-74	Смазка пластичная ПВК. Технические условия.
ГОСТ 21822-76	Битумы нефтяные специальные. Технические условия.
ГОСТ 24705-81	Основные нормы взаимозаменяемости. Резьба метрическая. Основные размеры.

Приложение 2

Перечень

оборудования, приборов, необходимых для контроля продукции

Наименование оборудования	Количество	Краткая характеристика
Штангенциркуль ГОСТ 166-80.	1	Пределы измерения от 0 до 150. Цена деления 1мм.
Линейка измерительная ГОСТ 427-75.	1	Пределы измерения от 0 до 1000мм. Цена деления 1мм.
Рулетка измерительная ГОСТ 7502-80.	1	Пределы измерения от 0 до 1000мм. Цена деления 1мм.
Образцы шероховатости поверхности ГОСТ 9378-75.	Комплект	Набор №1.
Весы ГОСТ 23711-79.	1	Пределы взвешивания от 0 до 1000кг. Цена деления основной шкалы 50кг, дополнительной – 500г. Тип весов - шкальные.
Калибры для метрической резьбы ГОСТ 24997-81.	Комплект	

Приложение 3

Лист регистрации изменений

Изм.	Номера листов (страниц)				Всего листов (страниц) в докум.	№ докум.	Входящий № сопроводительного докум. и дата	Подпись	Дата
	измененных	замененных	новых	изъятых					

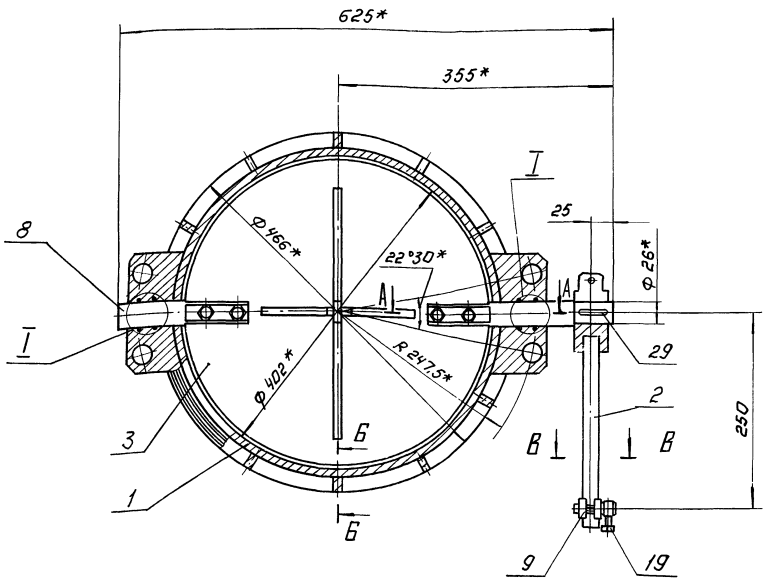



А-А
М1:1

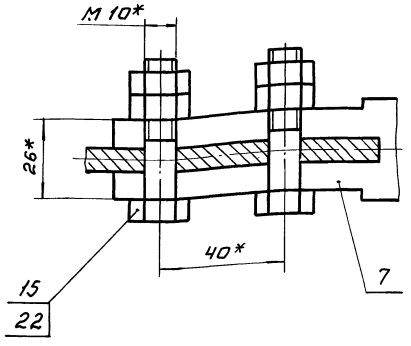

I
М1:1

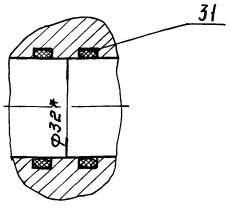

Б Б
М1:2

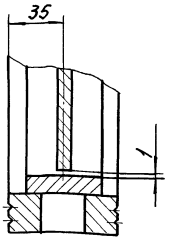

В-В
М 1:1

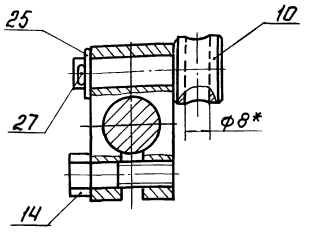

1.* Размеры для справок.

2. Предельные отклонения размеров $\frac{\pm IT14}{2}$

3. Покрытие - нефтяной битум марки Б ГОСТ 21822-76.

4. Полуоси (поз. 7 и 8) смазать солидолом синтетическим ГОСТ 4366-76.

5. Заслонку испытать гидравлическим давлением 0,25 МПа в течение 5 мин.

6. Максимальный момент трения на проворачивание шибера (поз. 3) не более 0,25 кгм.

7. Остальные технические требования 1408.00.000 ТУ.

Примечание. Шибер (поз. 3) и рычаг (поз. 2) показаны в одной плоскости. Рабочее положение шибера смещено относительно рычага на 45°.

Изм.	Лист	№ докум.	Подп.	Дата
Разраб.		Огнева		
Пров.		Занозин		
Т. контр.		Рысин		
ГКО		Радецкий		
Н. контр.		Хрофихина		11.85
Утв.		Сухаренко		

1408.00.000СБ

Заслонка поворотная регулирующая Ду 400. Сборочный чертеж.

Лит.	Масса	Масштаб
	38	1:4
Лист.	Листов: 1	

ЦНИИЭП инж. оборудования КО

Копировал: Логинова

Формат А3

Инв. № подл. | Подп. и дата | Взам. инв. №

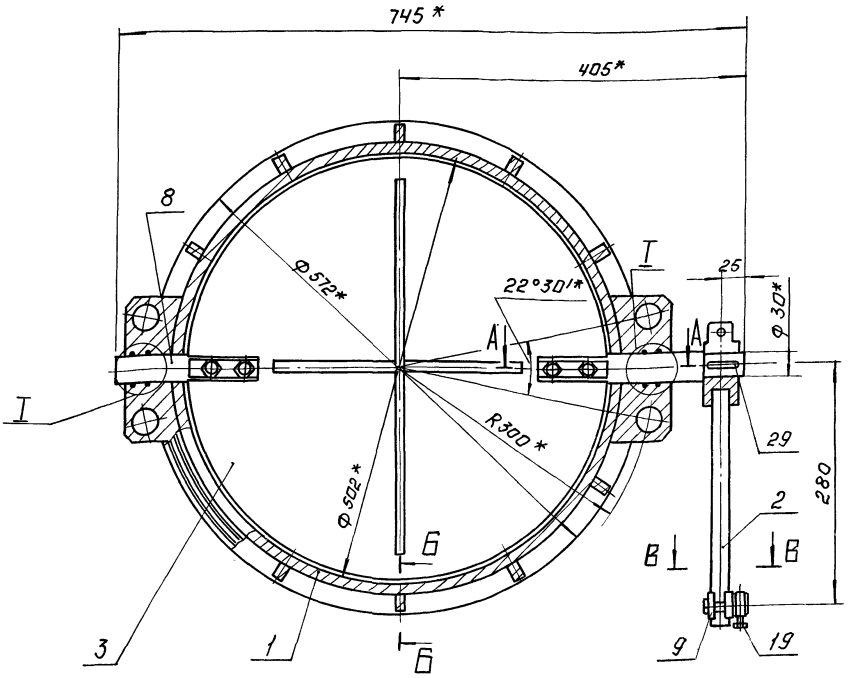



А-А
М1:1

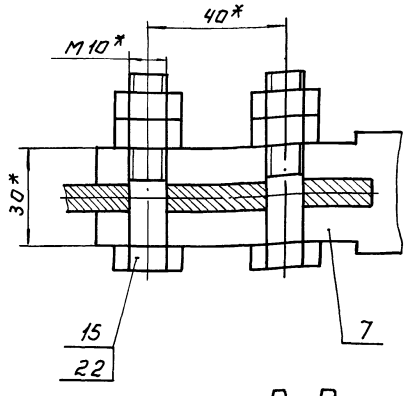

I
М1:1

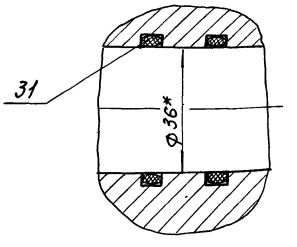

Б Б
М1:2

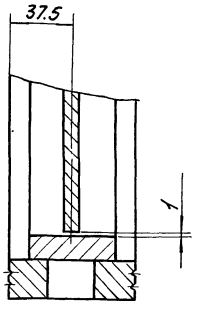

В В
М1:1

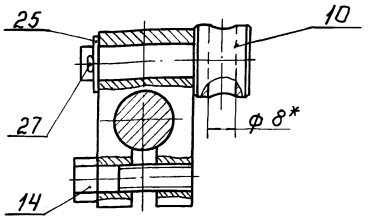

1.* Размеры для справок.
2. Предельные отклонения размеров $\frac{\pm IT14}{2}$
3. Покрытие - нефтяной битум марки Б ГОСТ 21822-76.
4. Полуоси (поз. 7 и 8) смазать солидолом синтетическим ГОСТ 4366-76.
5. Заслонку испытать гидравлическим давлением 0.25 МПа в течение 5 мин.
6. Максимальный момент трения на проворачивание шибера (поз.3) не более 0.25 кгм.
7. Остальные технические требования 1408.00 000 ТУ.

Примечание. Шибер (поз.3) и рычаг (поз.2) показаны в одной плоскости.
Рабочее положение шибера смещено относительно рычага на 45°.

Изм.	Лист	№ докум.	Подп.	Дата
Разраб.		Огнева		
Пров.		Занозин		
Т.контр.		Рысин		
ГКО		Грацкий		
Н.контр.		Хромидина		
Утв.		Сухаренко		

1409.00.000 СБ

Заслонка поворотная регулирующая Ду 500
Сборочный чертеж

Лит.	Масса	Масштаб
	54	М1:4
Лист	Листов 1	

ЦНИИЭП оборудования КО

Копировал Логинова

Формат А2

Инв.№ подл. | Подп. и дата | Взам. инв.№ | Инв.№ дубл. | Подп. и дата

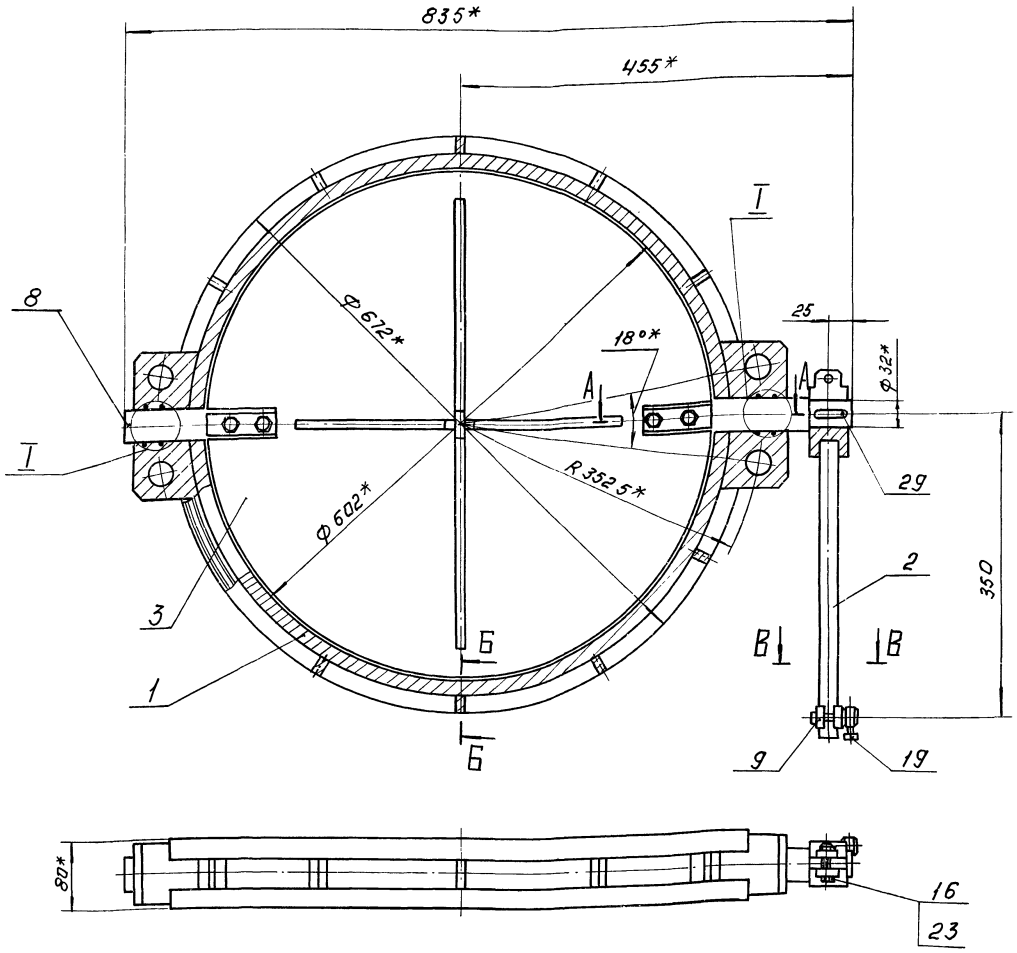

А-А
М1:1

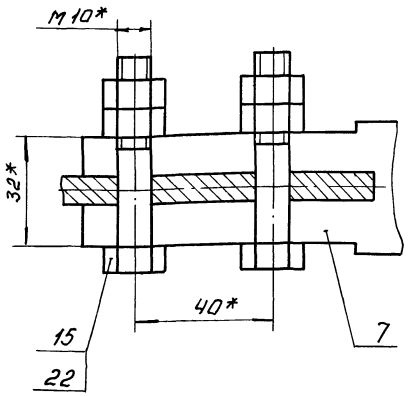

I
М1:1

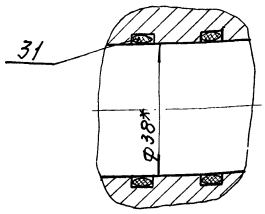

Б-Б
М1:2

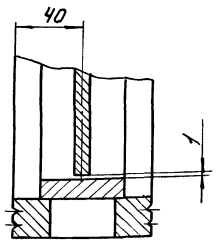

В-В
М1:1

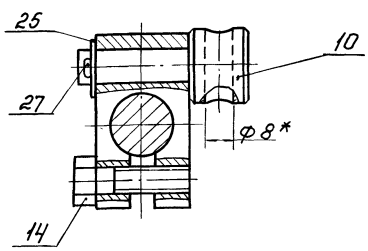

1. * Размеры для справок.
2. Предельные отклонения размеров $\frac{\pm JT14}{2}$
3. Покрытие - нефтяной битум марки Б ГОСТ 21822-76.
4. Полуоси (поз. 7 и 8) смазать солидолом синтетическим ГОСТ 4366-76.
5. Заслонку испытать гидравлическим давлением 0.25 МПа в течение 5 мин.
6. Максимальный момент трения на проворачивание шибера (поз. 3) не более 0.25 кгм.
7. Остальные технические требования 1408.00.000 ТУ.

Примечание. Шибер (поз. 3) и рычаг (поз. 2) показаны в одной плоскости.
Рабочее положение шибера смещено относительно рычага на 45°

Изм.	Лист	№ докум.	Подп.	Дата
Разраб.		Огнева		
Пров.		Занозин		
Т. контр.		Рысин		
ГКО		Графский		
Н. контр.		Хромихина		
УТВ		Сухаренко		

Копировал Осипова

1410.00.000 СБ

Заслонка поворотная регулирующая Ду 600
Сборочный чертеж

Лит.	Масса	Масштаб
	70	1:4
Лист	Листов 1	

ЦНИИЭП инж. оборудования К.Д

Выпуск 4 Альбом II

Серия 7.901-5

Формат	Зона	Поз	Обозначение	Наименование	Кол.	Примечание
				Документация		
А2			1408.00.000 СБ	Сборочный чертеж		
А4			1408.00.000 ТУ	Технические условия		
				Сборочные единицы		
А4		1	1408.01.000	Корпус	1	
А4		2	1408.02.000	Рычаг	1	
А4		3	1408.03.000	Шибер	1	
				Детали		
А3		7	1408.00.001	Полуось	1	
А3		8	1408.00.002	Полуось	1	
А4		9	1408.00.003	Ползун	1	
А4		10	1408.00.004	Палец	1	
				Стандартные изделия		
				Болт ГОСТ 7798-70		
		14		М8-8g×30.58	1	

Подпись и дата | Взам. инв. № | Инв. № дубл. | Подпись и дата | Инв. № подл.

Изм.	Лист	№ докум.	Подп.	Дата
Разраб.		Огнева		
Провер.		Занозин		
Н. контр.		Хромихина		11.85
Утв.		Сухаренко		

1408.00.000

Заслонка поворотная регулирующая Ду 400

Лит.	Лист	Листов
	1	2

ЦНИИЭП инж. оборудования. КО

Копировал Музафарова Формат А4

Формат	Зона	Поз.	Обозначение	Наименование	Кол.	Примечание
		15		М10-8g×45.58.016	4	
		16		М12-8g×45.58	1	
		19		Винт А1.М4-6g×12.58 ГОСТ 17473-80	1	
				Гайка ГОСТ 5915-70		
		22		М10-7Н.5.016	8	
		23		М12-7Н.5	1	
		25		Шайба 10 ГОСТ 11371-78	1	
		27		Шплинт 2,5×18 ГОСТ 397-79	1	
		29		Шпонка 8×7×36 ГОСТ 23360-78	1	
		31		Кольцо 032-040-46-2-4 ГОСТ 9833-73/ ГОСТ 18829-73	4	

Подпись и дата | Взам. инв. № | Инв. № дубл. | Подпись и дата | Инв. № подл.

Изм.	Лист	№ докум.	Подп.	Дата

1408.00.000

Лист 2

Копировал Музафарова Формат А4

Формат	Зона	Поз.	Обозначение	Наименование	Кол.	Примечание
				Документация		
А2			1409.00.000 СБ	Сборочный чертеж		
А4			1408.00.000 ТУ	Технические условия		
				Сборочные единицы		
А4		1	1408.01.000-01	Корпус	1	
А4		2	1408.02.000-01	Рычаг	1	
А4		3	1408.03.000-01	Шибер	1	
				Детали		
А3		7	1408.00.001-01	Полуось	1	
А3		8	1408.00.002-01	Полуось	1	
А4		9	1408.00.003-	Ползун	1	
А4		10	1408.00.004-	Палец	1	
				Стандартные изделия		
				Болт ГОСТ 7798-70		
		14		М8-8g×30.58	1	

Подпись и дата | Взам. инв. № | Инв. № дубл. | Подпись и дата | Инв. № подл.

Изм.	Лист	№ докум.	Подп.	Дата
Разраб.		Огнева		
Провер.		Занозин		
Н. контр.		Хромихина		11.85
Утв.		Сухаренко		

1409.00.000

Заслонка поворотная регулирующая Ду 500

Лит.	Лист	Листов
	1	2

ЦНИИЭП инж. оборудования. КО

Копировал Музафарова Формат А4

Формат	Зона	Поз.	Обозначение	Наименование	Кол.	Примечание
		15		М10-8g×45.58.016	4	
		16		М12-8g×45.58	1	
		19		Винт А1.М4-6g×12.58 ГОСТ 17473-80	1	
				Гайка ГОСТ 5915-70		
		22		М10-7Н.5.016	8	
		23		М12-7Н.5	1	
		25		Шайба 10 ГОСТ 11371-78	1	
		27		Шплинт 2,5×18 ГОСТ 397-79	1	
		29		Шпонка 8×7×36 ГОСТ 23360-78	1	
		31		Кольцо 036-044-46-2-4 ГОСТ 9833-73/ ГОСТ 18829-73	4	

Подпись и дата | Взам. инв. № | Инв. № дубл. | Подпись и дата | Инв. № подл.

Изм.	Лист	№ докум.	Подпись	Дата

1409.00.000

Лист 2

21084-37 Копировал Музафарова Формат А4

Формат	Зона	Поз.	Обозначение	Наименование	Кол.	Примечание
				Документация		
А2			1410.00.000 СБ	Сборочный чертеж		
А4			1408.00.000 ТУ	Технические условия		
				Сборочные единицы		
А4		1	1408.01.000-01	Корпус	1	
А4		2	1408.02.000-01	Рычаг	1	
А4		3	1408.03.000-01	Шибер	1	
				Детали		
А3		7	1408.00.001-01	Полуось	1	
А3		8	1408.00.002-01	Полуось	1	
А4		9	1408.00.003	Ползун	1	
А4		10	1408.00.004	Палец	1	
				Стандартные изделия		
				Болт ГОСТ 7798-70		
		14		М8-8g×30.58	1	

Изм.	Лист	№ докум.	Подп.	Дата	1410.00.000		
Разраб.		Огнева			Заслонка поворотная регулирующая Ду 600	Лит.	Лист 1 / Листов 2
Провер.		Занозин				ЦНИИЭП инж. оборудования. КО	
Н.контр.		Хромихина		11.85			
Утв.		Сухаренко					

Копировал Музафарова Формат А4

Формат	Зона	Поз	Обозначение	Наименование	Кол.	Примечание
		15		М10-8g×45.58.016	4	
		16		М12-8g×55.58	1	
		19		Винт А1.М4-6g×12.58		
				ГОСТ 17473-80	1	
				Гайка 5915-70		
		22		М10-7Н.5.016	8	
		23		М12-7Н.5	1	
		25		Шайба 10 ГОСТ 11371-78	1	
		27		Шплинт 2,5×18 ГОСТ 397-79	1	
		29		Шпонка 8×7×36		
				ГОСТ 23360-78	1	
		31		Кольцо 038-046-46-2-4 ГОСТ 9833-73/ ГОСТ 18829-73	4	

Инв.№ подл. | Подпись и дата | Взам. инв.№ | Инв.№ дубл. | Подпись и дата

1410.00.000 Лист 2

Копировал Музафарова Формат А4

1408.00.001

125 (√)

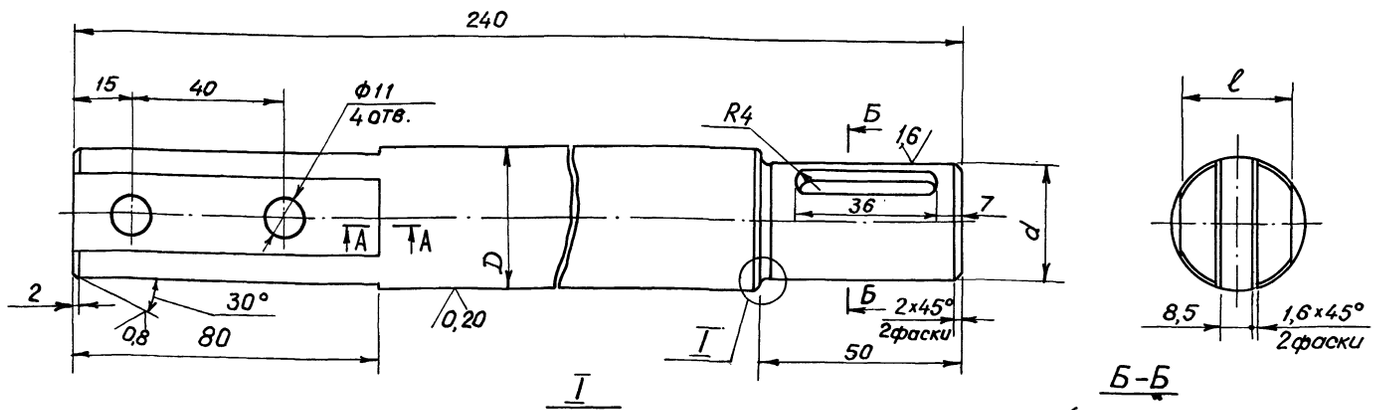

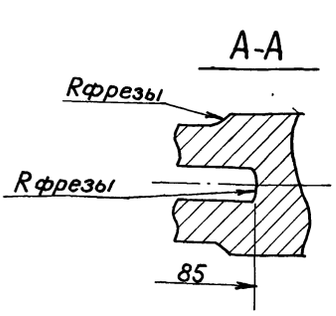

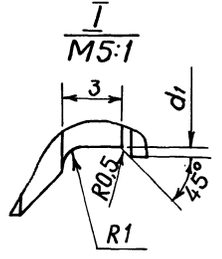

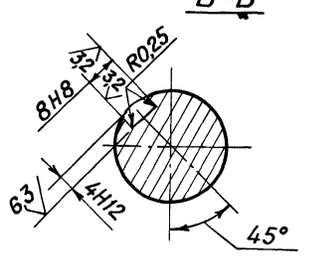

Неуказанные предельные отклонения размеров: Н14; h14; $\pm\frac{JT14}{2}$.

Обозначение	Размеры в мм				Масса, кг
	D	d	ℓ	d_1	
1408.00.001	32e9	26h8	26	25,5	1,1
-01	36e9	30h8	30	29,5	1,3
-02	38e9	30h8	32	29,5	1,4

Изм.	Лист	№ докум.	Подп.	Дата	1408.00.001		
Разраб.		Огнева			Полуось	Лит.	Масса: см. табл. / Масштаб: —
Провер.		Занозин				Лист	Листов 1
Т.контр.		Рысин					
ГКО					Ст.5 ГОСТ 380-71	ЦНИИЭП инж. оборудования КО	
Н.контр.		Хромихина		11.85			
Утв		Рысин					

Инв.№ подл. | Подпись и дата | Взам. инв.№ | Инв.№ дубл. | Подпись и дата

 Копировал Музафарова Формат А3

12.5 (√)

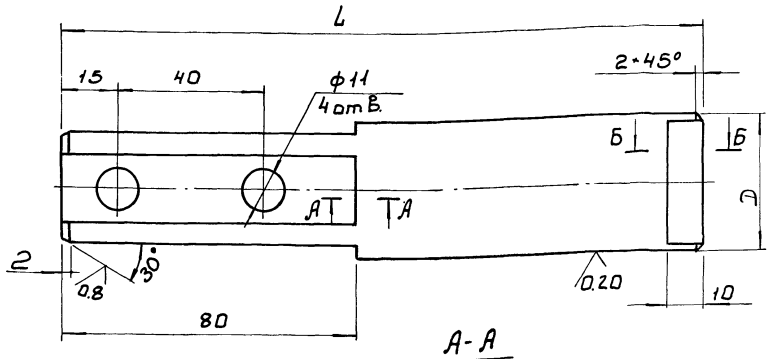

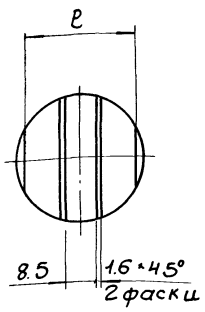

Б–Б

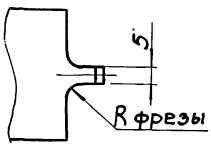

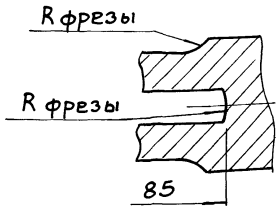

Неуказанные предельные отклонения размеров: H14; h14; $\pm\frac{JT14}{2}$

Обозначение	Размеры в мм			Масса, кг
	L	E	D	
1408.00.002	165	26	32e9	0.7
-01	175	30	36e9	0.9
-02	185	32	38e9	1.2

Изм.	Лист	№ докум.	Подп.	Дата	1408 00 002			
Разраб.		Огнева			Полуось	Лит	Масса	Масштаб
Пров.		Занозин					см. табл.	—
Т. контр.		Рысин				Лист	Листов 1	
ГКО		Графский				ЦНИИЭП инж. оборудования КО		
Н. контр.		Хромихина		11.85	Ст. 5 ГОСТ 380-71			
Утв.		Сухаренко						

Формат А3

12.5 (√)

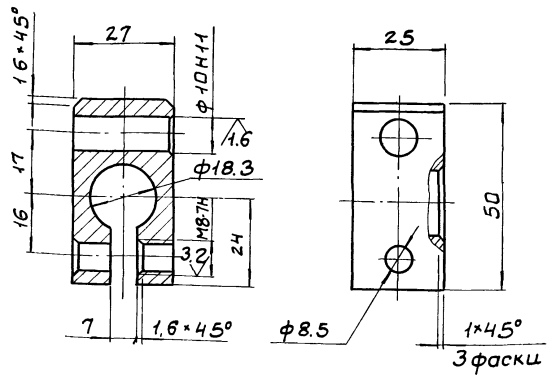

1. Неуказанные предельные отклонения размеров: H14; h14; $\pm\frac{JT14}{2}$
2. Покрытие – хим. окс. прм ГОСТ 9.073-77

Изм.	Лист	№ докум.	Подп.	Дата	1408.00 003			
Разраб.		Огнева			Ползун	Лит	Масса	Масштаб
Пров.		Занозин					0.18	1:1
Т. контр.		Рысин				Лист	Листов 1	
ГКО						ЦНИИЭП инж. оборудования КО		
Н. контр.		Хромихина		11.85	Ст. 3 ГОСТ 380-71			
Утв.		Рысин						

Формат А4

12.5 (√)

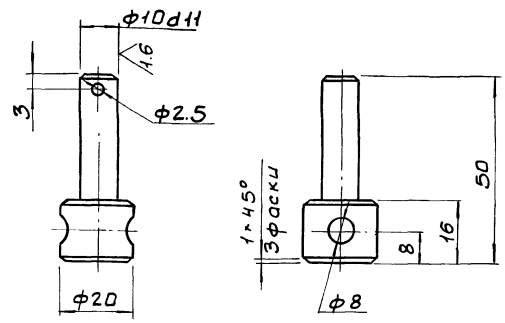

1. Неуказанные предельные отклонения размеров: H14; h14 $\pm\frac{JT14}{2}$
2. Покрытие – Хим. Окс. прм ГОСТ 9.073-77.

Изм.	Лист	№ докум.	Подп.	Дата	1408 00 004			
Разраб.		Огнева			Палец	Лит.	Масса	Масштаб
Пров.		Занозин					0,05	1:1
Т. контр.		Рысин				Лист	Листов 1	
ГКО						ЦНИИЭП инж. оборудования КО		
Н. контр.		Хромихина		11.85	Ст. 3 ГОСТ 380-71			
Утв.		Рысин						

Инв. № подл. | Подп. и дата | Взам. инв. № | Инв. № дубл. | Подп. и дата

Выпуск 4 Альбом II

Серия 7.901-5

Кол. на испол. 1408.01.000-			Примечание
– 01	02		
		×	
		×	

Выпуск 4 Альбом II

Серия 7.901-5

Обозначение	Наименование	Кол. на испол. 1408.01.000			Примечание
		-	01	02	
-02	(21 х 34) h 14				0,047кг
	Ребро			10	
	Б-8 ГОСТ 19903-74 / лист Ст.3 кп ГОСТ 14637-79				
	(21х39) h 14				

Лист 3

1408.01.000

Копировал Музафарова Формат А4

Инв.№ подл. | Подпись и дата | Взам.инв.№ | Инв.№ дубл. | Подпись и дата

1408.01.001

12,5

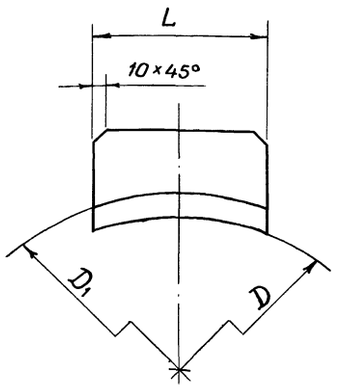

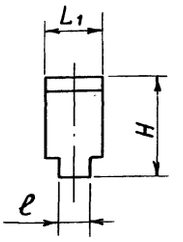

Обозначение	Размеры в мм						Масса, кг
	D	D₁	L	L₁	ℓ	H	
1408.01.001	426	466	150	51	29	70	4,8
-01	530	572	150	56	34	75	7,1
-02	630	672	170	61	39	74	9,8

Предельные отклонения размеров: $h14; \pm\frac{JT14}{2}$

Изм.	Лист	№ докум.	Подп.	Дата
Разраб.		Огнева		
Провер.		Занозин		
Т.контр.		Рысин		
ГКО				
Н.контр.		Хромихина		11.85
Утв.		Рысин		

1408.01.001

Бобышка

Лит.	Масса	Масштаб
	см. табл.	-
Лист	Листов 1	

Ст.3 ГОСТ 380-71

ЦНИИЭП инж. оборудования. КО

Формат А4

1408.01.002

12,5

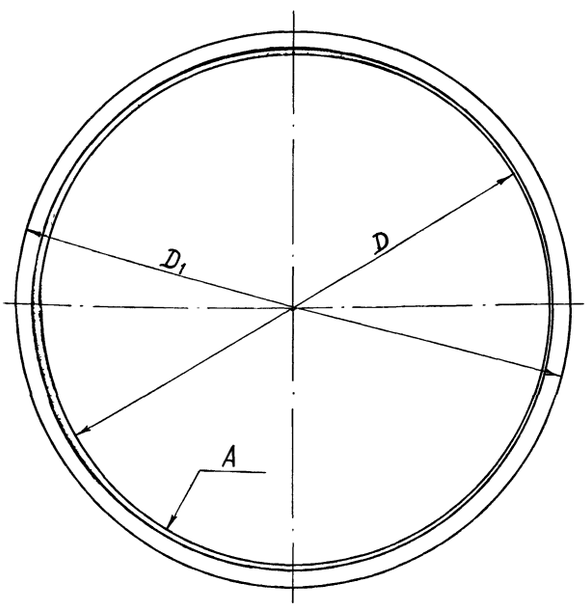

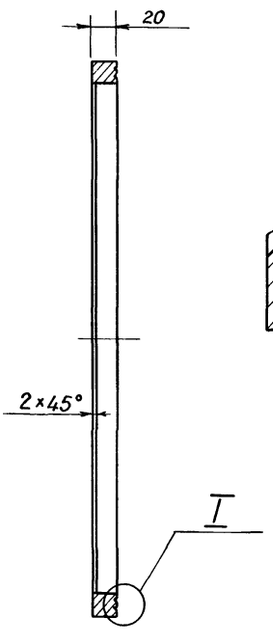

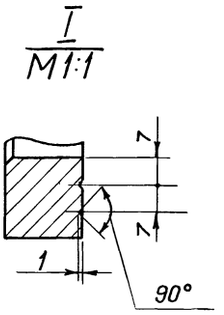

1. Предельные отклонения размеров: H14 ; h14.
2. Поверхность А обработать по детали 1408.01.003.

Обозначения	Размеры в мм		Масса, кг
	D	D₁	
1408.01.002	426	466	4,4
-01	530	572	5,4
-02	630	672	6,4

Изм.	Лист	№ докум.	Подп.	Дата
Разраб.		Огнева		
Провер.		Занозин		
Т.контр.		Рысин		
ГКО				
Н.контр.		Хромихина		11.85
Утв.		Рысин		

1408.01.002

Кольцо

Лит.	Масса	Масштаб
	см. табл.	-
Лист	Листов 1	

Ст. 3 ГОСТ 380-71

ЦНИИЭП инж оборудования. КО

Серия 7.901-5 Выпуск 4 Альбом II

Обозначение	Наименование	Кол. на исполн. 1408.02.000-			Примечание
		-	01	02	
	Документация				
1408.02.000СБ	Сборочный чертеж	×	×	×	
	Детали				
1408.02.001	Цапфа	1			
-01			1		
-02				1	
1408.02.002	Шток	1			0.49 кг

Формат: А4

Изм	Лист	№ докум.	Подп.	Дата
Разраб		Огнева		
Пров		Занозин		
Н. контр		Хромихина		11.85
Утв		Сухаренко		

1408.02.000

Рычаг

Лит	Лист	Листов
	1	2

ЦНИИЭП инж оборудования КО

Обозначение	Наименование	Кол. на исполн. 1408.02.000-			Примечание
		-	01	02	
-01	Круг 18-В-ГОСТ 2590-71 / Ст. 3 ГОСТ 535-79 / L = 245 h14 / Шток		1		0.55 кг
-02	Круг 18-В-ГОСТ 2590-71 / Ст. 3 ГОСТ 535-79 / L = 275 h14 / Шток			1	0.69 кг
	Круг 18-В-ГОСТ 2590-71 / Ст. 3 ГОСТ 535-79 / L = 345 h14				

Формат: А4

1408.02.000

Лист 2

1408.02.000СБ

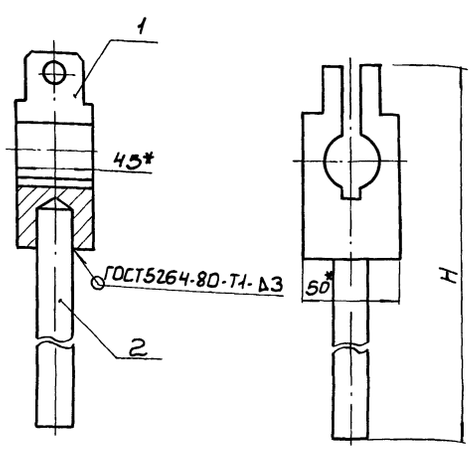

Обозначение	H, мм	Масса, кг
1408.02.000	325h14	1.5
-01	355h14	1.55
-02	425h14	1.7

* Размеры для справок

1408.02.000СБ

Рычаг
Сборочный чертеж.

Изм	Лист	№ докум.	Подп.	Дата
Разраб		Огнева		
Пров		Занозин		
Т. контр		Рысин		
ГКО				
Н. контр		Хромихина		11.85
Утв		Рысин		

Лит	Масса	Масштаб
	см табл	-

Лист | Листов 1

ЦНИИЭП инж оборудования КО

Формат: А4

1408.02.001

12.5 √(√)

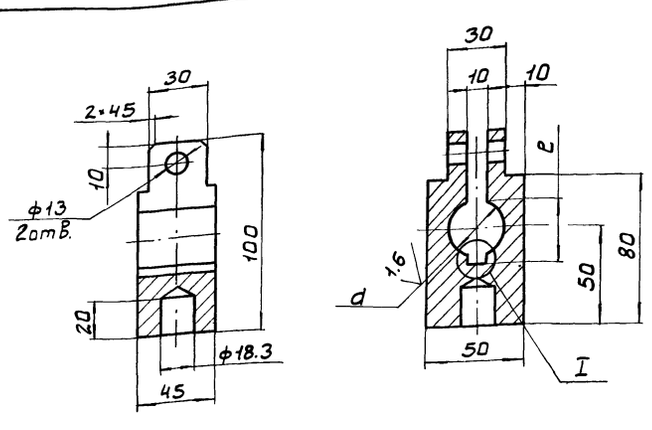

I
M2:1

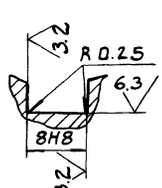

Обозначения	Размеры в мм		Масса, кг
	d	e	
1408.02.001	26H8	29.3H12	0.9
-01	30H8	33.3H12	1.0
-02	32H8	35.3H12	1.1

Неуказанные предельные отклонения размеров: H14; h14 $\frac{\pm IT14}{2}$

1408.02.001.

Цапфа

Изм	Лист	№ докум.	Подп.	Дата
Разраб		Огнева		
Пров		Занозин		
Т. контр		Рысин		
ГКО				
Н. контр		Хромихина		11.85
Утв		Рысин		

Ст. 3 ГОСТ 380-71

Лит	Масса	Масштаб
	см табл	-

Лист | Листов 1

ЦНИИЭП инж. оборудования КО

21084-07 15

Формат: А4

1408.03.000 СБ

Выпуск 4 Альбом II

Серия 7.901-5

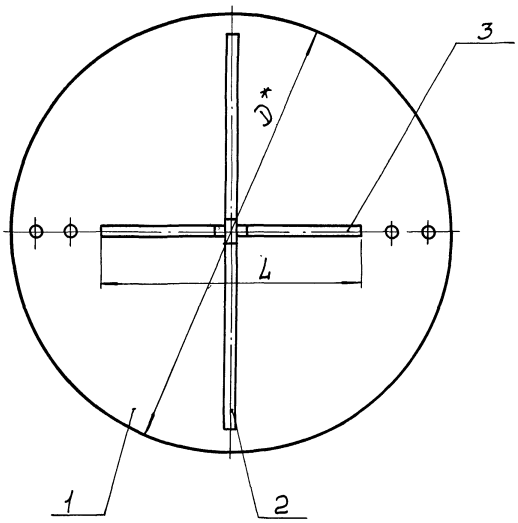

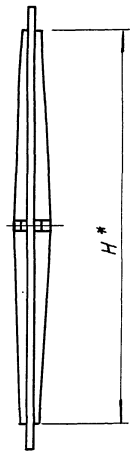

1. Сварные швы Т3-Δ4-20Ζ40 по ГОСТ 5264-80.
2. *Размеры для справок

Обозначение	Размеры в мм			Масса, кг
	D	L	H	
1408.03.000	400	188	340	8.6
-01	500	288	440	13.2
-02	600	388	540	19

Изм	Лист	№ докум.	Подп.	Дата	1408.03.000 СБ			
Разраб.		Огнева			Шибер сборочный чертеж	Лит	Масса	Масштаб
Пров.		Занозин					см. табл.	1
Т. контр.		Рысин				Лист	Листов 1	
ГКО		Графский				ЦНИИЭП инж. оборудования КО		
Н. контр.		Хромихина		11.85				
Утв.		Сухаренко						

Формат: А3

Инв. № подл. | Подп. и дата | Взам. инв. № | Инв. № дубл. | Подп. и дата

Обозначение	Наименование	Кол. на испол. 1408.03.000-			Примечание
		-	01	02	
	Документация				
1408.03.000 СБ	Сборочный чертеж	×	×	×	
	Детали				
1 1408.03.001	Диск	1			
-01	Диск		1		
-02	Диск			1	
2 1408.03.002	Ребро	2			
-01	Ребро		2		
-02	Ребро			2	

Изм.	Лист	№ докум.	Подп.	Дата	1408.03.000			
Разраб.		Огнева			Шибер	Лит.	Лист 1	Листов 2
Пров.		Занозин				ЦНИИЭП инж. оборудования КО		
Н. контр.		Хромихина		11.85				
Утв.		Сухаренко						

Инв. № подл. | Подп. и дата | Взам. инв. № | Инв. № дубл. | Подп. и дата

Обозначение	Наименование	Кол. на испол. 1408.03.000-			Примечание
		-	01	02	
3 1408.03.003	Ребро	4			
-01	Ребро		4		
-02	Ребро			4	

Изм.	Лист	№ докум.	Подп.	Дата	1408.03.000	Лист 2

1408.03.001

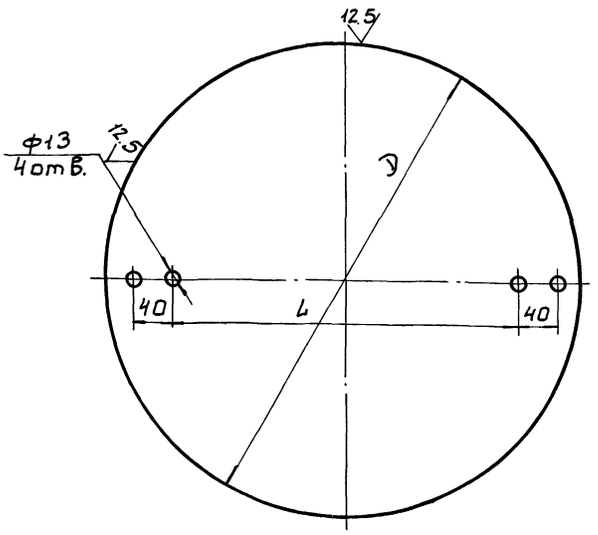

Обозначение	Размеры В мм D	L	Масса, кг
1408.03.001	400	270	7.9
-01	500	370	12.3
-02	600	470	17.8

Предельные отклонения размеров: H14; h14; $\pm\frac{JT14}{2}$

Изм.	Лист	№ докум.	Подп.	Дата
Разраб.		Огнева		
Пров.		Занозин		
Т.контр.		Рысин		
ГКО				
Н.контр.		Хромихина		11.85
Утв.		Рысин		

1408.03.001

Диск

Лит.	Масса	Масштаб
	см. табл.	—

Лист | Листов 1

Лист Б-8 ГОСТ 19903-74 Ст 3 ГОСТ 14637-79

ЦНИИЭП инж. оборудования КО

Формат: А4

Взам. инв. № | Инв. № дубл. | Подп. и дата | Инв. № подл. | Подп. и дата

1408.03.002

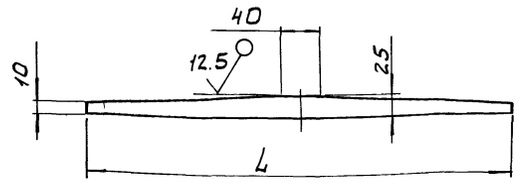

Обозначение	L, мм	Масса, кг
1408.03.002.	340	0.43
-01	440	0.55
-02	540	0.68

Предельные отклонения размеров: h14; $\pm\frac{JT14}{2}$

Изм.	Лист	№ докум.	Подп.	Дата
Разраб.		Огнева		
Пров.		Занозин		
Т.контр.		Рысин		
ГКО				
Н.контр.		Хромихина		11.85
Утв.		Рысин		

1408.03 002

Ребро

Лит.	Масса	Масштаб
	см. табл.	—

Лист | Листов 1

Лист Б-8 ГОСТ 19903-74 Ст. 3 ГОСТ 14637-79

ЦНИИЭП инж. оборудования КО

Формат: А4

1408.03.003

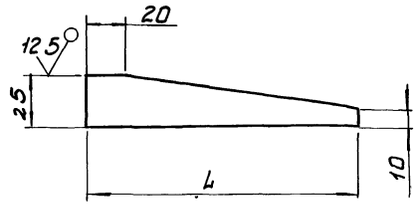

Обозначение	L, мм	Масса, кг
1408.03.003.	90	0.11
-01	140	0.18
-02	190	0.24

Предельные отклонения размеров: h14; $\pm\frac{JT14}{2}$

Изм.	Лист	№ докум.	Подп.	Дата
Разраб.		Огнева		
Пров.		Занозин		
Т.контр.		Рысин		
ГКО				
Н.контр.		Хромихина		11.85
Утв.		Рысин		

1408.03.003

Ребро

Лит.	Масса	Масштаб
	см. табл.	—

Лист | Листов 1

Лист Б-8 ГОСТ 19903-74 Ст 3 ГОСТ 14637-79

ЦНИИЭП инж. оборудования КО

gost.e-ecolog.ru