ТИПОВАЯ ДОКУМЕНТАЦИЯ НА КОНСТРУКЦИИ, ИЗДЕЛИЯ И УЗЛЫ ЗДАНИЙ И СООРУЖЕНИЙ

СЕРИЯ 7.901-5

НЕСТАНДАРТИЗИРОВАННОЕ ОБОРУДОВАНИЕ СТАНЦИЙ ОЧИСТКИ ПРИРОДНЫХ И СТОЧНЫХ ВОД

ВЫПУСК 1

ОБОРУДОВАНИЕ ХЛОРАТОРНЫХ

АЛЬБОМ III

ОБОРУДОВАНИЕ ХЛОРАТОРНЫХ ПРОИЗВОДИТЕЛЬНОСТЬЮ 25 и 50 кг ТОВАРНОГО ХЛОРА В ЧАС

РАБОЧИЕ ЧЕРТЕЖИ

Разработаны:

ЦНИИЭП инженерного оборудования

Главный инженер института А.Г. Кетаов

Главный инженер проекта М.З. Рысин

Утверждены:

Госграждастроем СССР

Приказ №: 39 от 4 февраля 1986 г.

Введены в действие ЦНИИЭП инженерного оборудования

Приказ №: 10 от 10 февраля 1986 г.

gost.e-ecolog.ru

Содержание альбома

Обозначение	Наименование	Стр
	Обложка	
	Титульный лист	1
	Содержание альбома Лист1	2
	Содержание альбома Лист2.	3
	Рекомендации по применению листы 1,2	
770.00.00.000СБ	Эжектор. Сборочный чертеж	4
770. 00.00.000	Эжектор Спецификация	5
770. 01. 00. 000	Диффузор. Спецификация	
770. 02. 00. 000	Камера смешения	
	Спецификация.	
770. 02 01. 000	Корпус. Спецификация	
770. 01. 00. 000СБ	Диффузор. Сборочный чертеж	6
770. 02. 00. 000СБ	Камера смешения	
	Сборочный чертеж.	
770. 01. 00. 001	Фланец	7
770. 02. 01. 000СБ	Корпус. Сборочный чертеж.	
770. 02.01. 002	Труба	
770. 01. 00. 002	Конус	8
770. 02. 01. 003	Патрубок	
770. 02. 01. 004	Штуцер	
1280.00.00.002	Прокладка	
770. 02. 00. 001	Горловина	9
770. 02. 00. 002	Сопло	
770. 02. 00. 003	Втулка	
770. 00. 00. 001	Прокладка	
772 00. 00. 000СБ	Испаритель хлора с поверхностью	10
	теплообмена 2,8 м²	
	Сборочный чертеж.	
772. 00. 00. 000	Испаритель хлора с поверхностью	11
	теплообмена 2,8 м²	
	Спецификация.	
772. 01. 00. 000	Бак. Спецификация	
772. 02. 00. 000	Испаритель. Спецификация	
772. 01. 00. 001	Корпус	
772. 01. 00. 000СБ	Бак. Сборочный чертеж	12
772 02. 00. 000СБ	Испаритель. Сборочный чертеж	
772. 02. 00. 001	Змеевик	13
772. 00. 00. 001	Прокладка	
1280. 00. 00. 001	Гайка	
772. 01. 01. 000СБ	Тройник. Сборочный чертеж	14
772. 01. 01. 000	Тройник. Спецификация	
772. 02. 00. 002	Крышка	
772. 02. 00. 003	Кронштейн	
773. 00. 00. 000СБ	Испаритель хлора с поверхностью	15
	теплообмена 5,6 м²	
	Сборочный чертеж	
773. 00. 00. 000	Испаритель хлора с поверхност-	16
	тью теплообмена 5,6 м²	
	Спецификация	
773. 01. 00. 000	Бак. Спецификация.	
773. 02. 00. 000	Испаритель. Спецификация	
773. 01. 00. 001	Корпус	
773. 01. 00. 000СБ	Бак. Сборочный чертеж	17
773. 02. 00. 000СБ	Испаритель. Сборочный чертеж	
773. 02. 00. 001	Змеевик	18
773. 02. 00. 002	Крышка	
773. 02. 00. 003	Кронштеин	
856. 00. 00. 000СБ	Фильтр. Сборочный чертеж	19
856. 00. 00. 000	Фильтр. Спецификация	20
856. 01. 00. 000	Корпус Спецификация	
856. 01. 00. 004	Фланец	
856. 02. 00. 000	Стакан. Спецификация	
856. 01. 00. 000СБ	Корпус. Сборочный чертеж	21
856. 02 00. 000СБ	Стакан. Сборочный чертеж	
856. 04 00. 001	Заглушка	22
856. 00. 00. 001	Крышка.	

Обозначение	Наименование	Стр.
856 01 00 001	Обечайка	22
856 01. 00 002	Кольцо	
856 03. 00 000СБ	Ручка Сборочный чертеж	23
856. 03. 00. 000	Ручка. Спецификация	
856. 04. 00. 000СБ	Крышка Сборочный чертеж	
856 04 00 000	Крышка. Спецификация	
856 02 00 001	Кольцо	24
856. 02 00 003	Стержень	
856 03 00 001	Ручка	
856. 03. 00 002	Бабышка	
857 00 00 000СБ	Грязевик Сборочный чертеж	25
857 00. 00 000	Грязевик. Спецификация	26
857. 02 00 000	Корпус Спецификация	
857. 03. 00. 000	Подставка Спецификация	
857. 03. 00. 002	Опора	
857. 01. 00. 000	Крышка. Спецификация	27
857. 01. 00. 000СБ	Крышка. Сборочный чертеж.	
1280. 00. 00. 004	Ниппель	
857. 01 00 001	Ниппель	28
857. 01. 00. 002	Гайка	
857. 00. 00. 001	Штуцер	
857. 00. 00. 002	Прокладка	
857. 01. 00. 003	Фланец	29
857. 01. 00. 005	Бабышка	
857. 01. 00 006	Патрубок	
1280. 00. 00. 005	Петля	
857. 02. 00. 000СБ	Корпус. Сборочный чертеж	30
857. 03. 00 000СБ	Подставка. Сборочный чертеж	
1280. 00. 00. 000	Компенсатор. Спецификация	31
1280. 00. 00. 000СБ	Компенсатор. Сборочный чертеж	
1280. 00. 00. 001	Прокладка.	
1286. 00. 00. 000СБ	Бак разрыва струи	32
	сборочный чертеж	
1286. 00. 00. 000	Бак разрыва струи Спецификация	33
1286. 01. 00. 000	Крышка Спецификация.	
1286 02. 00. 000	Бак. Спецификация	
1286. 02. 00. 000СБ	Бак. Сборочный чертеж	34
1286 03. 00 000СБ	Подставка. Сборочный чертеж	
1286. 01 00 000СБ	Крышка. Сборочный чертеж	35
1286. 01. 00 001	Ручка.	
1286 02. 00 006	Корпус	
1286. 03. 00. 000	Подставка. Спецификация	36
1286. 03. 00. 001	Связь	
1286. 03. 00. 002	Опора	
1287. 00. 00. 000СБ	Бак затворный	37
	Сборочный чертеж	
1287. 00. 00 000	Бак затворный	38
	Спецификация	
1287. 00. 00. 001	Бак	
1287. 00 00 004	Опора	
1287. 00. 00. 005	Связь	
1310. 00. 00. 000СБ	Траверса для подъема	39
	контеинера	
	Сборочный чертеж	
1310. 00 00. 000	Траверса для подъема контей-	40
	нера. Спецификация	
1310. 01 00 000	Рама. Спецификация	
1310. 00. 00 003	Палец	
1310. 00 00 004	Кольцо Верхнее	
1310. 01 00 000СБ	Рама. Сборочный чертеж	41
1310. 00. 00 001	Подвеска.	
1310. 00. 00 002	Крюк	
1476. 00 00 000СБ	Ворота. Сборочный	42,43
	чертеж. Лист1, Лист2	
1476. 00. 00. 000	Ворота. Спецификация	44
1476. 01. 00. 000	Окантовка. Спецификация	
1476. 01. 00. 000СБ	Окантовка. Сборочный чертеж	45

Обозначение	Наименование	Стр
1476. 01 00 001	Балка	45
1476 01 00 002	Полоса	
1476 02 00 000СБ	Рама. Сборочный чертеж	46
1476. 02 00 000	Рама. Спецификация	47
1476. 02. 00. 001	Поперечина	
1476. 02. 00. 002	Косынка	
1476. 02. 00. 003	Косынка	48
1476. 02. 00. 004	Косынка	
1476 02 00 013	Поперечина	
1476 02 00 014	Стойка	
1476 03 00 000 СБ	Петля. Сборочный чертеж	49
1476 03. 00 000	Петля Спецификация	
1476 03 00 001	Петля	
1476 03 00 002	Шайба	
1476. 04 00 000 СБ	Петля Сборочный чертеж	50
1476 04 00 000	Петля. Спецификация	
1476. 04. 000 01	Петля	
1476 04. 00 002	Бобышка	
1476. 04. 00 003	Подпятник	51
1476. 05. 00 000СБ	Задвижка. Сборочный чертеж	
1476. 05 00. 000	Задвижка. Спецификация	
1476 05 00 001	Задвижка	
1476 05 00 002	Скоба	52
1476. 05 00 003	Накладка	
1476. 05 00. 004	Ушко	
1476. 06 00 001	Кронштейн	
1476. 06 00 000СБ	Защелка. Сборочный чертеж	53
1476 06. 00. 000	Защелка. Спецификация	
1476 06. 00. 002	Лапка	54
1476. 06. 00. 003	Упор	
1476. 06. 00. 004	Шпингалет	
1476. 00. 00. 001	Ручка	
1476. 00 00 002	Накладка	55

Обозначение	Наименование	Стр.
1476. 00 00 003	Планка	55
1476. 00 00. 004	Уплотнение	
1476. 00 00 005	Шторка	
1286 04 00 000СБ	Клапан поплавковый Ду 40	56
	Сборочный чертеж. Лист 1	
1286. 04. 00. 000 СБ	Лист 2	57
1286 04 02 000СБ	Поплавок. Сборочный чертеж	
1286 04. 01. 000 СБ	Корпус. Сборочный чертеж	58
1286. 04. 01. 001	Ушко	
1286. 04. 01. 002	Ушко	
1286. 04. 00. 000	Клапан поплавковый. Спецификация	59
	Лист 1, 2	
1286 04 01 000	Корпус спецификация	
1286 04 02 000	Поплавок. Спецификация	
1286 04 01 003	Стакан	60
1286. 04 01 004	Патрубок	
1286 04 02 001	Крышка	
1286 04 02 003	Муфта	
1286 04 02 002	Бабышка	61
1286 04 02 004	Пробка	
1286 04 00 012	Прокладка	
1286 04 00 001	Втулка	
1286 04 00 002	Втулка	62
1286 04 00 003	Седло	
1286 04 00 004	Серьга	
1286 04 00 005	Шток	
1286 04 00 006	Тяга	63
1286 04 00 007	Тяга	
1286 04 00 008	Тяга	
1286 04 00 009	Бобышка	
1286 04 00 010	Шайба	64
1286 04 00 011	Шайба	
1286 04 00 013	Отражатель	

Государственный комитет по гражданскому строительству и архитектуре при Госстрое СССР
ЦНИИЭП инженерного оборудования.

Серия 7.901-5

Выпуск 1

Оборудование хлораторной производительностью 25 и 50 кг товарного хлора в час.

Рекомендации по применению.

Альбом III

1985

1. Вальбоме разработана оборудование для применения в типовом проекте 901-7-14. 84 и 901-7-15. 84 „Хлораторные для обезвреживания питьевых и сточных вод производительностью 25 и 50 кг товарного хлора в час."

2. В альбам включены: эжектор, испарители, грязевик, фильтр, бак разрыва струи, бак затворный, траверса для подъема контейнера, ворота склада.

Эжектор производительностью 12.5 кг хлора в час, предназначенный для образования хлорной воды-аппарат, состоящий из сопла, диффузора и корпуса, материал-винипласт.

Испарители с поверхностью теплообмена 2.8 и 5.6 м² предназначены для образования газообразного хлора из жидкого и представляют собай цилиндрические аппараты, внутри которых крепятся змеевики. в змеевиках проходит хлор, в аппаратах-вода.

Грязевик устанавливается для предварительной очистки газообразного хлора от примесей, изготовляется из баллона 50-200 у гост 949-73. Вместимость - 45л.

Фильтр-аппарат, изготовляемый из трубы Ф108х4 внутри которой крепится цилиндр, заполненный минеральной ватой, предназначен для очистки газообразного хлора от примесей.

Бак разрыва струи предназначен для предотвращения попадания техническая воды в систему водоснабжения и изготавляется из трубы Ф1020х10 мм, внутри которой устанавливается поплавковый клапан.

Бак затворный вместимостью 0.4м² и спользуется для растворения соды и гипосульфита натрия в воде и изготавляется из трубы 1020х 8мм.

Траверса предназначена для подвески контейнера с хлором емкостью 0.8м³ к грузоподъемному устройству и представляет собай сварную балку, к двум концам которой крепятся цепи с крюками, грузоподъемностью - 2000 кг.

Ворота склада хлора-деревянные с металлической рамой, имеют в верхней части отверстие для прохода монорельса с грузоподъемным устройством.

3. Технические требования на изготовление и испытание разработанного оборудования указаны на чертежах.

4. Основной применяемый материал указан на чертежах допускается замена материала и сортамента при условии сохранения прочностных характеристик и коррозионной стойкости изделий.

Изм	Лист	№ докум	Подп	Дата
Разраб.		Шифрина		
Пров		Грифскин		
Н. контр		Хромихина		11.85
ГИП		Сухаренко		

Серия 7.901-5 Выпуск 1 Альбом III

Оборудование хлораторной производительностью 25 и 50 кг товарного хлора в час. Рекомендации по применению

Лит.	Лист	Листов
	2	2

ЦНИИЭП инж. оборудования

Инв. № подл. | Подп. и дата | Взам. инв. № | Инв. № дубл. | Подп. и дата

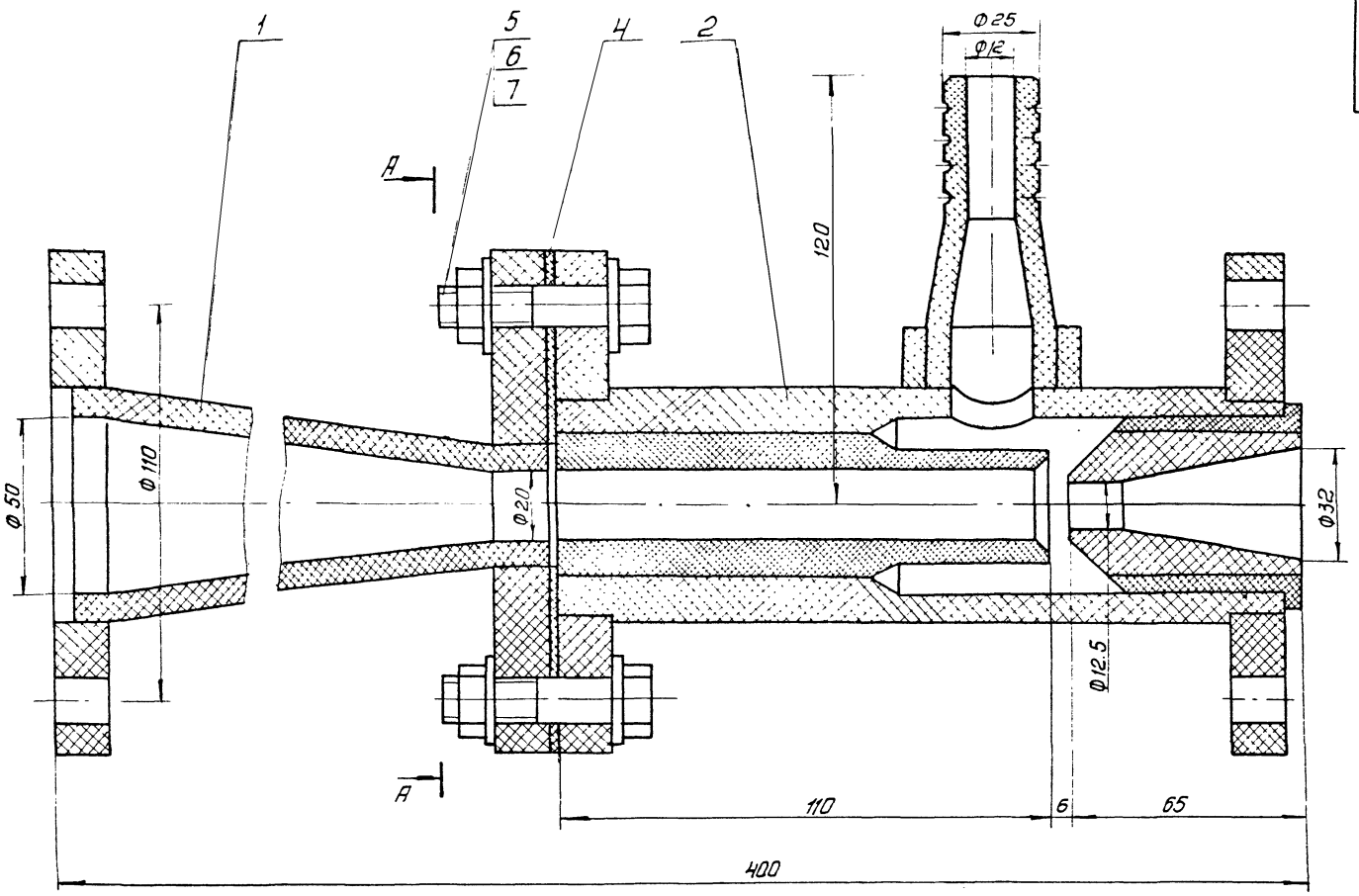

А-А

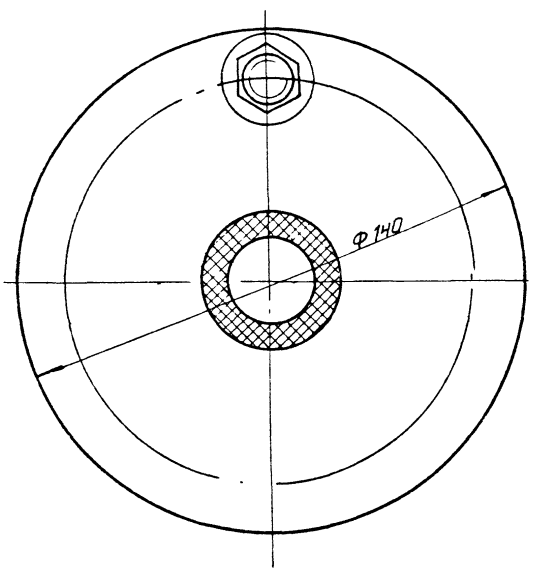

Техническая характеристика.

1. Производительность по хлору, кг/ч – 12.5
2. Расход рабочей воды м3/ч – 8.0
3. Давление рабочей воды перед соплом (абс.) МПа – 0.5
4. Давление эжектируемого хлора-газа (абс), МПа – 0,02
5. Давление хлорной воды при выходе из диффузора (абс.), Мпа – 0.15

Технические требования.

1. Размеры для справок.
2. Испытать на герметичность наливом воды давлением до 0,5 МПа.

					770.00.00000.СБ		
Изм	Лист	№докум	Подп	Дата	Эжектор сборочный чертеж	Лит.	Масса 2.7 / Масштаб 1:1
Разраб		Окунецкая				Лист	Листов
Пров		Шифрина				ЦНИИЭП инж. оборудования	
Т.контр.							
Гко							
Н.контр		Хромихина					
Утв		Шифрина					

Копировал Антипова 21024-03 5 Формат А2

Формат	Зона	Поз	Обозначение	Наименование	Кол.	Примеч
				Документация		
А2			770.00.00.000 СБ	Сборочный чертеж		
				Сборочные единицы		
А4		1	770.01.00.000	Диффузор	1	
А4		2	770.02.00.000	Камера смешения	1	
				Детали		
А4		4	770.00.00.001	Прокладка	1	
				Стандартные изделия		
		5		Болт М12-6g х 50.58		
				ГОСТ 7798-70	4	
		6		Гайка М12-6Н.5		
				Гост 5915-70	4	
		7		Шайба 12.01		
				ГОСТ 11371-78	8	

Изм.	Лист	№ докум.	Подп.	Дата
Разраб.		Окунецкая		
Пров.		Шифрина		
Н. контр.		Хромихина		11.85
Утв		Шифрина		

770.00.00.000

Эжектор

Лит	Лист	Листов
		1

ЦНИИЭП инженерного оборудования г. Москва

Формат А4

Формат	Зона	Поз	Обозначение	Наименование	Кол	Примечан.
				Документация		
А3			770.01.00.000 СБ	Сборочный чертеж		
				Детали		
А4		1	770.01.00.001	Фланец	2	1 отв.
А4		2	770.01.00.001-01	Фланец	1	
А4		3	770.01.00.002	Конус	1	

Инв. № подл. | Подпись и дата | Взам. инв. № | Инв. № дубл. | Подпись и дата

Изм.	Лист	№ докум.	Подп.	Дата
Разраб.		Окунецкая		
Пров.		Шифрина		
Н. контр.		Хромихина		11.85
Утв		Шифрина		

770.01.00.000

Диффузор

Лит	Лист	Листов
		1

ЦНИИЭП инженерного оборудования г. Москва

Формат А4

Формат	Зона	Поз	Обозначение	Наименование	Кол.	Примеч.
				Документация		
А3			770.02.00.000 СБ	Сборочный чертеж		
				Сборочные единицы		
А4		1	770.02.01.000	Корпус	1	
				Детали		
А4		3	770.02.00.001	Горловина	1	
А4		4	770.02.00.002	Сопло	1	
А4		5	770.02.00.003	Втулка	1	

Изм.	Лист	№ докум.	Подп.	Дата
Разраб.		Окунецкая		
Пров.		Шифрина		
Н. контр.		Хромихина		11.85
Утв		Шифрина		

770.02.00.000

Камера смешения

Лит	Лист	Листов
		1

ЦНИИЭП инженерного оборудования г. Москва

Формат А4

Формат	Зона	Поз	Обозначение	Наименование	Кол.	Примечан.
				Документация		
А3			770.02.01.000 СБ	Сборочный чертеж		
				Детали		
А4		1	770.01.00.001-02	Фланец	3	1 отв.
А4		2	770.02.01.002	Труба	1	
А4		3	770.02.01.003	Патрубок	1	
А4		4	770.02.01.004	Штуцер	1	

Инв. № подл. | Подпись и дата | Взам. инв. № | Инв. № дубл. | Подпись и дата

Изм.	Лист	№ докум.	Подп.	Дата
Разраб.		Окунецкая		
Пров.		Шифрина		
Н. контр.		Хромихина		11.85
Утв		Шифрина		

770.02.01.000

Корпус

Лит.	Лист	Листов
		1

ЦНИИЭП инженерного оборудования г. Москва

Формат А4

770 01 00 000 СБ

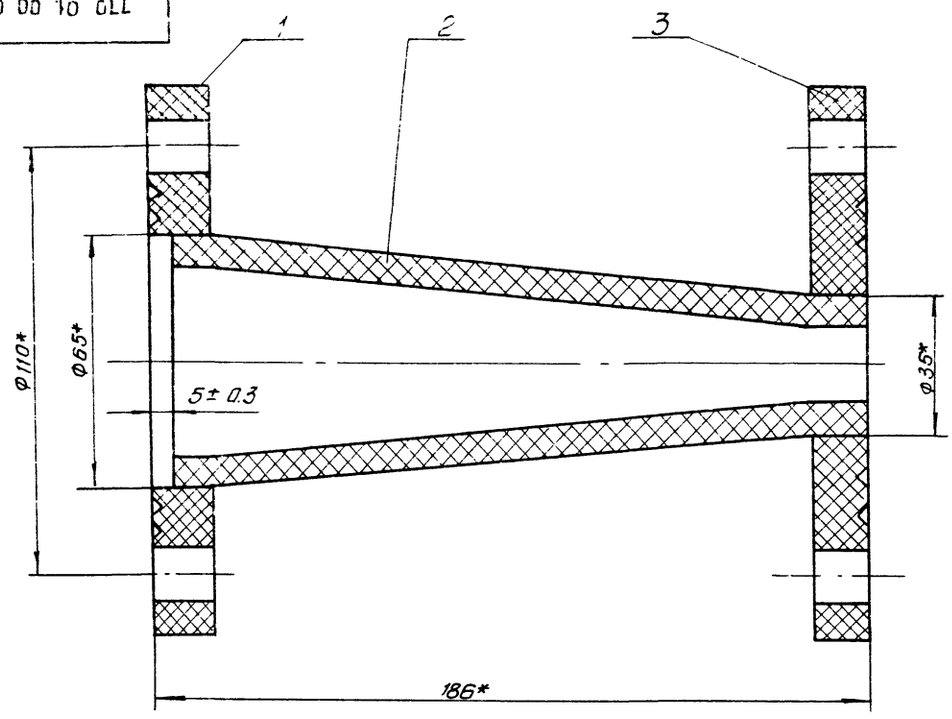

1. Сварка нагретым газом с присадочным прутком.
2*. Размеры для справок.

					770. 01. 00. 000 СБ			
Изм	Лист	№ докум.	Подп.	Дата	Диффузор Сборочный чертеж	Лит.	Масса	Масштаб
Разраб.		Окунецкая					0.7	1:1
Пров.		Шифрина				Лист:	Листов: 1	
Т. контр								
Н. контр		Хромихина		11.85		ЦНИИЭП инж. оборудования		
Утв.		Шифрина						

Копировал: Антипова Формат А3

770. 02. 00. 000 СБ

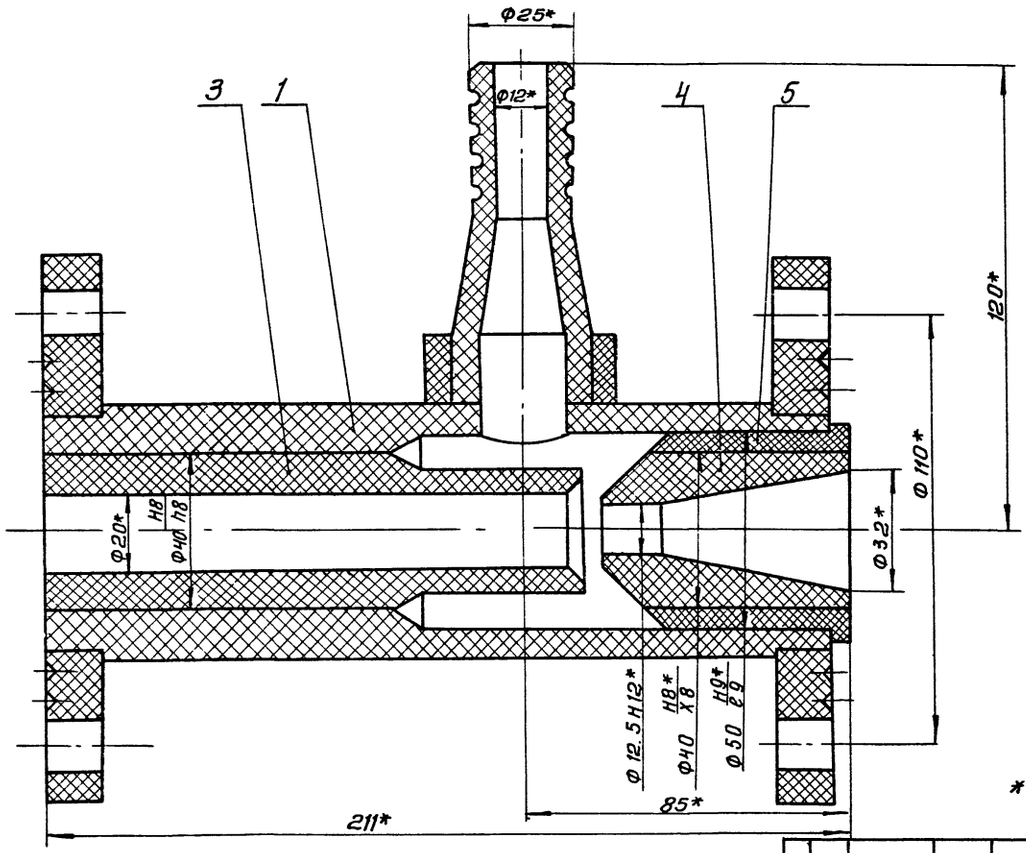

* Размеры для справок.

					770. 02. 00. 000 СБ			
Изм	Лист	№ докум.	Подп.	Дата	Камера смешения Сборочный чертеж	Лит	Масса	Масштаб
Разраб.		Окунецкая					1.9	1:1
Пров.		Шифрина				Лист:	Листов: 1	
Т. контр.								
Н контр		Хромихина		11.85		ЦНИИЭП инж. оборудования		
Утв		Шифрина						

Копировал Антипова 21084-03 7 Формат А3

770 02 01 000 СБ

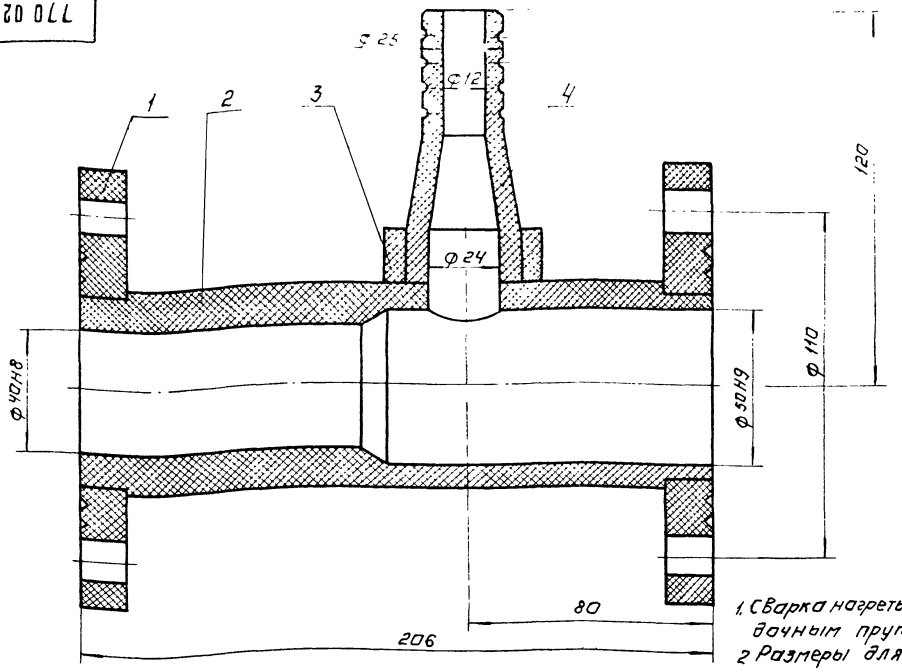

1. Сварка нагретым газом с присадочным прутком.
2. Размеры для справок.

					770 02 01.000 СБ			
ИЗМ	ЛИСТ	№ ДОКУМ	ПОДП	ДАТА	Корпус сборочный чертеж.	ЛИТ	МАССА	МАСШТАБ
РАЗРАБ		Окунецкая					1.7	1:1
ПРОВ		Шифрина				ЛИСТ:	ЛИСТОВ: 1	
Т. КОНТР						ЦНИИЭП инж оборудования		
Н. КОНТР		Хромихина		11.85				
УТВ.		Шифрина						

ФОРМАТ А3

770.01.00.001

20 (√)

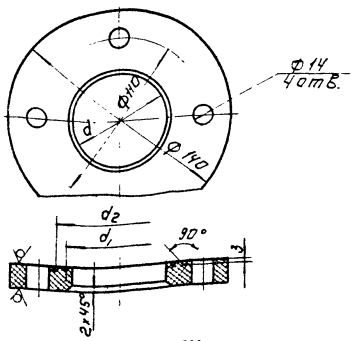

Обозначение	d	d_1	d_2	Масса кг
		мм		
770.01.00.001	65Н12	73	87	0.2
-01	35Н12	55	75	0.25
-02	60Н12	70	85	0.15

Неуказанные предельные отклонения размеров: $H14, h14, \pm\frac{JT14}{2}$

					770.01.00001.			
ИЗМ	ЛИСТ	№ ДОКУМ	ПОДП	ДАТА	Фланец.	ЛИТ	МАССА	МАСШТАБ
РАЗРАБ		Окунецкая					СМ ТАБЛ	1:1
ПРОВ		Шифрина				ЛИСТ	ЛИСТОВ: 1	
Т. КОНТР					Листы винипласта ВН 15 ГОСТ 9639-71	ЦНИИЭП инж. оборудования		
Н. КОНТР		Хромихина						
УТВ.		Шифрина						

ФОРМАТ А4

770.02.01.002

20 (√)

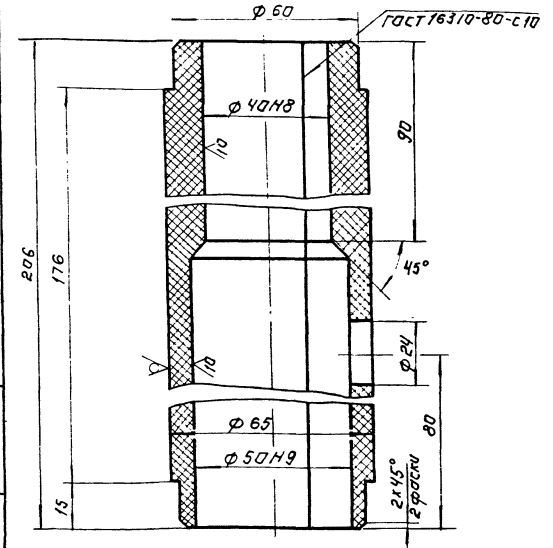

Неуказанные предельные отклонения размеров: $H14, h14, \pm\frac{JT14}{2}$

					770 02.01 002.			
ИЗМ	ЛИСТ	№ ДОКУМ	ПОДП	ДАТА	Труба	ЛИТ.	МАССА	МАСШТАБ
РАЗРАБ		Окунецкая					1.3	1:1
ПРОВ		Шифрина				ЛИСТ:	ЛИСТОВ: 1	
Т. КОНТР					Листы винипласта ВН 15 ГОСТ 9639-71	ЦНИИЭП инж оборудования		
Н. КОНТР		Хромихина		11.85				
УТВ		Шифрина						

ИНВ. № ПОДЛ. | ПОДПИСЬ И ДАТА | ВЗАМ. ИНВ. № | ИНВ. № ДУБЛ. | ПОДПИСЬ И ДАТА

КОПИРОВАЛ КУГИНОВА 21024-03 8 ФОРМАТ А4

770.02.01.003

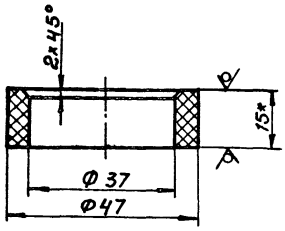

1. * Размер для справок.
2. Предельные отклонения размеров: H14, h14

Изм.	Лист	№ докум.	Подп.	Дата	770.02.01.003			
Разраб.		Окунецкая			Патрубок	Лит.	Масса	Масштаб
Пров.		Шиффрина					0.03	1:1
Т.контр.						Лист.	Листов: 1	
Н.контр.		Хромихина		11.85	Листы винипласта ВН 15 ГОСТ 9639-71	ЦНИИЭП инж. оборудования		
Утв.		Шиффрина						

Формат А4

770.02.01.004

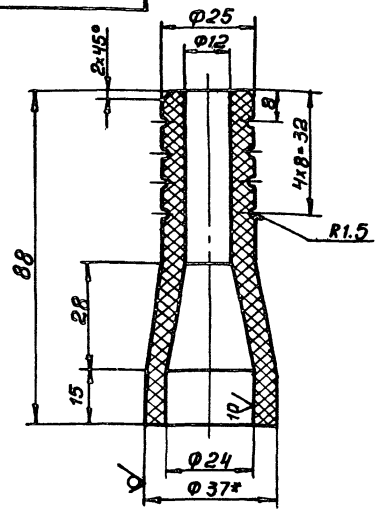

1. * Размер для справок.
2. Предельные отклонения размеров; H14, h14, ± JT14/2

Изм.	Лист	№ докум.	Подп.	Дата	770.02.01.004			
Разраб.		Окунецкая			Штуцер	Лит.	Масса	Масштаб
Пров.		Шиффрина					0.09	1:1
Т.контр.						Лист.	Листов 1	
Н.контр.		Хромихина		11.85	Стержень винипластовый ТУ-6-05-1573-77	ЦНИИЭП инж. оборудования		
Утв.		Шиффрина						

Формат А4

1280.00.00.002

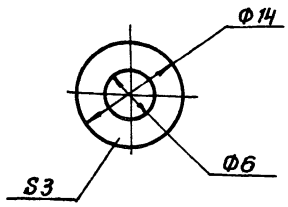

Изм.	Лист	№ докум.	Подп.	Дата	1280.00.00.002			
Разраб.		Окунецкая			Прокладка	Лит.	Масса	Масштаб
Пров.		Шиффрина					0,001	2:1
Т.контр.						Лист.	Листов: 1	
Н.контр.		Хромихина		11.85	Фторопласт-4 Д ГОСТ 10007-80	ЦНИИЭП инж. оборудования		
Утв.		Шиффрина						

Формат А4

770.01.00.002

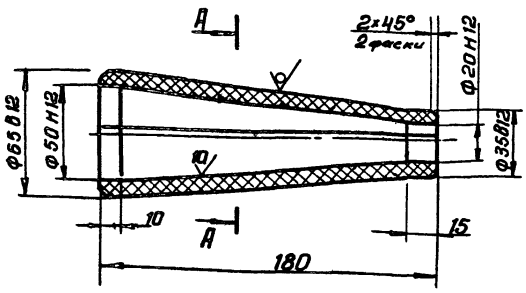

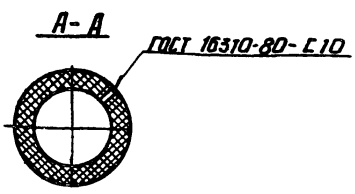

Неуказанные предельные отклонения размеров: h14, ± JT14/2

Изм.	Лист	№ докум.	Подп.	Дата	770.01.00.002			
Разраб.		Окунецкая			Конус	Лит.	Масса	Масштаб
Пров.		Шиффрина					0.25	1:2
Т.контр.						Лист	Листов 1	
Н.контр.		Хромихина		11.85	Листы винипласта ВН 10 ГОСТ 9639-71	ЦНИИЭП инж. оборудования		
Утв.		Шиффрина						

Копировал: Антипова 21084-03 9 Формат А4

770.02.00.001

20 (√)

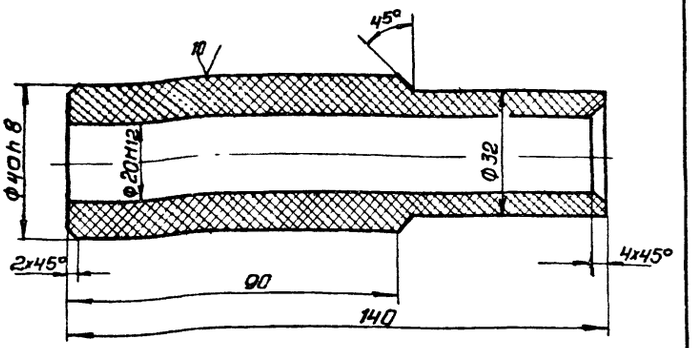

Неуказанные предельные отклонения размеров: $h14, \pm \frac{JT14}{2}$

Изм.	Лист	№ докум.	Подп.	Дата	770.02.00.001.			
Разраб.		Окунецкая			Горловина	Лит.	Масса 0.15	Масштаб 1:1
Пров.		Шифрина				Лист	Листов 1	
Т. контр.					Стержень винипластовый ТУ-6-05-1573-77	ЦНИИЭП инж. оборудования		
Н. контр.		Окунецкая		11.85				
Утв.		Шифрина						

Формат А4

770.02.00.002

20 (√)

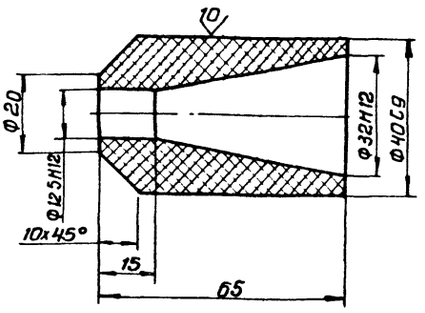

Неуказанные предельные отклонения размеров: $h14, \pm \frac{JT14}{2}$

Изм.	Лист	№ докум.	Подп.	Дата	770.02.00.002			
Разраб.		Окунецкая			Сопло	Лит.	Масса 0.04	Масштаб 1:1
Пров.		Шифрина				Лист	Листов 1	
Т. контр.					Стержень винипластовый ТУ-6-05-1573-77	ЦНИИЭП инж. оборудования		
Н. контр.		Дроминина		11.85				
Утв.		Шифрина						

Формат А4

Инв. № подл. | Подпись и дата | Взам. инв. № | Инв. № дубл. | Подпись и дата

770.02.00.003

20 (√)

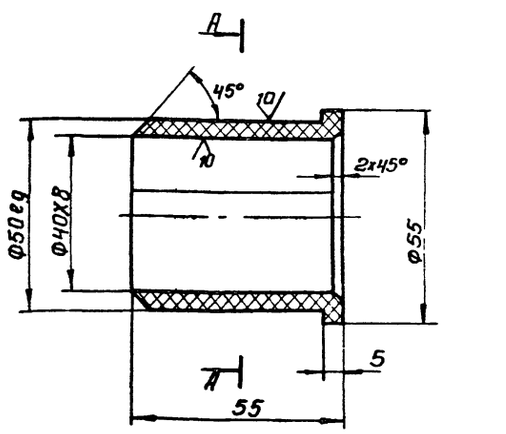

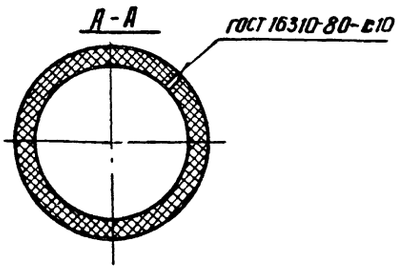

Неуказанные предельные отклонения: размеров: $h14; \pm \frac{JT14}{2}$

Изм.	Лист	№ докум.	Подп.	Дата	770.02.00.003			
Разраб.		Окунецкая			Втулка	Лит.	Масса 0.03	Масштаб 1:1
Пров.		Шифрина				Лист	Листов 1	
Т. контр.					Листы винипласта ВН10 ГОСТ 9639-71	ЦНИИЭП инж. оборудования		
Н. контр.		Дроминина		11.85				
Утв.		Шифрина						

Формат А4

770.00.00.001

20 (√)

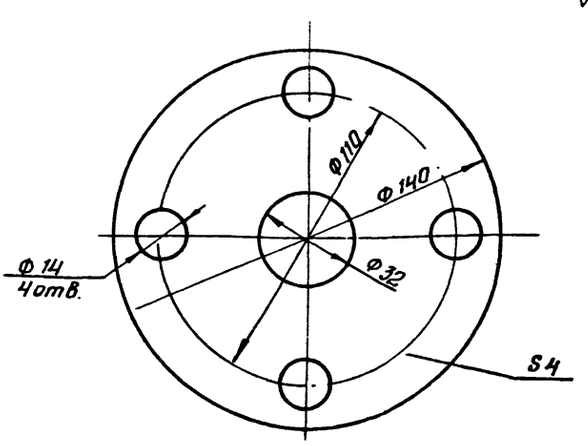

Предельные отклонения размеров: $H14; h14; \pm \frac{JT14}{2}$

Изм.	Лист	№ докум.	Подп.	Дата	770.00.00.001			
Разраб.		Окунецкая			Прокладка	Лит.	Масса 0.02	Масштаб 1:1
Пров.		Шифрина				Лист	Листов 1	
Т. контр.					Фторопласт-40 ГОСТ 10007-80	ЦНИИЭП инж. оборудования		
Н. контр.		Дроминина		11.85				
Утв.		Шифрина						

Инв. № подл. | Подпись и дата | Взам. инв. № | Инв. № дубл. | Подпись и дата

Копировал Антипова 21024-03 10 Формат А4

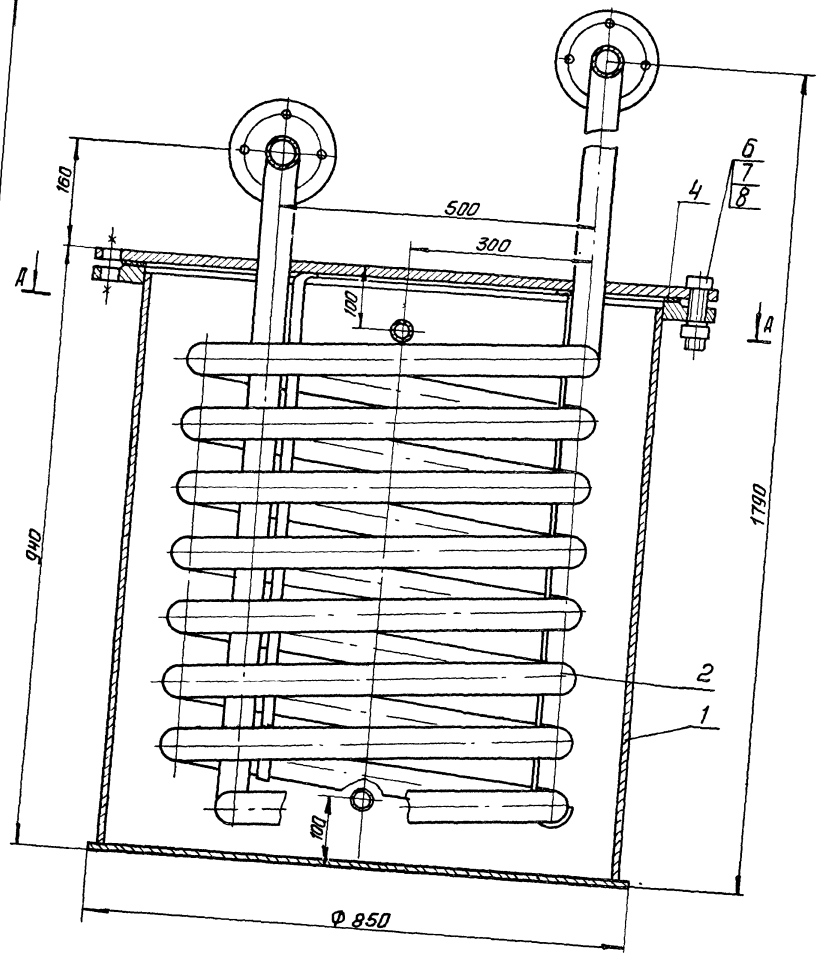

А-А
м 1:10

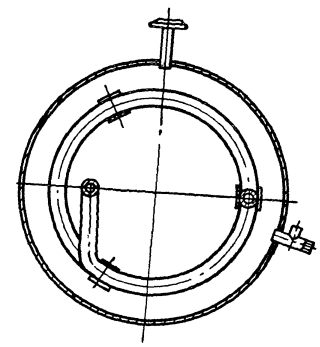

Б-Б повернуто

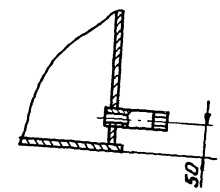

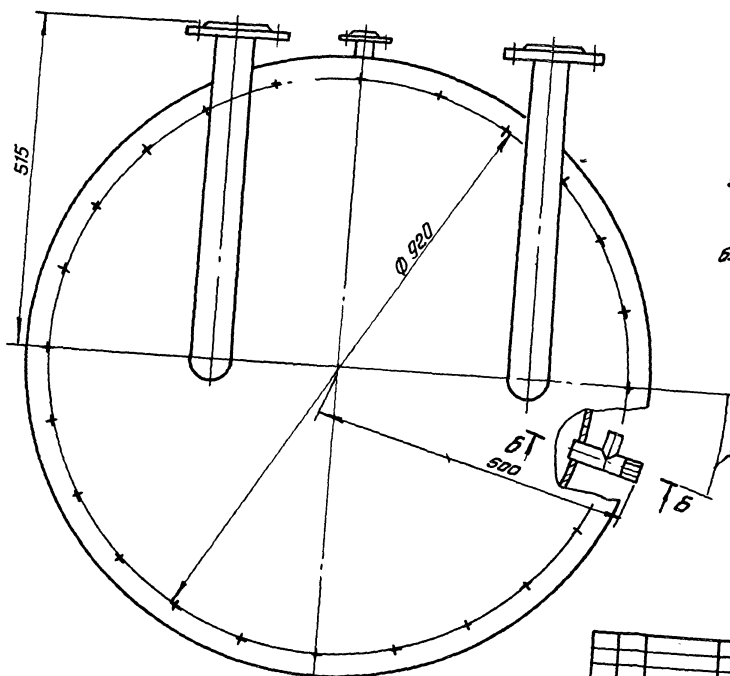

Техническая характеристика.

1. Вместимость аппарата, м³ – 0,47
2. Температура воды °С – 8-12
3. Расход воды м³/ч – 0,5
4. Среда:
   В аппарате – вода
   В змеевике – хлор
5. Давление (рабочее) МПа
   В аппарате – 0,04
   В змеевике – 1,6
6. Производительность по хлору кг/ч – до 25

Технические требования.

1. Размеры для справок.
2. Покрытие наружных поверхностей – эмаль ХС-710 серая ГОСТ 9355-81 по грунтовке ХС-010 ГОСТ 9355-81.
3. Испаритель подвергнуть гидравлическому испытанию согласно „Правилам устройства и безопасной эксплуатации сосудов, работающих под давлением" п. 4-7. Госгортехнадзор, 1974г.

Изм.	Лист	№ докум.	Подп.	Дата	772.00.00.000СБ		
Разраб.		Окунецкая			Испаритель хлора с поверхностью теплообмена 2,8 м²	Лит.	Масса	Масштаб
Пров.		Шифрина					440	1:5
Т. конт.					Сборочный чертеж	Лист	Листов: 1
Н. контр.		Хромихина				ЦНИИЭП инж. оборудования	
Утв.		Шифрина					

Копировал: Антипова

21084-03 11 Формат А2

Формат	Зона	Поз.	Обозначение	Наименование	Кол.	Примечание
				Документация		
А2			772.00.00.000 СБ	Сварочный чертеж		
				Сборочные единицы		
А4		1	772.01.00.000	Бак	1	
А4		2	772.02.00.000	Испаритель	1	
				Детали		
А4		4	772.00.00.001	Прокладка	1	
				Стандартные изделия		
		6		Болт М27·6g-80.58 ГОСТ 7798-70	24	
		7		Гайка М27-6Н.5 ГОСТ 5915-70	24	
		8		Шайба 27.01 ГОСТ 11371-78	24	

Изм.	Лист	№ докум.	Подп.	Дата
Разраб.		Кузнецкая		
Пров.		Шифрина		
Н. контр.		Хромихина		11.85
Утв.		Шифрина		

772 00 00 000

Испаритель хлора с поверхностью теплообмена 28 м²

Лит.	Лист	Листов
		1

ЦНИИЭП инж. оборудования

Формат А4

Формат	Зона	Поз.	Обозначение	Наименование	Кол.	Примечание
				Документация		
А3			772.01.00.000 СБ	Сварочный чертеж		
				Сборочные единицы		
А4		1	772.01.01.000	Тройник	1	
				Детали		
Б4		2	772.01.00.001	Корпус	1	
Б4		3	772.01.00.002	Дно Лист 6-10 ГОСТ 19903-74 Ст 3 ГОСТ 14637-79		
				Ф 850 h 14	1	44.5 кг
Б4		4	772.01.00.003.	Патрубок Труба 15×2.5 ГОСТ 8732-78		
				L = 115 h 14	2	
				Стандартные изделия		
		6		Фланец ГОСТ 12820-80 1-15-1	4	2 отв
		7		1-800-1	1	

Изм.	Лист	№ докум.	Подп.	Дата
Разраб.		Кузнецкая		
Пров.		Шифрина		
Н. контр.		Хромихина		11.85
Утв.		Шифрина		

772 01 00 000

Бак

Лит.	Лист	Листов
		1

ЦНИИЭП инж. оборудования

Формат А4

Формат	Зона	Поз.	Обозначение	Наименование	Кол.	Примечание
				Документация		
А3			772.02.00.000 СБ	Сварочный чертеж		
				Детали		
А3		1	772.02.00.001	Змеевик	1	
А4		2	772.02.00.002	Крышка	1	
А4		3	772.02.00.003.	Кронштейн	3	
				Стандартные изделия		
		5		Фланец 1-50-25 ГОСТ 12820-80	4	2 отв

Изм.	Лист	№ докум.	Подп.	Дата
Разраб.		Кузнецкая		
Пров.		Шифрина		
Н. контр.		Хромихина		
Утв.		Шифрина		

772 02 00 000

Испаритель

Лит.	Лист	Листов
		1

ЦНИИЭП инж. оборудования

Формат А4

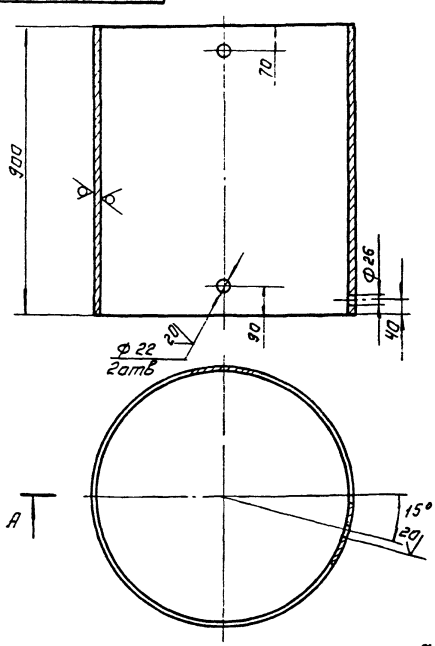

Предельные отклонения размеров: $H14; h14; \pm \frac{IT14}{2}$

Изм.	Лист	№ докум.	Подп.	Дата
Разраб.		Кузнецкая		
Пров.		Шифрина		
Т. контр.				
Н. контр.		Хромихина		11.85
Утв.		Шифрина		

772 01 00 001

Корпус

Лит.	Масса	Масштаб
	162	1:10
Лист	Листов 1	

Труба 820×9 ГОСТ 10704-76 / Д ГОСТ 10705-80

ЦНИИЭП инж. оборудования

Копировал Логинова

24084-03 12

Формат А4

Инв. № подл. | Подп. и дата | Взам. инв. № | Инв. № дубл. | Подп. и дата

772 01 00.000 СБ

А - А

ГОСТ 16037-80 - У4 - △5

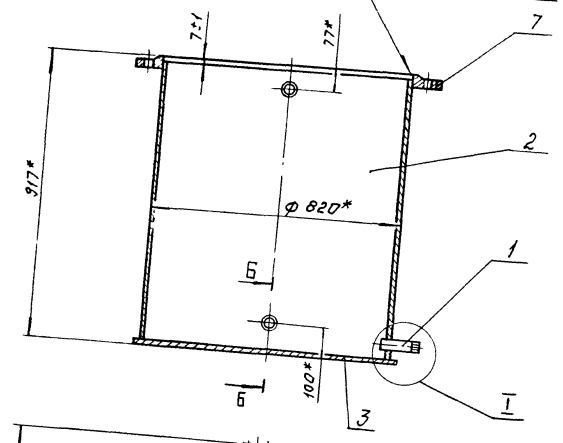

Б - Б

М 1:5

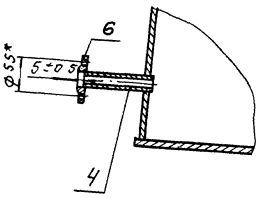

I

М 1:5

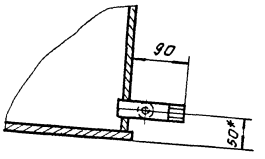

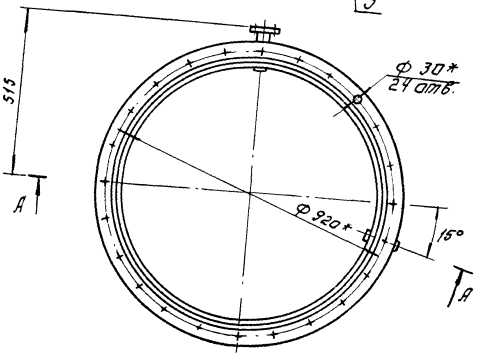

1. Неуказанные сварные швы - У4 - △3 по ГОСТ 16037-80
2. * Размеры для справок.

					772 01 00.000 СБ		
Изм.	Лист	№ докум.	Подп.	Дата			
Разраб.		Окунецкая			Бак	Лит.	Масса	Масштаб
Пров.		Шифрина			Сборочный чертеж		244	1:10
Т.контр.						Лист	Листов 1
Н.контр.		Хромихина				ЦНИИЭП инж. оборудования	
Утв.		Градский					

Формат А3

772 02 000 00 СБ

А

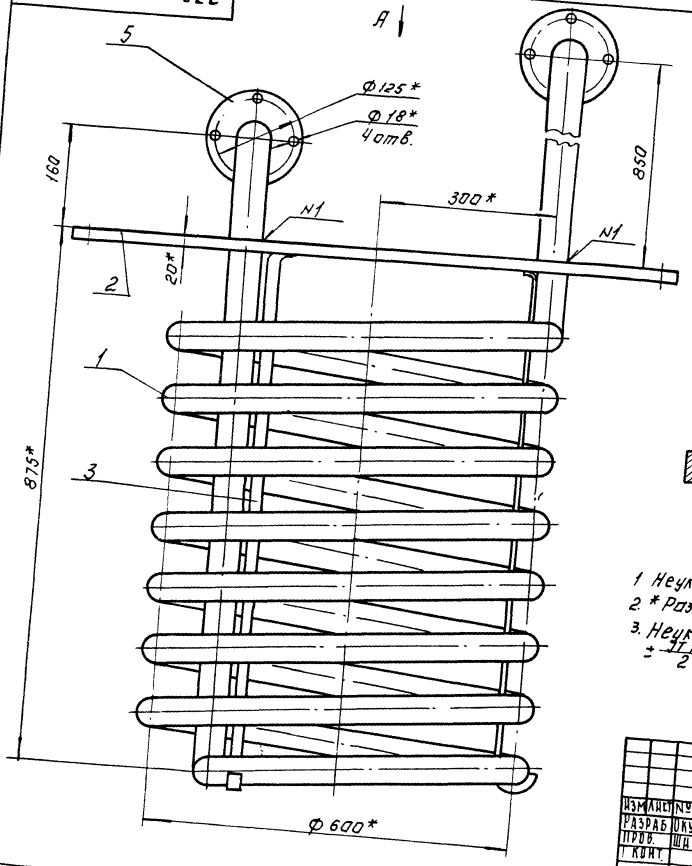

Вид А

М 1:10

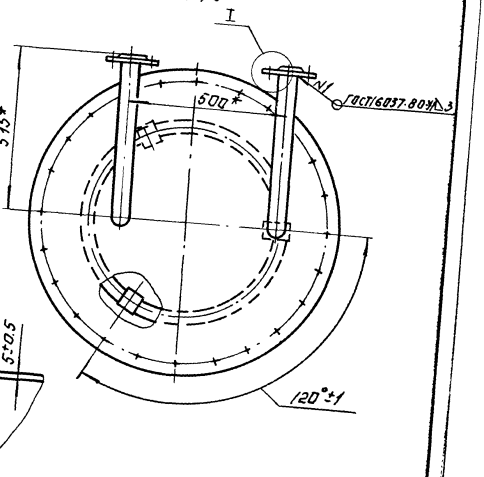

I

М 1:2

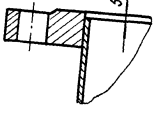

1. Неуказанные сварные швы - Н1 - △3 по ГОСТ 5264-80.
2. * Размеры для справок.
3. Неуказанные предельные отклонения размеров: $\pm \frac{IT14}{2}$

					772.02.00.000.СБ		
Изм.	Лист	№ докум.	Подп.	Дата			
Разраб.		Окунецкая			Испаритель	Лит.	Масса	Масштаб
Пров.		Шифрина			Сборочный чертеж.		185	1:5
Т.контр.						Лист	Листов 1
Н.контр.		Хромихина				ЦНИИЭП инж. оборудования	
Утв.		Градский					

Копировал. Логинова

Формат А3

772.02.00.001

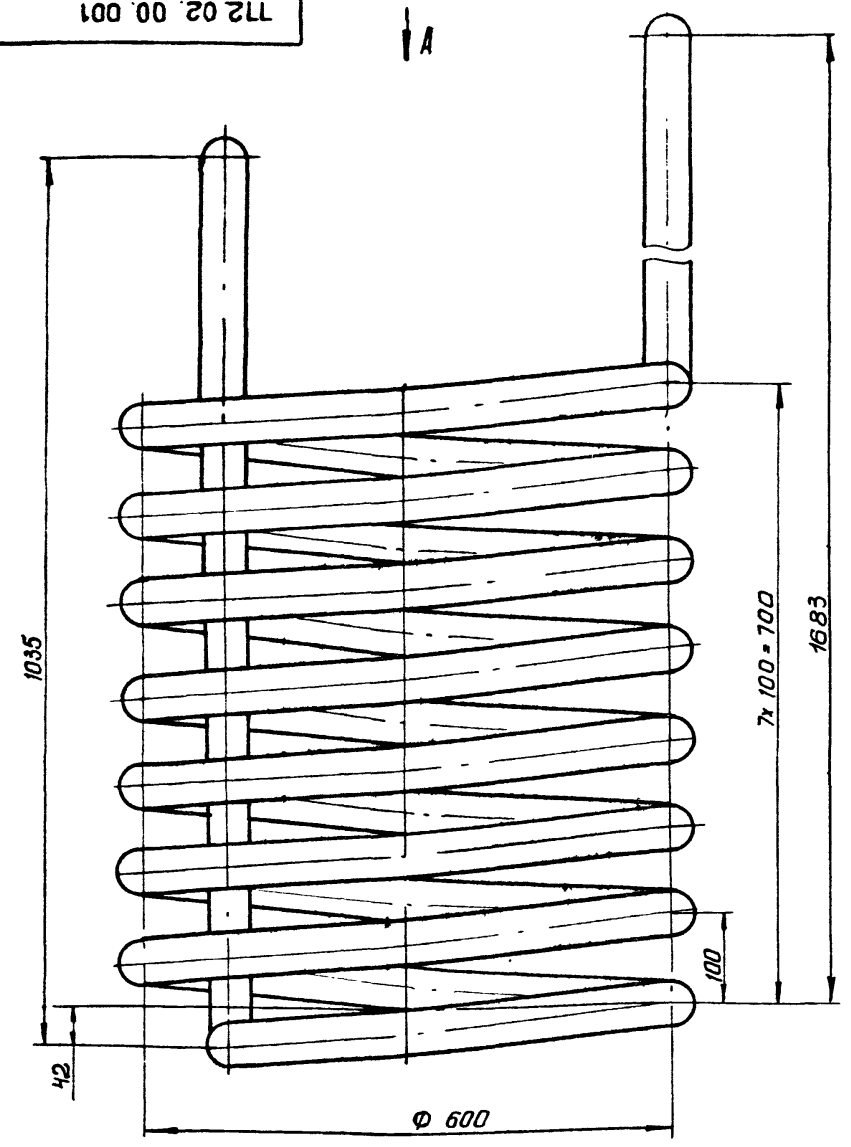

Вид А

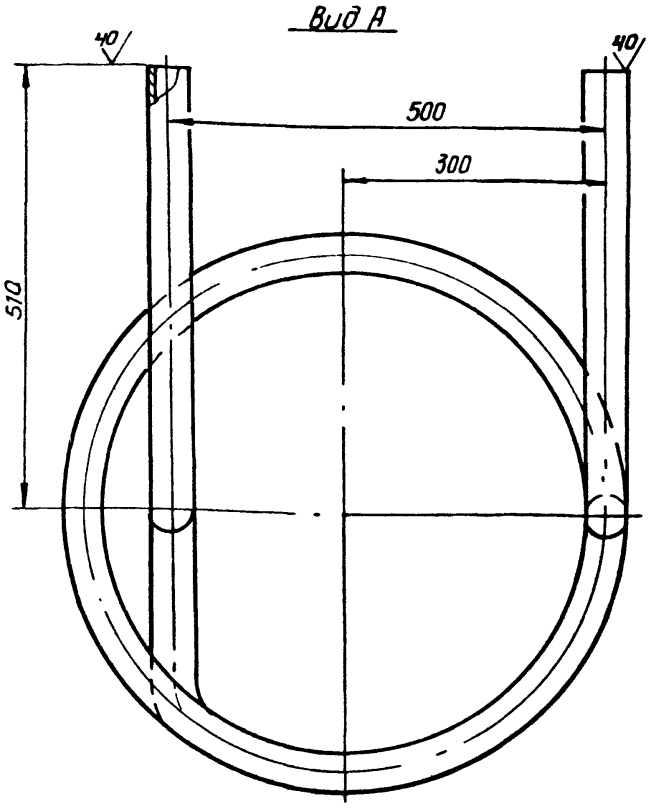

Предельные отклонения размеров: $\pm \frac{IT14}{2}$

					772.02.00.001			
Изм.	Лист	№докум.	Подп.	Дата	Змеевик	Лит.	Масса	Масштаб
Разраб		Окунецкая					60	1:5
Пров.		Шифрина				Лист:	Листов: 1	
Т. контр.								
Н контр		Хромихина		11.85	Труба 57х3 ГОСТ 8732-78 / Д ГОСТ 8731-74	ЦНИИЭП инж. оборудования		
Утв		Шифрина						

Формат А3

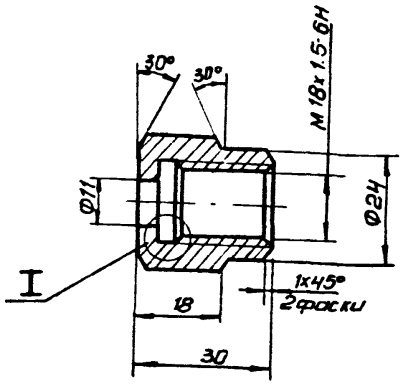

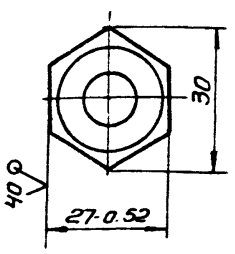

I
2:1

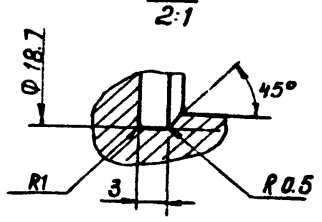

Неуказанные предельные отклонения размеров: H14; h14; $\pm \frac{IT14}{2}$

					1280.00.00.003			
Изм	Лист	№докум.	Подп.	Дата	Гайка	Лит	Масса	Масштаб
Разраб		Окунецкая					0.07	1:1
Пров		Шифрина				Лист	Листов 1	
Т контр								
Н контр.		Дромихина		11.85	Ст3 ГОСТ 380-71	ЦНИИЭП инж оборудования		
Утв		Шифрина						

Формат А4

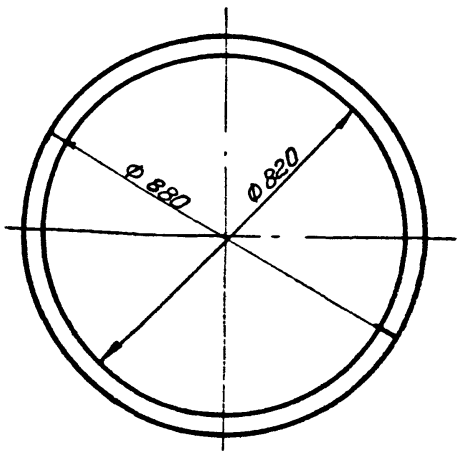

					772.00.00.001			
Изм	Лист	№докум.	Подп	Дата	Прокладка	Лит	Масса	Масштаб
Разраб		Окунецкая					0.3	1:10
Пров		Шифрина				Лист	Листов. 1	
Т контр.								
Н контр		Дромихина		11.85	Пластина I-ТМКЩ-С3 ГОСТ 7338-77	ЦНИИЭП инж. оборудования		
Утв		Шифрина						

Инв. № подл. | Подп. и дата | Взам. инв. № | Инв. № дубл. | Подп. и дата

Копировал: Антипова 21084-03 14

Формат А4

772.01.01.000 СБ

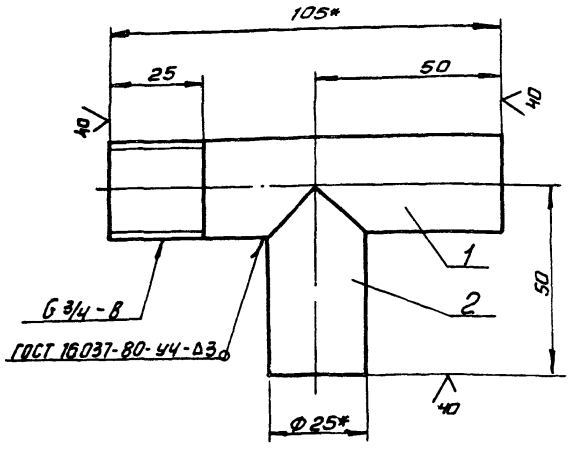

1. * Размеры для справок.
2. Предельные отклонения размеров ± JT14/2

Изм.	Лист	№ докум.	Подп.	Дата
Разраб.		Окунецкая		
Пров.		Шифрина		
Т. контр.				
Н. контр.		Хромихина		11.85
Утв.		Шифрина		

772.01.01.000.СБ

Тройник
Сборочный чертеж.

Лит.	Масса	Масштаб
	0.17	1:1
Лист	Листов: 1	

ЦНИИЭП инж. оборудования

Формат А4

Форм.	Зона	Поз.	Обозначение	Наименование	Кол.	Примечание
				Документация		
А4			772.01.01.000 СБ	сборочный чертеж		
				Детали		
Б4		1	772.01.01.001.	Патрубок.		
				Труба 20х2.5 ГОСТ 3262-75		
				L = 105 h 14	1	0.12кг
Б4		2	772.01.01.002	Патрубок		
				Труба 20х2.5 ГОСТ 3262-75		
				L = 50 h 14	1	0.05кг

Инв. № подл. | Подпись и дата | Взам. инв. № | Инв. № дубл. | Подпись и дата

Изм.	Лист	№ докум.	Подп.	Дата
Разраб.		Окунецкая		
Пров.		Шифрина		
Н. контр.		Хромихина		11.85
Утв.		Шифрина		

772.01.01.000

Тройник

Лит.	Лист	Листов
		1

ЦНИИЭП инж. оборудования

Формат А4

772.02.00.002

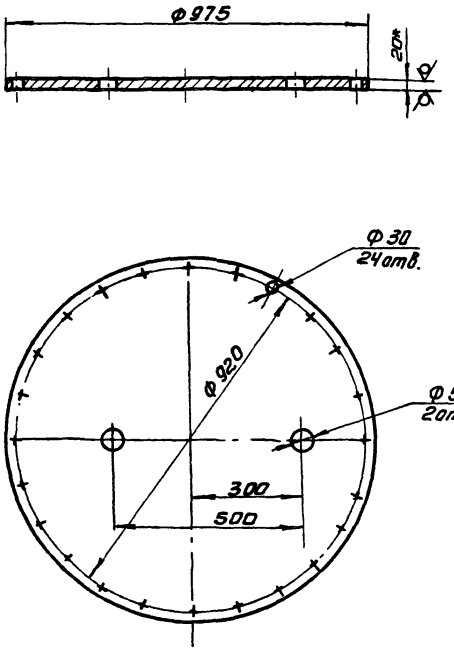

1. * Размер для справок.
2. Предельные отклонения размеров: h14, H14, ± JT14/2

Изм.	Лист	№ докум.	Подп.	Дата
Разраб.		Окунецкая		
Пров.		Шифрина		
Т. контр.				
Н. контр.		Хромихина		11.85
Утв.		Шифрина		

772.02.00.002

Крышка

Лит.	Масса	Масштаб
	117	1:10
Лист	Листов: 1	

Лист Б·20 ГОСТ 19903-74 / Ст 3 ГОСТ 14637-79

ЦНИИЭП инж. оборудования

Формат А4

772.02.00.003

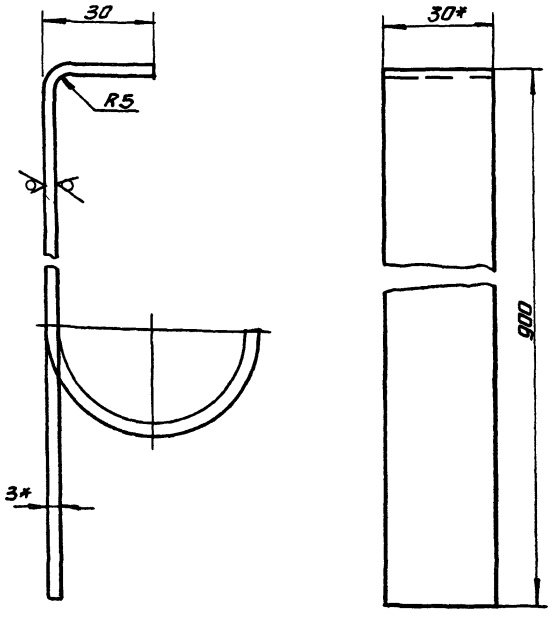

1. * Размеры для справок.
2. Гнуть при монтаже по трубе.
3. Неуказанные предельные отклонения размеров: h14, ± JT14/2.

Инв. № подл. | Подпись и дата | Взам. инв. № | Инв. № дубл. | Подпись и дата

Изм.	Лист	№ докум.	Подп.	Дата
Разраб.		Окунецкая		
Пров.		Шифрина		
Т. контр.				
Н. контр.		Хромихина		11.85
Утв.		Шифрина		

772.02.00.003

Кронштейн

Лит.	Масса	Масштаб
	0.7	1:1
Лист	Листов: 1	

Полоса 3х30-Б- ГОСТ 103-76 / Ст 3 ГОСТ 535-79

ЦНИИЭП инж. оборудования

Копировал: Антипова

Формат А4

773 00 00 000 СБ

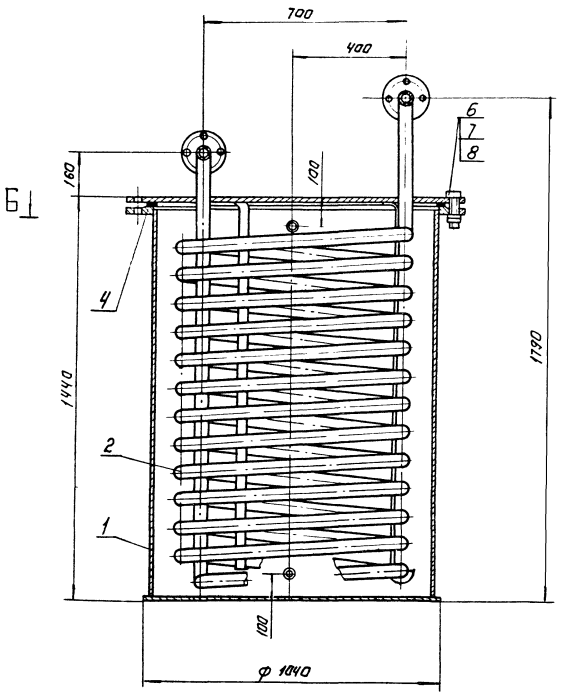

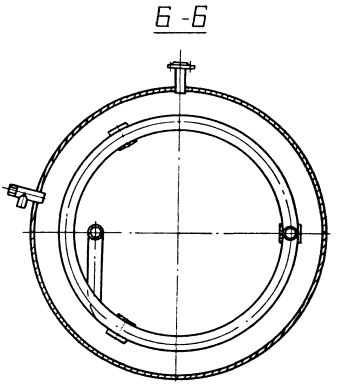

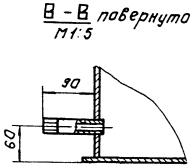

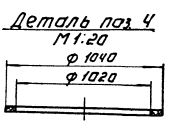

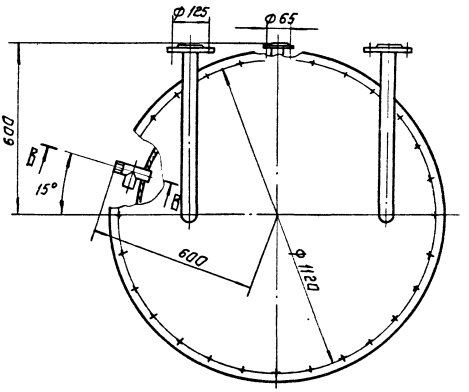

Техническая характеристика.

1. Вместимость аппарата, $м^3$ — 1,14
2. Температура воды °С — 8-12
3. Расход воды, $м^3/ч$ — 1,0
4. Среда
   - в аппарате — вода
   - в змеевике — хлор
5. Давление (рабочее) МПа
   - в аппарате — 0,04
   - в змеевике — 1,6
6. Производительность по хлору кГ/ч - до 50.

Технические требования.

1. Размеры для справок.
2. Покрытие наружных поверхностей - эмаль ХС-710 серая ГОСТ 9355-81 по грунтовке ХС-010 ГОСТ 9355-81.
3. Испаритель подвергнуть гидравлическому испытанию согласно „Правилам устройства и безопасности эксплуатации сосудов, работающих под давлением" п. 4-7. Госгортехнадзор, 1974г.

				773 00 00 000 СБ	
Изм	Лист	№ докум	Подп	Дата	Испаритель хлора с поверхностью теплообмена 5,6 $м^2$ Сборочный чертеж.
Разраб.		Окунецкая			
Пров.		Шифрина			
Т. контр.					
Г.К.О.		Грацкий			
Н. контр.		Хромихина		11.85	
Утв.		Сухаренко			
Копировал Логинова					

Лит.	Масса	Масштаб
	790	1:10
Лист:	Листов: 1	

ЦНИИЭП инж. оборудования

21084-03 16 Формат А2

Формат	Зона	Поз.	Обозначение	Наименование	Кол.	Примечание
				Документация		
А2			773.00.00000 СБ	Сборочный чертеж		
				Сборочные единицы		
А4		1	773.01.00.000	Бак	1	
А4		2	773.02.00.000	Испаритель	1	
				Детали		
Б4		4	773.00.000.001	Прокладка пластина I 1мкщ-с-3 ГОСТ 7338-77	1	0,35 кг
				Стандартные изделия		
		6		Болт М27-6g х 85.58 ГОСТ 7798-70	28	
		7		Гайка М27-6Н.5 ГОСТ 5915-70	28	
		8		Шайба 27.01 ГОСТ 11371-78	28	

Изм.	Лист	№ докум.	Подп.	Дата
Разраб.		Окунецкая		
Пров.		Шифрина		
Н. контр.		Хромихина		
Утв.		Шифрина		

773.00.00.000

Испаритель хлора с поверхностью теплообмена 5,6 м²

Лит	Лист	Листов
		1

ЦНИИЭП инж. оборудования

Формат А4

Инв.№ подл. | Подп. и дата | Взам. инв.№ | Инв.№ дубл. | Подп. и дата

Формат	Зона	Поз.	Обозначение	Наименование	Кол.	Примечание
				Документация		
А3			773.02.00.000 СБ	Сборочный чертеж		
				Детали		
А3		1	773.02.00.001	Змеевик	1	
А4		2	773.02.00.002	Крышка	1	
А4		3	773.02.00.003	Кронштейн	3	
				Стандартные изделия		
		5		Фланец 1-50-25 ГОСТ 12820-80	4	2 ответн.

Изм.	Лист	№ докум.	Подп.	Дата
Разраб.		Окунецкая		
Пров.		Шифрина		
Н. контр.		Хромихина		
Утв.		Шифрина		

773.02.00.000

Испаритель.

Лит	Лист	Листов
		1

ЦНИИЭП инж. оборудования

Формат А4

Инв.№ подл. | Подп. и дата | Взам. инв.№ | Инв.№ дубл. | Подп. и дата

Формат	Зона	Поз.	Обозначение	Наименование	Кол.	Примечание
				Документация		
А3			773.01.00.000 СБ	Сборочный чертеж		
				Сборочные единицы		
А4		1	772.01.01.000	Тройник	1	
				Детали		
А4		2	773.01.00.001	Корпус	1	
Б4		3	773.01.00.002	Дно Лист Б-15 ГОСТ 19903-74 / Ст3 ГОСТ 14637-79 Ф1040 h14	1	11,5 кг
Б4		4	773.01.00.003	Патрубок Труба 20х2,5 ГОСТ 3262-75 L=115 h14	2	0,14 кг
				Стандартные изделия		
		6		Фланец ГОСТ 12820-80 1-20-1	4	2 отв.
		7		1-1000-1	1	

Изм.	Лист	№ докум.	Подп.	Дата
Разраб.		Окунецкая		
Пров.		Шифрина		
Н. контр.		Хромихина		
Утв.		Шифрина		

773.01.00.000

Бак

Лит	Лист	Листов
		1

ЦНИИЭП инж. оборудования

Формат А4

Инв.№ подл. | Подп. и дата | Взам. инв.№ | Инв.№ дубл. | Подп. и дата

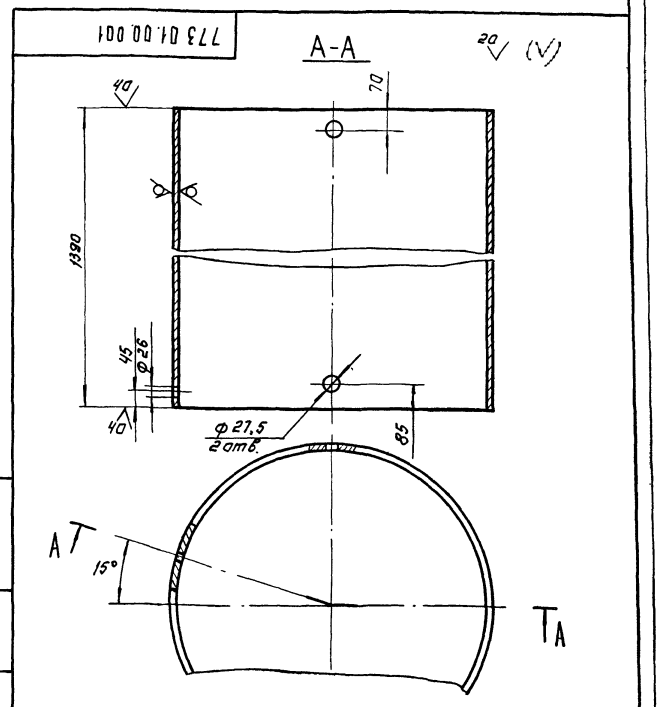

Предельные отклонения размеров: H14, h14, $\pm \frac{IT14}{2}$

Изм.	Лист	№ докум.	Подп.	Дата
Разраб.		Окунецкая		
Пров.		Шифрина		
Н. контр.				
Утв.		Шифрина		

773.01.00.001

Корпус

Лит	Масса	Масштаб
	311	1:10
Лист	Листов 1	

ЦНИИЭП инж. оборудования

Труба 1020х9 ГОСТ 10704-76 / А ГОСТ 10705-80

Копировал Логинова

Формат А4

Инв.№ подл. | Подп. и дата | Взам. инв.№ | Инв.№ дубл. | Подп. и дата

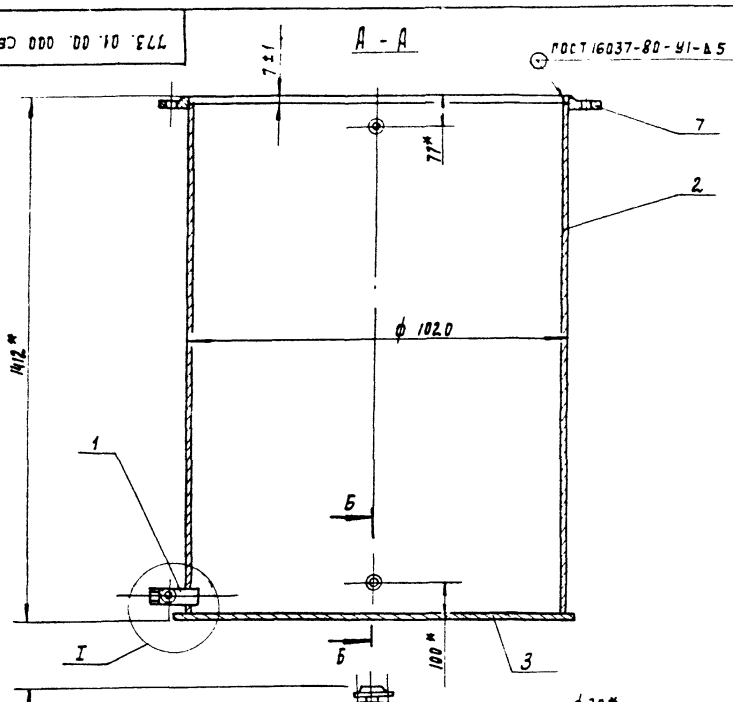

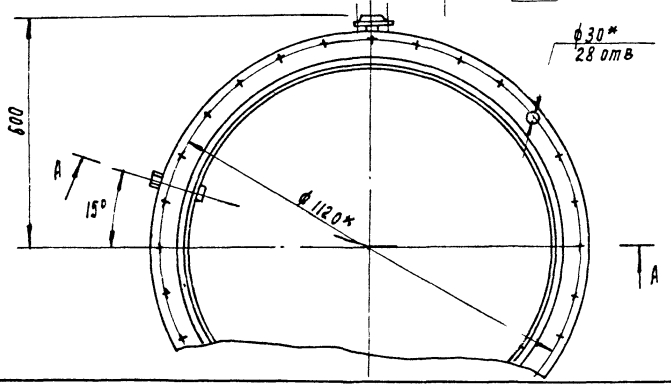

1. Неуказанные сварные швы - У4 - Д3 по ГОСТ 16037-80
2. * Размеры для справок.

					773.01.00.000 СБ		
Изм.	Лист	№ докум.	Подп.	Дата	Бак Сборочный чертеж.	Лит.	Масса	Масштаб
Разраб.		Окунецкая					470	1:10
Пров.		Шифрина				Лист	Листов 1	
Т. контр.						ЦНИИЭП инж. оборудования		
Н. контр.		Хромихина		11.85				
Утв.		Грайский						

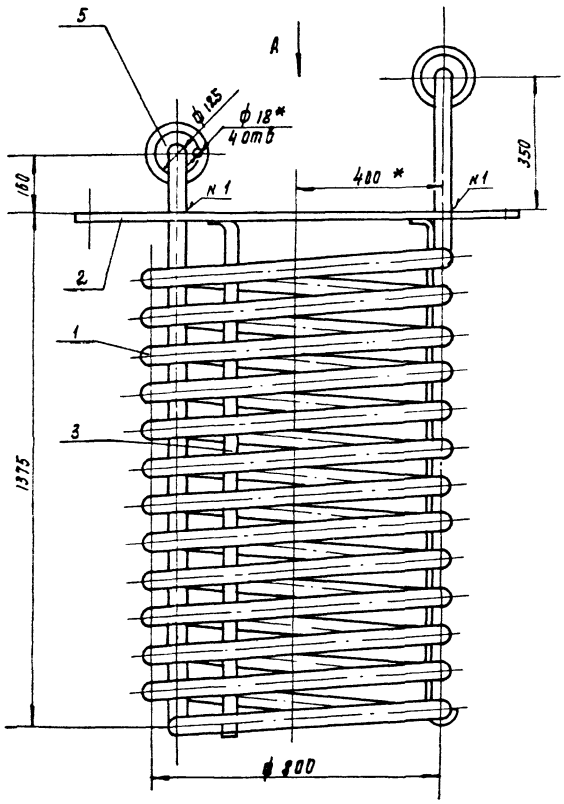

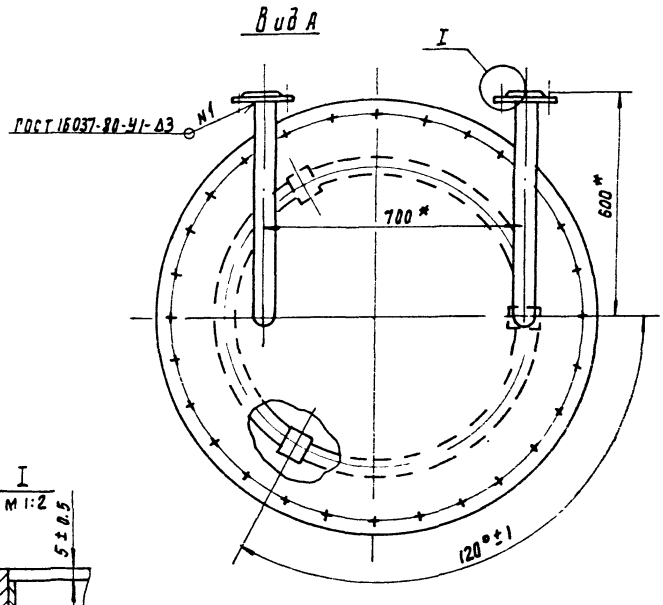

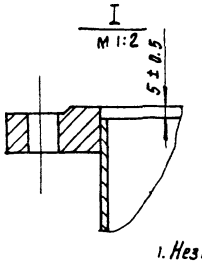

1. Неуказанные сварные швы по ГОСТ 5264-80-М1-Д3
2. * Размеры для справок.
3. Неуказанные предельные отклонения размеров: $\pm \frac{IT14}{2}$

					773.02.00.000 СБ		
Изм.	Лист	№ докум.	Подп.	Дата	Испаритель Сборочный чертеж	Лит.	Масса	Масштаб
Разраб.		Окунецкая					320	1:10
Пров.		Шифрина				Лист	Листов 1	
Т. контр.						ЦНИИЭП инж. оборудования		
Н. контр.		Хромихина		11.85				
Утв.		Грайский						

773.02.00.001

Вид А

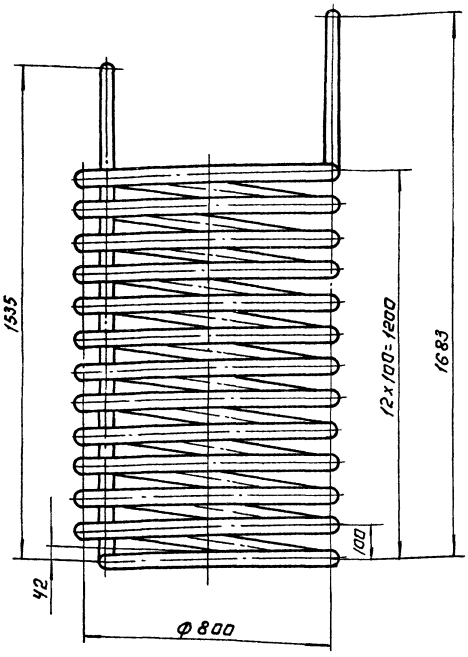

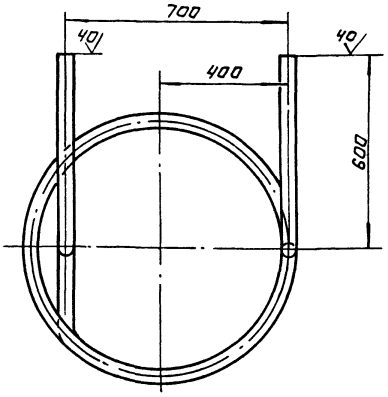

Предельные отклонения размеров: $\pm \frac{JT14}{2}$

					773.02.00.001.			
ИЗМ	ЛИСТ	№ ДОКУМ	ПОДП	ДАТА	Змеевик	ЛИТ.	МАССА	МАСШТАБ
РАЗРАБ		ОКУНЕЦКАЯ					140	1:10
ПРОВЕР.		ШИФРИНА				ЛИСТ	ЛИСТОВ 1	
Т. КОНТР.								
Н. КОНТР.		ХРОМИКИНА			Труба 57х3 ГОСТ 8732-78 / Д ГОСТ 8731-74	ЦНИИЭП инж. оборудования		
УТВ.		ШИФРИНА						

Формат А3

773.02.00.002

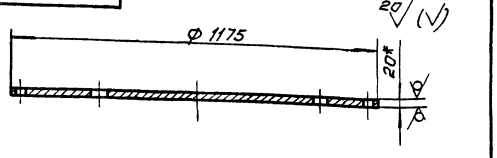

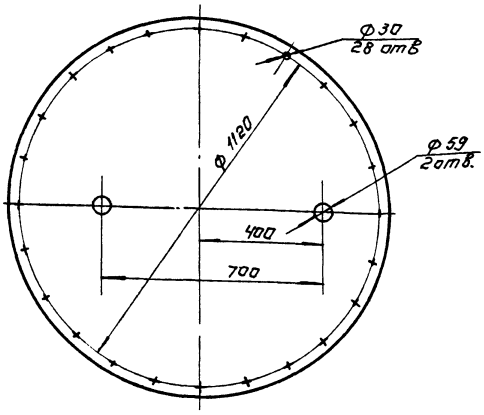

1. *Размер для справок.
2. Предельные отклонения размеров: h14, H14: $\pm \frac{JT14}{2}$

					773.02.00.002			
ИЗМ	ЛИСТ	№ ДОКУМ	ПОДП	ДАТА	Крышка	ЛИТ.	МАССА	МАСШТ
РАЗРАБ		ОКУНЕЦКАЯ					170	1:10
ПРОВ.		ШИФРИНА				ЛИСТ	ЛИСТОВ 1	
Т. КОНТР.								
Н. КОНТР		ХРОМИКИНА			Лист Б-20 ГОСТ 19903-74 / ст 3 ГОСТ 14637-79	ЦНИИЭП инж. оборудования		
УТВ		ШИФРИНА						

Формат А4

773.02.00.003

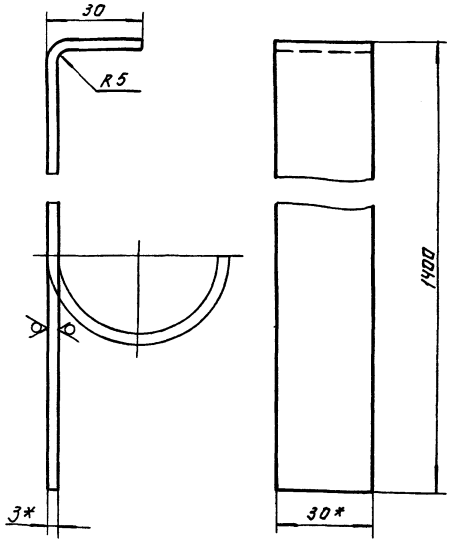

1. * Размеры для справок.
2. Гнуть на трубе при монтаже
3. Неуказанные предельные отклонения размеров: h14: $\pm \frac{JT14}{2}$

					773.02.00.003.			
ИЗМ	ЛИСТ	№ ДОКУМ	ПОДП	ДАТА	Кронштейн	Лист	МАССА	МАСШТАБ
РАЗРАБ		ОКУНЕЦКАЯ					1	1:10
ПРОВ		ШИФРИНА				ЛИСТ	ЛИСТОВ 1	
Т КОНТР								
Н КОНТР		ХРОМИКИНА			Полоса 3х30-Б ГОСТ 103-76 / Ст 3 ГОСТ 535-79	ЦНИИЭП инж. оборудования		
УТВ		ШИФРИНА						

Копировал: Логинова 21084-03 19 Формат А4

Инв. № подл. | Подп. и дата | Взам. инв. № | Инв. № дубл. | Подп. и дата

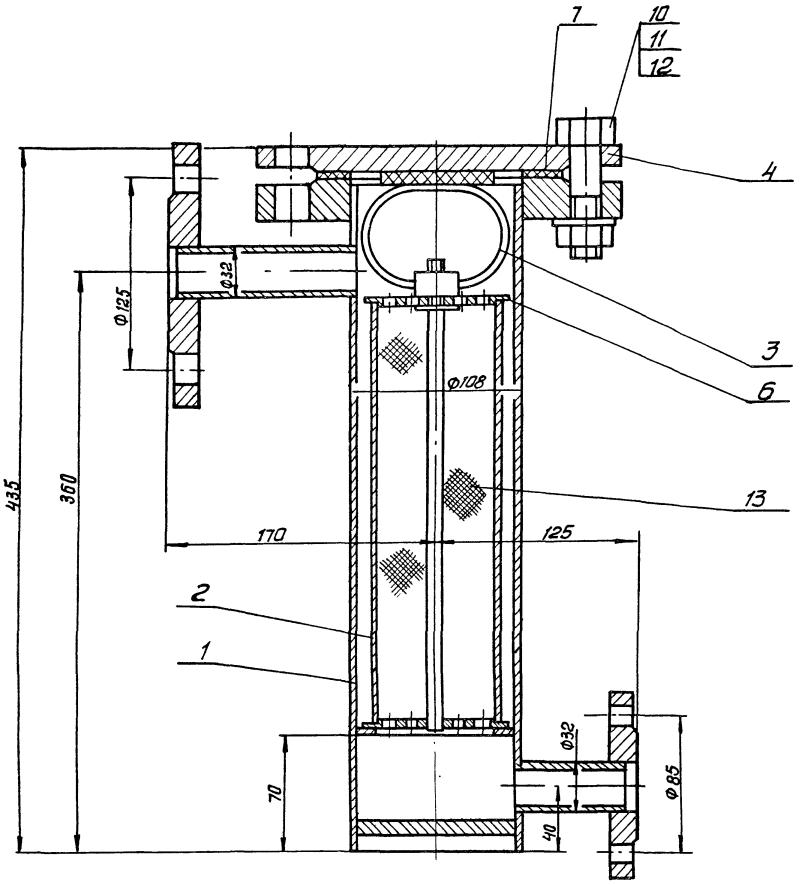

Деталь поз.7
М1:2

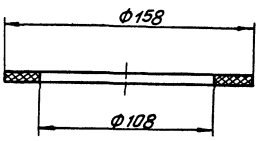

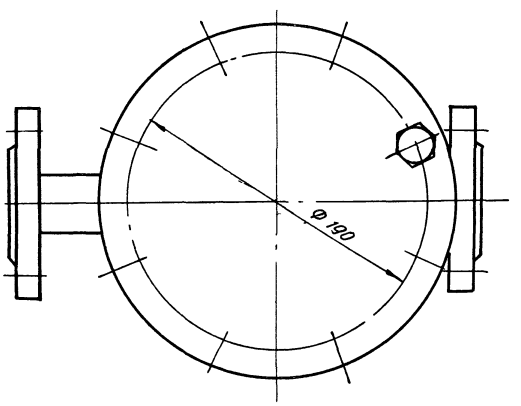

Техническая характеристика.

1. Вместимость аппарата, м³ – 0.003
2. Давление в аппарате, МПа – 1.6
3. Среда – газообразный хлор.

Технические требования

1. Размеры для справок.
2. Покрытие наружных поверхностей – эмаль ХС-710 серая ГОСТ 9355-81, по грунтовке ХС-010 ГОСТ 9355-81.
3. Фильтр подвергнуть гидравлическому испытанию согласно „Правилам устройства и безопасной эксплуатации сосудов, работающих под давлением" п. 4.7. Госгортехнадзор, 1974 г.

					856.00.00.000СБ			
Изм.	Лист	№ докум.	Подп.	Дата	Фильтр	Лит.	Масса	Масштаб
Разраб.		Окунецкая					25	1:2
Пров.		Шифрина			Сборочный чертеж	Лист	Листов 1	
Т. контр.		Трафскии						
Н. контр.		Хромихина		11.83		ЦНИИЭП инж. оборудования		
Утв.		Сухаренко						

Копировал. Антипова 21034-03 20 Формат А2

Формат	Зона	Поз	Обозначение	Наименование	Кол	Примеч
				Документация		
А2			856.00.00.000 СБ	Сборочный чертеж		
				Сборочные единицы		
А4		1	856.01.00.000	Корпус	1	
А4		2	856.02.00.000	Стакан	1	
А4		3	856.03.00.000	Ручка	1	
А4		4	856.04.00.000	Крышка	1	
				Детали		
А4		6	856.00.00.001	Крышка	1	
Б4		7	856.00.00.002	Прокладка		
				Пластина I лист ТМКШ С-3 ГОСТ 7338-77	1	0,08 кг
				Стандартные изделия		
		10		Болт М20-6g×60.58 ГОСТ 7798-70	8	
				Гайка М20-6Н.5 ГОСТ 5915-70		
		11		Шайба 20.01 ГОСТ 11371-78	8	
		12			8	
				Материалы		
		13		Вата минеральная ГОСТ 4640-76		0,1 кг

Изм	Лист	№ докум.	Подп.	Дата	856.00.00.000			
Разраб		Окунецкая			Фильтр	Лит	Лист	Листов
Пров		Шифрина					1	
Н.контр		Хромихина			ЦНИИЭП инж оборудования			
Утв.		Шифрина						

Формат А4

Формат	Зона	Поз	Обозначение	Наименование	Кол	Примечан
				Документация		
А3			856 01 00.000. СБ	Сборочный чертеж		
				Детали		
А4		1	856 01.00 001	Обечайка	1	
А4		2	856.01.00 002	Кольцо	1	
Б4		3	856 01.00. 003	Дно		
				Лист Б-10 ГОСТ 19903-74 / Ст3 ГОСТ 14637-79		
				ф 99 h 14	1	0,24 кг
А4		4	856.01.00. 004	Фланец	1	
Б4		5	856.01.00.005	Патрубок		
				Труба 32×3 ГОСТ 8732-78 / Д ГОСТ 8731-74		
				L = 116 h 14	1	0,3 кг
Б4		6	856.01.00.006	Патрубок		
				Труба 32×3 ГОСТ 8732-78 / Д ГОСТ 8731-74		
				L = 70 h 14	1	0,11 кг
				Стандартные изделия		
		8		Фланец 1-25-25 ГОСТ 12820-80	2	1 отв.
		9		Фланец 1-100-25 ГОСТ 12820-80	1	

Изм	Лист	№ докум.	Подп.	Дата	856.01.00.000			
Разраб		Окунецкая			Корпус	Лит	Лист	Листов
Пров		Шифрина					1	
Н.контр		Хромихина			ЦНИИЭП инж. оборудования			
Утв		Шифрина						

Формат А4

Формат	Зона	Поз.	Обозначение	Наименование	Кол	Примеч
				Документация		
А3			856.02 00.000 СБ	Сборочный чертеж		
				Детали		
А4		1	856.00.00.001	Крышка	1	
А4		2	856 02. 00 001	Кольцо	1	
Б4		3	856.02. 00. 002	Корпус		
				Труба 89×4 ГОСТ 10704-76 / Д ГОСТ 10705-80		
				L = 262 h 14	1	2 кг
А4		4	856.02.00.003	Стержень	1	

Изм	Лист	№ докум.	Подп.	Дата	856.02.00.000			
Разраб		Окунецкая			Стакан	Лит	Лист	Листов
Пров.		Шифрина					1	
Н.контр		Хромихина			ЦНИИЭП инж оборудования			
Утв		Шифрина						

Формат А4

856.01.00.004

20 V (V)

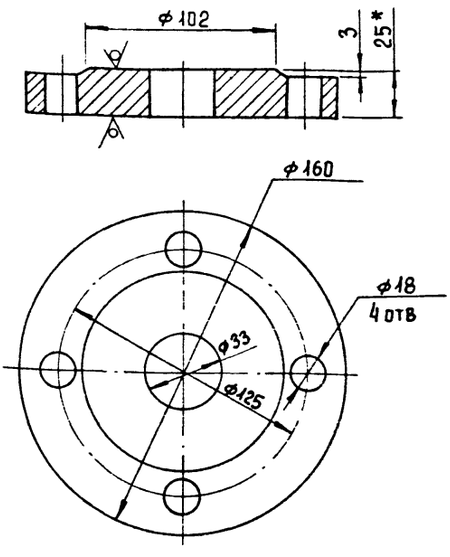

1. * Размер для справок
2. Предельные отклонения размеров:

$H14; h14; \pm \frac{JT14}{2}$

Изм	Лист	№ докум.	Подп.	Дата	856.01.00.004			
Разраб		Окунецкая			Фланец	Лит	Масса	Масштаб
Пров		Шифрина					3	1:2
Т. контр						Лист	Листов 1	
Н. контр		Хромихина			Лист Б-25 ГОСТ 19903-74 / Ст3 ГОСТ 14637-79	ЦНИИЭП инженерного оборудования г. Москва		
Утв		Шифрина						

Инв. № подл. | Подпись и дата | Взам. инв. № | Инв. № дубл. | Подпись и дата

Копировал Еремченко

Формат А4

856.02.00.000.СБ

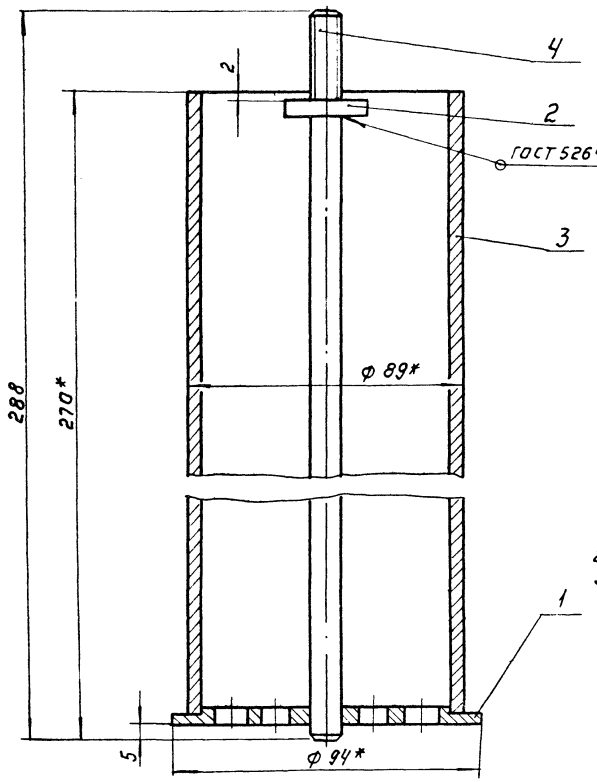

1. Неуказанные сварные швы-У4-△3 по ГОСТ 16037-80.
2 * Размеры для справок.
3. Неуказанные предельные отклонения размеров ± JT14/2

					856.02.00.000.СБ			
Изм.	Лист	№ докум.	Подп.	Дата	Стакан Сборочный чертеж	Лит.	Масса	Масштаб
Разраб.		Окунецкая					2.6	1:1
Пров.		Шифрина				Лист	Листов 1	
Т. контр.						ЦНИИЭП инж. оборудования		
Н. контр.		Хромихина		11.85				
Утв.		Шифрина						

Формат А3

856.01.00.000.СБ

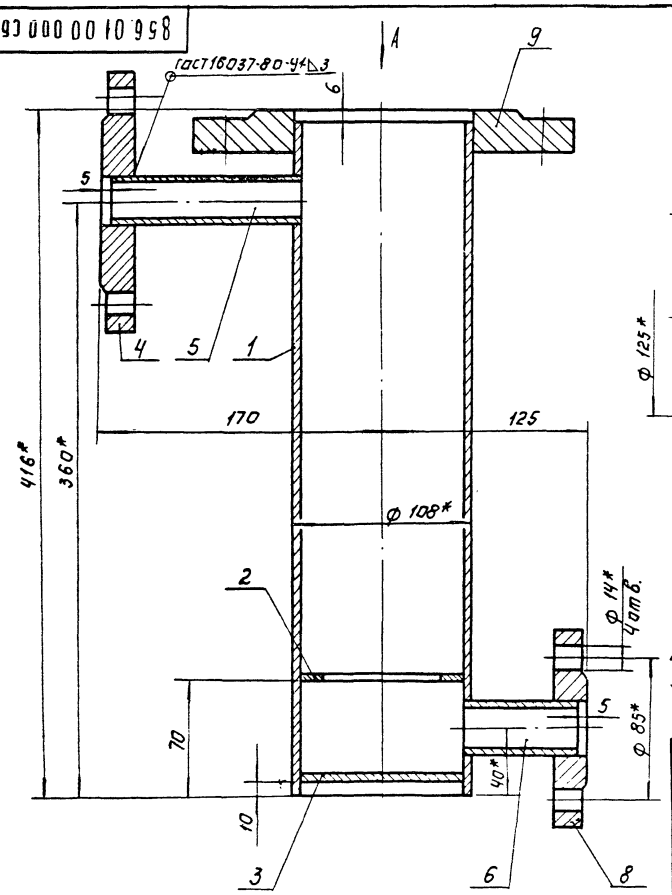

Вид А

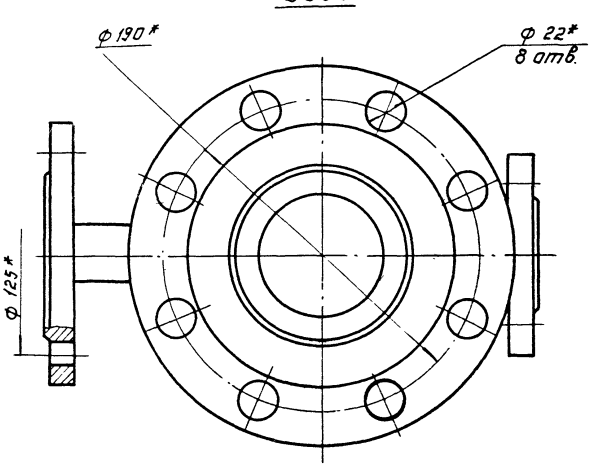

1. Неуказанные сварные швы-У4-△3 по ГОСТ 16037-80
2 * Размеры для справок
3. Неуказанные предельные отклонения размеров ± JT14/2

					856.01.00.000.СБ			
Изм.	Лист	№ докум.	Подп.	Дата	Корпус Сборочный чертеж	Лит.	Масса	Масштаб
Разраб.		Окунецкая					16	1:2
Пров.		Шифрина				Лист	Листов 1	
Т. контр.						ЦНИИЭП инж. оборудования		
Н. контр.		Хромихина		11.85				
Утв.		Шифрина						

Копировал Логинова

Формат А3

856.00.00.001

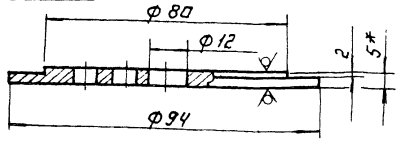

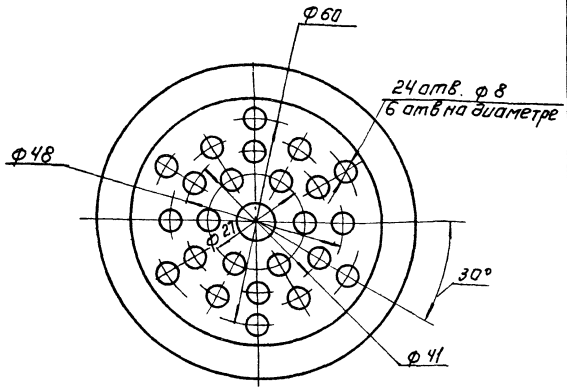

1. * Размер для справок.
2. Предельные отклонения размеров: H14; h14; $\pm \frac{IT14}{2}$

Изм.	Лист	№ докум.	Подп.	Дата	856.00.00.001.		
Разраб.		Окунецкая			Крышка	Лит.	Масса: 0,2	Масштаб: 1:1
Пров.		Шифрина				Лист	Листов: 1
Т.контр.							
Н.контр.		Хромихина		11.85	Лист 6-5 ГОСТ 19903-74 / СТ 3 ГОСТ 14637-79	ЦНИИЭП инж. оборудования	
Утв.		Шифрина					

Формат А4

856.04.00.001

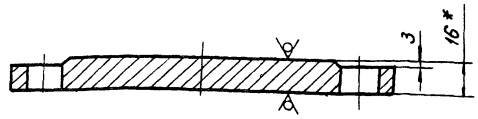

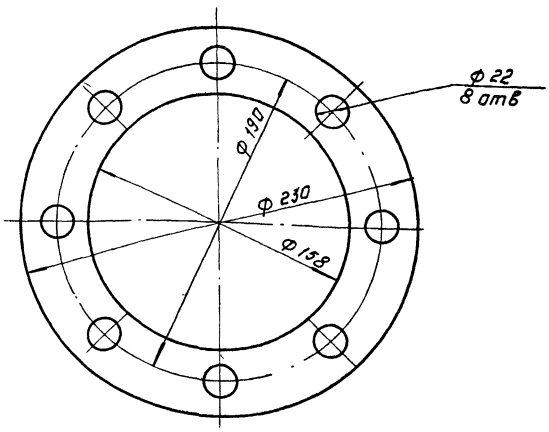

1. * размер для справок.
2. Предельные отклонения размеров: H14; h14; $\pm \frac{IT14}{2}$

Изм.	Лист	№ докум.	Подп.	Дата	856.04.00.001		
Разраб.		Окунецкая			Заглушка	Лит.	Масса: 4,2	Масштаб: 1:2
Пров.		Шифрина				Лист	Листов: 1
Т.контр.							
Н.контр.		Хромихина		11.85	Лист 6-16 ГОСТ 19903-74 / СТ 3 ГОСТ 14637-79	ЦНИИЭП инж. оборудования	
Утв.		Шифрина					

Формат А4

Инв.№ подл. | Подп. и дата | Взам. инв.№ | Инв.№ дубл. | Подп. и дата

856.01.00.001

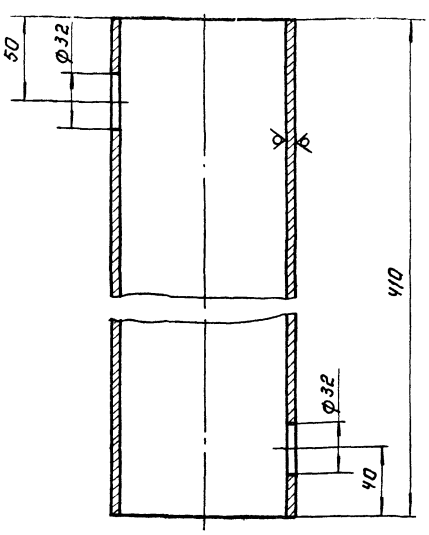

Предельные отклонения размеров: H14; h14; $\pm \frac{IT14}{2}$

Изм.	Лист	№ докум.	Подп.	Дата	856.01.00.001		
Разраб.		Окунецкая			Обечайка	Лит.	Масса: 4	Масштаб: 1:2
Пров.		Шифрина				Лист	Листов: 1
Т.контр.							
Н.контр.		Хромихина		11.85	Труба 108×4 ГОСТ 10704-76 / Д ГОСТ 10705-80	ЦНИИЭП инж. оборудования	
Утв.		Шифрина					

Формат А4

856.01.00.002

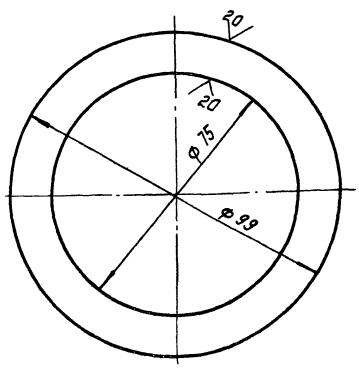

Предельные отклонения размеров: H14; h14.

Изм.	Лист	№ докум.	Подп.	Дата	856.01.00.002		
Разраб.		Окунецкая			Кольцо	Лит.	Масса: 0,13	Масштаб: 1:1
Пров.		Шифрина				Лист	Листов: 1
Т.контр.							
Н.контр.		Хромихина		11.85	Лист 6-5 ГОСТ 19903-74 / СТ 3 ГОСТ 14637-79	ЦНИИЭП инж. оборудования	
Утв.		Шифрина					

Формат А4

Копировал Логинова

856.03.00.000 СБ

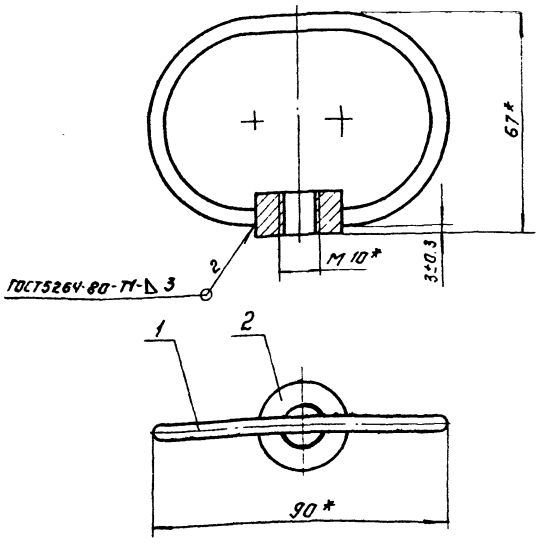

* Размеры для справок.

				856.03.00.000 СБ			
ИЗМ	ЛИСТ	№ ДОКУМ	ПОДП	ДАТА	Ручка Сборочный чертеж.	ЛИТ.	МАССА 0.06	МАСШТАБ 1:1
РАЗРАБ		ОКУНЕЦКАЯ				ЛИСТ:	ЛИСТОВ: 1
ПРОВ		ШИФРИНА				ЦНИИЭП инж. оборудования	
Т. КОНТР							
Н. КОНТР.		ХРОМИХИНА		11.85			
УТВ		ГРАФСКИЙ				ФОРМАТ: А4	

Формат	Зона	Поз.	Обозначение	Наименование	Кол.	Примечание
				Документация		
А4			856 03 00 000 СБ	Сборочный чертеж		
				Детали.		
А4		1	856.03.00.001	Рукоятка	1	
А4		2	856.03.00.002	Бобышка	1	

				856.03.00.000.			
ИЗМ	ЛИСТ	№ ДОКУМ	ПОДП	ДАТА	Ручка	ЛИТ.	ЛИСТ	ЛИСТОВ 1
РАЗРАБ		ОКУНЕЦКАЯ				ЦНИИЭП инж. оборудования	
ПРОВ		ШИФРИНА					
Н. КОНТР.		ХРОМИХИНА		11.85			
УТВ		ШИФРИНА				ФОРМАТ: А4	

ИНВ. № ПОДЛ. | ПОДП. И ДАТА | ВЗАМ. ИНВ. № | ИНВ. № ДУБЛ. | ПОДП. И ДАТА

856.04.00.000 СБ

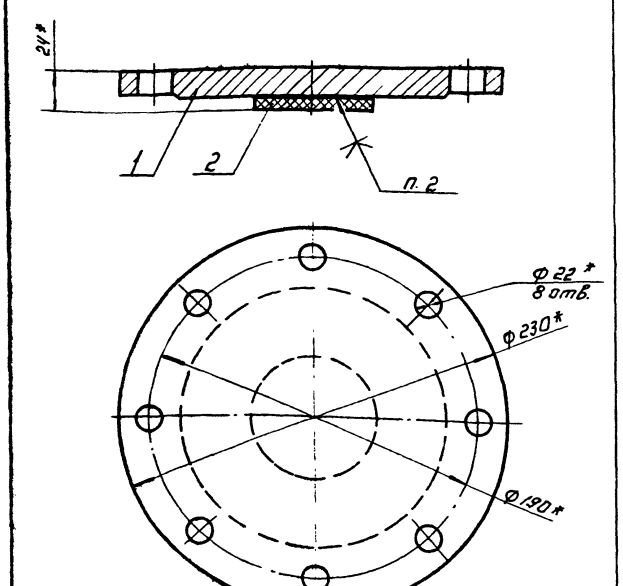

1. * Размеры для справок.
2. Клей 88-Н ТУ 38 1051061-82.

				856 04 00 000 СБ			
ИЗМ	ЛИСТ	№ ДОКУМ	ПОДП	ДАТА	Крышка Сборочный чертеж	ЛИТ	МАССА 4,23	МАСШТАБ 1:2
РАЗРАБ		ОКУНЕЦКАЯ				ЛИСТ	ЛИСТОВ: 1
ПРОВ		ШИФРИНА				ЦНИИЭП инж. оборудования	
Н. КОНТР.		ХРОМИХИНА					
УТВ		ГРАФСКИЙ				ФОРМАТ А4	

Формат	Зона	Поз.	Обозначение	Наименование	Кол.	Примечание
				Документация.		
А4			856 04 00.000 СБ	Сборочный чертеж.		
				Детали.		
А4		1	856.04.00.001	Заглушка	1	
Б4		2	856 04 00.002	Прокладка		
				Пластина		
				Лист ТМКЩ-С-8-		
				ГОСТ 7338-77		
				Ф 70	1	

				856.04.00.000			
ИЗМ	ЛИСТ	№ ДОКУМ	ПОДП	ДАТА	Крышка	ЛИТ.	ЛИСТ	ЛИСТОВ: 1
РАЗРАБ		ОКУНЕЦКАЯ				ЦНИИЭП инж. оборудования	
ПРОВ		ШИФРИНА					
Н. КОНТР.		ХРОМИХИНА					
УТВ		ШИФРИНА					

ИНВ. № ПОДЛ. | ПОДП. И ДАТА | ВЗАМ. ИНВ. № | ИНВ. № ДУБЛ. | ПОДП. И ДАТА

856.02.00.003

20 (√)

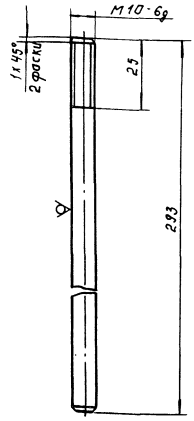

Предельные отклонения размеров: $h14, \pm \frac{IT14}{2}$

			856.02.00.003.		
Изм. Лист. № докум. Подп. Дата			Стержень.	Лит.	Масса: 0.2 Масштаб: 1:1
Разраб. Окунецкая					Лист. Листов: 1
Пров. Шифрина					
Т. контр.					
Н. контр. Хромихина			Круг 10-б-ГОСТ 2590-71 / Ст.3 ГОСТ 535-79	ЦНИИЭП инж. оборудования	
Утв. Шифрина					

Формат А4

856.02.00.001

(√) А

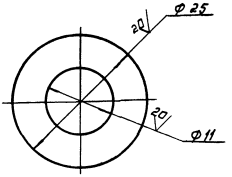

Предельные отклонения размеров: H14, h14,

			856.02.00.001		
Изм. Лист. № докум. Подп. Дата			Кольцо	Лит.	Масса: 0.03 Масштаб: 2:1
Разраб. Окунецкая					Лист. Листов: 1
Пров. Шифрина					
Т. контр.					
Н. контр. Хромихина			Лист 5-5 ГОСТ 19903-74 / Ст.3 ГОСТ 14637-79	ЦНИИЭП инж. оборудования	
Утв. Шифрина					

Формат А4

856.03.00.002

20 (√)

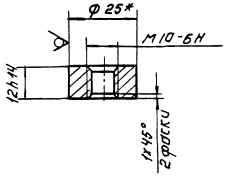

* Размер для справок.

			856.03.00.002.		
Изм. Лист. № докум. Подп. Дата			Бобышка	Лит.	Масса: 0.03 Масштаб: 1:1
Разраб. Окунецкая					Лист. Листов: 1
Пров. Шифрина					
Т. контр.					
Н. контр. Хромихина			Круг 25-в-ГОСТ 2590-71 / Ст.3 ГОСТ 535-79	ЦНИИЭП инж. оборудования	
Утв. Шифрина					

Формат А4

856.03.00.004

40 (√)

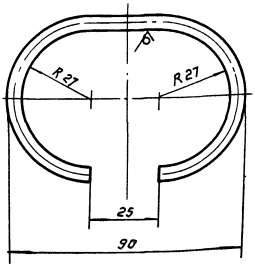

Предельные отклонения размеров: $\frac{IT14}{2}$

			856.03.00.001.		
Изм. Лист. № докум. Подп. Дата			Ручка	Лит.	Масса: 0.03 Масштаб: 1:1
Разраб. Окунецкая					Лист. Листов: 1
Пров. Шифрина					
Т. контр.					
Н. контр. Хромихина			Круг 5-в ГОСТ 2590-71 / Ст.3 ГОСТ 535-79	ЦНИИЭП инж. оборудования	
Утв. Шифрина					

Формат А4

Копировал Корнилова

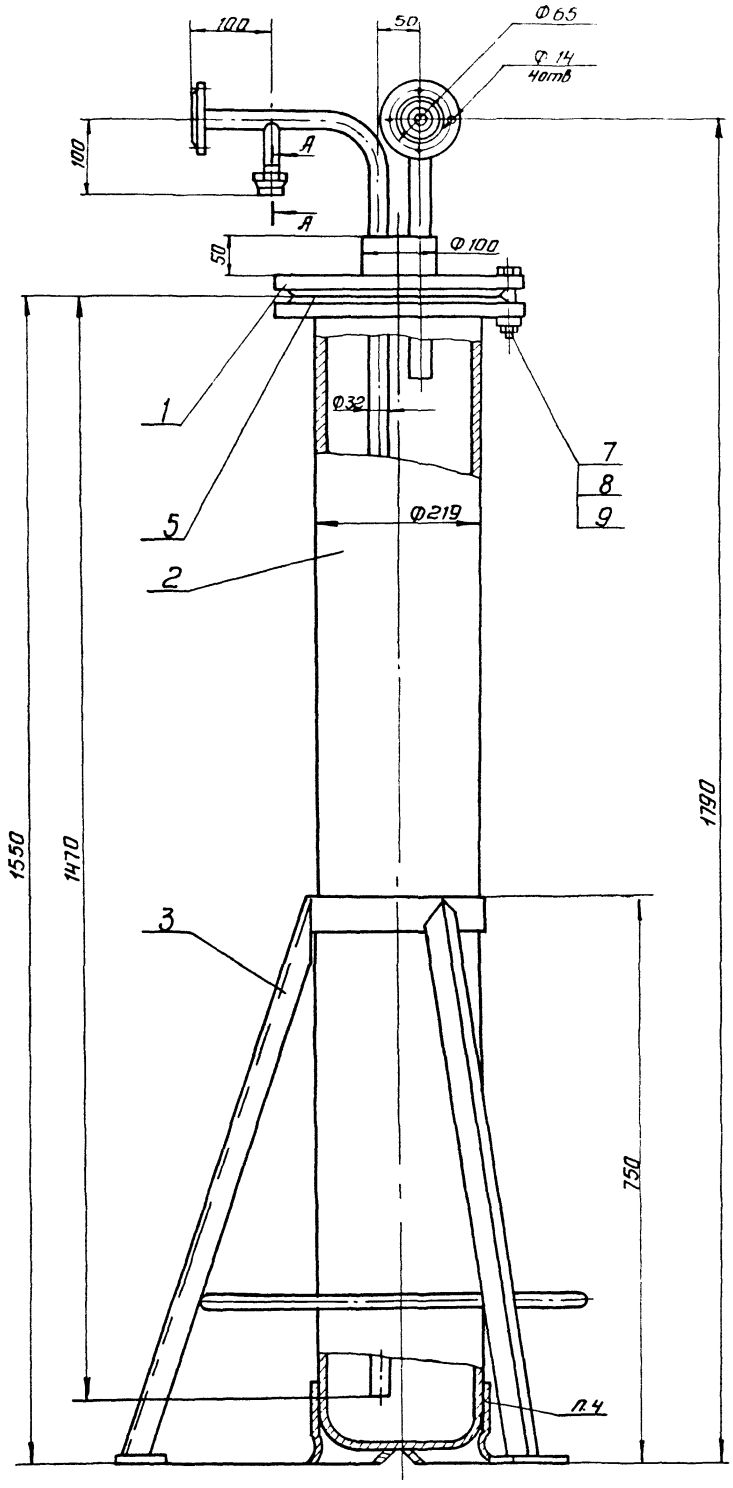

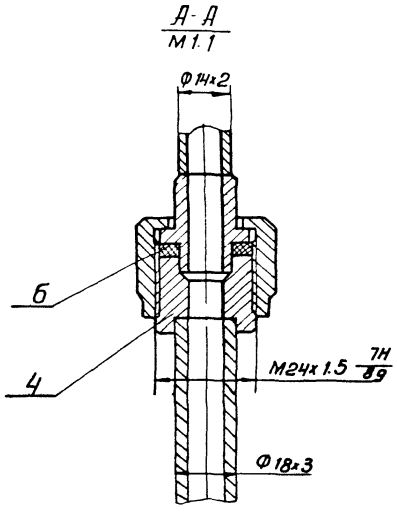

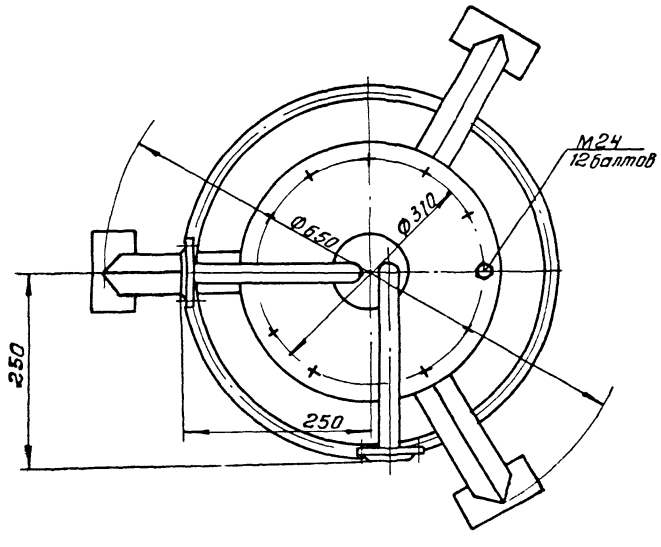

Техническая характеристика.

1. Вместимость аппарата, л — 45
2. Давление в аппарате, МПа — 1.6
3. Среда — хлор

Технические требования.

1. Размеры для справок.
2. Покрытие наружных поверхностей - Эмаль ХС-710 серая ГОСТ 9355-81 по грунтовке ХС-010 ГОСТ 9355-81.
3. Аппарат подвергнуть гидравлическому испытанию согласно „Правилам устройства и безопасной эксплуатации сосудов, работающих под давлением" п. 4-7. Госгортехнадзор, 1974г.
4. Башмак насадить после установки баллона в подставку поз.-3. согласно требованиям ГОСТ 949-73.

					857. 00. 00. 000СБ		
Изм	Лист	№ докум	Подп.	Дата	Грязевик	Лит.	Масса	Масштаб
Разраб		Окунецкая			Сборочный чертеж		146	1:5
Пров.		Шифрина				Лист	Листов: 1
Т.контр.							
ГКО		Графский				ЦНИИЭП инж. оборудования	
Н.контр.		Хромихина					
Утв		Сухаремко					

Формат	Зона	Поз	Обозначение	Наименование	Кол	Примечание
				Документация		
А2			857.00.00.000 СБ	Сборочный чертеж		
				Сборочные единицы		
А4		1	857.01.00.000	Крышка	1	
А4		2	857.02.00.000	Корпус	1	
А4		3	857.03.00.000	Подставка	1	
				Детали		
А4		4	857.00.00.001	Штуцер	1	
А4		5	857.00.00.002	Прокладка	1	
А4		6	857.00.00.002-01	Прокладка	1	
				Стандартные изделия		
		7		Болт М24-6g×90 58 ГОСТ 7793-70	12	
		8		Гайка М24-6Н.5 ГОСТ 5915-70	12	
		9		Шайба 24.65г ГОСТ 6402-70	12	

857.00.00 000

Изм	Лист	№ докум	Подп	Дата
Разраб		Окунецкая		
Пров		Шифрина		
Н контр.		Хромихина		11 85
Утв.		Шифрина		

Грязевик

Лит	Лист	Листов
		1

ЦНИИЭП инж. оборудования

Формат А4

Формат	Зона	Поз	Обозначение	Наименование	Кол	Примечание
				Документация		
А3			857.02.00.000 СБ	Сборочный чертеж		
				Детали		
Б4		1	857.02.00.001	Корпус	1	88 кг
				Стандартные изделия		
		3		Фланец 1-200-25 ГОСТ 12820-80	1	
		–		Баллон для хлора 50-200У ГОСТ 949-73 (заготовка для 857.02.00.001)	1	

857.02.00 000

Изм	Лист	№ докум.	Подп.	Дата
Разраб.		Окунецкая		
Пров		Шифрина		
Н контр.		Хромихина		11 85
Утв.		Шифрина		

Корпус

Лит	Лист	Листов
		1

ЦНИИЭП инж. оборудования

Формат А4

Формат	Зона	Поз.	Обозначение	Наименование	Кол	Примечание
				Документация		
А3			857.03.00.000 СБ	Сборочный чертеж		
				Детали		
Б4		1	857.03.00.001	Обечайка Полоса 4х50-Б-ГОСТ 103-76 / Ст.3 ГОСТ 535-79 L=720 h14	1	1,0 кг
А4		2	857.03.00.002	Опора	3	
Б4		3	857.03.00.003	Подставка Лист Б-4 ГОСТ 19903-74 / Ст.3 ГОСТ 14637-79 □ 60 h14	3	0.11 кг
Б4		4	857.03.00.004	Связь Круг 10-В-ГОСТ 2590-71 / Ст.3 ГОСТ 535-79 L=1510 h14	1	0.97 кг

852 03 00 0000

Изм	Лист	№ докум	Подп	Дата
Разраб.		Окунецкая		
Пров		Шифрина		
Н контр		Хромихина		11 85
Утв		Шифрина		

Подставка

Лит	Лист	Листов
		1

ЦНИИЭП инж оборудования

Формат А4

857 03.00 002

20 V(V)

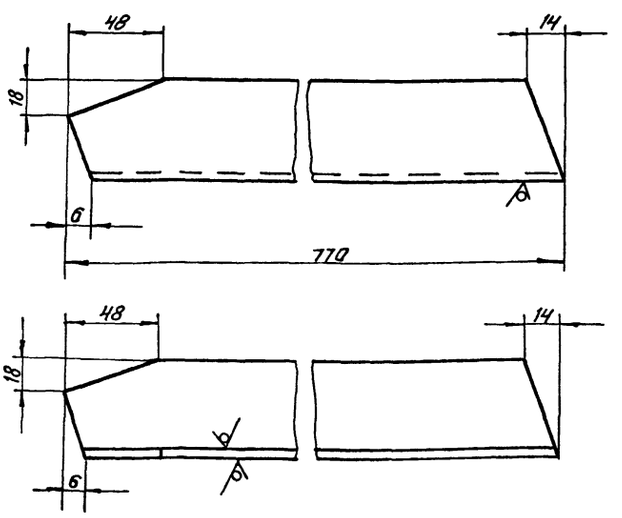

Предельные отклонения размеров: H14; ± JT14/2

857.03 00.002

Изм	Лист	№ докум	Подп.	Дата
Разраб.		Окунецкая		
Пров		Шифрина		
Т контр		Шифрина		
Н контр		Хромихина		11 85
Утв		Шифрина		

Опора

Лит.	Масса	Масштаб
	2.6	1:2

Лист | Листов 1

Уголок Б-50х50х5 ГОСТ 8509-72 / Ст 3 ГОСТ 535-79

ЦНИИЭП инж. оборудования

Копировал Антипова 21084-03 27 Формат А4

857.01.00.000СБ

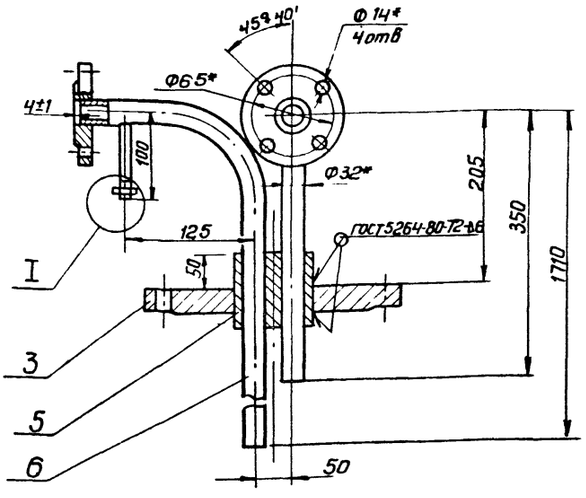

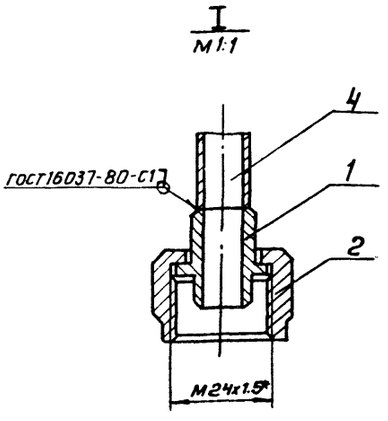

1. Неуказанные сварные швы У5-Δ3 по ГОСТ 16037-80
2.* Размеры для справок.
3. Неуказанные предельные отклонения размеров: $\pm \frac{JT14}{2}$.

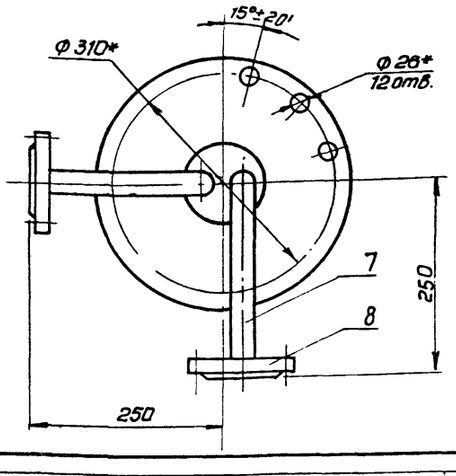

Изм	Лист	№ докум	Подп.	Дата	857.01.00.000СБ			
Разраб.		Окунецкая			КРЫШКА	Лит.	Масса	Масштаб
Пров.		Шифрина			Сборочный чертеж		31.3	1:5
Т.контр.		Шифрина				Лист	Листов 1	
ГКО		Графский				ЦНИИЭП инж.		
Н.контр.		Хромихина		11.85		оборудования		
Утв.		Сухаренко						

Формат А3

Формат	Зона	Поз	Обозначение	Наименование	Кол.	Примеч.
				Документация		
А3			857.01.00.000СБ	Сборочный чертеж		
				Детали		
А4		1	857.01.00.001	Ниппель	1	
А4		2	857.01.00.002	Гайка	1	
А4		3	857.01.00.003	Фланец	1	
А4		4	857.01.00.004	Патрубок		
				Труба $\frac{14х2\ ГОСТ8734-75}{Д\ ГОСТ\ 8733-75}$		
				L = 56h14	1	0.04кг
А4		5	857.01.00.005	Бобышка	1	
А4		6	857.01.00.006	Патрубок	1	
А4		7	857.01.00.006-01	Патрубок	1	
				Стандартные изделия		
		8		Фланец 1-15-25		
				ГОСТ 12820-80	4	2-ответных

Изм	Лист	№ докум	Подп	Дата	857.01.00.000			
Разраб		Окунецкая			КРЫШКА	Лит.	Лист	Листов
Пров		Шифрина						1
Н контр		Хромихина				ЦНИИЭП инж.		
Утв		Шифрина				оборудования		

Формат А4

1280.00.00.004

10

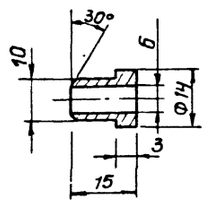

Предельные отклонения размеров: H14; h14; $\pm \frac{JT14}{2}$

Изм	Лист	№ докум	Подп	Дата	1280.00.00.004			
Разраб		Окунецкая			Ниппель	Лит.	Масса	Масшт.
Пров		Шифрина					0,01	1:1
Т. контр						Лист	Листов 1	
Н. контр		Хромихина		11.85	Ст3 ГОСТ 380-71	ЦНИИЭП инж.		
Утв		Шифрина				оборудования		

Инв № подл. | Подпись и дата | Взам. инв. № | Инв. № дубл. | Подпись и дата

Копировал Антипова 21084-03 28 Формат А4

857.01.00.002

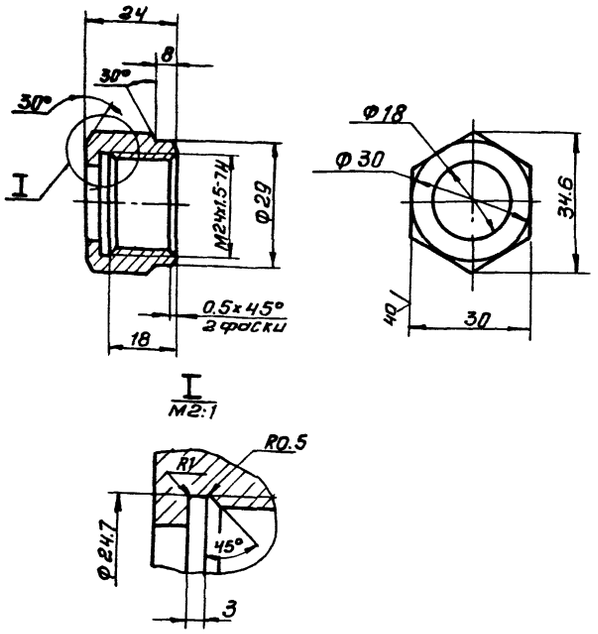

Неуказанные предельные отклонения размеров: H14; h 14; $\pm \frac{JT14}{2}$

					857.01.00.002			
Изм.	Лист	№ докум.	Подп.	Дата	ГАЙКА	Лит.	Масса	Масштаб
Разраб.		Окунецкая					0.095	1:1
Пров.		Шифрина				Лист	Листов 1	
Т. контр.								
Н. контр.		Хромихина		11.85	Ст.3 ГОСТ 380-71	ЦНИИЭП инж. оборудования		
Утв.		Шифрина						

Формат А4

10 V(√)

857.01.00.001

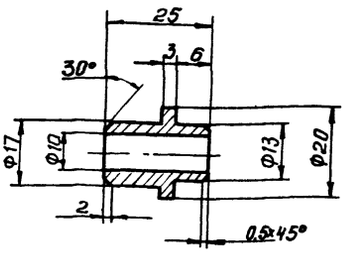

Предельные отклонения размеров: H14; h 14; $\pm \frac{JT14}{2}$

					857.01.00.001			
Изм.	Лист	№ докум.	Подп.	Дата	НИППЕЛЬ	Лит.	Масса	Масштаб
Разраб.		Окунецкая					0.03	1:1
Пров.		Шифрина				Лист	Листов 1	
Т. контр.								
Н. контр.		Хромихина		11.85	Ст.3. ГОСТ 380-71	ЦНИИЭП инж. оборудования		
Утв.		Шифрина						

Формат А4

20 V

Инв.№ подл. | Подп. и дата | Взам. инв.№ | Инв.№ дубл. | Подп. и дата

857.00.00.002

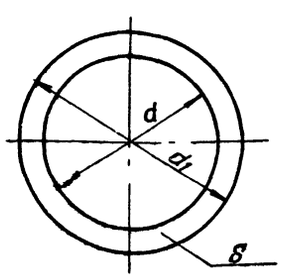

Размеры в мм

Обозначение	d	d_1	S	Масса кг
857.00.00.002	220	268	5	0.1
-01	13	22	3	0.01

					857.00.00.002			
Изм.	Лист	№ докум.	Подп.	Дата	ПРОКЛАДКА	Лит.	Масса	Масштаб
Разраб.		Окунецкая					см. табл.	
Пров.		Шифрина				Лист:	Листов: 1	
Т. контр.								
Н. контр.		Хромихина		11.85	Фторопласт Ч-0 ГОСТ 10007-80	ЦНИИЭП инж. оборудования		
Утв		Шифрина						

Формат А4

857.00.00.001

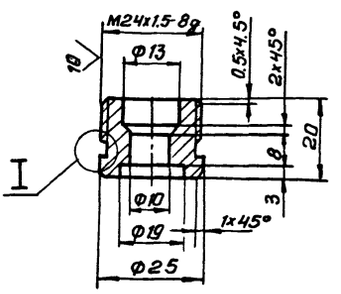



Неуказанные предельные отклонения размеров: H14; h 14; $\pm \frac{JT14}{2}$

					857.00.00.001			
Изм.	Лист	№ докум.	Подп.	Дата	ШТУЦЕР	Лит.	Масса	Масштаб
Разраб		Окунецкая					0.08	1:1
Пров		Шифрина				Лист:	Листов: 1	
Т. контр								
Н. контр.		Хромихина		11.85	Ст.3 ГОСТ 380-71	ЦНИИЭП инж. оборудования		
Утв		Шифрина						

Формат А4

Инв.№ подл. | Подпись и дата | Взам. инв.№ | Инв.№ дубл. | Подпись и дата

Копировал Антипова 21084-03 29

1280.00.00.005

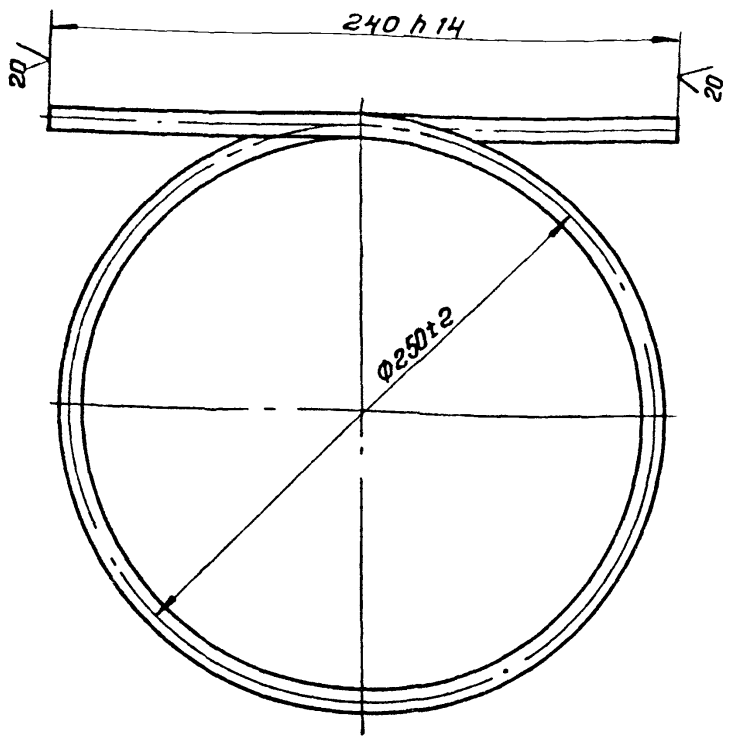

Изм.	Лист	№докум.	Подп.	Дата	1280.00.00.005			
Разраб.		Окунецкая			Петля	Лит.	Масса	Масштаб
Пров.		Шиффрина					07	1:2
Т контр						Лист	Листов: 1	
Н. контр.		Хромихина			Труба 10х2 ГОСТ 8734-75 / ДГОСТ 8733-74	ЦНИИЭП инж. оборудования		
Утв.		Шиффрина						

857.01.00.006

Рис. 1

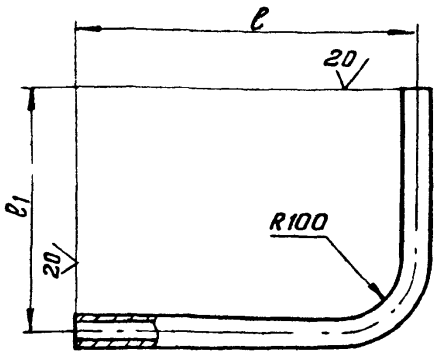

Рис. 2.
Остальное - см. рис. 1

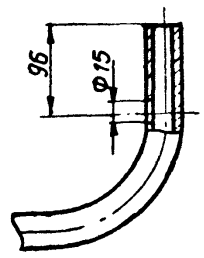

мм

Обозначение	Рис.	ℓ	ℓ1	Масса кг
857.01.00.006	1	1710	121	4.5
-01	2	350	246	1.2

Предельные отклонения размеров: $\pm \frac{IT14}{2}$

Изм	Лист	№докум.	Подп.	Дата	857.01.00.006.			
Разраб.		Окунецкая			Патрубок	Лит.	Масса	Масштаб
Пров.		Шиффрина					см. табл.	1:5
Т. контр.		Шиффрина				Лист	Листов: 1	
Н. конт.		Хромихина			Труба 32х3 ГОСТ 8732-78 / ДГОСТ 8731-74	ЦНИИЭП инж. оборудования		
Утв.		Сухаренко						

Инв.№ подл. | Подп. и дата | Взам. инв.№ | Инв.№ дубл. | Подп. и дата

Формат А4

857.01.00.003

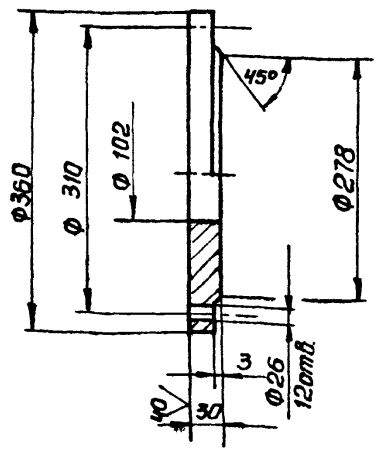

Предельные отклонения размеров: H14; h14; $\pm \frac{IT14}{2}$

Изм	Лист	№докум.	Подп.	Дата	857.01.00.003			
Разраб.		Окунецкая			Фланец	Лит.	Масса	Масштаб
Пров.		Шиффрина					18.5	1.5
Т. контр						Лист	Листов: 1	
Н контр.		Хромихина			Ст 3 ГОСТ 380-71	ЦНИИЭП инж оборудования		
Утв		Шиффрина						

857.01.00.005

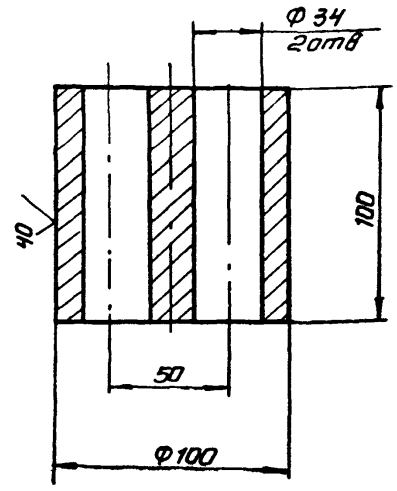

Предельные отклонения размеров H14; h14; $\pm \frac{IT14}{2}$

Изм	Лист	№докум	Подп	Дата	857.01.00.005			
Разраб.		Окунецкая			Бобышка	Лит.	Масса	Масштаб
Пров.		Шиффрина					4.65	1:2
Т контр						Лист	Листов: 1	
Н контр.		Хромихина			Ст. 3 ГОСТ 380-71	ЦНИИЭП инж. оборудования		
Утв		Шиффрина						

Инв.№ подл. | Подп. и дата | Взам. инв.№ | Инв.№ дубл. | Подп. и дата

Копировал Антипова 21084-03 30 Формат: А4

857.02.00.000СБ

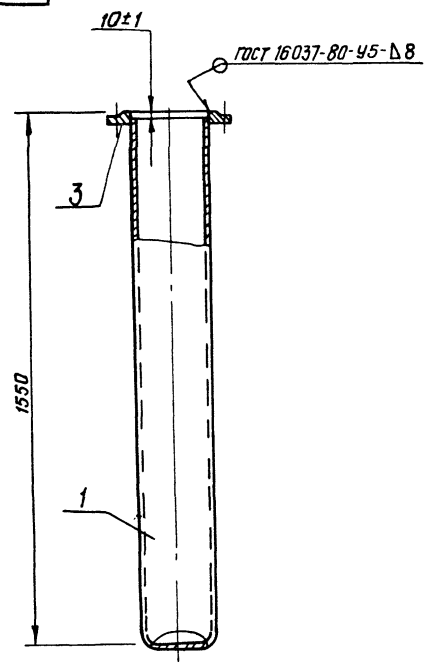

Деталь поз. 1

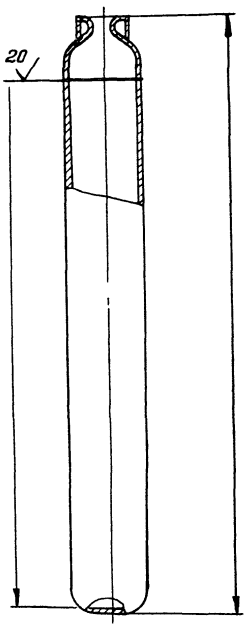

* Размеры для справок.

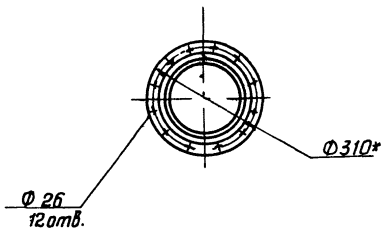

Изм	Лист	№ докум.	Подп.	Дата
Разраб.		Окунецкая		
Пров.		Шифрина		
Т. контр.				
Н. контр.		Хромихина		11.85
Утв.		Шифрина		

857.02.00.000СБ

Корпус
Сборочный чертеж

Лит.	Масса	Масштаб
	102	1:10
Лист	Листов: 1	

ЦНИИЭП инж. оборудования

Формат А3

857.03.00.000 СБ

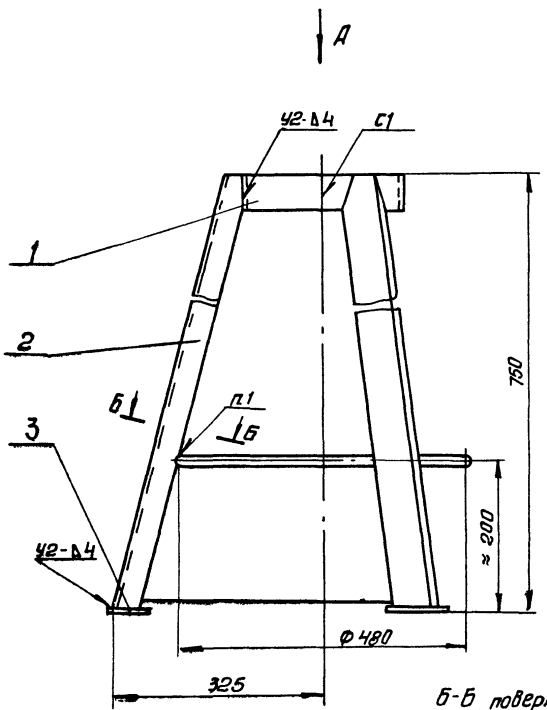

Б-Б повернуто

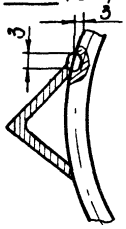

Вид А

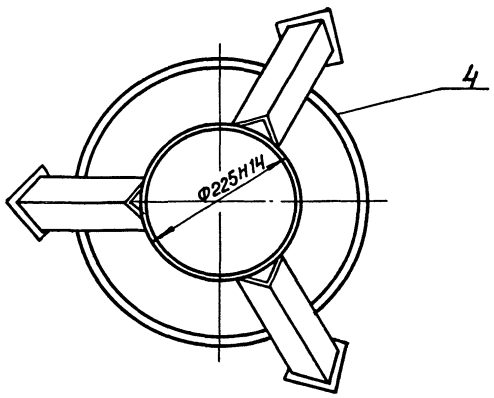

1. Сварка ручная электродуговая.
2. Сварные швы по ГОСТ 5264-80.
3. Предельные отклонения размеров: $h\ 16; \pm \frac{IT16}{2}$

Изм	Лист	№ докум.	Подп.	Дата
Разраб.		Окунецкая		
Пров.		Шифрина		
Т. контр.		Шифрина		
ГКО		Графский		
Н. контр.		Хромихина		11.85
Утв.		Сухарев МКО		

857.03.00.000 СБ

Подставка
Сборочный чертеж

Лит.	Масса	Масштаб
	10.3	1:5
Лист:	Листов:	

ЦНИИЭП инж. оборудования

Копировал Антипова 21084-03 37 Формат А3

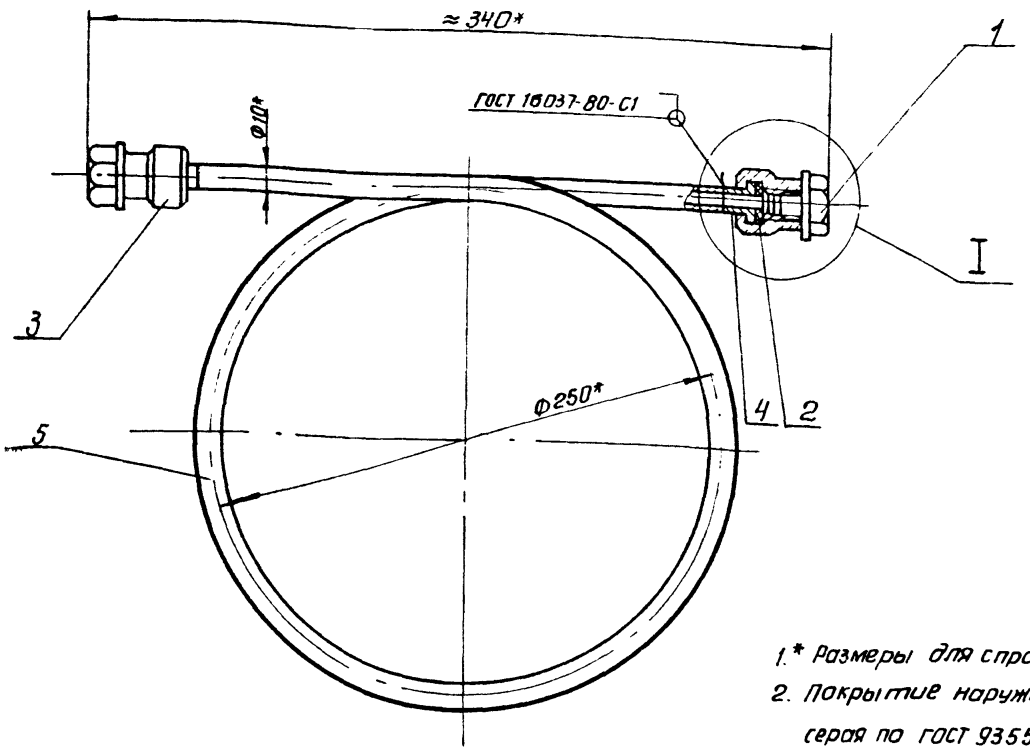

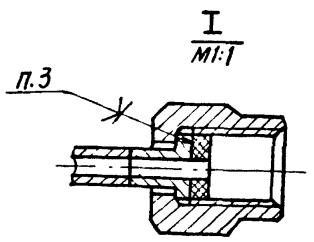

1.* Размеры для справок

2. Покрытие наружных поверхностей - эмаль ХС-710 серая по ГОСТ 9355-81 по грунтовке ХС-010 ГОСТ 9355-81.

3. Клей БФ-2 ГОСТ 12172-74.

					1280 000.00.000СБ		
Изм	Лист	№ докум.	Подп.	Дата	Компенсатор Сборочный чертеж	Лит.	Масса 1,1 / Масштаб 1:2
Разраб		Окунецкая				Лист	Листов: 1
Пров		Шифрина				ЦНИИЭП инж. оборудования	
Т. контр.							
Н. контр		Хромихина					
Утв		Сухаренко					

Формат А3

Формат	Зона	Поз.	Обозначение	Наименование	Кол	Примечание
				Документация		
А3			1280.00.00.000СБ	Сборочный чертеж		
				Детали		
А4		1	1280.00.00.001	Пробка	2	
А4		2	1280.00.00.002	Прокладка	2	
А4		3	1280.00.00.003	Гайка	2	
А4		4	1280.00.00.004	Ниппель	2	
А4		5	1280.00.00.005	Петля	1	

					1280.00.00.000		
Изм	Лист	№ докум.	Подп.	Дата	Компенсатор	Лит	Лист / Листов 1
Разраб		Окунецкая					
Пров		Шифрина				ЦНИИЭП инж. оборудования	
Н. контр.		Хромихина					
Утв		Шифрина					

Формат А4

1280 00.00 001

20 (V)

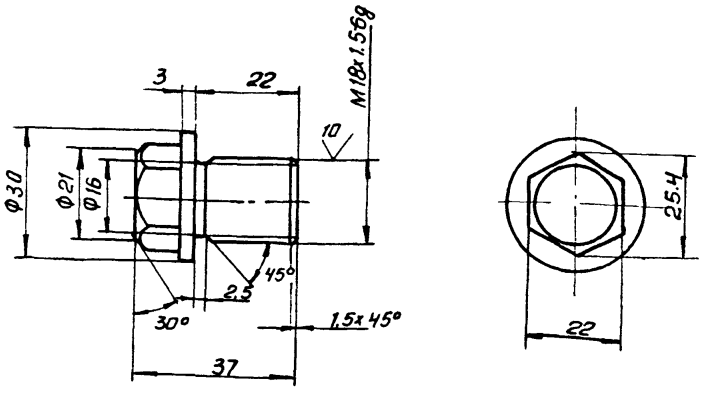

Предельные отклонения размеров: h14, $\pm \frac{IT14}{2}$

Инв. № подл. | Подп. и дата | Взам. инв. № | Инв. № дубл. | Подп. и дата

					1280 00.00. 001		
Изм.	Лист	№ докум.	Подп.	Дата	Пробка	Лит.	Масса 0.07 / Масштаб 1:1
Разраб.		Окунецкая				Лист	Листов 1
Пров.		Шифрина				ЦНИИЭП инж. оборудования	
Т. контр.							
Н. контр		Хромихина			Ст.3 ГОСТ 380-71		
Утв		Шифрина					

Копировал Антипова 21084-03 32 Формат А4

1286.00.00.000СБ

А-А
М 1:5 повернуто

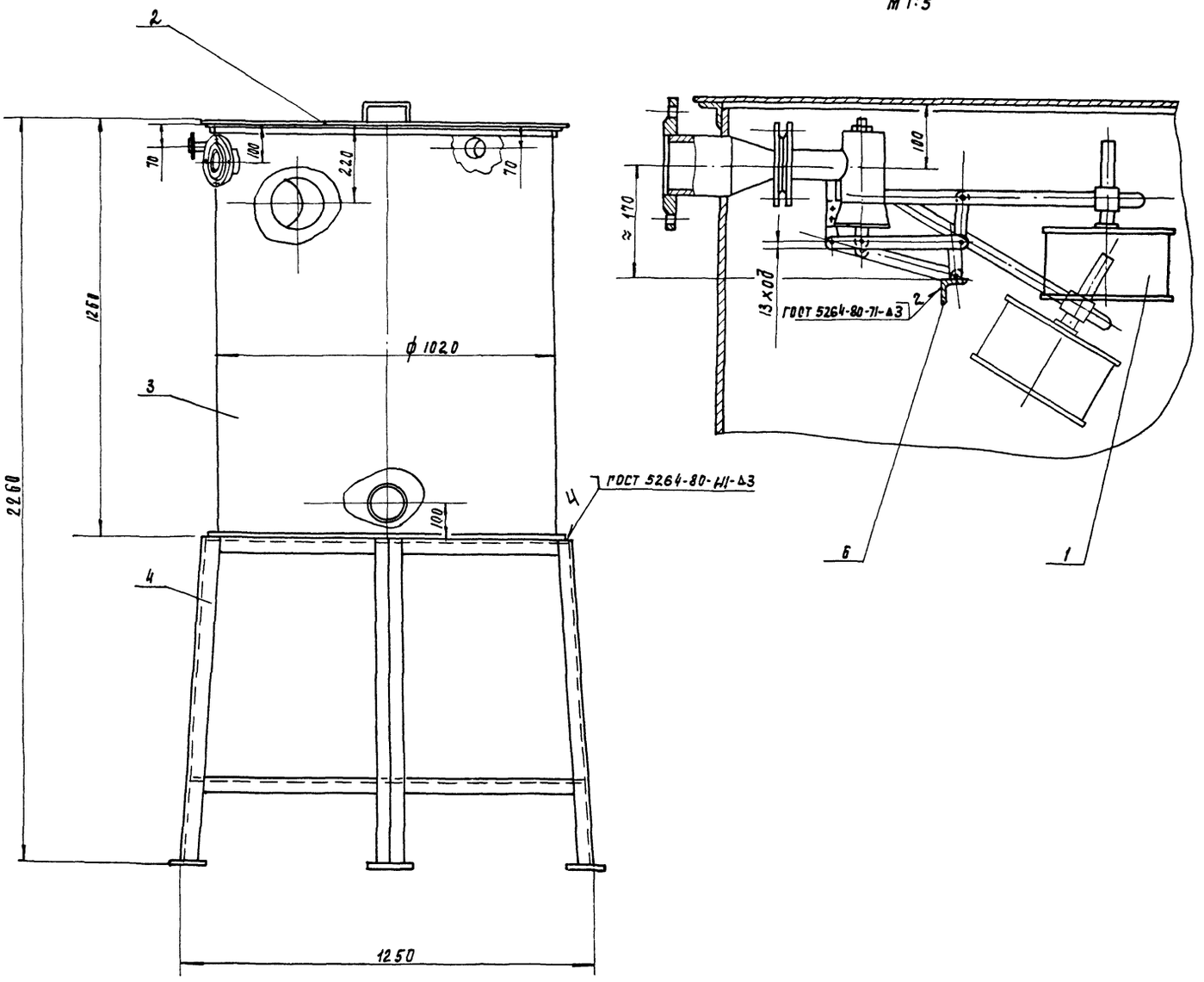

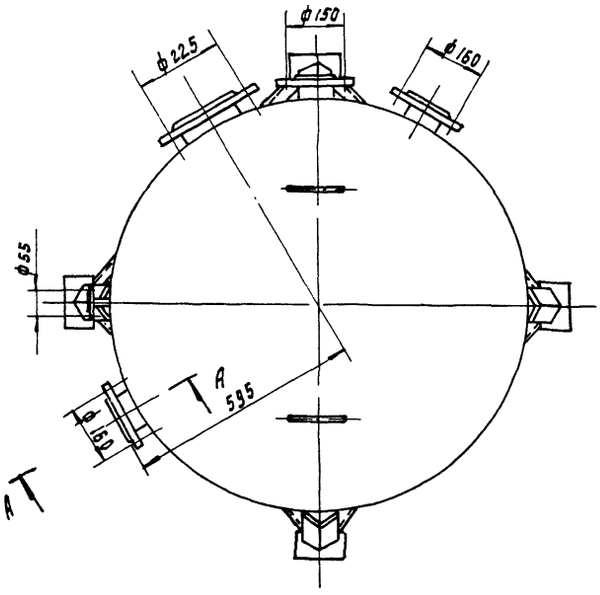

Техническая характеристика

1. Вместимость аппарата, м³ – 0.9
2. Среда – вода
3. Давление в аппарате – без давления

Технические требования

1. *Размеры для справок
2. Покрытие наружных поверхностей -эмаль ХС-710 серая ГОСТ 9355-81 по грунтовке ХС-010 ГОСТ 9355-81
3. Деталь поз. 6 приварить к стенке бака после регулировки клапана.

				1286.00.00.000 СБ	
Изм.	Лист	№ докум.	Подп.	Дата	
Разраб.		Окунецкая			Бак разрыва струи. Сборочный чертеж
Пров.		Шифрина			
Т. контр.					
ГКО		Графский			
Н. контр.		Хромихина		11.95	
Утв.		Сухаренко			

Лит.	Масса	Масштаб
	460	1:10
Лист	Листов 1	

ЦНИИЭП инж. оборудования.

Копировал Родлевская Формат А2

Форм	Зона	Поз	Обозначение	Наименование	Кол	Примечание
				Документация		
А2			1286.00.00 000. СБ	Сборочный чертеж		
				Сборочные единицы		
А4		1	1286.01.00. 000	Крышка	1	
А4		2	1286.02. 00. 000	Бак	1	
А4		3	1286. 03. 00. 000	Подставка	1	
А4		4	1286. 04. 00 000	Клапан поплавковый Ду 40	1	
				Детали		
Б4		6	1286. 00. 00. 001	Упор		
				Уголок 32×32×3-Б-ГОСТ8509-72 / Ст.3 ГОСТ 535-79		
				L = 998 h 14	1	1.45кг

Изм	Лист	№ докум	Подп	Дата
Разраб		Окунецкая		
Пров		Шифрина		
Н контр		Хромихина		
Утв		Шифрина		

1286 00 00 000

Бак разрыва струи

Лит	Лист	Листов
		1

ЦНИИЭП инж оборудования

Формат А4

Форм	Зона	Поз	Обозначение	Наименование	Кол	Примечание
				Документация		
А4			1286 01 00. 000 СБ	Сборочный чертеж		
				Детали		
А4		1	1286 01.00 001.	Ручка	2	
Б4		2	1286. 01. 00. 002	Диск		
				Лист Б-3 ГОСТ 19903-74 / Ст3 ГОСТ 16523-70		
				Ф 1095 h 14	1	22кг

Инв № подл. | Подп и дата | Взам инв № | Инв № дубл | Подп и дата

Изм	Лист	№ докум	Подп	Дата
Разраб		Окунецкая		
Пров		Шифрина		
Н контр		Хромихина		
Утв		Шифрина		

1286 01 00 000

Крышка

Лит	Лист	Листов
		1

ЦНИИЭП инж оборудования

Формат А4

			Обозначение	Наименование	Кол	Примечание
				Документация		
А3			1286. 02. 00. 000 СБ	Сборочный чертеж		
				Детали		
А4		1	1286. 02 00. 001	Корпус	1	
Б4		2	1286. 02. 00. 002	Окантовка		
				Уголок 32×32×3-Б-ГОСТ8509-72 / Ст.3 ГОСТ 535-79		
				L = 3.23м	1	4.72кг
		3	1286. 02. 00. 003	Дно		
				Лист Б-10 ГОСТ 19903-74 / Ст3 ГОСТ 14637-79		
				Ф 1040 h 14	1	66 кг
Б4		4	1286. 02. 00. 004	Патрубок		
				Труба 15×2.5 ГОСТ 3262-75		
				L = 100 h 14	1	0.1кг
Б4		5	1286. 02. 00. 005	Патрубок		
				Труба 89×4 ГОСТ 10704-76 / Д ГОСТ 10705-80		
				L = 100 h 14	3	0.3кг
Б4		6	1286. 02. 00. 006	Патрубок		
				Труба 159×4 ГОСТ 10704-76 / Д ГОСТ 10705-80		
				L = 100 h 14	1	1.53кг

Изм	Лист	№ докум	Подп	Дата
Разраб		Окунецкая		
Пров		Шифрина		
Н конт		Хромихина		
Утв		Шифрина		

1286 02 00 000

Бак

Лит	Лист	Листов
	1	2

ЦНИИЭП инж оборудования

Формат А4

Форм	Зона	Поз	Обозначение	Наименование	Кол	Примечание
				Стандартные изделия		
		8		Переход К 89×3.5-45×2.5 ГОСТ 17378-83 / Фланец ГОСТ 12820-80	1	
		9		1-15-6	2	1ответн
		10		1-40-6	1	
		11		1-80-10	4	2ответн
		12		1-80-6	2	1ответн.

Инв № подл. | Подп и дата | Взам инв № | Инв № дубл | Подп и дата

Изм	Лист	№ докум	Подп	Дата

1286 02 00 000

Лист 2

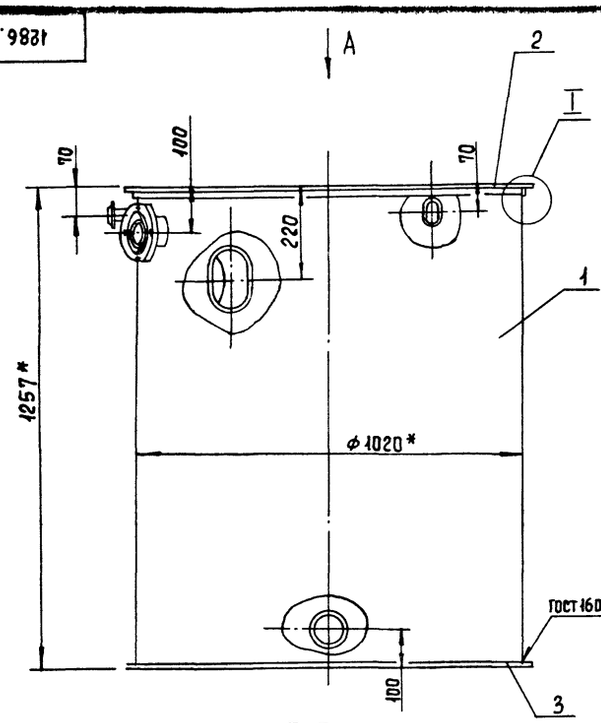

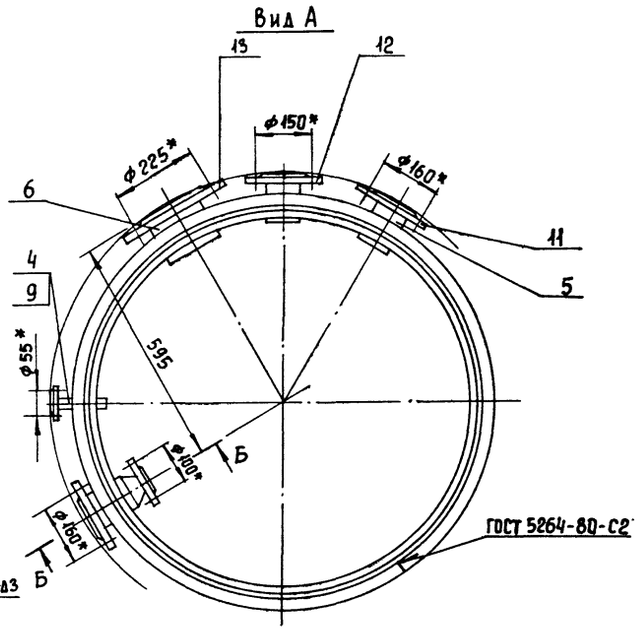

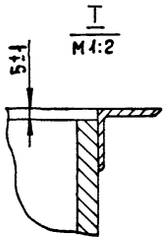

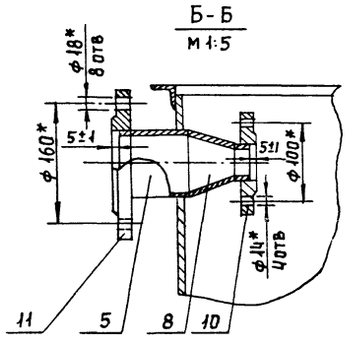

1. Неуказанные сварные швы - У17-Д3 по ГОСТ 16037-80
2. *Размеры для справок
3. Неуказанные предельные отклонения размеров: $\frac{JT14}{2}$

					1286.02.00.000 СБ			
Изм	Лист	№ докум	Подп.	Дата	Бак Сборочный чертеж	Лит	Масса	Масштаб
Разраб		Окунецкая					397	1:10
Пров		Шиффрина				Лист	Листов 1	
Т. контр.						ЦНИИЭП инж. оборудования		
Н. контр		Хромихина		11.85				
Утв.		Шиффрина						

Формат А3

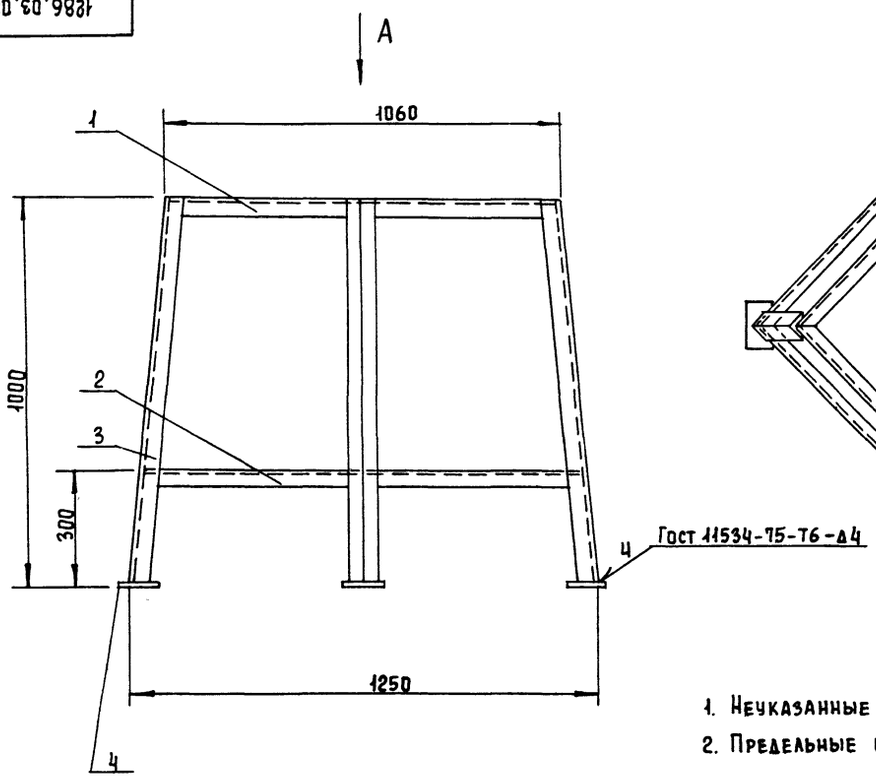

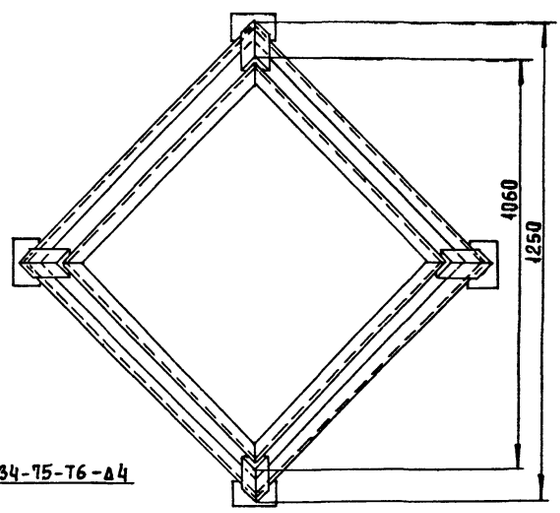

1. Неуказанные сварные швы - С2 по ГОСТ 5264-80
2. Предельные отклонения размеров h14; $\pm \frac{JT14}{2}$

					1286.03.00.000 СБ			
Изм	Лист	№ докум.	Подп.	Дата	Подставка Сборочный чертеж	Лит	Масса	Масштаб
Разраб		Окунецкая					32,4	1:10
Пров.		Шиффрина				Лист	Листов 1	
Н. контр.						ЦНИИЭП инж. оборудования		
Н. контр		Хромихина		11.85				
Утв.		Шиффрина						

1286.01.00.000 СБ

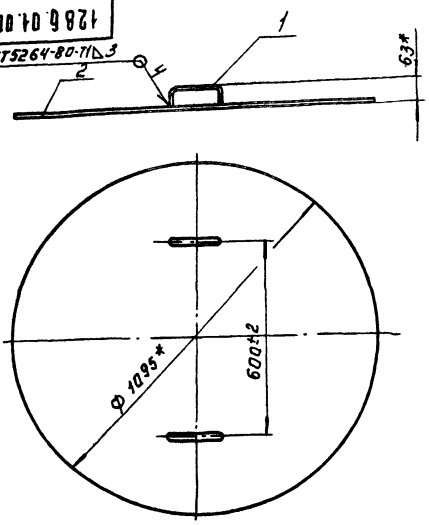

* Размер для справок.

						1286.01.00.000 СБ			
Изм.	Лист	№ докум.	Подп.	Дата					
Разраб.		Окунецкая			Крышка		Лит.	Масса	Масштаб
Пров.		Шифрина						22.3	1:10
Т. контр.					Сборочный чертеж.		Лист:	Листов: 1	
Н. контр.		Хромихина		11.85			ЦНИИЭП инж. оборудования		
Утв.		Шифрина							

Формат А4

1286.01.00.001

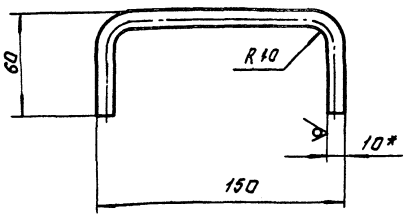

1. * Размер для справок
2. Предельные отклонения размеров: $h14; \pm \frac{IT14}{2}$

						1286.01.00.001			
Изм.	Лист	№ докум.	Подп.	Дата					
Разраб.		Окунецкая			Ручка		Лит.	Масса	Масштаб
Пров.		Шифрина						0.14	1:2
Т. контр.							Лист:	Листов: 1	
Н. контр.		Хромихина		11.85	Круг 10-В-ГОСТ 2590-71 / Ст.3 ГОСТ 535-79		ЦНИИЭП инж. оборудования		
Утв.		Шифрина							

Формат А4

1286.02.00.006

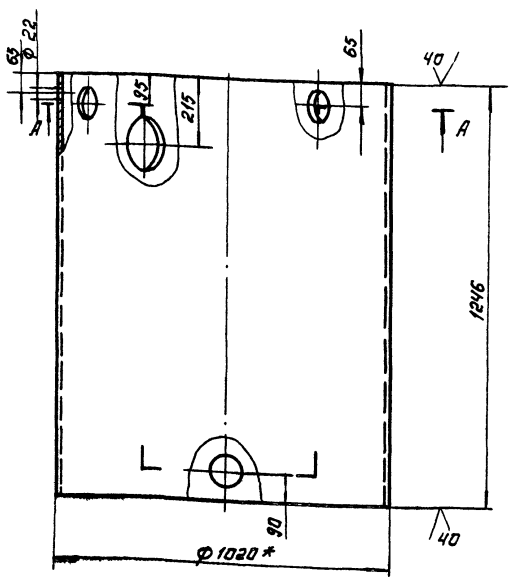

А-А

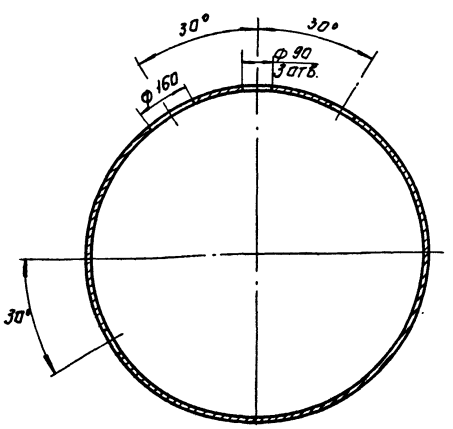

1. * Размер для справок.
2. Предельные отклонения размеров:
   $H14, h14, \pm \frac{IT14}{2}$.

						1286.02.00.006			
Изм.	Лист	№ докум.	Подп.	Дата					
Разраб.		Окунецкая			Корпус.		Лит.	Масса	Масштаб
Пров.		Шифрина						311	1:10
Т. контр.							Лист:	Листов: 1	
Н. контр.		Хромихина		11.85	Труба 1020×10 ГОСТ 10704-76 / Д ГОСТ 10705-80		ЦНИИЭП инж. оборудования		
Утв.		Шифрина							

Копировал: Луганова

Формат А3

Поз.	Обозначение	Наименование	Кол.	Примечание
		Документация		
А3	1286.03.00.000 СБ	Сборочный чертеж		
		Детали		
Ач	1 1286.03.00.001	Связь	4	
Ач	2 1286.03.00.001-01	Связь	4	
Ач	3 1286.03.00.002	Опора	4	
Бч	4 1286.03.00.003	Пластина Лист Б-10 ГОСТ 19903-74 Ст3 ГОСТ 14637-79		
		□80 h14	4	0.35кг

Изм.	Лист	№ докум.	Подп.	Дата
Разраб.		Окунецкая		
Пров.		Шифрина		
Н. контр.		Хромихина		11.85
Утв.		Шифрина		

1286.03.00.000

Подставка

Лит.	Масса	Масштаб
Лист 1	Листов 1	

ЦНИИЭП инж. оборудования

1286.03.00.002

V (V)

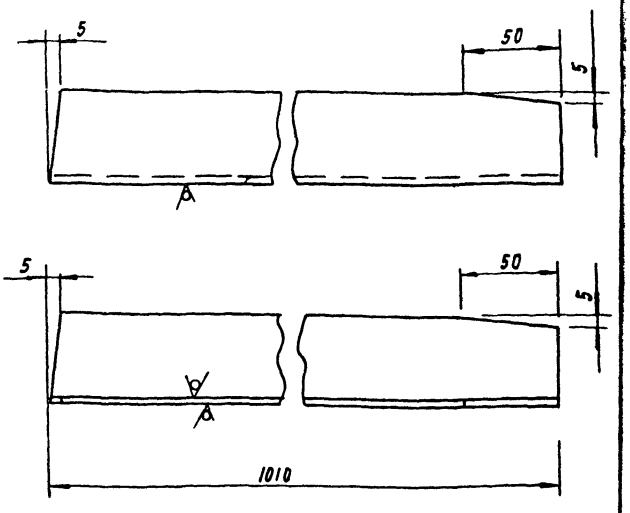

Предельные отклонения размеров:

h14; $\pm \frac{IT14}{2}$

Изм.	Лист	№ докум.	Подп.	Дата
Разраб.		Окунецкая		
Пров.		Шифрина		
Т. контр.				
Н. контр.		Хромихина		11.85
Утв.		Шифрина		

Опора

Лит.	Масса	Масштаб
	3.1	1:2
Лист	Листов 1	

Уголок 50×50×4 ГОСТ 8509-72 / Ст3 ГОСТ 535-79

ЦНИИЭП инж. оборудования.

1286.03.00.001

А (V)

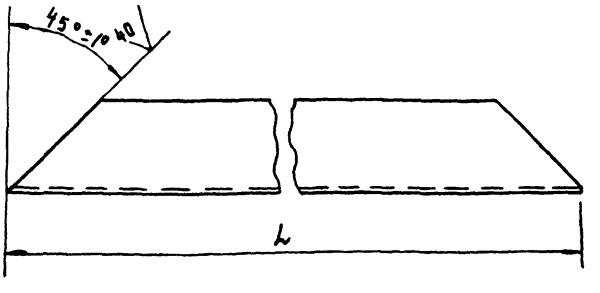

Обозначение	L мм	Масса кг
1286.03.00.001	740 h14	2.2
-01	850 h14	2.7

Изм.	Лист	№ докум.	Подп.	Дата
Разраб.		Окунецкая		
Пров.		Шифрина		
Т. контр.				
Н. контр.		Хромихина		11.85
Утв.		Шифрина		

Связь

Лит.	Масса	Масштаб
	См. табл.	1:2
Лист	Листов 1	

Уголок 50×50×4 ГОСТ 8509-72 / Ст3 ГОСТ 535-79

ЦНИИЭП инж. оборудования

1287.00.00.000 СБ

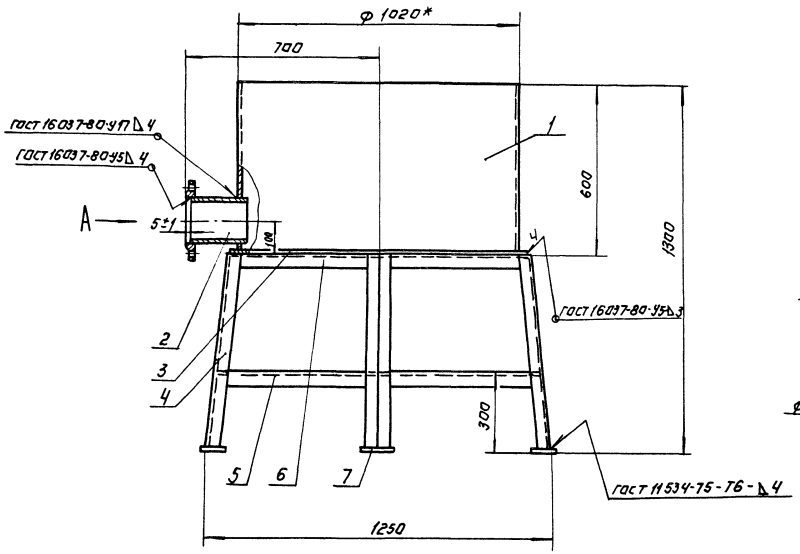

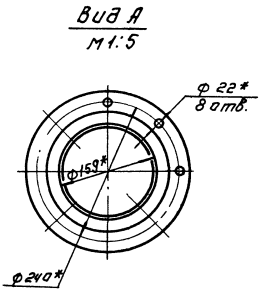

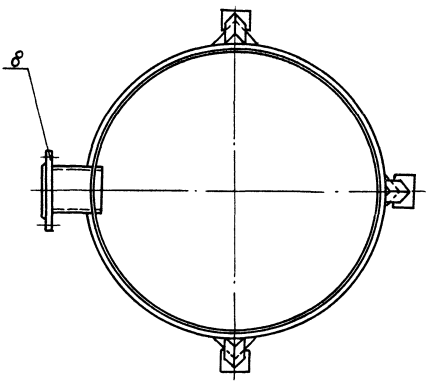

Техническая характеристика.

1. Вместимость $м^3$ – 0.4
2. Среда – сода, гипосульфит натрия.

Технические требования.

1. Неуказанные сварные швы – У1-◺3 по ГОСТ 5264-80.
2. * Размеры, для справок.
3. Неуказанные предельные отклонения размеров: $H16; \pm \frac{IT16}{2}$.
4. Покрытие наружных поверхностей-эмаль ХС-710 серая ГОСТ 9355-81 по грунтовке ХС-010 ГОСТ 9355-81.

					1287.00.00.000 СБ			
ИЗМ	ЛИСТ	№ ДОКУМ	ПОДП	ДАТА	БАК ЗАТВОРНЫЙ СБОРОЧНЫЙ ЧЕРТЕЖ.	ЛИТ.	МАССА 240	МАСШТАБ 1:10
РАЗРАБ.		ОКУНЕЦКАЯ				ЛИСТ:	ЛИСТОВ: 1	
ПРОВ.		ШИФРИНА						
Т. КОНТР								
Т.КО		ГРАШСКИЙ				ЦНИИЭП ИНЖ. ОБОРУДОВАНИЯ		
Н. КОНТР		ХРОМИХИНА		11-85				
УТВ		ШИФРИНА						
КОПИРОВАЛ: ЛОГИНОВА					21084-03 38	ФОРМАТ: А2		

1287.00.00.001

20 √(√)

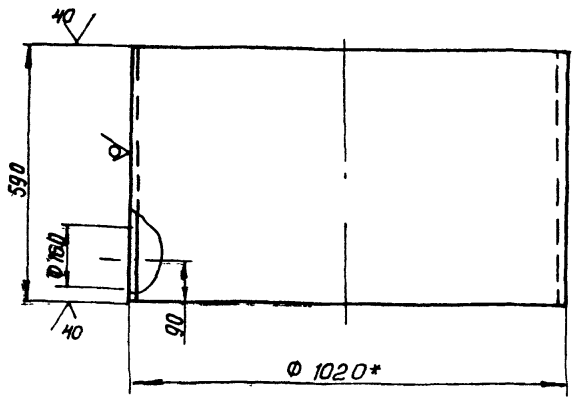

1.* Размер для справок.

2. Предельные отклонения размеров:
h 14, h 14; ± IT14/2

Изм.	Лист	№ докум.	Подп.	Дата	1287.00.00.001			
Разраб.		Окунецкая			Бак	Лит	Масса	Масштаб
Проверил		Шифрина					120	1:10
Т контр						Лист:	Листов 1	
Н. контр		Хромихина		11.85	Труба 1020×8 ГОСТ 10704-76 / Д ГОСТ 10705-80	ЦНИИЭП инж оборудования		
Утв.		Шифрина						

Формат А4

1287.00.00.005

А (√)

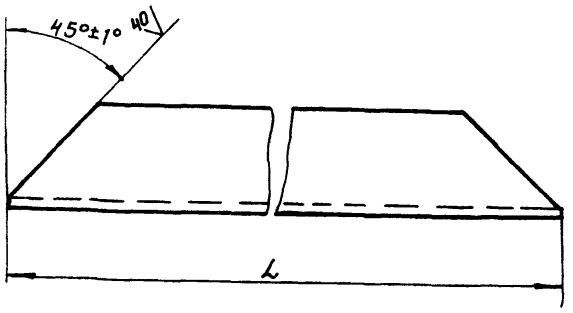

Обозначение	L мм	Масса кг
1287.00.00.005	850 h14	2.7
-01	940 h14	2.9

Изм	Лист	№ докум	Подп.	Дата	1287 00 00.005			
Разраб.		Окунецкая			Связь	Лит.	Масса	Масштаб
Пров.		Шифрина					См. табл.	1:2
Т контр						Лист	Листов: 1	
Н контр		Хромихина		11.85	Уголок 50×50×4-Б-ГОСТ8509-72 / Ст3ГОСТ 535-79	ЦНИИЭП инж. оборудования		
Утв.		Шифрина						

Инв. № подл. | Подп. и дата | Взам. инв. № | Инв. № дубл. | Подпись и дата

Формат А4

1287.00.00.004

20 √(√)

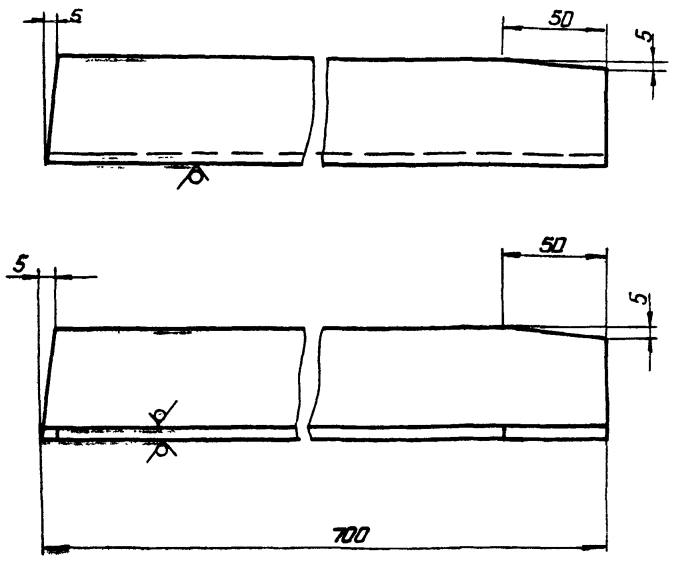

Предельные отклонения размеров: h14; ± IT14/2

Изм.	Лист	№ докум.	Подп.	Дата	1287.00.00.004			
Разраб.		Окунецкая			Опора	Лит.	Масса	Масштаб
Пров.		Шифрина					2,1	1:2
Т контр.						Лист	Листов: 1	
Н контр.		Хромихина		11.85	Уголок 6-50×50×4 ГОСТ 8509-72 / Ст. 3 ГОСТ 535-79	ЦНИИЭП инж. оборудования		
Утв		Шифрина						

Формат А4

Формат	Зона	Поз.	Обозначение	Наименование	Кол.	Примечание
				Документация		
А2			1287.00.00.000 СБ	Сборочный чертеж		
				Детали		
А4		1	1287.00.00 001	Бак	1	
Б4		2	1287.00.00.002	Патрубок		
				Труба 159×4 ГОСТ 10704-76 / Д ГОСТ 10705-80		
				L = 200 h 14	1	3.0 кг
Б4		3	1287.00.00 003	Дно		
				Лист Б-10 ГОСТ 19903-74 / Ст 3 ГОСТ 14637-79		
				Ф1040 h 14	1	8.7 кг
А4		4	1287.00 00 004	Опора	4	
А4		5	1287 00 00 005	Связь	4	
А4		6	1287 00 00 005-01	Связь	4	
Б4		7	1287 00 00 006	Пластина		
				Лист Б-10 ГОСТ 19903-74 / Ст 3 ГОСТ 14637-79		
					4	0.35 кг
				Стандартные изделия		
		8		Фланец 1-150-10 ГОСТ 12820-80	2	Готовят.

Инв. № подл. | Подп. и дата | Взам. инв. № | Инв. № дубл. | Подп. и дата

Изм	Лист	№ докум	Подп.	Дата	1287.00.00.000			
Разраб.		Окунецкая			Бак затворный	Лит.	Лист	Листов
Пров.		Шифрина						1
Н. контр.		Хромихина		11.85		ЦНИИЭП инж. оборудования		
Утв.		Шифрина						

Копировал. Антипова 21084-03 39 Формат А4

1310.00.00.000 СБ

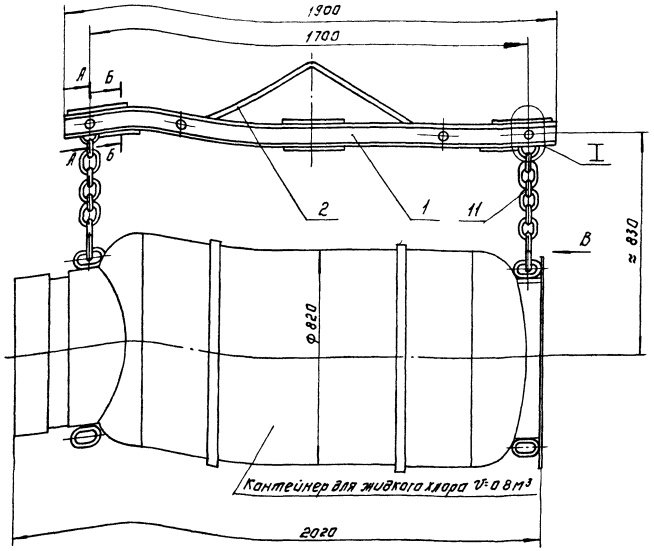

Вид В
М1:2

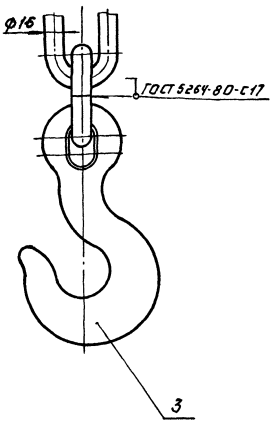

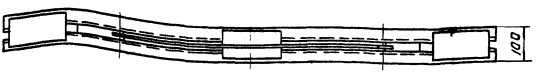

А-А
М1:2

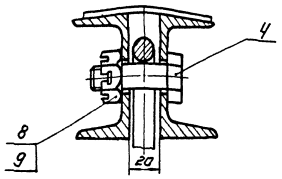

Б-Б
М1:2

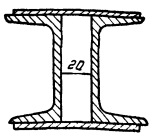

I
М1:2

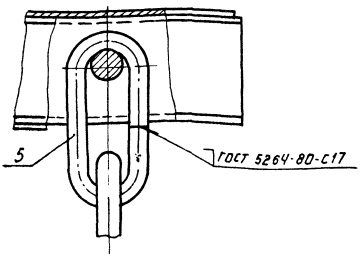

Техническая характеристика.

Грузоподъёмность, кг — 2000

Технические требования.

1. Размеры для справок.
2. Покрытие металлических поверхностей - эмаль ХС-710 серая ГОСТ 9355-81 по грунтовке ХС-010 ГОСТ 9355-81.
3. Клеймение производится и паспорт разрабатывается заводом-изготовителем согласно „Правил устройства и безопасной эксплуатации грузоподъёмных кранов" п. 98. Госгортехнадзор, 1969 г.

Изм.	Лист	№ докум.	Подп.	Дата	1310.00.00.000 СБ	
Разраб.		Янчецкая			Траверса для подъема контейнера. Сборочный чертеж	Лит. / Масса / Масштаб: 4,25 / 1:10
Пров.		Шифрина				Лист / Листов: 1
Т. контр.						
Н. контр.		Хромякина		11.85		ЦНИИЭП инж. оборудования
ГИП		Гращский				
Утв.		Скаженко				

Копировал Логинова

1310.00.00.003

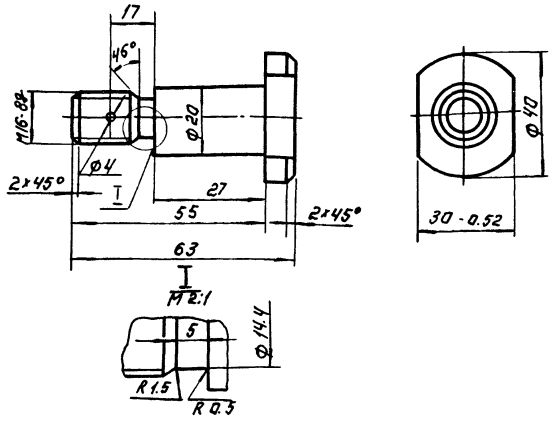

Неуказанные предельные отклонения размеров: H14; h14; $\pm\frac{JT14}{2}$

ИЗМ	ЛИСТ	№ ДОКУМ.	ПОДП.	ДАТА	1310.00.00.003
РАЗРАБ.		ОКУНЕЦКАЯ			ПАЛЕЦ
ПРОВ.		ШИФРИНА			
Н. КОНТР.		ХРОМИХИНА		11.85	Ст 3 ГОСТ 380-71
УТВ.		ШИФРИНА			

ЛИТ	МАССА	МАСШТАБ
	0.25	1:1
ЛИСТ:	ЛИСТОВ 1	

ЦНИИЭП инж. оборудования

ФОРМАТ: А4

Формат	Зона	Поз.	Обозначение	Наименование	Кол.	Примеч.
				Документация		
А3			1310.01.00.000.СБ	Сборочный чертеж		
				Детали		
Б4		1	1310.01.00.001	Балка		
				Швеллер 8 ГОСТ 8240-72 / Ст.3 ГОСТ 535-79		
				L=1900 h14	2	13.3 кг
Б4		2	1310.01.00.002	Планка		
				Лист Б-5 ГОСТ 19903-74 / Ст.3 ГОСТ 14637-79		
				90h14×245h14	4	0.93 кг
Б4		3	1310.01.00.003	Планка		
				Лист Б-5 ГОСТ 19903-74 / Ст.3 ГОСТ 14637-79		
				90h14×150h14	2	0.55 кг

ИЗМ	ЛИСТ	№ ДОКУМ.	ПОДП.	ДАТА	1310.01.00.000
РАЗРАБ.		ОКУНЕЦКАЯ			РАМА
ПРОВ.		ШИФРИНА			
Т. КОНТР.		КРУГЛЯКОВА			
Н. КОНТР.		ХРОМИХИНА		11.85	
УТВ.		ШИФРИНА			

ЛИТ	ЛИСТ	ЛИСТОВ
		1

ЦНИИЭП инж. оборудования

ФОРМАТ: А4

1310.00.00.004

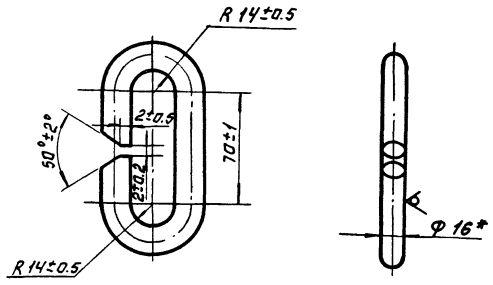

* Размер для справок.

ИЗМ	ЛИСТ	№ ДОКУМ.	ПОДП.	ДАТА	1310.00.00.004
РАЗРАБ.		ОКУНЕЦКАЯ			КОЛЬЦО ВЕРХНЕЕ
ПРОВ.		ШИФРИНА			
Н. КОНТР.		ХРОМИХИНА		11.85	Круг 16-В ГОСТ 2590-71 / Ст.3 ГОСТ 535-79
УТВ.		ШИФРИНА			

ЛИТ	МАССА	МАСШТ.
	0.45	1:2
ЛИСТ:	ЛИСТОВ 1	

ЦНИИЭП инж. оборудования

ФОРМАТ А4

Формат	Зона	Поз.	Обозначение	Наименование	Кол.	Примеч.
				Документация		
А2			1310.00.00.000 СБ	Сборочный чертеж		
				Сборочные единицы		
А4		1	1310.01.00.000.	Рама	1	
				Детали		
А4		2	1310.00.00.001	Подвеска	1	
А4		3	1310.00.00.002	Крюк	2	
А4		4	1310.00.00.003	Палец	4	
А4		5	1310.00.00.004	Кольцо верхнее	2	
				Стандартные изделия		
		8		Гайка М16-6Н.5 ГОСТ 5918-73	4	
		9		Шплинт 4×36.001 ГОСТ 397-79	4	
				Прочие изделия		
		11		Цепь А1-16×45 ГОСТ 2319-81 L=270 мм	2	

ИЗМ	ЛИСТ	№ ДОКУМ.	ПОДП.	ДАТА	1310.00.00.000
РАЗРАБ.		ОКУНЕЦКАЯ			ТРАВЕРСА ДЛЯ ПОДЪЕМА КОНТЕЙНЕРА
ПРОВЕР.		ШИФРИНА			
Н. КОНТР.		ХРОМИХИНА		11.85	
УТВ.		ШИФРИНА			

ЛИТ	ЛИСТ	ЛИСТОВ
		1

ЦНИИЭП инж. оборурудования

КОПИРОВАЛ ЛОГИНОВА 21084-03 41 ФОРМАТ: А4

1340.04.00.000 СБ

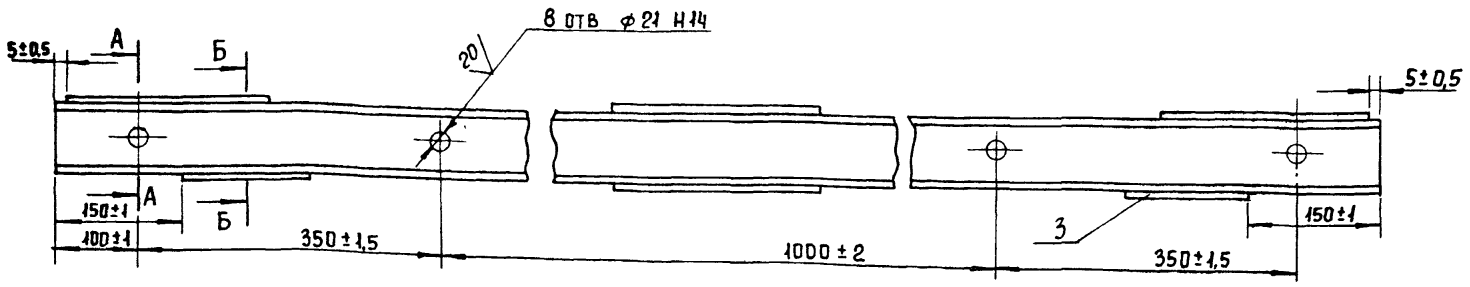

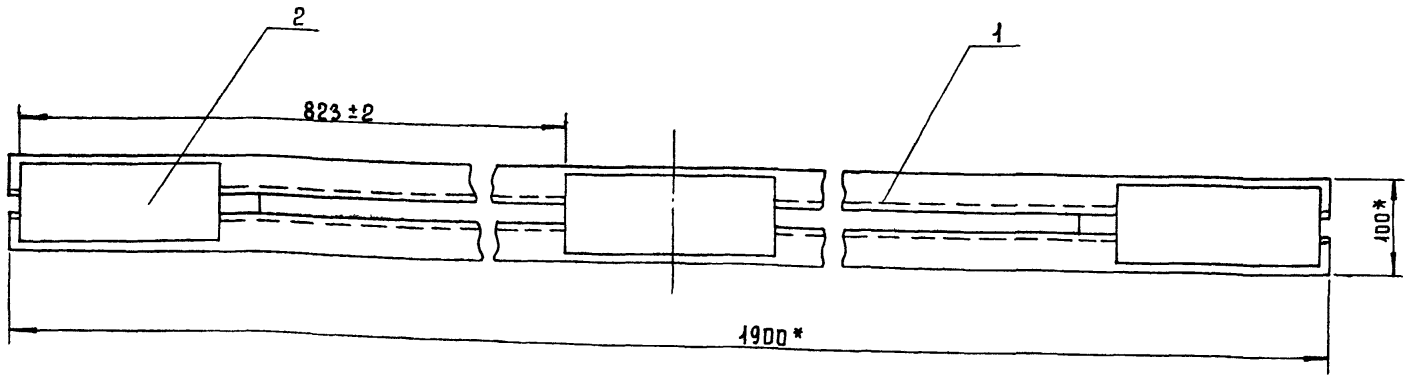

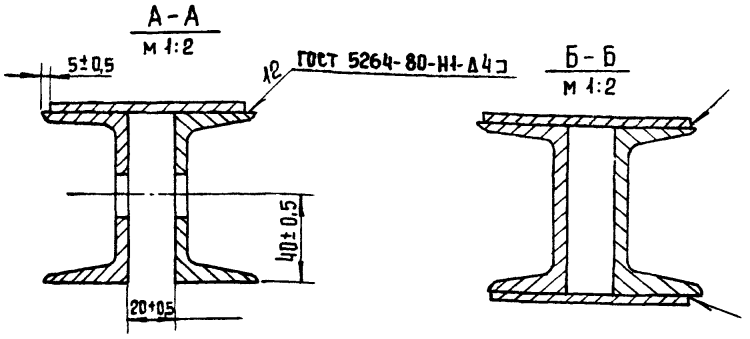

*Размеры для справок

					1340.04.00.000 СБ	
Изм	Лист	№ докум	Подп.	Дата	Рама Сборочный чертеж	Лит / Масса 31,5 / Масштаб 1:5
Разраб		Окунецкая				Лист / Листов 1
Провер.		Шиффрина				ЦНИИЭП инж. оборудования КО
Т. контр						
Н. контр		Хромихина		11.85		
Утв.		Графский				

Формат А3

1340.00.00.002

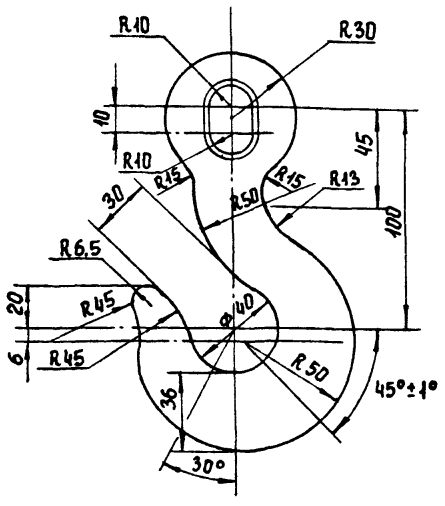

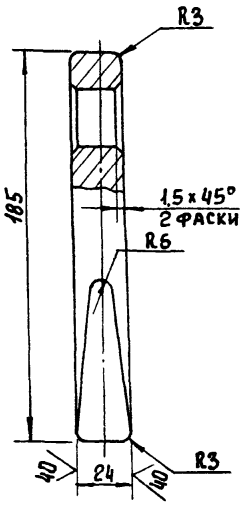

Предельные отклонения размеров H14, h14, ± JT14/2

					1340.00.00.002	
Изм	Лист	№ докум	Подп	Дата	Крюк	Лит / Масса 1,75 / Масштаб 1:2
Разраб		Окунецкая				Лист / Листов 1
Пров		Шиффрина				ЦНИИЭП инж. оборудования
Т. конт						
Н. конт		Хромихина		11.85	Сталь 45 ГОСТ 1050-74	
Утв		Шиффрина				

Формат А4

1340.00.00.001

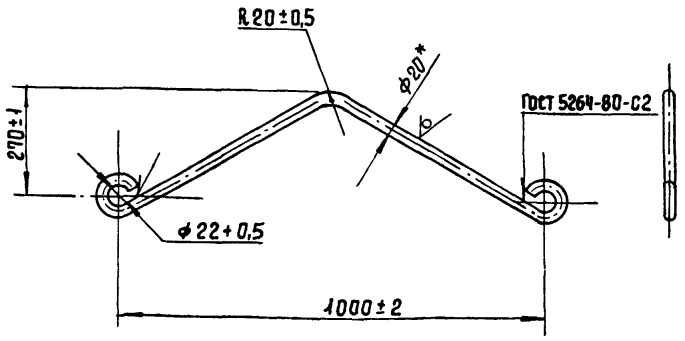

*Размер для справок

					1340.00.00.001	
Изм	Лист	№ докум.	Подп.	Дата	Подвеска	Лит. / Масса 2,2 / Масштаб 1:10
Разраб		Окунецкая				Лист / Листов 1
Пров.		Шиффрина				ЦНИИЭП инж. оборудования КО
Контр						
Н.конт		Хромихина		11.85	Круг 20-В-ГОСТ 2590-71 / Ст.3 ГОСТ 535-79	
Утв		Шиффрина				

Формат А4

Инв. № подл. | Подпись и дата | Взам. инв. № | Инв. № дубл. | Подпись и дата

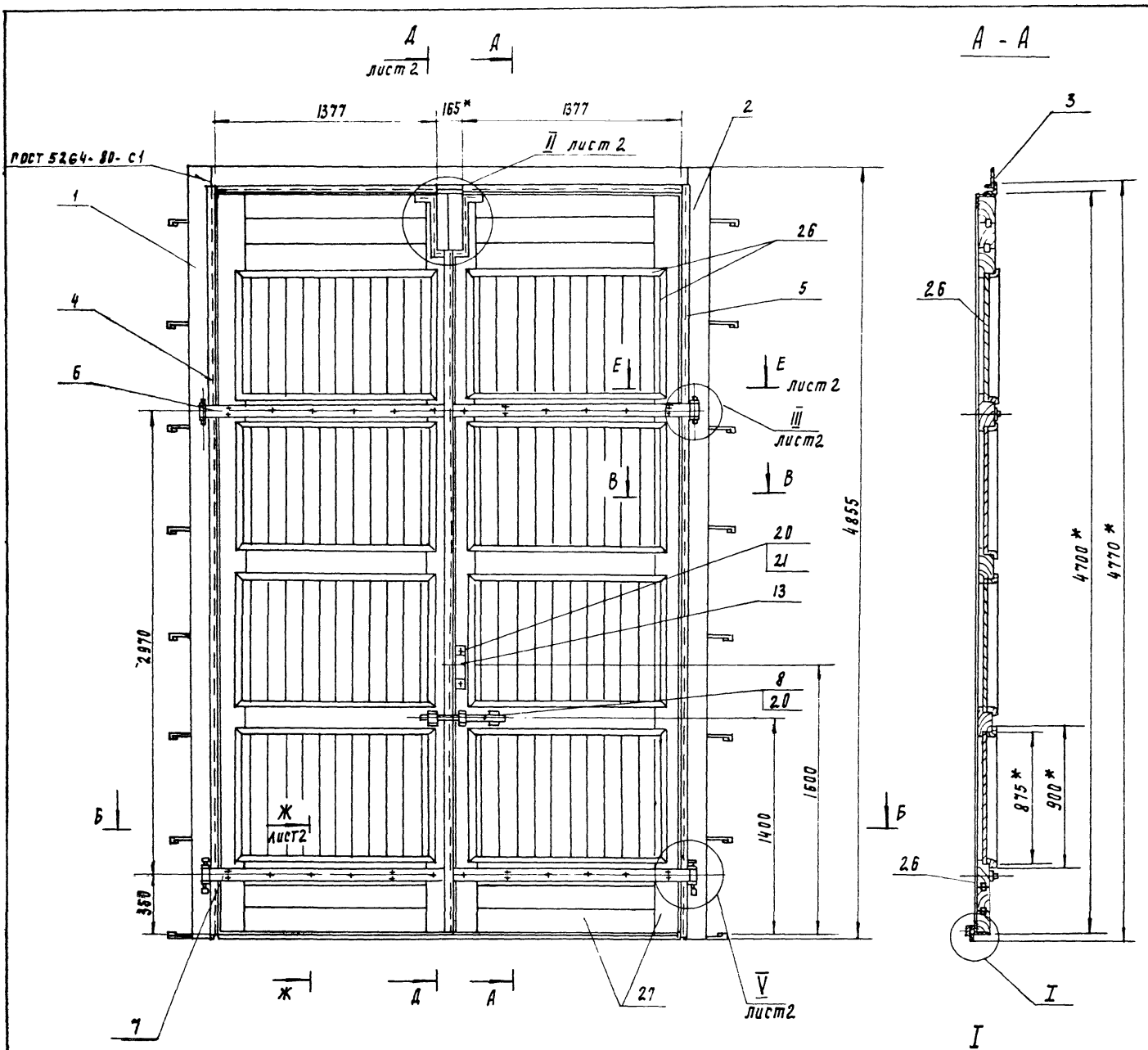

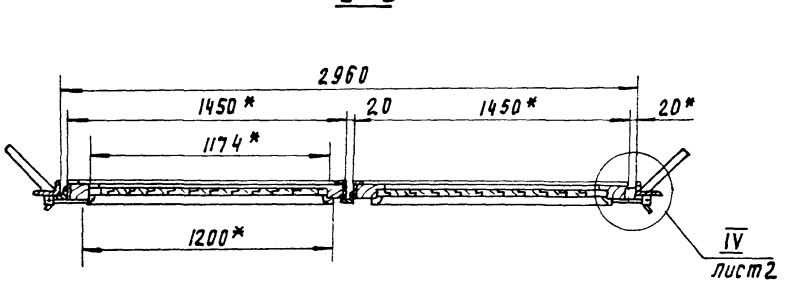

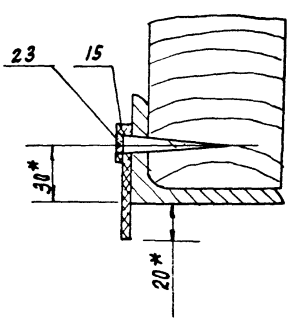

В - В
М1:5

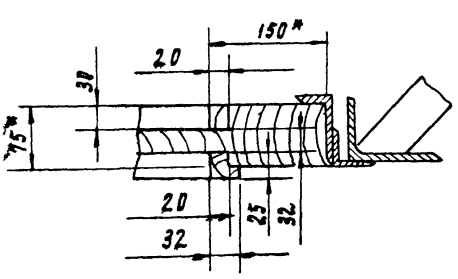

1* Размеры для справок

2. Предельные отклонения размеров: $h14$, $A14 \pm \frac{IT14}{2}$

3. Технические требования к обработке деревянных элементов ворот по ГОСТ 475-78.

4. Покрытие поверхностей - эмаль серая ХС-710 ГОСТ 9355-81 по грунтовке Х-010 ГОСТ 9355-81

Согласовано ГАИ Глебов

1476.00.00.000 СБ

Изм.	Лист	№ докум.	Подп.	Дата
Разраб.		Москвитина		
Пров.		Шифрина		
Т. контр.				
Н. контр.		Хромихина		11.85
Утв.		Рухаренко		

Ворота
Сборочный чертеж

Лит.	Масса	Масштаб
	873	1:20
Лист: 1	Листов: 2	

ЦНИИЭП инж. оборудования

II лист 1
М1:10

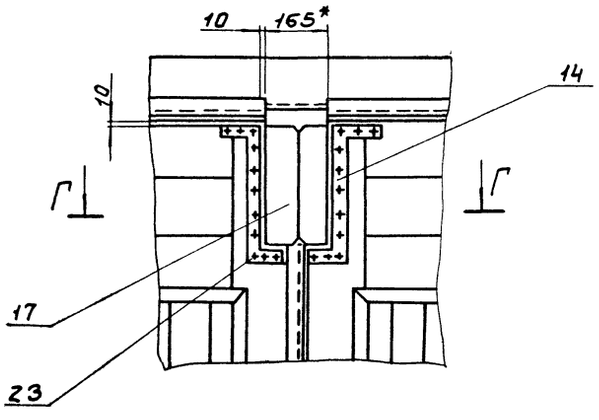

Г–Г
М1:5

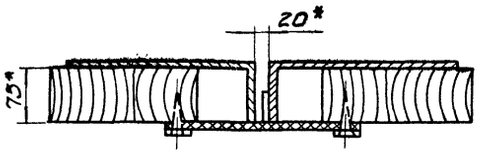

Е–Е лист 1
М1:5

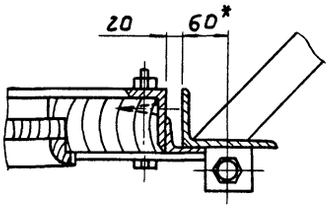

IV лист 1
М1:5

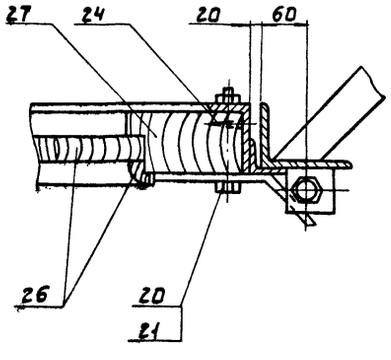

III лист 1
М1:5

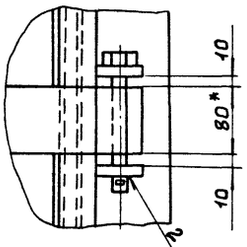

V лист 1
М1:5

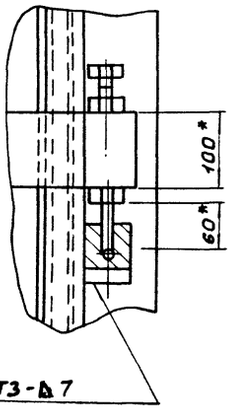

Д–Д лист 1
М1:5

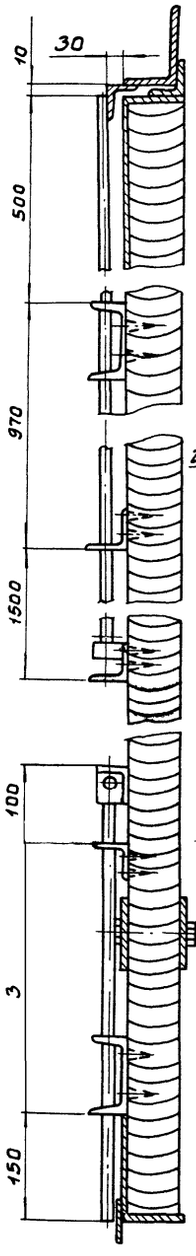

Вид И
М1:5

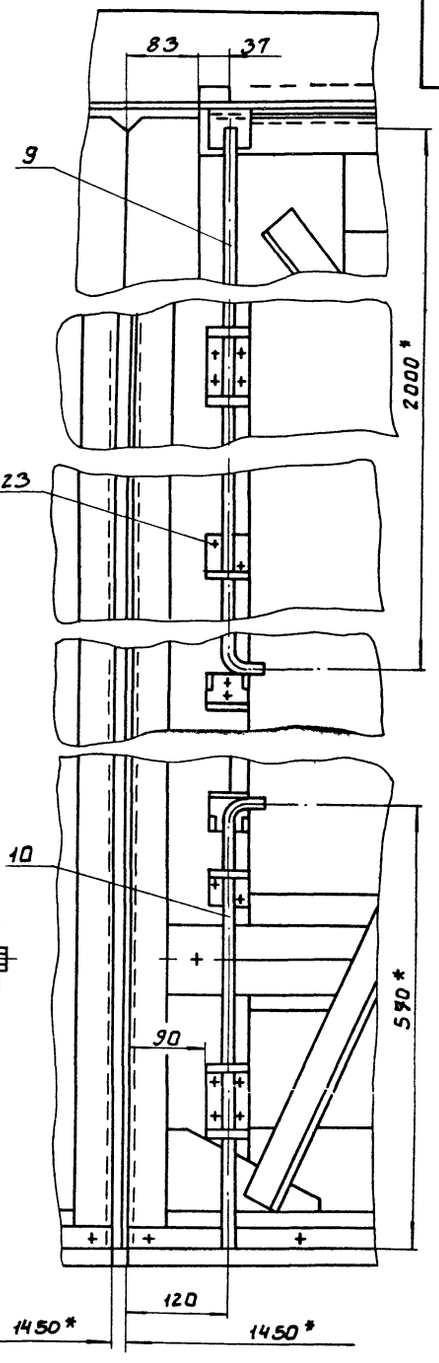

И

Ж–Ж лист 1
М1:5

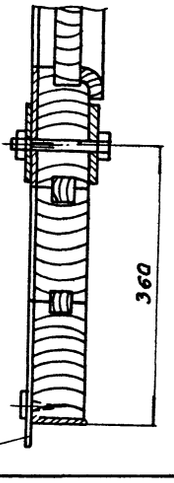

						1476.00.00.000СБ
Изм	Лист	N докум	Подп	Дата		Лист 2

Формат	Зона	Поз.	Обозначение	Наименование	Кол	Примеч.
				1476.01.00.000-02		
				Рис. 3		
				Детали		
А4		1	1476.01.00.001-02	Балка		
				Уголок 125×80×8-Б ГОСТ 8510-72 / Ст 3 ГОСТ 535-79		
				ℓ = 2975 h14	1	37 кг
А4		2	1476.01.00.003	Упор		
				Уголок Б-50×50×5 ГОСТ 8509-72 / Ст. 3 ГОСТ 535-79		
				ℓ = 50 h14	1	0,2 кг

Изм.	Лист	№ докум.	Подп.	Дата	1476.01.00.000	Лист 2

Формат А4

Формат	Зона	Поз.	Обозначение	Наименование	Кол	Примечан.
				Документация		
А3			1476.01.00 000 СБ	Сборочный чертеж		
				Переменные данные для исполнений:		
				1476.01 00 000		
				Рис. 1		
				Детали		
А4		1	1476 01 00 001	Балка	1	
А4		2	1476.01.00.002	Полоса	8	
				1476.01.00 000-01		
				Рис. 2		
				Детали		
А4		1	1476.01 00.001-01	Балка	1	
А4		2	1476.01.00.002-01	Полоса	8	

Взам. инв. № | Инв. № дубл. | Подпись и дата | Инв. № подл. | Подпись и дата

Изм.	Лист	№ докум.	Подп.	Дата	1476 01 00 000	Лит	Лист	Листов
Разраб		Москвитина			Окантовка		1	2
Пров		Шиффрина				ЦНИИЭП инженерного оборудования г. Москва		
Н. контр		Хромихина		11.85				
Утв		Шиффрина						

Формат А4

Формат	Зона	Поз.	Обозначение	Наименование	Кол.	Примеч.
				Стандартные изделия		
		20		Болт М12-6g × 125.58		
				ГОСТ 7798-70	40	
		21		Гайка М12-6Н.5		
				ГОСТ 5915-70	40	
				Шуруп 1 ГОСТ 1145-80		
		23		6×30	54	
		24		6×60	33	
				Материалы		
		26		Доска 32×100		
				ГОСТ 8486-66	110 м	
		27		Брус 75×150		
				ГОСТ 8486-66	35 м	

Изм.	Лист	№ докум.	Подп.	Дата	1476.01 00.000	Лист 2

Формат А4

Формат	Зона	Поз.	Обозначение	Наименование	Кол.	Примечание
				Документация		
А2			1476 00.00 000 СБ	Сборочный чертеж		
				Сборочные единицы		
А4		1	1476 01.00.000	Окантовка	1	
А4		2	1476.01 00.000-01	Окантовка	1	
А4		3	1476.01.00.000-02	Окантовка	1	
А4		4	1476.02.00.000	Рама	1	
А4		5	1476.02 00.000-01	Рама	1	
А4		6	1476.03.00.000	Петля	2	
А4		7	1476.04 00.000	Петля	2	
А4		8	1476.05.00 000	Задвижка	1	
А4		9	1476.06.00.000	Защелка	1	
А4		10	1476.06 00 000-01	Защелка	1	
				Детали		
А4		13	1475.00.00.001	Ручка	2	
А4		14	1476 00 00 002	Накладка	2	
А4		15	1475.00 00.003	Планка	2	
А4		16	1476.00.00.004	Уплотнение	2	
А4		17	1476.00.00.005	Шторка	2	

Взам. инв. № | Инв. № дубл. | Подпись и дата | Инв. № подл. | Подпись и дата

Изм.	Лист	№ докум.	Подп.	Дата	1476 00.00.000	Лит	Лист	Листов
Разраб		Москвитина			Ворота		1	2
Пров.		Шиффрина				ЦНИИЭП инженерного оборудования г. Москва		
Н. контр		Графский		11.85				
Утв.		Шиффрина						

Копировал Еремченко 21084-03 45 Формат А4

1476.01.00.002

1476.01.00.002 - изображено

1476.01.00.002-01 - зеркальное отражение

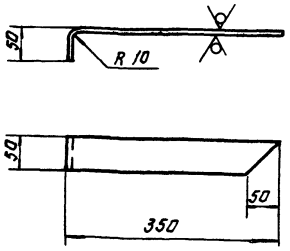

Предельные отклонения размеров: h14; $\pm \frac{JT14}{2}$

ИЗМ	ЛИСТ	№ ДОКУМ.	ПОДП.	ДАТА	1476.01.00.002		
РАЗРАБ.		МОСКВИТИНА			ПОЛОСА	ЛИТ.	МАССА 0.63	МАСШТАБ 1:10
ПРОВ.		ШИФРИНА				ЛИСТ	ЛИСТОВ: 1
Н.КОНТР.		ХРОМИЖИНА		11.85	Лист 6-4 ГОСТ 19903-74 / СТ.3 ГОСТ 14637-79	ЦНИИЭП инж. оборудования	
УТВ.		ШИФРИНА					

ФОРМАТ: А4

1476.01.00.001

1476.01.00.001

1476.01.00.001-01

Зеркальное отражение

Остальное см. 1476.01.00.001.

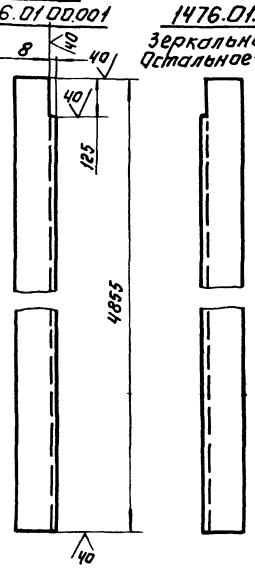

Предельные отклонения размеров: h14; $\pm \frac{JT14}{2}$

ИЗМ	ЛИСТ	№ ДОКУМ.	ПОДП.	ДАТА	1476.01.00.001		
РАЗРАБ.		МОСКВИТИНА			БАЛКА	ЛИТ.	МАССА 58.5	МАСШТАБ 1:10
ПРОВ.		ШИФРИНА				ЛИСТ	ЛИСТОВ: 1
Н.КОНТР.		ХРОМИЖИНА		11.85	Уголок 6-125×80×8 ГОСТ 18510-72 / СТ.3 ГОСТ 535-79	ЦНИИЭП инж. оборудования	
УТВ.		ШИФРИНА					

ФОРМАТ: А4

ИНВ. № ПОДЛ. | ПОДП. И ДАТА | ВЗАМ. ИНВ. № | ИНВ. № ДУБЛ. | ПОДП. И ДАТА

1476.01.00.000 СБ

Рис.1

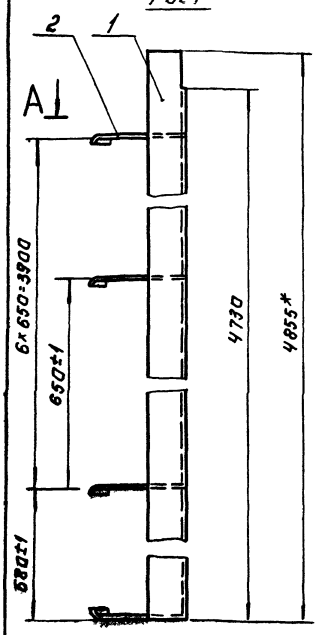

Рис.2

Остальное см. рис.1

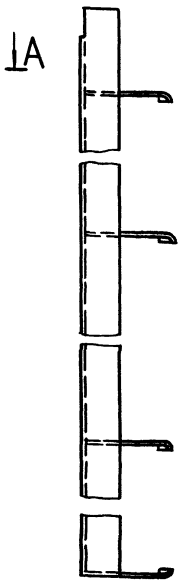

Рис.3

Остальное см. рис.1

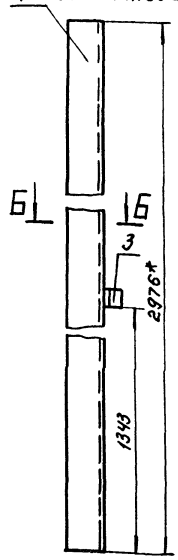

Б - Б



Обозначение	Рис.	Масса, кг
1476.01.00.000	1	63.54
-01	2	63.54
-02	3	37.2

А - А

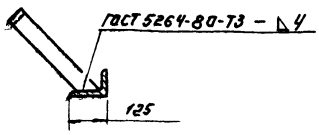

* Размеры для справок

ИЗМ	ЛИСТ	№ ДОКУМ.	ПОДП.	ДАТА	1476.01.00.000 СБ		
РАЗРАБ.		МОСКВИТИНА			ОКАНТОВКА СБОРОЧНЫЙ ЧЕРТЕЖ.	ЛИТ.	МАССА СМ. ТАБЛ.	МАСШТАБ 1:10
ПРОВ.		ШИФРИНА				ЛИСТ	ЛИСТОВ: 1
Н.КОНТР.		ХРОМИЖИНА		11.85		ЦНИИЭП инж. оборудования	
УТВ.		ШИФРИНА					

КОПИРОВАЛ: ЛОГИНОВА

21084-03 46 ФОРМАТ: А3

1476.02.00.000.СБ.

1476.02.00.000

1476.02.00.000-01-зеркальное отражение
остальное см. 1476.02.00.00.000.

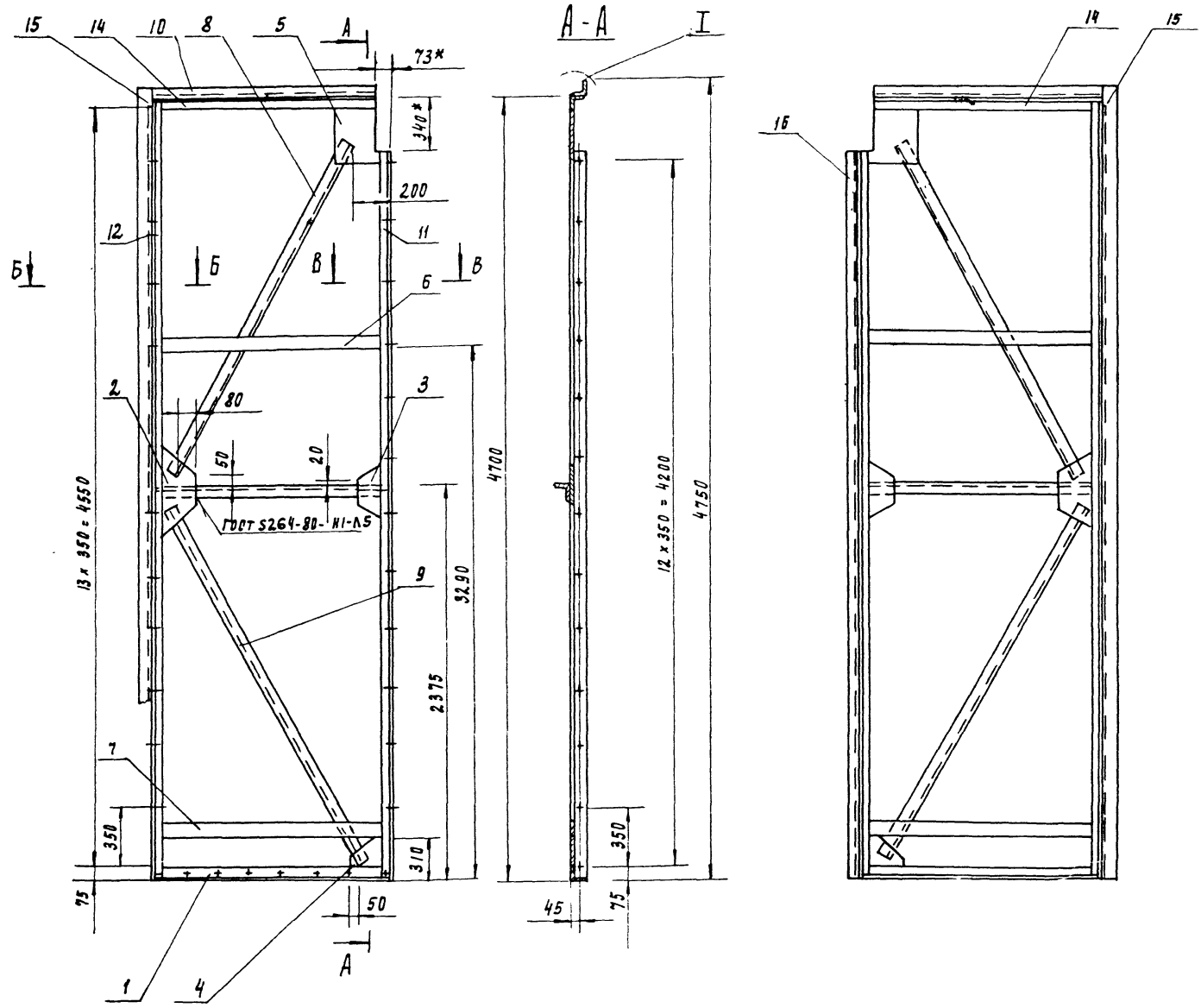

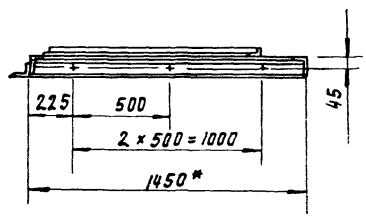

I
м 1:5

ГОСТ 5264-80-Н1-Л5

Б - Б
м 1:2

В - В
м 1:2

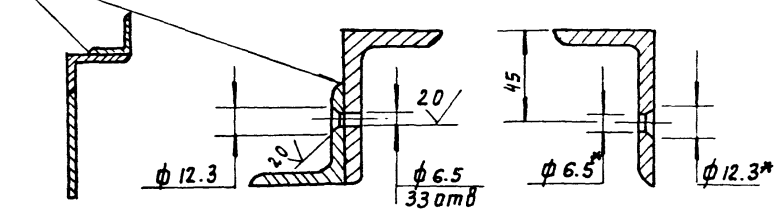

1. Неуказанные сварные швы - С1 по ГОСТ 5264-80
2. *Размеры для справок.
3. Предельные отклонения размеров: Н14 ± $\frac{IT\,14}{2}$

Обозначение	Масса кг
1476.02.00.000	130
-01	150.5

					1476.02.00.000 СБ	
Изм.	Лист	№ докум.	Подп.	Дата	Рама	Лит. / Масса / Масштаб
Разраб.		Москвитина				см. табл. / 1:20
Пров.		Шифрина			Сборочный чертеж.	Лист: / Листов: 1
Н. контр.		Хромихина				ЦНИИЭП инж. оборудования
Утв.		Шифрина				

Копировал Родаевская

1476 02 00 001

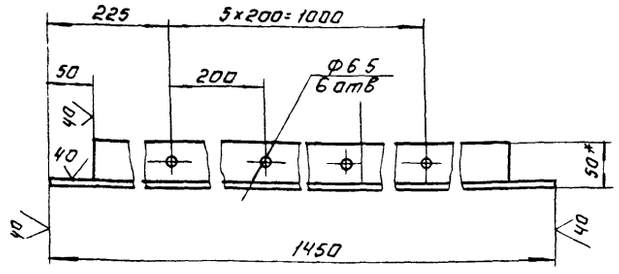

1 * Размер для справок.

2. Предельные отклонения размеров: H14; h 14; $\pm \frac{IT14}{2}$

Изм.	Лист	№ докум.	Подп.	Дата	1476.02.00.001			
Разраб.		Москвитина			Поперечина	Лит	Масса	Масштаб
Пров.		Шифрина					8.5	1:5
Т. контр.						Лист	Листов 1	
Н. контр.		Хромихина			Уголок 80×50×6-Б ГОСТ 8510-72 / Ст 3 ГОСТ 535-79	ЦНИИЭП инж. оборудования		
Утв.		Шифрина						

Формат А4

1476 02 00 002

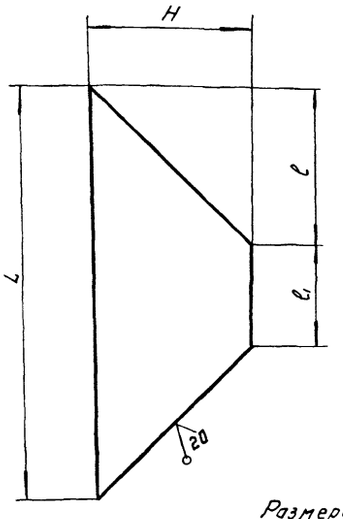

Размеры в мм

Обозначение	L	H	l	l1	Масса, кг
1476.02.00.002	550	200	200	150	3.3
-01	300	120	105	90	1

Предельные отклонения размеров h14; $\pm \frac{IT14}{2}$

Изм.	Лист	№ докум.	Подп.	Дата	1476.02.00.002			
Разраб.		Москвитина			Косынка.	Лит	Масса	Масштаб
Пров.		Шифрина					см. табл.	–
Т. контр.						Лист	Листов 1	
Н. контр.		Хромихина			Лист Б-Б ГОСТ 19903-74 / Ст 3 ГОСТ 535-79	ЦНИИЭП инж. оборудования		
Утв.		Шифрина						

Формат А4

Инв. № подл. | Подп. и дата | Взам. инв. № | Инв. № дубл. | Подп. и дата

Формат	Зона	Поз.	Обозначение	Наименование	Кол.	Примечание
Б4		10	1476.02.00.009	Поперечина.		
				Уголок 50×50×5-Б ГОСТ 8509-72 / Ст 3 ГОСТ 535-79		
				ℓ=1377 h14	1	5.2 кг
Б4		11	1476.02.00.010	Стойка		
				Уголок 80×50×6-Б ГОСТ 8510-72 / Ст 3 ГОСТ 535-79		
				ℓ=4354 h14	1	25.8 кг
Б4		12	1476.02.00.011	Стойка		
				Уголок 80×50×6-Б ГОСТ 8510-72 / Ст 3 ГОСТ 535-79		
				ℓ=4688 h14	1	27.8 кг
				Переменные данные для исполнений:		
				1476.02.00.000		
А4		14	1476.02.00.013	Поперечина	1	
А4		15	1476.02.00.014	Стойка	1	
				1476.02.00.000-01		
А4		14	1476.02.00.013-01	Поперечина	1	
А4		15	1476.02.00.014-01	Стойка	1	
Б4		16	1476.02.00.015	Стойка		
				Уголок 50×50×5-Б ГОСТ 8509-72 / Ст 3 ГОСТ 535-79		
				ℓ=4354 h14	1	20,5 кг

Изм.	Лист	№ докум.	Подп.	Дата	1476 02 00 000	Лист 2

Копировал

Формат А4

Формат	Зона	Поз.	Обозначение	Наименование	Кол	Примечание
				Документация		
А2			1476.02.00.000.СБ	Сборочный чертеж		
				Детали.		
А4		1	1476.02.00.001	Поперечина	1	
А4		2	1476.02.00.002	Косынка	1	
А4		3	1476.02.00.002-01	Косынка	1	
А4		4	1476.02.00.003	Косынка	1	
А4		5	1476.02.00.004	Косынка	1	
Б4		6	1476.02.00.005	Полоса		
				Лист Б-Б ГОСТ 19903-74 / Ст 3 ГОСТ 14637-79		
				80 h14 × 1350 h14	1	5.1 кг
Б4		7	1476.02.00.006	Полоса		
				Лист Б-Б ГОСТ 19903-74 / Ст 3 ГОСТ 14637-79		
				100 h14 × 1350 h14	1	6.4 кг
Б4		8	1476.02.00.007	Раскос		
				Уголок 50×50×5-Б ГОСТ 8509-72 / Ст 3 ГОСТ 535-79		
				ℓ=2260 h14	1	8.5 кг
Б4		9	1476.02.00.008	Раскос		
				Уголок 50×50×5-Б ГОСТ 8509-72 / Ст 3 ГОСТ 535-79		
				ℓ=2460 h14	1	9.3 кг

Изм.	Лист	№ докум.	Подп.	Дата	1476 02 00 000.			
Разраб.		Москвитина			Рама	Лит	Лист	Листов
Пров.		Шифрина					1	2
Н. контр.		Хромихина				ЦНИИЭП инж. оборудования		
Утв.		Шифрина						

Копировал

Формат А4

1476.02.00.013

1476.02.00.013

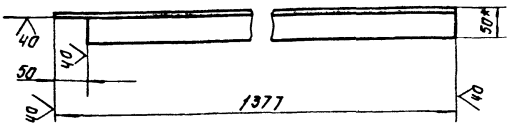

1476.02.00.013-01-зеркальное отражение
Остальное см.1476 02.00.013.

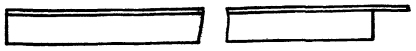

1. *Размер для справок.
2. Предельные отклонения размеров: $h14; \pm \frac{IT14}{2}$

Изм.	Лист	N докум.	Подп.	Дата	
Разраб		Москвитина			
Пров.		Шифрина			
Т.контр.					
Н.контр.		Хромилина			11.85
Утв.		Шифрина			

1476.02.00.013

Поперечина

Лит.	Масса	Масштаб
	8	1:5
Лист	Листов 1	

Уголок 80×50×6-6 ГОСТ 8510-72 / Ст.3 ГОСТ 535-79

ЦНИИЭП инж. оборудования

Формат А4

1476 02 00 014

1476.02.00.014

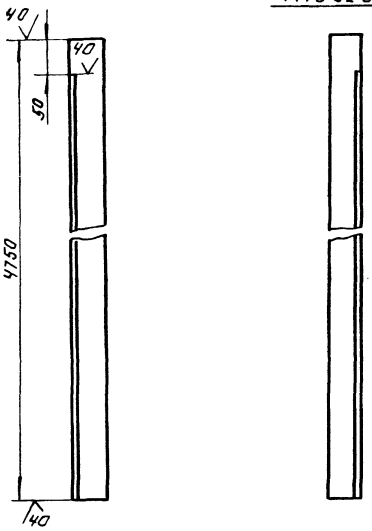

1476 02 00 014-01-зеркальное отражение Остальное см 1476 02 00 014

Предельные отклонения размеров: $h14; \pm \frac{IT14}{2}$

Изм.	Лист	N докум.	Подп.	Дата	
Разраб		Москвитина			
Пров.		Шифрина			
Т.контр.					
Н.контр.		Хромилина			11.85
Утв.		Шифрина			

1476.02.00.014

Стойка

Лит.	Масса	Масштаб
	17.5	1:5
Лист	Листов 1	

Уголок 50×50×5-6 ГОСТ 8509-72 / Ст.3 ГОСТ 535-79

ЦНИИЭП инж. оборудования

Формат А4

1476.02.00.004

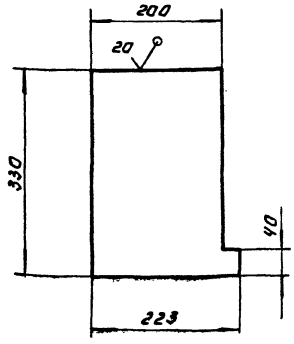

Предельные отклонения размеров-h14.

Изм.	Лист	N докум.	Подп.	Дата	
Разраб		Москвитина			
Пров.		Шифрина			
Т.контр.					
Н.контр.		Хромилина			11.85
Утв.		Шифрина			

1476 02 00 004

Косынка

Лит.	Масса	Масштаб
	3,1	1:5
Лист	Листов 1	

Лист 5-6 ГОСТ 19903-74 / Ст.3 ГОСТ 14637-79

ЦНИИЭП инж. оборудования

Формат А4

1476.02.00.003

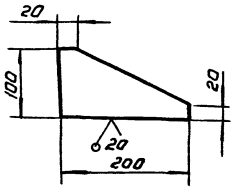

Предельные отклонения размеров: $h14; \pm \frac{IT14}{2}$

Изм.	Лист	N докум.	Подп.	Дата	
Разраб		Москвитина			
Пров.		Шифрина			
Т.контр.					
Н.контр.		Хромилина			11.85
Утв.		Шифрина			

1476.02.00.003.

Косынка

Лит.	Масса	Масштаб
	06	1:5
Лист	Листов 1	

Лист 5-6 ГОСТ 19903-74 / Ст.3 ГОСТ 14637-79

ЦНИИЭП инж. оборудования

Копировал Логинова

1476 03 00 001

20 (√)

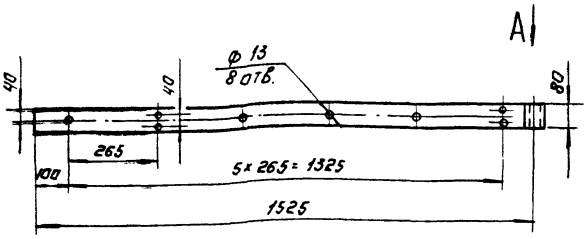

Вид А
М1:2

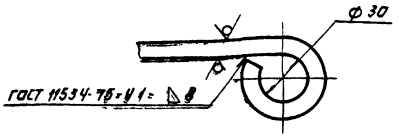

Предельные отклонения размеров: h14; H14; ± $\frac{JT14}{2}$

					1476 03 00 001.			
ИЗМ	ЛИСТ	№ ДОКУМ	ПОДП	ДАТА	ПЕТЛЯ	ЛИТ	МАССА	МАСШТАБ
РАЗРАБ		МОСКВИТИНА					10 2	1:10
ПРОВ.		ШИФРИНА				ЛИСТ	ЛИСТОВ 1	
Т. КОНТР								
Н. КОНТР		ХРОМИХИНА		11 85	Лист 6-10 ГОСТ 19903-74 / Ст. 3 ГОСТ 14637-79	ЦНИИЭП ИНЖ. ОБОРУДОВАНИЯ		
УТВ.		ШИФРИНА						

ФОРМАТ А4

1476 03 00 002

20 (√)

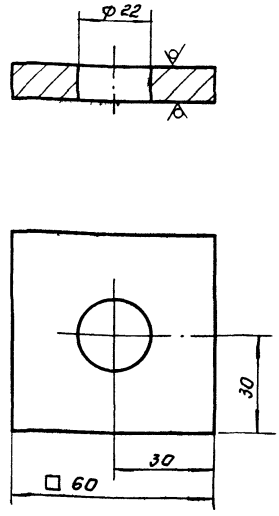

Предельные отклонения размеров; h14; H14; ± $\frac{JT14}{2}$

					1476 03 00 002			
ИЗМ	ЛИСТ	№ ДОКУМ	ПОДП	ДАТА	ШАЙБА	ЛИТ	МАССА	МАСШТАБ
РАЗРАБ		МОСКВИТИНА					0.25	1:1
ПРОВ.		ШИФРИНА				ЛИСТ	ЛИСТОВ 1	
Т. КОНТР								
Н. КОНТР		ХРОМИХИНА		11 85	Лист 6-10 ГОСТ 19903-74 / Ст 3 ГОСТ 14637-79	ЦНИИЭП ИНЖ ОБОРУДОВАНИЯ		
УТВ		ШИФРИНА						

ФОРМАТ А4

ИНВ. № ПОДЛ. | ПОДПИСЬ И ДАТА | ВЗАМ. ИНВ. № | ИНВ. № ДУБЛ. | ПОДПИСЬ И ДАТА

1476 03 00 000 СБ

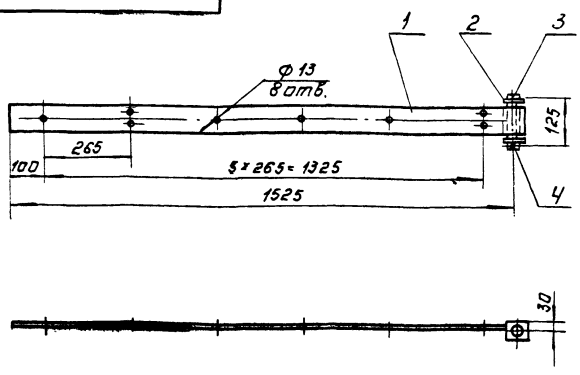

Размеры для справок.

					1476 03 00 000 СБ			
ИЗМ	ЛИСТ	№ ДОКУМ	ПОДП	ДАТА	ПЕТЛЯ СБОРОЧНЫЙ ЧЕРТЕЖ	ЛИТ	МАССА	МАСШТАБ
РАЗРАБ		МОСКВИТИНА					11	1:10
ПРОВ		ШИФРИНА				ЛИСТ.	ЛИСТОВ: 1	
Т. КОНТР								
Н. КОНТР		ХРОМИХИНА		11 85		ЦНИИЭП ИНЖ ОБОРУДОВАНИЯ		
УТВ		ШИФРИНА						

ФОРМАТ А4

Формат	Зона	Поз.	Обозначение	Наименование	Кол.	Примеч.
				Документация		
А4			1476.03.00.000 СБ	Сборочный чертеж		
				Детали.		
А4		1	1476.03.00.001	Петля	1	
А4		2	1476.03.00.002	Шайба	2	
				Стандартные изделия		
		4		Ось 6-2-а h 14×124 Ст3 ГОСТ 9650-80		
		5		Шплинт 4×32 ГОСТ 397-79		

ИНВ. № ПОДЛ. | ПОДПИСЬ И ДАТА | ВЗАМ. ИНВ. № | ИНВ. № ДУБЛ. | ПОДПИСЬ И ДАТА

					1476 03.00.000.			
ИЗМ	ЛИСТ	№ ДОКУМ	ПОДП	ДАТА	ПЕТЛЯ	ЛИТ	ЛИСТ	ЛИСТОВ
РАЗРАБ		МОСКВИТИНА						
ПРОВ		ШИФРИНА				ЦНИИЭП ИНЖ. ОБОРУДОВАНИЯ		
Н. КОНТР		ХРОМИХИНА		11 85				
УТВ		ШИФРИНА						

ХОМИРОВАЛ ЛОГИНОВА

21084-03 50

ФОРМАТ А4

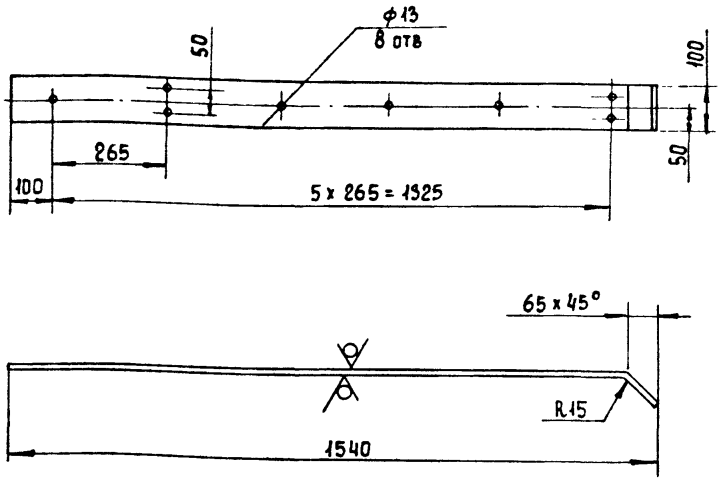

Предельные отклонения размеров: h14; H14; ± JT14/2

					1476.04.00.001			
Изм	Лист	№ докум	Подп.	Дата	Пётля	Лит	Масса	Масштаб
Разраб		Москвитина					12.3	1:10
Пров		Шифрина				Лист	Листов 1	
Т. контр.								
Н. контр		Хромихина		11.85	Лист Б-10 ГОСТ 19903-74 / Ст3 ГОСТ 14637-79	ЦНИИЭП инжен. оборудования		
Утв		Шифрина						

Формат А4

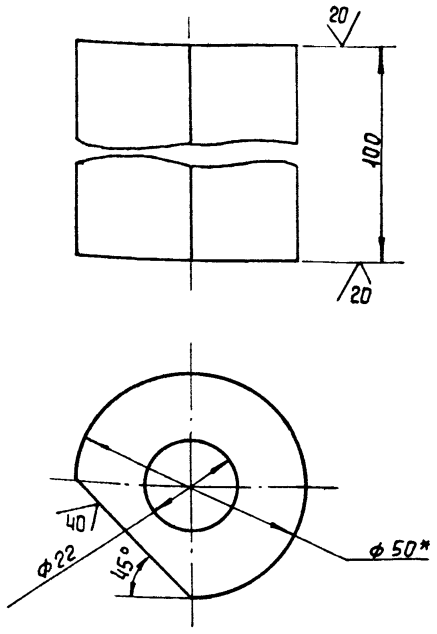

1. *Размер для справок
2. Предельные отклонения размеров: h14; H14; ± JT14/2

					1476.04.00.002			
Изм	Лист	№ докум	Подп	Дата	Бобышка	Лит	Масса	Масштаб
Разраб		Москвитина					1.2	1:1
Пров.		Шифрина				Лист	Листов 1	
Т. конт.								
Н. контр.		Хромихина		11.85	Круг 50-В-ГОСТ 2590-71 / Ст3 ГОСТ 535-79	ЦНИИЭП инжен оборудования		
Утв.		Шифрина						

Формат А4

Инв. № подл. | Подпись и дата | Взам. инв. № | Инв. № дубл. | Подпись и дата

Формат	Зона	Поз	Обозначение	Наименование	Кол.	Примеч.
				Документация		
А4			1476.04.00.000 СБ	Сборочный чертеж		
				Детали		
А4		1	1476.04.00.001	Петля	1	
А4		2	1476.04.00.002	Бобышка	1	
А4		3	1476.04.00.003	Подпятник	1	
				Стандартные изделия		
		4		Болт М20-6g x 210.58 ГОСТ 7798-70	1	
		5		Гайка М20-6Н.5 ГОСТ 5915-70	2	
		6		Шарик Б. 20.638-200 ГОСТ 3722-81	1	

					1476.04.00.000			
Изм	Лист	№ докум	Подп	Дата	Петля	Лит	Лист	Листов
Разраб		Москвитина						1
Пров		Шифрина				ЦНИИЭП инжен оборудования		
Н контр		Хромихина		11.85				
Утв		Шифрина						

Формат А4

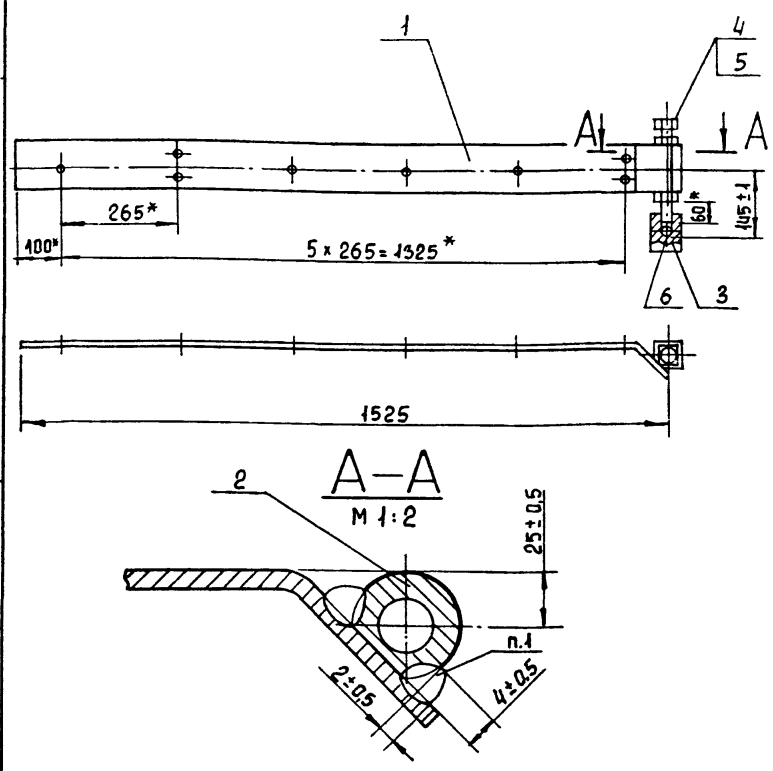

1. Сварка ручная электродуговая
2. *Размеры для справок.

Инв. № подл. | Подпись и дата | Взам. инв. № | Инв. № дубл. | Подпись и дата

					1476.04.00.000 СБ			
Изм	Лист	№ докум.	Подп	Дата	Петля Сборочный чертеж	Лит.	Масса	Масштаб
Разраб		Москвитина					15.5	1:10
Пров		Шифрина				Лист	Листов 1	
Т. конт								
Н. контр.		Хромихина		11.85		ЦНИИЭП инжен оборудования		
Утв.		Шифрина						

1476.04.00.003

20

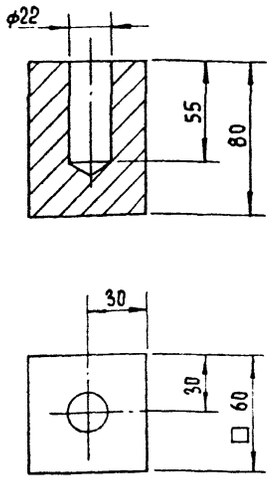

Предельные отклонения размеров: h14; H14; $\pm \frac{IT14}{2}$

					1476.04.00.003		
Изм	Лист	№ докум	Подп.	Дата	Подпятник	Лит.	Масса	Масштаб
Разраб.		Москвитина					2	1:2
Пров.		Шифрина				Лист	Листов 1
Т. контр.							
Н. контр.		Хромихина		11.85	Ст3 ГОСТ 380-71	ЦНИИЭП инжен. оборудования
Утв.		Шифрина				

Формат А4

1476.05.00.001

20 (√)

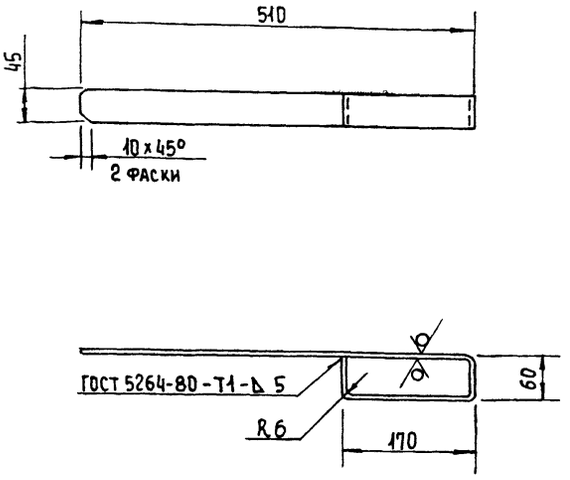

Предельные отклонения размеров h14; $\pm \frac{IT14}{2}$

					1476.05.00.001		
Изм	Лист	№ докум	Подп	Дата	Задвижка	Лит	Масса	Масштаб
Разраб		Москвитина					1.7	1:5
Пров.		Шифрина				Лист	Листов 1
Т. контр						
Н. контр		Хромихина		11.85	Лист Б-6 ГОСТ 19903-74 Ст3 ГОСТ 14637-79	ЦНИИЭП инжен. оборудования
Утв		Шифрина				

Формат А4

Формат	Зона	Поз.	Обозначение	Наименование	Кол.	Примечан.
				Документация		
А4			1476.05.00.000 СБ	Сборочный чертеж		
				Детали		
А4		1	1476.05.00.001	Задвижка	1	
А4		2	1476.05.00.002	Скоба	3	
А4		3	1476.05.00.003	Накладка	3	
А4		4	1476.05.00.004	Ушко	1	
А4		5	1476.05.00.004-01	Ушко	1	

					1476.05.00.000		
Изм	Лист	№ докум	Подп	Дата	Задвижка	Лит	Лист	Листов
Разраб		Москвитина						1
Пров		Шифрина				ЦНИИЭП инжен. оборудования
Н. контр		Хромихина		11.85		
Утв		Шифрина				

Формат А4

1476.05.00.000 СБ

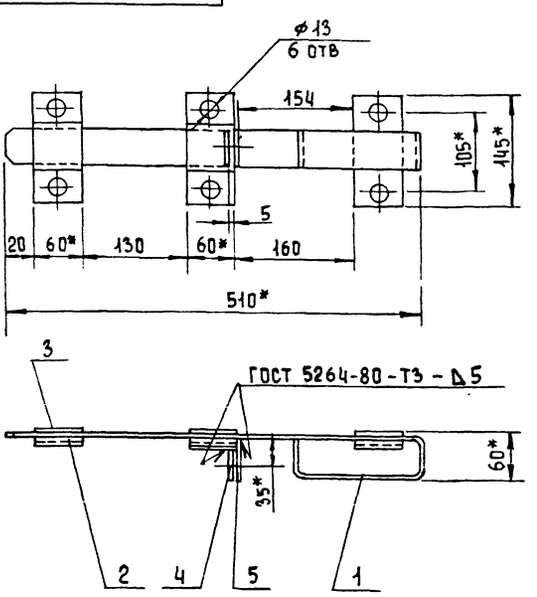

1* Размеры для справок

2. Предельные отклонения размеров $\pm \frac{IT14}{2}$

					1476.05.00.000 СБ		
Изм	Лист	№ докум	Подп.	Дата	Задвижка Сборочный чертеж	Лит	Масса	Масштаб
Разраб		Москвитина					4,6	1:5
Пров.		Шифрина				Лист	Листов 1
Т. контр						
Н. контр		Хромихина		11.85		ЦНИИЭП инжен. оборудования
Утв		Шифрина				

Формат А4

1476.05.00.004

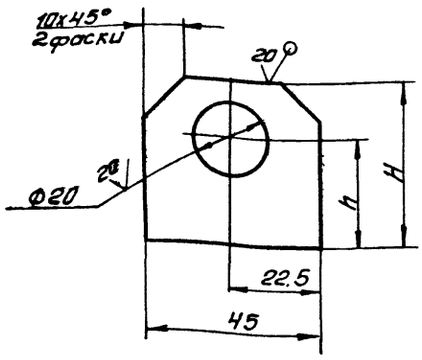

Размеры мм

Обозначение	h	H	Масса кг
1476.05.00.004	27	42	0.073
-01	35	50	0.08

Предельные отклонения размеров: h14; H14; $\pm\frac{IT14}{2}$

Изм.	Лист	№ докум.	Подп.	Дата
Разраб.		Москвитина		
Пров.		Шифрина		
Т. контр.				
Н. контр.		Хромихина		11.85
Утв.		Шифрина		

1476.05.00.004

Ушко

Лит.	Масса	Масштаб
	см. табл.	
Лист	Листов: 1	

Лист 6-Б ГОСТ 19903-74 / Ст.3 ГОСТ 14637-79

ЦНИИЭП инж. оборудования

Формат А4

1476.06.00.001

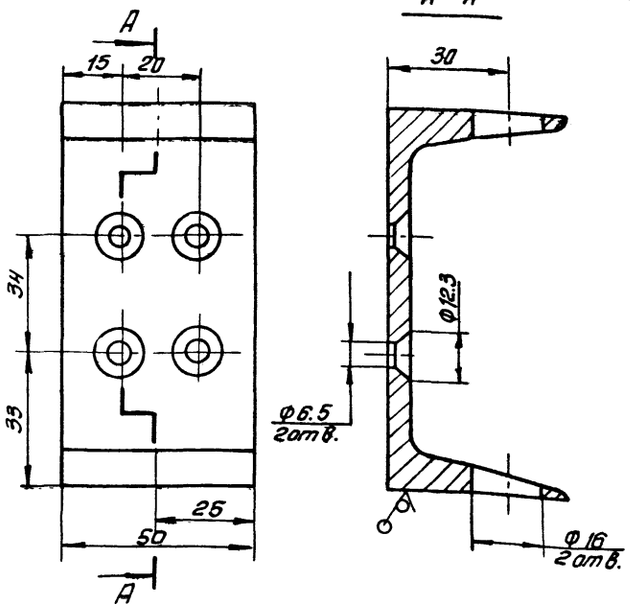

Предельные отклонения размеров, h14, H14; $\pm\frac{IT14}{2}$

Изм.	Лист	№ докум.	Подп.	Дата
Разраб.		Москвитина		
Пров.		Шифрина		
Т. контр.				
Н. контр.		Хромихина		11.85
Утв.		Шифрина		

1476.06.00.001

Кронштейн

Лит.	Масса	Масшт.
	0.43	1:1
Лист	Листов: 1	

Швеллер 10 ГОСТ 8240-72 / Ст.3 ГОСТ 535-79

ЦНИИЭП инж. оборудования

Формат А4

Инв. № подл. | Подпись и дата | Взам. инв. № | Инв. № дубл. | Подп. и дата

1476.05.00.002

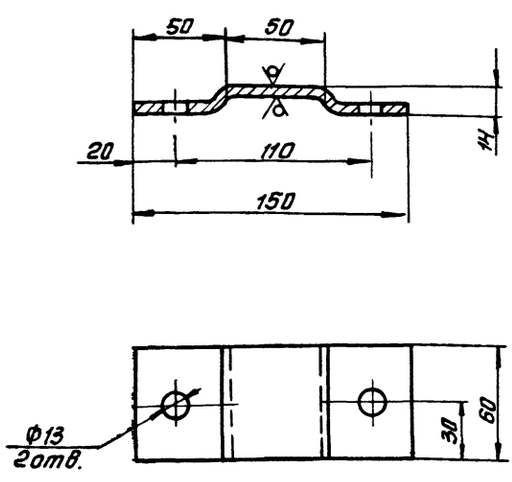

Предельные отклонения размеров: h14; H14; $\pm\frac{IT14}{2}$

Изм.	Лист	№ докум.	Подп.	Дата
Разраб.		Москвитина		
Пров.		Шифрина		
Т. контр.				
Н. контр.		Хромихина		11.85
Утв.		Шифрина		

1476.05.00.002

Скоба

Лит.	Масса	Масштаб
	0.46	1:2
Лист	Листов 1	

Лист 6-Б ГОСТ 19903-74 / Ст3 ГОСТ 14637-79

ЦНИИЭП инж. оборудования

Формат А4

1476.05.00.003

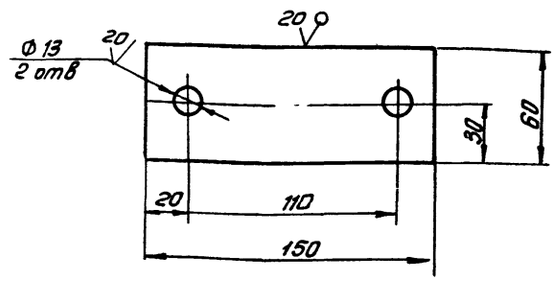

Изм.	Лист	№ докум.	Подп.	Дата
Разраб.		Москвитина		
Пров.		Шифрина		
Т. контр.				
Н. контр.		Хромихина		11.85
Утв.		Шифрина		

1476.05.00.003

Накладка

Лит.	Масса	Масштаб
	0.45	1:2
Лист	Листов 1	

Лист 6-Б ГОСТ 19903-74 / Ст3 ГОСТ 14637-79

ЦНИИЭП инж. оборудования

Инв. № подл. | Подп. и дата | Взам. инв. № | Инв. № дубл. | Подп. и дата

Копировал Антипова 21084-03 53 Формат А4

Формат	Зона	Поз	Обозначение	Наименование	Кол.	Примечание
				1476.06.00.000-01 Рис 2		
				Детали		
А4		4	1476.06.00.004-01	Шпингалет		
Б4		5	1476.06.00.005	Втулка		
				Труба 25х2.8 ГОСТ 3262-75		
				ℓ=100 h14	1	0.15

Изм	Лист	№ докум.	Подп.	Дата	1476 06 00.000	Лист 2

Формат А4

Формат	Зона	Поз	Обозначение	Наименование	Кол	Примечание
				Документация		
А3			1476.06.00.000. СБ	Сборочный чертеж		
				Детали		
А4		1	1476.06.00.001	Кронштейн	1	
А4		2	1476.06.00.002	Лапка	1	
А4		3	1476.06.00.003.	Упор	1	
				Переменные данные для исполнений:		
				1476.06.00.000 Рис.1		
				Детали.		
А4		4	1476.06.00.004	Шпингалет	1	

Инв.№ подл. | Подп. и дата | Взам. инв.№ | Инв.№ дубл. | Подп. и дата

Изм	Лист	№ докум.	Подп.	Дата	1476.06.00.000		
	1	Разраб.	Москвитина		ЗАЩЕЛКА	Лит.	Лист 1 / Листов 2
		Пров.	Шифрина			ЦНИИЭП инж оборудования	
		Н. контр.	Хромихина	11.85			
		Утв.	Шифрина				

Формат А4

1476 06 00.000 ГЧ

Рис.1

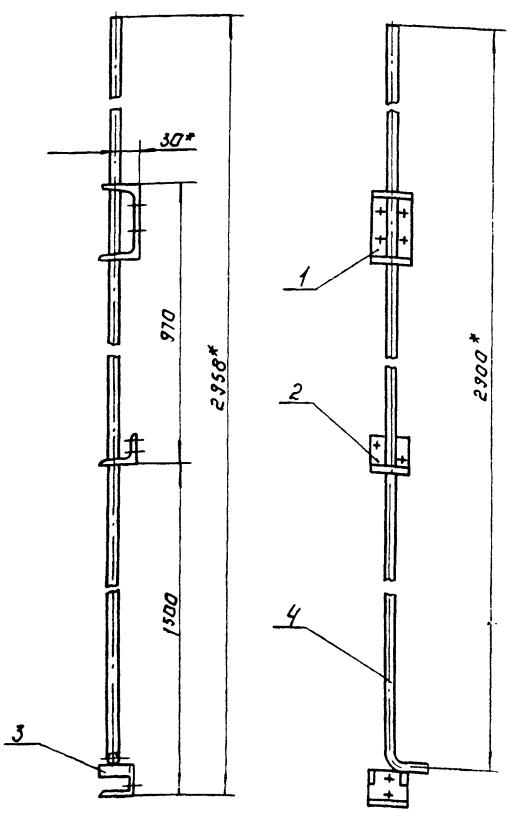

Рис.2

Остальное рис.1

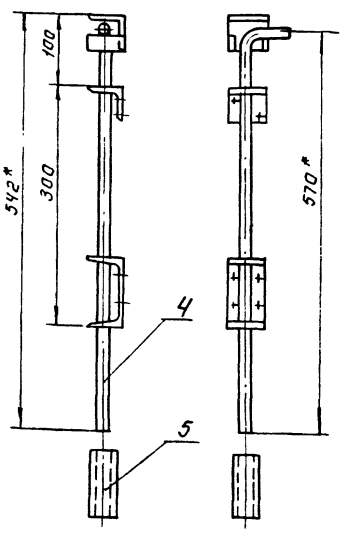

Обозначение	Рис.	Масса, кг
1476.06.00.000	1	4.5
-01	2	1.7

1. *Размеры для справок.
2. Предельные отклонения размеров $\pm \frac{IT14}{2}$

Изм	Лист	№ докум.	Подп.	Дата	1476 06.00.000 СБ		
		Разраб.	Москвитина		ЗАЩЕЛКА Сборочный чертеж	Лит.	Масса	Масштаб
		Пров.	Шифрина				1	1:5
		Н. контр.	Хромихина	11.85		Лист 1	Листов 1	
		Утв.	Шифрина			ЦНИИЭП инж оборудования		

Копировал Логинова

21084-03 54 Формат А3

1476.06.00.004

20 √(√)

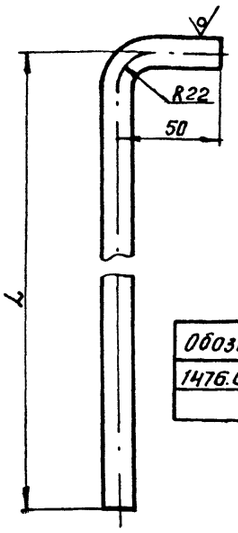

Обозначение	L, мм	Масса кг
1476.06.00.004	2900	3.6
-01	570	0.74

Предельные отклонения размеров: H14; $\pm\frac{IT14}{2}$

Изм	Лист	№ докум.	Подп.	Дата
Разраб.		Москвитина		
Пров.		Шифрина		
Н. контр.		Хромихина		11.85
Утв.		Шифрина		

1476.06.00.004

Шпингалет

Лит.	Масса	Масштаб
	см. табл	1:2
Лист	Листов 1	

Круг 14-в-ГОСТ 2590-71 / Ст3 ГОСТ 535-79

ЦНИИЭП инж. оборудования

Формат А4

1476.00.00.001

20 √(√)

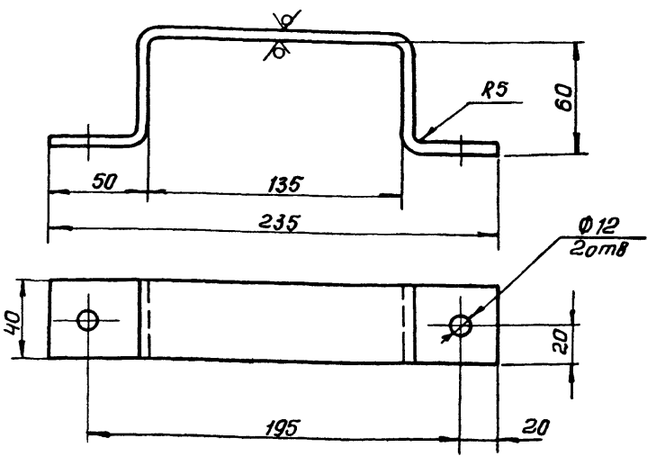

Предельные отклонения размеров: h14; H14; $\pm\frac{IT14}{2}$

Изм	Лист	№ докум.	Подп	Дата
Разраб		Москвитина		
Пров		Шифрина		
Н. контр.		Хромихина		11.85
Утв.		Шифрина		

1476 00.00.001

Ручка

Лит.	Масса	Масштаб
	0.55	1:2
Лист	Листов 1	

Лист 6-5 ГОСТ 19903-74 / Ст.3 ГОСТ 14637-79

ЦНИИЭП инж. оборудования

Формат А4

Инв. № подл. | Подп. и дата | Взам. инв. № | Инв. № дубл. | Подп. и дата

1476.06.00.002

20 √(√)

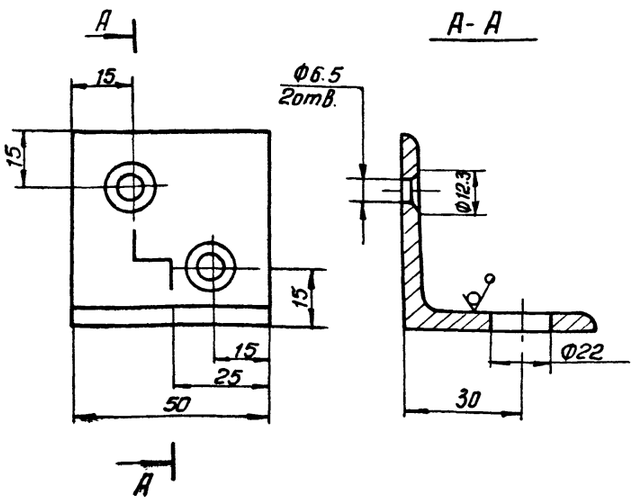

Предельные отклонения размеров: h14; H14; $\pm\frac{IT14}{2}$

Изм	Лист	№ докум.	Подп	Дата
Разраб.		Москвитина		
Проб.		Шифрина		
Н. контр.		Хромихина		11.85
Утв		Шифрина		

1476.06.00.002

Лапка

Лит	Масса	Масштаб
	0.2	1:1
Лист	Листов 1	

Уголок 50×50×5-Б-ГОСТ 8509-72 / Ст3 ГОСТ 535-79

ЦНИИЭП инж. оборудования

Формат А4

1476.06.00.003

20 √(√)

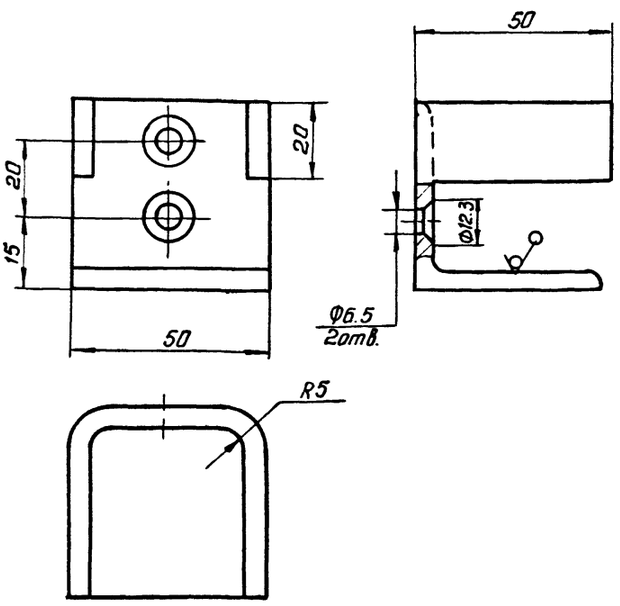

Предельные отклонения размеров: h14; H14; $\pm\frac{IT14}{2}$

Изм	Лист	№ докум.	Подп	Дата
Разраб.		Москвитина		
Пров.		Шифрина		
Н. контр.		Хромихина		11.85
Утв		Шифрина		

1476.06.00.003

Упор

Лит.	Масса	Масштаб
	0.3	1:1
Лист	Листов 1	

Уголок 50×50×5-Б-ГОСТ 8509-72 / Ст 3 ГОСТ 535-79

ЦНИИЭП инж. оборудования

Копировал: Антипова 27084-03 55 Формат А4

1476 00 00 004

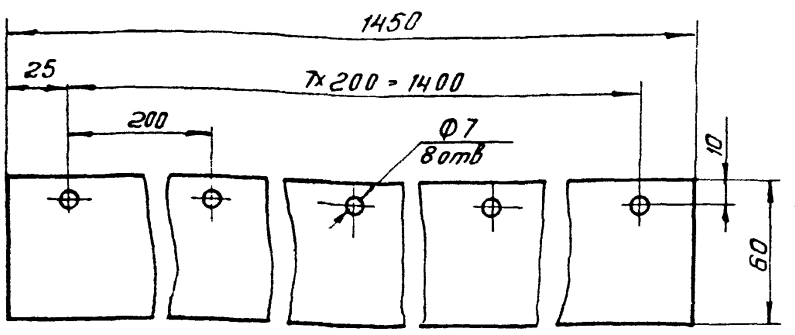

					1476.00 00.004			
Изм	Лист	№ докум	Подп	Дата	Уплотнение	Лит	Масса	Масштаб
Разраб		Москвитина					0.4	1:2
Пров		Шифрина				Лист		Листов 1
Т. контр					Пластина I лист ТМКЩ-м-4 ГОСТ 7338-77	ЦНИИЭП инж. оборудования		
Н. контр.		Хромихина		11.85				
Утв.		Шифрина						

Формат А4

1476 00 00 005

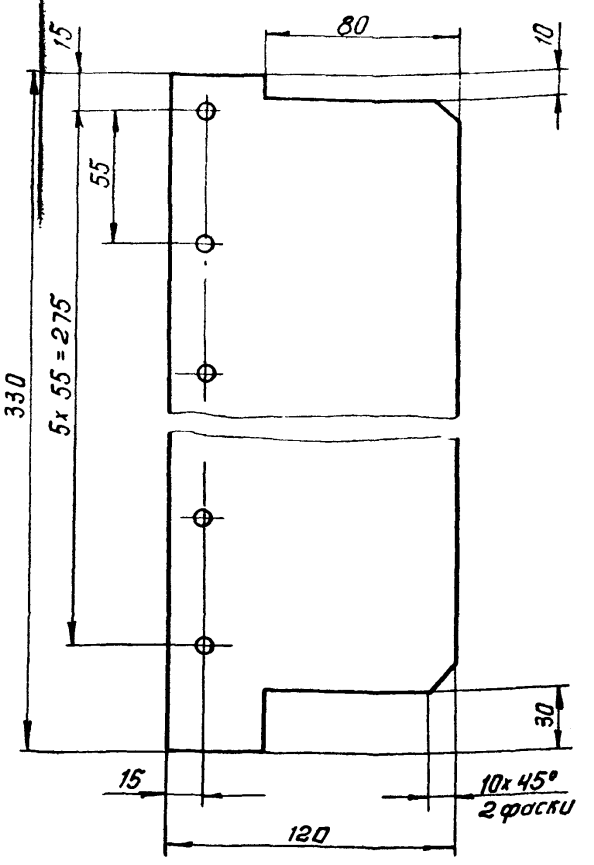

					1476. 00. 00. 005			
Изм	Лист	№ докум	Подп	Дата	Шторка	Лит	Масса	Масштаб
Разраб		Москвитина					0.23	1:2
Пров.		Шифрина				Лист		Листов: 1
Т. контр					Пластина I, лист ТМКЩ-м-4 ГОСТ 7338-77	ЦНИИЭП инж оборудования		
Н. контр		Хромитина		11.85				
Утв		Шифрина						

Формат А4

Подп. и дата | Инв. № дубл. | Взам. инв. № | Подп. и дата | Инв. № подл.

1476 00 00 003

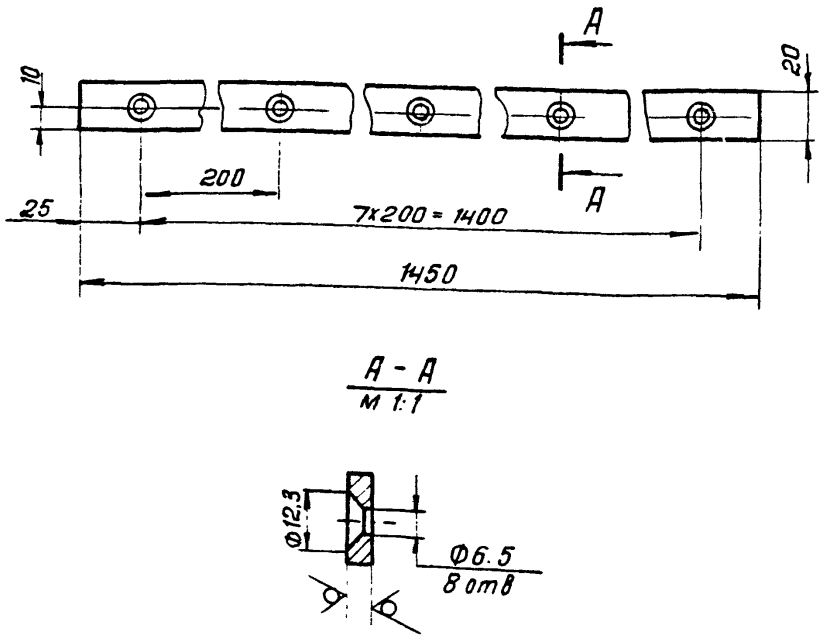

Предельные отклонения размеров: H14; h14; ± JT14/2

					1476.00 00 003			
Изм	Лист	№ докум	Подп	Дата	Планка	Лит	Масса	Масштаб
Разраб		Москвитина					0.9	1:2
Пров		Шифрина				Лист		Листов 1
Т контр					Лист Б-4 ГОСТ 19903-74 ст 3 ГОСТ 14637-79	ЦНИИЭП инж оборудования		
Н. контр		Хромихина						
Утв		Шифрина						

Формат А4

1476.00 00 002

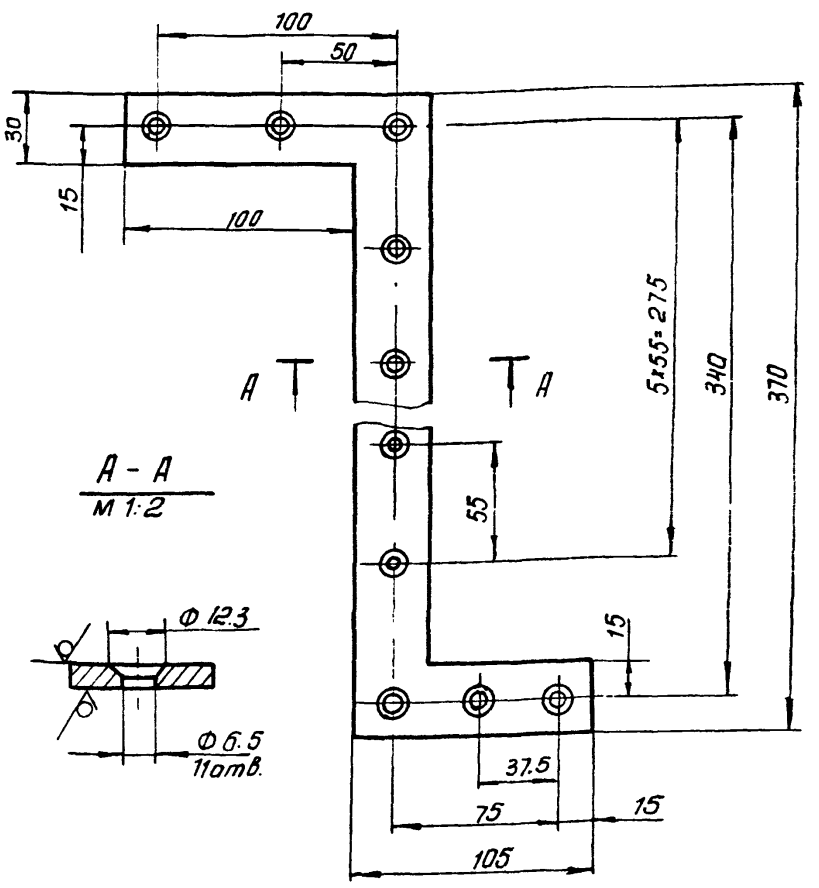

Предельные отклонения размеров H14; h 14; ± JT14/2

					1476.00.00.002			
Изм	Лист	№ докум	Подп	Дата	Накладка	Лит	Масса	Масштаб
Разраб		Москвитина					0.65	1:2
Пров		Шифрина				Лист		Листов 1
Т контр.					Лист Б-5 ГОСТ 19903-74 ст 3 ГОСТ 14637-79	ЦНИИЭП инж оборудования		
Н. контр		Хромихина						
Утв		Шифрина						

Подп. и дата | Взам. инв. № | Подп. и дата | Инв. № дубл. | Инв. № подл.

Копировал Антипова 21024-03 56 Формат А4

1286 04.00.000 СБ

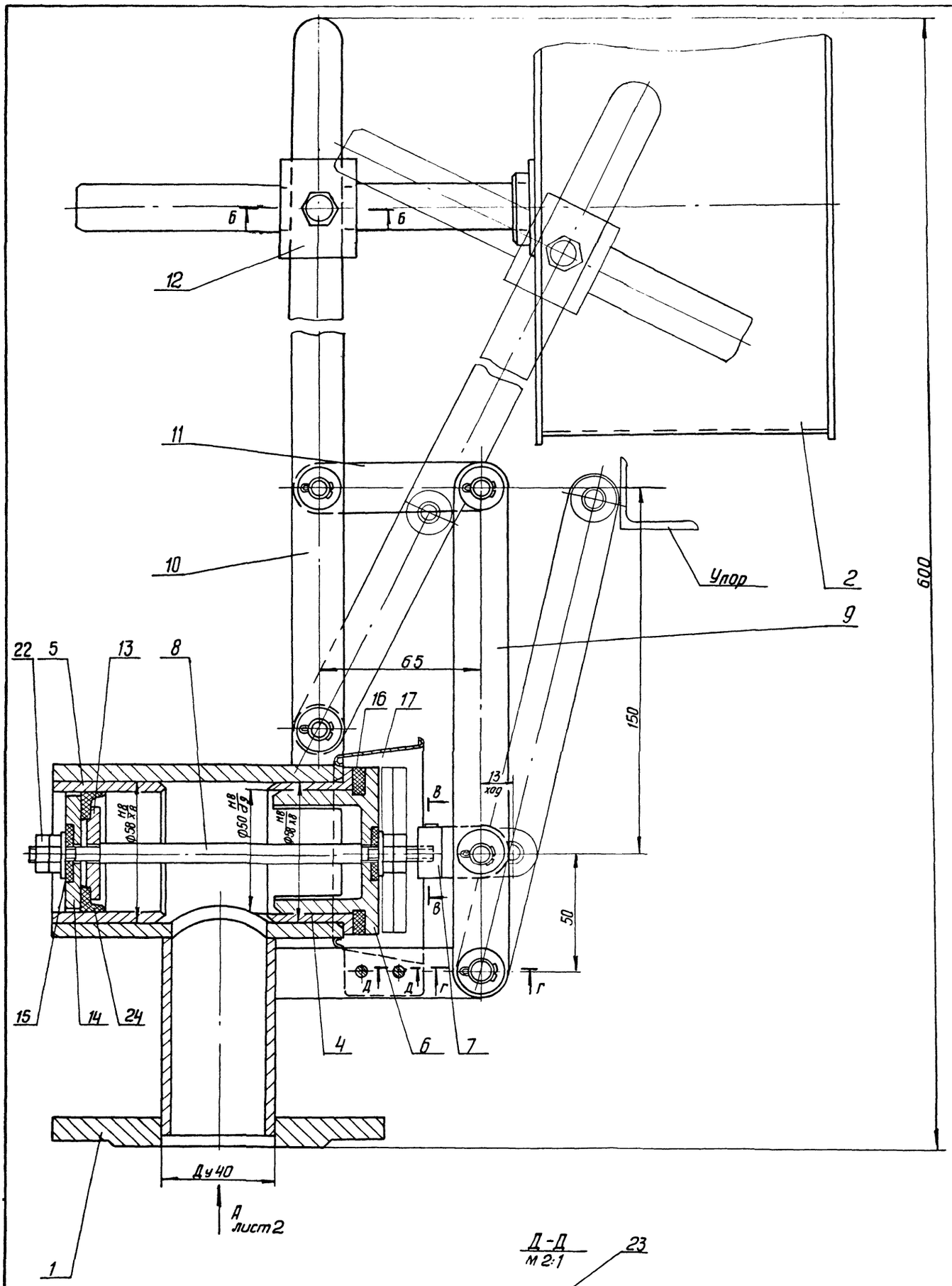

Д-Д
м 2:1

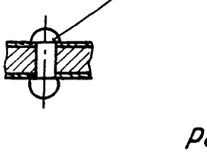

Б-Б
м 2:1

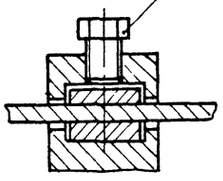

В-В

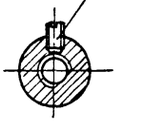

Г-Г

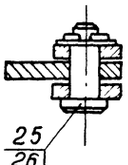

Размеры для справок

				1286 04 00 000 СБ	
Изм.	Лист	№ докум.	Подп.	Дата	
Разраб.		Окунецкая			Клапан поплавковый Ду 40 Сборочный чертеж
Пров.		Шнфрина			
Т. контр.					
Н. контр.		Хромнхина		11.85	
Утв.		Шнфрина			

Лит	Масса	Масштаб
	6.7	1:1
Лист 1	Листов 2	

ЦНИИЭП инж оборудования

1286.04. 00.000 СБ

Вид А лист1

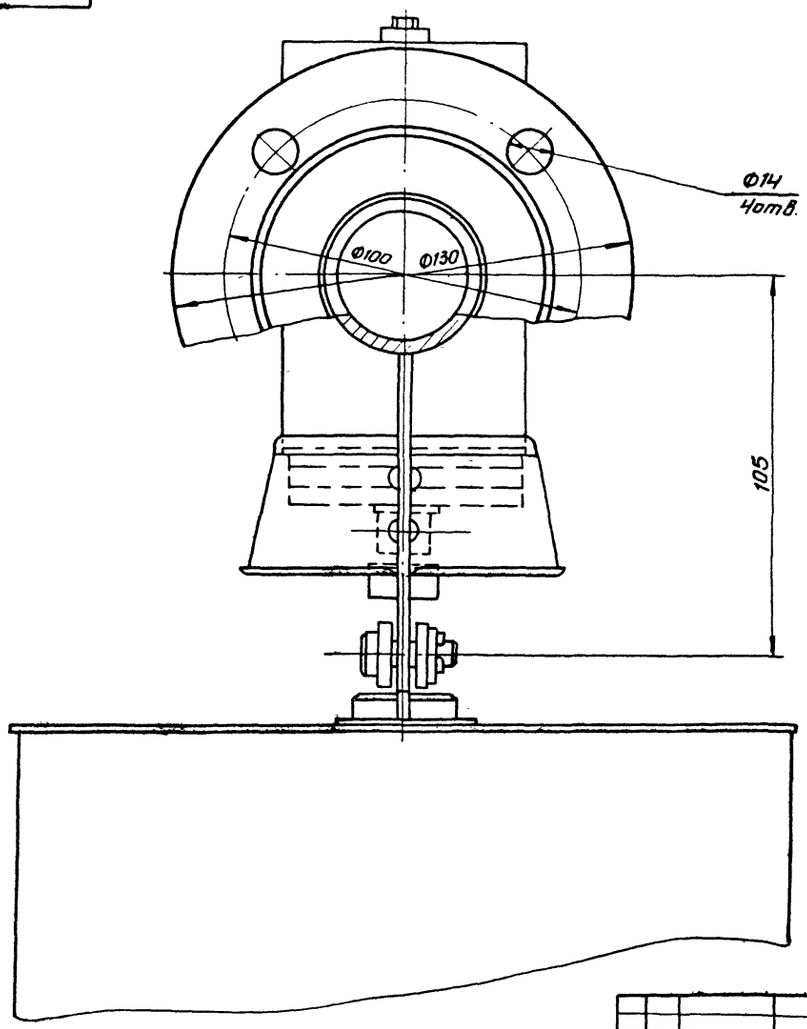

Изм	Лист	N докум	Подп.	Дата	1286. 04. 00.000СБ	Лист 2

Формат А3

1286. 04 02 000 СБ

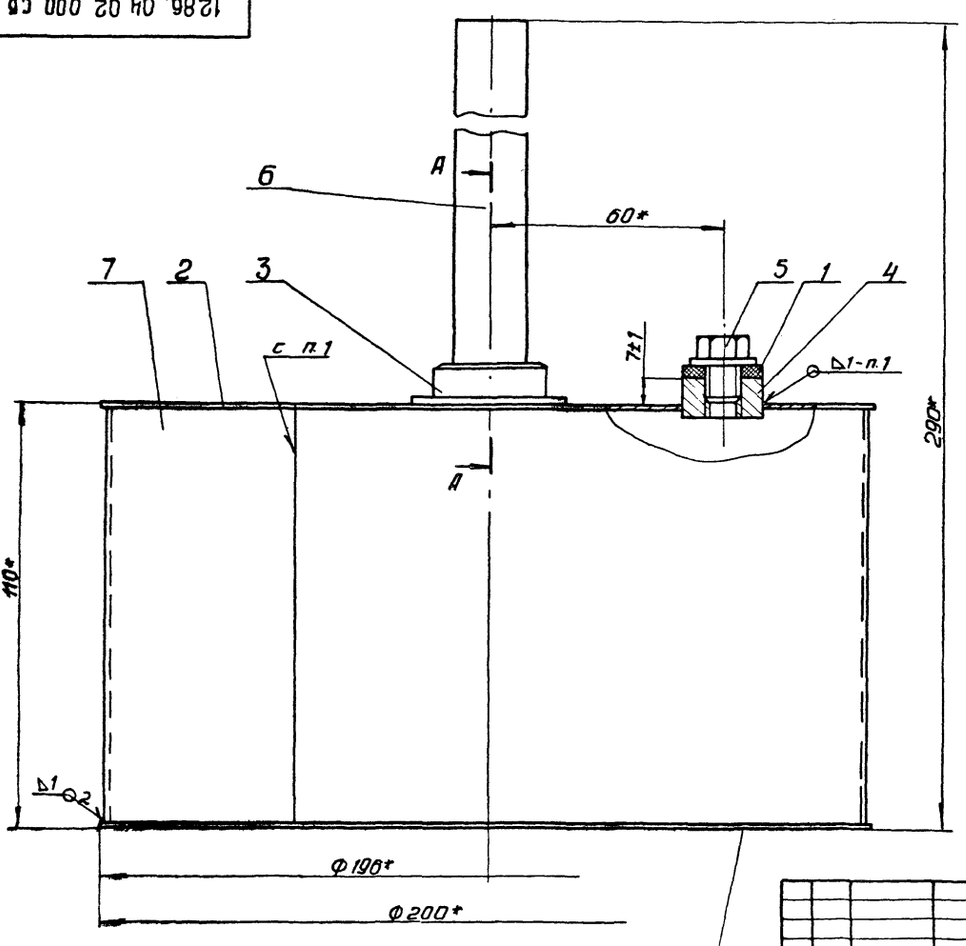

Д-Д

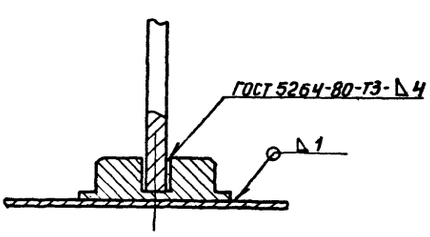

1. Неуказанные сварные швы-сварка ручная газовая.
2. * Размеры для справок.

Изм	Лист	N° докум.	Подп	Дата	1286. 04.02. 000 СБ			
Разраб.		Окунецкая			Поплавок	Лит	Масса	Масштаб
Пров.		Шифрина			Сборочный чертеж		1.35	1:1
Т. контр						Лист 1	Листов	
Н.контр.		Хромихина		11.85	Сборочный чертеж	ЦНИИЭП инж. оборудования		
Утв		Шифрина						

1286 04 01 000 СБ

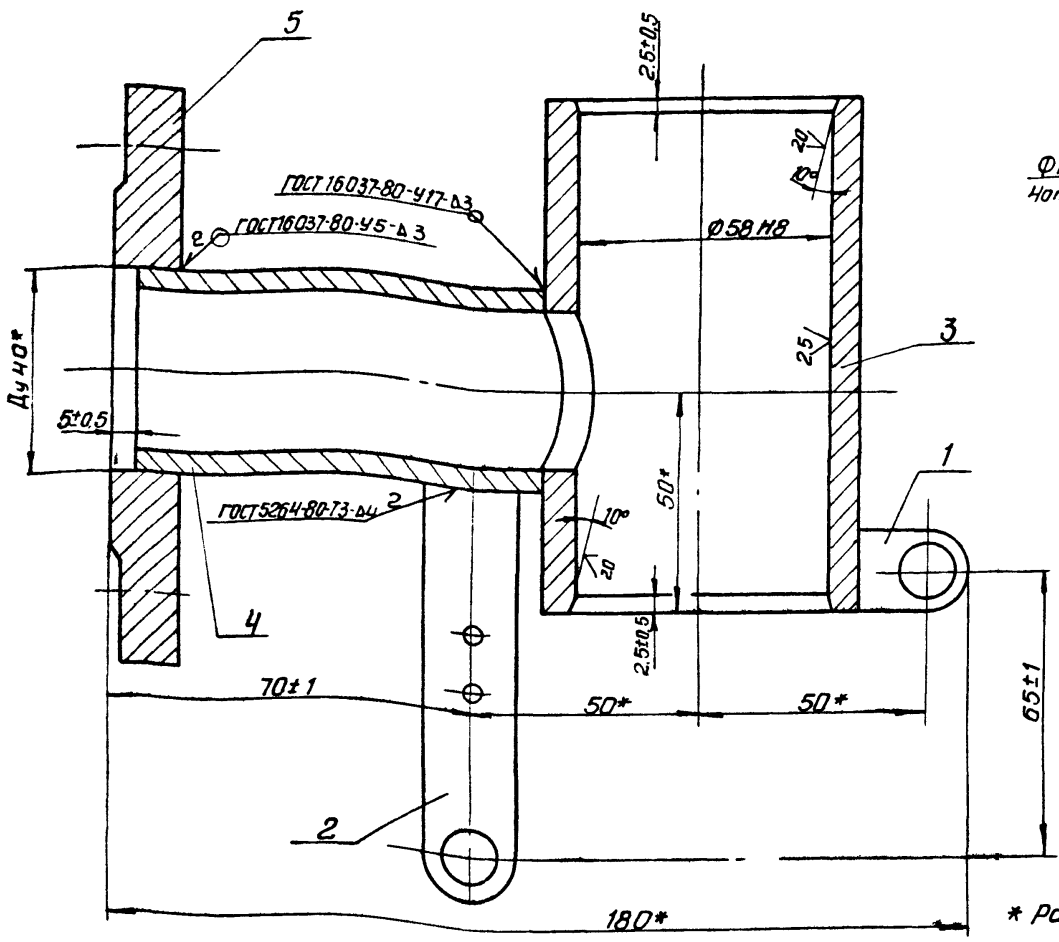

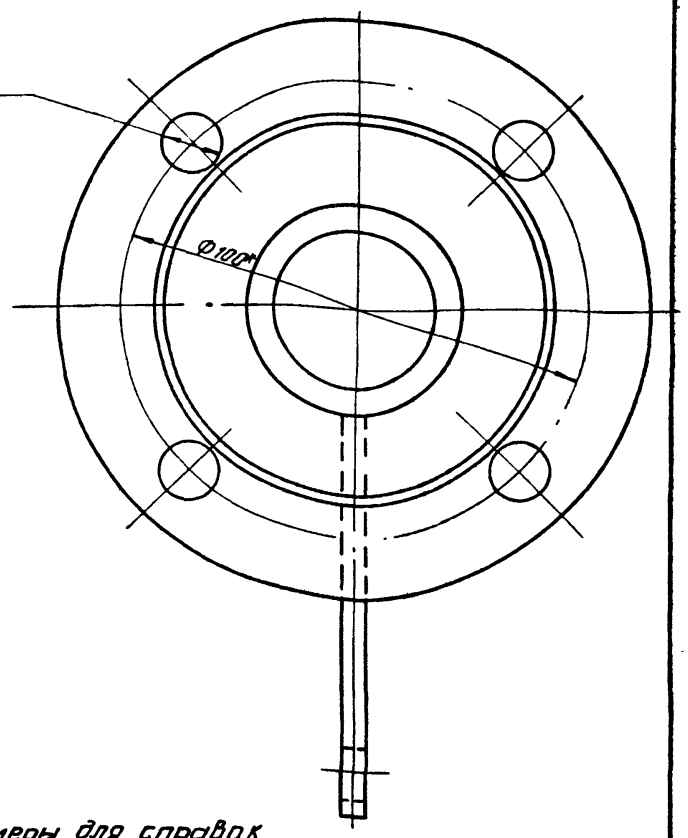

* Размеры для справок

					1286 04 01 000СБ		
Изм	Лист	№ докум.	Подп.	Дата	Корпус	Лит.	Масса	Масштаб
Разраб.		Окунецкая			Сборочный чертеж		2.8	1:1
Пров.		Шифрина				Лит.	Листов 1
Т. контр.						ЦНИИЭП инж. оборудования	
Н. контр.		Хромихина		11.85			
Утв		Шифрина					

Формат А3

1286. 04. 01. 001

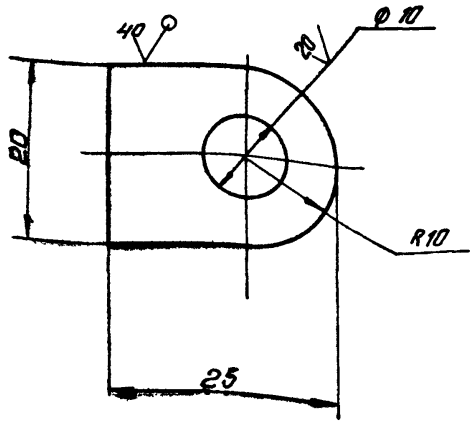

Предельные отклонения размеров:
$H14, h14, \pm \frac{IT14}{2}$

					1286. 04. 01 001		
Изм	Лист	№ докум.	Подп.	Дата	Ушко	Лит.	Масса	Масштаб
Разраб		Окунецкая					0.02	2:1
Пров		Шифрина				Лист	Листов 1
Т. контр.					Полоса 5х20 Б ГОСТ 103-76 / Ст3 ГОСТ 535-79	ЦНИИЭП инж. оборудования	
Н. контр.		Хромихина		11.85			
Утв		Шифрина					

Формат А4

1286. 04. 01 002

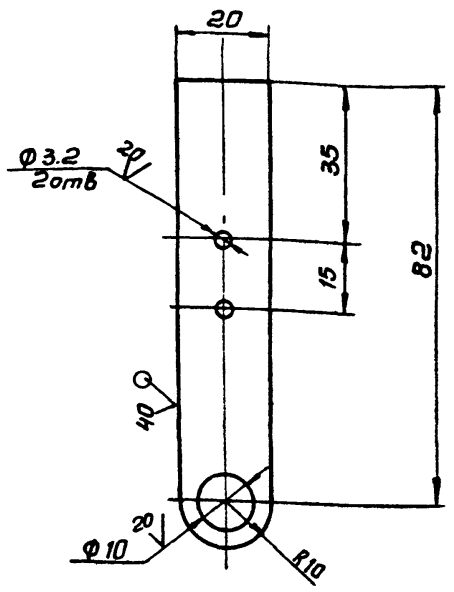

Предельные отклонения размеров:
$H14, h14, \pm \frac{IT14}{2}$

Инв. № подл. | Подпись и дата | Взам. инв. № | Инв. № дубл. | Подп. и дата

					1286. 04 01 002		
Изм	Лист	№ докум.	Подп.	Дата	Ушко	Лит.	Масса	Масштаб
Разраб		Окунецкая					0.07	1:1
Пров		Шифрина				Лист	Листов 1
Т. контр.					Полоса 5х20-Б ГОСТ 103-76 / Ст3 ГОСТ 535-79	ЦНИИЭП инж. оборудования	
Н. контр.		Хромихина		11.85			
Утв		Шифрина					

Формат А3

Формат	Зона	Поз	Обозначение	Наименование	Кол	Примечание
				Документация		
*			1286 04 00 000 СБ	Сборочный чертеж		* А2, А3
				Сборочные единицы		
А4		1	1286 04 01.000	Корпус	1	
А4		2	1286. 04. 02. 000	Поплавок	1	
				Детали		
А4		4	1286. 04. 00 001	Втулка	1	
А4		5	1286. 04 00 002	Втулка	1	
А4		6	1286. 04 00 003	Седло	1	
А4		7	1286 04 00 004	Серьга	1	
А4		8	1286. 04. 00. 005	Шток	1	
А4		9	1286. 04 00 006	Тяга	1	
А4		10	1286. 04 00. 007	Тяга	1	
А4		11	1286. 04. 00. 008	Тяга	1	
А4		12	1286. 04. 00 009	Бобышка	1	
А4		13	1286. 04. 00. 010	Шайба	1	
А4		14	1286 04 00 011	Шайба	1	
А4		15	1286 04 00 012	Прокладка	2	
А4		16	1286 04 00 012-01	Прокладка	1	
А3		17	1286 04. 00 013	Отражатель	1	

Изм	Лист	№ докум	Подп	Дата	1286.04.00.000		
Разраб.		Окунецкая			Клапан поплавковый Ду 40	Лит	Лист 1 / Листов 2
Пров.		Шифрина				ЦНИИЭП инж оборудования	
Н контр		Хромихина					
Утв		Шифрина					

Формат А4

Форм	Зона	Поз	Обозначение	Наименование	Кол	Примечание
				Стандартные изделия		
		20		Болт М10-6g х 14.58 ГОСТ 7798-70	1	
		21		Винт М14-6g х 8.58 ГОСТ 1477-84	1	
		22		Гайка М8-6Н.5 ГОСТ 5915-70	4	
		23		Заклепка 3х8.00 ГОСТ 10299-80	2	
		24		Манжета I-050-3 ГОСТ 6678-72	1	
		25		Ос6 - 8 В12х25 ГОСТ 9650-80	5	
		26		Шайба 8.01 ГОСТ 11371-78	7	
		27		Шплинт 2х12 001 ГОСТ 397-79	5	

Инв № подл. | Подп. и дата | Взам. инв. № | Инв. № дубл. | Подп. и дата

Изм	Лист	№ докум	Подп	Дата	1286 04. 00 000	Лист 2

Формат А4

Формат	Зона	Поз	Обозначение	Наименование	Кол	Примечание
				Документация		
А3			1286 04 01 000 СБ	Сборочный чертеж		
				Детали		
А4		1	1286. 04 01 001	Ушко	1	
А4		2	1286 04 01 002	Ушко	1	
А4		3	1286 04 01 003	Стакан	1	
А4		4	1286 04 01 004	Патрубок	1	
				Стандартные изделия		
		5		Фланец 1-40-6 ГОСТ 12820-80	1	1.2

Изм	Лист	№ докум	Подп	Дата	1286 04 01. 000		
Разраб		Окунецкая			Корпус	Лит	Лист / Листов 1
Пров		Шифрина				ЦНИИЭП инж оборудования	
Н контр		Хромихина					
Утв		Шифрина					

Форм	Зона	Поз	Обозначение	Наименование	Кол	Примечание
				Документация		
А3			1286. 04. 02. 000 СБ	Сборочный чертеж		
				Детали		
А4		1	1286. 04. 00 012-02	Прокладка	1	
А4		2	1286. 04. 02 001	Крышка	1	
А4		3	1286. 04. 02. 002	Бобышка	1	
А4		4	1286 04 02. 003	Муфта	1	
А4		5	1286 04 02 004	Пробка	1	
Б4		6	1286 04 02 006	Рукоятка	1	
				Полоса 6х20-Б ГОСТ 103-76 / Ст3 ГОСТ 535-79		
				L = 178 h 14	1	0.17кг
Б4		7	1286 04 02 007	Обечайка		
				Лист Б-1 ГОСТ 19903-74 / Ст3 ГОСТ 16523-70		
				108 h 14 х 6 15 h 14	1	0,52кг
Б4		8	1286 04 02 008	Дно		
				Лист Б-1 ГОСТ 19903-74 / Ст3 ГОСТ 16523-70		
				Ф200 h 14	1	0.25кг

Инв № подл. | Подп. и дата | Взам. инв. № | Инв. № дубл. | Подп. и дата

Изм	Лист	№ докум	Подп	Дата	1286.04.02.000		
Разраб		Окунецкая			Поплавок	Лит	Лист / Листов 1
Пров		Шифрина				ЦНИИЭП инж оборудования	
Н контр		Хромихина					
Утв		Шифрина					

1286.04.01.003

20 (V)

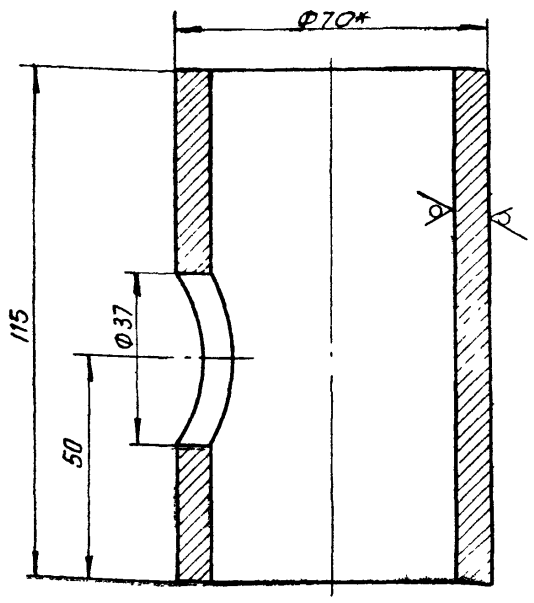

1* Размер для справок.

2. Предельные отклонения размеров: H14, h14, $\pm \frac{JT14}{2}$

				1286.04.01.003	
Изм	Лист	№ докум	Подп	Дата	
Разраб		Окунецкая			Стакан
Пров		Шифрина			
Т. контр					
Н. контр		Хромихина		11.85	Труба 70х7 ГОСТ 8732-78 / Д ГОСТ 8731-74
Утв		Шифрина			

Лит	Масса	Масштаб
	1,1	1:1
Лист	Листов 1	

ЦНИИЭП инж. оборудования

Формат А4

1286.04.01.004

40 (V)

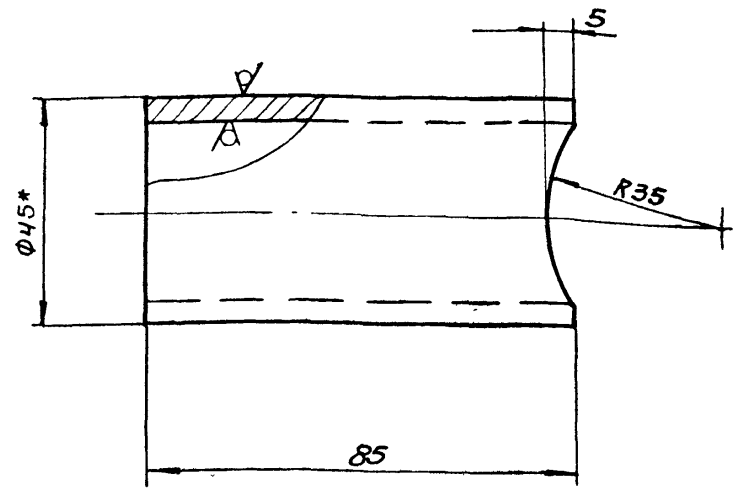

1* Размер для справок

2. Предельные отклонения размеров: h14, $\pm \frac{JT14}{2}$

				1286.04.01.004	
Изм	Лист	№ докум	Подп.	Дата	
Разраб		Окунецкая			Патрубок
Пров.		Шифрина			
Т. контр					
Н. контр		Хромихина		11.85	Труба 45х4 ГОСТ 8732-78 / Д ГОСТ 8731-74
Утв		Шифрина			

Лит	Масса	Масштаб
	0.35	1:1
Лист	Листов: 1	

ЦНИИЭП инж. оборудования

Формат А4

Подпись и дата | Взам. инв.№ | Инв.№ дубл. | Подп. и дата | Инв.№ подл.

1286.04.02.001

(V) ∧

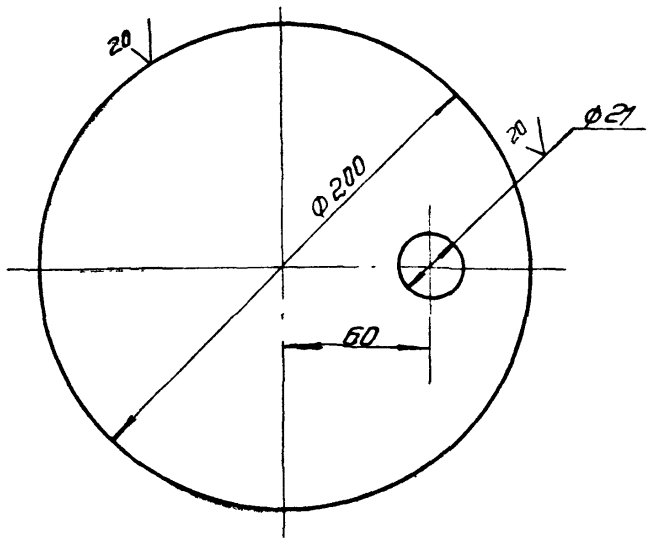

Предельные отклонения размеров: H14, h14, $\pm \frac{JT14}{2}$

				1286.04.02.001	
Изм	Лист	№ докум	Подп	Дата	
Разраб		Окунецкая			Крышка
Пров		Шифрина			
Т контр					
Н контр		Хромихина		11.85	Лист Б-1 ГОСТ 19903-74 / Ст3 ГОСТ 16523-70
Утв		Шифрина			

Лит	Масса	Масштаб
	025	1:2
Лист	Листов 1	

ЦНИИЭП инж. оборудования

1286.04.02.003

20

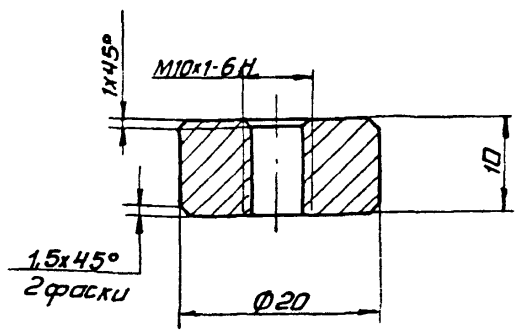

Неуказанные предельные отклонения размеров: h14, $\pm \frac{JT14}{2}$

				1286.04.02.003	
Изм	Лист	№ докум	Подп	Дата	
Разраб		Окунецкая			Муфта
Пров		Шифрина			
Т контр					
Н контр		Хромихина		11.85	Ст3 ГОСТ 380-71
Утв		Шифрина			

Лит.	Масса	Масштаб
	0,02	2:1
Лист	Листов 1	

ЦНИИЭП инж. оборудования

Подпись и дата | Взам. инв.№ | Инв.№ дубл. | Подпись и дата | Инв.№ подл.

Формат А4

1286 04 02 002

20

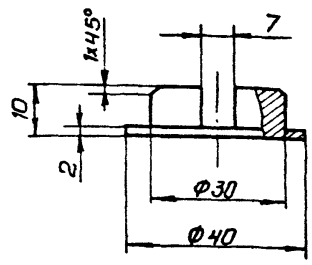

Предельные отклонения размеров: H14, h14, $\pm \frac{JT14}{2}$

					1286.04.02.002		
Изм	Лист	№ докум	Подп.	Дата	Бобышка	Лит.	Масса: 0.08 / Масштаб: 1:1
Разраб		Окунецкая				Лист:	Листов: 1
Пров.		Шифрина					
Т.контр							
Н.контр		Хромихина			Ст3 ГОСТ 380-71	ЦНИИЭП инж. оборудования	
Утв.		Шифрина					

Формат А4

1286 04 02 004

20

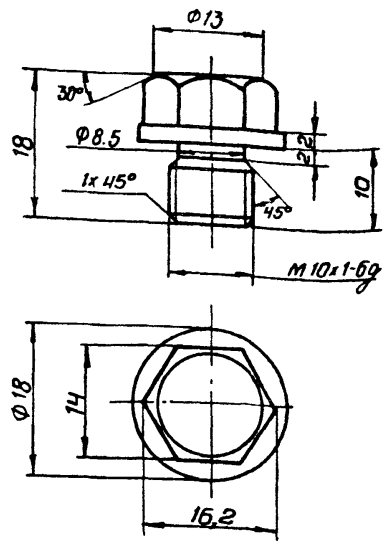

1. Предельные отклонения размеров: h14, $\pm \frac{JT14}{2}$
2. Покрытие -Ц10 ГОСТ 9.073-77

					1286.04.02.004		
Изм	Лист	№ докум	Подп	Дата	Пробка	Лит	Масса: 0.02 / Масштаб: 2:1
Разраб		Окунецкая				Лист	Листов 1
Пров		Шифрина					
Т. контр.							
Н. контр.		Хромихина			Ст3 ГОСТ 380-71	ЦНИИЭП инж оборудования	
Утв.		Шифрина					

Подпись и дата | Инв. № подл. | Взам. инв. № | Инв. № дубл. | Подпись и дата

Формат А4

1286.04 00 012

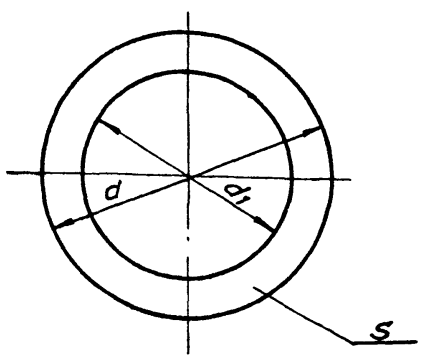

Размеры в мм

Обозначение	d	d_1	S	Масса, кг
1286.04.00.012	22	7	3	0.002
-01	66	46	5	0.01
-02	20	10	3	0.005

					1286.04.00 012		
Изм	Лист	№ докум	Подп	Дата	Прокладка	Лит.	Масса: см табл. / Масштаб: —
Разраб		Окунецкая				Лист	Листов 1
Пров		Шифрина					
Т контр							
Н. контр		Хромихина			Пластина I лист ТМКЩ-С Гост 7338-77	ЦНИИЭП инж. оборудования	
Утв		Шифрина					

Инв № подл. | Подп. и дата | Взам инв № | Инв. № дубл. | Подп. и дата

Формат А4

128Ч 04 00 001

20 (√)

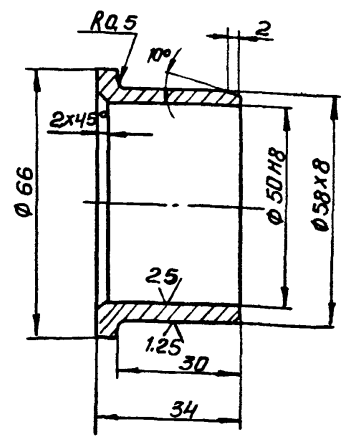

Неуказанные предельные отклонения размеров: h14, $\pm \frac{JT14}{2}$

					1286.04.00.001		
Изм	Лист	№ докум	Подп.	Дата	Втулка	Лит	Масса: 0,18 / Масштаб: 1:1
Разраб		Окунецкая				Лист:	Листов: 1
Пров		Шифрина					
Т контр							
Н контр		Хромихина			Бр А9 Ж3 Л ГОСТ 493-79	ЦНИИЭП инж. оборудования	
Утв.		Шифрина					

Инв № подл. | Подп и дата | Взам инв № | Инв. № дубл. | Подп. и дата

Формат А4

1286.04.00.002

20 √(√)

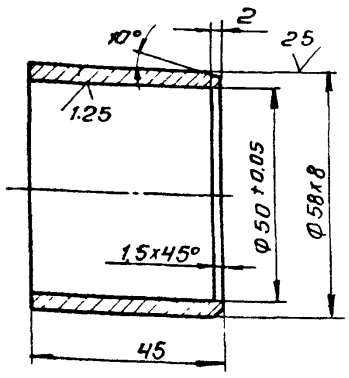

Неуказанные предельные отклонения размеров: $H14, \pm \frac{JT14}{2}$

Изм	Лист	№ докум	Подп	Дата
Разраб		Окунецкая		
Пров		Шифрина		
Т контр				
Н контр		Хромихина		11.85
Утв		Шифрина		

1286.04.00.002

Втулка

Лит	Масса	Масштаб
	0.23	1:1
Лист	Листов 1	

Бр АЦ ж 3 л ГОСТ 493-79

ЦНИИЭП инж оборудования

Формат А4

1286.04.00.003

5 √(√)

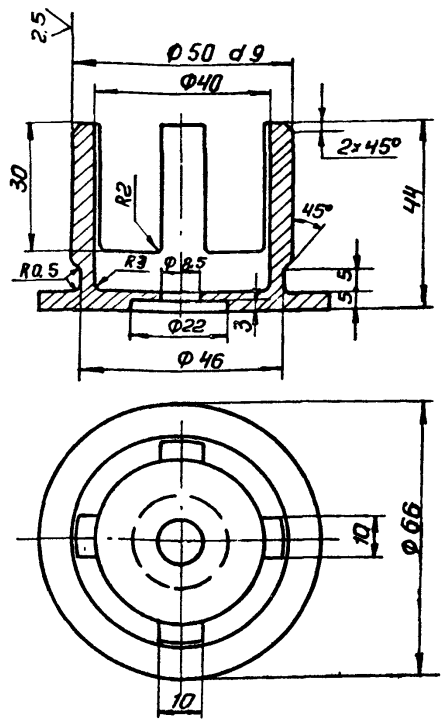

1. Неуказанные предельные отклонения размеров: $H14, h14, \pm \frac{JT14}{2}$.
2. Покрытие - Ц10 ГОСТ 9.073-77

Изм	Лист	№ докум	Подп.	Дата
Разраб		Окунецкая		
Пров		Шифрина		
Т контр.				
Н контр.		Хромихина		11.85
Утв		Шифрина		

1286.04.00.003

Седло

Лит	Масса	Масштаб
	0.26	1:1
Лист	Листов 1	

Сталь 20Х13 ГОСТ 5632-72

ЦНИИЭП инж. оборудования

Формат А4

Инв. № подл. | Подпись и дата | Взам. инв. № | Инв. № дубл. | Подп. и дата

1286.04.00.004

20 √(√)

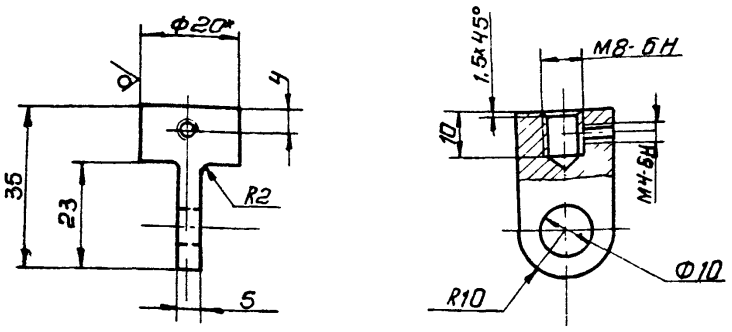

1. * - Размеры для справок.
2. Неуказанные предельные отклонения размеров: $H14, h14, \pm \frac{JT14}{2}$
3. Покрытие - Ц10 ГОСТ 9.073-77

Изм	Лист	№ докум	Подп	Дата
Разраб		Окунецкая		
Пров		Шифрина		
Т контр				
Н контр		Хромихина		11.85
Утв		Шифрина		

1286.04.00.004

Серьга

Лит	Масса	Масштаб
	0.04	1:1
Лист	Листов 1	

Круг 20-В ГОСТ 2590-71 / Ст3 ГОСТ 535-79

ЦНИИЭП инж оборудования

Формат А4

1286.04.00.003

20 √(√)

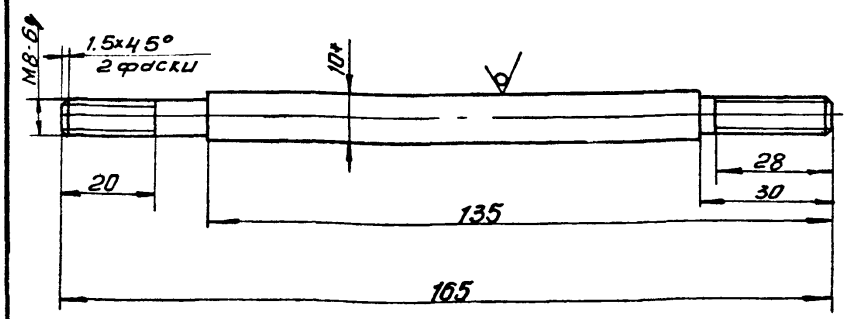

1 * - Размер для справок
2. Неуказанные предельные отклонения размеров: $h14, \pm \frac{JT14}{2}$
3. Покрытие - Ц10 ГОСТ 9.073-77

Изм	Лист	№ докум	Подп	Дата
Разраб		Окунецкая		
Пров		Шифрина		
Т контр				
Н контр		Хромихина		11.85
Утв		Шифрина		

1286.04.00.005

Шток

Лит	Масса	Масштаб
	0.1	1:1
Лист:	Листов: 1	

Круг 10-В ГОСТ 2590-71 / Ст3 ГОСТ 535-79

ЦНИИЭП инж. оборудования

1286.04.00.006

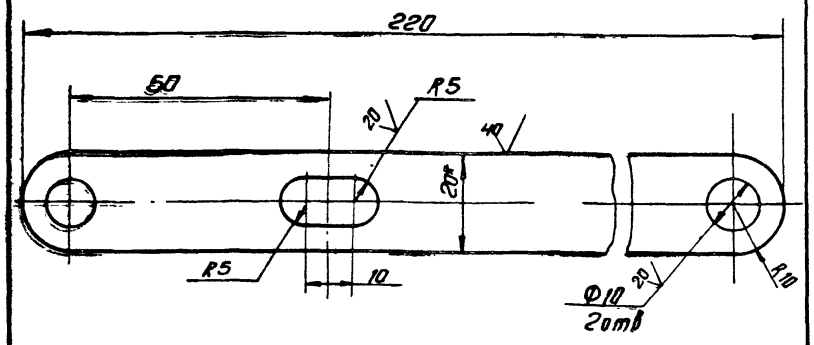

1. * Размер для справок
2. Предельные отклонения размеров:
H14, h14, $\pm \frac{IT14}{2}$

Изм	Лист	№ докум	Подп.	Дата	1286.04.00.006			
Разраб.		Окунецкая			Тяга	Лит.	Масса	Масшт.
Пров.		Шифрина					0.17	1:1
Т. контр						Лист:	Листов: 1	
Н. контр		Хромихина		11.85	Полоса 5х20-Б-ГОСТ 103-76 / Ст3 ГОСТ 535-79	ЦНИИЭП инж. оборудования		
Утв.		Шифрина						

Формат А4

1286.04.00.007

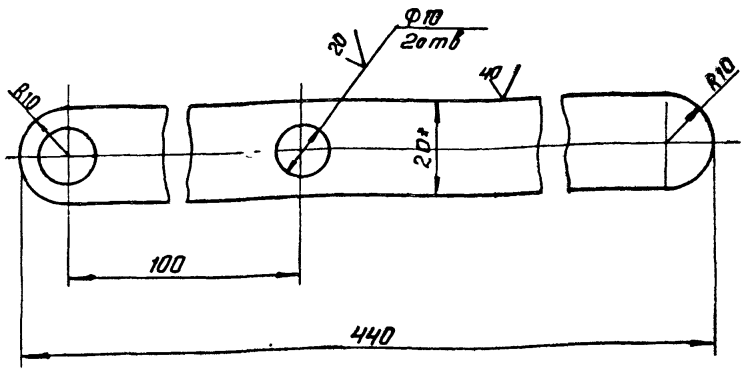

1.* Размер для справок.
2. Предельные отклонения размеров:
H14, h14, $\pm \frac{IT14}{2}$

Подп. и дата | Инв. № дубл. | Взам. инв. № | Подп. и дата | Инв. № подл.

Изм	Лист	№ докум	Подп.	Дата	1286.04.00-007			
Разраб		Окунецкая			Тяга	Лит.	Масса	Масшт.
Пров		Шифрина					0.24	1:1
Т контр						Лист:	Листов: 1	
Н. контр.		Хромихина		11.85	Полоса 5х20-Б-ГОСТ 103-76 / Ст3 ГОСТ 535-79	ЦНИИЭП инж. оборудования		
Утв.		Шифрина						

Формат А4

1286.04.00.008

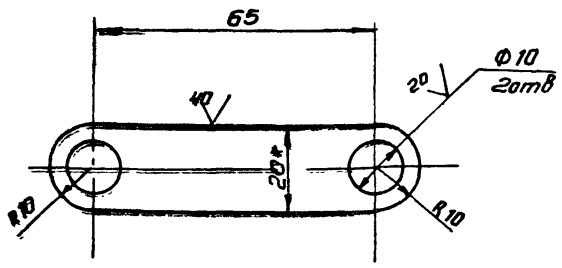

1.* Размер для справок.
2. Предельные отклонения размеров:
H14; h14, $\pm \frac{IT14}{2}$

Изм	Лист	№ докум	Подп.	Дата	1286.04.00.008			
Разраб		Окунецкая			Тяга.	Лит	Масса	Масштаб
Пров.		Шифрина					0.07	1:1
Т. контр						Лист	Листов 1	
Н контр		Хромихина		11.85	Полоса 5х20-Б-ГОСТ 103-76 / СТ3 ГОСТ 535-79	ЦНИИЭП инж. оборудования		
Утв.		Шифрина						

Формат А4

1286.04.00.009

20

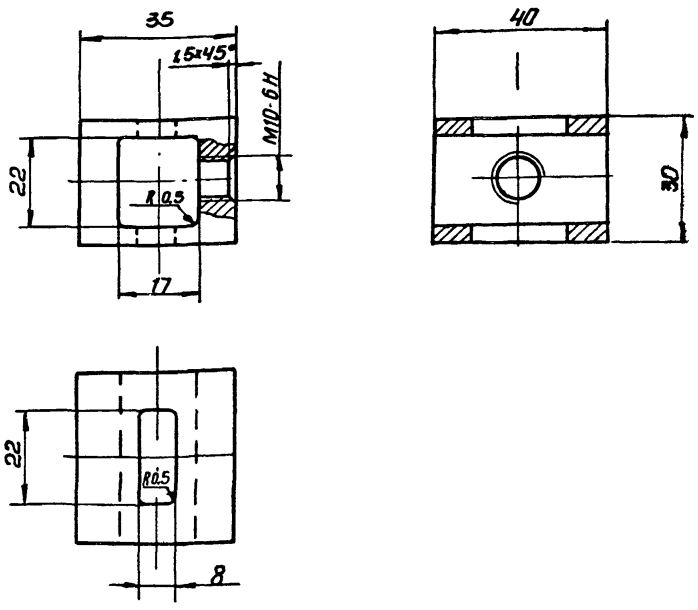

1. Неуказанные предельные отклонения размеров: H14, h14, $\pm \frac{IT14}{2}$
2. Покрытие – Ц10 ГОСТ 9.073-77

Подпись и дата | Инв. № дубл. | Взам. инв. № | Подп. и дата | Инв. № подл.

Изм	Лист	№ докум	Подп.	Дата	1286.04.00.009			
Разраб		Окунецкая			Бобышка	Лит	Масса	Масштаб
Пров.		Шифрина					0.24	1:1
Т. контр						Лист	Листов 1	
Н. контр.		Хромихина		11.85	Ст3 ГОСТ 380-71	ЦНИИЭП инж. оборудования		
Утв.		Шифрина						

1286.04.00.010

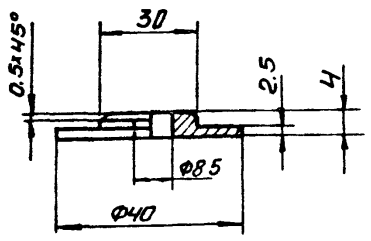

Предельные отклонения размеров:
$H14,\ h14,\ \pm\frac{JT14}{2}$

Изм	Лист	№ докум	Подп.	Дата	1286.04.00.010			
Разраб		Окунецкая			Шайба	Лит	Масса 0.025	Масшт 1:1
Пров		Шифрина				Лист.	Листов. 1	
Т контр								
Н контр		Хромихина		11.85	Ст 3 ГОСТ 380-71	ЦНИИЭП инж. оборудования		
Утв		Шифрина						

Формат А4

1286.04.00.011

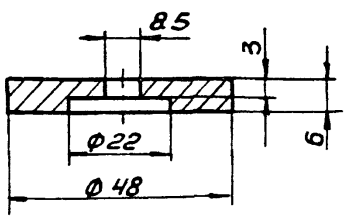

Предельные отклонения размеров:
$H14,\ h14,\ \pm\frac{JT14}{2}$

Изм	Лист	№ докум	Подп.	Дата	1286.04.00.011			
Разраб		Окунецкая			Шайба	Лит	Масса 0.07	Масшт 1:1
Пров		Шифрина				Лист.	Листов 1	
Т контр								
Н контр		Хромихина		11.85	Ст 3 ГОСТ 380-71	ЦНИИЭП инж. оборудования		
Утв.		Шифрина						

Формат А4

Инв. № подл. | Подп. и дата | Взам. инв. № | Инв. № дубл. | Подп. и дата

1286.04.00.013

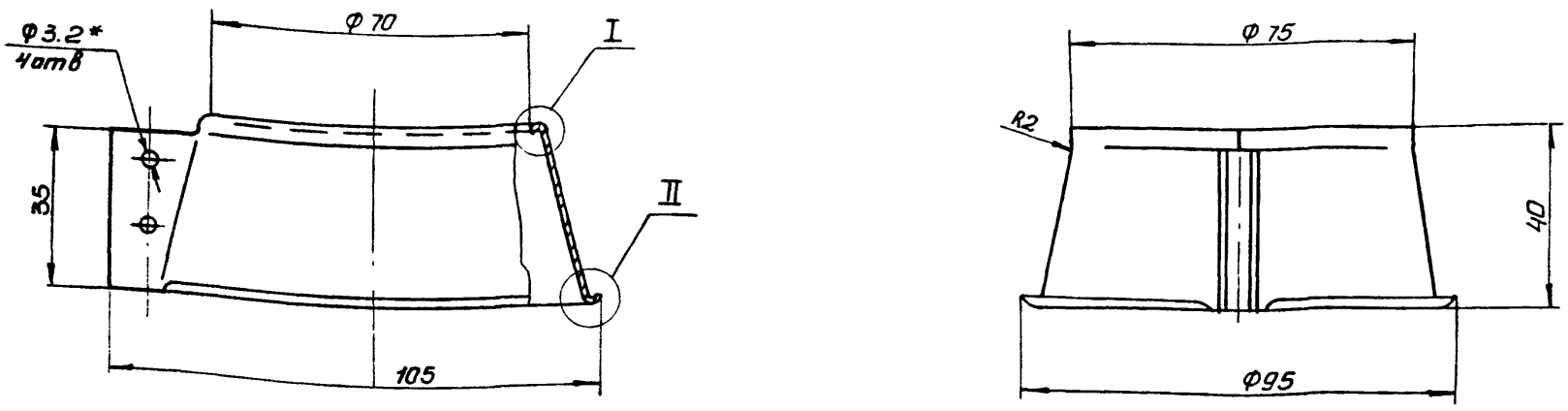

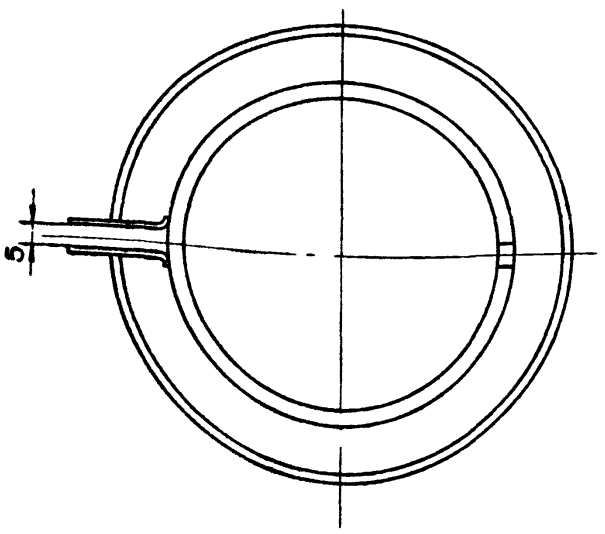

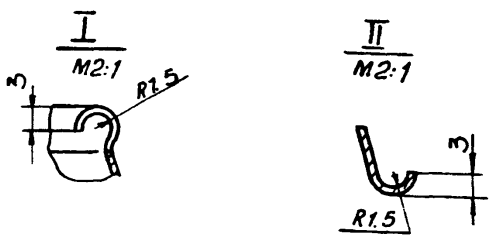

* Сверлить при монтаже.

Изм	Лист	№ докум	Подп	Дата	1286.04.00.013			
Разраб		Окунецкая			Отражатель	Лит	Масса 0,07	Масштаб 1:1
Пров		Шифрина				Лист	Листов: 1	
Т контр								
Н. контр		Хромихина		11.85	ОЦ Б-1 ГОСТ 19904-74 / ОН-1 ГОСТ 14918-80	ЦНИИЭП инж. оборудования		
Утв		Шифрина						

Формат А3

gost.e-ecolog.ru