ТИПОВАЯ ДОКУМЕНТАЦИЯ НА КОНСТРУКЦИИ, ИЗДЕЛИЯ И УЗЛЫ ЗДАНИЙ И СООРУЖЕНИЙ

СЕРИЯ 7.901-5

НЕСТАНДАРТИЗИРОВАННОЕ ОБОРУДОВАНИЕ СТАНЦИЙ ОЧИСТКИ ПРИРОДНЫХ И СТОЧНЫХ ВОД

ВЫПУСК 1

ОБОРУДОВАНИЕ ХЛОРАТОРНЫХ

АЛЬБОМ II

ОБОРУДОВАНИЕ ХЛОРАТОРНЫХ ПРОИЗВОДИТЕЛЬНОСТЬЮ 5 и 12,5 кг ТОВАРНОГО ХЛОРА В ЧАС

РАБОЧИЕ ЧЕРТЕЖИ

Разработаны:

ЦНИИЭП инженерного оборудования

Главный инженер института А.Г. КЕТАОВ

Главный инженер проекта М.З. Оцеич

Утверждены:

Госгражданстроем СССР

Приказ №: 39 от 4 февраля 1986 г.

Введены в действие ЦНИИЭП инженерного оборудования

Приказ №: 10 от 10 февраля 1986 г

gost.e-ecolog.ru

Содержание альбома

Обозначение	Наименование	Стр.
	Обложка	
	Титульный лист	1
	Содержание альбома. Лист 1	2
	Содержание альбома. Лист 2	3
	Рекомендации по применению. Листы 1, 2	
1280. 00. 00. 000. СБ	Компенсатор. Сборочный чертеж	4
1280. 00. 00. 000.	Компенсатор. Спецификация	
1280. 00. 00. 001.	Пробка	
1280. 00. 00. 003.	Гайка	5
1280. 00. 00. 004	Ниппель	
1280. 00. 00. 005	Петля	
1280. 00. 00. 002.	Прокладка.	
1282. 00. 00. 000. СБ	Испаритель хлора. Сборочный чертеж.	6
1282. 01. 00. 000 СБ	Бак. Сборочный чертеж.	7
1282. 00. 00. 000	Испаритель хлора. Спецификация. Лист 1; 2	
1282. 00. 00. 000.	Испаритель хлора. Спецификация. Лист 3	8
1282. 01. 00. 000.	Бак. Спецификация.	
1282. 02. 00. 000 СБ	Испаритель. Сборочный чертеж	
1282. 01. 00. 001	Корпус	9
1282. 00. 00. 004	Фланец	
1282. 02. 00. 000	Испаритель. Спецификация	
	лист 1; 2.	
1282. 02. 00. 002	Змеевик.	10
1282. 02. 00. 003	Крышка.	
1282. 02. 00. 001	Кронштейн	
1284. 00. 00. 000 СБ	Эжектор. Сборочный чертеж	11
1284. 00. 00. 000.	Эжектор. Спецификация. Лист 1, 2	12
1284. 01. 00. 000	Диффузор. Спецификация.	
1284. 02. 00. 000	Камера смешения. Спецификация	
1284. 01. 00. 000 СБ	Диффузор. Сборочный чертеж	13
1284. 02. 00. 000 СБ	Камера смешения Сборочный чертеж	
1284. 02. 01. 000. СБ	Корпус. Сборочный чертеж.	14
1284. 01. 00. 001.	Фланец	
1284. 02. 01. 002.	Труба	
1284. 02. 01. 003	Патрубок.	15
1284. 02. 01. 004	Штуцер	
1284. 02. 01. 000	Корпус. Спецификация.	
1284. 01. 00. 002.	Конус.	
1284. 02. 00. 001	Горловина	16
1284. 02. 00. 002	Сопло	
1284. 02. 00. 003	Втулка	
1284. 00. 00. 001	Прокладка.	
1285. 00. 00. 000 СБ	Фильтр. Сборочный чертеж	17
1285. 00. 00. 000.	Фильтр. Спецификация. Лист 1; 2	18
1285. 01. 00. 000.	Корпус. Спецификация. Лист 1; 2	
1285. 01. 00. 000 СБ	Корпус. Сборочный чертеж.	19
1285. 02. 00. 000 СБ	Стакан. Сборочный чертеж	
1285. 03. 00. 000 СБ	Ручка. Сборочный чертеж.	20
1285. 03. 00. 000.	Ручка. Спецификация.	
1285. 04. 00. 000 СБ	Крышка. Сборочный чертеж.	
1285. 04. 00. 000	Крышка. Спецификация	
1285. 00. 00. 001.	Крышка.	21
1285. 04. 00. 001.	Заглушка.	
1285. 01. 00. 004	Обечайка	
1285. 02. 00. 000.	Стакан. Спецификация	
1285. 02. 00. 003	Стержень	22
1285. 02. 00. 001	Кольцо.	
1285. 03. 00. 002	Бобышка	
1285. 03. 00. 001	Рукоятка	
1286. 00. 00. 000. СБ.	Бак разрыва струи. Сборочный чертеж.	23

Обозначение	Наименование	Стр.
1286. 00. 00. 000.	Бак разрыва струи. Спецификация	24
1286. 01. 00. 000	Крышка. Спецификация.	
1286. 02. 00. 000.	Бак. Спецификация. Лист 1; 2	
1286. 01. 00. 000 СБ	Крышка. Сборочный чертеж	25
1286. 01. 00. 001	Ручка	
1286. 02. 00. 006.	Корпус	
1286. 02. 00. 000. СБ	Бак. Сборочный чертеж	26
1286. 03. 00. 000. СБ	Подставка. Сборочный чертеж	
1286. 03. 00. 000	Подставка. Спецификация.	27
1286. 03. 00. 002	Опора	
1286. 03. 00. 001.	Связь.	
1282. 00. 000. 001	Прокладка	
1287. 00. 00. 000 СБ	Бак затворный. Сборочный чертеж	28
1287. 00. 00. 001.	Обечайка	29
1287. 00. 00. 005.	Связь	
1287. 00. 00. 004	Опора	
1287. 00. 00. 000.	Бак затворный. Спецификация	
1288. 00. 00. 000 СБ	Грязевик. Сборочный чертеж.	30
1288. 01. 00. 000 СБ	Корпус. Сборочный чертеж.	31
1288. 02. 00. 000 СБ	Подставка. Сборочный чертеж	
1288. 00. 00. 000.	Грязевик. Спецификация	32
	Лист 1; 2	
1288. 01. 00. 000.	Корпус. Спецификация	
1288. 02. 00. 000	Подставка. Спецификация	
1288. 03. 00. 000 СБ	Крышка. Сборочный чертеж.	33
1288. 03. 00. 000	Крышка. Спецификация	
	Лист 1; 2	
1288. 03. 00. 002	Гайка	34
1288. 03. 00. 001	Ниппель	
1288. 00. 00. 001	Штуцер	
1288. 02. 00. 002	Опора	
1288. 03. 00. 006	Патрубок	35
1288. 03. 00. 005	Бобышка	
1288. 03. 00. 003	Фланец	
1288. 00. 00. 002	Прокладка	36
1285. 001. 00. 001	Кольцо	
1285. 00. 00. 002	Прокладка	
1282. 00. 00. 003	Прокладка	
1310. 00. 00. 000 СБ	Траверса для подъема контейнера.	
	Сборочный чертеж.	37
1310. 00. 00. 003	Палец	38
1310. 00. 00. 004	Кольцо	
1310. 00. 00. 000	Траверса для подъема контей-	
	нера. Спецификация.	
1310. 01. 00. 000	Рама. Спецификация.	
1310. 01. 00. 000. СБ	Рама. Сборочный чертеж.	39
1310. 00. 00. 001	Подвеска	
1310. 00. 00. 002.	Крюк	
1476. 00. 00. 000 СБ	Ворота. Сборочный чертеж	40, 41
	Лист 1:2	
1476. 00. 00. 000	Ворота. Спецификация	42
	Лист 1; 2	
1476. 01. 00. 000	Окантовка. Спецификация	
	Лист 1, 2	
1476. 01. 00. 000. СБ	Окантовка. Сборочный чертеж	43
1476. 01. 00. 001.	Балка.	

Обозначение	Наименование	стр.
1476.01 00 002	Полоса	43
1476 02.00 000 СБ	Рама. Сборочный чертеж	44
1476 02 00 000	Рама. Спецификация	45
1476 02 00 001	Поперечина	
1476 02 00 002	Косынка	
1476 02 00 003	Косынка	46
1476 02 00 004	Косынка	
1476 02 00 013	Поперечина	
1476 02 00 014	Стойка	
1476 00 00 002	Накладка	47
1476 00 00 003	Планка	
1476 00 00 004	Уплотнение	
1476. 00.00 005	Шторка	
1476 03 00 000 СБ	Петля. Сборочный чертеж.	48
1476 03 00 000	Петля. Спецификация	
1476 03 00 001	Петля	
1476 03 00 002	Шайба	
1476 04 00 000 СБ	Петля. Сборочный чертеж	49
1476 04 00 000	Петля Спецификация	
1476 04 00 001	Петля	
1476 04 00 002	Бобышка	
1476. 04 00 003	Подпятник	50
1476. 05 00 000 СБ	Задвижка. Сборочный чертеж	
1476. 06. 00. 000	Задвижка. Спецификация	
1476. 05 00 001	Задвижка	
1476. 05. 00. 002	Скоба	51
1476. 05. 00. 003	Накладка	
1476. 05 00 004	Ушко	
1476. 06. 00 001	Кронштейн	
1476 06. 00 000	Защелка. Спецификация. Лист 1,2	52
1476. 06. 00 000 СБ	Защелка. Сборочный чертеж	
1476. 06. 00. 001	Лапка	53
1476 06 00 002	Упор	
1476 06 00 003	Шпинголет	
1476 00 00 001	Ручка	

Обозначение	Наименование	стр.
1286. 04 00 000 СБ	Клапан поплавковый Ду 40	54
	сборочный чертеж. Лист 1	
1286 04 00 000 СБ	" " Лист 2	55
1286 04 02 000 СБ	Поплавок. Сборочный чертеж	
1286 04 01 000 СБ	Корпус. Сборочный чертеж	56
1286 04 01 001	Ушко	
1286. 04 01 002	Ушко	
1286. 04 00 000	Клапан поплавковый Ду 40	57
	Спецификация Лист 1, 2	
1286 04 01 000	Корпус. Спецификация	
1286 04 02 000	Поплавок. Спецификация	
1286. 04 01 003	Стакан	58
1286. 04 01 004	Патрубок	
1286. 04 02 001	Крышка	
1286. 04 02 003	Муфта	
1286 04 02 002	Бобышка	59
1286. 04 02 004	Пробка	
1286. 04 00 012	Прокладка	
1286 04. 00 001	Втулка	
1286. 04. 00 002	Втулка	60
1286. 04 00 003	Седло	
1286. 04 00 004	Серьга	
1286. 04 00 005	Шток	
1286 04 00 006	Тяга	61
1286. 04 00 007	Тяга	
1286 04 00 008	Тяга	
1286 04 00. 009	Бобышка	
1286 04 00 010	Шайба	62
1286. 04 00 011	Шайба	
1286 04 00 013	Отражатель	

Государственный комитет по гражданскому строительству и архитектуре при Госстрое СССР
ЦНИИЭП инженерного оборудования

Серия 7.901-5

Выпуск 1

Оборудование хлораторной производительностью 5 и 12.5 кг товарного хлора в час. Рекомендации по применению.

Альбом II

1985

1. В альбоме разработано оборудование для применения в типовых проектах 901-7-5.84 и 901-7-6.84 «Хлараторные для обеззараживания питьевых и сточных вод производительностью 5 и 12.5 кг товарного хлора в час."
2. В альбом включены: испарители хлора; эжекторы, фильтр, бак разрыва струи, бак затворный, грязевик, траверса для подъема контейнера, ворота склада.

Испарители с поверхностью теплообмена 0,6 и 1,4 м² предназначены для образования газообразного хлора из жидкого и представляют собой цилиндрические аппараты, внутри которых крепятся змеевики. В змеевиках проходит хлор, в аппаратах-вода.

Эжекторы производительностью 5 и 12,5 кг хлора в час, предназначенные для образования хлорной воды, - аппараты, состоящие из сопла, диффузора и корпуса, материал-винипласт.

Фильтр-аппарат, изготавливаемый из трубы Ф 108×4 мм, внутри которой крепится цилиндр, заполненный минеральной ватой, предназначен для очистки газообразного хлора от примесей.

Бак разрыва струи предназначен для предотвращения попадания технической воды в систему водоснабжения и изготавливается из трубы ф 1020×10 мм, внутри которой устанавливается поплавковый клапан.

Бак затворный вместимостью 4 м³ используется для растворения соды и гипосульфита натрия в воде и изготавливается из трубы Ф 1020×8 мм.

Грязевик устанавливается для предварительной очистки газообразного хлора от примесей изготавливается из баллона 50-200у ГОСТ 949-73. Вместимость - 45 л.

Траверса предназначена для навески контейнера с хлором ёмкостью 0,8 м³ к грузоподъёмному устройству и представляет собой сварную балку к двум концам которой крепятся цепи с крюками. Грузоподъемность - 2000 кг.

Ворота склада хлора - деревянные с металлической рамой, имеют в верхней части отверстие для прохода монорельса с грузоподъемным устройством.

3. Технические требования на изготовление и испытание разработанного оборудования указаны на чертежах.
4. Основной применяемый материал указан на чертежах. Допускается замена материала и сортамента при условии сохранения прочностных характеристик и коррозионной стойкости изделий.

Инв.№ подл. | Подп. и дата | Взам. инв.№ | Инв.№ дубл. | Подп. и дата

Изм.	Лист	№ докум.	Подп.	Дата
Разраб.		Шифрина		
Пров.		Графский		
Н. контр.		Хромихина		11.85
Утв.		Сухаренко		

Серия 7.901-5 Выпуск 1 Альбом II

Оборудование хлораторных производительностью 5 и 12,5 кг товарного хлора в час. Рекомендации по применению

Лит	Лист	Листов
	2	2

ЦНИИЭП инж. оборудования

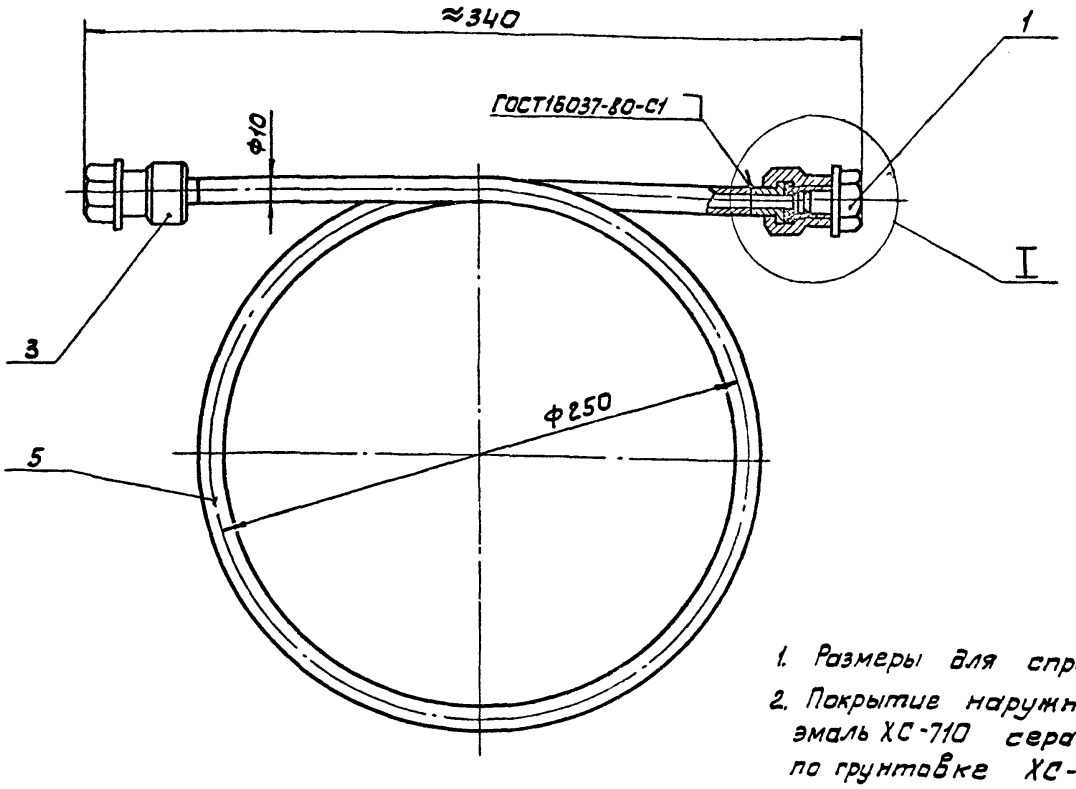

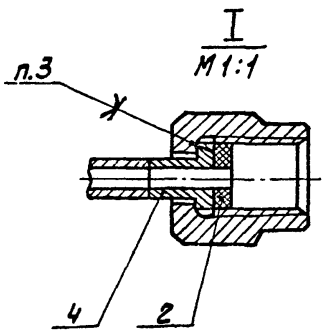

1. Размеры для справок
2. Покрытие наружных поверхностей – эмаль ХС-710 серая по ГОСТ 9355-81 по грунтовке ХС-010 ГОСТ 9355-81
3. Клей БФ-2 ГОСТ 12172-74

					1280 ОРОДОО 00 СБ	
Изм	Лист	№ докум.	Подп.	Дата	Компенсатор Сборочный чертеж.	Лит. / Масса 1,1 / Масштаб 1:2
Разраб.		Окунецкая				Лист: / Листов: 1
Пров.		Шифрина				ЦНИИЭТ инж. оборудования.
Т. конт.		Графский				
Н.контр		Хромихина		07.85		
Утв.		Шифрина				

Формат: А3

Формат	Зона	Поз.	Обозначение	Наименование	Кол.	Примечание
				Документация		
А3			1280.00.00.000 СБ	Сборочный чертеж		
				Детали		
А4		1	1280.00.00.001	Пробка	2	
А4		2	1280.00.00.002	Прокладка	2	
А4		3	1280.00.00.003	Гайка	2	
А4		4	1280.00.00.004	Ниппель	2	
А4		5	1280.00.00.005	Петля	1	

					1280.00.00000	
Изм	Лист	№ докум.	Подп	Дата	Компенсатор	Лит. / Лист / Листов 1
Разраб.		Окунецкая				ЦНИИЭТ инж. оборудования.
Пров.		Шифрина				
Н. контр.		Хромихина		07.85		
Утв.		Шифрина				

Формат: А4

1280.00.00.004

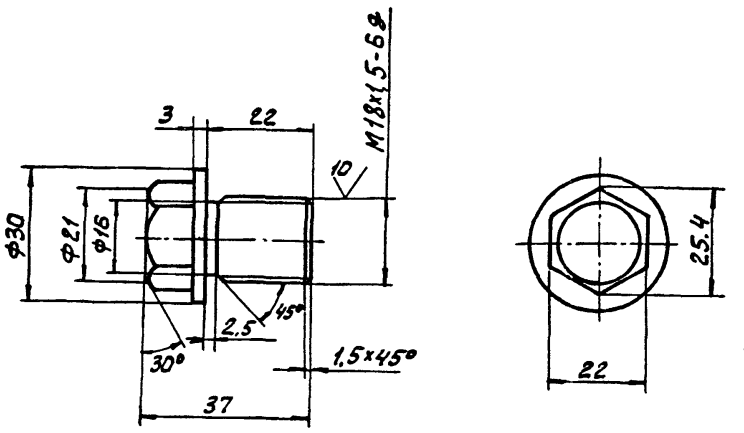

Предельные отклонения размеров: $h14, \pm \frac{JT14}{2}$

					1280.00.00.001	
Изм	Лист	№ докум.	Подп.	Дата	Пробка	Лит / Масса 0,07 / Масштаб 1:1
Разраб		Окунецкая				Лист: / Листов: 1
Пров.		Шифрина				ЦНИИЭТ инж. оборудования.
Т. контр.						
Н. контр.		Хромихина		08.85	Ст 3 гост 380-71	
Утв		Шифрина				

Взам. инв. № | Инв. № дубл. | Подп. и дата | Инв. № подл. | Подп. и дата

Копировал: Алешикова 21084-02 5 Формат: А4

1280.00.00.003

10

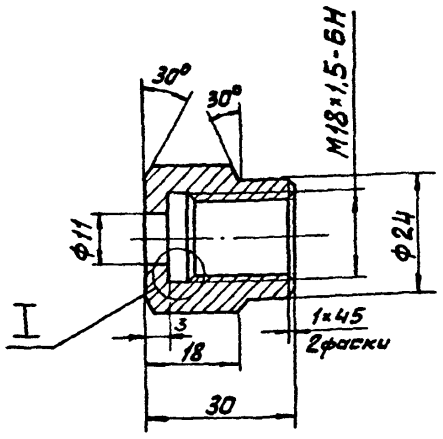

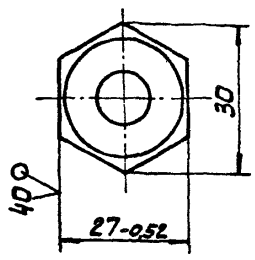

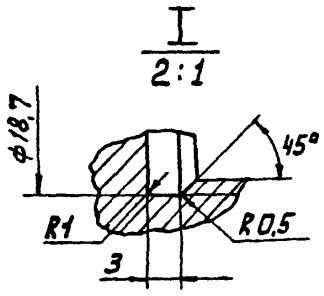

Неуказанные предельные отклонения размеров: H14, h14, $\pm \frac{JT14}{2}$

					1280.00.00.003		
Изм	Лист	№ докум	Подп.	Дата	Гайка.	Лит.	Масса 0,07 / Масштаб 1:1
Разраб.		Окунецкая				Лист	Листов 1
Пров.		Шифрина					
Т.контр.							
Н.контр.		Хромихина		08.85	Ст3 гост380-71	ЦНИИЭТ инж. оборудования.	
Утв.		Шифрина					

Формат: А4

1280.00.00004

10

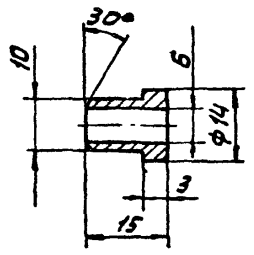

Предельные отклонения размеров H14, h14, $\pm \frac{JT14}{2}$

					1280.00.00004		
Изм	Лист	№ докум	Подп.	Дата	Ниппель	Лит.	Масса 0,01 / Масштаб 1:1
Разраб.		Окунецкая				Лист	Листов 1
Пров		Шифрина					
Т. контр							
Н. контр		Хромихина		07.85	Ст3 гост380-71	ЦНИИЭТ инж. оборудования.	
Утв		Шифрина					

Формат: А4

Взам. инв. № | Инв. № дубл. | Подп. и дата | Инв. № подл. | Подп. и дата

1280.00.00.005

А (√)

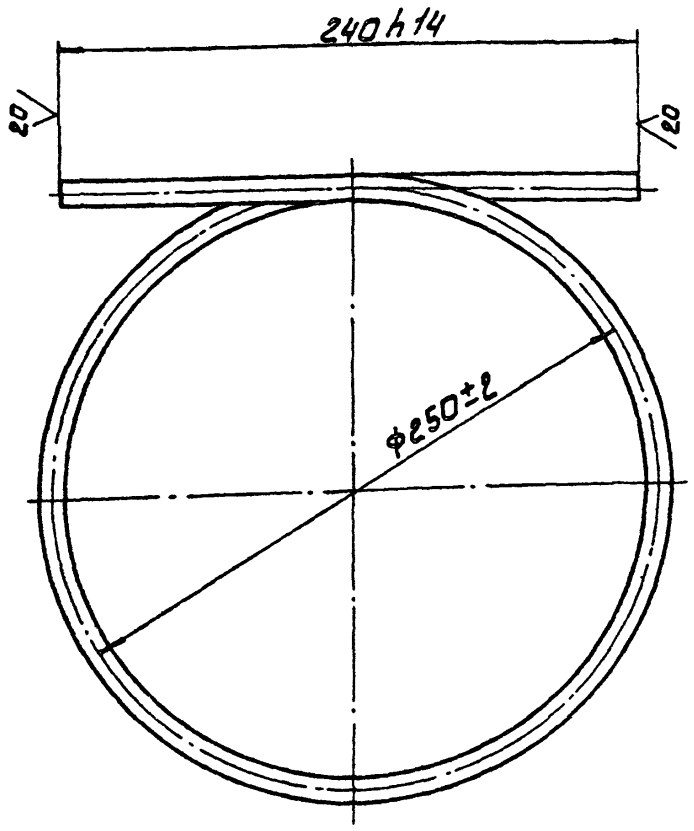

					1280.00.00.005		
Изм	Лист	№ докум	Подп.	Дата	Петля	Лит.	Масса 0,7 / Масштаб 1:2
Разраб.		Окунецкая				Лист:	Листов: 1
Пров		Шифрина					
Т.контр.							
Н.контр.		Хромихина		08.85	Труба 10×2 гост8734-75 / Д гост8733-74	ЦНИИЭТ инж. оборудования.	
Утв.		Шифрина					

Формат: А4

1280.00.00.002

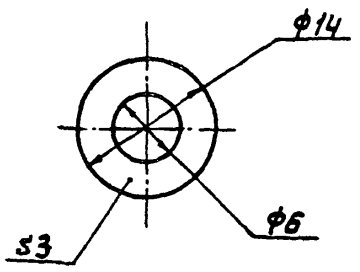

					1280.00.00.002		
Изм	Лист	№ докум.	Подп.	Дата	Прокладка	Лит.	Масса 0,001 / Масштаб 2:1
Разраб		Окунецкая				Лист	Листов 1
Пров.		Шифрина					
Т. контр							
Н. контр		Хромихина		07.85	Фторопласт 40 ГОСТ 10007-80	ЦНИИЭТ инж. оборудования.	
Утв		Шифрина					

Формат: А4

1282 00 00 000 СБ

А - А

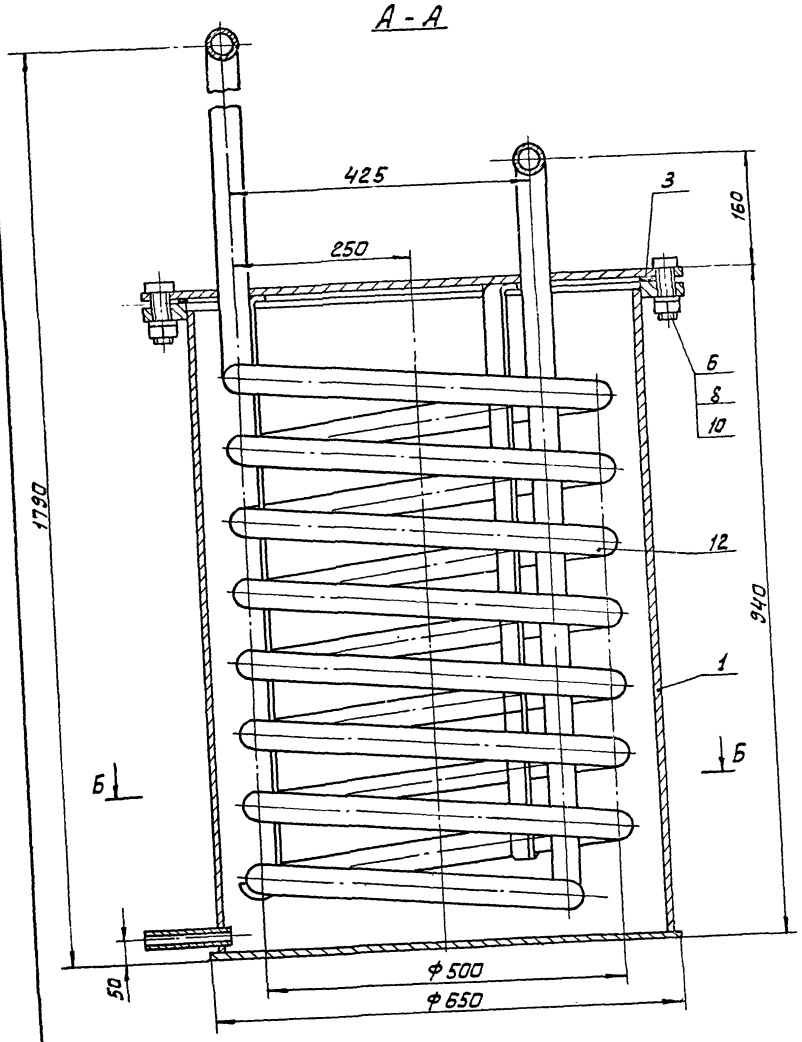

Б - Б
М1:10

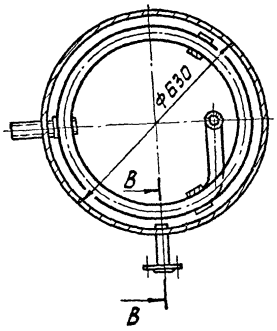

В - В повернуто
М1:10

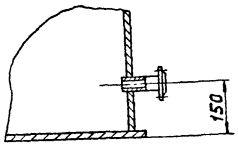

Г - Г повернуто
М1:10

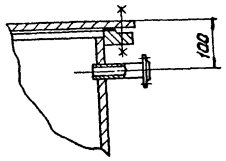

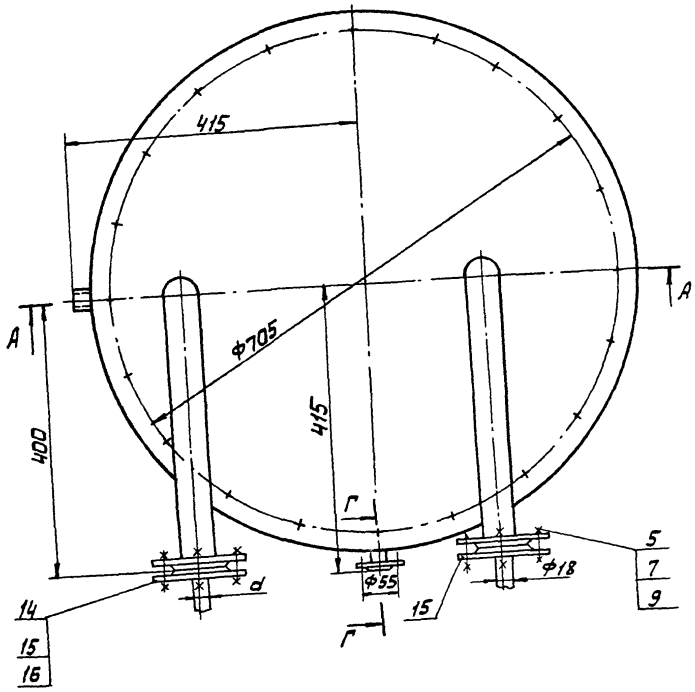

Техническая характеристика

1. Вместимость аппарата,	м3	- 0,26
2. Температура воды	°С	- 8-12
3. Среда		
в аппарате -		вода
в змеевике -		хлор
4. Давление (рабочее)	МПа	
в аппарате		- 0,04
в змеевике		- 1,6

Технические требования.

1. Размеры для справок.
2. Покрытие наружных поверхностей - эмаль ХС-710 серая ГОСТ 9355-81 по грунтовке ХС-010 ГОСТ 9355-81.
3. Испаритель подвергнуть гидравлическому испытанию согласно "Правилам устройства безопасной эксплуатации сосудов, работающих под давлением" п 4-7. Госгортехнадзор, 1974г.

Обозначение	Поверхность теплообмена м2	Расход воды м3/ч	d, мм	Масса кг	Производительность по хлору кг/ч
1282.00.00.000	0,6	0,1	18	260	5
-01	1,4	0,25	18	290	12,5
-02	1,4	0,25	32	290	12,5

Изм.	Лист	№ докум.	Подп.	Дата
Разраб.		Окунецкая		
Пров.		Шифрина		
Т. контр.		Графский		
Н. контр.		Хромыхина		07.85
Утв.		Сухаренко		

1282.00.00.000СБ

Испаритель хлора. Сборочный чертеж.

Лит.	Масса	Масштаб
	см. табл.	1:5
Лист	Листов 1	

ЦНИИЭП нефтехимического оборудования.

Копировал: Алешикова 21084-02 7 Формат: А2

1282.01.00.000 СБ

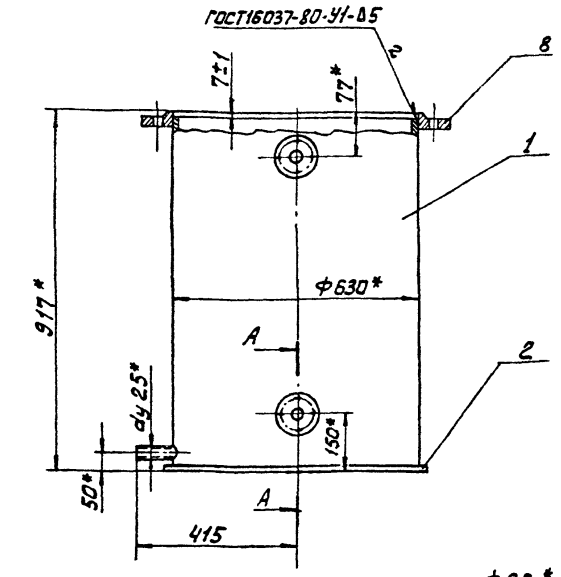

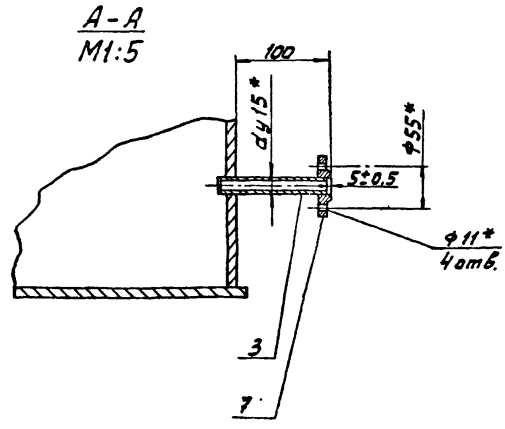

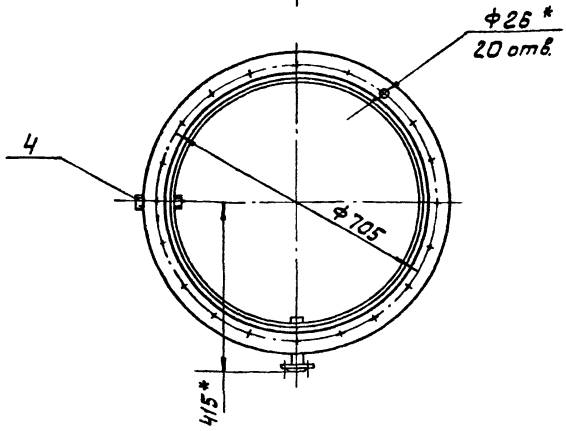

1. Неуказанные сварные швы У4-Д3 по ГОСТ16037-80
2. * Размеры для справок.

					1282.01.00.000 СБ	
Изм	Лист	№ докум	Подп.	Дата	Бак Сборочный чертеж.	Лит. / Масса 160 / Масштаб 1:10
Разраб.		Окунецкая				Лист / Листов 1
Пров.		Шифрина				ЦНИИЭП инж. оборудования.
Т.контр.		Графский				
Н.контр.		Хромикина		07.85		
Утв.		Шифрина				

Формат: А3

Формат	Зона	Поз.	Обозначение	Наименование	Кол.	Примечание
				Документация		
А2			1282.00.00.000 СБ	Сборочный чертеж		
				Сборочные единицы		
А4		1	1282.01.00.000	Бак	1	
				Детали		
Б4		3	1282.00.00.001	Прокладка	1	
				Стандартные изделия		
		5		Болт М16-6g х55.58		
				ГОСТ 7798-70	8	
		6		Болт М24-6g х80.58		
				ГОСТ 7798-70	20	
		7		Гайка М16-7Н.5		
				ГОСТ 5915-70	8	
		8		Гайка М24-7Н.5		
				ГОСТ 5915-70	20	
		9		Шайба 16.01		
				ГОСТ 11371-78	8	

					1282.00.00.000	
Изм	Лист	№ докум.	Подп.	Дата	Испаритель хлора.	Лит. / Лист 1 / Листов 3
Разраб.		Окунецкая				ЦНИИЭП инж. оборудования.
Пров.		Шифрина				
Н.контр.		Хромикина		07.85		
Утв.		Графский				

Формат: А4

Формат	Зона	Поз.	Обозначение	Наименование	Кол.	Примечание
		10		Шайба 24.01.		
				ГОСТ 11371-78	20	
			Переменные данные	для исполнений:		
				1282.00.00.000		
				Сборочные единицы		
А4		12	1282.02.00.000	Испаритель	1	
				Детали		
А4		14	1282.00.00.003	Прокладка	2	
				Стандартные изделия		
		15		Фланец 1-15-25		
				ГОСТ 12820-80	2	
				1282.00.00.000-01		
				Сборочные единицы		
А4		12	1282.02.00.000-01	Испаритель	1	
				Детали		
А4		14	1282.00.00.003-01	Прокладка	2	
А4		15	1282.00.00.004	Фланец	2	

Взам. инв. № | Инв. № дубл. | Подп. и дата | Инв. № подл. | Подп. и дата

					1282.00.00.000	Лист 2
Изм	Лист	№ докум	Подп.	Дата		

Копировал: Алешикова 21084-02 8 Формат: А4

Формат	Зона	Поз	Обозначение	Наименование	Кол.	Примечание
				Документация		
А3			1282.01.00.000 СБ	Сборочный чертеж		
				Детали		
А4		1	1282.01.00.001	Корпус	1	
Б4		2	1282.01.00.002	Дно		
				Лист Б-10 ГОСТ 19903-74		
				Ст3 ГОСТ 14637-79		
				Ф650 h14	1	26 кг
Б4		3	1282.01.00.003	Патрубок		
				Труба 15×2,5 ГОСТ 3262-75		
				L=110 h14	2	0,12 кг
Б4		4	1282.01.00.004	Патрубок		
				Труба 25×2,8 ГОСТ 3262-75		
				L=105 h14	1	0,22 кг
				Стандартные изделия		
		7		Фланец 1-15-1		
				ГОСТ 12820-80	4	
		8		Фланец 1-600-1		
				ГОСТ 12820-80	1	2 ответных

Изм	Лист	№ докум.	Подп.	Дата	1282.01.00.000			
Разраб		Окунецкая			Бак	Лит.	Лист	Листов 1
Пров.		Шифрина				ЦНИИЭПинж. оборудования.		
Н.контр.		Хромихина		07.85				
Утв.		Шифрина						

Формат: А4

Формат	Зона	Поз.	Обозначение	Наименование	Кол.	Примечание
				1282.00.00.000-02		
				Сборочные единицы		
А4		12	1282.02.00.000-01	Испаритель	1	
				Детали		
А4		14	1282.00.00.003-01	Прокладка	2	
А4		15	1282.00.00.004	Фланец	1	
А4		16	1282.00.00.004-01	Фланец	1	

Инв.№ подл. | Подп. и дата | Взам. инв.№ | Инв.№ дубл. | Подп. и дата

Изм	Лист	№ докум	Подп	Дата	1282.00.00.000	Лист 3

Формат: А4

1282.02.00.000 СБ

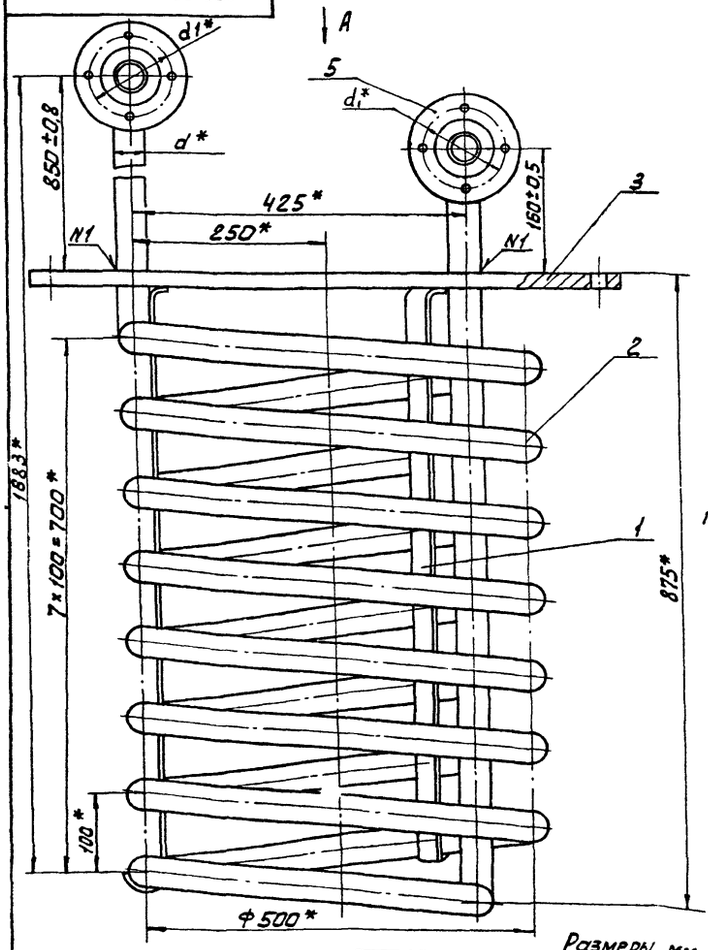

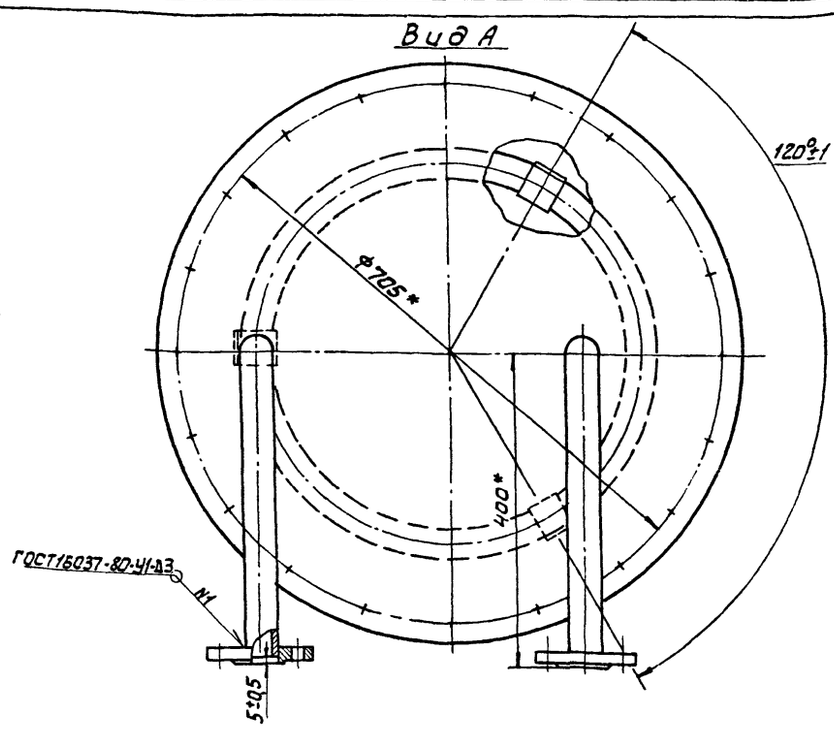

1. Неуказанные сварные швы Н1-Д3 по ГОСТ 5264-80
2. * Размеры для справок.

Размеры мм

Обозначение	d	d1	Масса кг
1282.02.00.000	18	65	90
-01	38	100	113

Изм	Лист	№ докум.	Подп.	Дата	1282.02.00.000 СБ			
Разраб.		Окунецкая			Испаритель	Лит.	Масса	Масштаб
Пров		Шифрина			Сборочный чертёж.		см. табл.	1:5
Т.контр.		Графский				Лист	Листов 1	
Н.контр.		Хромихина		07.85		ЦНИИЭПинж. оборудования.		
Утв.		Шифрина						

Копировал: Алешикова 21084-02 9

Формат: А3

1282.01.00.001

20 √(V)

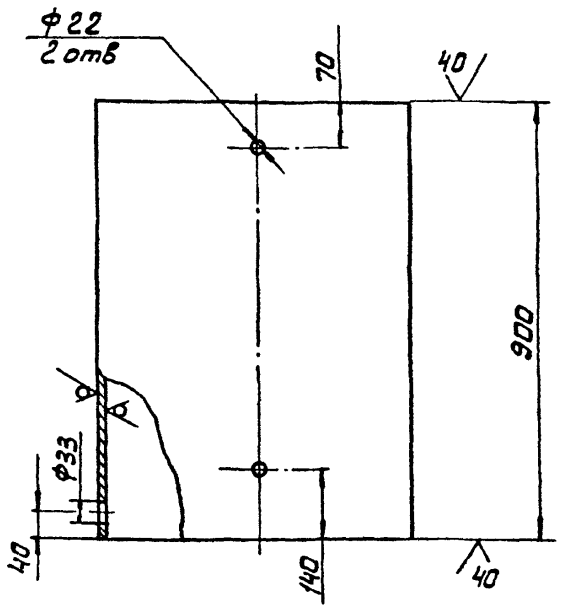

Предельные отклонения размеров: H14, h14, ± JT14/2

					1282.01.00.001
Изм	Лист	№ докум	Подп.	Дата	
Разраб		Окунецкая			Корпус.
Пров.		Шифрина			
Контр.					
Н. контр		Хромихина		07.85	Труба 630×8 ГОСТ 10704-76 / Д ГОСТ 10705-80
Утв.		Шифрина			

Лит.	Масса	Масштаб
	110	1:10
Лист	Листов: 1	

ЦНИИЭП инж. оборудования.

Формат: А4

1282.00.00.004

20 √(V)

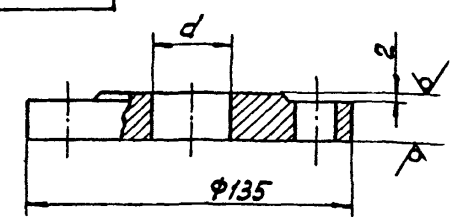

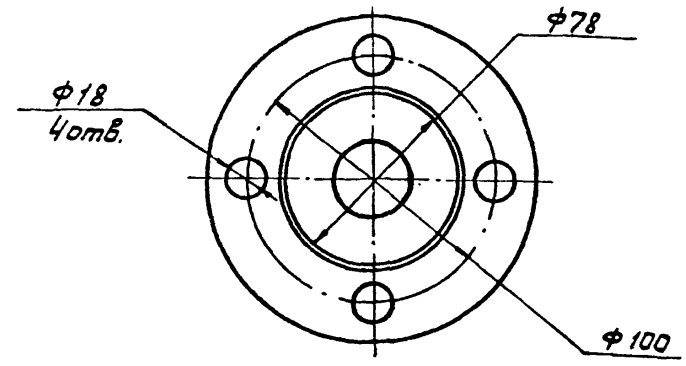

Обозначение	d, мм	Масса кг
1282.00.00.004	19	1,75
-01	33	1,70

Предельные отклонения размеров: h14; H14; ± JT14/2

					1282.00.00.004
Изм	Лист	№ докум	Подп.	Дата	
Разраб.		Окунецкая			Фланец
Пров		Шифрина			
Т. контр.					
Н. контр.		Хромихина		07.85	Лист Б-20 ГОСТ 19903-74 / Ст3 ГОСТ 14637-79
Утв		Шифрина			

Лит.	Масса	Масштаб
	См. табл.	1:2
Лист	Листов 1	

ЦНИИЭП инж. оборудования.

Формат: А4

Инв. № подл. | Подп. и дата | Взам. инв. № | Инв. № дубл. | Подп. и дата

Формат	Зона	Поз.	Обозначение	Наименование	Кол.	Примечание
				Стандартные изделия		
		5		Фланец 1-32-25 ГОСТ12820-80	2	

					1282.02.00.000
Изм	Лист	№ докум	Подп	Дата	

Лист 2

Формат: А4

Формат	Зона	Поз.	Обозначение	Наименование	Кол.	Примечание
				Документация		
А3			1282.02.00.000 СБ	Сборочный чертеж		
				Детали		
А4		1	1282.02.00.001	Кронштейн	3	
				Переменные данные для исполнений:		
				1282.02.00.000		
				Детали		
А3		2	1282.02.00.002	Змеевик	1	
А4		3	1282.02.00.003	Крышка	1	
				Стандартные изделия		
		5		Фланец 1-15-25 ГОСТ12820-80	2	
				1282.02.00.000-01 Детали		
А3		2	1282.02.00.002-01	Змеевик	1	
А4		3	1282.02.00.003-01	Крышка	1	

Инв. № подл. | Подп. и дата | Взам. инв. № | Инв. № дубл. | Подп. и дата

					1282.02.00.000
Изм	Лист	№ докум.	Подп.	Дата	
Разраб		Окунецкая			Испаритель.
Пров.		Шифрина			
Н. контр		Хромихина		07.85	Лит. / Лист 1 / Листов 2
Утв.		Графский			ЦНИИЭП инж. оборудования.

Копировал: Алешикова 21084-02 10

Формат: А4

1282.02.00.002

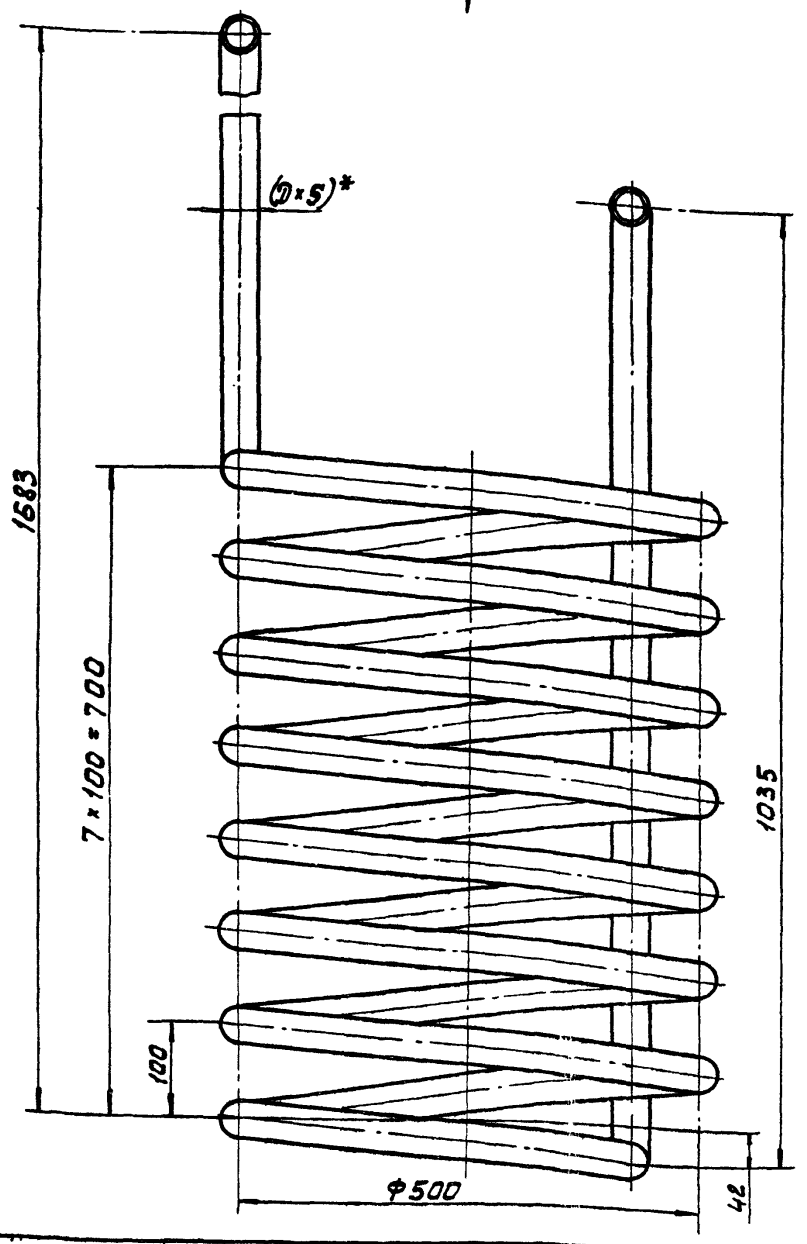

Вида

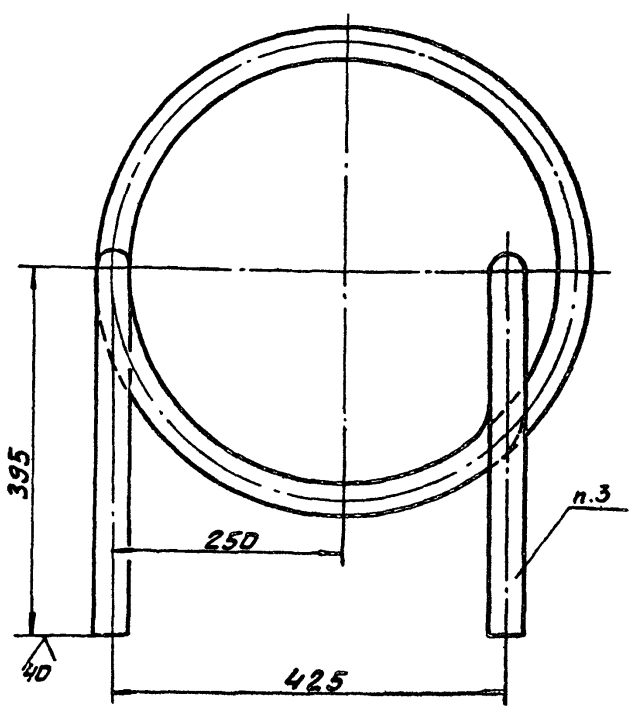

Обозначение	D×S мм	Масса кг
1282.02.00.002	18×3	16
-01	38×3	39

1. *Размер для справок.
2. Предельные отклонения размеров: h14, $\pm \frac{JT14}{2}$
3. Загнуть концы трубы при монтаже после приварки крышки.

Изм	Лист	№ докум.	Подп.	Дата	1282.02.00.002			
Разраб.		Окунецкая			Змеевик	Лит.	Масса	Масштаб
Пров.		Шифрина					см. табл.	1:5
Т.контр.		Графский				Лист	Листов 1	
Н.контр.		Хромихина		07.85	Труба D×S ГОСТ 8732-78 / Д ГОСТ 8731-74	ЦНИИЭП инж. оборудования.		
Утв.		Шифрина						

Формат А3

1282.02.00.003

(20) (V)

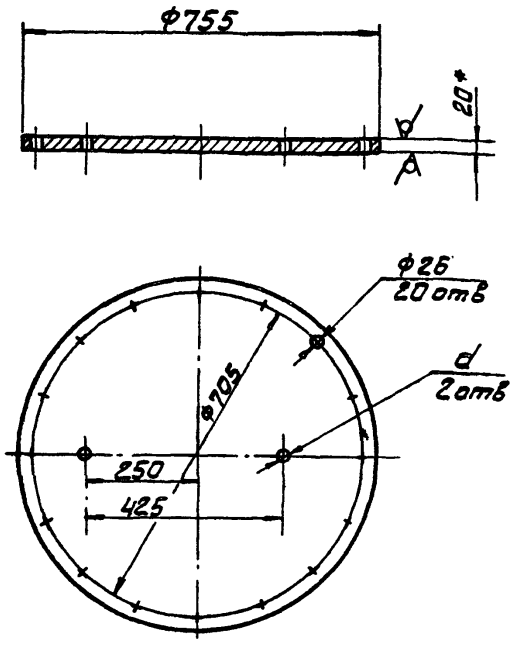

Обозначение	d, мм
1282.02.00.003	19
-01	40

1. *Размер для справок
2. Предельные отклонения размеров: H14, h14, $\pm \frac{JT14}{2}$

Изм	Лист	№ докум	Подп.	Дата	1282.02.00.003			
Разраб.		Окунецкая			Крышка	Лит.	Масса	Масштаб
Пров.		Шифрина					69,5	1:10
Т.контр.						Лист	Листов 1	
Н.контр.		Хромихина		07.85	Лист Б-20 ГОСТ 19903-74 / Ст3 ГОСТ 14637-79	ЦНИИЭП инж. оборудования.		
Утв.		Шифрина						

Формат А4

1282.02.00.001

(20) (V)

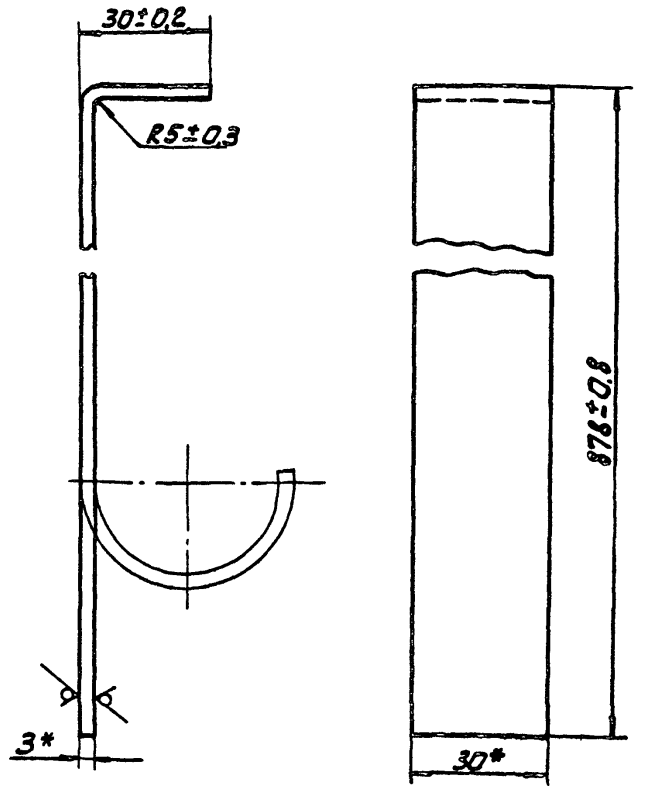

1. * Размеры для справок
2. Гнуть при монтаже по трубе

Инв.№ подл. | Подп. и дата | Взам. инв.№ | Инв.№ дубл. | Подп. и дата

Изм	Лист	№ докум	Подп.	Дата	1282.02.00.001			
Разраб.		Окунецкая			Кронштейн	Лит	Масса	Масштаб
Пров		Шифрина					0,65	1:1
Т.контр.						Лист	Листов 1	
Н.контр.		Хромихина		07.85	Полоса 3×30-Б-ГОСТ 103-76 / Ст3 ГОСТ 535-79	ЦНИИЭП инж. оборудования.		
Утв		Шифрина						

Копировал: Анешикова 21084-02 11

Формат А4

Рис. 1

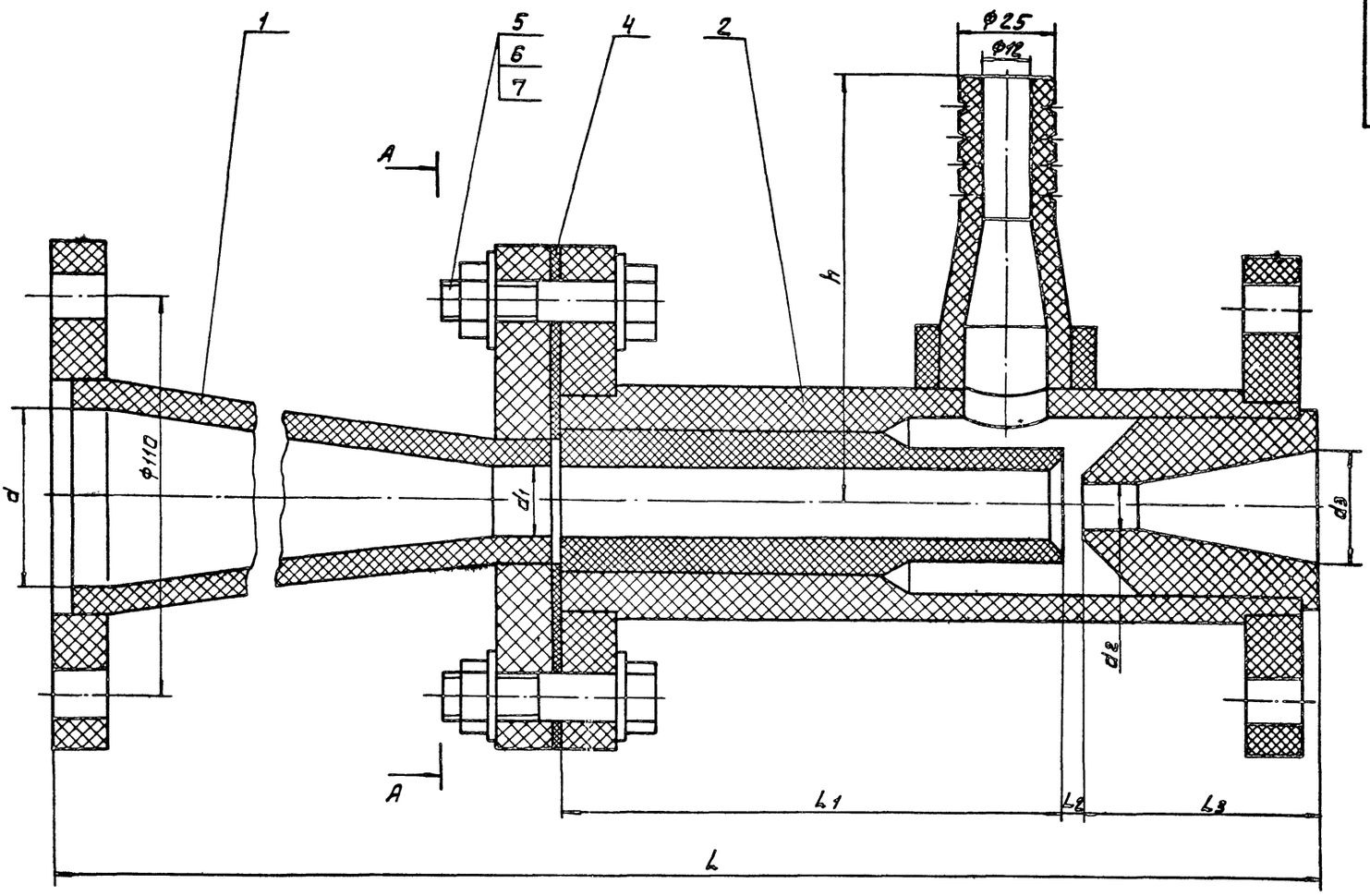

Рис. 2 - остальное см. рис. 1

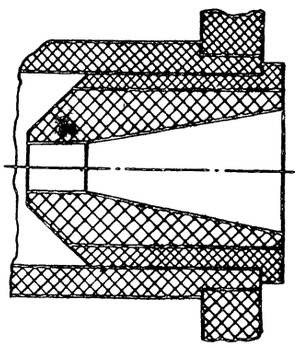

А-А

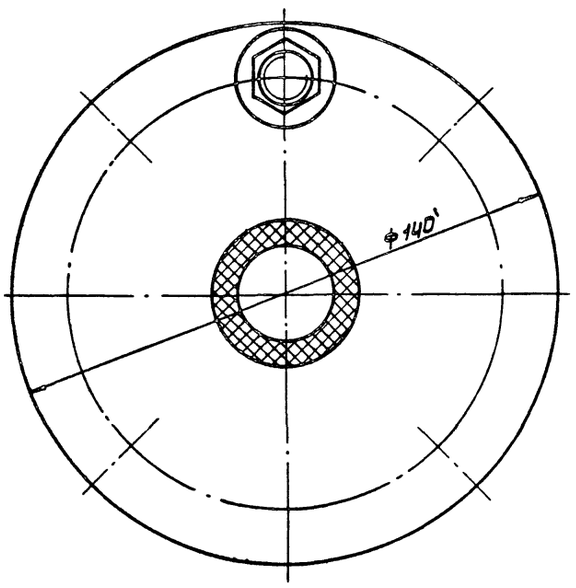

Размеры в мм

Обозначение	Рис	Производительность по хлору кг/ч	Расход рабочей воды м³/ч	d	d1	d2	d3	L	L1	L2	L3	h	Масса кг
1284.00.00.000	1	5	3	25	9	6,5	20	360	100	5	65	110	2,3
-01	2	12.5	8	50	20	12,5	32	400	140	6	65	120	2,7

Техническая характеристика.

1. Давление рабочей воды перед соплом (абс) МПа - 0,5
2. Давление эжектируемого хлор-газа (абс.) МПа - 0,02
3. Давление хлорной воды при выходе из диффузора (абс.), МПа - 0,15

Технические требования.

1. Размеры для справок.
2. Испытать на герметичность наливом воды давлением до 0,5 МПа.

					1284.00.00.000 СБ
Изм	Лист	№ докум	Подп.	Дата	Эжектор. Сборочный чертеж.
Разраб		Окунецкая			
Пров		Шифрина			
Т контр.					
ГКО		Трафский			
Н. контр.		Хромихина		07.93	
Утв.		Сухаренко			

Лит	Масса	Масштаб
	См. табл.	1:1
Лист:	Листов: 1	

ЦНИИЭП инж. оборудования.

Копировал: Алешикова 21084-02 12 Формат: А2

Формат	Зона	Поз.	Обозначение	Наименование	Кол.	Примечание
				Документация		
А2			1284.00.00.000 СБ	Сборочный чертеж		
			Переменные данные	для исполнений		
				1284.00.00.000.		
				Сборочные единицы		
А4		1	1284.01.00.000.	Диффузор	1	
А4		2	1284.02.00.000	Камера смешения	1	
				Детали		
А4		4	1284.00.00.001.	Прокладка	1	
				Стандартные изделия		
		5		Болт М10-6g×50.58		
				ГОСТ 7798-70	4	
		6		Гайка М10-6Н.5		
				ГОСТ 5915-70	4	
		7		Шайба 10.01		
				ГОСТ 11371-78	8	

Изм	Лист	№ докум	Подп.	Дата	1284.00.00.000		
Разраб		Окунецкая			Эжектор.	Лит	Лист 1 / Листов 2
Пров						ЦНИИЭП инж оборудования	
Н. контр		Хромихина		07.85			
Утв		Шифрина					

Формат А4

Формат	Зона	Поз	Обозначение	Наименование	Кол.	Примечание
				1284.00.00.000-01.		
				Сборочные единицы		
А4		1	1284.01.00.000-01	Диффузор	1	
А4		2	1284.02.00.000-01	Камера смешения	1	
				Детали		
А4		4	1284.00.00.001-01	Прокладка	1	
				Стандартные изделия		
		5		Болт М12-6g×50.58		
				ГОСТ 7798-70	4	
		6		Гайка М12-6Н.5		
				ГОСТ 5915-70	4	
		7		Шайба 12.01		
				ГОСТ 11371-78	8	

Подп. и дата | Инв. № дубл. | Взам. инв. № | Подп. и дата | Инв. № подл.

Изм	Лист	№ докум	Подп	Дата	1284.00.00.000	Лист 2

Формат А4

Формат	Зона	Поз	Обозначение	Наименование	Кол	Примечание
				Документация		
А3			1284.01.00.000 СБ	Сборочный чертеж		
			Переменные данные	для исполнений		
				1284.01.00.000		
				Детали		
А4		1	1284.01.00.001.	Фланец	2	1 от Ветн.
А4		2	1284.01.00.001-01	Фланец	1	
А4		3	1284.01.00.002.	Конус	1	
				1284.01.00.000-01		
				Детали		
А4		1	1284.01.00.001-02	Фланец	2	1 от Ветн.
А4		2	1284.01.00.001-03	Фланец	1	
А4		3	1284.01.00.002-01	Конус	1	

Изм	Лист	№ докум	Подп	Дата	1284.01.00.000		
Разраб		Шифрина			Диффузор	Лит	Лист 1 / Листов 1
Пров						ЦНИИЭП инж оборудования	
Н. контр		Хромихина		07.85			
Утв		Шифрина					

Формат А4

Формат	Зона	Поз	Обозначение	Наименование	Кол	Примечание
				Документация		
А3			1284.02.00.000 СБ	Сборочный чертеж		
			Переменные данные	для исполнений		
				1284.02.00.000.		
				Сборочные единицы.		
А4		1	1284.02.01.000.	Корпус	1	
				Детали		
А4		3	1284.02.00.001.	Горловина	1	
А4		4	1284.02.00.002.	Сопло	1	
				1284.02.00.000-01		
				Сборочные единицы		
А4		1	1284.02.01.000.-01.	Корпус	1	
				Детали		
А4		3	1284.02.00.001-01.	Горловина	1	
А4		4	1284.02.00.002-01.	Сопло	1	
А4		5	1284.02.00.003.	Втулка	1	

Подп. и дата | Инв. № дубл. | Взам. инв. № | Подп. и дата | Инв. № подл.

Изм	Лист	№ докум.	Подп.	Дата	1284.02.00.000		
Разраб		Окунецкая			Камера смешения.	Лит	Лист 1 / Листов 1
Пров						ЦНИИЭП инж. оборудования.	
Н. контр		Хромихина		07.85			
Утв		Шифрина					

Копировал: Боброва 21084-02 13 Формат А4

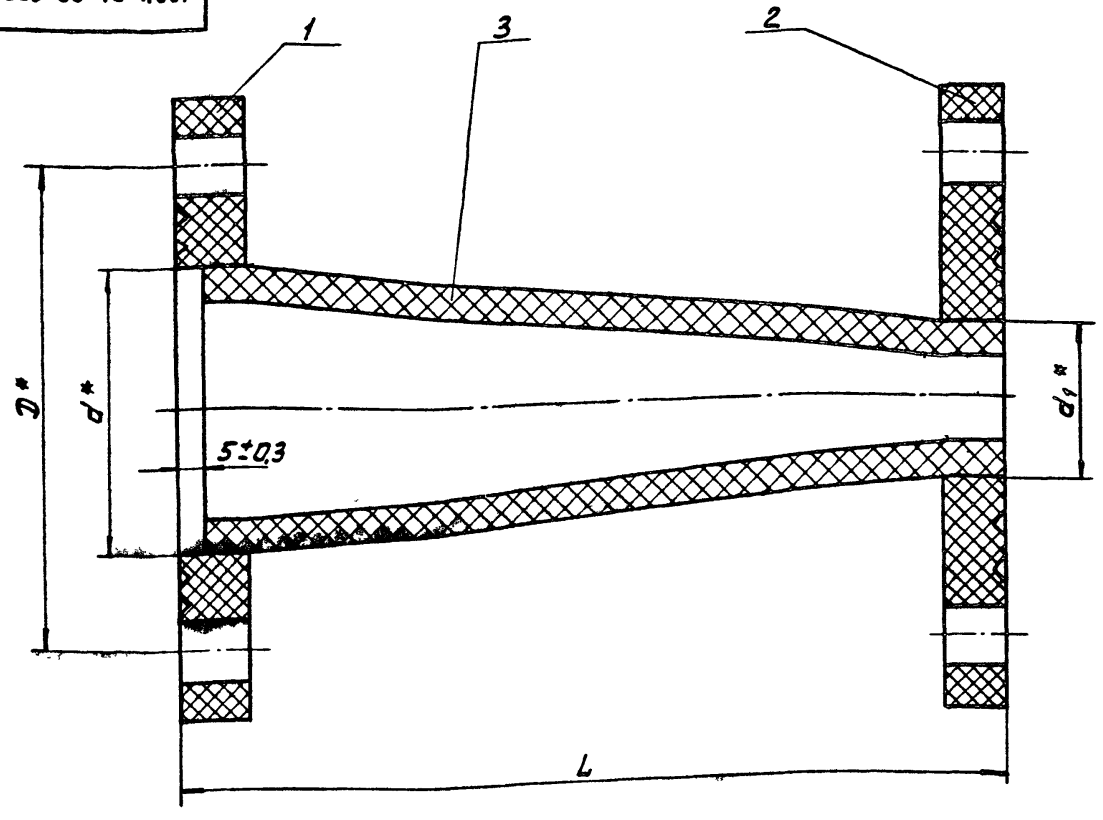

1. Сварка нагретым газом с присадочным прутком.
2. * Размеры для справок.

Размеры в мм

Обозначение	D	d	d1	L	Масса, кг
1284.01.00.000	75	40	24	186	0,5
-01	110	65	35	186	0,7

					1284.01.00.000СБ
Изм.	Лист	№ докум.	Подп.	Дата	Диффузор. Сборочный чертеж.
Разраб.		Окунецкая			
Пров.		Шифрина			
Т.контр.		Графский			
Н.контр.		Хромихина		07.85	
Утв.		Шифрина			

Лит.	Масса	Масштаб
	см. табл.	1:1
Лист:	Листов: 1	

ЦНИИЭТ инж. оборудования.

Копировал: Алешикова Формат: А3

Рис. 1

Рис. 2 - остальное см. рис. 1

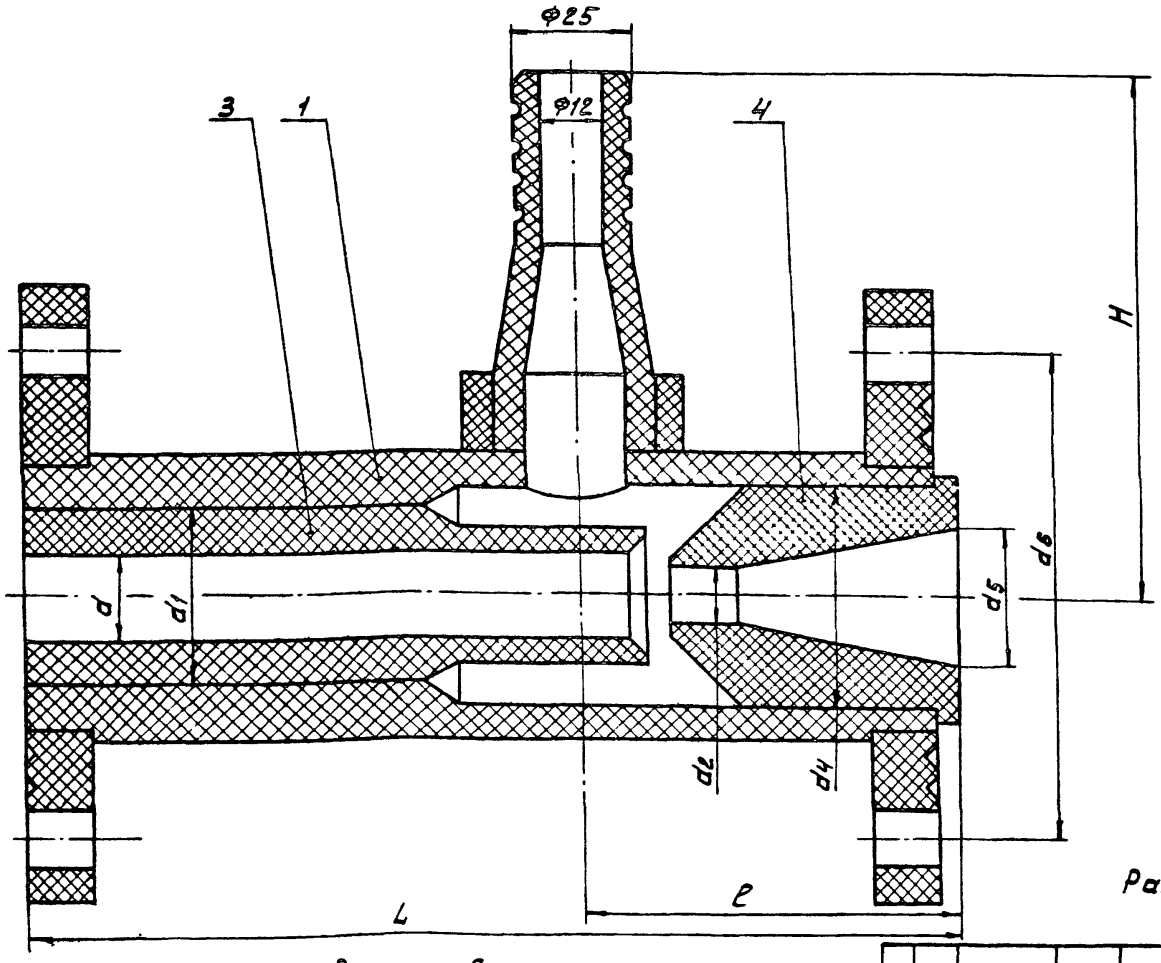

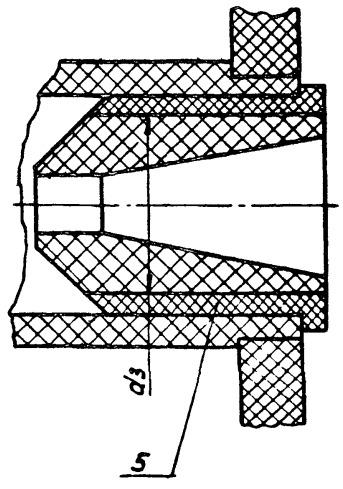

Размеры для справок

Размеры в мм

Обозначение	Рис.	d	d1	d2	d3	d4	d5	d6	L	e	H	Масса, кг
1284.02.00.000	1	9	25	6,5	-	32	20	75	170	65	110	1,5
-01	2	20	40	12,5	40	50	32	110	211	85	120	1,9

					1284.02.00.000СБ
Изм.	Лист	№ докум.	Подп.	Дата	Камера смешения. Сборочный чертеж.
Разраб.		Окунецкая			
Пров.		Шифрина			
Т.контр.		Графский			
Н.контр.		Хромихина		07.85	
Утв.		Шифрина			

Лит.	Масса	Масштаб
	см. табл.	1:1
Лист:	Листов: 1	

ЦНИИЭТ инж. оборудования.

Копировал: Алешикова 21084-02 14 Формат: А3

1284.02.01.000СБ

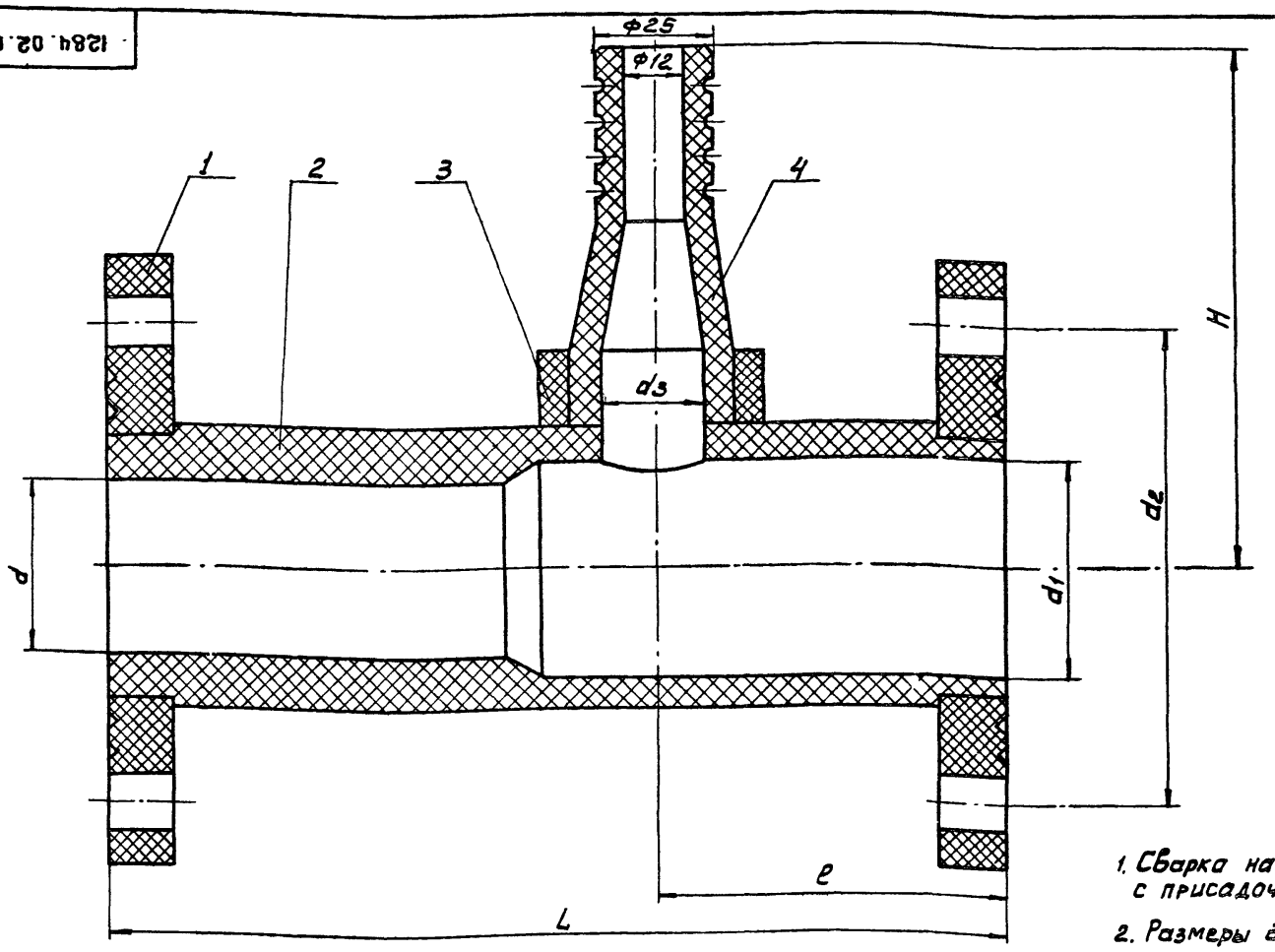

1. Сварка нагретым газом с присадочным прутком.
2. Размеры для справок

Размеры в мм

Обозначение	d	d_1	d_2	d_3	L	l	H	Масса кг
1284.02.01.000	25Н8	32Н9	75	20	165	75	110	1,5
-01	40Н8	50Н9	110	24	206	80	120	1,7

Изм	Лист	№ докум.	Подп.	Дата	1284 02.01. 000СБ			
Разраб.		Окунецкая			Корпус Сборочный чертеж.	Лит.	Масса	Масштаб
Пров.		Шиффрина					См. табл.	1:1
Т. контр.		Графский				Лист:	Листов: 1	
Н. контр.		Хромихина		07.91		ЦНИИЭП инж. оборудования.		
Утв.		Шиффрина						

Копировал: Алешикова Формат: А3

1284 02 01 001

20 (V)

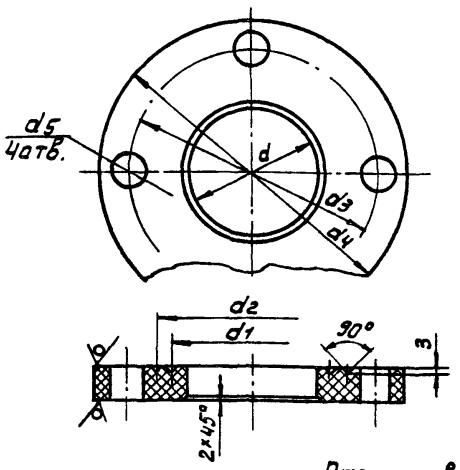

Размеры в мм

Обозначение	d	d_1	d_2	d_3	d_4	d_5	Масса кг
1284.01.00.001	40Н12	-	53	75	100	12	0,1
-01	24Н12	35	50	75	100	12	0,15
-02	65Н12	73	87	110	140	14	0,2
-03	35Н12	55	75	110	140	14	0,25
-04	50Н12	70	85	110	140	14	0,15

Неуказанные предельные отклонения размеров: H 14, h 14, $\pm \frac{JT14}{2}$

Изм	Лист	№ докум.	Подп.	Дата	1284.01 00.001			
Разраб.		Окунецкая			Фланец	Лит.	Масса	Масштаб
Пров.		Шиффрина					0,15	1:1
Т. контр.						Лист:	Листов: 1	
Н. контр.		Хромихина		07.91	Листы винипласта ВН15 ГОСТ 9639-71	ЦНИИЭП инж. оборудования		
Утв.		Шиффрина						

Формат А4

1284 02 01 002

20 (V)

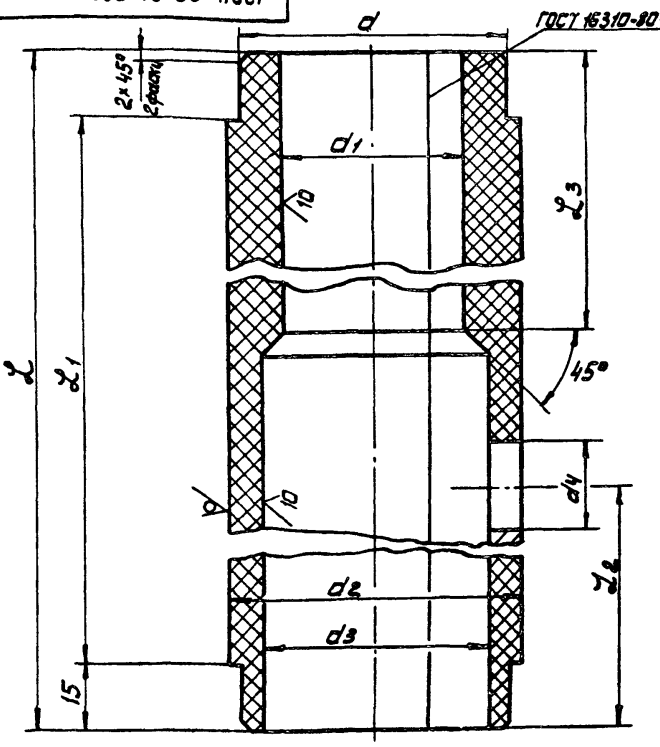

Размеры в мм.

Обозначение	d	d_1	d_2	d_3	d_4	l	l_1	l_2	l_3	Масса кг
1284.02.01.02	40	25Н8	50	32Н9	20	165	135	75	62	1,1
-01	60	40Н8	65	50Н9	24	206	176	80	90	1,3

Неуказанные предельные отклонения размеров: H 14, h 14, $\pm \frac{JT14}{2}$

Взам. инв. № | Инв. № дубл. | Подп. и дата | Инв. № подл. | Подп. и дата

Изм	Лист	№ докум.	Подп.	Дата	1284. 02.01.002			
Разраб.		Окунецкая			Труба	Лит.	Масса	Масштаб
Пров.		Шиффрина					См. табл.	1:1
Т. контр.						Лист:	Листов: 1	
Н. контр.		Хромихина		07.91	Листы винипласта ВН15 ГОСТ 9639-71	ЦНИИЭП инж. оборудования.		
Утв.		Шиффрина						

Копировал: Алешикова 210×4-02 15 Формат: А4

1284.02.01.003

20 (V)

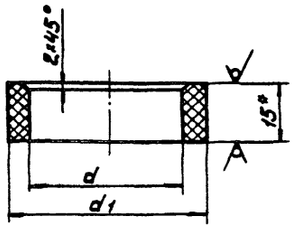

мм

Обозначение	d	d1	Масса, кг
1284.02.01.003	34	44	0,02
-01	37	47	0,03

1. *Размер для справок
2. Предельные отклонения размеров: H14, h14

Изм	Лист	№ докум.	Подп.	Дата	1284.02.01 003			
Разраб		Окунецкая			Патрубок	Лит	Масса	Масштаб
Пров.		Шифрина					см табл	1:1
Т.контр.						Лист	Листов 1	
Н.контр.		Хромихина		07.85	Листы винипласта ВН15 гост 9639-71	ЦНИИЭП инж. оборудования		
Утв.		Шифрина						

Формат А4

1284.02.01.004

20 (V)

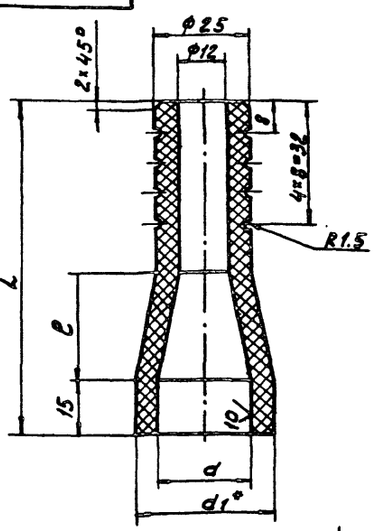

Размеры в мм

Обозначение	d	d1	L	l	Масса кг
1284.02.01.004	20	34	85	25	0,08
-01	24	37	88	28	0,09

1. *Размер для справок
2. Предельные отклонения размеров: H14, h14, $\pm\frac{JT14}{2}$

Инв.№ подл. | Подп. и дата | Взам. инв.№ | Инв.№ дубл. | Подп. и дата

Изм	Лист	№ докум.	Подп.	Дата	1284.02.01.004			
Разраб		Окунецкая			Штуцер.	Лит.	Масса	Масштаб
Пров		Шифрина					см. таба.	1:1
Т.контр.						Лист:	Листов: 1	
Н.контр.		Хромихина		07.85	Стержень винипластовый. ТУ-6-05-1573-77	ЦНИИЭП инж. оборудования.		
Утв.		Шифрина						

Формат А4

Формат	Зона	Поз.	Обозначение	Наименование	Кол.	Примечание
				Документация		
А3			1284.02.01.000 СБ	Сборочный чертеж		
			Переменные данные	для исполнений		
				1284.02.01.000		
				Детали		
А4		1	1284.01.00.001	Фланец	3	1 ответный
А4		2	1284.02.01.002	Труба	1	
А4		3	1284.02.01.003	Патрубок	1	
А4		4	1284.02.01.004	Штуцер	1	
				1284.02.01.000-01		
				Детали		
А4		1	1284.01.00.001-04	Фланец	3	1 ответный
А4		2	1284.02.01.002-01	Труба	1	
А4		3	1284.02.01.003-01	Патрубок	1	
А4		4	1284.02.01.004-01	Штуцер	1	

Инв.№ подл. | Подп. и дата | Взам. инв.№ | Инв.№ дубл. | Подп. и дата

Изм	Лист	№ докум.	Подп.	Дата	1284.02.01.000			
Разраб.		Окунецкая			Корпус	Лит.	Лист.	Листов 1
Пров								
Н.контр.		Хромихина		07.85		ЦНИИЭП инж. оборудования.		
Утв.		Шифрина						

Формат А4

1284.01.00.002

20 (V)

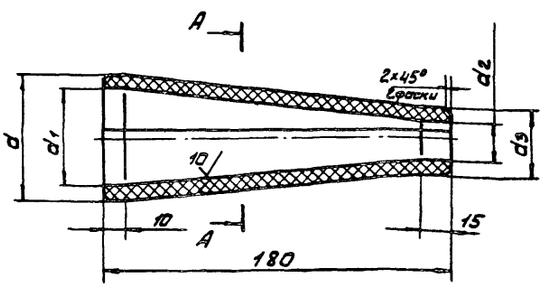

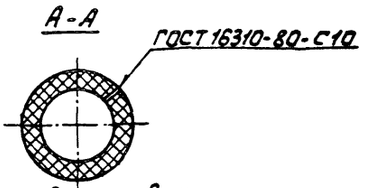

Размеры в мм.

Обозначение	d	d1	d2	d3	Материал	Масса кг
1284.01.00.002	40 h12	25 h12	9 H12	24 h12	Стержень винипластовый Ф45 ТУ6-05-1573-77	0,18
-01	65 h12	50 h12	20 H12	35 h12	Листы винипласта ВН10 гост 9639-71	0,25

Неуказанные предельные отклонения размеров: h14, $\pm\frac{JT14}{2}$

Инв.№ подл. | Подп. и дата | Взам. инв.№ | Инв.№ дубл. | Подп. и дата

Изм	Лист	№ докум.	Подп.	Дата	1284.01.00.002			
Разраб		Окунецкая			Конус.	Лит.	Масса	Масштаб
Пров.		Шифрина					см. таба.	1:2
Т.контр.						Лист:	Листов: 1	
Н.контр.		Хромихина		07.85	см. таблицу.	ЦНИИЭП инж. оборудования		
Утв.		Шифрина						

Копировал: Алешикова 21084-02 16 Формат А4

1284.02.00.001

20 V

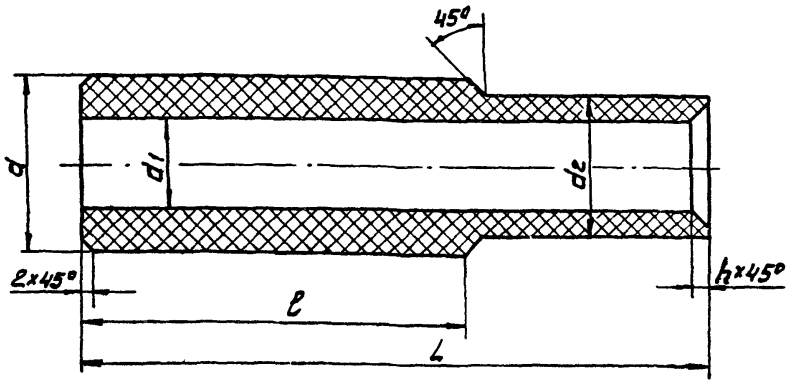

Размеры в мм

Обозначение	d	d1	d2	L	l	h	Масса кг
1284.02.00.001	25h8	9H12	17	100	62	3	0,05
-01	40h8	20H12	32	140	90	4	0,15

Неуказанные предельные отклонения размеров: h 14, ± JT14/2

				1284.02.00.001	
Изм	Лист	№ докум.	Подп.	Дата	
Разраб.		Окунецкая			
Пров.		Шифрина			
Т. контр.					
Н. контр.		Хромихина		07.85	
Утв.		Шифрина			

Горловина

Лит	Масса	Масштаб
	см. табл.	1:1
Лист:	Листов: 1	

Стержень винипластовый ТУ-6-05-1573-77

ЦНИИЭП инж. оборудования

Формат: А4

1284.02.00.002

20 V (V)

Рис. 1

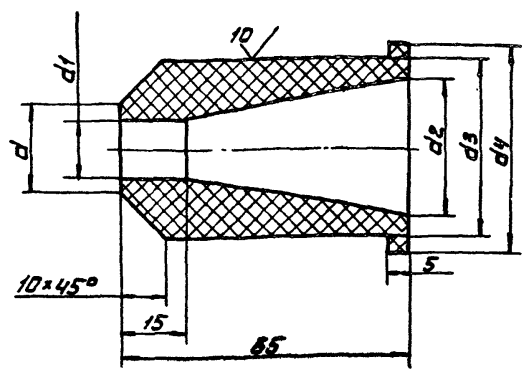

Рис. 2 - остальное см. рис. 1
М1:2

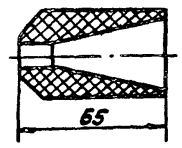

Размеры в мм

Обозначение	Рис	d	d1	d2	d3	d4	Масса кг
1284.02.00.002	1	12	6,5H12	20H12	32e9	36	0,02
-01	2	20	12,5H12	32H12	40e9	-	0,04

Неуказанные предельные отклонения размеров: h 14, ± JT14/2

				1284.02.00.002	
Изм	Лист	№ докум.	Подп	Дата	
Разраб		Окунецкая			
Пров		Шифрина			
Т. контр					
Н. контр		Хромихина		07.85	
Утв.		Шифрина			

Сопло

Лит.	Масса	Масштаб
	см. табл.	1:1
Лист:	Листов: 1	

Стержень винипластовый ТУ-6-05-1573-77

ЦНИИЭП инж. оборудования.

Формат: А4

Инв. № подл. | Подп. и дата | Взам. инв. № | Инв. № дубл. | Подп. и дата

1284.02.00.003

20 V (V)

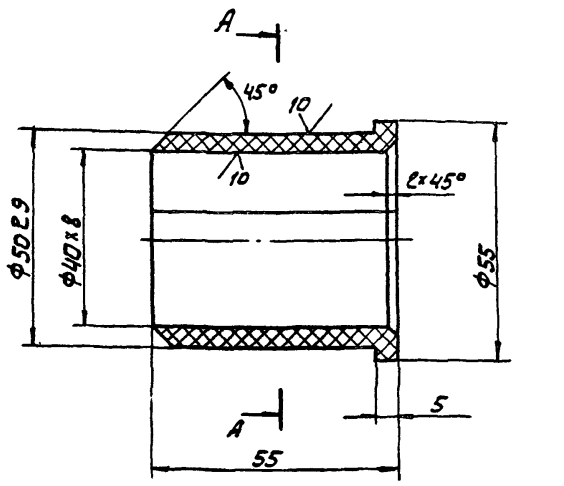

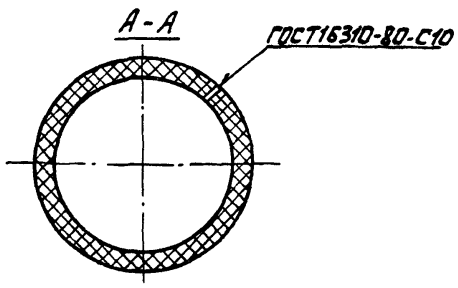

Неуказанные предельные отклонения размеров: h 14, ± JT14/2

				1284.02.00.003	
Изм	Лист	№ докум.	Подп.	Дата	
Разраб.		Окунецкая			
Пров		Шифрина			
Т. контр					
Н. контр.		Хромихина		07.85	
Утв.		Шифрина			

Втулка

Лит.	Масса	Масштаб
	0,03	1:1
Лист:	Листов:	

Листы винипласта ВН10 гост 9639-71

ЦНИИЭП инж. оборудования.

Формат: А4

1284.00.00.001

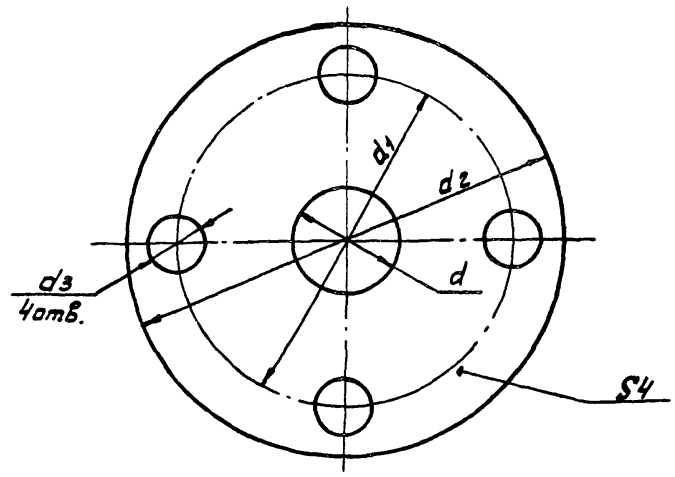

Размеры в мм

Обозначение	d	d1	d2	d3	Масса кг
1284.00.00.001	24	75	100	12	0,01
-01	31,5	110	140	14	0,02

				1284.00.00.001	
Изм	Лист	№ докум.	Подп.	Дата	
Разраб		Окунецкая			
Пров.		Шифрина			
Т. контр.					
Н. контр		Хромихина		07.85	
Утв.		Шифрина			

Прокладка

Лит.	Масса	Масштаб
	см. табл	1:1
Лист:	Листов: 1	

Фторопласт 4Д ГОСТ 10007-80

ЦНИИЭП инж. оборудования

Инв. № подл. | Подп. и дата | Взам. инв. № | Инв. № дубл. | Подп. и дата

Копировал: Алешикова

Формат: А4

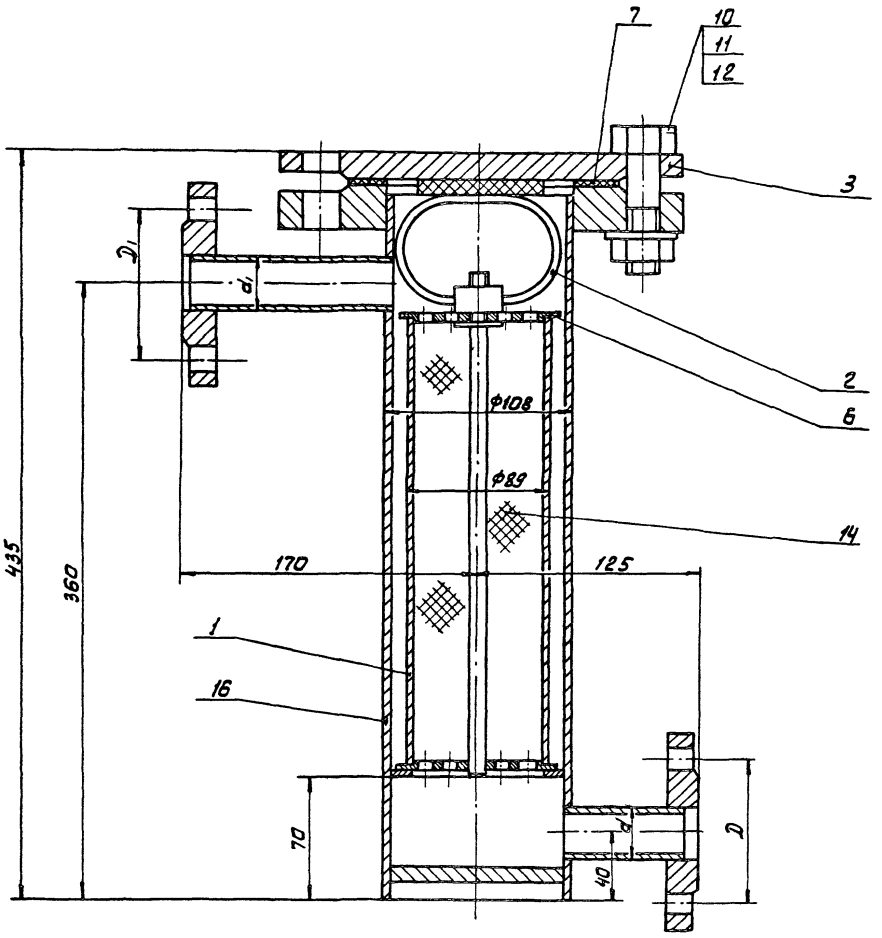

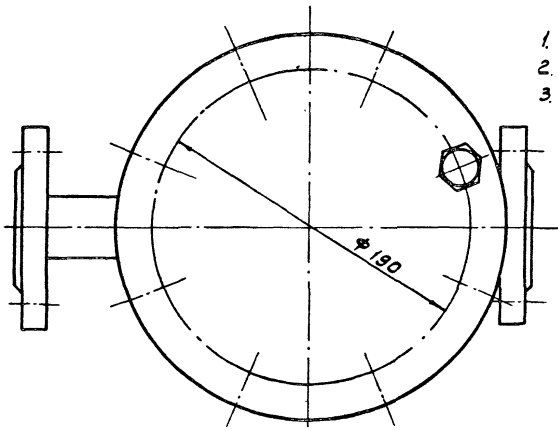

Техническая характеристика

1. Вместимость аппарата - $м^3$ - 0,003
2. Давление в аппарате - МПа - 1,6
3. Среда - газообразный хлор

Технические требования

1. Размеры для справок
2. Покрытие наружных поверхностей - эмаль ХС-710 серая ГОСТ 9355-81, по грунтовке ХС-010 ГОСТ 9355-81.
3. Фильтр подвергнуть гидравлическому испытанию согласно "Правилам устройства и безопасной эксплуатации сосудов, работающих под давлением" п. 4-7.

Размеры в мм

Обозначение	d	d_1	D	D_1	Масса, кг
1285.00.00.000	32	32	85	85	24
-01	18	25	65	75	21,3

				1285. 00. 00. 000СБ	
Изм.	Лист.	№ докум.	Подп.	Дата	
Разраб.		Окунецкая			Фильтр. Сборочный чертеж.
Пров.		Шифрина			
Т. контр.		Графский			
Н. контр.		Хромихина		07.85	
Утв.		Сухаренко			

Лит.	Масса	Масштаб
	см таба	1:2
Лист	Листов 1	

ЦНИИЭП инж. оборудования.

Копировал: Алешкова 21084-02 78 Формат: А2

Формат	Зона	Поз.	Обозначение	Наименование	Кол.	Примечание
				Документация		
А2			1285.00.00.000. СБ	Сборочный чертеж		
				Сборочные единицы		
А4		1	1285.02.00.000.	Стакан	1	
А4		2	1285.03.00.000.	Ручка	1	
А4		3	1285.04.00.000.	Крышка	1	
				Детали		
А4		6	1285.00.00.001.	Крышка	1	
А4		7	1285.00.00.002.	Прокладка	1	
				Стандартные изделия		
		10		Болт М20-6g×90.58		
				ГОСТ 7798-70	8	
		11		Гайка М20-6Н.5		
				ГОСТ 5915-70	8	
		12		Шайба 20.01		
				ГОСТ 11371-78	8	
				Материалы		
		14		Вата минеральная марки 75		
				ГОСТ 4640-76	0,1кг	

Изм	Лист	№ докум.	Подп.	Дата	1285. 00 00 000			
Разраб		Окунецкая			Фильтр.	Лит.	Лист. 1	Листов 2
Пров.		Шифрина				ЦНИИЭП инж. оборудования.		
Н. конт.		Хромихина		07.85				
Утв.		Шифрина						

Формат А4

Формат	Зона	Поз.	Обозначение	Наименование	Кол.	Примечание
				Документация		
А2			1285.01.00.000.СБ.	Сборочный чертеж.		
				Детали		
А4		1	1285.01.00.001	Кольцо	1	
Б4		2	1285.01.00.002	Дно		
				Лист Б-10 ГОСТ 19903-74		
				Ст.3 ГОСТ 14637-79		
				ф 99 h 14	1	0.24
				Стандартные изделия		
		4		Фланец 1-100-25		
				ГОСТ 12820-80	1	
			Переменные данные	для исполнений:		
				1285.01.00.000.		
				Детали		
А4		5	1285.01.00.004.	Обечайка	1	
Б4		6	1285.01.00.005	Патрубок		
				Труба 32×3 ГОСТ 8732-78 / Д ГОСТ 8731-74		
				L = 70 h 14	1	0.18

Изм	Лист	№ докум.	Подп.	Дата	1285. 01. 00 000			
Разраб		Окунецкая			Корпус	Лит.	Лист 1	Листов 2
Пров.		Шифрина				ЦНИИЭП инж. оборудования.		
Н. конт		Хромихина		07.85				
Утв.		Шифрина						

Формат А4

Формат	Зона	Поз.	Обозначение	Наименование	Кол.	Примечание
				Переменные данные для исполнений:		
				Сборочные единицы		
				1285.00.00.000		
А4		16	1285.01.00.000.	Корпус	1	
				1285.00.00.000.-01		
А4		16	1285.01.00.000-01.	Корпус	1	

Изм	Лист	№ докум.	Подп.	Дата	1285.00.00.000	Лист 2

Формат А4

Формат	Зона	Поз	Обозначение	Наименование	Кол	Примечание
Б4		7	1285.01.00.006.	Патрубок		
				Труба 32×3 ГОСТ 8732-78 / Д ГОСТ 8731-74		
				L = 116 h 14	1	0.3
				Стандартные изделия		
		10		Фланец 1-25-25		
				ГОСТ 12820-80	4	2 ответи.
				1285.01.00.000-01		
				Детали		
		5	1285.01.00.004-01	Обечайка	1	
Б4		6	1285.01.00.005.-01	Патрубок		
				Труба 18×3 ГОСТ 8734-75 / Д ГОСТ 8733-74		
				L = 70 h 14	1	0.11
А1		7	1285.01.00.006-01.	Патрубок		
				Труба 25×3 ГОСТ 8734-75 / Д ГОСТ 8733-74		
				L = 116 h 14	1	0.2
				Стандартные изделия.		
		10		Фланец ГОСТ 12820-80		
				1-15-25	2	1 от Ветн.
		11		1-20-25	2	1 от Ветн.

Изм	Лист	№ докум.	Подп.	Дата	1285. 01. 00 000	Лист 2

Копировал: Боброва 21084-02 79 Формат А4

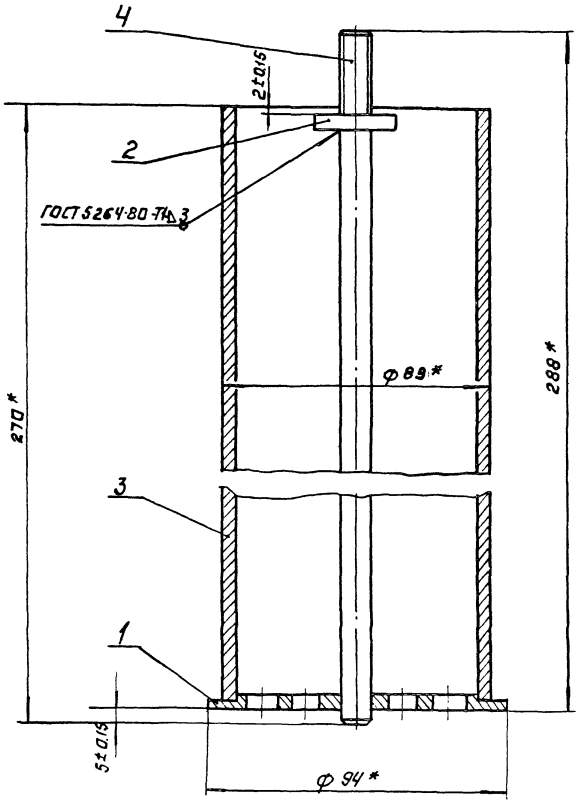

1. Неуказанные сварные швы - У4-Δ3 по ГОСТ 16037-80.
2. * Размеры для справок.

				1285.02.00.000Сб			
Изм.	Лист	№ докум.	Подп.	Дата	Стакан Сборочный чертеж	Лит.	Масса	Масштаб
Разраб.		Окунецкая					2,6	1:1
Пров.		Ширяина				Лист	Листов 1	
Т. контр.		Графский				ЦНИИЭП инж. оборудования		
Н. контр.		Хромихина		07.85				
Утв.		Графский						

Формат А3

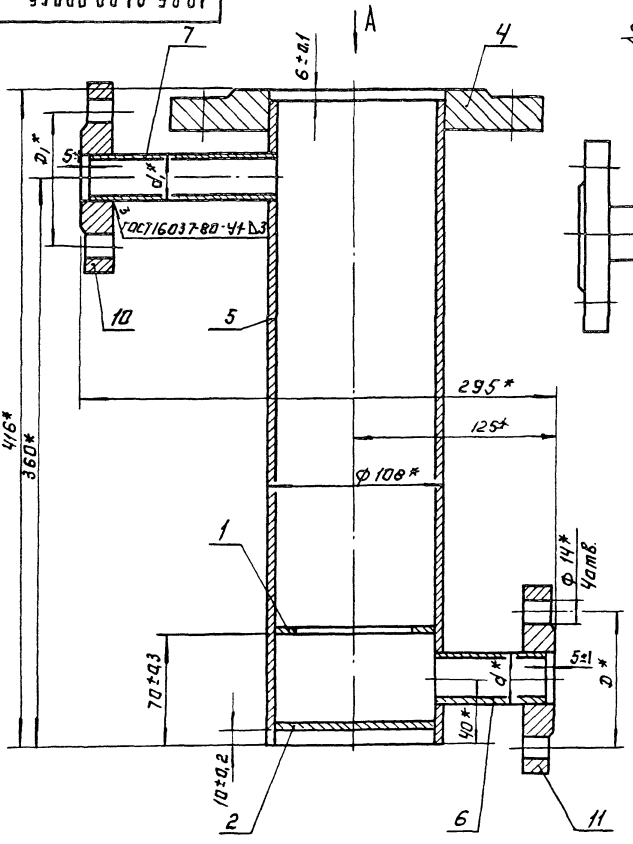

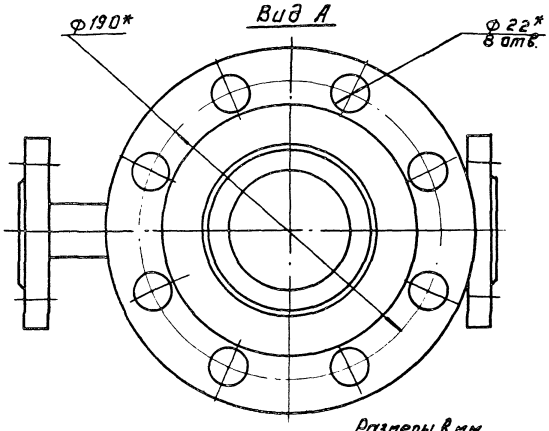

Размеры в мм

Обозначение	d	d_1	D	D_1	Масса, кг
1285.01.00.000	32	32	85	85	16.9
-01	18	25	65	75	14.2

1. Неуказанные сварные швы У4-Δ3 по ГОСТ 16037-80.
2. * Размеры для справок.

				1285.01.00.000Сб			
Изм.	Лист	№ докум.	Подп.	Дата	Корпус Сборочный чертеж	Лит.	Масса	Масштаб
Разраб.		Окунецкая					См. табл.	—
Пров.		Ширяина				Лист	Листов 1	
Т. контр.		Графский				ЦНИИЭП инж. оборудования		
Н. контр.		Хромихина		07.85				
Утв.		Графский						

Копировал: Логинова

Формат А3

1285.03.00.000 СБ

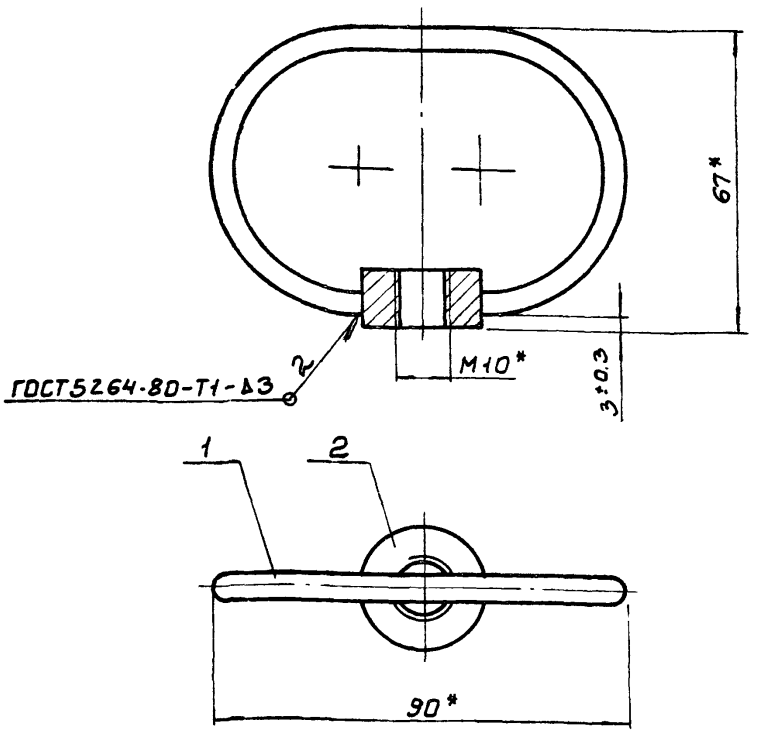

* Размеры для справок.

Изм	Лист	№ докум.	Подп.	Дата
Разраб		Окунецкая		
Пров		Шифрина		
Т.контр.				
Н.конт.		Хромихина		07.85
Утв		Графский		

1285.03.00.000СБ

Ручка
Сборочный чертеж.

Лит.	Масса	Масштаб
	0,06	1:1
Лист	Листов 1	

ЦНИИЭП инженерного оборудования г. Москва.

Формат: А4

Формат	Зона	Поз.	Обозначение	Наименование	Кол.	Примечание
				Документация		
А4			1285.03.00.000.СБ	Сборочный чертеж		
				Детали		
А4		1	1285.03.00.001.	Рукоятка	1	
А4		2	1285.03.00.002.	Бобышка	1	

Инв.№ подл. | Подп. и дата | Взам. инв.№ | Инв.№ дубл. | Подп. и дата

Изм	Лист	№ докум.	Подп.	Дата
Разраб.		Окунецкая		
Пров.		Шифрина		
Н.контр.		Хромихина		07.85
Утв.		Шифрина		

1285.03.00.000

Ручка.

Лит.	Лист	Листов
		1

ЦНИИЭП инж. оборудования.

Формат: А4

1285.04.00.000 СБ

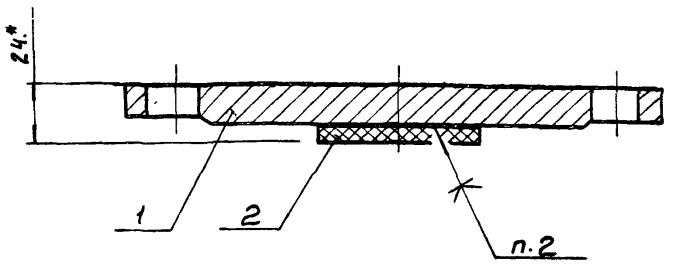

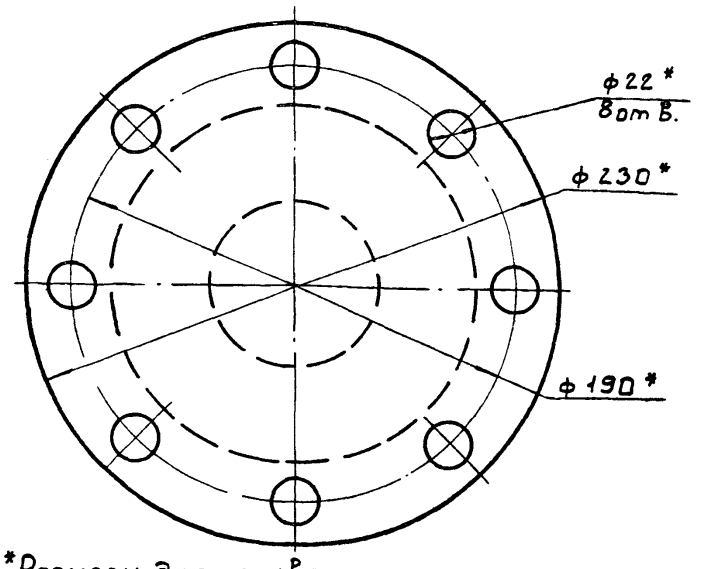

1 *Размеры для справок.
2 Клей 88-Н ТУ38 105 1061-76

Изм	Лист	№ докум.	Подп.	Дата
Разраб		Окунецкая		
Пров.		Шифрина		
Т.конт.				
Н.конт.		Хромихина		07.85
Утв		Шифрина		

1285.04.00.000.СБ

Крышка
Сборочный чертеж.

Лит.	Масса	Масштаб
	4,23	1:2
Лист	Листов 1	

ЦНИИЭП инженерного оборудования г. Москва

Формат: А4

Формат	Зона	Поз.	Обозначение	Наименование	Кол.	Примечание
				Документация		
А4			1285.04.00.000.СБ	Сборочный чертеж		
				Детали		
А4		1	1285.04.00.001.	Заглушка	1	
Б4		2	1285.04.00.002.	Прокладка Пластина Т лист ТМКЩ-С-8 ГОСТ 7338-77 ф70	1	

Инв.№ подл. | Подп. и дата | Взам. инв.№ | Инв.№ дубл. | Подп. и дата

Изм	Лист	№ докум.	Подп.	Дата
Разраб.		Окунецкая		
Пров.		Шифрина		
Н.контр.		Хромихина		07.85
Утв.		Шифрина		

1285.04.00.000

Крышка

Лит.	Лист	Листов
		1

ЦНИИЭП инж. оборудования.

Копировал: Боброва 21084-02 21

Формат: А4

1285.00.00.001

20 √(√)

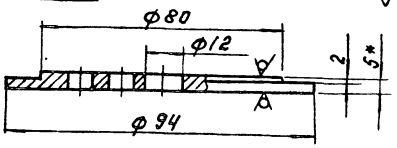

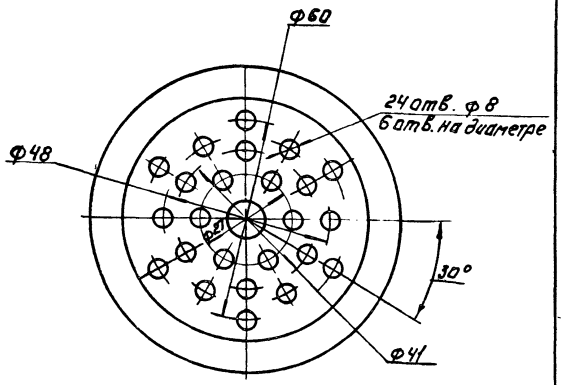

1. * Размер для справок.
2. Предельные отклонения размеров: $H14; h14; \pm \frac{JT14}{2}$

Изм.	Лист	№ докум.	Подп.	Дата	1285.00.00.001.			
Разраб.		Окунецкая			Крышка	Лит.	Масса	Масштаб
Пров.		Шифрина					0,2	1:1
Т. контр.						Лист	Листов 1	
Н. контр.		Хромихина			Лист 65 ГОСТ 19903-74 Ст3 ГОСТ 14637-79	ЦНИИЭП инж. оборудования		
Утв.		Шифрина						

Формат А4

1285.04.00.001

20 √(√)

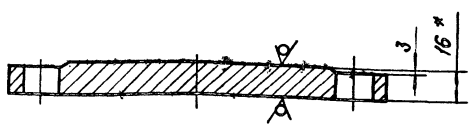

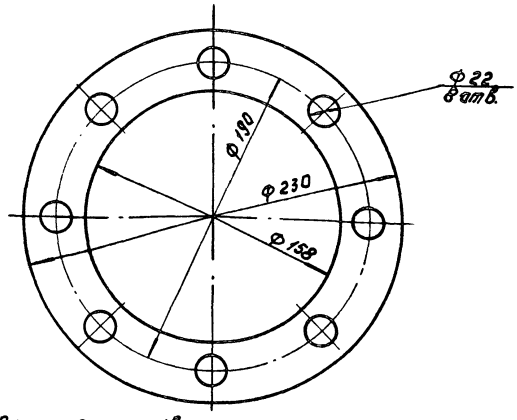

1. * Размер для справок.
2. Предельные отклонения размеров: $h14; H14; \pm \frac{JT14}{2}$

Изм.	Лист	№ докум.	Подп.	Дата	1285.04.00.001			
Разраб.		Окунецкая			Заглушка	Лит.	Масса	Масштаб
Пров.		Шифрина					4,2	1:2
Т. контр.						Лист	Листов 1	
Н. контр.		Хромихина			Лист 6-16 ГОСТ 19903-74 Ст3 ГОСТ 14637-79	ЦНИИЭП инж. оборудования		
Утв.		Шифрина						

Формат А4

1285.01.00.004

20 √(√)

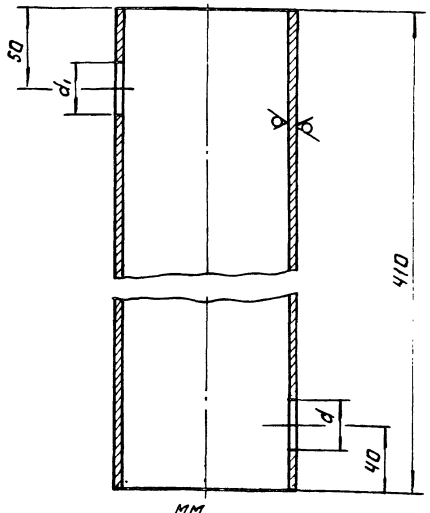

мм

Обозначение	d	d1	Масса, кг
1285.01.00.004	32	32	4.0
-01	18	25	4.1

Предельные отклонения размеров: $H14; h14; \pm \frac{JT14}{2}$

Изм.	Лист	№ докум.	Подп.	Дата	1285.01.00.004			
Разраб.		Окунецкая			Обечайка	Лит.	Масса	Масштаб
Пров.		Шифрина					см. табл.	1:2
Т. контр.						Лист	Листов 1	
Н. контр.		Хромихина			Труба 108×4 ГОСТ 10704-76 / Д ГОСТ 10705-80	ЦНИИЭП инж. оборудования		
Утв.		Шифрина						

Формат А4

Формат	Зона	Поз.	Обозначение	Наименование	Кол.	Примечание
				Документация		
А3			1285.02.00.000.СБ	Сварочный чертеж.		
				Детали.		
А4		1	1285.00.00.001	Крышка	1	
А4		2	1285.02.00.001	Кольцо	1	
Б4		3	1285.02.00.002	Корпус		
				Труба 89×4 ГОСТ 10704-76 / Д ГОСТ 10705-80		
				L=262 h14	1	2кг
А4		4	1285.02.00.003.	Стержень	1	

Изм.	Лист	№ докум.	Подп.	Дата	1285.02.00.000.			
Разраб.		Окунецкая			Стакан	Лит.	Лист	Листов
Пров.		Шифрина						
Н. контр.		Хромихина				ЦНИИЭП инж. оборудования		
Утв.		Шифрина						

21084-02 22

Формат А4

1285 02 00 003

20 √ (√)

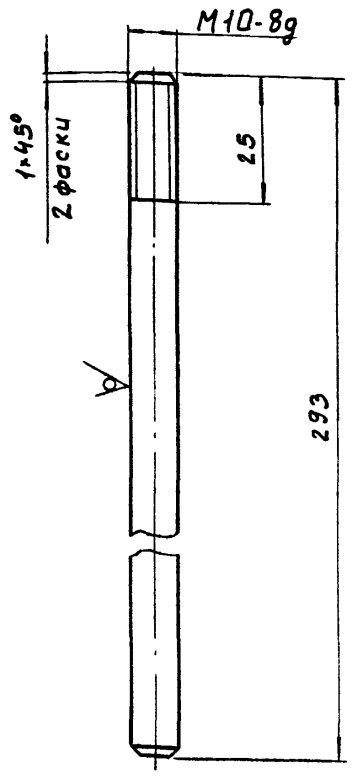

Предельные отклонения размеров: $h14, \pm\frac{JT14}{2}$

					1285.02.00.003		
ИЗМ	ЛИСТ	№ДОКУМ	ПОДП.	ДАТА	Стержень.	ЛИТ	МАССА 0,2	МАСШТАБ 1:1
РАЗРАБ.		ОКУНЕЦКАЯ					
ПРОВ.		ШИФРИНА				ЛИСТ	ЛИСТОВ 1
Т.КОНТР.							
Н.КОНТР.		ХРОМИХИНА		07.85	Круг 10-В ГОСТ 2590-71 / Ст3 ГОСТ 535-79	ЦНИИЭП инж. оборудования	
УТВ.		ШИФРИНА					

Формат А4

1285 02 00 001

A (√)

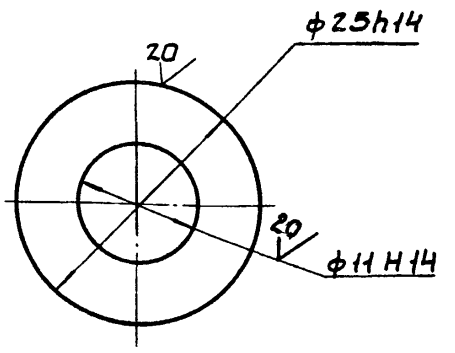

					1285.02.00.001		
ИЗМ	ЛИСТ	№ДОКУМ	ПОДП	ДАТА	Кольцо	ЛИТ.	МАССА 0,03	МАСШТАБ 2:1
РАЗРАБ.		ОКУНЕЦКАЯ					
ПРОВ.		ШИФРИНА				ЛИСТ	ЛИСТОВ 1
Т.КОНТР.							
Н.КОНТР.		ХРОМИХИНА		07.85	Лист Б-5 ГОСТ 19903-74 / Ст3 ГОСТ 14637-79	ЦНИИЭП инж. оборудования.	
УТВ.		ШИФРИНА					

Формат: А4

1285.03.00.002

20 √ (√)

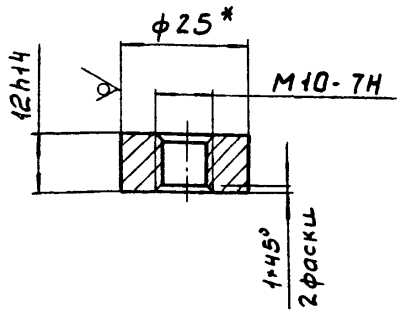

* Размер для справок.

					1285.03.00.002		
ИЗМ	ЛИСТ	№ДОКУМ	ПОДП.	ДАТА	Бобышка.	ЛИТ.	МАССА 0,03	МАСШТАБ 1:1
РАЗРАБ.		ОКУНЕЦКАЯ					
ПРОВ.		ШИФРИНА				ЛИСТ	ЛИСТОВ 1
Т.КОНТР.							
Н.КОНТР.		ХРОМИХИНА		07.85	Круг 25-В ГОСТ 2590-71 / Ст3 ГОСТ 535-79	ЦНИИЭП инж. оборудования	
УТВ.		ШИФРИНА					

Формат: А4

1285.03.00.001

40 √ (√)

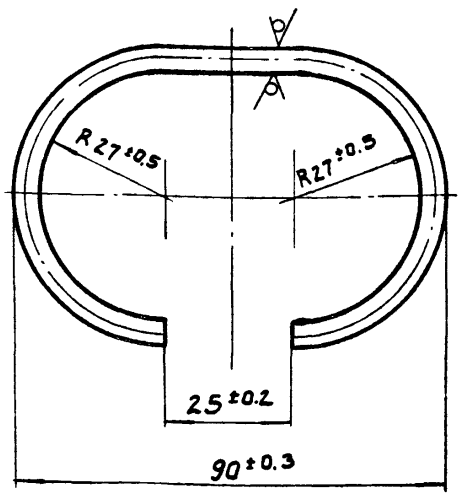

					1285 03.00.001		
ИЗМ	ЛИСТ	№ДОКУМ.	ПОДП.	ДАТА	Рукоятка	ЛИТ.	МАССА 0,03	МАСШТАБ 1:1
РАЗРАБ.		ОКУНЕЦКАЯ					
ПРОВ		ШИФРИНА				ЛИСТ	ЛИСТОВ 1
Т.КОНТР							
Н.КОНТР.		ХРОМИХИНА		07.85	Круг 5-В ГОСТ 2590-71 / Ст3 ГОСТ 535-79	ЦНИИЭП инж. оборудования.	
УТВ.		ШИФРИНА					

21084-02 23 Копировал. Боброва

Формат: А4

А-А
М1:5 повернуто

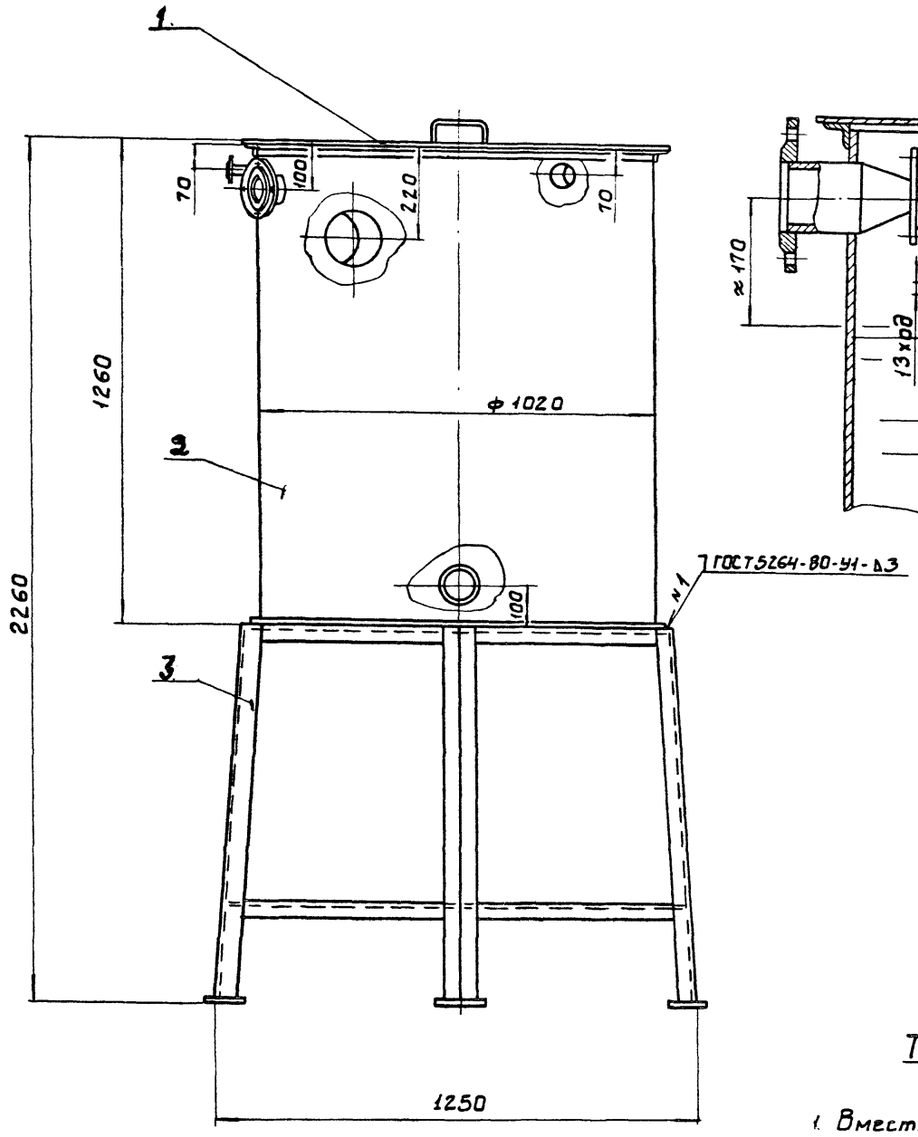

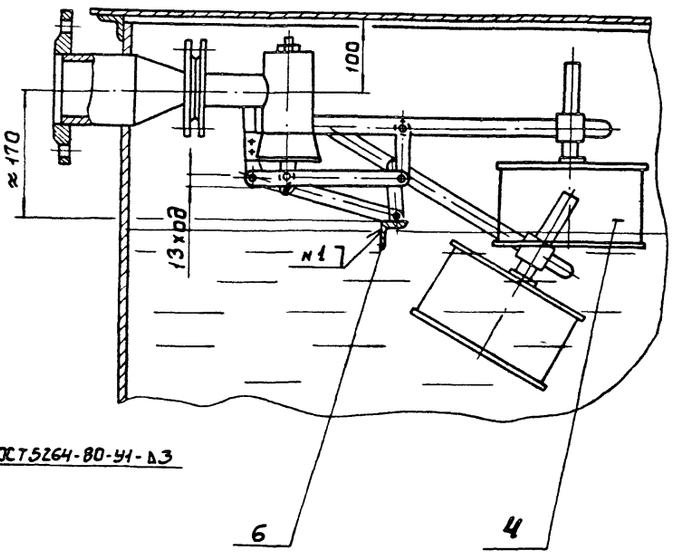

Техническая характеристика.

1. Вместимость аппарата, м³ - 0,9
2. Среда - Вода
3. Давление в аппарате - без давления

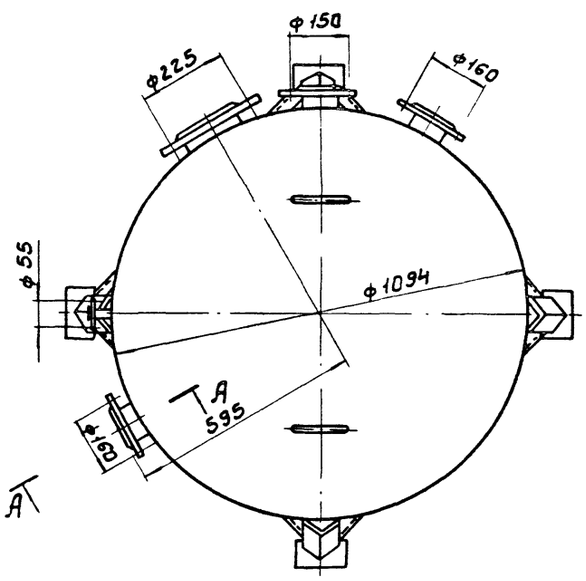

Технические требования.

1. Размеры для справок.
2. Покрытие наружных поверхностей - эмаль ХС-710 серая ГОСТ 9355-81 по грунтовке ХС-010 ГОСТ 9355-81
3. Деталь поз. 6 приварить к стенке бака после регулировки клапана.

				1286.00.00 000СБ	
Изм.	Лист	№ докум.	Подп.	Дата	
Разраб.		Окунецкая			Бак разрыва струи. Сборочный чертеж
Пров.		Шифрина			
Т.контр.					
ГКО		Трафский			
Н.контр.		Хромихина		07.85	
Утв.		Сухаренко			

Лит.	Масса	Масштаб
	434	1:10
Лист	Листов 1	

ЦНИИЭП инж. оборудования.

Копировал: Боброва 21084-02 24 Формат: А2

Формат	Зона	Поз	Обозначение	Наименование	Кол	Примечание
				Документация		
А2			1286.00.00.000.СБ	Сборочный чертеж		
				Сборочные единицы		
А4		1	1286.01.00.000.	Крышка.	1	
А4		2	1286.02.00.000.	Бак.	1	
А4		3	1286.03.00.000.	Подставка	1	
А4		4	1286 04.00 000	Клапан поплавковый Ду 40	1	
				Детали		
Б4		6	1286.00.00 001	Упор		
				Уголок 32×32×3-Б ГОСТ8509-72 / Ст 3 ГОСТ 535-79		
				L = 998 h 14	1	1,45кг

Изм	Лист	№ докум	Подп	Дата
Разраб	Окунецкая			
Пров.	Шифрина			
Н. контр	Хромихина		07.85	
Утв.	Шифрина			

1286 00 00 000

Бак разрыва струи.

Лит	Лист	Листов
		1

ЦНИИЭП инжоборудования

Формат А4

Формат	Зона	Поз	Обозначение	Наименование	Кол.	Примечание
				Документация		
А4			1286 01 00 000 СБ	Сборочный чертеж		
				Детали		
А4		1	1286.01 00 001.	Ручка	2	
Б4		2	1286 01 00 002.	Диск		
				Лист Б-3 ГОСТ 19903-74 / Ст.3 ГОСТ 16523-70		
				ф 1095 h 14	1	2,2кг

Изм	Лист	№ докум	Подп	Дата
Разраб	Окунецкая			
Пров	Шифрина			
Н контр	Хромихина		07.85	
Утв	Шифрина			

1286 01 00 000

Крышка

Лит.	Лист	Листов
		1

ЦНИИЭП инжоборудования.

Формат А4

Инв № подл. | Подп. и дата | Взам. инв. № | Инв. № дубл. | Подп. и дата

Формат	Зона	Поз	Обозначение	Наименование	Кол	Примечание
				Документация		
А3			1286.02.00.000 СБ	Сборочный чертеж		
				Детали		
Б4		1	1286 02 00 001	Окантовка		
				Уголок 32×32×3-Б ГОСТ8509-72 / Ст 3 ГОСТ 535-79		
				L = 3,23м	1	4,72кг
Б4		2	1286.02.00 002	Дно		
				Лист Б-6 ГОСТ 19903-74 / Ст3 ГОСТ 14637-79		
				ф 1040 h 14	1	40кг
Б4		3	1286 02 00 003	Патрубок		
				Труба 15×2,5 ГОСТ 3262-75		
				L = 100 h 14	1	0,1кг
Б4		4	1286 02.00 004	Патрубок		
				Труба 89×4 ГОСТ 10704-76 / Д ГОСТ 10705-80		
				L = 100 h 14	3	0,3кг
Б4		5	1286 02 00 005	Патрубок		
				Труба 159×4 ГОСТ 10704-76 / Д ГОСТ 10705-80		
				L = 100 h 14	1	1,53кг

Изм	Лист	№ докум	Подп	Дата
Разраб	Окунецкая			
Пров	Шифрина			
Н контр	Хромихина		07.85	
Утв.	Шифрина			

1286.02.00.000.

Бак

Лит	Лист	Листов
	1	2

ЦНИИЭП инжоборудования

Формат А4

Формат	Зона	Поз	Обозначение	Наименование	Кол.	Примечание
А4		6	1286 02 00 006	Корпус.	1	
				Стандартные изделия		
		8		Переход К89×4 - 45×4 ГОСТ 17378-83	1	0,6кг
				Фланец ГОСТ 12820-80		
		9		1-15-6	2	1 отв.
		10		1-40-6	1	
		11		1-80-10	4	2 отв.
		12		1-80-6	2	1 отв.

Инв № подл. | Подп. и дата | Взам. инв. № | Инв. № дубл. | Подп. и дата

Изм	Лист	№ докум	Подп	Дата

1286 02.00.000

Лист 2

1286 01 00 000 Сб

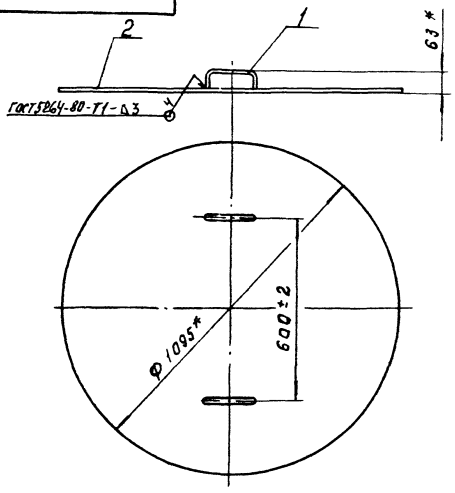

* Размер для справок.

Изм	Лист	№ докум	Подп	Дата	1286 01 00 000 Сб			
Разраб		Окунецкая			Крышка сборочный чертеж	Лит	Масса	Масштаб
Пров		Шифрина					22,3	1:10
Т контр						Лист	Листов 1	
Н контр		Хромихина				ЦНИИЭП инж оборудования		
Утв		Шифрина						

Формат А4

1286 01 00 001

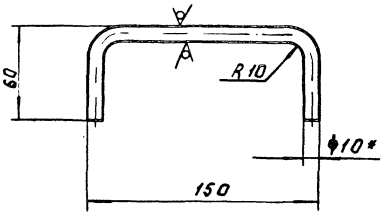

1. * Размер для справок
2. Предельные отклонения размеров: $h14, \pm \frac{IT14}{2}$
3. Длина заготовки 240* мм.

Изм	Лист	№ докум	Подп	Дата	1286 01 00 001			
Разраб		Окунецкая			Ручка	Лит	Масса	Масштаб
Пров		Шифрина					0,14	1:2
Т контр						Лист	Листов 1	
Н контр		Хромихина			Круг 10-В ГОСТ 2590-71 / Ст.3 ГОСТ 535-79	ЦНИИЭП инж оборудования		
Утв		Шифрина						

Формат А4

1286 02 00 006

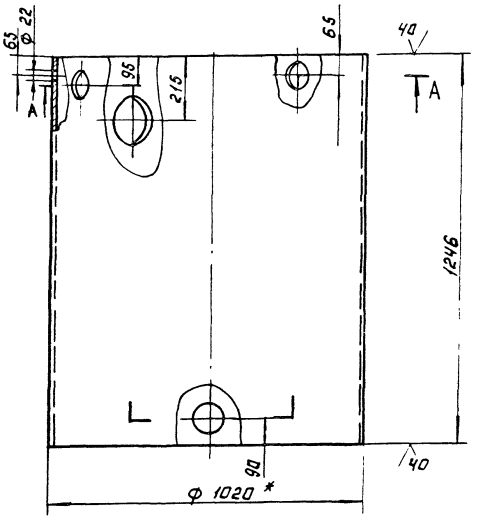

A-A

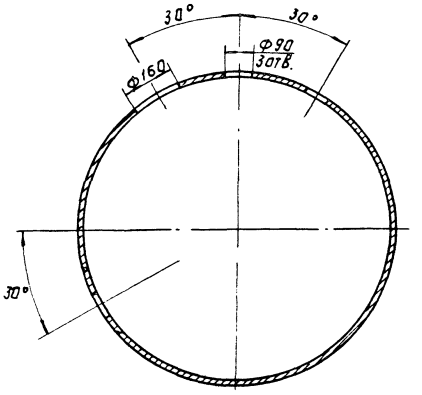

1. * Размер для справок.
2. Предельные отклонения размеров: $H14; h14, \pm \frac{IT14}{2}$

Изм	Лист	№ докум	Подп	Дата	1286 02 00 006			
Разраб		Окунецкая			Корпус	Лит	Масса	Масштаб
Пров		Шифрина					311	1:10
Т контр		Графский				Лист	Листов 1	
Н контр		Хромихина			Труба 1020×10 ГОСТ 10704-76 / Д ГОСТ 10705-80	ЦНИИЭП инж оборудования		
Утв.		Шифрина						

Копировал: Логинова

Формат А3

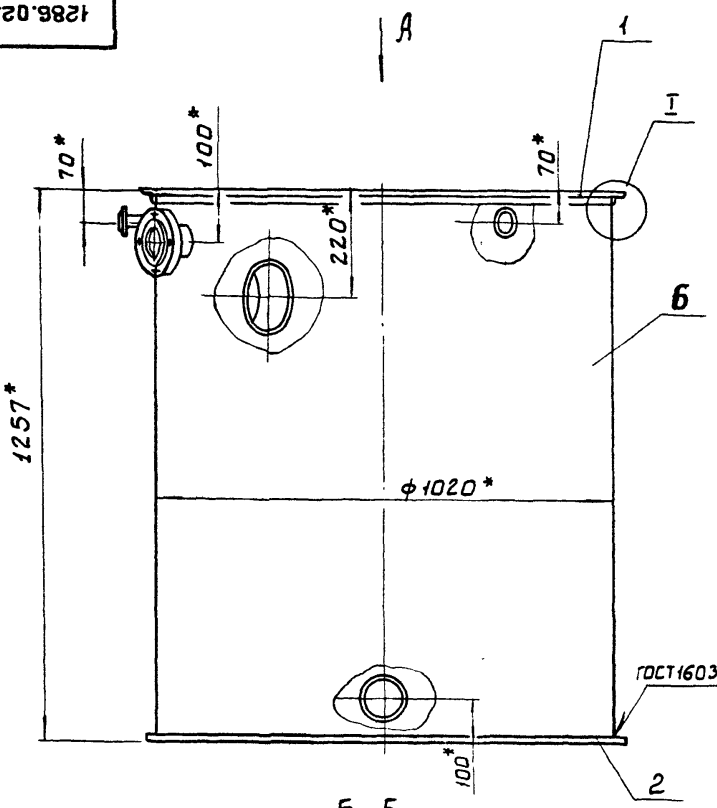

Вид А

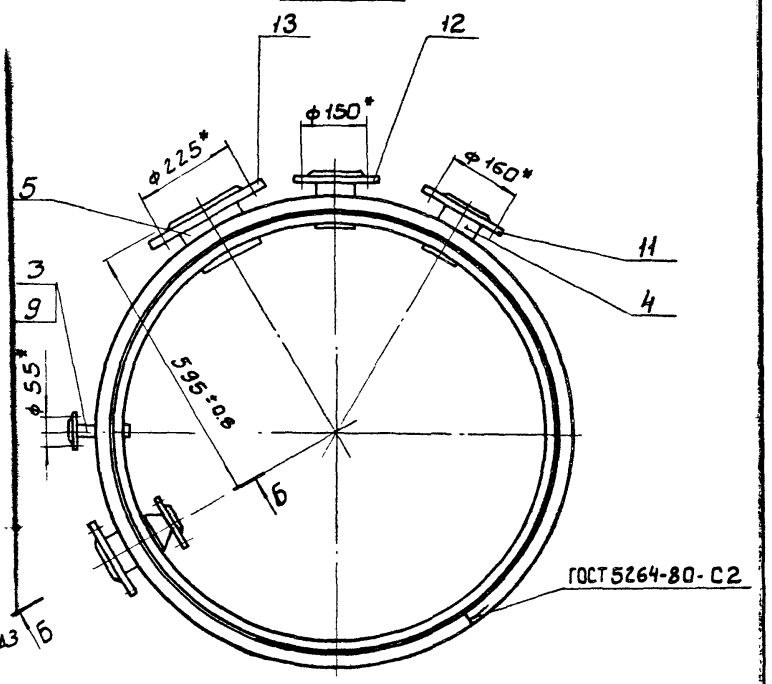

I
М1:2

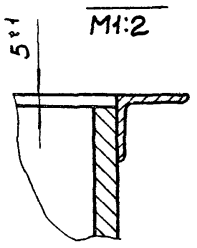

Б-Б
М1:5 повернуто

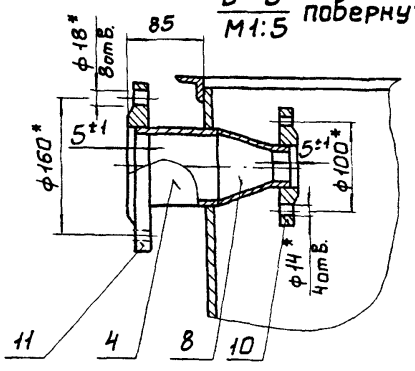

1 Неуказанные сварные швы У1-А3 по ГОСТ16037-80

2 *Размеры для справок.

3 Неуказанные предельные отклонения размеров: $\pm \frac{JT14}{2}$

					1286.02.00.000СБ		
Изм	Лист	№докум.	Подп.	Дата	Бак сборочный чертеж.	Лит.	Масса 321 / Масштаб 1:10
Разраб.		Окунецкая				Лист	Листов 1
Пров.		Шифрина				ЦНИИЭП инж. оборудования.	
Т.контр.		Графский					
Н.контр.		Хромихина		07.85			
Утв.		Шифрина					

Формат: А3

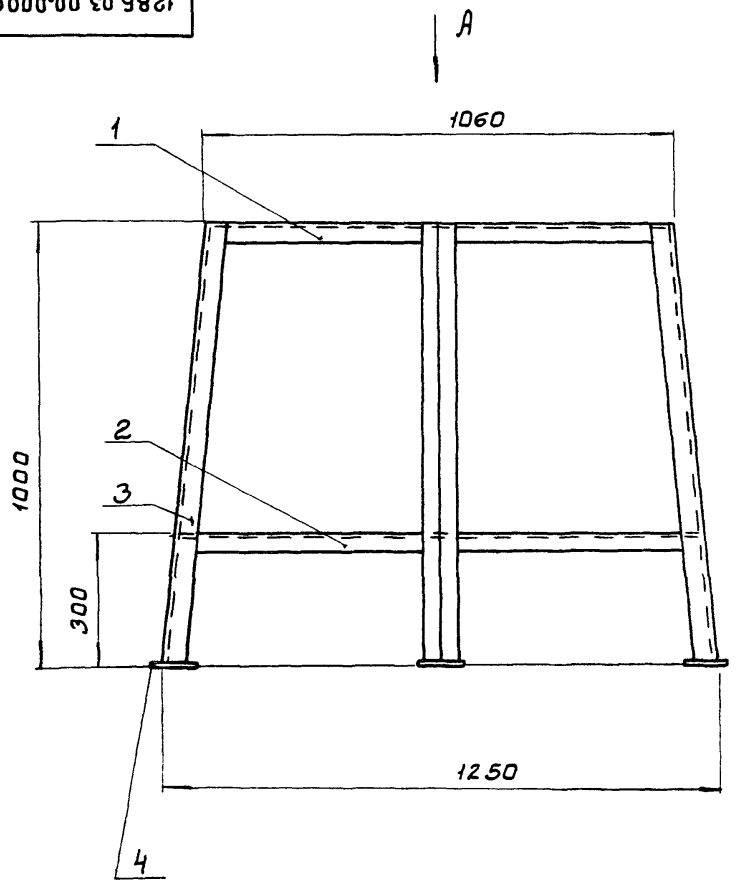

Вид А

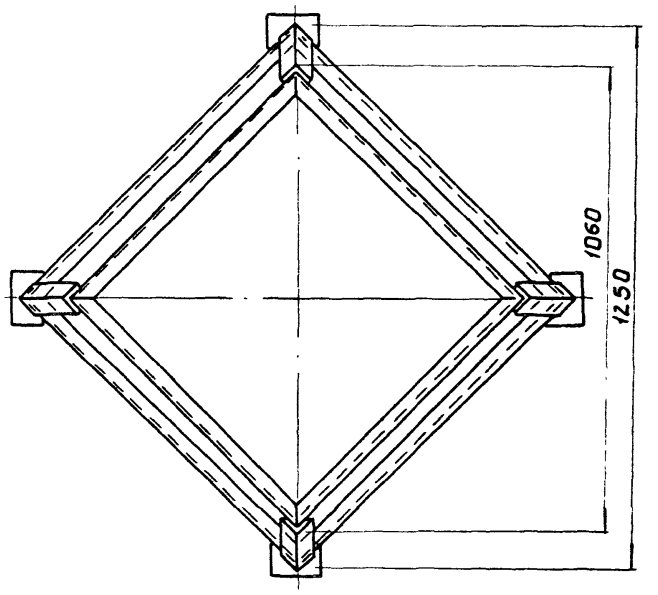

1 Сварные швы - У1-А4 по ГОСТ5264-80

2 Предельные отклонения размеров:
$h14, \pm \frac{JT14}{2}$

					1286.03.00.000СБ		
Изм	Лист	№докум.	Подп.	Дата	Подставка сборочный чертеж.	Лит.	Масса 32,4 / Масштаб 1:10
Разраб.		Окунецкая				Лист	Листов 1
Пров.		Шифрина				ЦНИИЭП инж. оборудования.	
Т.контр.		Графский					
Н.контр.		Хромихина		07.85			
Утв.		Шифрина					

Копировал: Боброва 21084-02 27 Формат: А3

Форм.	Зона	Поз.	Обозначение	Наименование	Кол.	Примечание
				Документация		
А3			1286.03.00.000. СБ.	Сборочный чертеж		
				Детали		
А4		1	1286.03.00.001.	Связь	4	
А4		2	1286.03.00.001-01.	Связь	4	
А4		3	1286.03.00.002.	Опора	4	
А4		4	1286.03.00.003.	Пластина		
				Лист Б-10 ГОСТ 19903-74 / Ст.3 ГОСТ 14637-79		
				а80 h14	4	0.35 кг

Изм	Лист	№ докум	Подп.	Дата	1286.03.00.000			
Разраб.		Окунецкая			Подставка.	Акт.	Лист	Листов 1
Пров.		Шифрина						
Н. контр.		Хромихина		07.85		ЦНИИЭП инж. оборудования.		
Утв.		Шифрина						

Формат: А4

1286.03.00.002

40 √(√)

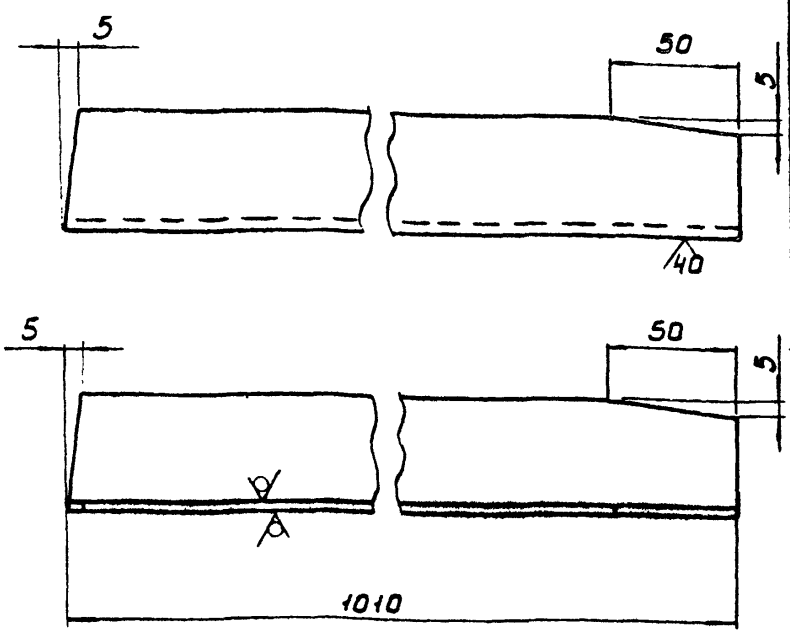

Предельные отклонения размеров:
h14, ± IT14/2

Изм	Лист	№ докум	Подп.	Дата	1286.03.00.002			
Разраб.		Окунецкая			Опора.	Акт.	Масса	Масштаб
Пров.		Шифрина					3,1	1:2
Т. контр.						Лист	Листов 1	
Н. контр.		Хромихина		07.85	Уголок 50х50х4-Б-ГОСТ 8509-72 / Ст3 ГОСТ 535-79	ЦНИИЭП инж. оборудования.		
Утв.		Шифрина						

Формат: А4

1282.00.00.001

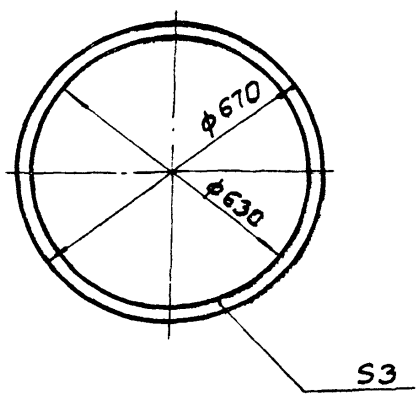

Изм	Лист	№ докум	Подп.	Дата	1282.00.00.001			
Разраб.		Окунецкая			Прокладка	Акт.	Масса	Масштаб
Пров		Шифрина					0,3	1:10
Т. контр						Лист	Листов 1	
Н. конт.		Хромихина		07.85	Пластина I МТКЩ С-3 ГОСТ 7338-77	ЦНИИЭП инж. оборудования		
Утв		Шифрина						

Формат А4

1286.03.00.001

А (√)

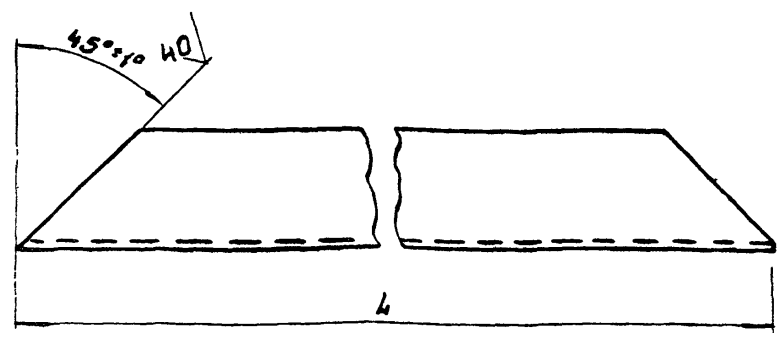

Обозначение	L, мм	Масса, кг
1286.03.00.001.	740 h14	2.2
-01	850 h14	2.7

Изм	Лист	№ докум.	Подп	Дата	1286.03.00.001			
Разраб		Окунецкая			Связь	Акт.	Масса	Масштаб
Пров.		Шифрина					см табл	1:2
Т. контр.						Лист	Листов 1	
Н. контр.		Хромихина		07.85	Уголок 50х50х4-Б-ГОСТ 8509-72 / Ст3 ГОСТ 535-79	ЦНИИЭП инж. оборудования.		
Утв.		Шифрина						

1287.00.00.000 СБ

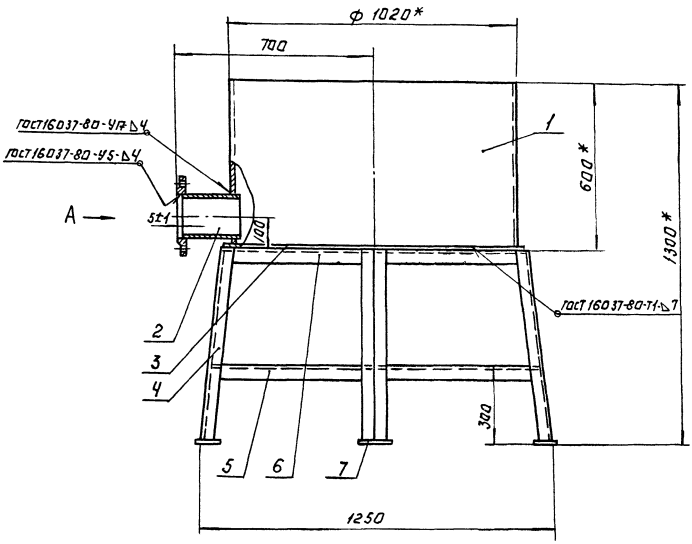

Вид А
М 1:5

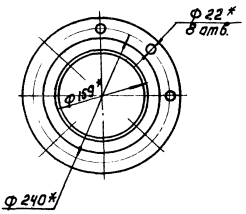

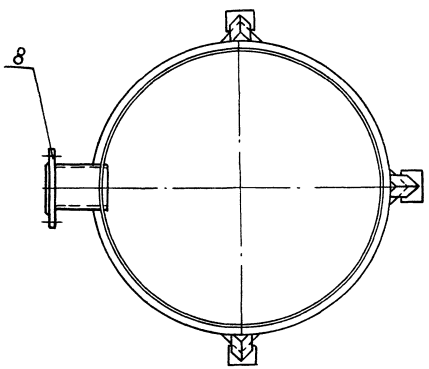

Техническая характеристика.

1. Вместимость $м^3$ – 0,4
2. Среда – сода, гипосульфит натрия.

Технические требования.

1. Неуказанные сварные швы У1-Δ3 по ГОСТ 5264-80.
2. Размеры для справок.
3. Неуказанные предельные отклонения размеров: $H16, \pm \frac{IT16}{2}$
4. Покрытие наружных поверхностей – эмаль ХС-710 серая ГОСТ 9355-81 по грунтовке ХС-010 ГОСТ 9355-81.

					1287.00.00.000 СБ			
ИЗМ	ЛИСТ	№ ДОКУМ	ПОДП.	ДАТА	БАК ЗАТВОРНЫЙ. СБОРОЧНЫЙ ЧЕРТЕЖ	ЛИТ.	МАССА	МАСШТАБ
РАЗРАБ.		ШКУНЕЦКАЯ					240	1:10
ПРОВ		ШИШРИНА				ЛИСТ: 1	ЛИСТОВ: 1	
Т.КОНТР.								
ГКО		ГРАШСКИЙ				ЦНИИЭП инж. оборудования		
Н.КОНТР.		ЛРОМИХИНА		07.85				
УТВ		СУХАРЕНКО						
КОПИРОВАЛ ЛОГИНОВА						ФОРМАТ: А2		

21034-02 29

1287.00.00.001

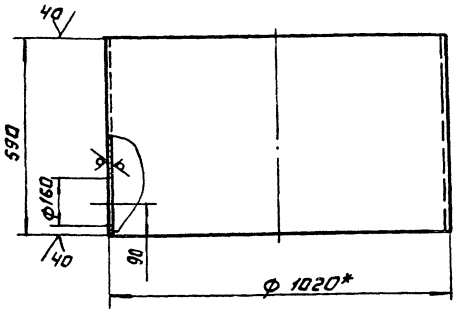

1 * Размер для справок.
2. Предельные отклонения размеров:
$H14, h14, \pm \frac{IT14}{2}$

Изм.	Лист	№ докум.	Подп.	Дата	1287.00.00.001			
Разраб.		Окунецкая			Обечайка	Лит.	Масса	Масштаб
Пров.		Шифрина					120	1:10
Т. контр.						Лист	Листов 1	
Н. контр.		Хромихина			Труба 1020×8 ГОСТ 10704-76 / Д ГОСТ 10705-80	ЦНИИЭП инж. оборудования		
Утв.		Шифрина						

Формат А4

1287.00.00.005

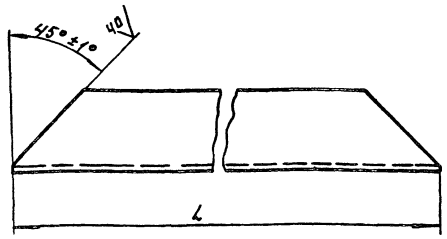

Обозначение	L, мм	Масса, кг
1287.00.00.005	850 h14	2,7
-01	940 h14	2,9

Изм.	Лист	№ докум.	Подп.	Дата	1287.00.00.005			
Разраб.		Окунецкая			Связь	Лит.	Масса	Масштаб
Пров.		Шифрина					См. табл.	1:2
Т. контр.						Лист	Листов 1	
Н. контр.		Хромихина			Уголок 50×50×4-Б ГОСТ 8509-72 / Ст 3 ГОСТ 535-79	ЦНИИЭП инж. оборудования		
Утв.		Шифрина						

Формат А4

Инв. № подл. | Подпись и дата | Взам. инв. № | Инв. № дубл. | Подпись и дата

1287.00.00.004

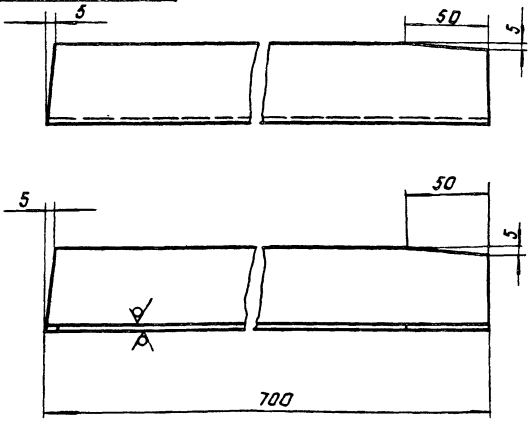

Предельные отклонения размеров: $h14, \pm \frac{IT14}{2}$

Изм.	Лист	№ докум.	Подп.	Дата	1287.00.00.004			
Разраб.		Окунецкая			Опора	Лит.	Масса	Масштаб
Пров.		Шифрина					2,1	1:2
Т. контр.						Лист	Листов 1	
Н. контр.		Хромихина			Уголок 50×50×4-Б ГОСТ 8509-72 / Ст 3 ГОСТ 535-79	ЦНИИЭП инж. оборудования		
Утв.		Шифрина						

Формат А4

Формат	Зона	Поз.	Обозначение	Наименование	Кол.	Примечание
				Документация		
А2			1287.00.00.000 СБ	Сборочный чертеж.		
				Детали		
А4		1	1287.00.00.001	Обечайка	1	
Б4		2	1287.00.00.002	Патрубок		
				Труба 159×4 ГОСТ 10704-76 / Д ГОСТ 10705-80		
				L = 200 h14	1	3,0 кг
Б4		3	1287.00.00.003	Дно		
				Лист Б-10 ГОСТ 19903-74 / Ст 3 ГОСТ 14637-79		
				Ф 1040 h14	1	6,7 кг
А4		4	1287.00.00.004	Опора	4	
А4		5	1287.00.00.005	Связь	4	
А4		6	1287.00.00.005-01	Связь	4	
Б4		7	1287.00.00.006	Пластина		
				Лист Б-10 ГОСТ 19903-74 / Ст 3 ГОСТ 14637-79		
				□ 80 h14	4	0,35 кг
				Стандартные изделия		
		8		Фланец 1-150-10 ГОСТ 12820-80	2	Ответный

Инв. № подл. | Подпись и дата | Взам. инв. № | Инв. № дубл. | Подпись и дата

Изм.	Лист	№ докум.	Подп.	Дата	1287.00.00.000			
Разраб.		Окунецкая			Бак затворный.	Лит.	Лист	Листов
Пров.		Шифрина						
Т. контр.						ЦНИИЭП инж. оборудования		
Н. контр.		Хромихина						
Утв.		Шифрина						

Копировал Лутинова

Формат А4

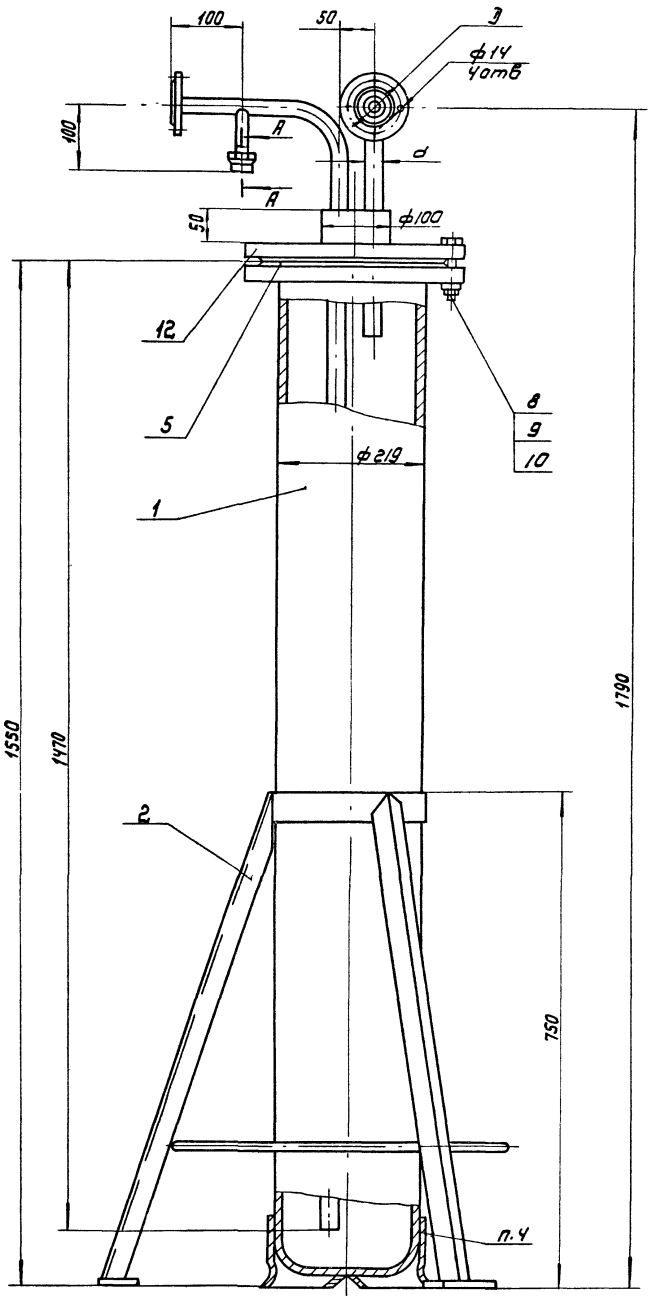

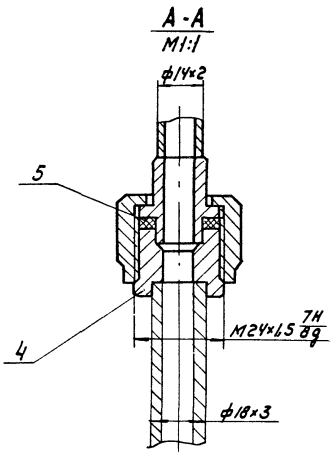

Обозначение	d	D	Масса, кг
	мм		
1288.00.00.000	18	65	142
-01	32	85	146

Техническая характеристика

1. Вместимость аппарата, л - 45
2. Давление в аппарате, МПа - 1,6
3. Среда - хлор

Технические требования

1. Размеры для справок.
2. Покрытие наружных поверхностей - эмаль ХС-710 серая ГОСТ 9355-81 по грунтовке ХС-010 ГОСТ 9355-81.
3. Аппарат подвергнуть гидравлическому испытанию согласно „Правилам устройства и безопасной эксплуатации сосудов, работающих под давлением" п.4-7.
4. Башмак насадить после установки баллона в подставку поз.2, согласно требованиям ГОСТ 949-73.

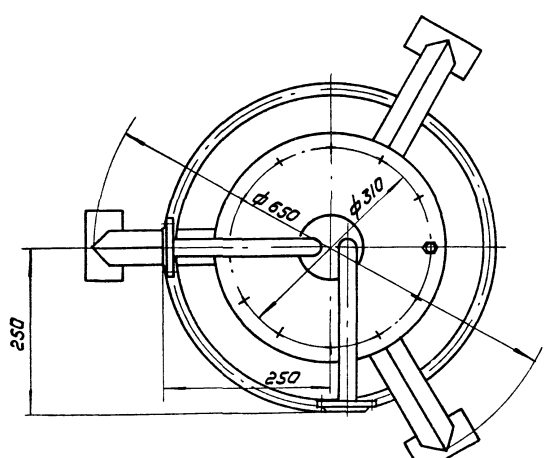

					1288.00.00.000 СБ
Изм.	Лист	№ докум.	Подп.	Дата	Грязевик сборочный чертеж.
Разраб.		Окунецкая			
Пров.		Шифрина			
Т. контр.					
Н. контр.		Графский			
Утв.		Хромихина			
		Сухаренко			

Лит. | Масса | Масштаб: см. табл. 1:5

Лист | Листов: 1

ЦНИИЭП инж. оборудования

Копировал: Коршунова 21084-02 31 Формат А2

1288.01.00.000.СБ

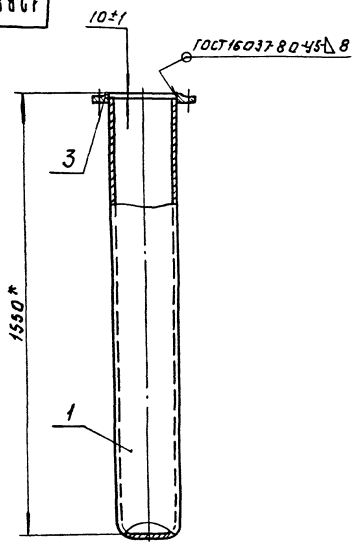

Деталь поз. 1.

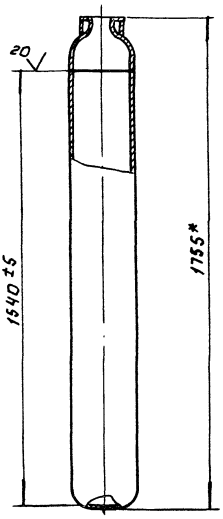

* размеры для справок.

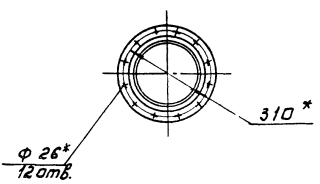

				1288.01.00.000.СБ	
Изм.	Лист	№ докум.	Подп.	Дата	Корпус. Сборочный чертеж	Лит	Масса	Масштаб
Разраб.		Окунецкая					102	1:10
Пров.		Шнурина				Лист	Листов 1	
Т.контр.		Грацкий				ЦНИИЭП инж. оборудования		
Н.контр.		Хромитина		07.93				
Утв.		Шнурина						

Формат А3

1288.02.00.000.СБ

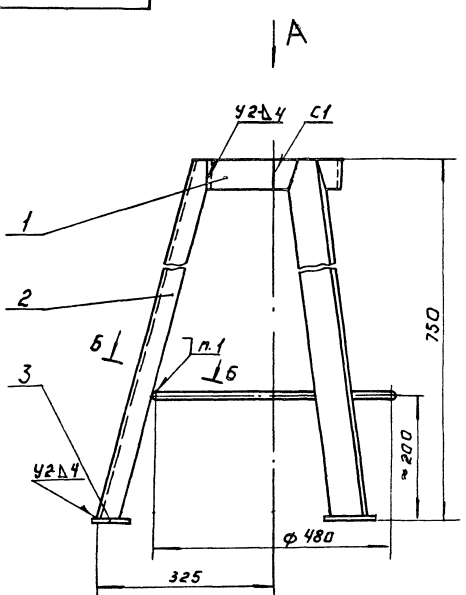

Вид А

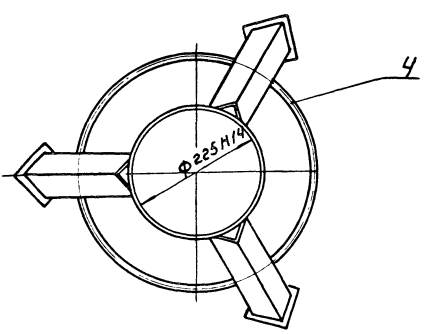

1. Сварка ручная электродуговая.
2. Сварные швы по ГОСТ 5264-80.
3. Предельные отклонения размеров: $h16; \pm \frac{IT16}{2}$

Б-Б повернуто
М1:2

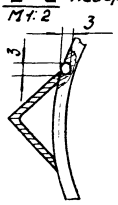

				1288.02.00.000.СБ	
Изм.	Лист	№ докум.	Подп.	Дата	Подставка. Сборочный чертеж.	Лит	Масса	Масштаб
Разраб.		Окунецкая					10.3	1:5
Пров.		Шнурина				Лист	Листов 1	
Т.контр.		Грацкий				ЦНИИЭП инж. оборудования		
Н.контр.		Хромитина		07.93				
Утв.		Шнурина						

Копировал Логинова

21084-02 32

Формат А3

Формат	Зона	Поз	Обозначение	Наименование	Кол	Примечание
				Документация		
А2			1288 00 00 000СБ	Сборочный чертеж		
				Сборочные единицы		
А4		1	1288 01 00 000	Корпус	1	
А4		2	1288.02 00 000	Подставка	1	
				Детали		
А4		4	1288 00 00 001	Штуцер	1	
А4		5	1288 00 00 002	Прокладка	1	
А4		6	1288 00 00 002-01	Прокладка	1	
				Стандартные изделия		
		8		Болт М24-6g×90.58 ГОСТ 7798-70	12	
		9		Гайка М24-6Н.5 ГОСТ 5915-70	12	
		10		Шайба 24 65Г ГОСТ 6402-70	12	

1288 00 00 000

Изм. Лист № докум. Подп. Дата

Разраб. Окунецкая

Провер.

Н. контр. Хромихина

Утв. Шифрина

Грязевик

Лит. Лист 1 Листов 2

ЦНИИЭП инж. оборудования

Копировал: Хюппенен Формат А4

Формат	Зона	Поз	Обозначение	Наименование	Кол.	Примечание
				Переменные данные для исполнений:		
				1288 00 00 000		
				Сборочные единицы		
А4		12	1288 03 00 000	Крышка	1	
				1288 00 00 000-01		
А4		12	1888 03 00 000-01	Крышка	1	

Инв. № подл. | Подпись и дата | Взам. инв. № | Инв. № дубл. | Подп. и дата

Изм. Лист № докум. Подп. Дата

1288 00. 00 000

Лист 2

Формат А4

Формат	Зона	Поз	Обозначение	Наименование	Кол	Примечание
				Документация		
А3			1288 01 00 000 СБ	Сборочный чертеж		
				Детали		
Б4		1	1288 01 00 001	Корпус	1	88кг
				Стандартные изделия		
		3		Фланец 1-200-25 ГОСТ 12820-80	1	
		—		Баллон для хлора 50-2004 ГОСТ 949-73 (Заготовка для 1288 01 00 001)	1	

1288 01 00.000

Изм. Лист № докум. Подп. Дата

Разраб. Окунецкая

Пров. Шифрина

Н. контр. Хромихина

Утв. Шифрина

Корпус

Лит. Лист 1 Листов 1

ЦНИИЭП инж. оборудования

Копировал: Хюппенен Формат А4

Формат	Зона	Поз	Обозначение	Наименование	Кол	Примечание
				Документация		
А3			1288 02 00 000 СБ	Сборочный чертеж		
				Детали		
Б4		1	1288 02 00 001	Обечайка		
				Полоса Б-4×50 ГОСТ 103-76 Ст3 ГОСТ 535-79		
				L = 720 h14	1	1 кг
А4		2	1288 02 00 002	Опора	3	
Б4		3	1288 02 00 003	Подставка		
				Лист Б-4 ГОСТ 19903-74		
				Ст3 ГОСТ 14637-79		
				D 60 h14	3	0,11кг
Б4		4	1288 0 200 004	Связь		
				Круг В10 ГОСТ 2590-71		
				Ст3 ГОСТ 535-79		
				L = 1510 h14	1	0,97кг

Инв. № подл. | Подп. и дата | Взам. инв. № | Инв. № дубл. | Подп. и дата

Изм. Лист № докум. Подп. Дата

1288.02.00 000

Разраб. Окунецкая

Пров. Шифрина

Н. контр. Хромихина

Утв. Шифрина

Подставка

Лит. Лист 1 Листов 1

ЦНИИЭП инж. оборудования.

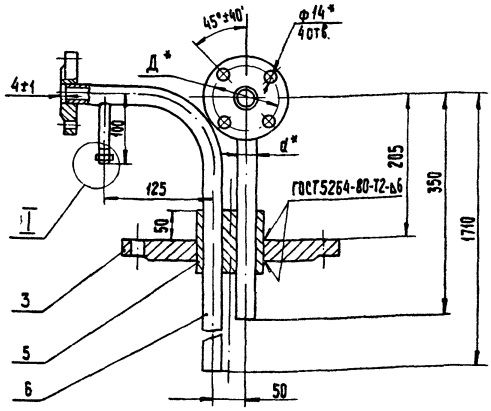

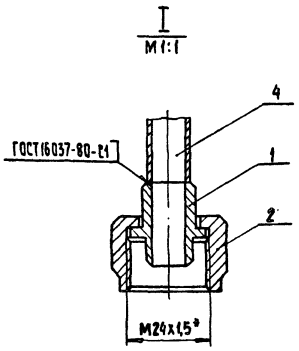

мм

Обозначение	d	Д	Масса, кг
1288.03.00.000	18	65	28,3
-01	32	85	31,3

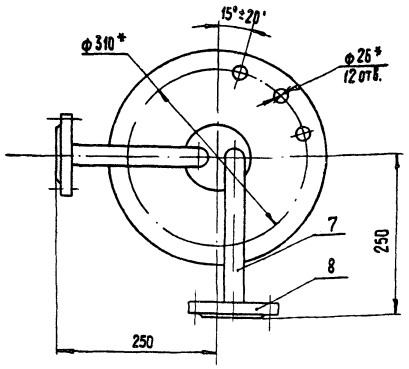

1. Неуказанные сварные швы - У5-А3 по ГОСТ 16037-80
2. * Размеры для справок.
3. Неуказанные предельные отклонения размеров: $\pm \frac{IT16}{2}$

Изм.	Лист	№ докум.	Подпись	Дата	1288.03.00.000СБ			
Разраб.		Окунецкая			Крышка Сборочный чертеж	Лит.	Масса	Масштаб
Провер.		Шифрина					см. табл.	1:5
Т.контр.		Графский				Лист	Листов 1	
Н.контр.		Хромыхина		07.85		ЦНИИЭП инж. оборудования		
Утв.		Шифрина						

Формат А3

Формат	Зона	Поз.	Обозначение	Наименование	Кол.	Примечание
				Документация		
А3			1288.03.00.000СБ	Сборочный чертеж		
				Детали		
А4		1	1288.03.00.001	Ниппель	1	
А4		2	1288.03.00.002	Гайка	1	
А4		3	1288.03.00.003	Фланец	1	
				Переменные данные для исполнений 1288.03.00.000		
				Детали		
Б4		4	1288.03.00.004	Патрубок Труба 14х2 ГОСТ 8734-75 Д ГОСТ 8733-75 $L = 56\ h14$	1	0,04 кг
А4		5	1288.03.00.005	Бобышка	1	
А4		6	1288.03.00.006	Патрубок	1	
А4		7	1288.03.00.006-01	Патрубок	1	
				Стандартные изделия		
		8		Фланец 1-15-25 ГОСТ 12820-80	4	2-ответные

Изм.	Лист	№ докум.	Подп.	Дата	1288.03.00.000		
Разраб.		Окунецкая			Крышка	Лит.	Лист 1	Листов 2
Пров.						ЦНИИЭП инж. оборудования		
Н.контр.		Хромыхина		07.85				
Утв.		Шифрина						

Формат А4

Формат	Зона	Поз.	Обозначение	Наименование	Кол.	Примечание
				1288.03.00.000-01		
				Детали		
А4		4	1288.03.00.004-01	Патрубок Труба 14х2 ГОСТ 8734-75 Д ГОСТ 8733-74 $L = 50\ h14$	1	0,03 кг
А4		5	1288.03.00.005-01	Бобышка	1	
А4		6	1288.03.00.006-02	Патрубок	1	
А4		7	1288.03.00.006-03	Патрубок	1	
				Стандартные изделия		
		8		Фланец-1-25-25 ГОСТ 12820-80	4	2-ответные

Инв. № подл. | Подп. и дата | Взам. инв. № | Инв. № дубл. | Подп. и дата

Изм.	Лист	№ докум.	Подпись	Дата	1288.03.00.000	Лист 2

1288.03.00.002

10 (√)

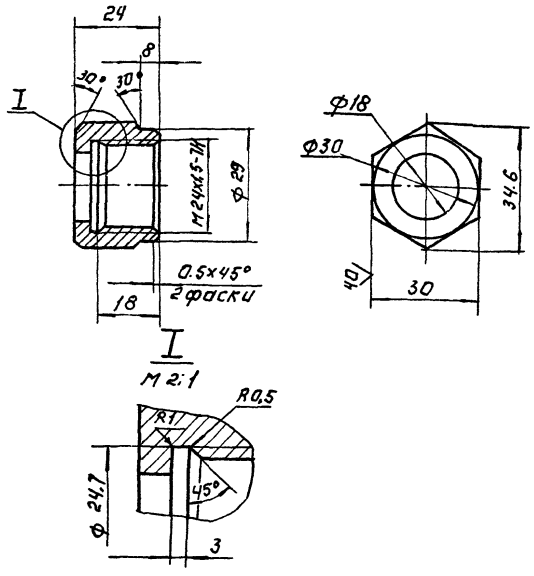

Неуказанные предельные отклонения размеров: $H14; h14; \pm \frac{IT14}{2}$

			1288.03.00.002.		
Изм. Лист.	№ докум.	Подп.	Дата		
Разраб.	Окунецкая			Гайка	Лит. / Масса 0.095 / Масштаб 1:1
Пров.	Шифрина				Лист / Листов 1
Т. контр.					
Н. контр.	Хромихина		07.85	Ст. 3. ГОСТ 380-71	ЦНИИЭП инж. оборудования
Утв.	Шифрина				

Формат А4

1288.03.00.001

20 (√)

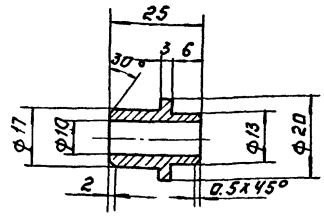

Предельные отклонения размеров: $H14; h14; \pm \frac{IT14}{2}$

			1288.03.00.001.		
Изм. Лист.	№ докум.	Подп.	Дата		
Разраб.	Окунецкая			Ниппель	Лит. / Масса 0.03 / Масштаб 1:1
Пров.	Шифрина				Лист / Листов 1
Т. контр.					
Н. контр.	Хромихина		07.85	Ст 3 ГОСТ 380-71	ЦНИИЭП инж. оборудования
Утв.	Шифрина				

Формат А4

Инв. № подл. | Подп. и дата | Взам. инв. № | Инв. № дубл. | Подп. и дата

1288.02.00.002

20 (√)

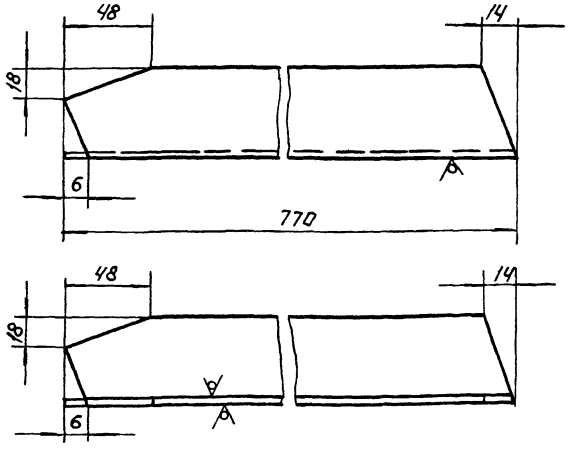

Предельные отклонения размеров: $H14; \pm \frac{IT14}{2}$

			1288.02.00.002		
Изм. Лист.	№ докум.	Подп.	Дата		
Разраб.	Окунецкая			Опора.	Лит. / Масса 2.6 / Масштаб 1:2
Пров.	Шифрина				Лист / Листов 1
Т. контр.					
Н. контр.	Хромихина		07.85	Уголок 50×50×5-Б ГОСТ 8509-72 / Ст.3 ГОСТ 535-79	ЦНИИЭП инж. оборудования
Утв.	Шифрина				

Формат А4

1288.00.00.001

20 (√)

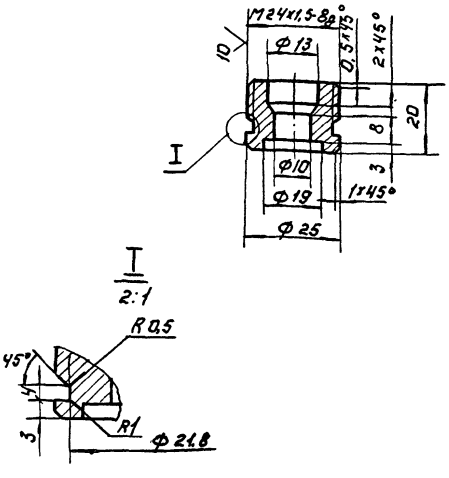

Неуказанные предельные отклонения размеров: $H14; h14; \pm \frac{IT14}{2}$

			1288.00.00.001.		
Изм. Лист.	№ докум.	Подп.	Дата		
Разраб.	Окунецкая			Штуцер	Лит. / Масса 0.08 / Масштаб 1:1
Пров.	Шифрина				Лист / Листов 1
Т. контр.					
Н. контр.	Хромихина		07.85	Ст 3 ГОСТ 380-71	ЦНИИЭП инж. оборудования
Утв.	Шифрина				

Копировал: Логинова

Формат А4

1288.03.00.006

20 V(V)

Рис.1

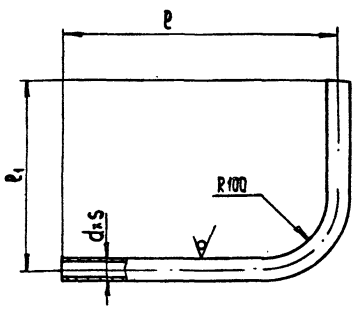

Рис.2
ОСТАЛЬНОЕ - СМ. РИС.1

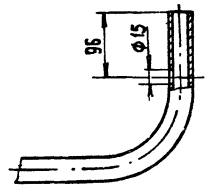

Размеры в мм.

Обозначение	Рис.	d	S	ℓ	ℓ1	Масса, кг
1288.03.00.006	1	18	3	1710	221	2,0
-01	2	18	3	350	246	0,53
-02	1	32	3	1710	221	4,5
-03	2	32	3	350	246	1,2

Предельные отклонения размеров: $\pm \frac{JT14}{2}$

Инв.№ подл. | Подп. и дата | Взам. инв.№ | Инв.№ дубл. | Подп. и дата

1288.03.00.006.

Изм.	Лист	№ докум.	Подп.	Дата
Разраб.		Окунецкая		
Провер.		Шифрина		
Т. контр.				
Н. контр.		Хромихина		07.85
Утв.		Шифрина		

Патрубок

Лит.	Масса	Масштаб
	См. табл.	-
Лист	Листов 1	

Труба $\frac{d \times S \text{ ГОСТ } 8732\text{-}78}{Д \text{ ГОСТ } 8731\text{-}74}$

ЦНИИЭП инж. оборудования

Копировал: Хюппенен Формат А4

1288.03.00.003

20 V(V)

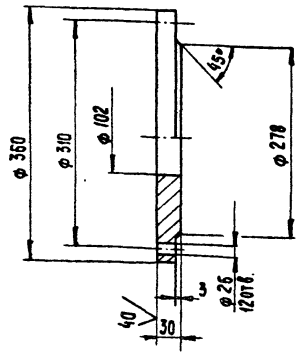

Предельные отклонения размеров: H14; h14; $\pm \frac{JT14}{2}$

1288.03.00.003

Изм.	Лист	№ докум.	Подп.	Дата
Разраб.		Окунецкая		
Провер.		Шифрина		
Т. контр.				
Н. контр.		Хромихина		07.85
Утв.		Шифрина		

Фланец

Лит.	Масса	Масштаб
	18,5	1:5
Лист	Листов 1	

Ст 3 ГОСТ 380-71

ЦНИИЭП инж. оборудования

Копировал: Хюппенен. Формат А4

1288.03.00.005

20 V

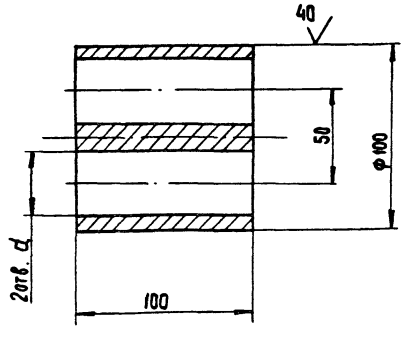

Обозначение	d, мм	Масса, кг
1288.03.00.005	20	5,5
-01	34	4,6

Предельные отклонения размеров: H14; h14; $\pm \frac{JT14}{2}$

Инв.№ подл. | Подпись и дата | Взам. инв.№ | Инв.№ дубл. | Подпись и дата

1288.03.00.005

Изм.	Лист	№ докум.	Подп.	Дата
Разраб.		Окунецкая		
Провер.		Шифрина		
Т. контр.				
Н. контр.		Хромихина		07.85
Утв.		Шифрина		

Бобышка

Лит.	Масса	Масштаб
	См. табл.	1:2
Лист	Листов 1	

Ст.3 ГОСТ 380-71

ЦНИИЭП инж. оборудования

1288.00.00.002

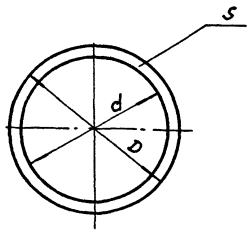

Размеры в мм

Обозначение	d	D	S	Масса кг
1288.00.00.002	13	22	3	0.002
-01	220	278	5	0.1

Изм	Лист	№ докум	Подп	Дата	1288.00.00.002	Лит	Масса	Масштаб
Разраб		Кузнецкая			Прокладка		См. табл	1:5
Пров		Шифрина				Лист	Листов 1	
Т.контр								
Н.контр		Хромихина		03.85	Фторопласт 40 ГОСТ 10007-80	ЦНИИЭП инж. оборудования		
Утв		Шифрина						

Формат А4

1285.01.00.001

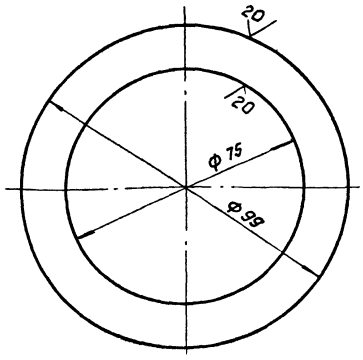

Предельные отклонения размеров: H14; h14.

Инв. № подл. | Подпись и дата | Взам. инв. № | Инв. № дубл. | Подпись и дата

Изм	Лист	№ докум	Подп	Дата	1285.01.00.001	Лит	Масса	Масштаб
Разраб		Кузнецкая			Кольцо		0.13	1:1
Пров		Шифрина				Лист	Листов 1	
Т.контр								
Н.контр		Хромихина		03.85	Лист 6-5 ГОСТ 19903-74 Ст 3 ГОСТ 14637-79	ЦНИИЭП инж. оборудования		
Утв		Шифрина						

Формат А4

1282.00.00.003

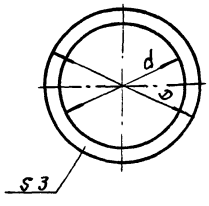

мм

Обозначение	d	D	Масса кг
1282.00.00.003	47	65	0.01
-01	78	100	0.02

Изм	Лист	№ докум	Подп	Дата	1282.00.00.003	Лит	Масса	Масштаб
Разраб		Кузнецкая			Прокладка		См. табл	1:1
Пров		Шифрина				Лист	Листов 1	
Т.контр								
Н.контр		Хромихина		03.85	Фторопласт 40 ГОСТ 10007-80.	ЦНИИЭП инж. оборудования		
Утв		Шифрина						

Формат А4

1285.00.00.002

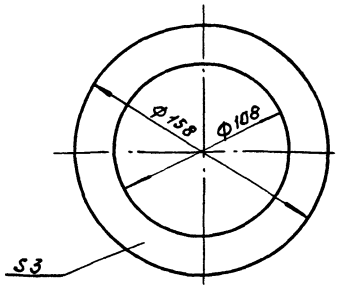

Инв. № подл. | Подпись и дата | Взам. инв. № | Инв. № дубл. | Подпись и дата

Изм	Лист	№ докум	Подп	Дата	1285.00.00.002	Лит	Масса	Масштаб
Разраб		Кузнецкая			Прокладка.		0.1	1:2
Пров		Шифрина				Лист	Листов 1	
Т.контр								
Н.контр		Хромихина		03.85	Пластина I ТМКЩ-С-3 ГОСТ 7338-77.	ЦНИИЭП инж. оборудования		
Утв		Шифрина						

Копир Бал Логинова

Формат А4

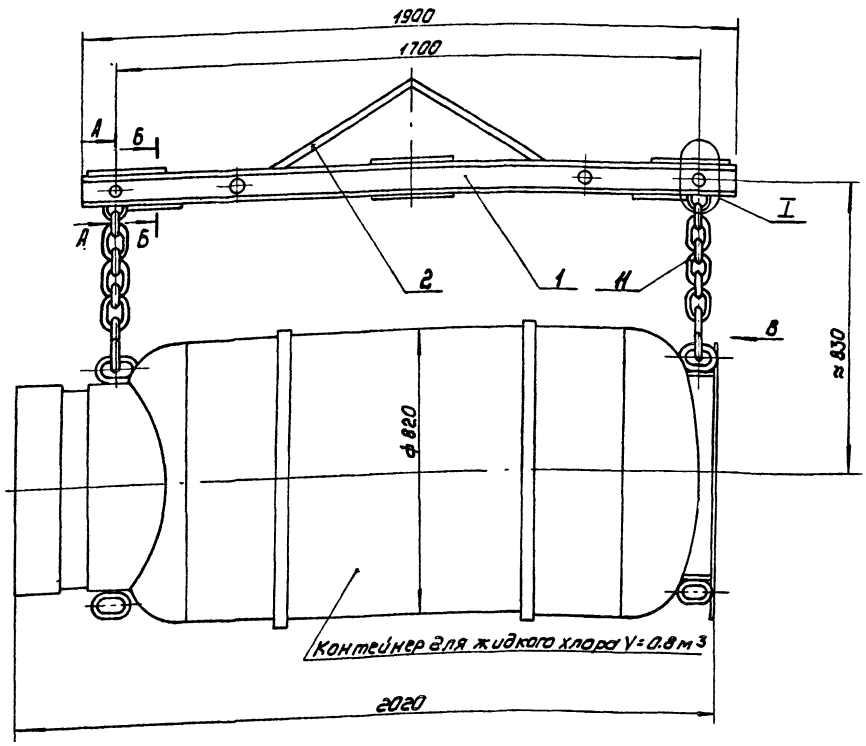

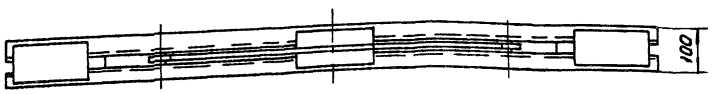

Вид В
М1:2

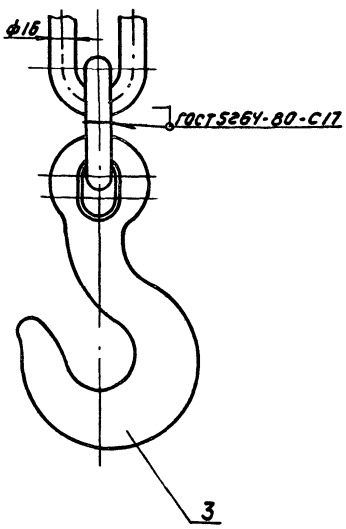

А-А
М1:2

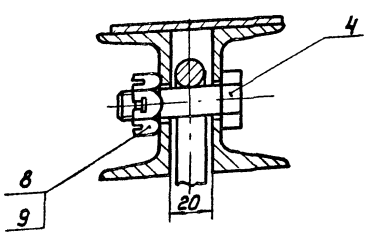

Б-Б
М1:2

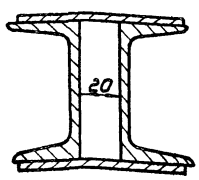

I
М1:2

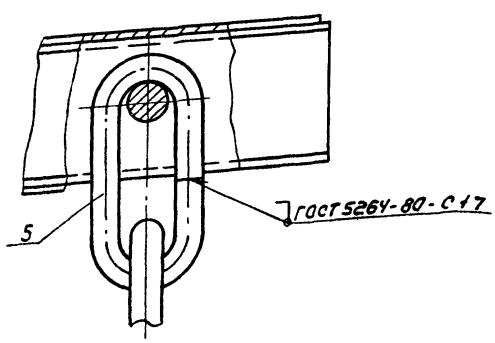

Техническая характеристика

Грузоподъемность, кг - 2000

Технические требования

1. Размеры для справок.
2. Покрытие металлических поверхностей - эмаль ХС-710 серая ГОСТ 9355-81 по грунтовке ХС-010 ГОСТ 9355-81.
3. Клеймение производится и паспорт разрабатывается заводом-изготовителем согласно „Правил устройства и безопасной эксплуатации грузоподъемных кранов" п.98 Госгортехнадзор, 1969г.

					1310 00 00 000 СБ			
Изм.	Лист	№ докум.	Подп.	Дата	Траверса для подъема контейнера сборочный чертеж.	Лит	Масса	Масштаб
Разраб.		Окунецкая					42.5	1:10
Пров.		Шифрина				Лист	Листов: 1	
Т.контр.						ЦНИИЭП инж. оборудования		
ГКО		Графский						
Н.контр.		Хромихина		01.85				
Утв.		Сухаренко						

Копировал Коршунова 24084-02 38 Формат А2

1310.00.00.003

20

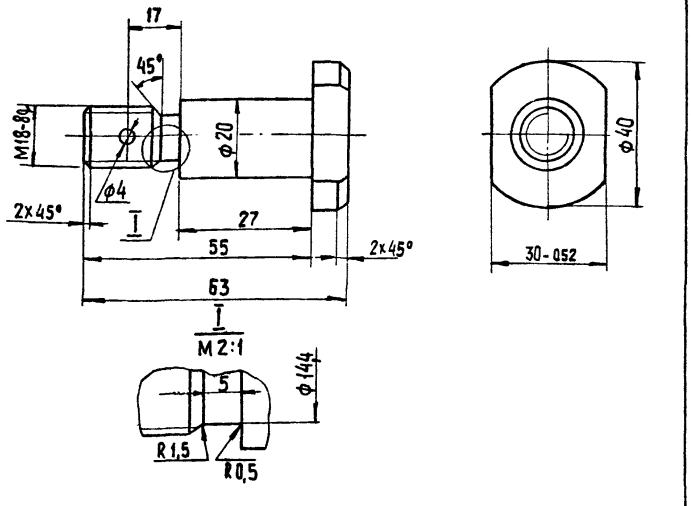

Неуказанные предельные отклонения размеров: H14; h14; $\pm \frac{IT14}{2}$

					1310.00.00.003		
Изм	Лист	№ докум.	Подп.	Дата	Палец	Лит	Масса: 0,25	Масштаб: 1:1
Разраб		Окунецкая				Лист	Листов 1
Провер		Шифрина					
Н. конт.		Хромихина			Ст 3 ГОСТ 380-71	ЦНИИЭП инж. оборудования КО	
Утв.		Шифрина					

Формат А4

1310.00.00.004

20 (V)

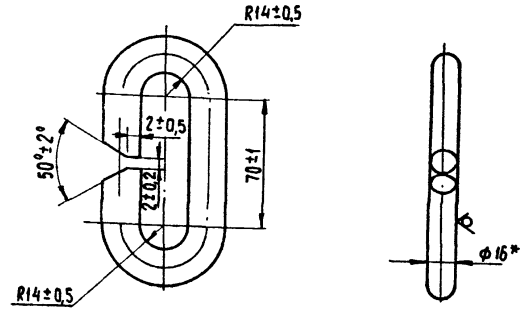

* Размер для справок

					1310.00.00.004		
Изм	Лист	№ докум	Подп	Дата	Кольцо	Лит	Масса: 0,45	Масшт.: 1:2
Разр		Окунецкая				Лист	Листов 1
Пров		Шифрина					
Н. контр.		Хромихина			Круг 16-В-ГОСТ 2590-71 / Ст 3 ГОСТ 535-79	ЦНИИЭП инж. оборудования.	
Утв		Шифрина					

Формат А4

Инв. № подл. | Подп. и дата | Взам. инв. № | Инв. № дубл. | Подп. и дата

Формат	Зона	Поз.	Обозначение	Наименование	Кол.	Примечание
				Документация		
А3			1310.01.00.000 СБ	Сборочный чертеж		
				Детали		
Б4		1	1310 01.00.001	Балка		
				Швеллер 8-ГОСТ 8240-72 / Ст 3 ГОСТ 535-79		
				L = 1900 h14	2	13,3 кг
Б4		2	1310 01.00.002	Планка		
				Лист Б-5 ГОСТ 19903-74 / Ст 3 ГОСТ 14637-79		
				(90 x 245) h14	4	0,93 кг
Б4		3	1310.01.00.003	Планка		
				Лист Б-5 ГОСТ 19903-74 / Ст 3 ГОСТ 14637-79		
				(90 x 150 h14)	2	0,56 кг

					1310.01.00.000		
Изм	Лист	№ докум	Подп.	Дата	Рама	Лит	Лист	Листов: 1
Разраб		Окунецкая						
Провер		Шифрина				ЦНИИЭП инженерного оборудования г. Москва	
Т. конт							
Н. контр		Хромихина					
Утв		Шифрина					

Формат А4

Инв. № подл. | Подп. и дата | Взам. инв. № | Инв. № дубл. | Подп. и дата

Формат	Зона	Поз.	Обозначение	Наименование	Кол.	Примечание
				Документация		
А2			1310.00.00.000 СБ	Сборочный чертеж.		
				Сборочные единицы		
А4		1	1310.01.00.000	Рама	1	
				Детали		
А4		2	1310.00.00.001.	Подвеска	1	
А4		3	1310.00.00.002	Крюк	2	
А4		4	1310.00.00.003	Палец	4	
А4		5	1310.00.00.004	Кольцо	2	
				Стандартные изделия		
		8		Гайка М16-6Н.5 ГОСТ 5918-73	4	
		9		Шплинт 4х36.001 ГОСТ 397-79	4	
				Прочие изделия		
		11		Цепь А1-16х45 ГОСТ 2319-81 L = 270 мм	2	

					1310.00.00.000		
Изм	Лист	№ докум	Подп	Дата	Траверса для подъема контейнера	Лит	Лист	Листов: 1
Разраб.		Окунецкая						
Пров.		Шифрина				ЦНИИЭП инженерного оборудования г. Москва	
Н. конт.		Хромихина					
Утв		Шифрина					

Формат А4

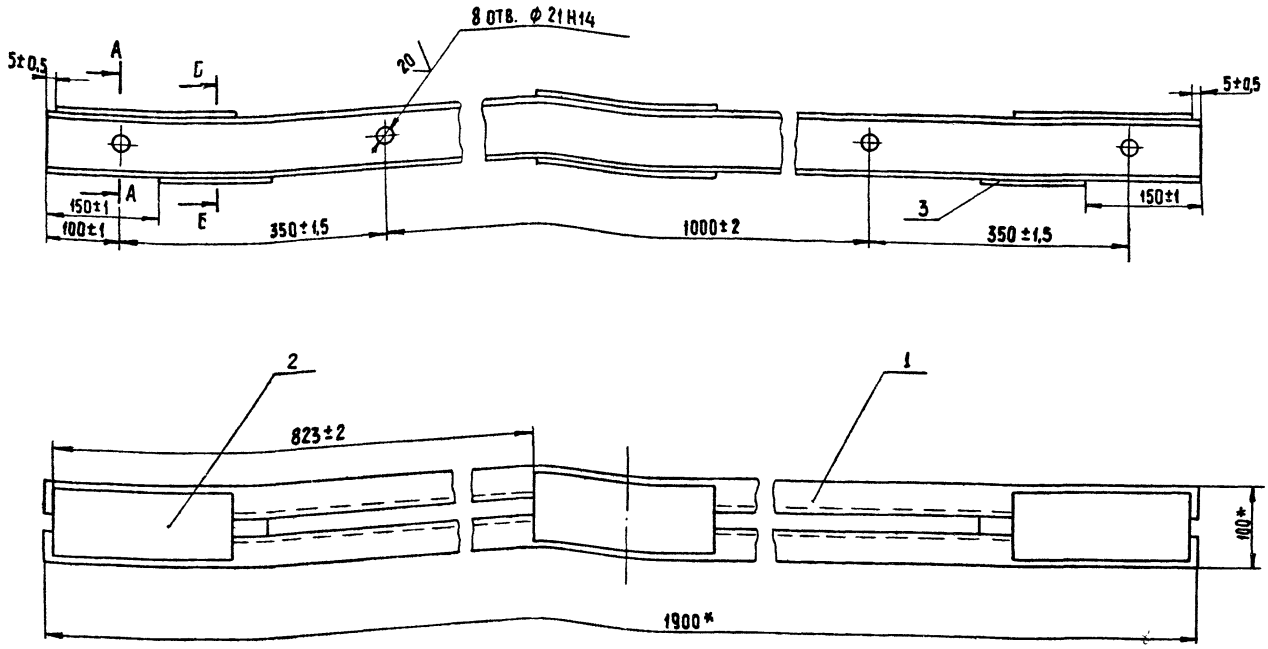

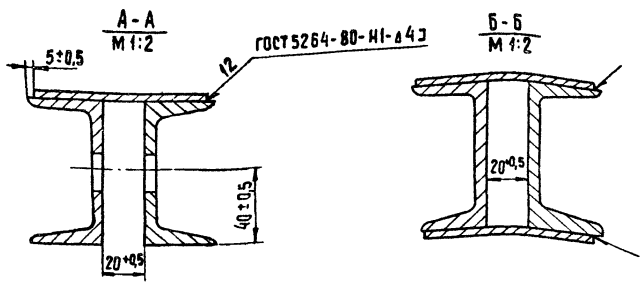

* Размеры для справок.

Изм	Лист	№ докум.	Подпись	Дата	1310.01.00.000СБ			
Разраб		Окунецкая			Рама Сборочный чертеж	Лит.	Масса	Масштаб
Провер		Шифрина					31,5	1:5
Т. контр.						Лист	Листов 1	
Н. контр.		Хромихина		05.85		ЦНИИЭП инж. оборудования КО		
Утв.		Шифрина						

Копировал: Хюпленен Формат А3

20 ✓(✓)

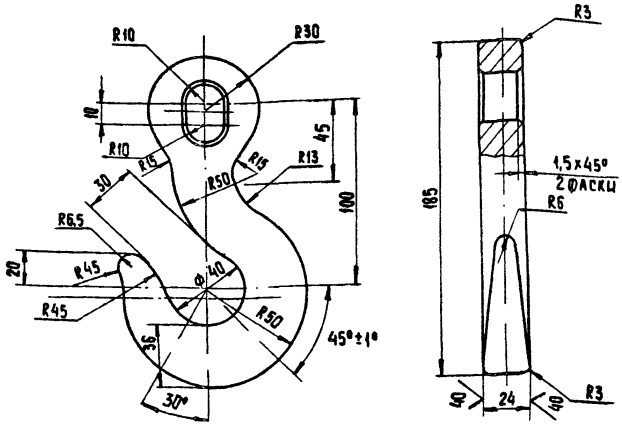

Предельные отклонения размеров: H14; h14; $\pm \frac{IT14}{2}$

Изм	Лист	№ докум	Подп	Дата	1310.00.00.002			
Разраб		Окунецкая			Крюк	Литера	Масса	Масштаб
Провер		Шифрина					1,75	1:2
Т. контр.						Лист	Листов 1	
Н. контр.		Хромихина		05.85	Сталь 45 ГОСТ 1050-74	ЦНИИЭП инж. оборудования КО		
Утв.		Шифрина						

20 ✓(✓)

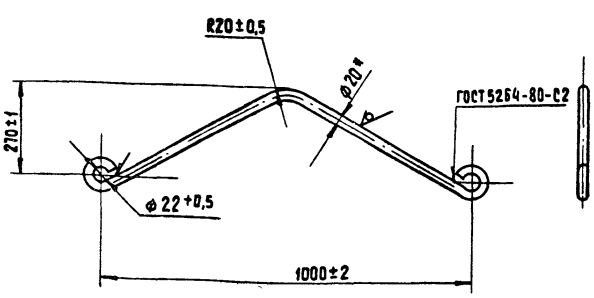

* Размер для справок.

Инв. № подл. | Подпись и дата | Взам. инв. № | Инв. № дубл. | Подпись и дата

Изм	Лист	№ докум	Подп.	Дата	1310.00.00.001			
Разраб.		Окунецкая			Подвеска	Лит.	Масса	Масштаб
Провер.		Шифрина					2,2	1:10
Т. контр.						Лист	Листов 1	
Н. конт.		Хромихина		05.85	Круг 20-В - ГОСТ 2590-71 Ст.3 ГОСТ 535-79	ЦНИИЭП инж. оборудования КО		
Утв.		Шифрина						

1476.00.00.000СБ

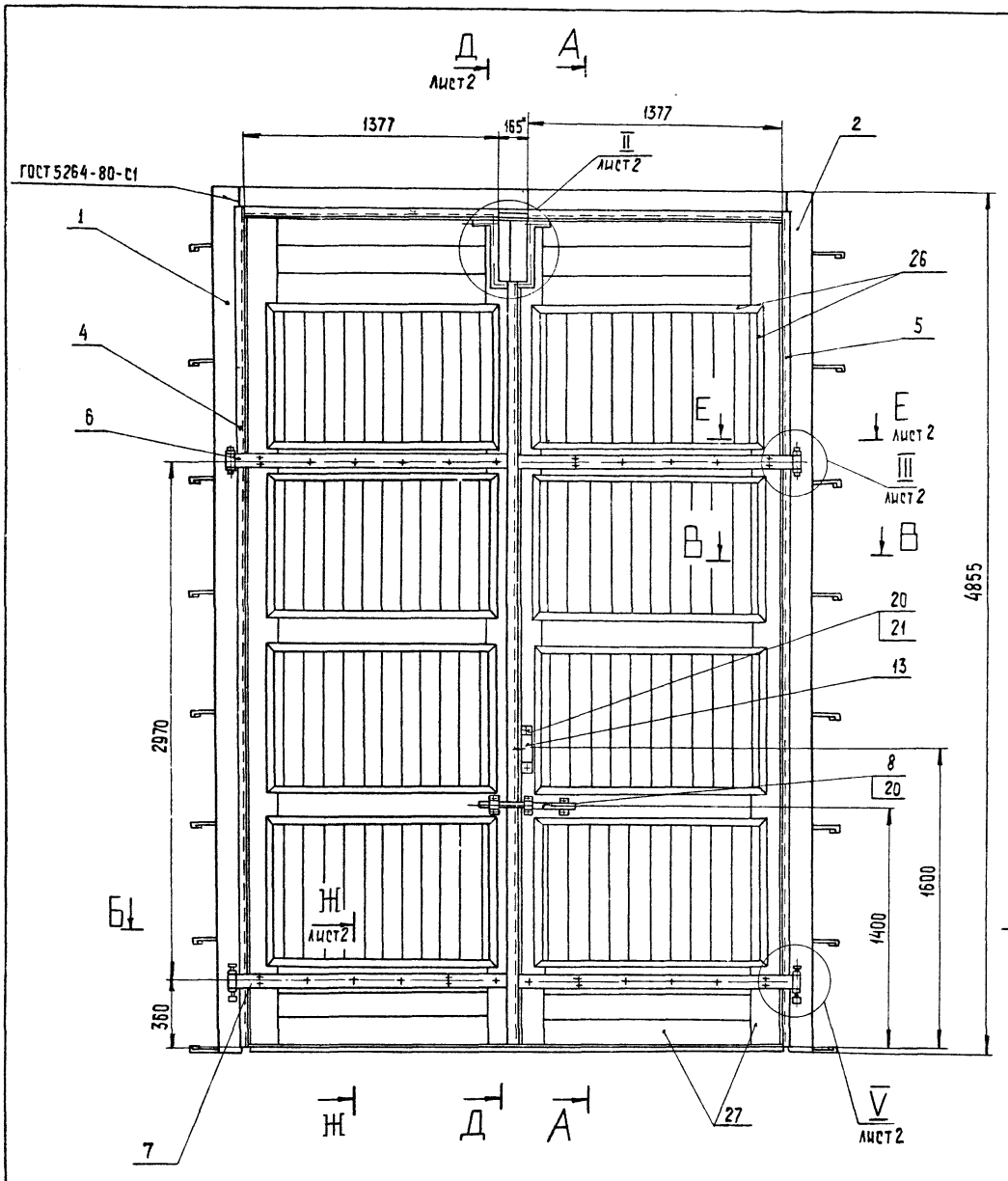

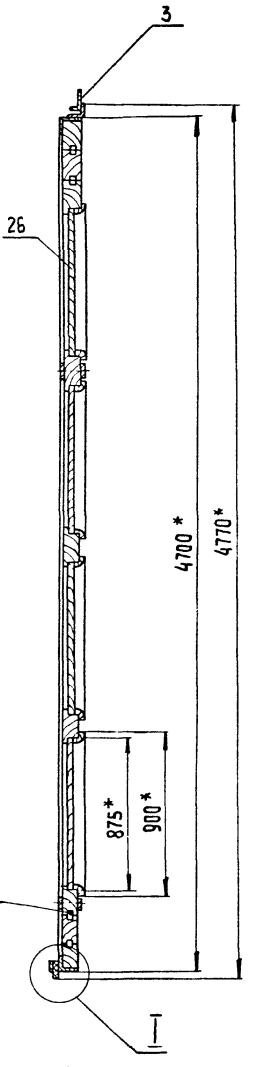

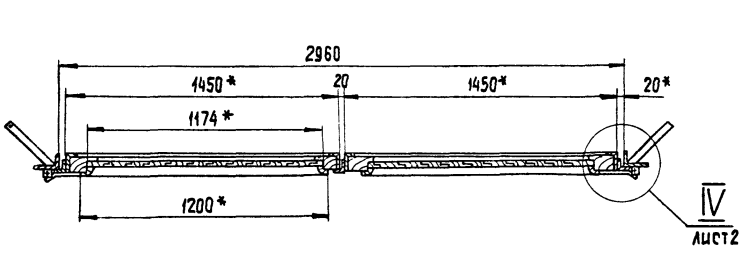

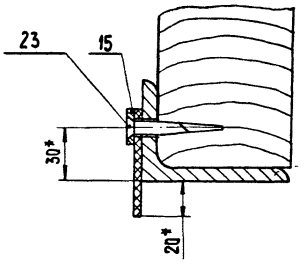

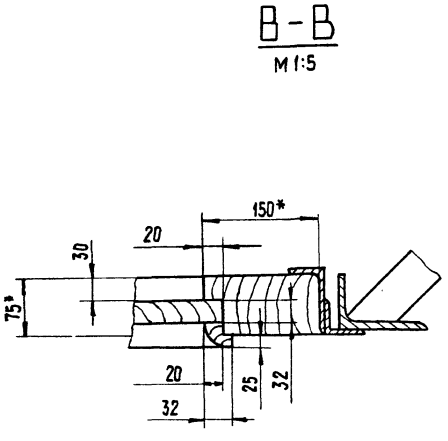

1. * Размеры для справок.
2. Предельные отклонения размеров: $\pm \frac{IT14}{2}$
3. Технические требования к обработке деревянных элементов ворот по ГОСТ 475-78
4. Покрытие поверхностей - эмаль серая ХС-710 ГОСТ 9355-81 по грунтовке Х-010 ГОСТ 9355-81.

Согласовано: ГАП Глебов

1476.00.00.000СБ

Изм.	Лист	№ докум.	Подп.	Дата
Разраб.		Москвитина		
Пров.		Шифрина		
Т. контр.		Графский		
Н. контр.		Хромихина		01.86
Утв.		Сухаренко		

Ворота
Сборочный чертеж

Лит	Масса	Масштаб
	865	1:20

Лист 1 Листов 2

ЦНИИЭП инж. оборудования

II
М1:10
Лист 1

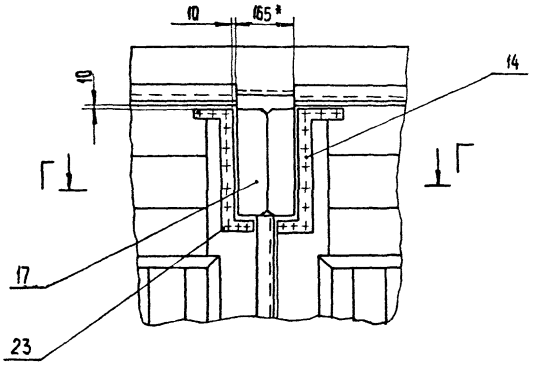

Г–Г
М1:5

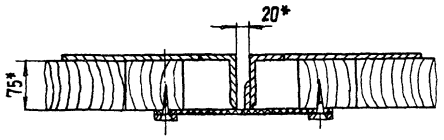

Е–Е
М1:5
Лист 1

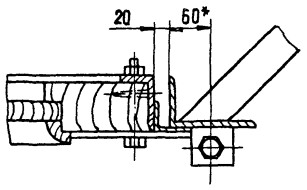

IV
М1:5
Лист 1

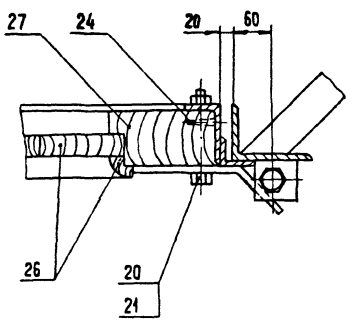

III
М1:5
Лист 1

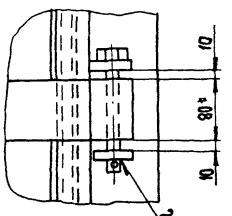

V
М1:5
Лист 1

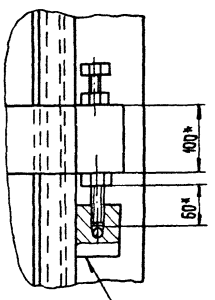

Д – Д
М1:5
Лист 1

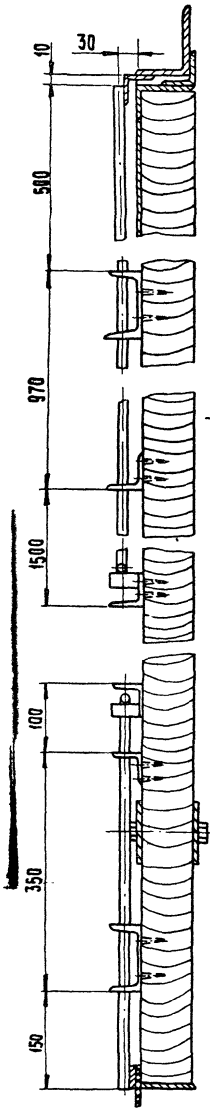

Вид Е
М1:5

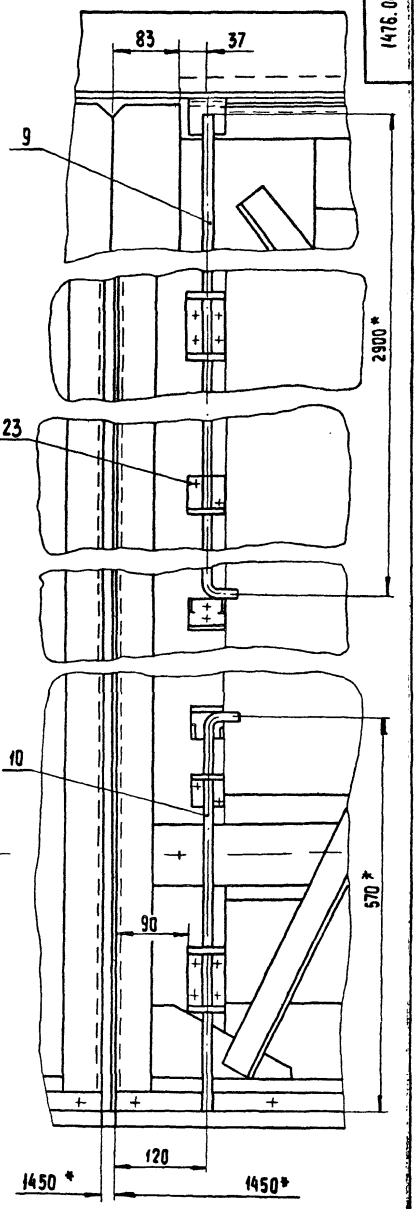

Ж – Ж
М1:5
Лист 1

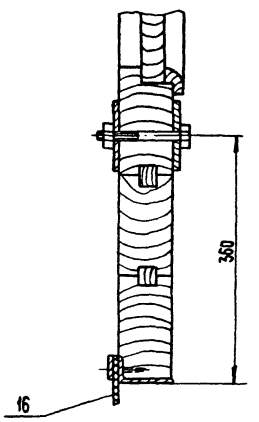

Формат	Зона	Поз.	Обозначение	Наименование	Кол	Примечание
				1476 01 00 000-02		
				Рис.3		
				Детали		
Б4		1	1476 01 00 001-02	Балка		
				Уголок 125х80х8-Б-ГОСТ8510-72 / Ст3 ГОСТ 535-79		
				ℓ = 2976 h14	1	37
Б4		2	1476.010 00.003	Упор		
				Уголок 50х50х5-Б-ГОСТ8509-72 / Ст3 ГОСТ 535-79		
				ℓ = 50 h14	1	0,2

Изм	Лист	№ докум	Подп.	Дата	1476. 01 00. 000	Лист 2

Формат А4

Формат	Зона	Поз	Обозначение	Наименование	Кол	Примечание
				Документация		
А3			1476 01 00 000СБ	Сборочный чертеж		
				Переменные данные для исполнений:		
				1476 01 00000		
				Рис1		
				Детали		
А4		1	1476 01 00 001	Балка	1	
А4		2	1476 01 00 002	Полоса	7	
А4		3	1476. 01 00 002-01	Полоса	1	
				1476 01.00 000-01		
				Рис.2		
				Детали		
А4		1	1476. 01. 00 001-01	Балка	1	
А4		2	1476 01 00 002	Полоса	1	
А4		3	1476 01 00 002-01	Полоса	7	

Взам. инв. № | Инв. № дубл. | Подп. и дата | Инв. № подл. | Подп. и дата

Изм	Лист	№ докум	Подп	Дата	1476 01 00 000			
Разраб		Москвитина			Окантовка	Лит	Лист 1	Листов 2
Пров.		Шифрина						
Н контр.		Хромихина		08.85		ЦНИИЭП инж. оборудования		
Утв		Шифрина						

Формат А4

Формат	Зона	Поз	Обозначение	Наименование	Кол	Примечание
				Стандартные изделия		
		20		Болт М12-6q х 125 58		
				ГОСТ 7798-70	40	
		21		Гайка М12-6Н.5		
				ГОСТ 5915-70	40	
				Шуруп 1 ГОСТ 1145-80		
		23		6х30	54	
		24		6х60	33	
				Материалы		
		26		Доска 32х100		
				ГОСТ 8486-66	110м	
		27		Брус 75х150		
				ГОСТ 8486-66	36м	

Изм	Лист	№ докум	Подп	Дата	1476 00 00 000	Лист 2

Формат А4

Формат	Зона	Поз	Обозначение	Наименование	Кол	Примечание
				Документация		
А2			1476 00 00 000СБ	Сборочный чертеж		
				Сборочные единицы		
А4		1	1476 01 00 000	Окантовка	1	
А4		2	1476 01 00 000-01	Окантовка	1	
А4		3	1476 01 00 000-02	Окантовка	1	
А4		4	1476 02 00 000	Рама	1	
А4		5	1476 02 00 000-01	Рама	1	
А4		6	1476 03 00 000	Петля	2	
А4		7	1476 04 00 000	Петля	2	
А4		8	1476 05 00 000	Задвижка	1	
А4		9	1476 06 00 000	Защелка	1	
А4		10	1476 06 00 000-01	Защелка	1	
				Детали		
А4		13	1476 00 00 001	Ручка	2	
А4		14	1476.00 00 002	Накладка	2	
А4		15	1476 00 00 003	Планка	2	
А4		16	1476 00 00 004	Уплотнение	2	
А4		17	1476 00 00 005	Шторка	2	

Взам. инв. № | Инв. № дубл. | Подп. и дата | Инв. № подл. | Подп. и дата

Изм	Лист	№ докум	Подп	Дата	1476. 00. 00. 000			
Разраб.		Москвитина			Ворота	Лит	Лист 1	Листов 2
Пров.		Шифрина						
Н контр.		Хромихина		08.85		ЦНИИЭП инж. оборудования.		
Утв		Шифрина						

Копировал: Хюппенен

Формат А4

1476.01.00.002

20 (N)

1476.01.00.002 - изображено

1476.01.00.002-01-зеркальное отражение.

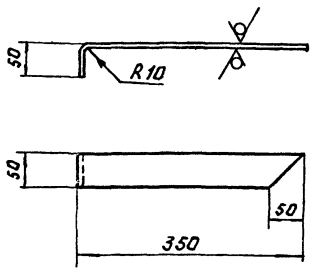

Предельные отклонения размеров: h14; ± IT14/2

Изм.	Лист	N докум.	Подп.	Дата	1476.01.00.002			
Разраб.		Москвитина			Полоса	Лит.	Масса 0.63	Масштаб 1:10
Пров.		Шифрина				Лист	Листов 1	
Н. контр.		Хромихина			Лист 6-Ч ГОСТ 19903-74 / Ст.3 ГОСТ 14637-79	ЦНИИЭП инж. оборудования		
Утв.		Шифрина						

Формат А4

1476.01.00.001

4 (V)

1476.01.00.001

1476.01.00.001-01-

Зеркальное отражение

Остальное-см. 1476.01.00.001

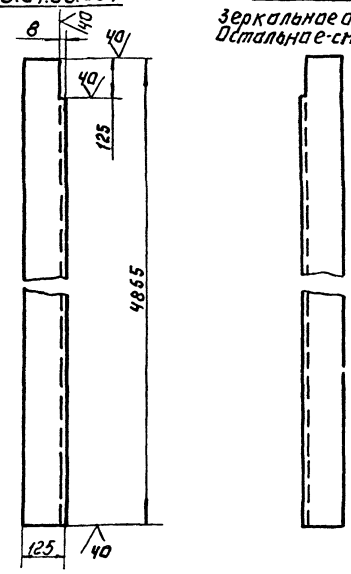

Предельные отклонения размеров: H14; h14.

Изм.	Лист	N докум.	Подп.	Дата	1476.01.00.001			
Разраб.		Москвитина			Балка	Лит.	Масса 58.5	Масштаб 1:10
Пров.		Шифрина				Лист	Листов 1	
Н. контр.		Хромихина			Уголок 125×80×8-Б ГОСТ 8510-72 / Ст 3 ГОСТ 535-79	ЦНИИЭП инж. оборудования		
Утв.		Шифрина						

Инв. № подл. | Подп. и дата | Взам. инв. № | Инв. № дубл. | Подп. и дата

Формат А4

1476.01.00.000 СБ

Рис. 1

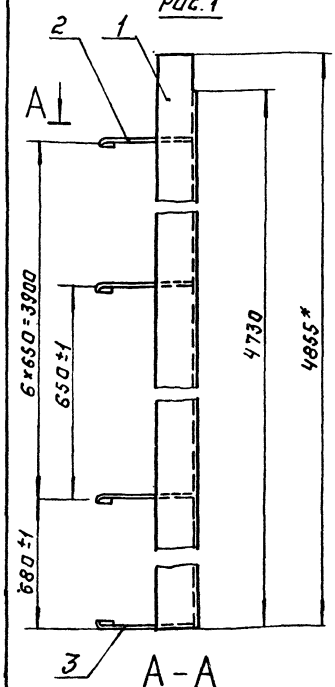

Рис. 2

Остальное-см. рис. 1

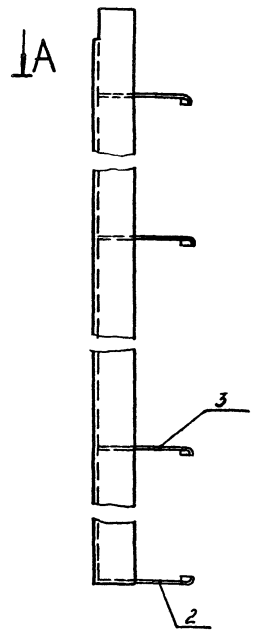

Рис. 3

1 Остальное-см. рис. 1.

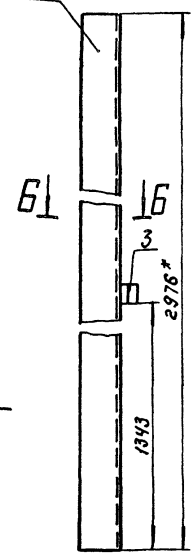

Б-Б

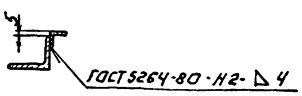

Обозначение	Рис.	Масса кг
1476.01.00.000	1	63.54
-01	2	63.39
-02	3	37.2

* Размеры для справок.

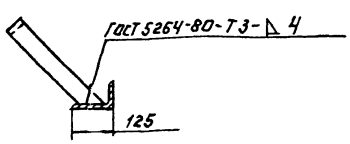

Изм.	Лист	N докум.	Подп.	Дата	1476.01.00.000 СБ			
Разраб.		Москвитина			Окантовка. Сборочный чертеж.	Лит.	Масса см. табл.	Масштаб 1:10
Пров.		Шифрина				Лист	Листов 1	
Т. контр.		Грацкий				ЦНИИЭП инж. оборудования		
Н. контр.		Хромихина						
Утв.		Шифрина						

Копировал: Логинова 21084-02 44

Формат А3

1476.02.00.000

1476.02.00.000-01 - зеркальное отражение
Остальное см. 1476.02.00.000

1476.02.00.000 СБ

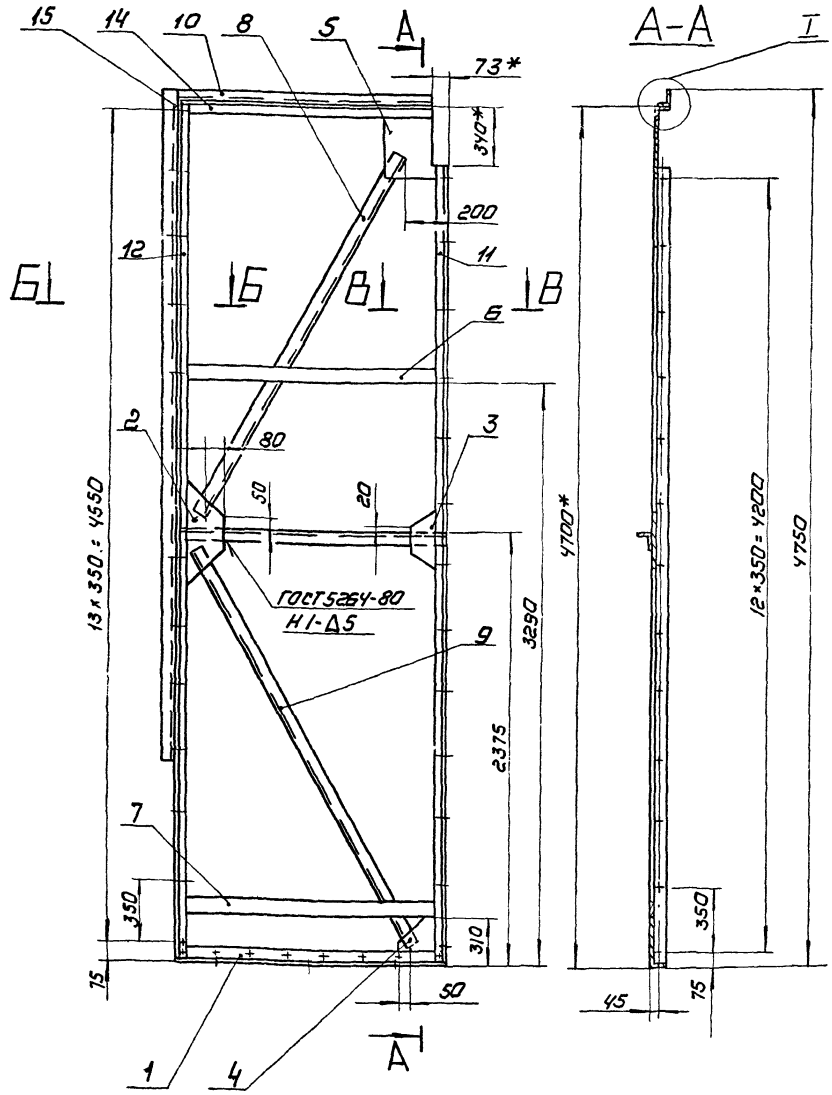

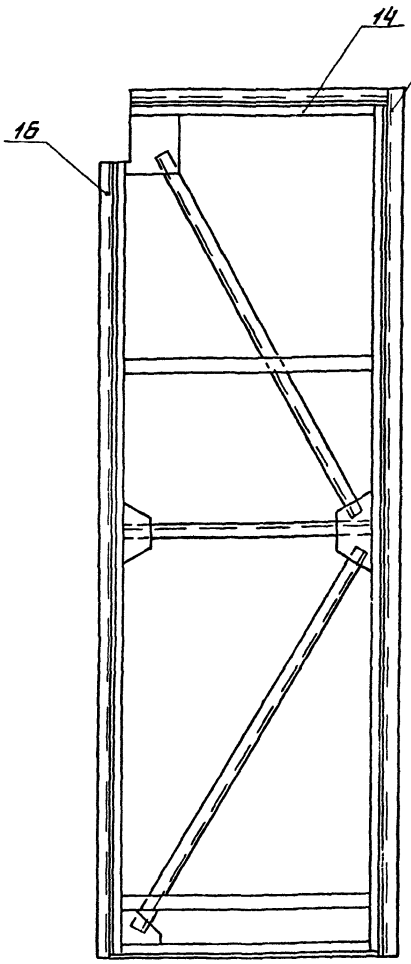

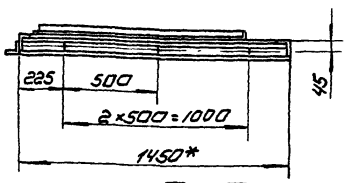

I
М1:5

Б-Б
М1:2

В-В
М1:2

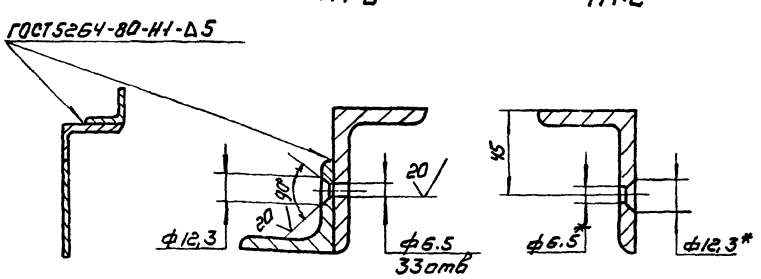

1. Неуказанные сварные швы - С1 по ГОСТ 5264-80
2. *Размеры для справок.
3. Предельные отклонения размеров: $H14; \pm \frac{IT14}{2}$

Обозначение	Масса, кг
1476.02.00.000	130
-01	150,5

Изм.	Лист	№ докум.	Подп.	Дата
Разраб.		Москвитина		
Пров.		Шифрина		
Т.контр.		Трафский		
Н.контр.		Дромихина		08.85
Утв.		Сухаренко		

1476.02.00.000 СБ

РАМА
сборочный чертеж

Лит.	Масса	Масштаб
	см. табл.	1:20

Лист 1 Листов 1

ЦНИИЭП инж. оборудования

Копировал: Корнунова 21084-02 45 Формат: А2

1476.02.00.001

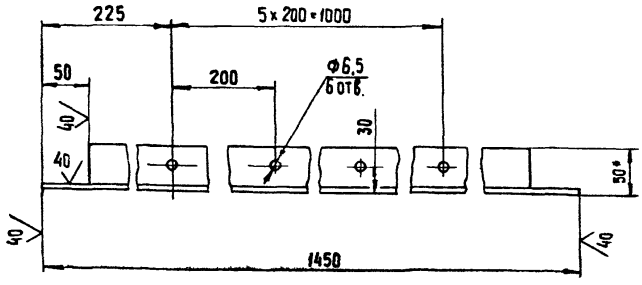

1. * Размер для справок.
2. Предельные отклонения размеров: H14; h14; $\pm \frac{IT14}{2}$

Изм	Лист	№ докум	Подпись	Дата	1476.02.00.001			
Разраб		Москвитина			Поперечина	Лит	Масса	Масштаб
Пров.		Шифрина					8,5	1:5
Т. конт.						Лист	Листов 1	
Н. контр.		Хромихина		08.85	Уголок 80×50×6-Б-ГОСТ 8510-72 / Ст3 ГОСТ 535-79	ЦНИИЭП оборудования инж.		
Утв		Шифрина						

Копировал: Хюппенен Формат А4

1476.02.00.002

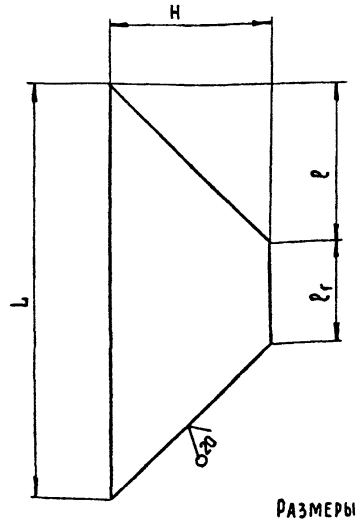

Размеры в мм

Обозначение	L	H	ℓ	ℓ1	Масса, кг
1476.02.00.002	550	200	200	150	3,3
-01	300	120	105	90	1

Предельные отклонения размеров: h14; $\pm \frac{IT14}{2}$

Изм	Лист	№ докум	Подп.	Дата	1476.02.00.002			
Разраб		Москвитина			Косынка	Лит.	Масса см. табл.	Масштаб —
Провер.		Шифрина				Лист	Листов 1	
Т. контр.								
Н. контр		Хромихина		08.85	Лист Б-Б ГОСТ 19903-74 / Ст3 ГОСТ 14637-79	ЦНИИЭП оборудования инж.		
Утв.		Шифрина						

Копировал: Хюппенен Формат А4

Инв. № подл. | Подп. и дата | Взам. инв. № | Инв. № дубл. | Подпись и дата

Формат	Зона	Поз.	Обозначение	Наименование	Кол.	Примечание
Б4		10	1476.02.00.009	Поперечина		
				Уголок 50×50×5-Б-ГОСТ 8509-72 / Ст3 ГОСТ 535-79		
				ℓ = 1377 h14	1	5,2 кг
Б4		11	1476.02.00.010	Стойка		
				Уголок 80×50×6-Б-ГОСТ 8510-72 / Ст3 ГОСТ 535-79		
				ℓ = 4354 h14	1	25,8 кг
Б4		12	1476.02.00.011	Стойка		
				Уголок 80×50×6-Б-ГОСТ 8510-72 / Ст3 ГОСТ 535-79		
				ℓ = 4688 h14	1	27,8 кг
				Переменные данные для исполнений		
				1476.02.00.000		
Б4		14	1476.02.00.013	Поперечина	1	
Б4		15	1476.02.00.014	Стойка	1	
				1476.02.00.000-01		
Б4		14	1476.02.00.013-01	Поперечина	1	
Б4		15	1476.02.00.014-01	Стойка	1	
Б4		16	1476.02.00.015	Стойка		
				Уголок 50×50×5-Б-ГОСТ 8509-72 / Ст3 ГОСТ 535-79		
				ℓ = 4354 h14	1	20,5 кг

Изм	Лист	№ докум	Подп	Дата	1476.02.00.000	Лист 2

Копировал: Хюппенен Формат А4

Формат	Зона	Поз.	Обозначение	Наименование	Кол.	Примечание
				Документация		
А2			1476.02.00.000СБ	Сборочный чертеж.		
				Детали		
А4		1	1476.02.00.001	Поперечина	1	
А4		2	1476.02.00.002	Косынка	1	
А4		3	1476.02.00.002-01	Косынка	1	
А4		4	1476.02.00.003	Косынка	1	
А4		5	1476.02.00.004	Косынка	1	
Б4		6	1476.02.00.005	Полоса		
				Лист Б-Б ГОСТ 19903-74 / Ст3 ГОСТ 14637-79		
				80 h14 × 1350 h14	1	5,1 кг
Б4		7	1476.02.00.006	Полоса		
				Лист Б-Б ГОСТ 19903-74 / Ст3 ГОСТ 14637-79		
				100 h14 × 1350 h14	1	6,4 кг
Б4		8	1476.02.00.007	Раскос		
				Уголок 50×50×5-Б-ГОСТ 8509-72 / Ст3 ГОСТ 535-79		
				ℓ = 2260 h14	1	8,5 кг
Б4		9	1476.02.00.008	Раскос		
				Уголок 50×50×5-Б-ГОСТ 8509-72 / Ст3 ГОСТ 535-79		
				ℓ = 2460 h14	1	9,3

Изм	Лист	№ докум.	Подп.	Дата	1476.02.00.000			
Разраб		Москвитина			Рама	Лит	Лист 1	Листов 2
Провер.		Шифрина				ЦНИИЭП оборудования инж.		
Н. контр.		Хромихина		08.85				
Утв		Шифрина						

21084-02 46 Формат А4

1476.02.00.013

1476.02.00.013.

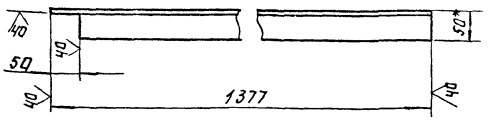

1476.02.00.013-зеркальное отражение
Остальное см. 1476.02.00.013.

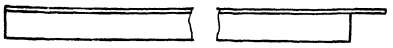

1. *Размер для справок
2. Предельные отклонения размеров: $h14; \pm \frac{IT14}{2}$

				1476.02.00.013			
Изм.	Лист	№ докум.	Подп.	Дата			
Разраб.		Москвитина			Поперечина	Лит.	Масса	Масштаб
Пров.		Шифрина					8	1:5
Т. контр.						Лист	Листов 1
Н. контр.		Хромихина			Уголок 80×50×6-Б ГОСТ 8510-70 / Ст 3 ГОСТ 535-79	ЦНИИЭП инж. оборудования	
Утв.		Шифрина					

Инв. № подл. | Подп. и дата | Взам. инв. № | Инв. № дубл. | Подп. и дата

1476.02.00.014

1476.02.00.014

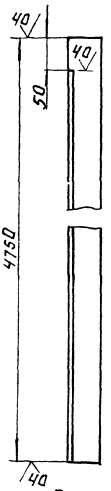

1476.02.00.014-01-зеркальное отражение. Остальное см. 1476.02.00.014



Предельные отклонения размеров: $h14; \pm \frac{IT14}{2}$

				1476 02 00.014			
Изм.	Лист	№ докум.	Подп.	Дата			
Разраб.		Москвитина			Стойка	Лит.	Масса	Масштаб
Пров.		Шифрина					17.5	1:5
Т. контр.						Лист.	Листов 1
Н. контр.		Хромихина			Уголок 50×50×5-Б ГОСТ 8509-72 / Ст 3 ГОСТ 535-79	ЦНИИ ЭП инж. оборудования	
Утв.		Шифрина					

Инв. № подл. | Подп. и дата | Взам. инв. № | Инв. № дубл. | Подп. и дата

Формат А4

1476.02.00.004

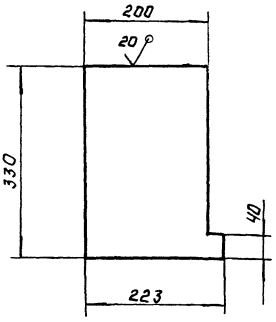

Предельные отклонения размеров-h14

				1476.02.00.004			
Изм.	Лист	№ докум.	Подп.	Дата			
Разраб.		Москвитина			Косынка	Лит.	Масса	Масштаб
Пров.		Шифрина					3,1	1:5
Контр.						Лист.	Листов 1
Н. контр.		Хромихина			Лист 6-Б ГОСТ 19903-74 / Ст 3 ГОСТ 14637-79	ЦНИИЭП инж. оборудования	
Утв.		Шифрина					

Инв. № подл. | Подп. и дата | Взам. инв. № | Инв. № дубл. | Подп. и дата

Формат А4

1476.02.00.003

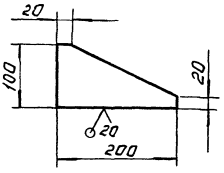

Предельные отклонения размеров: $h14; \pm \frac{IT14}{2}$

				1476.02.00.003			
Изм.	Лист	№ докум.	Подп.	Дата			
Разраб.		Москвитина			Косынка	Лит.	Масса	Масштаб
Пров.		Шифрина					0,6	1:5
Т. контр.						Лист.	Листов 1
Н. контр.		Хромихина			Лист 6-Б ГОСТ 19903-74 / Ст 3 ГОСТ 14637-79	ЦНИИЭП инж. оборудования	
Утв.		Шифрина					

Инв. № подл. | Подп. и дата | Взам. инв. № | Инв. № дубл. | Подп. и дата

Формат А4

1476.00.00.004

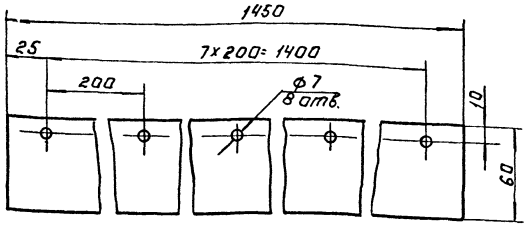

Изм.	Лист	№ докум.	Подп.	Дата
Разраб.		Москвитина		
Пров.		Шифрина		
Т. контр.				
Н. контр.		Хромихина		
Утв.		Шифрина		

1476 00 00.004 — Уплотнение — Лит. — Масса 0.4 — Масштаб 1:2 — Лист — Листов 1

Пластина I лист тмкщ-м-ч ГОСТ 7338-77

ЦНИИЭП инж. оборудования

Формат А4

1476.00.00.005

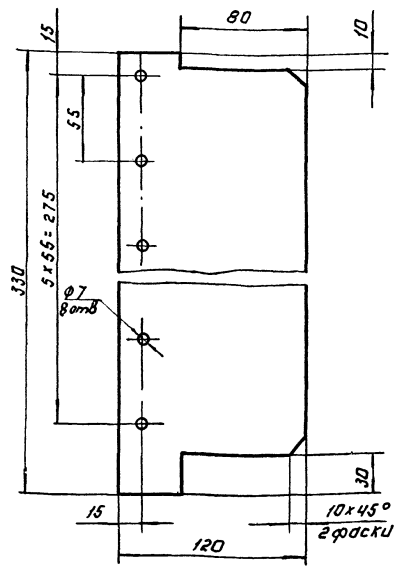

Изм.	Лист	№ докум.	Подп.	Дата
Разраб.		Москвитина		
Пров.		Шифрина		
Т. контр.				
Н. контр.		Хромихина		
Утв.		Шифрина		

1476.00.00.005 — Шторка — Лит. — Масса 0.23 — Масштаб 1:2 — Лист — Листов 1

Пластина I лист тмкщ-м-ч ГОСТ 7338-77

ЦНИИЭП инж. оборудования

Формат А4

Инв. № подл. | Подп. и дата | Взам. инв. № | Инв. № дубл. | Подп. и дата

1476.00.00.003

20 (√)

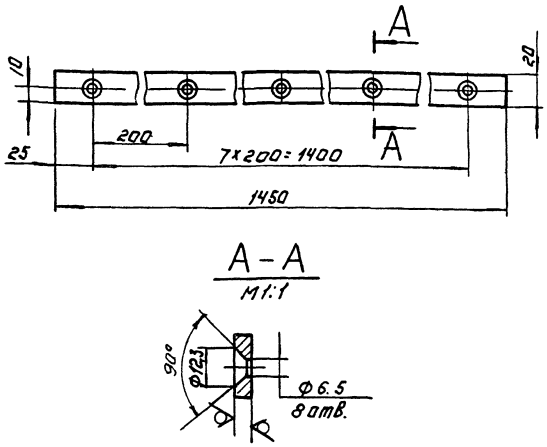

Предельные отклонения размеров: $H14; h14; \pm \frac{IT14}{2}$

Изм.	Лист	№ докум.	Подп.	Дата
Разраб.		Москвитина		
Пров.		Шифрина		
Т. контр.				
Н. контр.		Хромихина		
Утв.		Шифрина		

1476.00.00.003 — Планка — Лит. — Масса 0.9 — Масштаб 1:2 — Лист — Листов 1

Лист 6-4 ГОСТ 19903-74, СТ 3 ГОСТ 14637-79

ЦНИИЭП инж. оборудования

Формат А4

1476.00.00.002

20 (√)

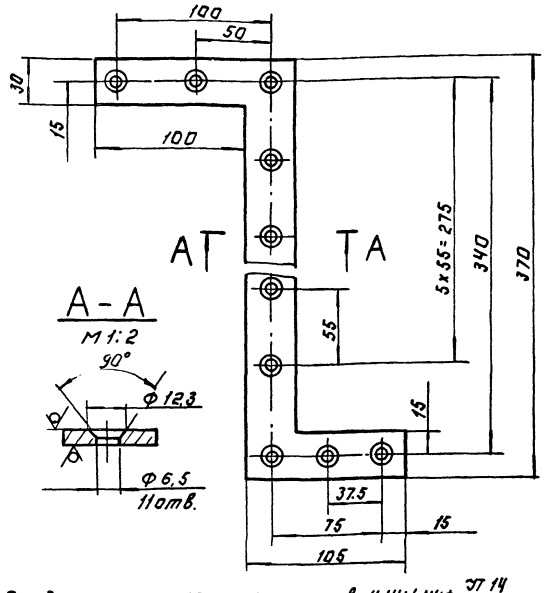

Предельные отклонения размеров: $H14; h14; \pm \frac{IT14}{2}$

Изм.	Лист	№ докум.	Подп.	Дата
Разраб.		Москвитина		
Пров.		Шифрина		
Т. контр.				
Н. контр.		Хромихина		
Утв.		Шифрина		

1476.00.00.002 — Накладка — Лит. — Масса 0.65 — Масштаб 1:2 — Лист — Листов 1

Лист 6-5 ГОСТ 19903-74, СТ 3 ГОСТ 14637-79

ЦНИИЭП инж. оборудования

Копировал: Логинова

21084-02 48

Формат А4

Инв. № подл. | Подп. и дата | Взам. инв. № | Инв. № дубл. | Подп. и дата

1476.03.00.001

20 V(V)

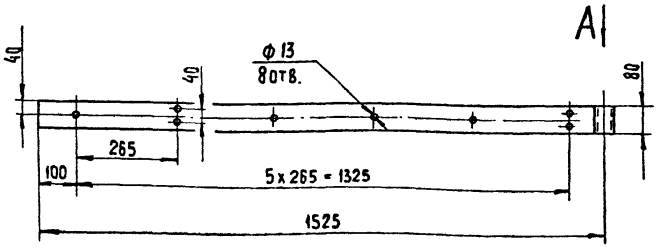

Вид А
М1:2

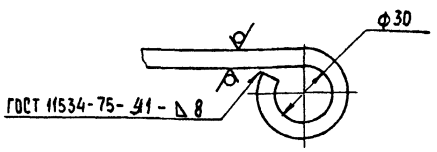

Предельные отклонения размеров: h14; H14; ± IT14/2

Изм	Лист	№ докум.	Подп.	Дата	1476.03.00.001			
Разраб.		Москвитина			Петля	Лит.	Масса	Масштаб
Пров		Шифрина					10,2	1:10
Т. контр.						Лист	Листов: 1	
Н. контр.		Хромихина		08.85	Лист	Б-10 ГОСТ 19903-74 / Ст3 ГОСТ 14637-79	ЦНИИЭП инж. оборудования	
Утв.		Шифрина						

Формат А4

1476.03.00.002

20 V(V)

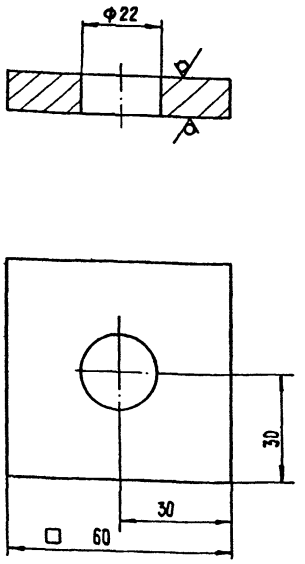

Предельные отклонения размеров: h14; H14; ± IT14/2

Изм	Лист	№ докум	Подп.	Дата	1476.03.00.002			
Разраб		Москвитина			Шайба	Лит.	Масса	Масштаб
Пров		Шифрина					0,25	1:1
Т. контр.						Лист	Листов 1	
Н контр		Хромихина		08.85	Лист	Б-10 ГОСТ 19903-74 / Ст3 ГОСТ 14637-79	ЦНИИЭП инж. оборудования	
Утв		Шифрина						

Формат А4

Инв. № подл. | Подп. и дата | Взам. инв. № | Инв. № дубл. | Подп. и дата

1476.03.00.000СБ

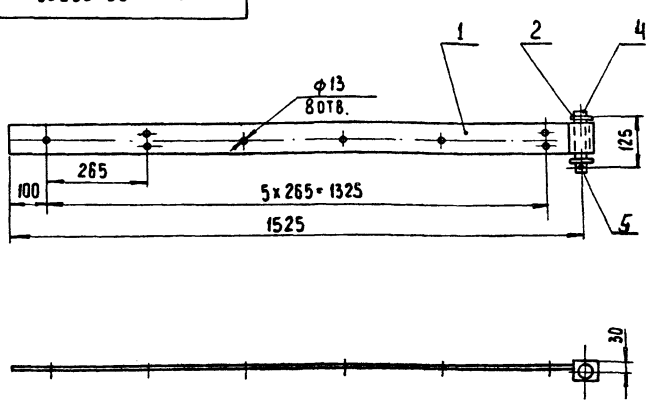

Размеры для справок

Изм	Лист	№ докум	Подп.	Дата	1476.03.00.000СБ			
Разраб		Москвитина			Петля Сборочный чертеж	Лит.	Масса	Масштаб
Пров		Шифрина					11	1:10
Т контр						Лист	Листов 1	
Н контр		Хромихина		08.85		ЦНИИЭП инж. оборудования		
Утв		Шифрина						

Формат А4

Формат	Зона	Поз.	Обозначение	Наименование	Кол.	Примечание
				Документация		
А4			1476.03.00.000СБ	Сборочный чертеж.		
				Детали		
А4		1	1476.03.00.001	Петля	1	
А4		2	1476.03.00.002	Шайба	2	
				Стандартные изделия		
		4		Ось Б-20 h14; х 124 Ст3 ГОСТ 9650-80		
		5		Шплинт 4х32 ГОСТ 397-79		

Инв. № подл. | Подп. и дата | Взам. инв. № | Инв. № дубл. | Подп. и дата

Изм	Лист	№ докум.	Подп.	Дата	1476.03.00.000			
Разраб.		Москвитина			Петля	Лит.	Лист	Листов
Пров.		Шифрина					1	1
Н. контр.		Хромихина		08.85		ЦНИИЭП инж. оборудования		
Утв.		Шифрина						

Формат А4

1476.04.00.001

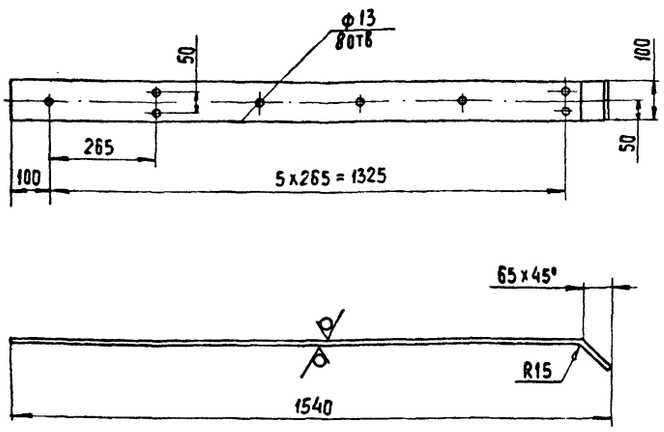

Предельные отклонения размеров: h14; H14; $\pm \frac{JT14}{2}$

Изм.	Лист	№ докум.	Подп.	Дата	1476.04.00.001			
Разраб.		Москвитина			Петля	Лит.	Масса	Масштаб
Пров.		Шифрина					12,3	1:10
Т. контр.						Лист	Листов 1	
Н. контр.		Хромихина		08.85	Лист Б-10 ГОСТ 19903-74 / Ст3 ГОСТ 14637-79	ЦНИИЭП инж. оборудования		
Утв.		Шифрина						

Формат А4

1476.04.00.002

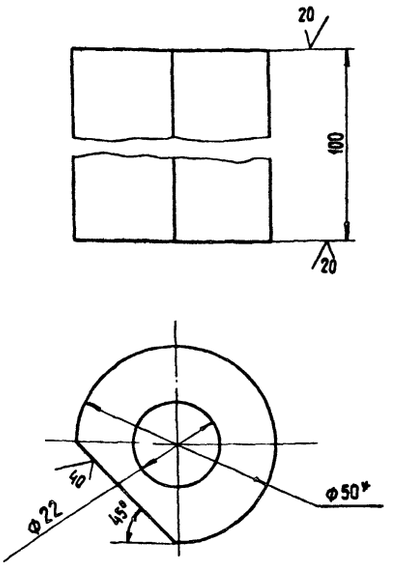

1* Размер для справок

2 Предельные отклонения размеров: h14; H14; $\pm \frac{JT14}{2}$

Изм.	Лист	№ докум.	Подп.	Дата	1476.04.00.002			
Разраб.		Москвитина			Бобышка	Лит.	Масса	Масштаб
Пров.		Шифрина					1,2	1:1
Т. контр.						Лист	Листов 1	
Н. контр.		Хромихина		08.85	Круг 50-В-ГОСТ 2590-71 / Ст3 ГОСТ 535-79	ЦНИИЭП инж. оборудования		
Утв.		Шифрина						

Формат А4

Инв. № подл. | Подп. и дата | Взам. инв. № | Инв. № дубл. | Подп. и дата

Формат	Зона	Поз.	Обозначение	Наименование	Кол.	Примечание
				Документация		
А4			1476.04.00.000СБ	Сборочный чертеж		
				Детали		
А4		1	1476.04.00.001	Петля	1	
А4		2	1476.04.00.002	Бобышка	1	
А4		3	1476.04.00.003	Подпятник	1	
				Стандартные изделия		
		4		Болт М20-8g×210-58 ГОСТ 7798-70	1	
		5		Гайка М20-7Н.5 ГОСТ 5915-70	2	
		6		Шарик 6 20.638-200 ГОСТ 3722-81	1	

Изм.	Лист	№ докум.	Подп.	Дата	1476.04.00.000			
Разраб.		Москвитина			Петля	Лит.	Лист	Листов 1
Пров.		Шифрина				ЦНИИЭП инж. оборудования		
Н. контр.		Хромихина		08.85				
Утв.		Шифрина						

Формат А4

1476.04.00.000СБ

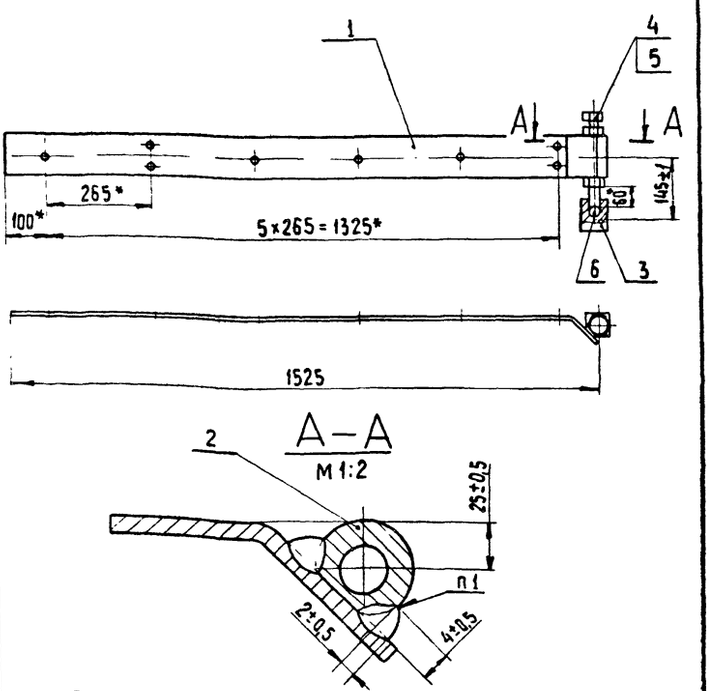

1. Сварка ручная электродуговая
2.* Размеры для справок.

Изм.	Лист	№ докум.	Подп.	Дата	1476.04.00.000СБ			
Разраб.		Москвитина			Петля	Лит.	Масса	Масштаб
Пров.		Шифрина			Сборочный чертеж		15,5	1:10
Т. контр.						Лист	Листов 1	
Н. контр.		Хромихина		08.85		ЦНИИЭП инж. оборудования		
Утв.		Шифрина						

Инв. № подл. | Подп. и дата | Взам. инв. № | Инв. № дубл. | Подп. и дата

1476.04.00.003

20 √

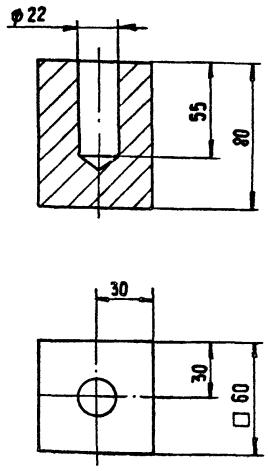

Предельные отклонения размеров: h14; H14; ± JT14/2

					1476.04.00.003		
Изм	Лист	№ докум.	Подп.	Дата	Подпятник	Лит.	Масса	Масштаб
Разраб		Москвитина					2	1:2
Пров.		Шифрина				Лист	Листов 1
Т. контр.							
Н. контр		Хромихина		08.83	Ст.3 ГОСТ 380-71	ЦНИИЭП инж. оборудования
Утв.		Шифрина				

Формат А4

1476.05.00.001

20 √(√)

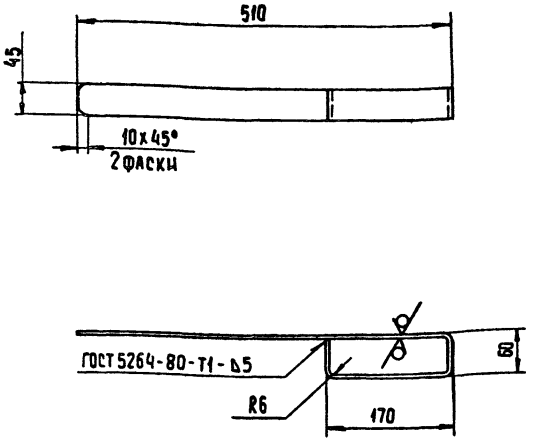

Предельные отклонения размеров: h14; ± JT14/2

					1476.05.00.001		
Изм	Лист	№ докум	Подп	Дата	Задвижка	Лит.	Масса	Масшт
Разраб		Москвитина					1,7	1:5
Пров.		Шифрина				Лист	Листов 1
Т. контр							
Н. контр		Хромихина		08.83	Лист Б-6 ГОСТ 19903-74 / Ст3 ГОСТ 14637-79	ЦНИИЭП инж. оборудования
Утв.		Шифрина				

Инв. № подл. | Подп. и дата | Взам. инв. № | Инв. № дубл. | Подп. и дата

Формат А4

Формат	Зона	Поз.	Обозначение	Наименование	Кол.	Примечание
				Документация		
А4			1476.05.00.000СБ	Сборочный чертеж		
				Детали		
А4		1	1476.05.00.001	Задвижка	1	
А4		2	1476.05.00.002.	Скоба	3	
А4		3	1476.05.00.003	Накладка	3	
А4		4	1476.05.00.004	Ушко	1	
А4		5	1476.05.00.004-01	Ушко	1	

					1476.05.00.000		
Изм	Лист	№ докум	Подп	Дата	Задвижка	Лит.	Лист	Листов
Разраб		Москвитина						1
Пров		Шифрина				ЦНИИЭП инж. оборудования
Н контр		Хромихина		08.83		
Утв		Шифрина				

Формат А4

1476.05.00.000СБ

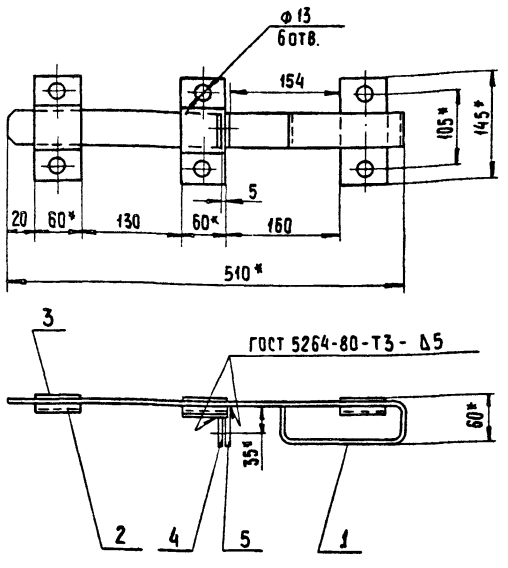

1.* Размеры для справок.

2. Предельные отклонения размеров: ± JT14/2

					1476.05.00.000СБ		
Изм	Лист	№ докум	Подп	Дата	Задвижка Сборочный чертеж	Лит.	Масса	Масшт
Разраб		Москвитина					4,6	1:5
Провер.		Шифрина				Лист	Листов 1
Т. контр.						
Н. контр.		Хромихина		08.83		ЦНИИЭП инж. оборудования
Утв.		Шифрина				

Инв. № подл. | Подп. и дата | Взам. инв. № | Инв. № дубл. | Подп. и дата

Формат А4

1476.05.00.004

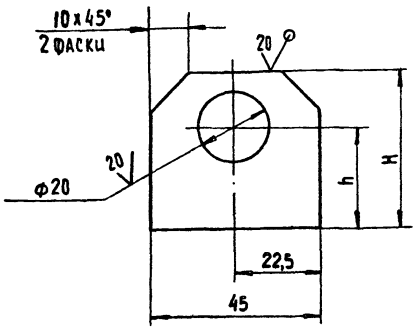

мм

Обозначение	h	H	Масса, кг
1476.05.00.004	27	42	0,073
-01	35	50	0,08

Предельные отклонения размеров: h14; H14; $\pm \frac{IT14}{2}$

Изм.	Лист	№ докум.	Подп.	Дата	1476.05.00.004			
Разраб.		Москвитина			Ушко	Лит	Масса	Масштаб
Пров.		Шифрина					см табл.	—
Т. контр.						Лист	Листов 1	
Н. контр.		Хромихина		08.85	Лист Б-6 ГОСТ 19903-74 / Ст3 ГОСТ 14637-79	ЦНИИЭП инж оборудования		
Утв.		Шифрина						

Формат А4

1476.06.00.001

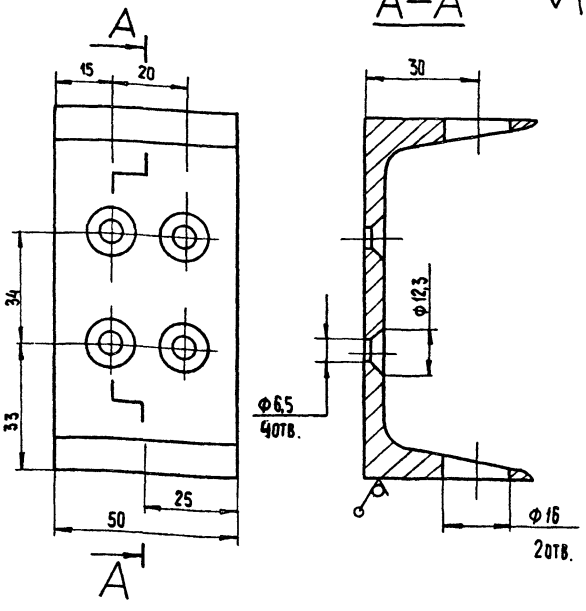

Предельные отклонения размеров: h14; H14; $\pm \frac{IT14}{2}$

Изм.	Лист	№ докум.	Подп.	Дата	1476.06.00.001			
Разраб.		Москвитина			Кронштейн	Лит.	Масса	Масштаб
Пров.		Шифрина					0,43	1:1
Т. контр.						Лист	Листов 1	
Н. контр.		Хромихина		08.85	Швеллер 10- ГОСТ 8240-72 / Ст3 ГОСТ 535-79	ЦНИИЭП инж оборудования		
Утв.		Шифрина						

Инв. № подл. | Подпись и дата | Взам. инв. № | Инв. № дубл. | Подпись и дата

Формат: А4

1476.05.00.002

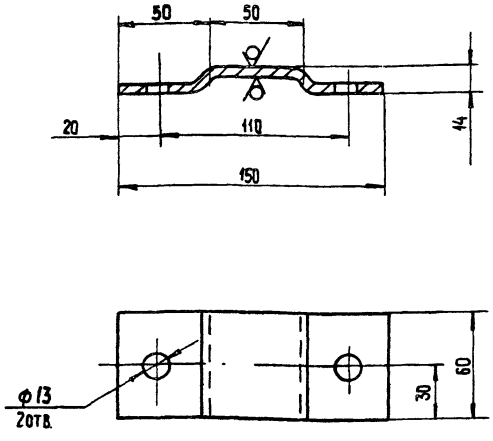

Предельные отклонения размеров: h14; H14; $\pm \frac{IT14}{2}$

Изм.	Лист	№ докум.	Подп.	Дата	1476.05.00.002			
Разраб.		Москвитина			Скоба	Лит	Масса	Масштаб
Пров.		Шифрина					0,46	1:2
Т. контр.						Лист	Листов 1	
Н. контр.		Хромихина		08.85	Лист Б-6 ГОСТ 19903-74 / Ст3 ГОСТ 14637-79	ЦНИИЭП инж. оборудования		
Утв.		Шифрина						

Формат А4

1476.05.00.003

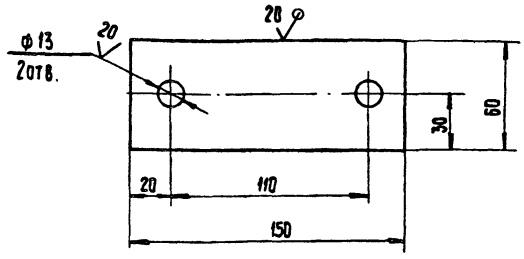

Предельные отклонения размеров: h14; H14; $\pm \frac{IT14}{2}$

Изм.	Лист	№ докум.	Подп.	Дата	1476.05.00.003			
Разраб.		Москвитина			Накладка	Лит.	Масса	Масштаб
Провер.		Шифрина					0,45	1:2
Т. контр.						Лист	Листов 1	
Н. контр.		Хромихина		08.85	Лист Б-6 ГОСТ 19903-74 / Ст3 ГОСТ 14637-79	ЦНИИЭП инж оборудования		
Утв.		Шифрина						

Инв. № подл. | Подпись и дата | Взам. инв. № | Инв. № дубл. | Подпись и дата

Формат А4

Формат	Зона	Поз.	Обозначение	Наименование	Кол.	Примечание
			1476.06.00.000-01			
			Рис. 2			
				Детали		
А4		4	1476.06.00.004-01	Шпингалет		
Б4		5	1476.06.00.005	Втулка		
				Труба 25×2.8		
				ГОСТ 3262-75		
				ℓ=100 h14	1	

Изм.	Лист	№ докум.	Подп.	Дата

1476.06.00.000 — Лист 2

Формат А4

Формат	Зона	Поз.	Обозначение	Наименование	Кол.	Примечание
				Документация		
А3			1476.06.00.000 СБ	Сборочный чертеж		
				Детали		
А4		1	1476.06.00.001	Кронштейн	1	
А4		2	1476.06.00.002	Лапка	1	
А4		3	1476.06.00.003	Упор	1	
				Переменные данные для исполнений		
				1476.06.00.000 Рис. 1		
				Детали		
А4		4	1476.06.00.004	Шпингалет	1	

Инв. № подл. | Подп. и дата | Взам. инв. № | Инв. № дубл. | Подп. и дата

Изм.	Лист	№ докум.	Подп.	Дата
Разраб.		Москвитина		
Пров.		Шифрина		
Н. контр.		Хромихина		11.85
Утв.		Шифрина		

1476.06.00.000

Защёлка

Лит.	Лист	Листов
	1	2

ЦНИИЭП инж. оборудования

Формат А4

1476.06.00.000СБ

Рис. 1

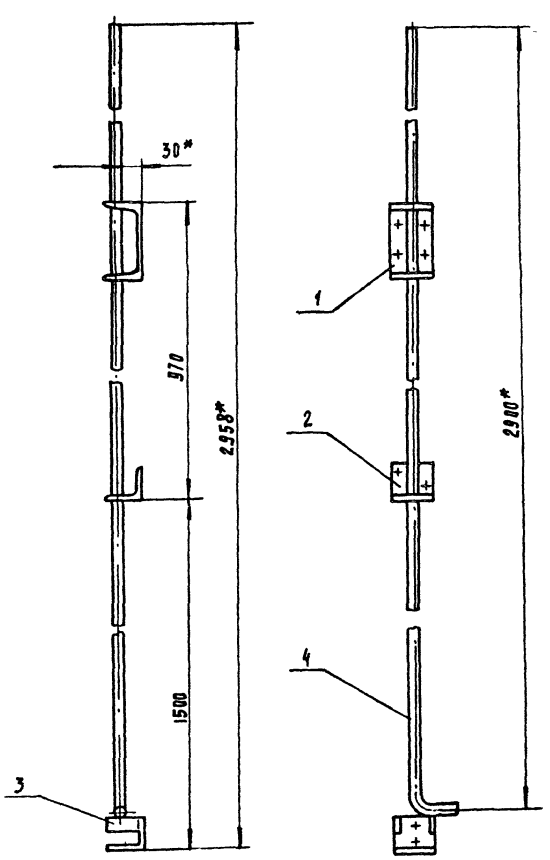

Рис. 2

Остальное см. рис. 1

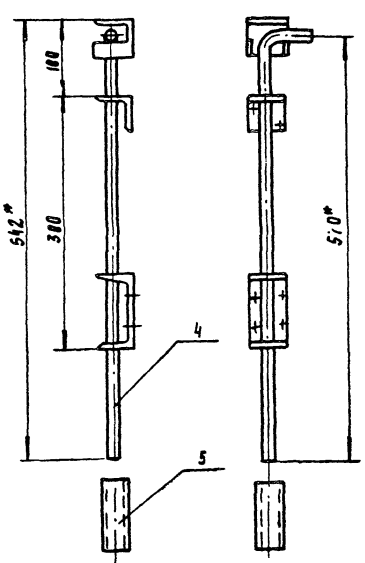

Обозначение	Рис.	Масса, кг
1476.06.00.000	1	4.5
-01	2	1.7

1.* Размеры для справок.

2. Предельные отклонения размеров: $\pm \frac{JT14}{2}$

Изм.	Лист	№ докум.	Подп.	Дата
Разраб.		Москвитина		
Пров.		Шифрина		
Т. контр.		Графский		
Н. контр.		Хромихина		11.85
Утв.		Шифрина		

1476.06.00.000СБ

Защёлка
Сборочный чертеж

Лит.	Масса	Масштаб
	1	1:5

Лист | Листов 1

ЦНИИЭП инж. оборудования

Копировал: Родлевская

Формат А3

1476.06.00.004

20 √ (√)

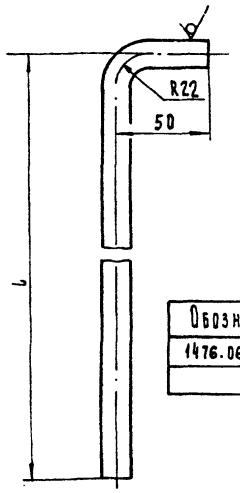

Обозначение	L, мм	Масса, кг
1476.06.00.004	2900	3.6
-01	570	0.74

Предельные отклонения размеров: H14; $\pm \frac{JT14}{2}$

				1476.06.00.004			
Изм. Лист	№ докум	Подп	Дата	Шпингалет	Лит	Масса	Масштаб
Разраб	Москвитина					см табл.	1:2
Провер.	Шифрина				Лист	Листов 1	
Н контр	Хромихина		11.85	Круг 14-В-ГОСТ 2590-71 / Ст3 ГОСТ 535-79	ЦНИИЭП инж. оборудования		
Утв.	Шифрина						

Формат А4

1476.00.00.001

20 √ (√)

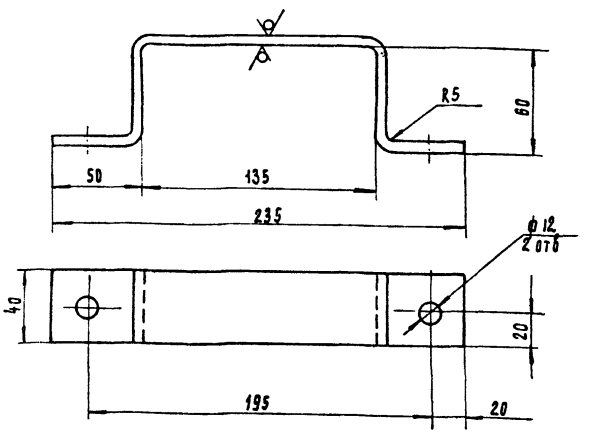

Предельные отклонения размеров: h14; H14; $\pm \frac{JT14}{2}$

				1476.00.00.001			
Изм. Лист	№ докум	Подп	Дата	Ручка	Лит	Масса	Масштаб
Разраб	Москвитина					0.55	1:2
Провер	Шифрина				Лист	Листов 1	
Н контр	Хромихина		11.85	Лист Б-5 ГОСТ 19903-74 / Ст3 ГОСТ 14637-79	ЦНИИЭП инж. оборудования		
Утв	Шифрина						

Инв. № подл. | Подп. и дата | Взам. инв. № | Инв. № дубл. | Подпись и дата

Формат А4

1476.06.00.002

20 √ (√)

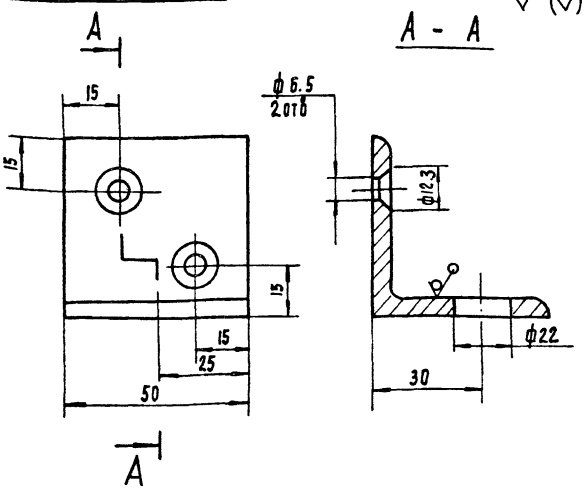

Предельные отклонения размеров: h14; H14; $\pm \frac{JT14}{2}$

				1476.06.00.002			
Изм. Лист	№ докум	Подпись	Дата	Лапка	Лит	Масса	Масштаб
Разраб.	Москвитина					0.2	1:1
Провер	Шифрина				Лист	Листов 1	
Н контр	Хромихина		11.85	Уголок 50×50×5-Б-ГОСТ 8509-72 / Ст3 ГОСТ 535-79	ЦНИИЭП инж. оборудования		
Утв	Шифрина						

Формат А4

1476.06.00.003

20 √ (√)

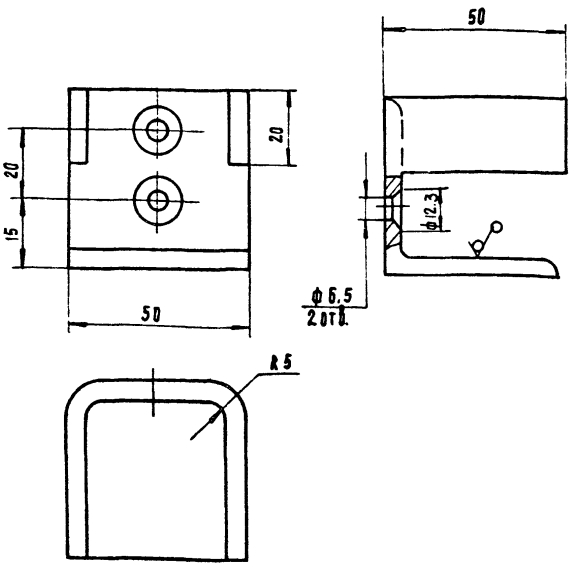

Предельные отклонения размеров: h14; H14; $\pm \frac{JT14}{2}$

				1476.06.00.003			
Изм. Лист	№ докум	Подп	Дата	Упор	Лит.	Масса	Масштаб
Разраб	Москвитина					0.3	1:1
Провер	Шифрина				Лист	Листов 1	
Н контр	Хромихина		11.85	Уголок 50×50×5-Б-ГОСТ 8509-72 / Ст3 ГОСТ 535-79	ЦНИИЭП инж. оборудования		
Утв	Шифрина						

Инв. № подл. | Подп. и дата | Взам. инв. № | Инв. № дубл. | Подп. и дата

21084-02 54 Копировал: Гоблевская Формат А4

1286.04.00.000 СБ

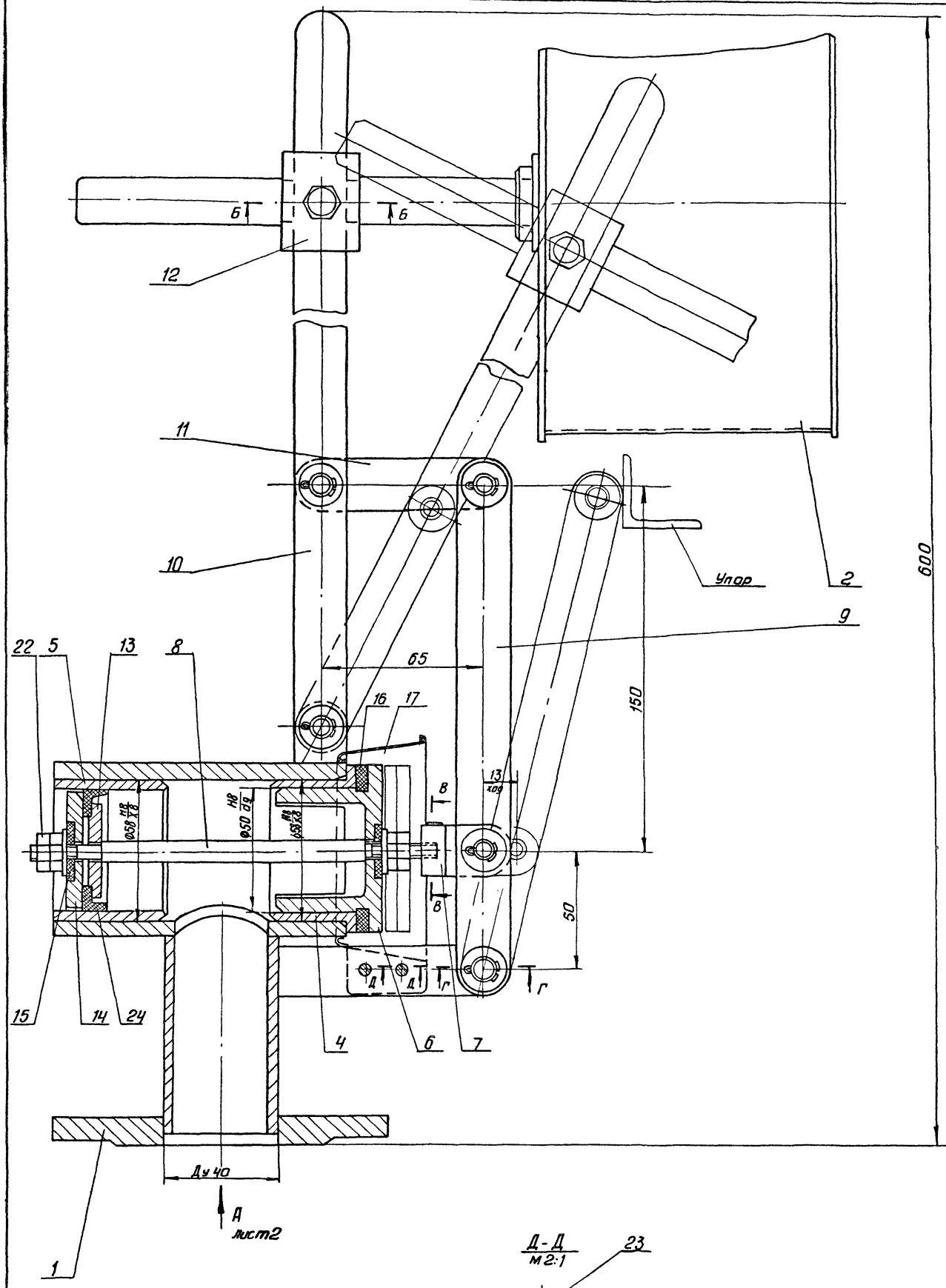

Д-Д
м2:1

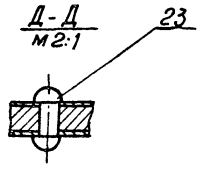

Б-Б
м2:1

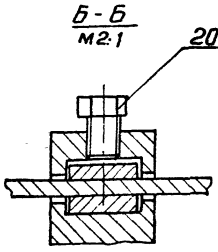

В-В

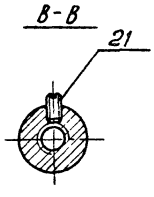

Г-Г

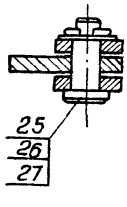

Размеры для справок.

					1286. 04. 00. 000 СБ		
Изм.	Лист	№ докум.	Подп.	Дата	КЛАПАН ПОПЛАВКОВЫЙ Ду 40 Сборочный чертеж	Лит.	Масса 6,7	Масштаб 1:1
Разраб		Окунецкая						
Пров.		Шифрина				Лист 1	Листов: 2	
Т. контр.						ЦНИИЭП инж. оборудования		
Н. контр.		Хромихина		11.85				
Утв.		Шифрина						

1286. 04. 00.000.СБ

Вид А лист 1

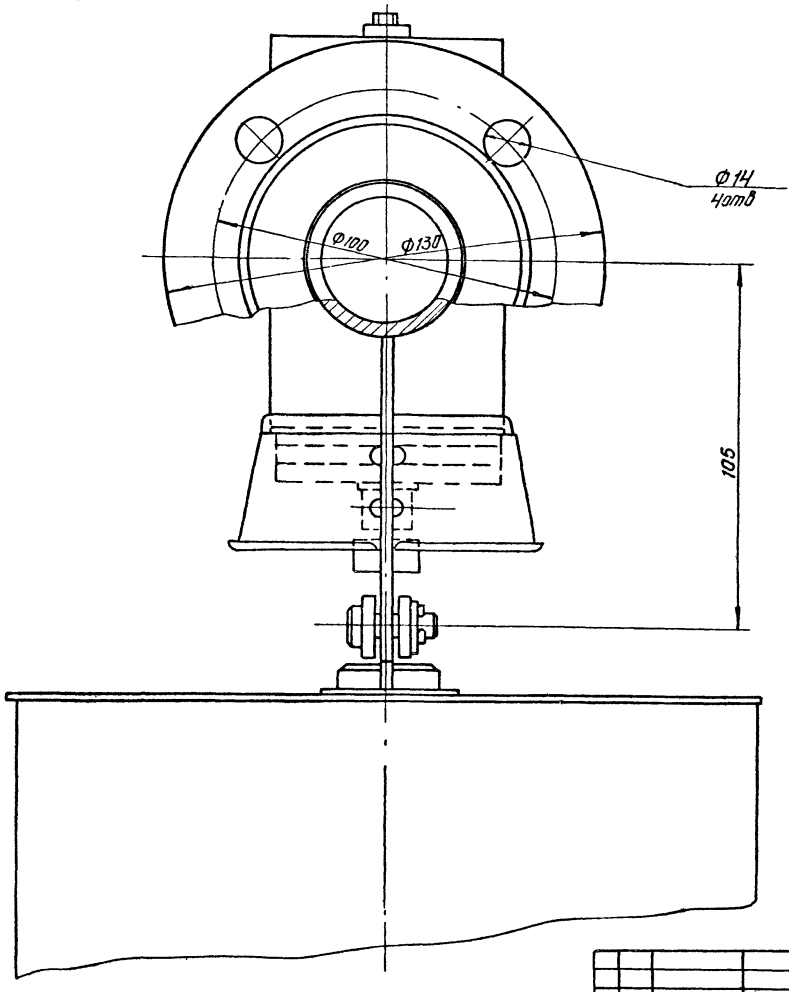

Изм	Лист	№ докум.	Подп.	Дата	1286. 04. 00.000. СБ	Лист 2

Формат А3

1286. 04. 02. 000 СБ

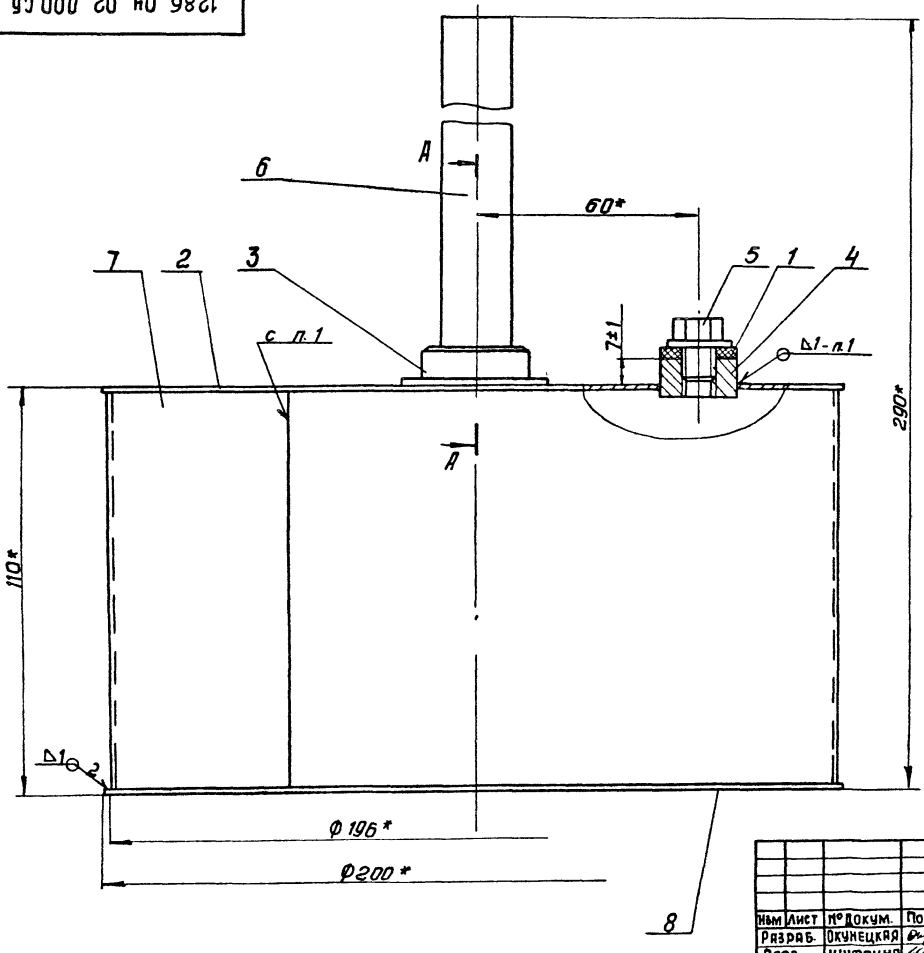

А-А

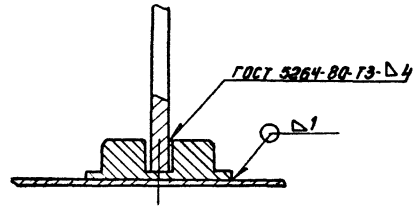

1. Неуказанные сварные швы-сварка ручная газовая.
2. * Размеры для справок.

Изм	Лист	№ докум.	Подп.	Дата	1286. 04. 02. 000 СБ			
Разраб.		Окунецкая			Поплавок Сборочный чертеж	Лит.	Масса 1.35	Масштаб 1:1
Пров.		Шифрина				Лист 1	Листов 1	
Т. контр						ЦНИИЭП инж. оборудования		
Н. контр.		Хромихина		11.85				
Утв		Шифрина						

Формат А3

1286 04 01 000 СБ

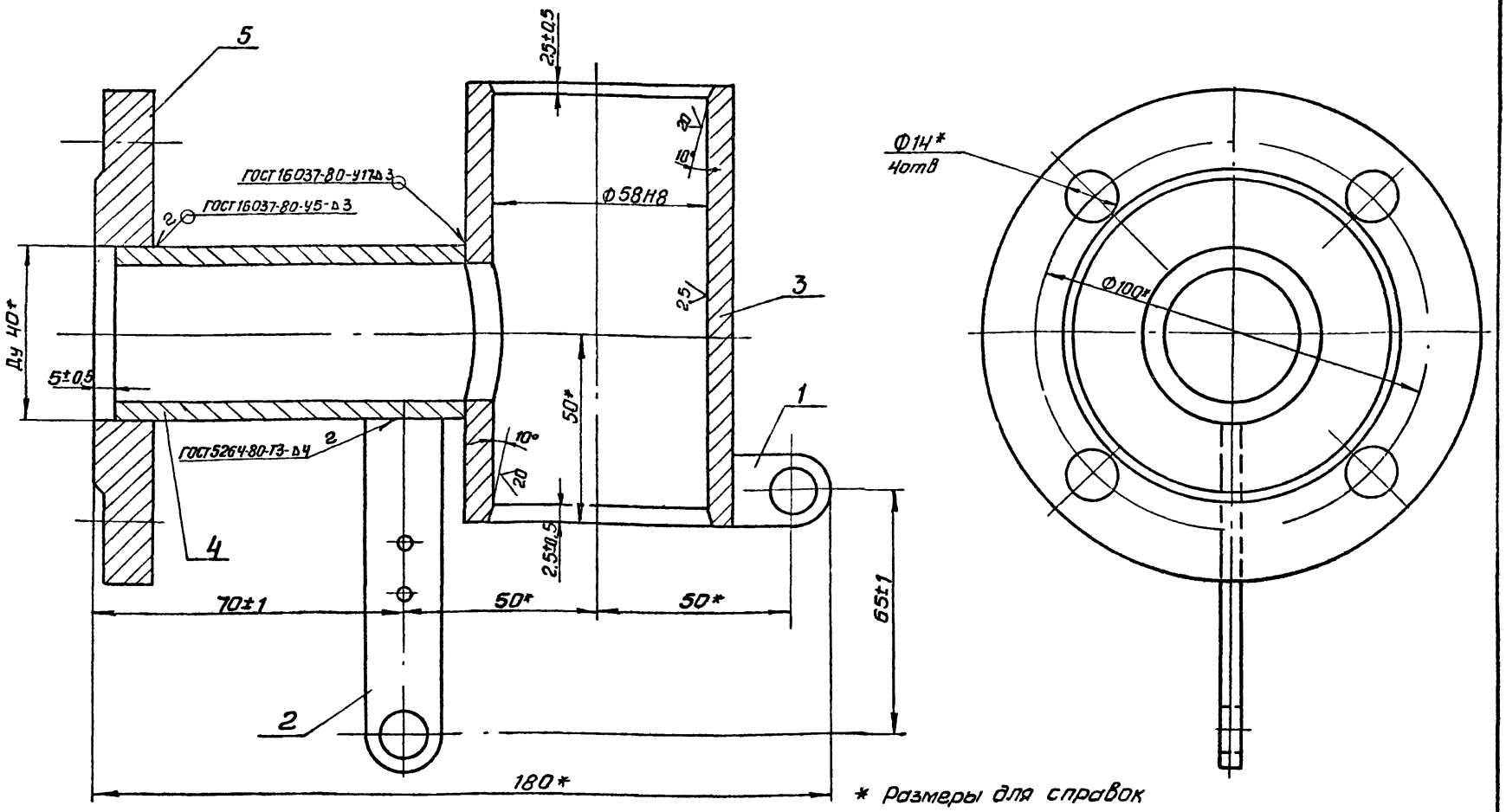

* Размеры для справок

Изм	Лист	№ докум.	Подп.	Дата
Разраб.		Окунецкая		
Пров.		Шифрина		
Т. контр.				
Н. контр.		Хромихина		11.85
Утв.		Шифрина		

1286.04.01 000 СБ

Корпус

Сборочный чертеж

Лит.	Масса	Масштаб
	2,8	1:1
Лист	Листов 1	

ЦНИИЭП инж. оборудования

Формат А3

1286 04 01 001

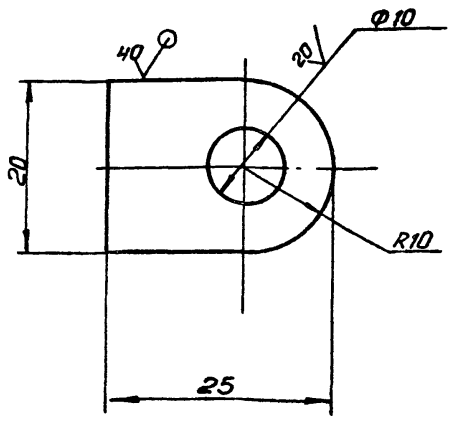

Предельные отклонения размеров:
$H14, h14, \pm \frac{JT14}{2}$

Изм	Лист	№ докум	Подп.	Дата
Разраб		Окунецкая		
Пров		Шифрина		
Т. контр.				
Н. контр		Хромихина		11.85
Утв		Шифрина		

1286.04.01 001

Ушко

Лит.	Масса	Масшт.
	0.02	2:1
Лист:	Листов 1	

Полоса 5х20-Б-ГОСТ 103-76 / Ст3 ГОСТ 535-79

ЦНИИЭП инж. оборудования

Формат А4

1286.04.01 002

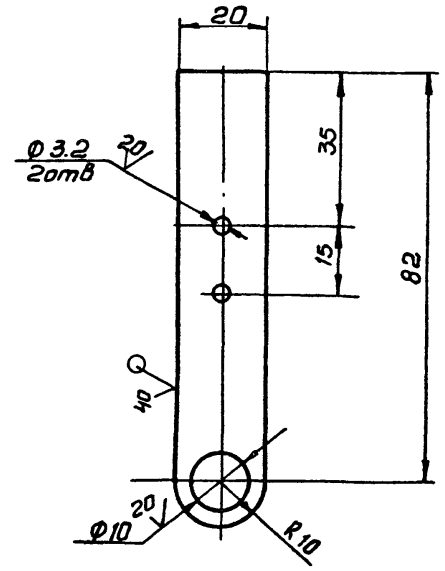

Предельные отклонения размеров:
$H14, h14, \pm \frac{JT14}{2}$

Изм	Лист	№ докум	Подп.	Дата
Разраб.		Окунецкая		
Пров		Шифрина		
Т. контр				
Н. контр.		Хромихина		11.85
Утв.		Шифрина		

1286.04.01 002

Ушко

Лит	Масса	Масштаб
	0.07	1:1
Лист	Листов 1	

Полоса 5х20-Б ГОСТ 103-76 / Ст3 ГОСТ 535-79

ЦНИИЭП инж. оборудования

Инв. № подл. | Подпись и дата | Взам. инв. № | Инв. № дубл. | Подписи дата

Формат А4

Формат	Зона	Поз	Обозначение	Наименование	Кол.	Примечание
				Документация		
			1286. 04 00. 000 СБ	Сборочный чертеж		* А2; А3
				Сборочные единицы		
А4		1	1286 04. 01. 000	Корпус	1	
А4		2	1286. 04. 02. 000	Поплавок	1	
				Детали		
А4		4	1286. 04. 00 001	Втулка	1	
А4		5	1286. 04. 00. 002	Втулка	1	
А4		6	1286. 04. 00 003	Седла	1	
А4		7	1286. 04 00 004	Серьга	1	
А4		8	1286. 04. 00. 005	Шток	1	
А4		9	1286. 04. 00 006	Тяга	1	
А4		10	1286. 04 00 007	Тяга	1	
А4		11	1286. 04. 00. 008	Тяга	1	
А4		12	1286. 04 00. 009	Бобышка	1	
А4		13	1286. 04. 00. 010	Шайба	1	
А4		14	1286. 04. 00 011	Шайба	1	
А4		15	1286. 04. 00 012	Прокладка	2	
А4		16	1286. 04 00 012-01	Прокладка	1	
А3		17	1286. 04. 00 013	Отражатель	1	

Изм	Лист	№ докум	Подп	Дата	1286 04 00 000			
Разраб		Окунецкая			Клапан поплавковый Ду 40	Лит	Лист 1	Листов 2
Пров.		Шифрина				ЦНИИЭП инж оборудования		
Н контр		Хромихина		11 85				
Утв		Шифрина						

Инв № подл | Подп и дата | Взам инв № | Инв № дубл | Подп и дата

Формат А4

Формат	Зона	Поз.	Обозначение	Наименование	Кол.	Примечание
				Стандартные изделия		
		20		Болт М10-6g х 14.58		
				ГОСТ 7798-70	1	
		21		Винт М4-6g х 8 58		
				ГОСТ 1477-84	1	
		22		Гайка М8-6Н 5		
				ГОСТ 5915-70	4	
		23		Заклепка 3х8.00		
				ГОСТ 10299-80	2	
		24		Манжета I-050-3		
				ГОСТ 6678-72	1	
		25		Ось 6-8 В12х25		
				ГОСТ 9650-80	5	
		26		Шайба 8.01		
				ГОСТ 11371-78	7	
		27		Шплинт 2х12.001		
				ГОСТ 397-79	5	

Изм	Лист	№ докум	Подп	Дата	1286. 04. 00 000	Лист 2

Инв № подл | Подп и дата | Взам инв № | Инв № дубл | Подп и дата

Формат А4

Формат	Зона	Поз	Обозначение	Наименование	Кол	Примечание
				Документация		
А3			1286 04 01 000 СБ	Сборочный чертеж		
				Детали		
А4		1	1286. 04 01 001	Ушка	1	
А4		2	1286 04 01 002	Ушко	1	
А4		3	1286 04 01 003	Стакан	1	
А4		4	1286 04 01 004	Патрубок	1	
				Стандартные изделия		
		5		Фланец 1-40-6		
				ГОСТ 12820-80	1	1.2

Изм	Лист	№ докум	Подп	Дата	1286. 04 01 000			
Разраб		Окунецкая			Корпус	Лит	Лист	Листов
Пров		Шифрина				ЦНИИЭП инж оборудования		
Н контр		Хромихина		11 85				
Утв		Шифрина						

Инв № подл | Подп и дата | Взам инв № | Инв № дубл | Подп и дата

Формат А4

Форм	Зона	Поз	Обозначение	Наименование	Кол.	Примечание
				Документация		
А3			1286. 04 02 000 СБ	Сборочный чертеж		
				Детали		
А4		1	1286 04. 00012-02	Прокладка	1	
А4		2	1286. 04. 02 001	Крышка	1	
А4		3	1286. 04. 02. 002	Бобышка	1	
А4		4	1286 04 02 003	Муфта	1	
А4		5	1286 04 02 004	Пробка	1	
Б4		6	1286 04 02 006	Рукоятка	1	
				Полоса 6х20-Б ГОСТ 103-76 Ст3 ГОСТ 535-79		
				L = 178 h 14	1	0.17 кг
Б4		7	1286 04 02 007	Обечайка		
				Лист Б-1 ГОСТ 19903-74 Ст3 ГОСТ 16523-70		
				108 h 14 х 6 15 h 14	1	0,52 кг
Б4		8	1286 04 02 008	Дно		
				Лист 6-1 ГОСТ 19903-74 Ст3 ГОСТ 16523-70		
				Ф200 h 14	1	0.25 кг

Изм	Лист	№ докум	Подп	Дата	1286 04 02. 000			
Разраб		Окунецкая			Поплавок	Лит	Лист	Листов 1
Пров		Шифрина				ЦНИИЭП инж оборудования		
Н контр		Хромихина		11 85				
Утв		Шифрина						

Инв № подл | Подп и дата | Взам инв № | Инв № дубл | Подп и дата

Формат А4

1286.04.01.003

20 (√)

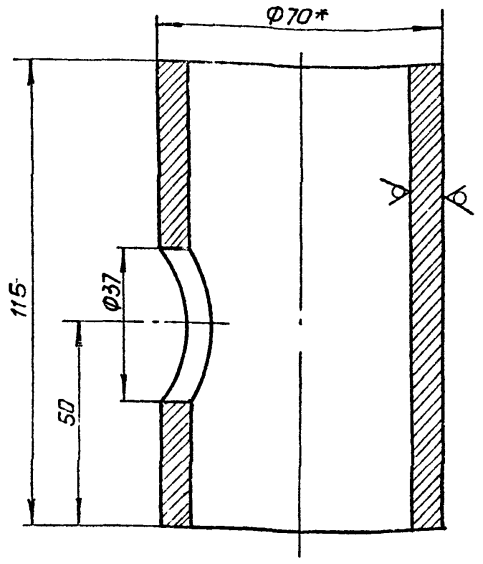

1. * Размер для справок.
2. Предельные отклонения размеров: H14, h,14, ± JT14/2

Изм	Лист	№ докум	Подп	Дата
Разраб		Окунецкая		
Пров.		Шифрина		
Т. контр.				
Н контр		Хромихина		11.85
Утв.		Шифрина		

1286.04.01.003

Стакан

Лит	Масса	Масштаб
	1,1	1:1
Лист:	Листов: 1	

Труба 70х7 ГОСТ 8732-78 / Д ГОСТ 8731-74

ЦНИИЭП инж. оборудования

Формат А4

1286.04.01.004

40 (√)

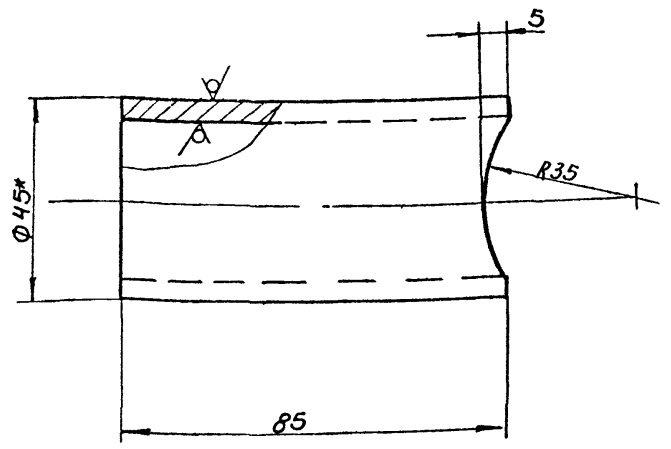

1.* Размер для справок

2. Предельные отклонения размеров: h14; ± JT14/2

Изм	Лист	№ докум	Подп	Дата
Разраб		Окунецкая		
Пров		Шифрина		
Т контр				
Н. контр		Хромихина		11.85
Утв.		Шифрина		

1286.04.01.004

Патрубок

Лит	Масса	Масштаб
	0,35	1:1
Лист:	Листов 1	

Труба 45х4 ГОСТ 8732-78 / Д ГОСТ 8731-74

ЦНИИЭП инж. оборудования

Формат А4

Инв. № подл. | Подпись и дата | Взам. инв. № | Инв. № дубл. | Подпись и дата

1286.04.02.001

(√)

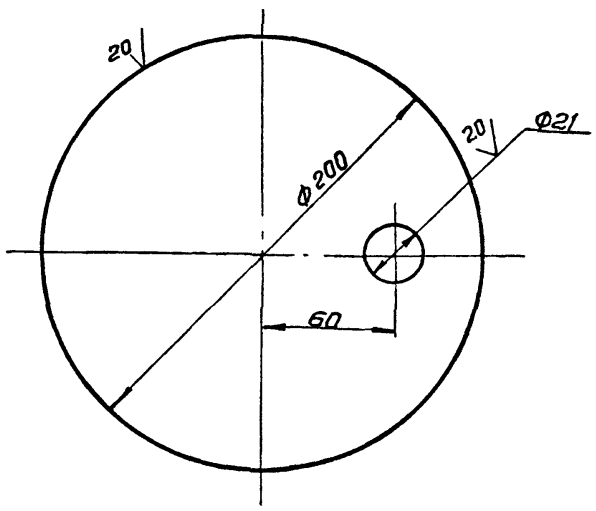

Предельные отклонения размеров: H14, h 14, ± JT14/2

Изм	Лист	№ докум	Подп	Дата
Разраб.		Окунецкая		
Пров.		Шифрина		
Т. контр				
Н. контр		Хромихина		11.85
Утв		Шифрина		

1286.04.02.001

Крышка

Лит	Масса	Масштаб
	0,25	1:2
Лист	Листов: 1	

Лист б-1 ГОСТ 19903-74 / Ст 3 ГОСТ 16523-70

ЦНИИЭП инж. оборудования

Формат А4

1286.04.02.003

20 (√)

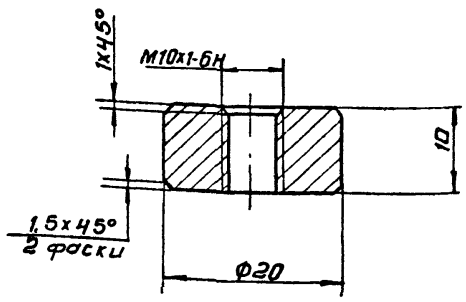

Неуказанные предельные отклонения размеров: h14, ± JT14/2

Изм	Лист	№ докум.	Подп.	Дата
Разраб.		Окунецкая		
Пров.		Шифрина		
Т. контр				
Н. контр		Хромихина		11.85
Утв		Шифрина		

1286.04.02.003

Муфта

Лит.	Масса	Масштаб
	0,02	2:1
Лист	Листов: 1	

Ст 3 ГОСТ 380-71

ЦНИИЭП инж. оборудования

Формат А4

Инв. № подл. | Подп. и дата | Взам. инв. № | Инв. № дубл. | Подпись и дата

20 V

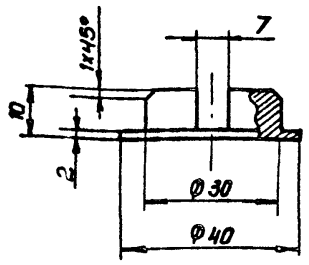

Предельные отклонения размеров: H14, h14, $\pm \frac{IT14}{2}$

Изм	Лист	№ докум.	Подп	Дата	1286.04.02.002
Разраб		Окунецкая			Бобышка
Пров		Шифрина			
Т. контр					
Н. контр		Хромихина		11.85	Ст3 ГОСТ 380-71
Утв		Шифрина			

Лит.	Масса	Масштаб
	0.08	1:1
Лист:	Листов: 1	

ЦНИИЭП инж оборудования

Формат А4

20 V

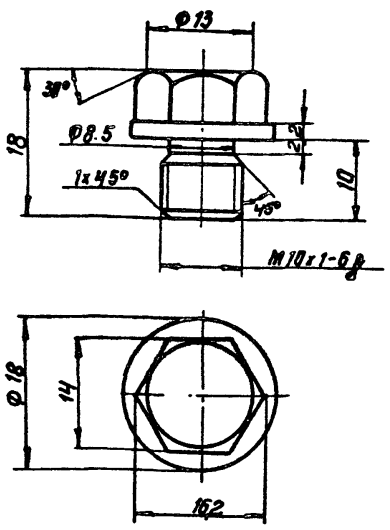

1. Предельные отклонения размеров: h14; $\pm \frac{IT14}{2}$
2. Покрытие -Ц 10 ГОСТ 9.073-77

Изм	Лист	№ докум.	Подп	Дата	1286.04.02.004
Разраб.		Окунецкая			Пробка
Пров.		Шифрина			
Т. контр.					
Н. контр.		Хромихина		11.85	Ст3 ГОСТ 380-71
Утв		Шифрина			

Лит.	Масса	Масштаб
	0.02	2:1
Лист:	Листов 1	

ЦНИИЭП инж оборудования

Формат А4

Подпись и дата | Инв. № подл. | Взам. инв. № | Инв. № дубл. | Подп. и дата

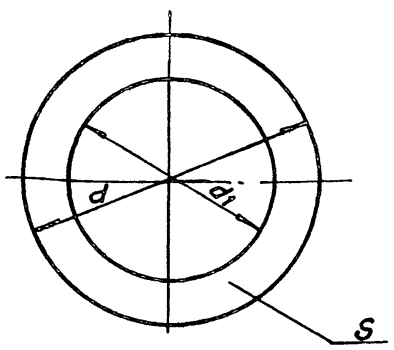

Размеры в мм

Обозначение	d	d1	S	Масса, кг
1286.04.00.012	22	7	3	0.002
-01	66	46	5	0.01
-02	20	10	3	0.005

Изм	Лист	№ докум.	Подп	Дата	1286.04.00.012
Разраб		Окунецкая			Прокладка
Пров		Шифрина			
Т. контр.					
Н. контр		Хромихина			Пластина I лист ТМКЩ-С ГОСТ 7338-77
Утв		Шифрина			

Лит.	Масса	Масштаб
	см таб л	—
Лист	Листов 1	

ЦНИИЭП инж. оборудования

Формат А4

20 V (V)

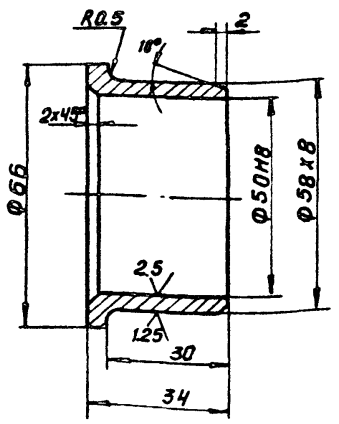

Неуказанные предельные отклонения размеров: h14, $\pm \frac{IT14}{2}$

Изм	Лист	№ докум.	Подп.	Дата	1286 04.00. 001
Разраб		Окунецкая			Втулка
Пров		Шифрина			
Т-контр					
Н. контр.		Хромихина			Бр А9 Ж3 Л ГОСТ 493-79
Утв		Шифрина			

Лит.	Масса	Масштаб
	0.18	1:1
Лист	Листов 1	

ЦНИИЭП инж. оборудования

Формат А4

1286 04 00 002

20 √(√)

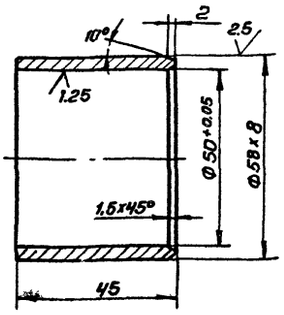

Неуказанные предельные отклонения размеров: $h14, \pm \frac{JT14}{2}$

				1286. 04. 00. 002			
Изм	Лист	№ докум	Подп.	Дата	Втулка	Лит.	Масса 0.23	Масшт 1:1
Разраб		Окунецкая				Лист:	Листов: 1
Пров.		Шифрина					
Т. контр							
Н. контр		Хромихина		11.85	Бр А9 ж 3л ГОСТ 493-79	ЦНИИЭП инж. оборудования	
Утв.		Шифрина					

Формат А4

1286.04 00 003

5 √(√)

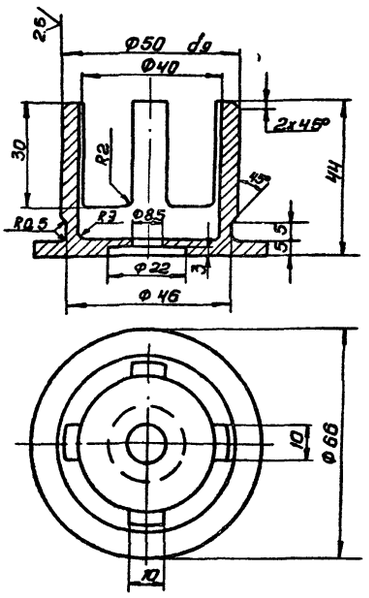

1. Неуказанные предельные отклонения размеров: $H14, h14 \pm \frac{JT14}{2}$
2. Покрытие -Ц10 ГОСТ 9.073-77

				1286. 04. 00. 003			
Изм	Лист	№ докум	Подп	Дата	Седло	Лит	Масса 0.26	Масштаб 1:1
Разраб.		Окунецкая				Лист:	Листов 1
Пров.		Шифрина					
Т. контр							
Н. контр.		Хромихина		11.85	Сталь 20Х13 ГОСТ 5632-72	ЦНИИЭП инж. оборудования	
Утв.		Шифрина					

Формат А4

Инв. № подл. | Подпись и дата | Взам. инв. № | Инв. № дубл. | Подпись и дата

1286.04 00 004

20 √(√)

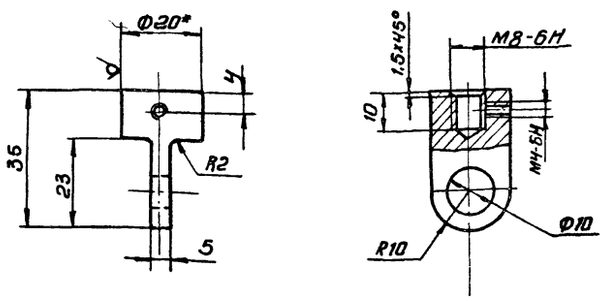

1.* Размеры для справок.
2. Неуказанные предельные отклонения размеров: $H14, h14, \pm \frac{JT14}{2}$
3. Покрытие -Ц10 ГОСТ 9.073-77

				1286. 04. 00. 004			
Изм	Лист	№ докум	Подп	Дата	Серьга	Лит.	Масса 0.04	Масштаб 1:1
Разраб		Окунецкая				Лист	Листов 1
Пров.		Шифрина					
Т контр							
Н контр.		Хромихина		11.85	Круг 20-В ГОСТ 2590-71 / СТ3 ГОСТ 535-79	ЦНИИЭП инж. оборудования	
Утв		Шифрина					

Формат А4

1286 04 00 005

20 √(√)

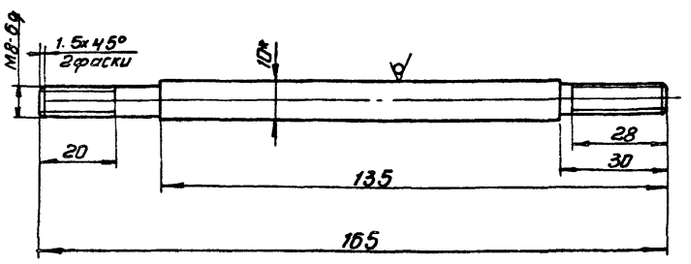

1.*Размер для справок
2. Неуказанные предельные отклонения размеров: $h14, \pm \frac{JT14}{2}$
3. Покрытие - Ц10 ГОСТ 9.073-77

				1286. 04. 00. 005			
Изм	Лист	№ докум	Подп.	Дата	Шток	Лит.	Масса 0.1	Масштаб 1:1
Разраб.		Окунецкая				Лист:	Листов 1
Пров.		Шифрина					
Т. контр							
Н. контр		Хромихина		11.85	Круг 10-В ГОСТ 2590-71 / СТ3 ГОСТ 535-79	ЦНИИЭП инж. оборудования	
Утв.		Шифрина					

21084-02 61

Формат А4

Инв. № подл. | Подпись и дата | Взам. инв. № | Инв. № дубл. | Подпись и дата

1286.04.00.006

(√)∀

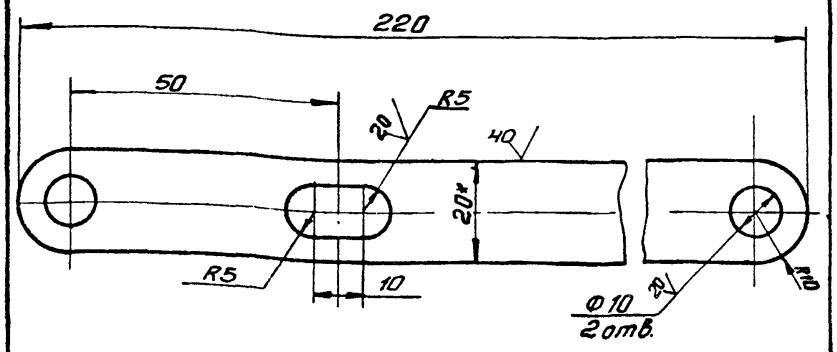

1. *- Размер для справок.
2. Предельные отклонения размеров: H14; h14; ± JT14/2

Изм	Лист	№ докум.	Подп.	Дата	1286.04.00.006			
Разраб.		Окунецкая			Тяга	Лит	Масса 0,17	Масштаб 1:1
Пров.		Шифрина				Лист	Листов 1	
Т контр								
Н. контр		Хромихина		11.85	Полоса 5х20-Б-ГОСТ 103-76 / Ст3 ГОСТ 535-79	ЦНИИЭП инж оборудования		
Утв.		Шифрина						

Формат А4

1286.04.00.007

(√)∀

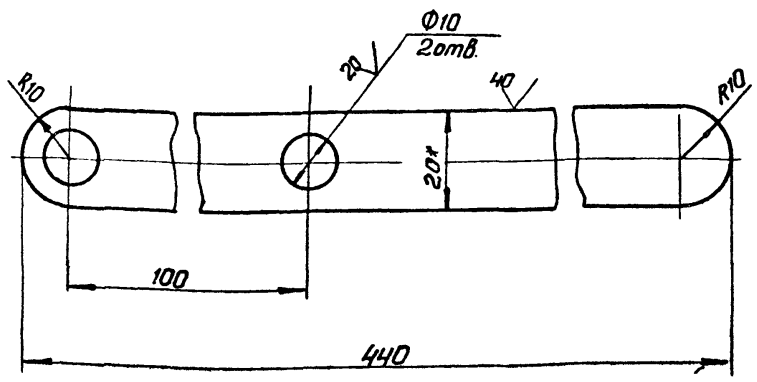

1. * Размер для справок.
2. Предельные отклонения размеров: H14, h14, ± JT14/2

Инв.№ подл. | Подпись и дата | Взам. инв.№ | Инв.№ дубл. | Подпись и дата

Изм	Лист	№ докум.	Подп.	Дата	1286.04.00.007			
Разраб.		Окунецкая			Тяга	Лит	Масса 0.24	Масштаб 1:1
Пров.		Шифрина				Лист	Листов 1	
Т контр.								
Н. контр		Хромихина		11.85	Полоса 5х20-Б-ГОСТ 103-76 / Ст. 3 ГОСТ 535-79	ЦНИИЭП инж. оборудования		
Утв.		Шифрина						

Формат А4

1286.04.00.008

(√)∀

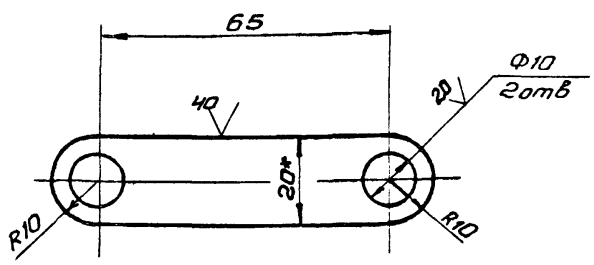

1. * - размер для справок.
2. Предельные отклонения размеров: H14, h14 ± JT14/2

Изм	Лист	№ докум.	Подп.	Дата	1286.04.00.008			
Разраб.		Окунецкая			Тяга	Лит.	Масса 0.07	Масштаб 1:1
Пров.		Шифрина				Лист	Листов 1	
Т контр.								
Н. контр.		Хромихина		11.85	Полоса 5х20-Б-ГОСТ 103-76 / Ст 3 ГОСТ 535-79	ЦНИИЭП инж оборудования		
Утв.		Шифрина						

Формат А4

1286.04.00.009

20 √

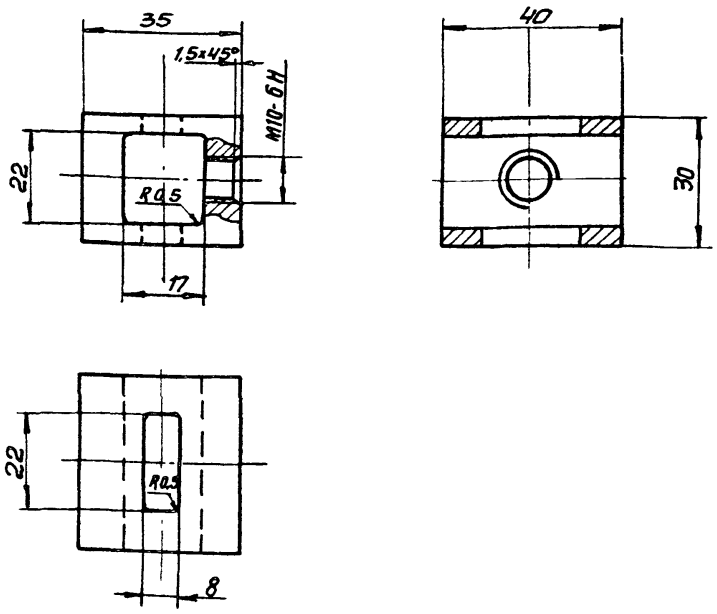

1. Неуказанные предельные отклонения размеров: H14; h14; ± JT14/2
2. Покрытие - Ц10 ГОСТ 9.073-77

Инв.№ подл. | Подпись и дата | Взам. инв.№ | Инв.№ дубл. | Подпись и дата

Изм	Лист	№ докум.	Подп.	Дата	1286.04.00.009			
Разраб		Окунецкая			Бобышка	Лит.	Масса 0.24	Масштаб 1:1
Пров.		Шифрина				Лист	Листов 1	
Т. контр.								
Н. контр		Хромихина		11.85	Ст 3 ГОСТ 380-71	ЦНИИЭП инж. оборудования		
Утв		Шифрина						

Формат А4

20

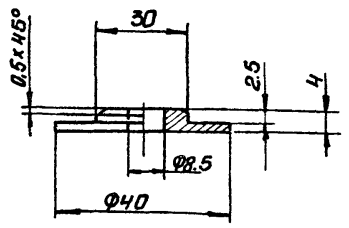

Предельные отклонения размеров:
H14; h 14, ± JT14/2

Изм	Лист	№ докум.	Подп.	Дата
Разраб.		Окунецкая		
Пров.		Шифрина		
Т. контр				
Н. контр		Хромихина		11.85
Утв.		Шифрина		

1286.04.00.010

Шайба

Лит.	Масса	Масштаб
	0.025	1:1
Лист	Листов: 1	

Ст3 ГОСТ 380-71

ЦНИИЭП инж. оборудования

Формат А4

20

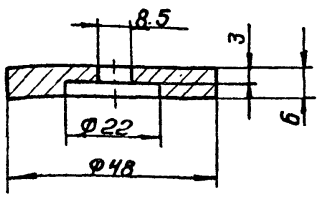

Предельные отклонения размеров:
H14, h 14, ± JT14/2

Инв. № подл. | Подпись и дата | Взам. инв. № | Инв. № дубл. | Подпись и дата

Изм	Лист	№ докум	Подп	Дата
Разраб		Окунецкая		
Пров		Шифрина		
Т контр				
Н. контр.		Хромихина		11.85
Утв		Шифрина		

1286.04.00.011

Шайба

Лит	Масса	Масштаб
	0.07	1:1
Лист:	Листов 1	

Ст3 ГОСТ 380-71

ЦНИИЭП инж. оборудования

Формат А4

А(V)

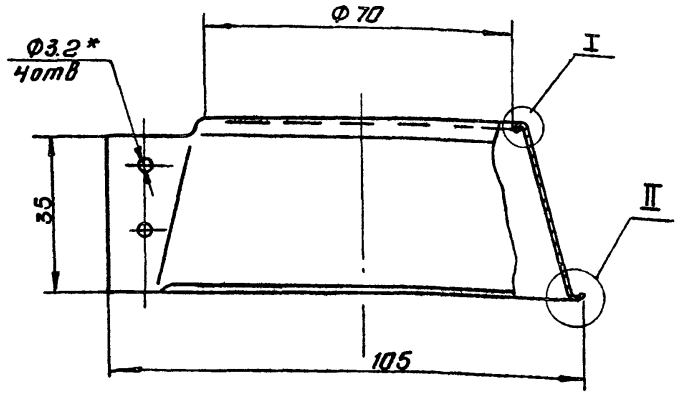

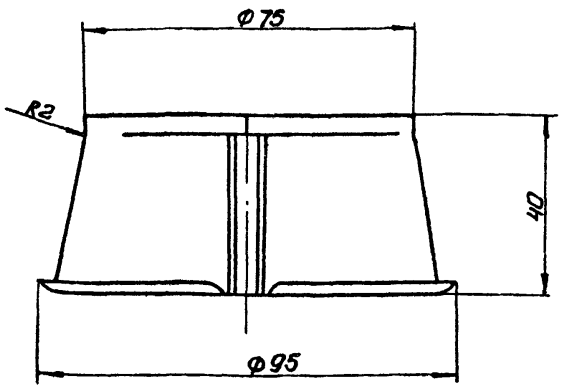

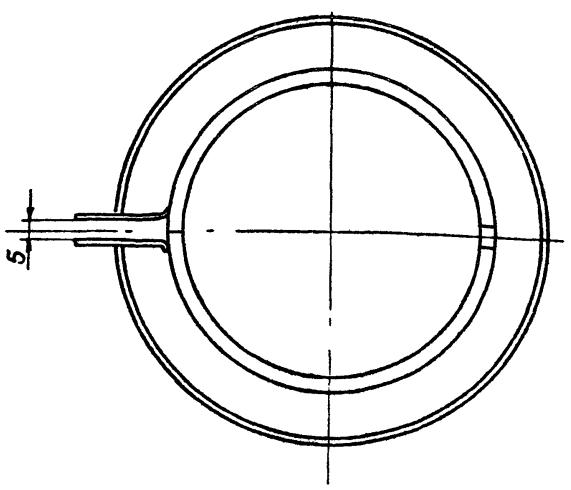

I
М2:1

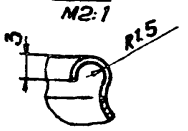

II
М2:1

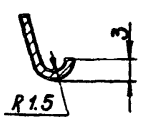

* Сверлить при монтаже.

Изм	Лист	№ докум	Подп.	Дата
Разраб.		Окунецкая		
Пров.		Шифрина		
Т. контр				
Н. контр.		Хромихина		11.85
Утв.		Шифрина		

1286.04.00.013

Отражатель

Лит.	Масса	Масштаб
	0.07	1:1
Лист:	Листов: 1	

ОЦ Б-1 ГОСТ 19904-74 / ОН-1 ГОСТ 14918-80

ЦНИИЭП инж. оборудования

gost.e-ecolog.ru