ТИПОВЫЕ КОНСТРУКЦИИ, ИЗДЕЛИЯ И УЗЛЫ ЗДАНИЙ И СООРУЖЕНИЙ

СЕРИЯ 1.134.1-11

БЛОКИ ВНУТРЕННИХ СТЕН ИЗ ТЯЖЕЛОГО БЕТОНА ДЛЯ КРУПНОБЛОЧНЫХ ЖИЛЫХ ЗДАНИЙ

ВЫПУСК 1

БЛОКИ ТОЛЩИНОЙ 20 СМ.

МАТЕРИАЛЫ ДЛЯ ПРОЕКТИРОВАНИЯ И РАБОЧИЕ ЧЕРТЕЖИ.

КНИГА II

СТР. (69-138)

ОКОНЧАНИЕ

gost.e-ecolog.ru

ЦЕНТРАЛЬНЫЙ ИНСТИТУТ ТИПОВОГО ПРОЕКТИРОВАНИЯ
ГОССТРОЯ СССР

Москва. А-445. Смольная ул. 22

Сдано в печать X 1989 года

Заказ № 10358 Тираж 3920 экз

Формат	Зона	Поз.	Обозначение	Наименование	Кол.	Примечание
				Документация		
А3			1.134.1-11.1-00.00.000 СБ	Сборочный чертеж		
А3			1.134.1-11.1-00.00.000 Д1	Узлы 1 ... XXX		
А3			1.134.1-11.1-00.00.000 ТО	Техническое описание		
А3			1.134.1-11.1-00.00.000 РС	Ведомость расхода стали		
				Сборочные единицы		
А4		3	-00.00.160	Изделие закладное М-1	4	
				Материал		
Б4				Бетон класса А В12,5	0,17	м³
			Переменные данные для исполнений			
			-30.00000	ВПР 15.6.2-Т-5		
				Сборочные единицы		
А4		1	-00.32.000	Блок арматурный АБ 32		

Нач. м.	Станишевский	
Н. контр.	Ригер	
Гл. инж.	Панков	
Т.	Зыкина	
Ст. инж.	Акимова	
Ст. инж.	Осина	

1.134.1-11.1-30.00000

Блок внутренней стены СБВ

Стадия	Лист	Листов
Р	1	2

ЦНИИЭП жилища г. Москва

Формат	Зона	Поз.	Обозначение	Наименование	Кол.	Примечание
				Детали		
А4		2	1134.1-11.1-00.00.002	Петля строповочная П-4	2	
			-30.30.000-01	ВПР 15.6.2-Т-55		
				Сборочные единицы		
А4		1	-00.32.000	Блок арматурный АБ 32	1	

Инв. № подл. | Подпись и дата | Взам. инв. №

1.134.1-11.1-30.00000 Лист 2

23880 70

Рис. 1

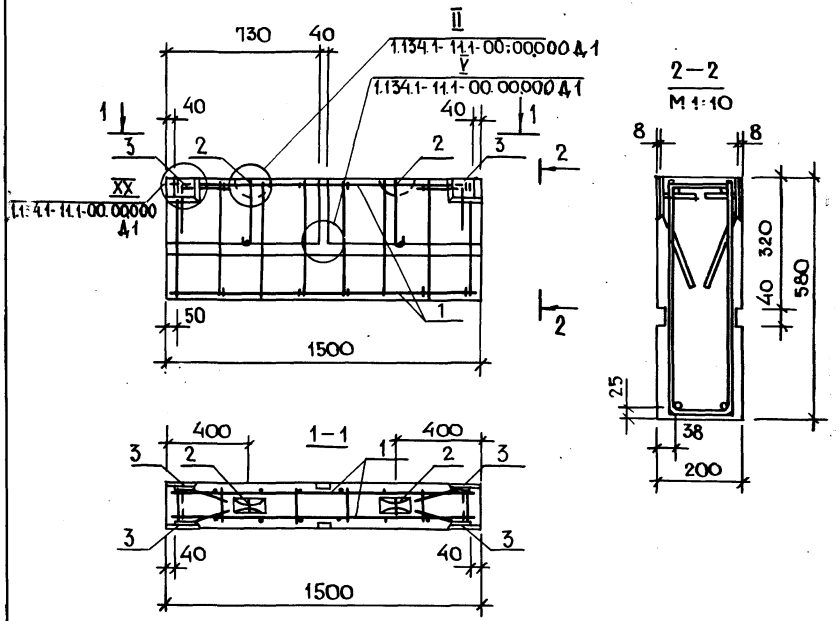

Рис. 2

Остальное см. Рис. 1

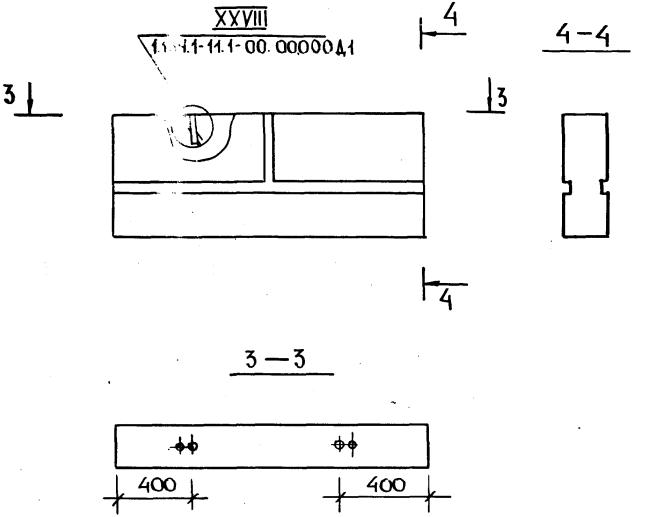

Обозначение	Марка	Рис.	Масса, кг
1.134.1-11.1-30.00.000	ВПР 15.6.2-Т-5	1	425
-01	ВПР 15.6.2-Т-5.5	2	425

Нач. м.	Станишевский	
Н. контр.	Ригер	
Гл. инж.	Панков	
ГИП	Зыкина	
Ст. инж.	Акимова	
Ст. Арх.	Линк	

1.134.1-11.1-30.00.000 СБ

Блок внутренней стены ВПР

Сборочный чертеж

Стадия	Масса	Масштаб
Р	См. табл.	1:10 1:50
Лист	Листов 1	

ЦНИИЭП жилища г. Москва

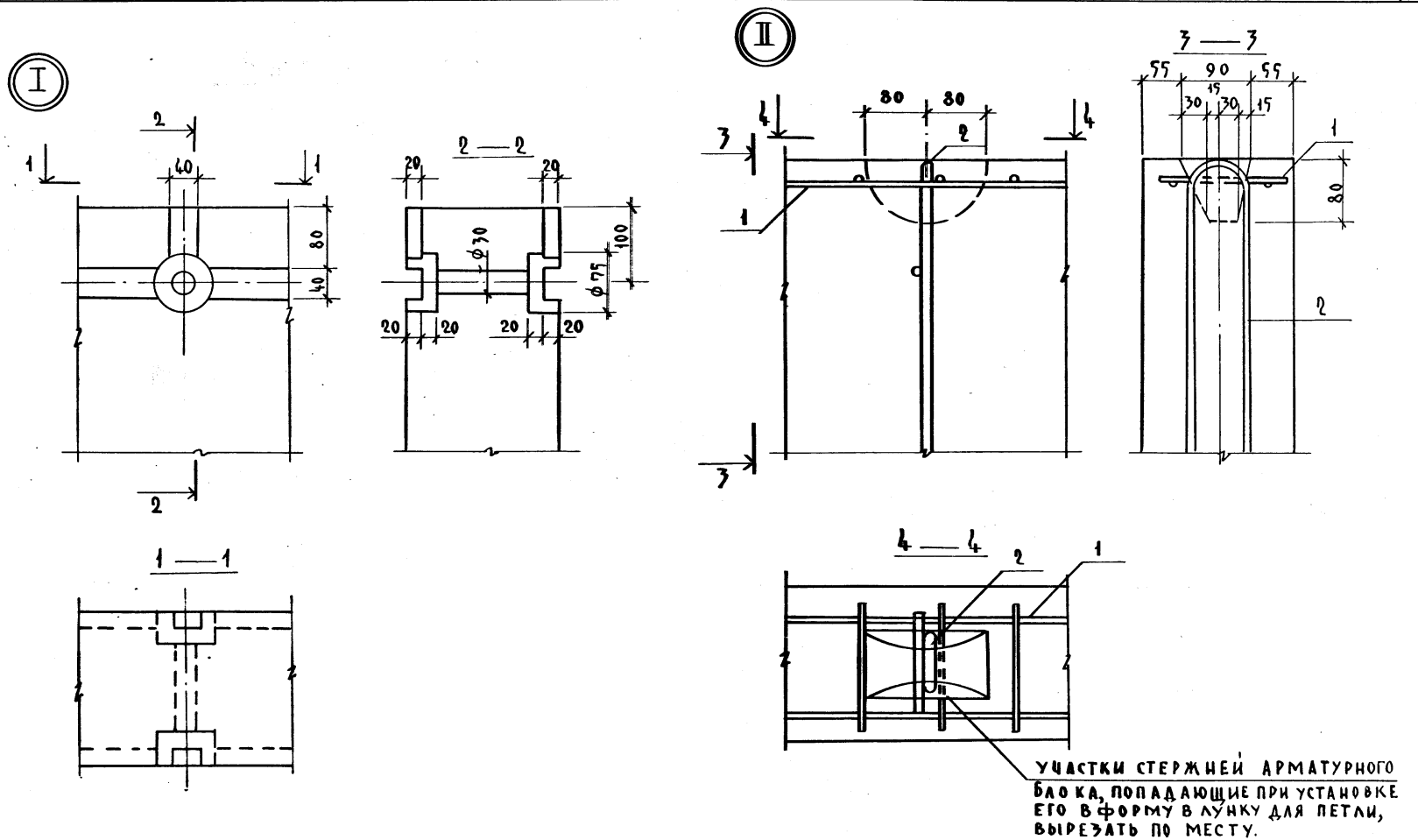

Рук. М.5	Станишевский		1.134.1-11.1-00.00.000 Д1	
Н. контр.	Ригер			
Гл. инж. М	Панков		УЗЛЫ I-XXX	СТАДИЯ: Р; ЛИСТ: 1; ЛИСТОВ: 13
Гин	Зыкина			ЦНИИЭП жилища г. Москва
Ст. инж.	Акимова			
Ст. инж.	Осина			

ИНВ. № ПОДЛ | ПОДПИСЬ И ДАТА | ВЗАМ. ИНВ. №

23880 72

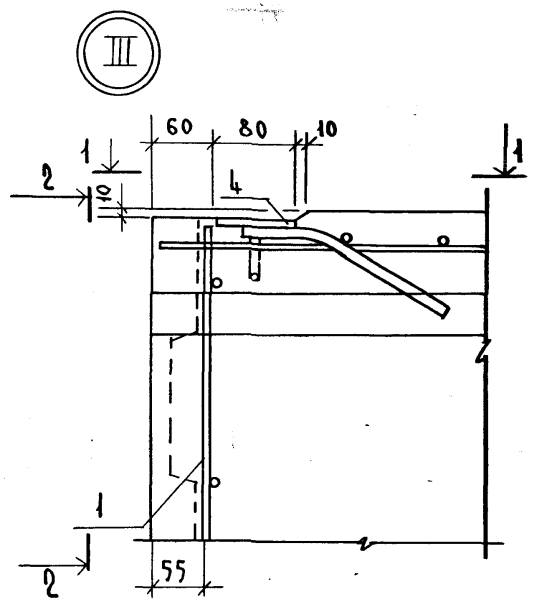
III
60
80
10
1
2
10
4
1
1
2
55

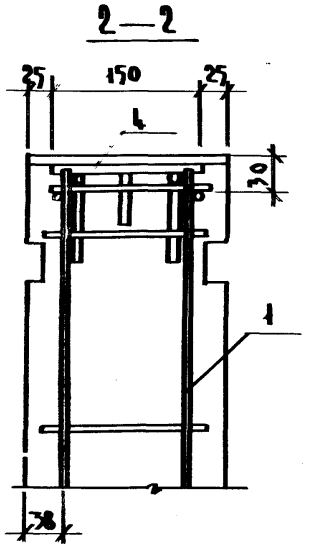
2—2
25
150
25
4
30
1
38

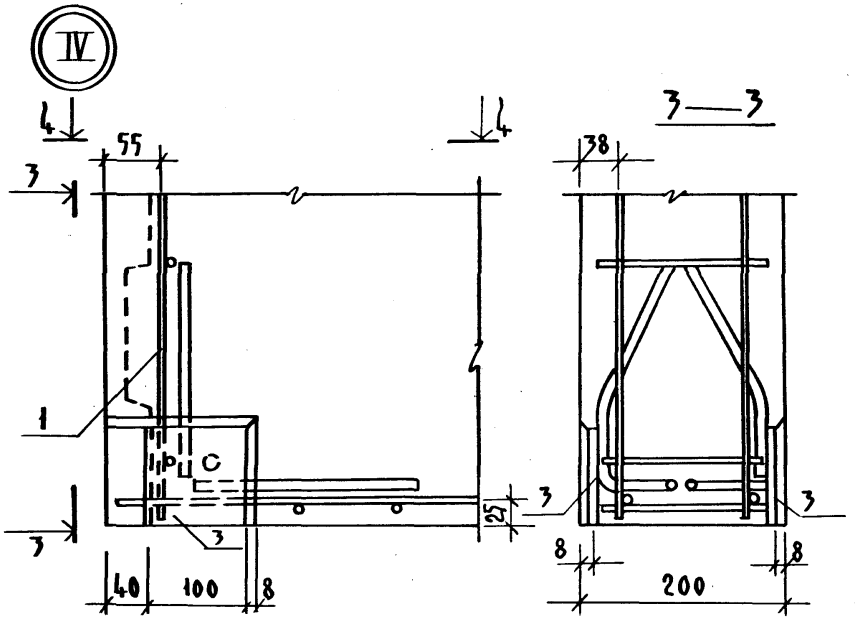
IV
4
4
55
3
1
C
3
25
3
40
100
8
3—3
38
3
3
8
8
200

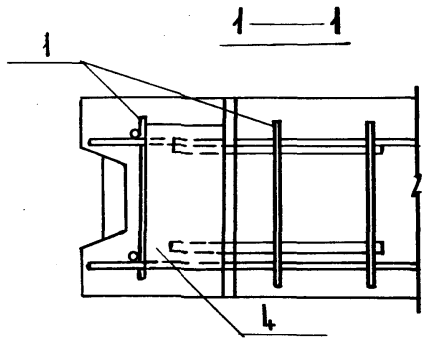
1—1
1
4

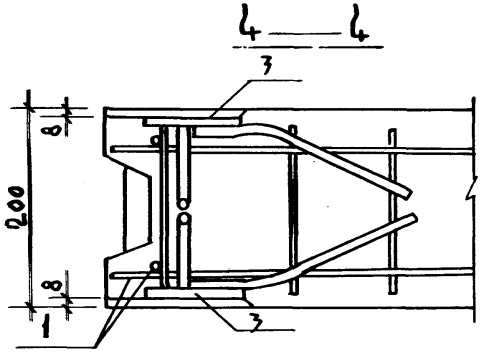
4—4
3
6
200
8
1
3

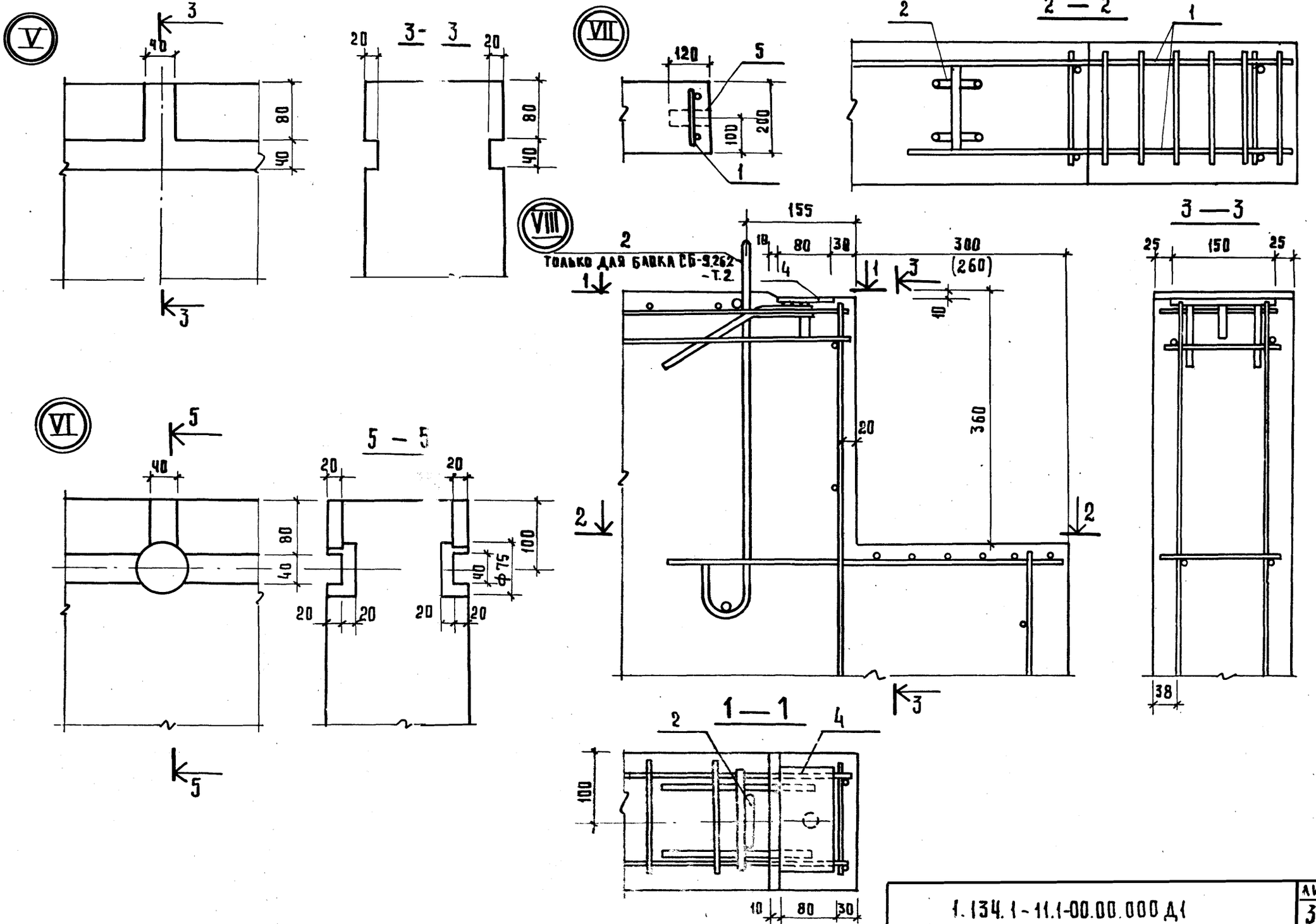

	1.134.1-11.1-00.00.000 Д1	Лист 3

Инв.№подл. | Подпись и дата | Взам. инв.№

25280 74

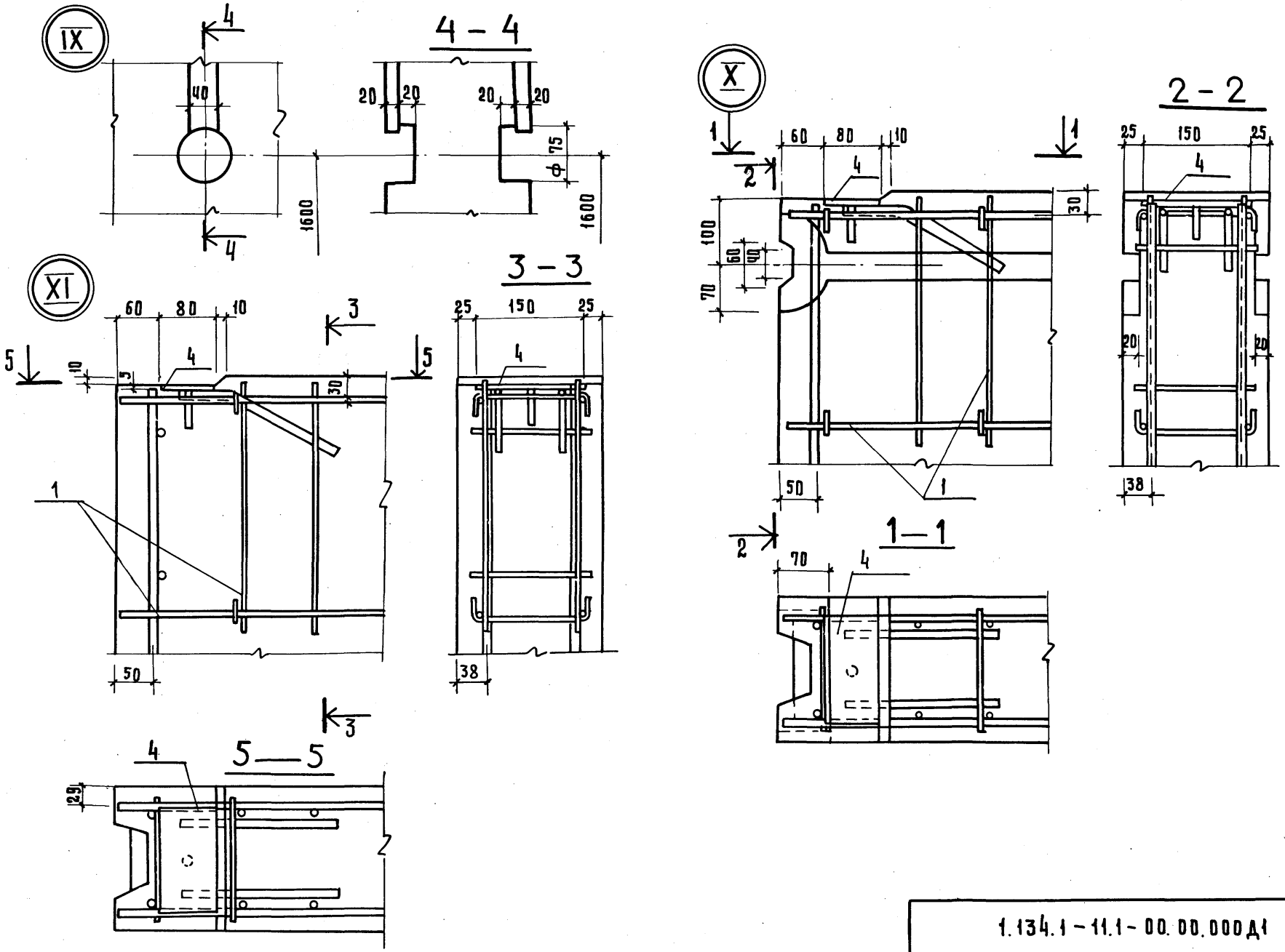

1.134.1 – 11.1 – 00.00.000Д1

ЛИСТ 4

пров. 12. 9. 89г. коп.

23880 75

XII

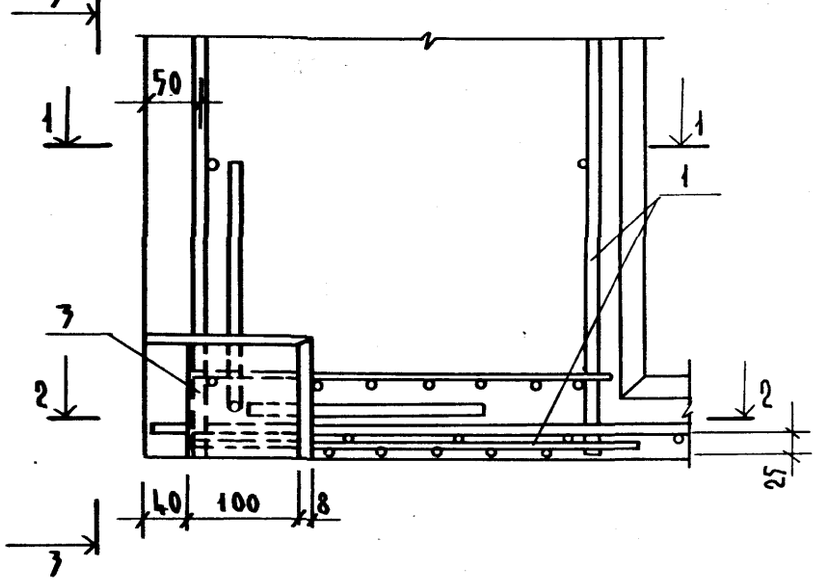

3—3

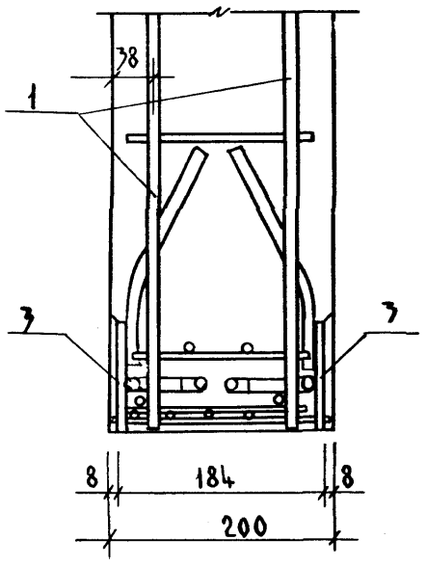

XIII

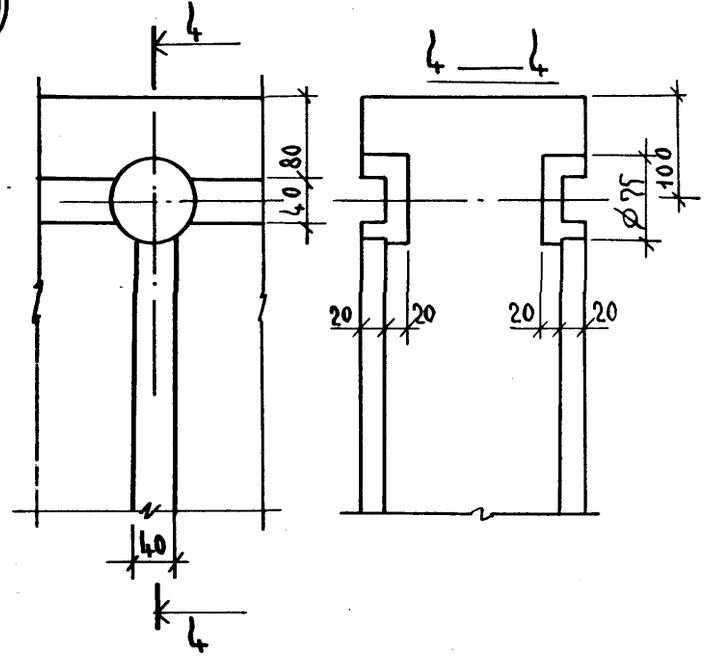

1—1

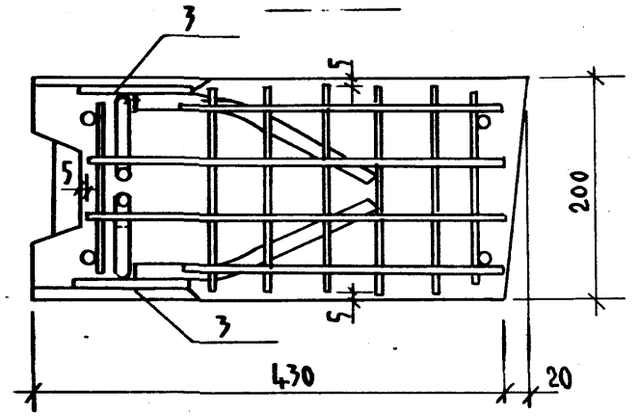

2—2

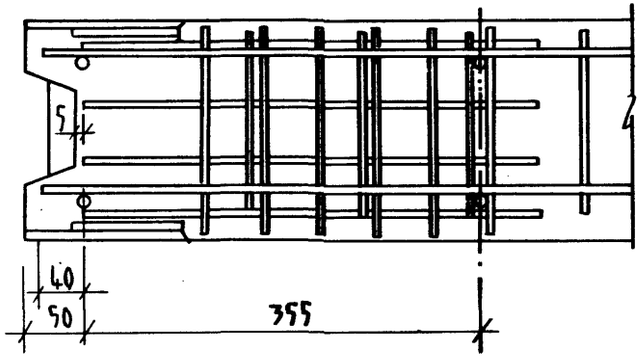

ИНВ.№ПЛАД ПОДПИСЬ И ДАТА ВЗАМ. ИНВ.№

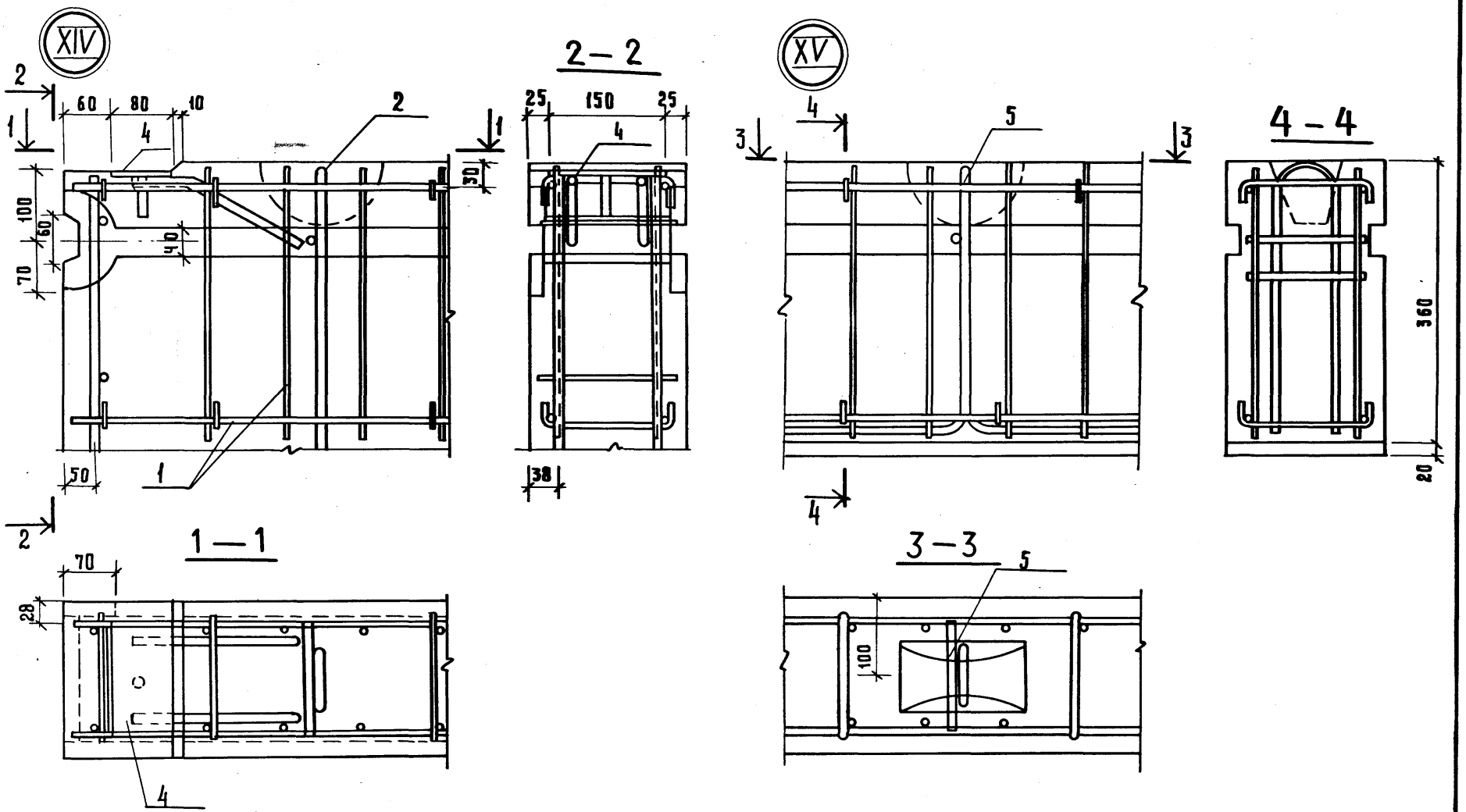

1.134.1 - 11.1 - 00.00.000Д1

Лист 6

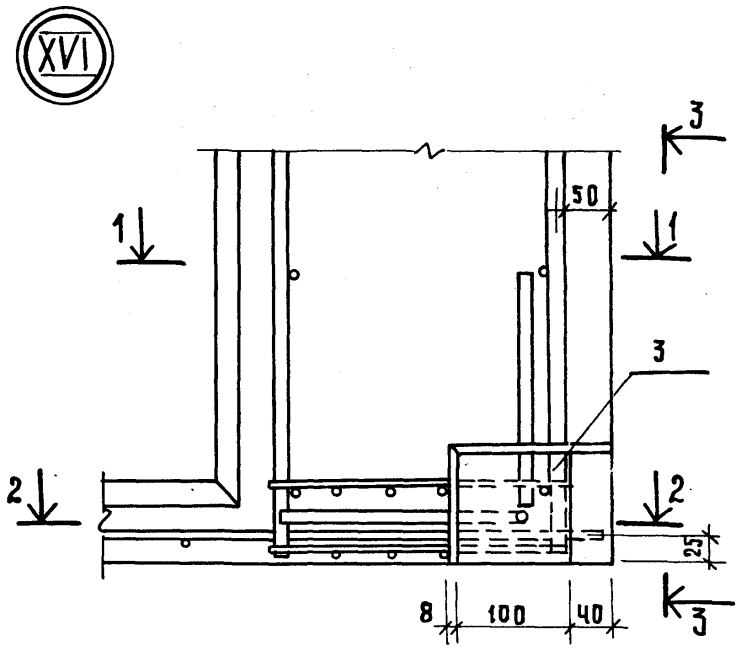

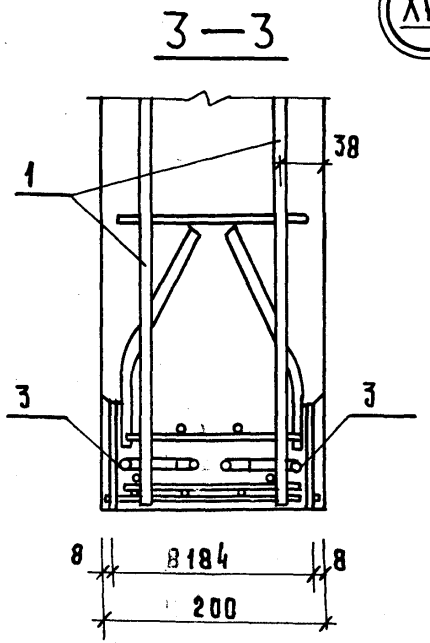

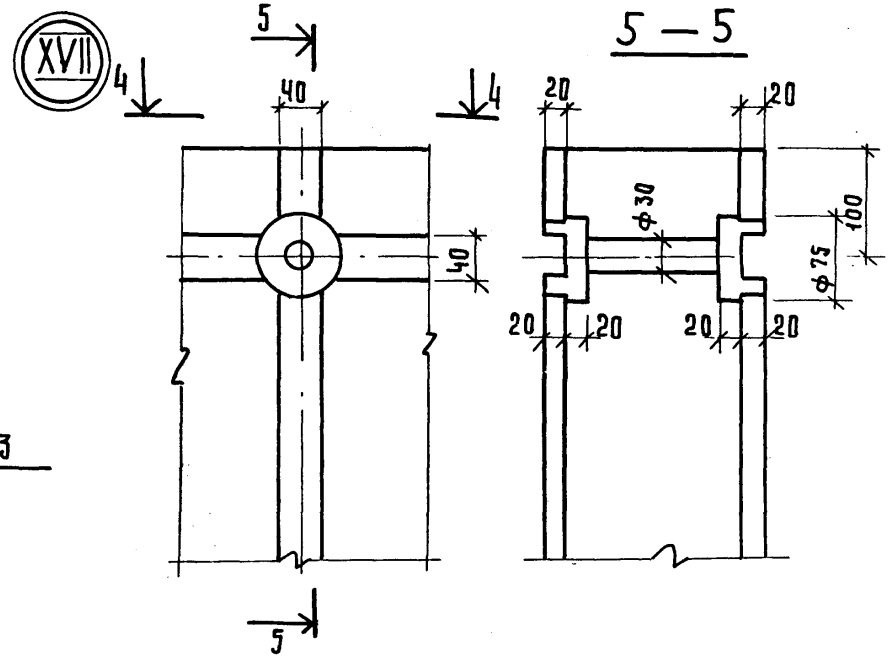

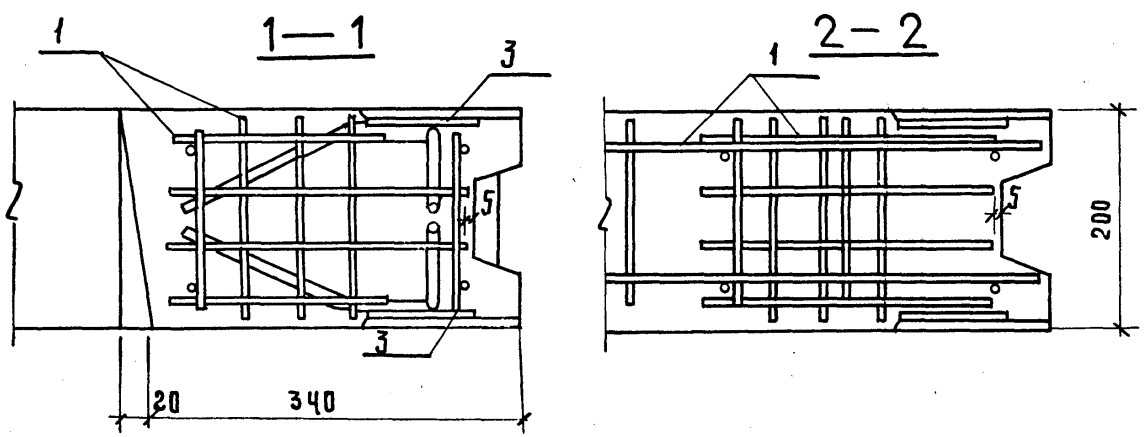

ИНВ.№ ПОДЛ. | ПОДПИСЬ И ДАТА | ВЗАМ.ИНВ.№

проб. 12.9.89 коп. 23880 78

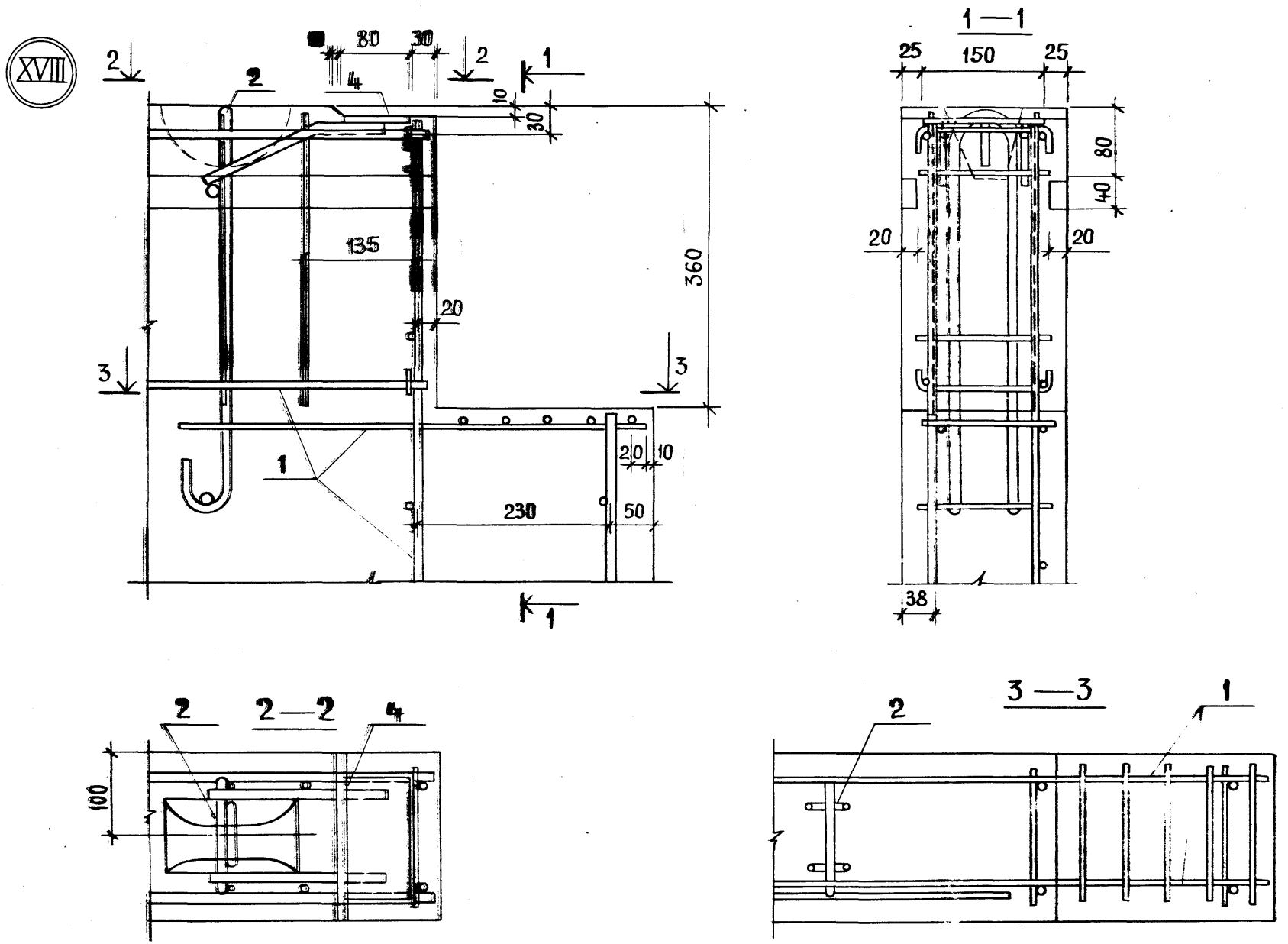

1.134.1 – 11.1 – 00.00.000 Д1

Лист 8

Пров. 15. 9. 89г Кон.

23880 79

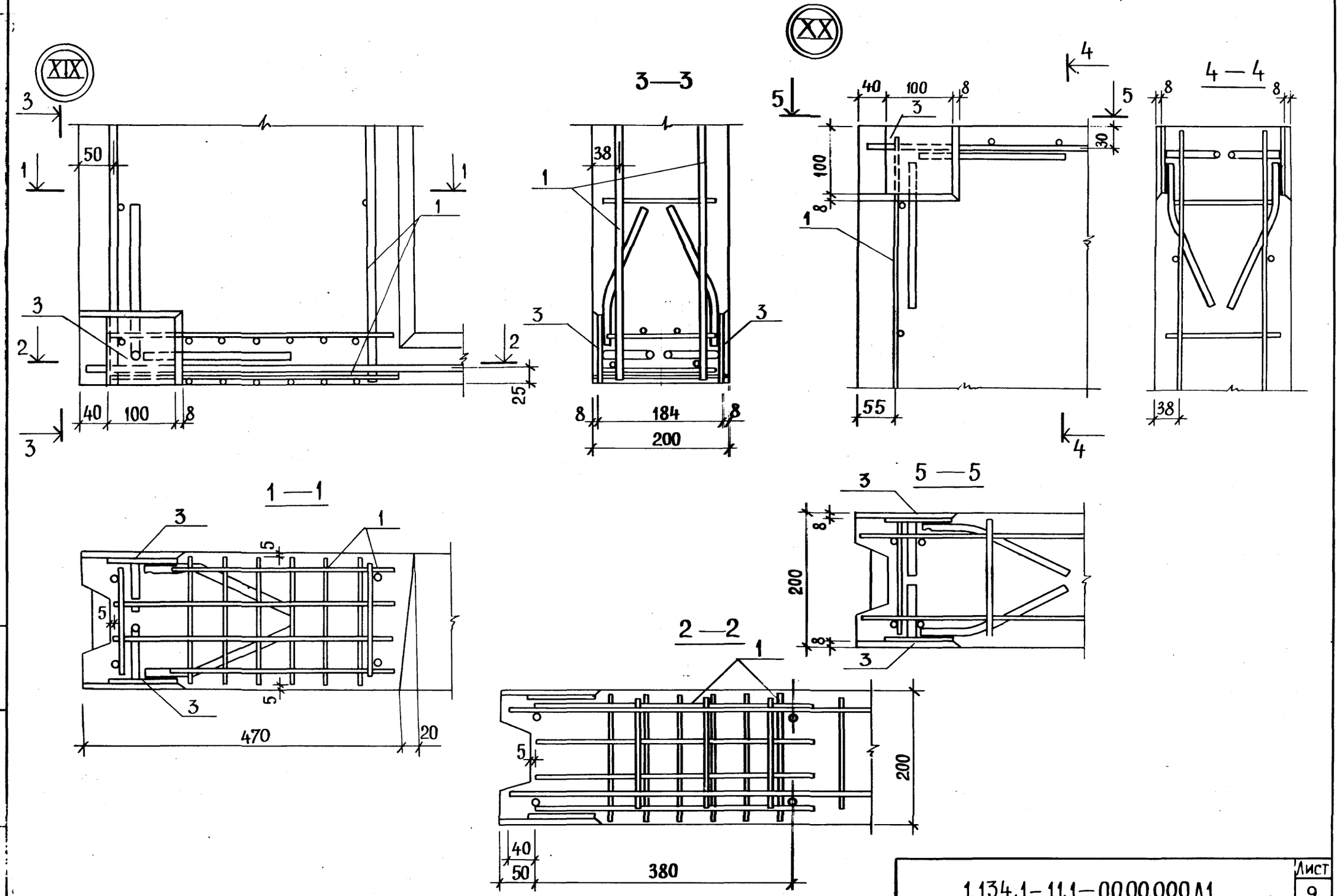

1.134.1-11.1-00.00.000Д1

Лист 9

Пров. 15 9 89г

Кап.

23880 80

ИНВ. № ПОДЛ. ПОДПИСЬ И ДАТА ВЗАМ. ИНВ. №

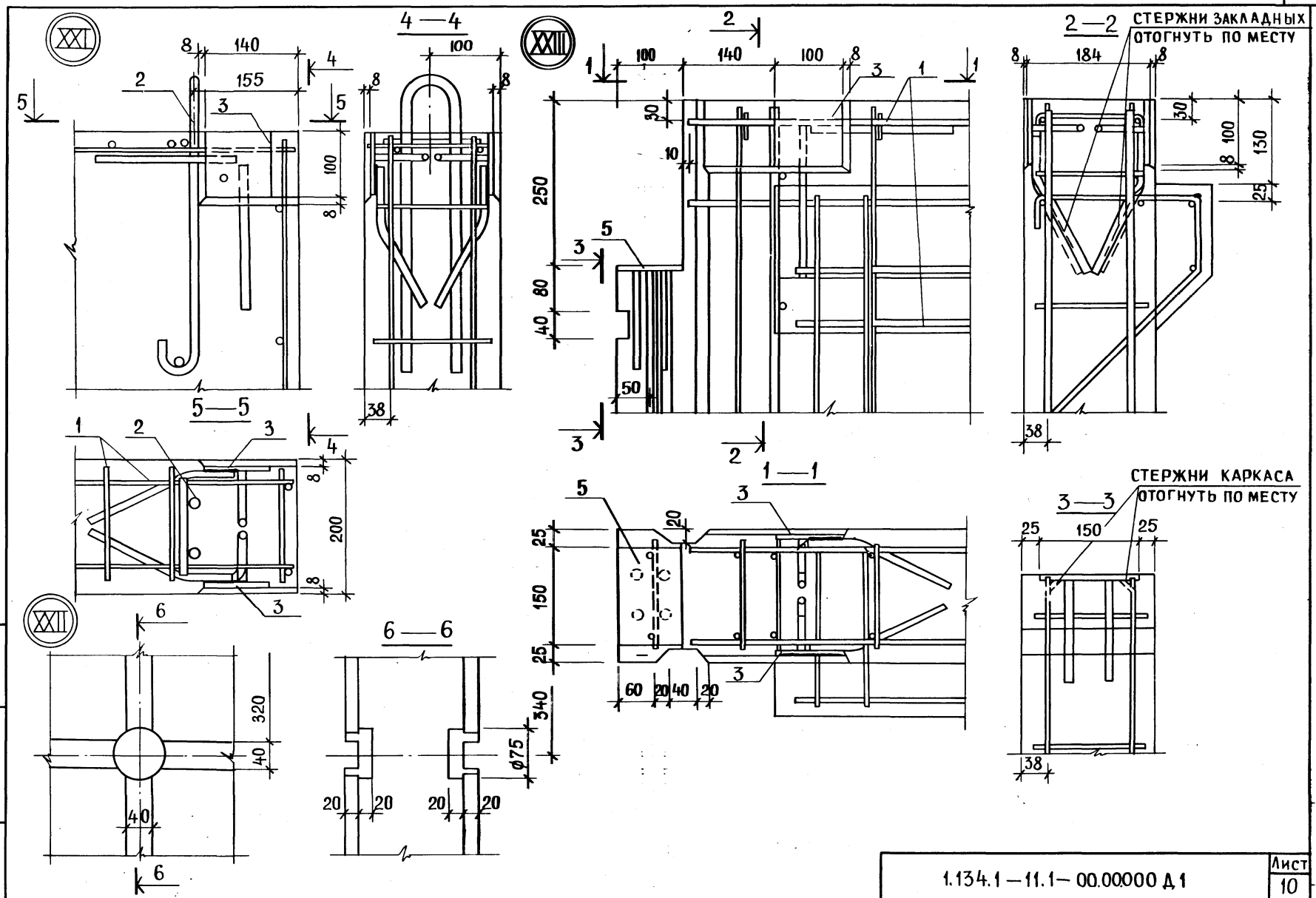

1.134.1—11.1—00.00000 Д1

Лист 10

Пров. 15.3.89г Коп.

23880 81

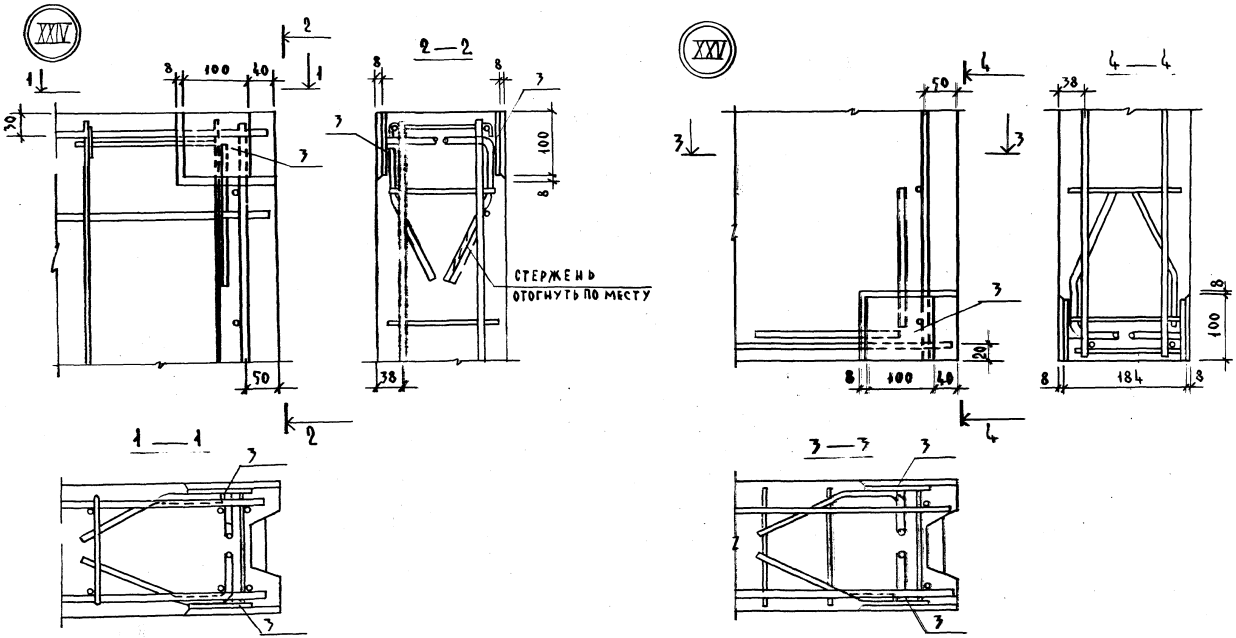
XXIV
2
1
8
100
40
1
30
3
50
2
2—2
8
8
3
3
100
8
СТЕРЖЕНЬ
ОТОГНУТЬ ПО МЕСТУ
38
1—1
3
3
XXV
4
50
3
3
3
20
8
100
40
4
4—4
38
8
100
8
184
8
3—3
3
3

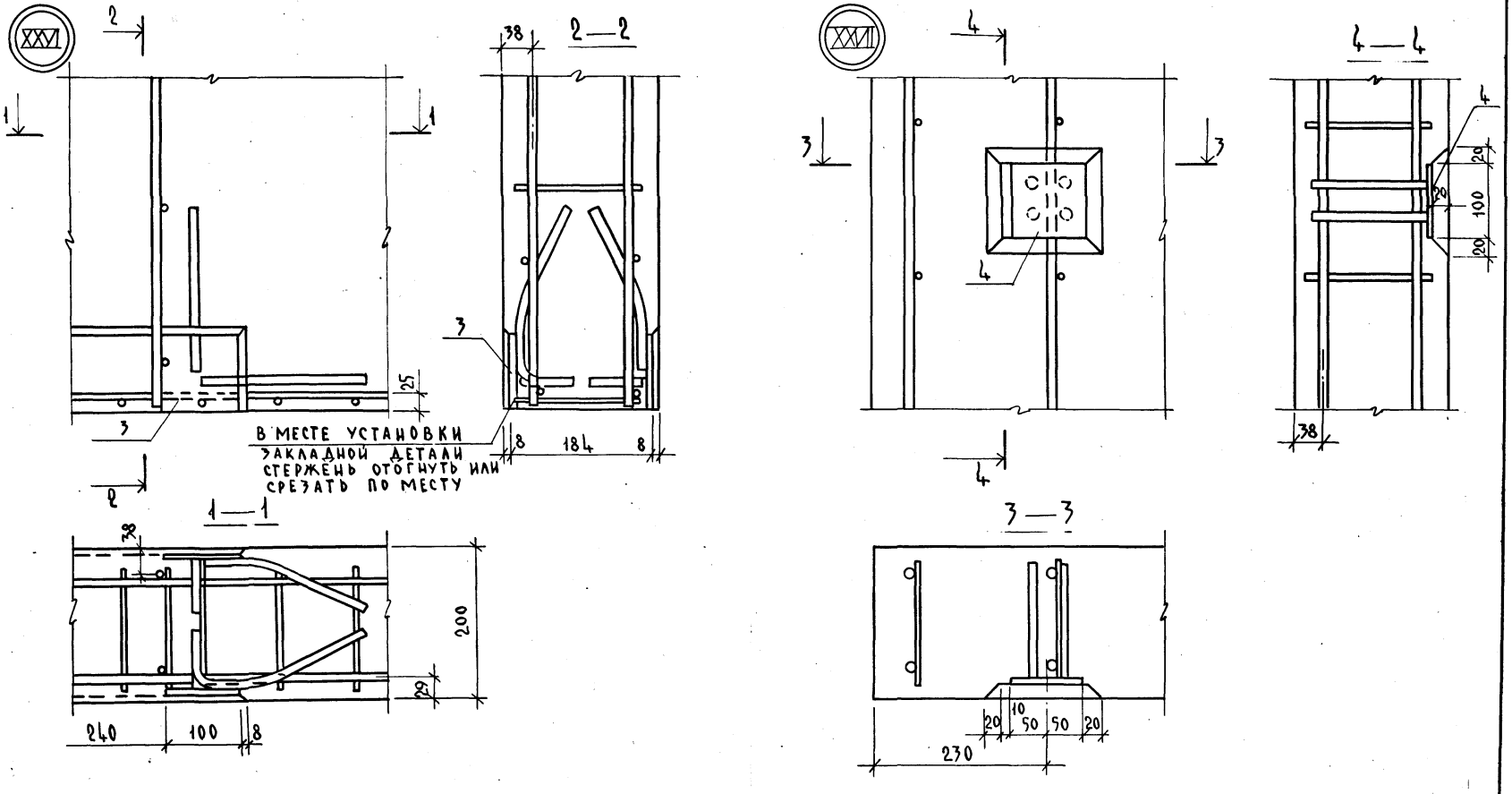

Инв. № подл.
23880 83

XXVIII

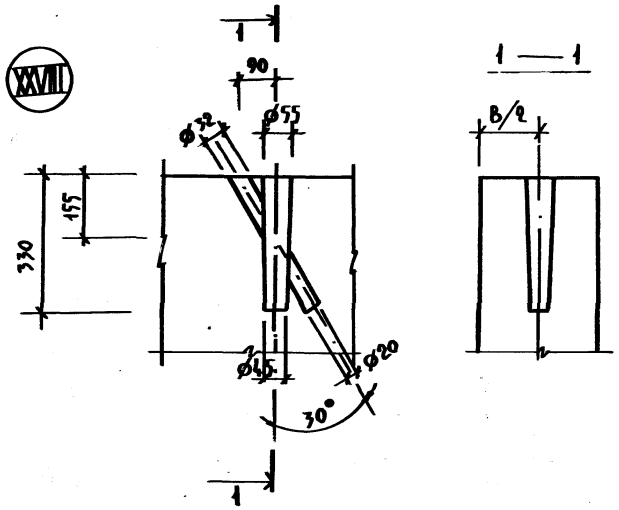

XXIX

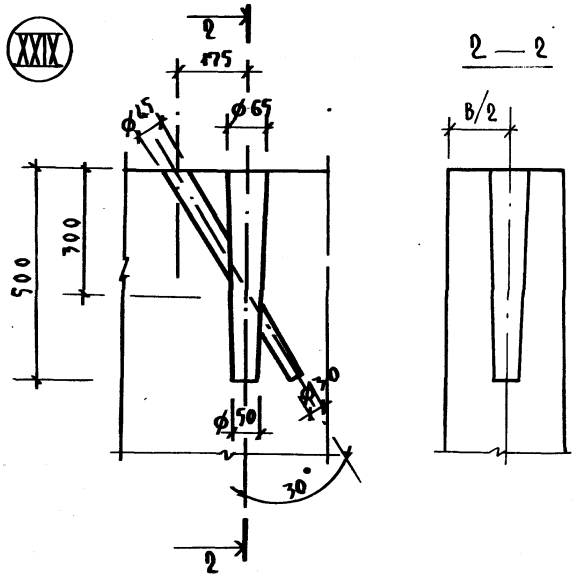

XXX

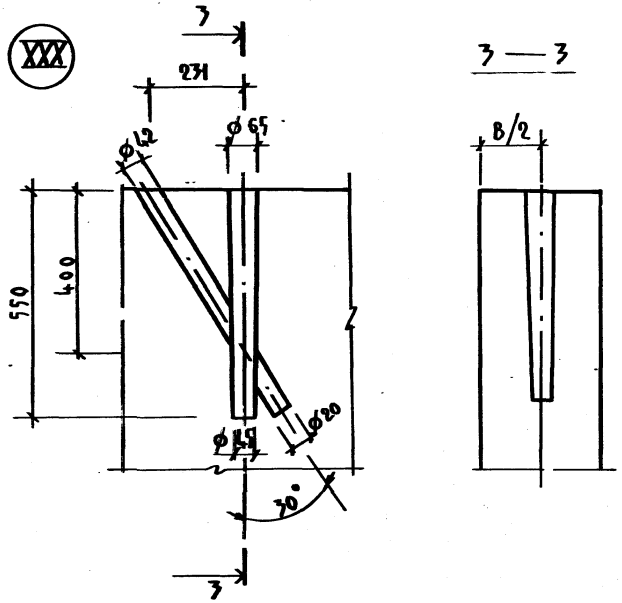

В местах образования строповочных отверстий под захват типа „ножницы" поперечные стержни вырезать по месту.

Инв.№ подл. | Подпись и дата | Взам.инв.№

Разбивка шпонок

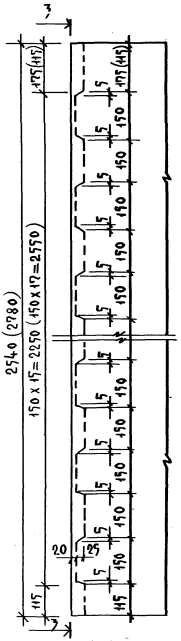

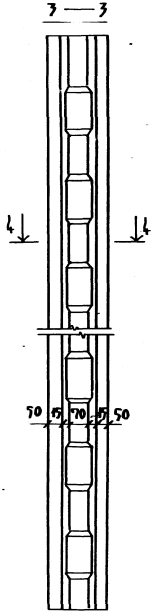

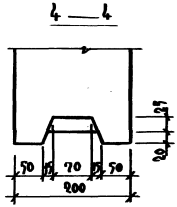

Размеры в скобках даны для блока высотой 2780 мм

Рук. м.5	Станишевский		
Н. контр.	Ригер		
Главн. м.	Панков		
ГИП	Зыкина		
Ст. инж.	Акимова		
Ст. инж.	Осина		

1.134.1-111-000.000 Д2

Фрагмент

Стадия	Лист	Листов
Р		1

ЦНИИЭП жилища г. Москва

Формат	Зона	Позиц	Обозначение	Наименование	Кол.	Примечание
				Документация		
11			1.134.1-11.1-00.01.000СБ	Сборочный чертеж		
			1.134.1-11.1-00.00.000ТО	Техническое описание		
				Сборочные единицы		
11		1	1.134.1-11.1-00.00.010	Каркас КР1	2	
11		2	1.134.1-11.1-00.00.020 -01	Каркас КР-11	2	
				Детали		
БЧ		3	1.134.1-11.1-00.01.001	ф5 ВрI ℓ=860 ГОСТ 6727-80	2	0,26 кг

Нач. мас.	Станишевский		1.134.1-11.1-00.01.000
Н. контр.	Ригер		
Гл. инж. м.	Панков		Блок арматурный АБ1
Гип	Зыкина		
Ст. инж.	Акимова		
Ст. инж.	Осина		

Стадия	Лист	Листов
Р	1	1

ЦНИИЭП жилища

Инв. № подл. | Подпись и дата | Взам. инв. №

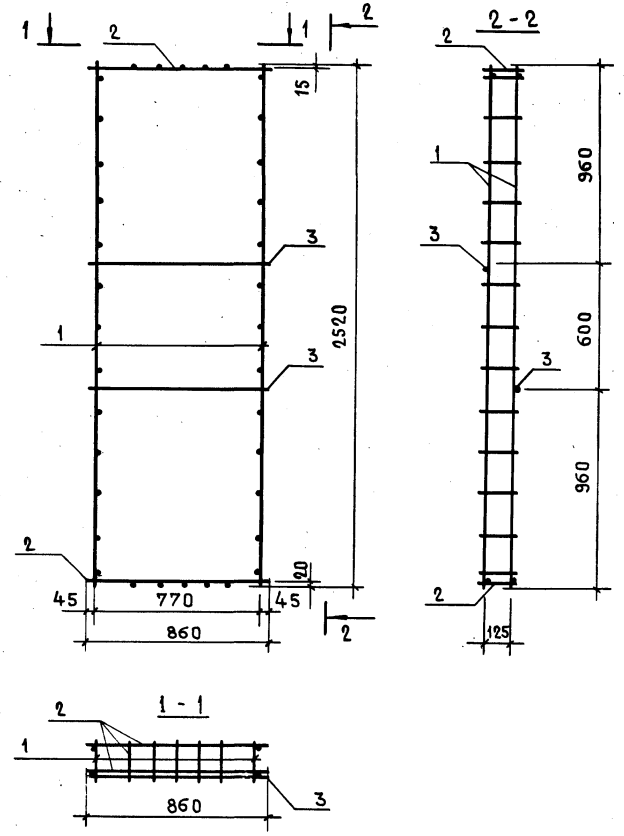

Нач. мас.	Станишевский		1.134.1-11.1-00.01.000СБ
Н. контр.	Ригер		
Гл. инж. м	Панков		Блок арматурный АБ1 Сборочный чертеж
Гип	Зыкина		
Ст. инж.	Акимова		
Ст. инж.	Осина		

Стадия	Масса	Масштаб
Р	2,96	1:20
Лист	Листов 1	

ЦНИИЭП жилища

Инв. № подл. | Подпись и дата | Взам. инв. №

Формат	Зона	Позиц.	Обозначение	Наименование	Кол.	Примечание
				ДОКУМЕНТАЦИЯ		
11			1.134.1-11.1-00.02.000СБ	Сборочный чертеж		
			1.134.1-11.1-00.00.000ТО	Техническое описание		
				СБОРОЧНЫЕ ЕДИНИЦЫ		
11		1	1.134.1-11.1-00.00.010	Каркас КР1	3	
11		2	1.134.1-11.1-00.00.020-04	Каркас КР14	2	
				ДЕТАЛИ		
БЧ		3	1.134.1-11.1-00.02.001	ф5 ВрI ℓ=1760 ГОСТ 6727-80	2	0,54 кг

Нач. мас.	Станишевский		
Н. контр.	Ригер		
Гл. инж. м	Панков		
Гип	Зыкина		
Ст. инж.	Акимова		
Ст. инж.	Осина		

1.134.1-11.1-00.02.000

Блок арматурный АБ2

Стадия	Лист	Листов
Р		1

ЦНИИЭП жилища

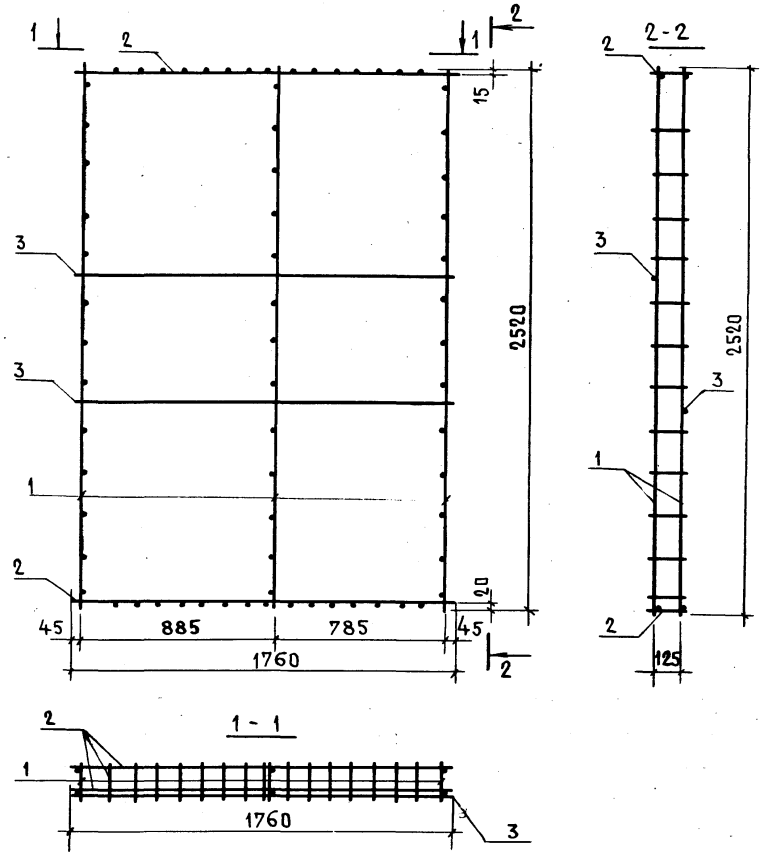

Нач. мас.	Станишевский		
Н. контр.	Ригер		
Гл. инж. м	Панков		
Гип	Зыкина		
Ст. инж.	Акимова		
Ст. инж.	Осина		

1.134.1-11.1-00.02.000СБ

Блок арматурный АБ2 Сборочный чертеж

Стадия	Масса	Масштаб
Р	5,09	1:20
Лист	Листов 1	

ЦНИИЭП жилища

Инв. № подл. | Подпись и дата | Взам. инв. №

23880 87

Формат	Зона	Позиц	Обозначение	Наименование	Кол.	Примечание
				Документация		
11			1.134.1-11.1-00.03.000СБ	Сборочный чертеж		
			1.134.1-11.1-00.00.000ТО	Техническое описание		
				Сборочные единицы		
11		1	1.134.1-11.1-00.00.010	Каркас КР1	4	
11		2	1.134.1-11.1-00.00.020-08	Каркас КР18	2	
				Детали		
БЧ		3	1.134.1-11.1-00.03.001	ф5ВрI ℓ=2360 ГОСТ 6727-80	2	0,73кг

Инв. № подл. | Подпись и дата | Взам. инв. №

Нач. маст.	Станишевский	1.134.1-11.1-00.03.000	
Н. контр.	Ригер		
Гл. инж. м.	Панков	Блок арматурный АБ3	Стадия: Р; Лист: ; Листов: 1
Гип	Зыкина		ЦНИИЭП жилища
Ст. инж.	Акимова		
Ст. инж.	Осина		

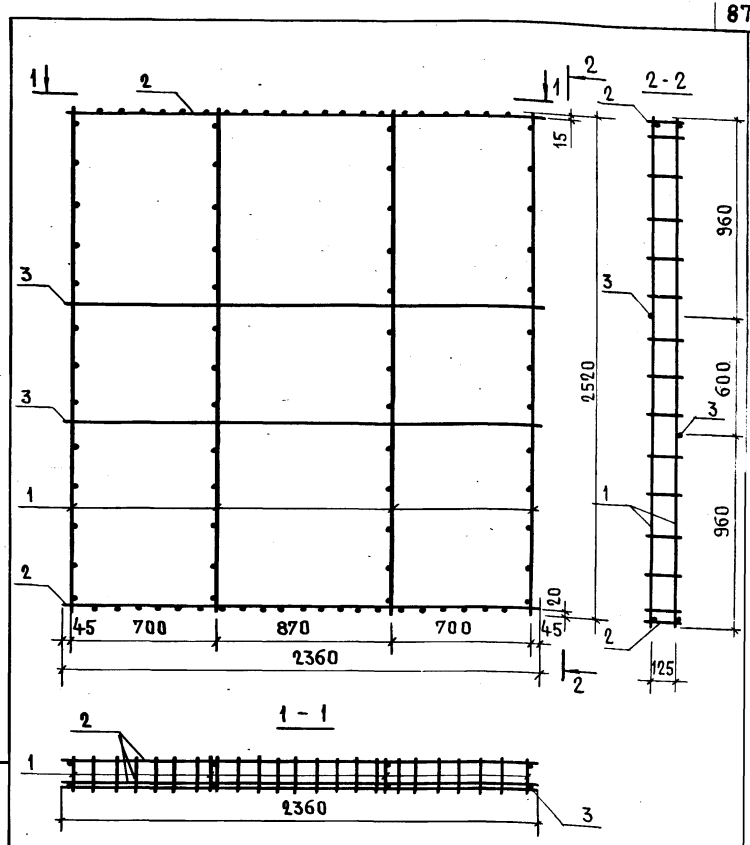

Инв. № подл. | Подпись и дата | Взам. инв. №

Нач. маст.	Станишевский	1.134.1-11.1-00.03.000СБ	
Н. контр.	Ригер		
Гл. инж. м.	Панков	Блок арматурный АБ3 Сборочный чертеж	Стадия: Р; Масса: 6,53; Масштаб: 1:20; Лист: ; Листов: 1
Гип	Зыкина		ЦНИИЭП жилища
Ст. инж.	Акимова		
Ст. инж.	Осина		

Формат	Зона	Позиц	Обозначение	Наименование	Кол.	Примечание
				Документация		
11			1.134.1-11.1-00.04.000 СБ	Сборочный чертеж		
			1.134.1-11.1-00.00.000 ТО	Техническое описание		
				Сборочные единицы		
11		1	1.134.1-11.1-00.00.010	Каркас КР1	2	
11		2	00.00.010-03	Каркас КР4	1	
11		3	00.00.030-01	Каркас КР26	1	
11		4	00.00.020-02	Каркас КР12	1	
11		5	00.00.020-01	Каркас КР11	1	
				Детали		
БЧ		6	00.04.001	Ф5 ВрI ℓ=1160 ГОСТ 6727-80	2	0,36 кг

Нач. мас. 5	Станишевский	
Н. контр.	Ригер	
Гл. инж. м	Панков	
Гип	Зыкина	
Ст. инж.	Акимова	
Ст. инж.	Осина	

1.134.1-11.1-00.04.000

Блок арматурный АБ4

Стадия	Лист	Листов
Р		1

ЦНИИЭП жилища

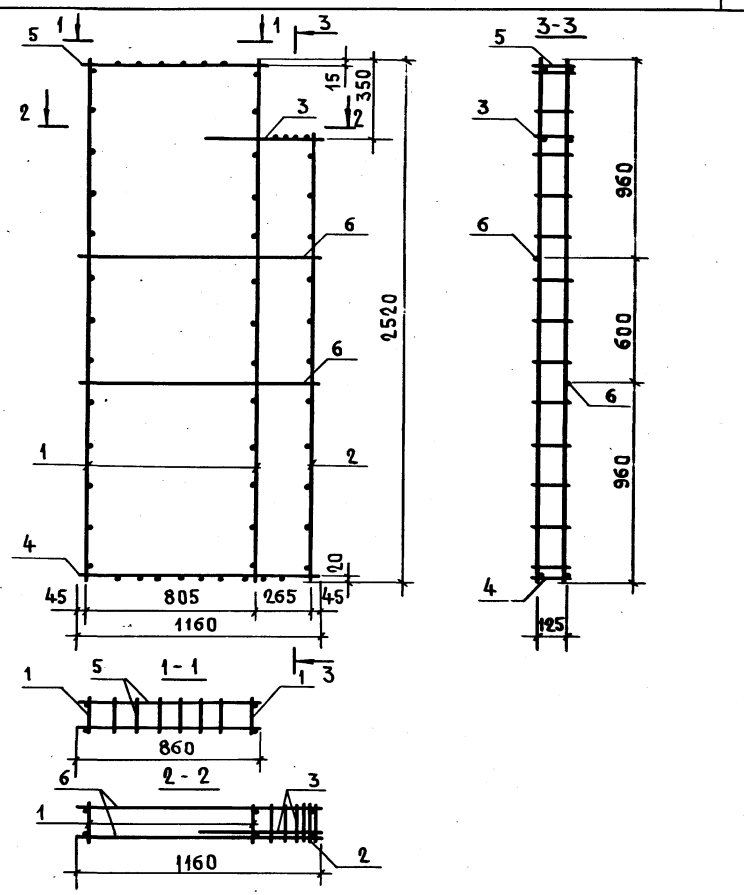

Инв. № подл. | Подпись и дата | Взам. инв. №

Нач. мас. 5	Станишевский	
Н. контр.	Ригер	
Гл. инж. м	Панков	
Гип	Зыкина	
Ст. инж.	Акимова	
Ст. инж.	Осина	

1.134.1-11.1-00.04.000 СБ

Блок арматурный АБ4 Сборочный чертеж

Стадия	Масса	Масштаб
Р	4,33	1:20
Лист	Листов 1	

ЦНИИЭП жилища

Формат	Зона	Позиц	Обозначение	Наименование	Кол.	Примечание
				Документация		
11			1.134.1-11.1-00.05.000СБ	Сборочный чертеж		
			1.134.1-11.1-00.00.000ТО	Техническое описание		
				Сборочные единицы		
11		1	1.134.1-11.1-00.00.010	Каркас КР1	2	
11		2	00.00.010-03	Каркас КР4	1	
11		3	00.00.030-01	Каркас КР26	1	
11		4	00.00.020-01	Каркас КР11	1	
11		5	00.00.020	Каркас КР10	1	
				Детали		
БЧ		6	1.134.1-11.1-00.05.001	ф5ВI L=860 ГОСТ 6727-80	2	0,26кг

Инв.№ подл. | Подпись и дата | Взам.инв.№

Нач.мас.	Станишевский	
Н.контр.	Ригер	
Гл.инж.м	Панков	
Гип	Зыкина	
Ст.инж.	Акимова	
Ст.инж.	Осина	

1.134.1-11.1-00.05.000

Блок арматурный АБ5

Стадия	Лист	Листов
Р	1	1

ЦНИИЭП жилища

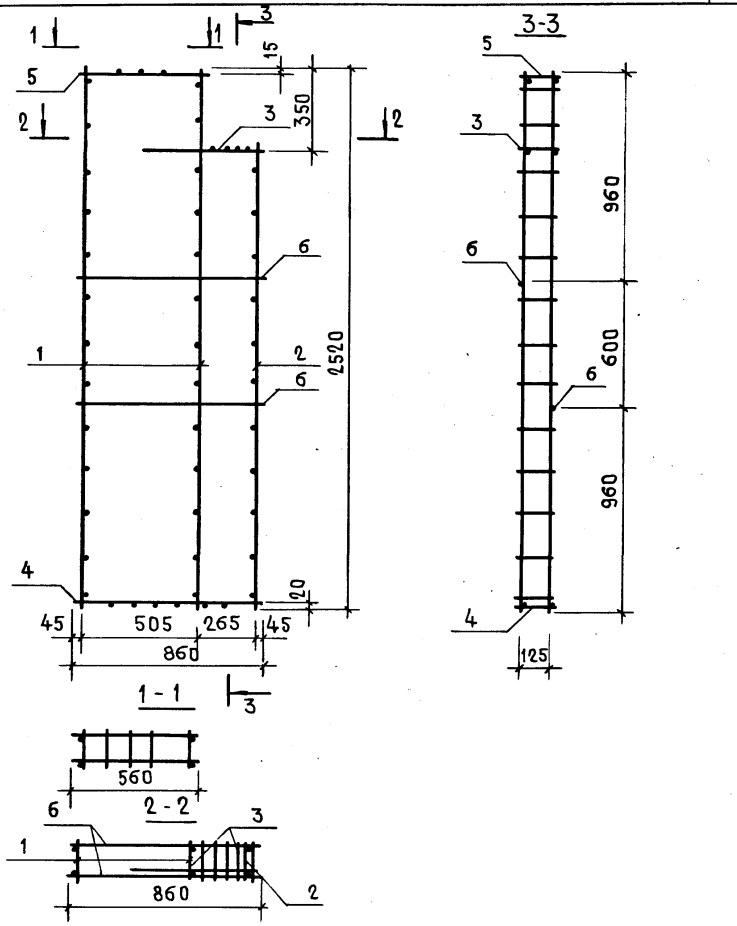

1.134.1-11.1-00.05.000СБ

Блок арматурный АБ5 Сборочный чертеж

Стадия	Масса	Масштаб
Р	3,94	1:20
Лист	Листов 1	

ЦНИИЭП жилища

Нач.мас.	Станишевский	
Н.контр	Ригер	
Гл.инж.м	Панков	
Гип	Зыкина	
Ст.инж.	Акимова	
Ст.инж	Осина	

Инв.№ подл. | Подпись и дата | Взам.инв.№

Формат	Зона	Поз.	Обозначение	Наименование		Примечание
				Документация		
11			1.134.1-11.1-00.06.000 СБ	Сборочный чертеж		
			1.134.1-11.1-00.00.000 ТО	Техническое описание		
				Сборочные единицы		
11		1	1.134.1-11.1-00.00.010	Каркас КР1	3	
11		2	00.00.010-04	Каркас КР4	1	
11		3	00.00.030-01	Каркас КР26	1	
11		4	00.00.010-03	Каркас КР13	1	
11		5	00.00.010-02	Каркас КР12	1	
				Детали		
6		6	1.134.1-11.1-00.06.001	ф5 ВрI ℓ=1460 ГОСТ 6727-80	2	0,45 кг

Нач. маc.5	Станишевский	
Н. контр.	Ригер	
Гл. инж. м.	Панков	
Гип	Зыкина	
Ст. инж.	Акимова	
Ст. инж.	Осина	

1.134.1-11.1-00.06.000

Блок арматурный АБ6

Стадия	Лист	Листов
Р	1	1

ЦНИИЭП жилища

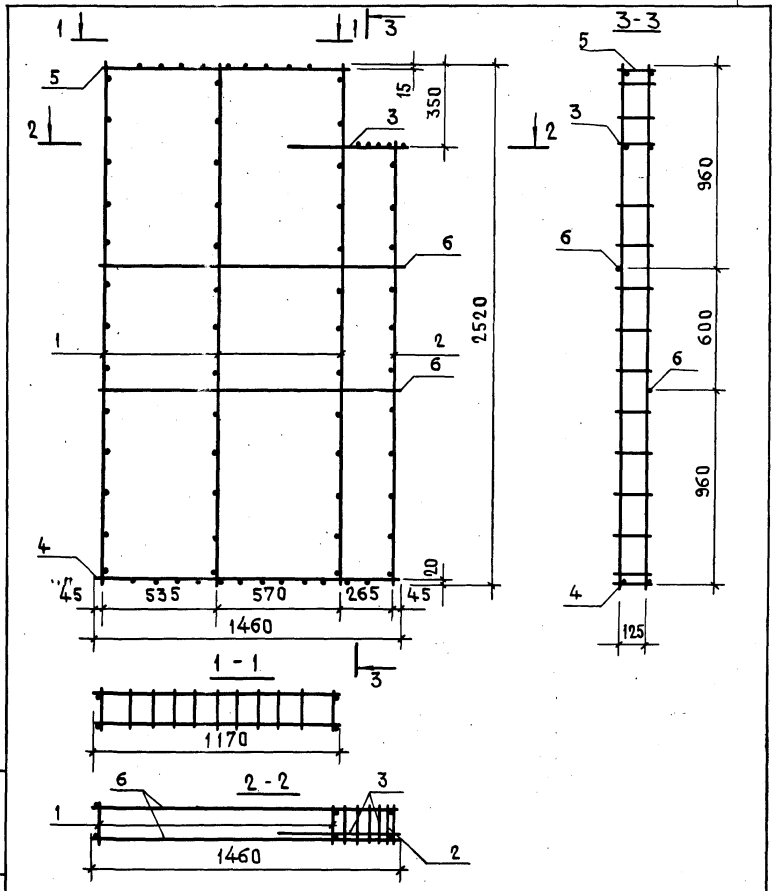

Взам. инв. №

Подпись и дата

Инв. № подл.

Нач. маc.5	Станишевский	
Н. контр.	Ригер	
Гл. инж. м	Панков	
Гип	Зыкина	
Ст. инж.	Акимова	
Ст. инж	Осина	

1.134.1-11.1-00.06000 СБ

Блок арматурный АБ6 Сборочный чертеж

Стадия	Масса	Масштаб
Р	5,7	1:20
Лист	Листов 1	

ЦНИИЭП жилища

Формат	Зона	Позиц	Обозначение	Наименование	Кол.	Примечание
				Документация		
11			1.134.1-11.1-00.07.000 СБ	Сборочный чертеж		
			1.134.1-11.1-00.00.000 ТО	Техническое описание		
				Сборочные единицы		
11		1	1.134.1-11.1-00.00.010	Каркас КР1	3	
11		2	00.00.010-03	Каркас КР4	1	
11		3	00.00.030-01	Каркас КР26	1	
11		4	00.00.020-04	Каркас КР14	1	
11		5	00.00.020-03	Каркас КР13	1	
				Детали		
БЧ		6	1.134.1-11.1-00.07.001	ф5 ВрI ℓ=1760 ГОСТ 6727-80	2	0,54 кг

Инв. № подл. | Подпись и дата | Взам. инв. №

Нач. мас.	Станишевский	
Н. контр.	Ригер	
Гл. инж. м.	Панков	
Гип	Зыкина	
Ст. инж.	Акимова	
Ст. инж.	Осина	

1.134.1-11.1-00.07.000

Блок арматурный АБ7

Стадия	Лист	Листов
Р		1

ЦНИИЭП жилища

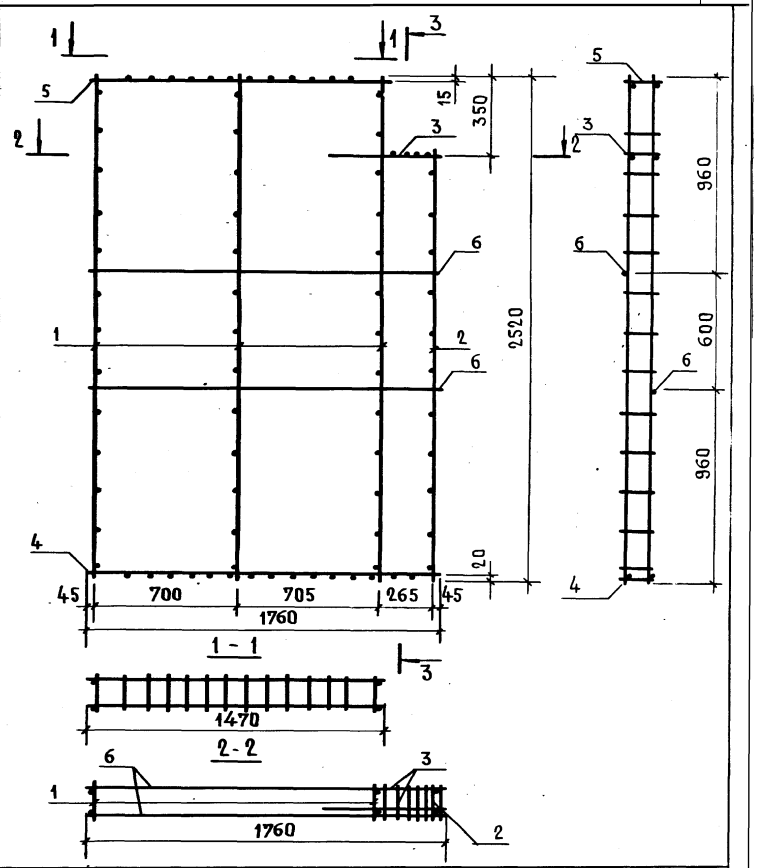

1.134.1-11.1-00.07.000 СБ

Блок арматурный АБ7 Сборочный чертеж

Стадия	Масса	Масштаб
Р	6,07	1:20
Лист	Листов 1	

ЦНИИЭП жилища

Инв. № подл. | Подпись и дата | Взам. инв. №

Нач. мас.	Станишевский
Н. контр.	Ригер
Гл. инж. м.	Панков
Гип	Зыкина
Ст. инж.	Акимова
Ст. инж.	Осина

Формат	Зона	Позиц.	Обозначение	Наименование	Кол.	Примечание
				Документация		
11			1.134.1-11.1-00.08.000СБ	Сборочный чертеж		
			1.134.1-11.1-00.00.000ТО	Техническое описание		
				Сборочные единицы		
11		1.	1.134.1-11.1-00.00.010	Каркас КР1	4	
11		2	00.00.010-03	Каркас КР4	1	
11		3	00.00.030-01	Каркас КР26	1	
11		4	00.00.020-08	Каркас КР18	1	
11		5	00.00.020-06	Каркас КР16	1	
				Детали		
БЧ		6	1.134.1-11.1-00.08.001.	ф5 ВрI ℓ=2360 ГОСТ 6727-80	2	0,73 кг

Нач. мас.	Станишевский	1.134.1-11.1-00.08.000	
Н. контр.	Ригер	Блок арматурный АБ8	Стадия: Р; Лист; Листов: 1
Гл. инж. м.	Панков		ЦНИИЭП жилища
Гип	Зыкина		
Ст. инж	Акимова		
Ст. инж.	Осина		

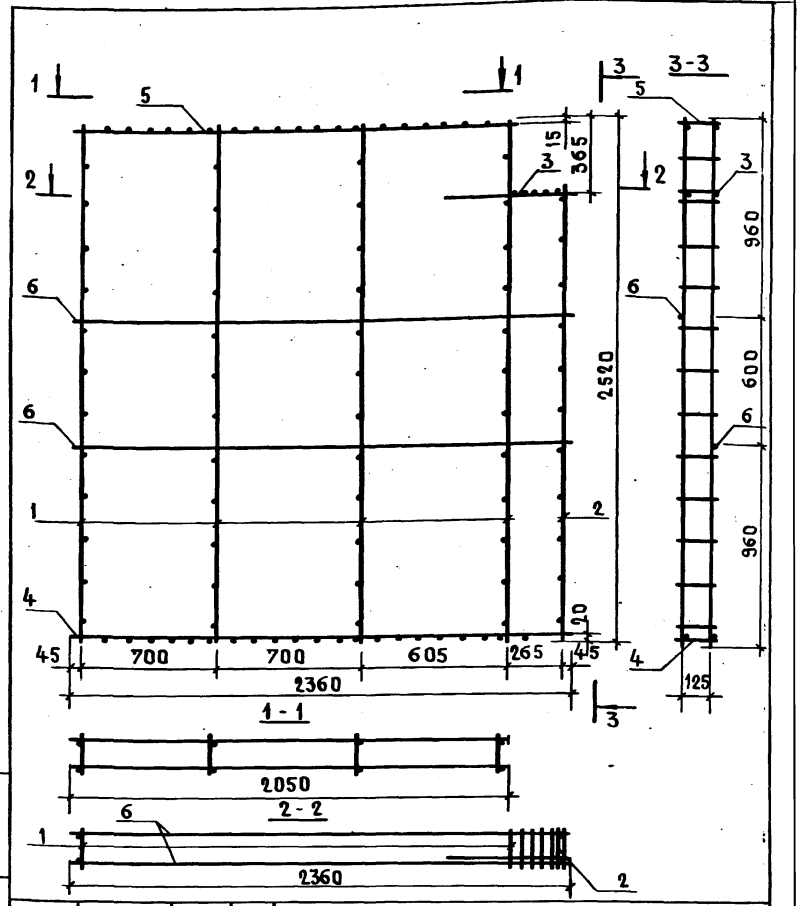

Взам. инв. № | Подпись и дата | Инв. № подл.

Нач. мас.	Станишевский	1.134.1-11.1-00.08.000 СБ	
Н. контр.	Ригер	Блок арматурный АБ8 Сборочный чертеж	Стадия: Р; Масса: 7,8; Масштаб: 1:20
Гл. инж. м	Панков		Лист; Листов 1
Гип	Зыкина		ЦНИИЭП жилища
Ст. инж.	Акимова		
Ст. инж	Осина		

Формат	Зона	Поз.	Обозначение	Наименование	Кол.	Примечание
				Документация		
11			1.134.1-11.1-00.09.000 СБ	Сборочный чертеж		
			1.134.1-11.1-00.00.000 ТО	Техническое описание		
				Сборочные единицы		
11		1	1.134.1-11.1-00.00.010	Каркас КР1	4	
11		2	00.00.010-03	Каркас КР4	1	
11		3	00.00.030	Каркас КР25	1	
11		4	00.00.020-10	Каркас КР20	1	
11		5	00.00.020-13	Каркас КР23	1	
				Детали		
БЧ		6	1.134.1-11.1-00.09.001	ф5 ВрI С=2480 ГОСТ 6727-80	2	0,76 кг

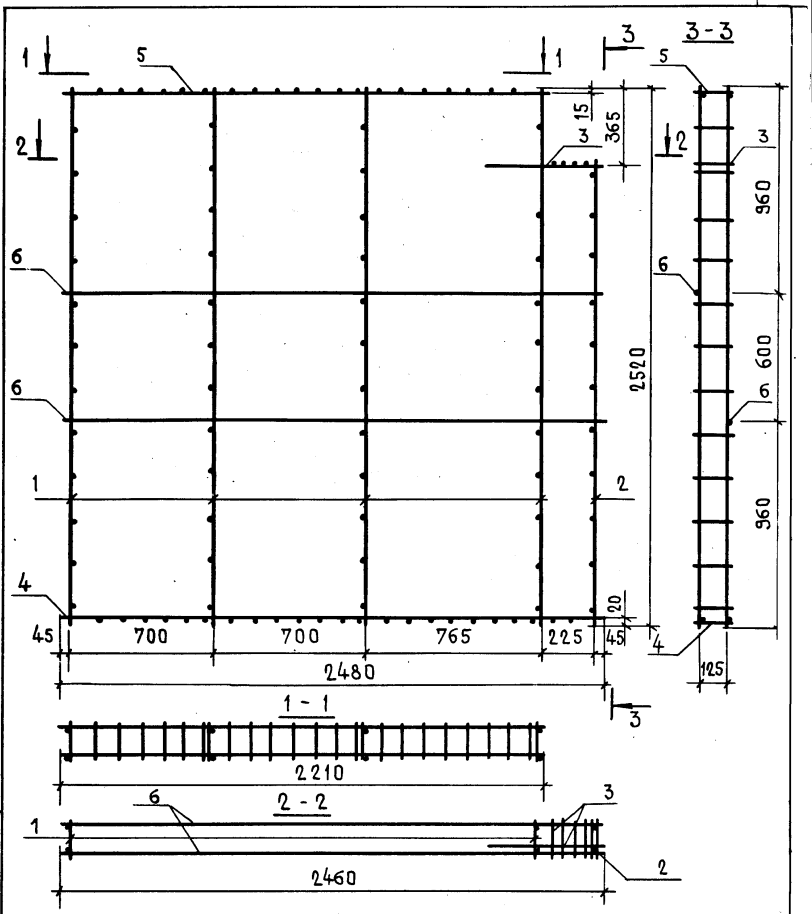

Инв. № подл. | Подпись и дата | Взам. инв. №

Нач. мас. 5	Станишевский	
Н. контр.	Ригер	
Гл. инж. м.	Панков	
Гип	Зыкина	
Ст. инж.	Акимова	
Ст. инж.	Осина	

1.134.1-11.1-00.09.000

Блок арматурный А6 9

Стадия	Лист	Листов
Р	1	1

ЦНИИЭП жилища

Инв. № подл. | Подпись и дата | Взам. инв. №

Нач. мас. 5	Станишевский	
Н. контр.	Ригер	
Гл. инж. м.	Панков	
Гип.	Зыкина	
Ст. инж.	Акимова	
Ст. инж.	Осина	

1.134.1-11.1-00.09.000 СБ

Блок арматурный А6 9 Сборочный чертеж

Стадия	Масса	Масштаб
Р	7,95	1:20
Лист 1	Листов 1	

ЦНИИЭП жилища

Формат	Зона	Поз.	Обозначение	Наименование	Кол.	Примечание
				Документация		
11			1.134.1-11.1-00.10.000СБ	Сборочный чертеж		
			1.134.1-11.1-00.00.000То	Техническое описание		
				Сборочные единицы		
		1	1.134.1-11.1-00.00.010	Каркас КР1	2	
		2	00.00.010-03	Каркас КР4	2	
		3	00.00.030-01	Каркас КР26	2	
		4	00.00.020-02	Каркас КР12	1	
		5	00.00.020	Каркас КР10	1	
				Детали		
		6	1.134.1-11.1-00.10.001	ф5 Вр I ℓ=1160 ГОСТ 6727-80	2	0,36 кг

Нач.	мас.	Станишевский	
Н. контр.		Ригер	
Гл. инж.		Панков	
Гип		Зыкина	
Ст. инж.		Акимова	
Ст. инж.		Осина	

1.134.1-11.1-00.10.00

Блок арматурный АБ10

Стадия	Лист	Листов
Р		1

ЦНИИЭПжилища

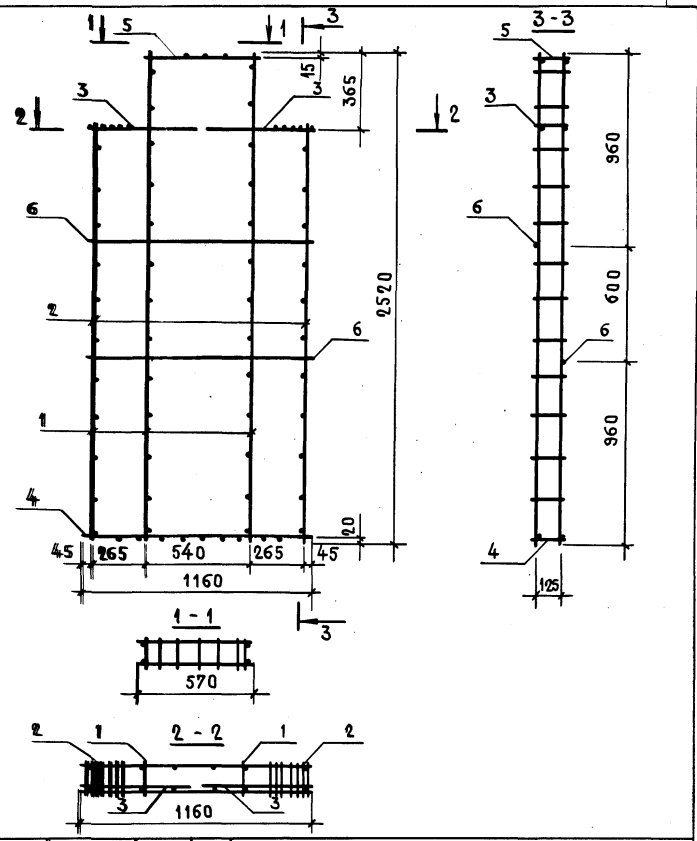

Нач.	мас.	Станишевский	
Н. контр.		Ригер	
Гл. инж.		Панков	
Гип		Зыкина	
Ст. инж.		Акимова	
Ст. инж.		Осина	

1.134.1-11.1-00.10.000СБ

Блок арматурный АБ10
Сборочный чертеж

Стадия	Масса	Масштаб
Р	6,65	1:20
Лист	Листов 1	

ЦНИИЭПжилища

Инв. № подл. | Подпись и дата | Взам. инв. №

Формат	Зона	Поз.	Обозначение	Наименование	Кол.	Примечание
				Документация		
А4			1.134.1-11.1-00.11.000 СБ	Сборочный чертеж		
			1.134.1-11.1-00.00.000ТО	Техническое описание		
				Сборочные единицы		
А1		1	1.134.1-11.1-00.00.010-02	Каркас КР3	4	
А1		2	00.00.020-05	Каркас КР15	1	
А1		3	00.00.040	Каркас КР30	2	
А1		4	00.00.140-01	Сетка С6	2	
А1		5	00.00.150-01	Сетка С9	2	
				Детали		
Б4		6	1.134.1-11.1-00.11.001	ф5 BpI ℓ=200 Гост 6727-80	18	0,55 кг
Б4		7	00.11.001-01	ф5 BpI ℓ=410 Гост 6727-80	40	2,53 кг

Нач. маст.	Станишевский	
Н. контр.	Ригер	
Гл. инж. м.	Панков	
Гип	Зыкина	
Ст. инж.	Акимова	
Ст. инж.	Осина	

1.134.1-11.1-00.11.000

Блок арматурный АБ11

Стадия	Лист	Листов
Р		1

ЦНИИЭП жилища

Инв. № подл. | Подпись и дата | Взам. инв. №

Формат	Зона	Поз.	Обозначение	Наименование	Кол.	Примечание
				Документация		
А2			1.134.1-11.1-00.12.000 СБ	Сборочный чертеж		
			1.134.1-11.1-00.00.000ТО	Техническое описание		
				Сборочные единицы		
А1		1	1.134.1-11.1-00.00.010-01	Каркас КР2	2	
А1		2	00.00.010-02	Каркас КР3	2	
А1		3	00.00.010-04	Каркас КР5	1	
А1		4	00.00.020-07	Каркас КР17	1	
А1		5	00.00.040-01	Каркас КР31	2	
А1		6	00.00.030	Каркас КР25	1	
А1		7	00.140	Сетка С5	1	
А1		8	00.00.150	Сетка С8	1	
				Детали		
Б4		9	1.134.1-11.1-00.12.001	ф5 BpI ℓ=200 Гост 6727-80	18	0,55 кг
Б4		10	00.12.001-01	ф5 BpI ℓ=320 Гост 6727-80	20	0,99 кг
Б4		11	00.12.001-02	ф5 BpI ℓ=800 Гост 6727-80	2	0,25 кг

Нач. маст.	Станишевский	
Н. контр.	Ригер	
Гл. инж. м.	Панков	
Гип	Зыкина	
Ст. инж.	Акимова	
Ст. инж.	Осина	

1.134.1-11.1-00.12.000

Блок арматурный АБ12

Стадия	Лист	Листов
Р		1

ЦНИИЭП жилища

Инв. № подл. | Подпись и дата | Взам. инв. №

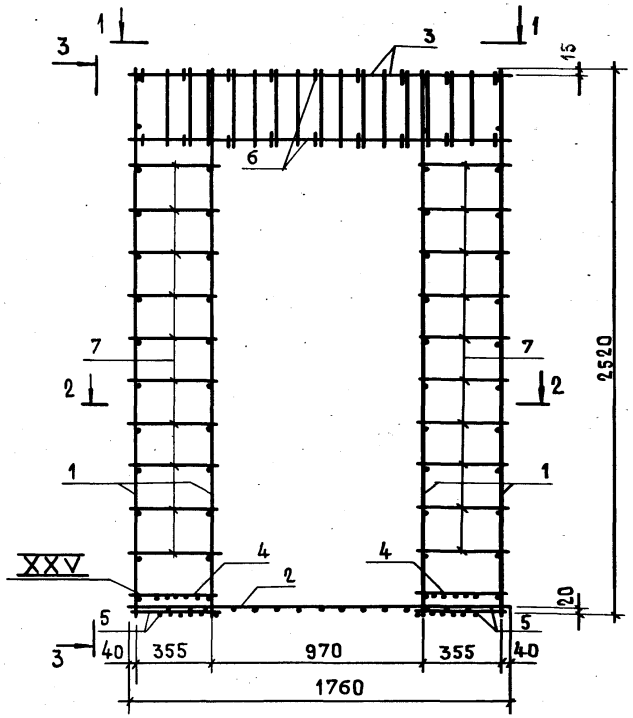

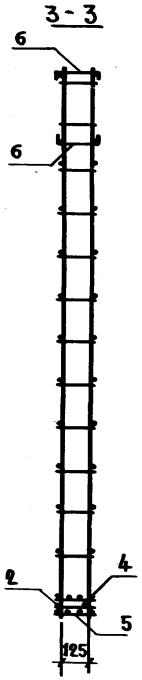

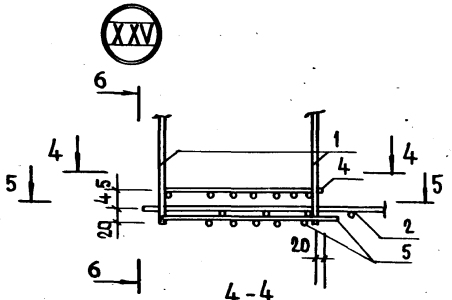

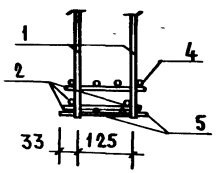

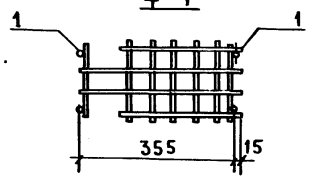

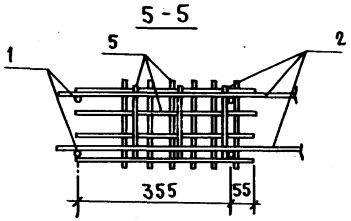

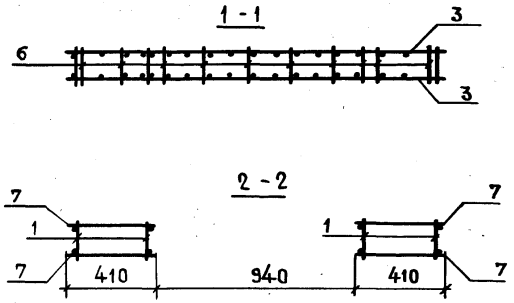

		1.134.1-11.1-00.11.000 СБ	
Нач. маст.	Станишевский	Блок арматурный АБ 11 Сборочный чертеж	Стадия: Р; Масса: 28,06; Масштаб: 1:20
Н. контр.	Ригер		Лист; Листов 1
Гл. инж. м.	Панков		
Гип	Зыкина		ЦНИИЭП жилища
Ст. инж.	Акимова		
Ст. инж.	Осина		

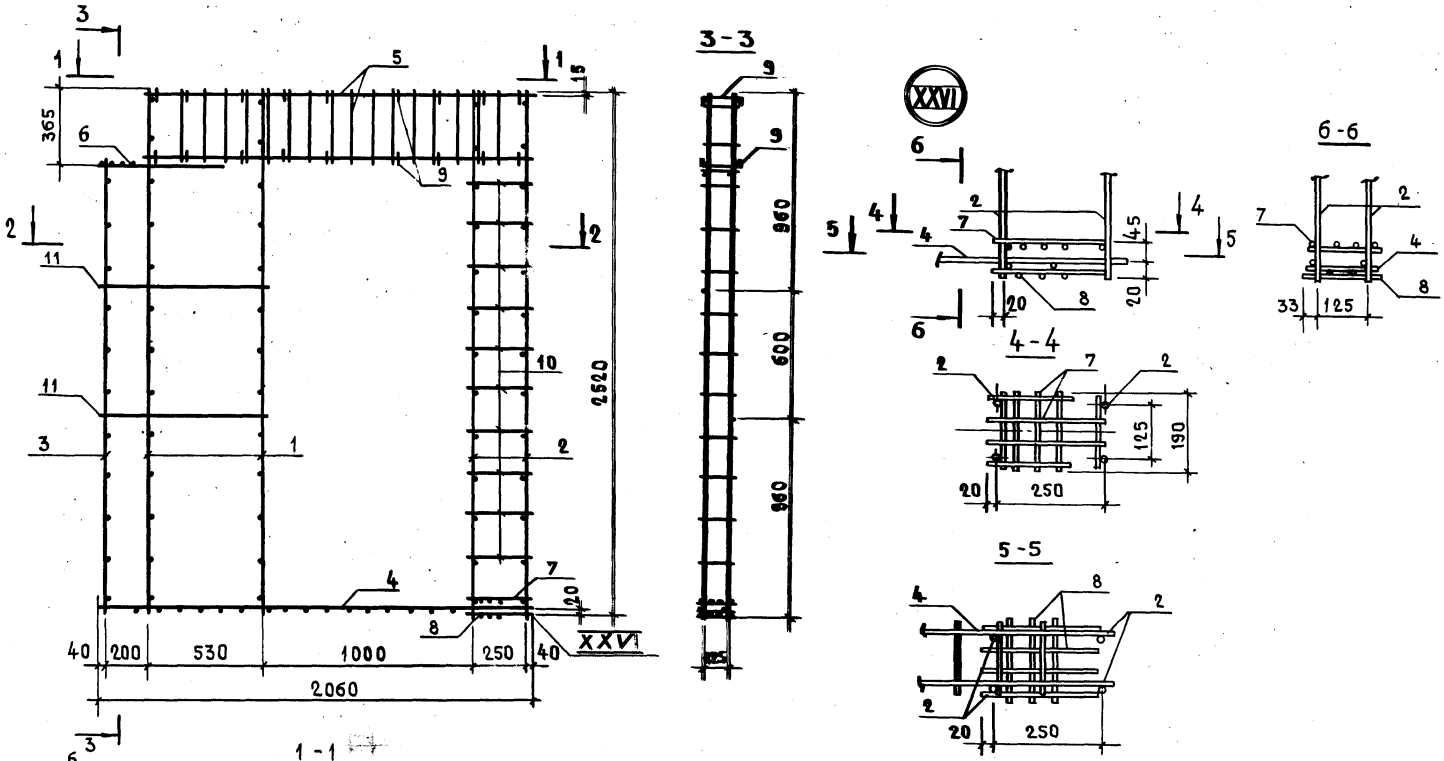

				1.134.1-11.1-00.12.000 СБ			
Вар. мас.	Станиневский			Блок арматурный АБ 12 Сборочный чертеж	Стадия	Масса	Масштаб
Н. контр.	Ригер				Р	25,05	1:20
Д. инж. м.	Панков				Лист	Листов 1	
Гип	Зыкина				ЦНИИЭП жилища		
Ст. инж.	Акимова						
Ст. инж.	Осина						

23880 98

Инв. № подл. | Подп. и дата | Взам. инв. №

Формат	Зона	Позиц	Обозначение	Наименование	Кол.	Примечание
				Документация		
11			1.134.1-11.1-00.13.000 СБ	Сборочный чертеж		
			1.134.1-11.1-00.00.000ТО	Техническое описание		
				Сборочные единицы		
11		1	1.134.1-11.1-00.00.010-01	Каркас КР2	4	
11		2	00.00.020-09	Каркас КР19	1	
11		3	00.00.040-04	Каркас КР34	2	
				Детали		
БЧ		4	1.134.1-11.1-00.13.001	ф5 ВрI ℓ=200 ГОСТ 6727-80	20	0,62 кг
БЧ		5	00.13.001-01	ф5 ВрI ℓ=710 ГОСТ 6727-80	4	0,44 кг

Нач. мас.	Станишевский	
Н. контр.	Ригер	
Гл. инж. п.	Панков	
Гип	Зыкина	
Ст. инж	Акимова	
Ст. инж.	Осина	

1.134.1-11.1-00.13.000

Блок арматурный АБ 13

Стадия	Лист	Листов
Р		1

ЦНИИЭП жилища

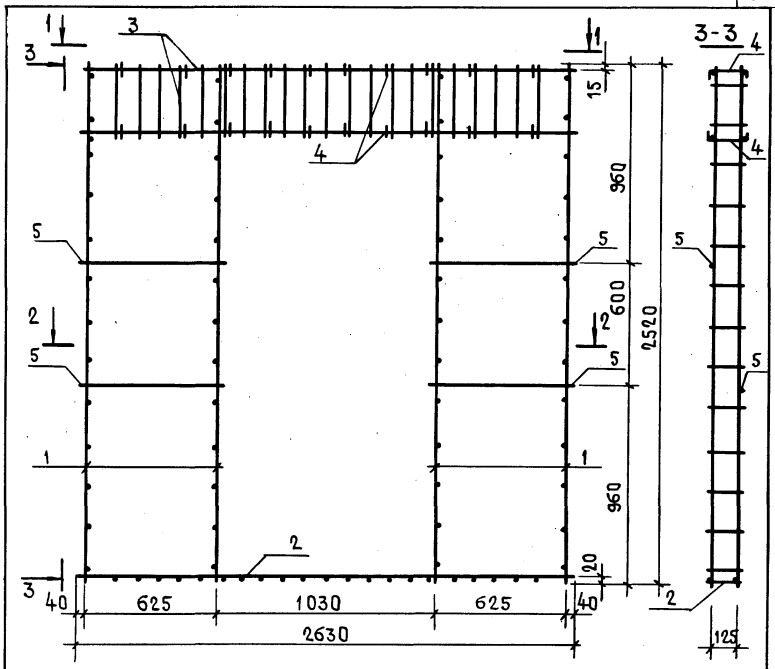

Инв. № подл. | Подпись и дата | Взам. инв. №

Нач. мас.	Станишевский	
Н. контр.	Ригер	
Гл. инж. м.	Панков	
Гип.	Зыкина	
Ст. инж.	Акимова	
Ст. инж.	Осина	

1.134.1-11.1-00.13.000 СБ

Блок арматурный АБ 13 Сборочный чертеж

Стадия	Масса	Масштаб
Р	12,64	1:20
Лист	Листов 1	

ЦНИИЭП жилища

Формат	Зона	Позиц.	Обозначение	Наименование	Кол.	Примечание
				Документация		
11			1.134.1-11.1-00.14.000 СБ	Сборочный чертеж		
			1.134.1-11.1-00.00.000 ТО	Техническое описание		
				Сборочные единицы		
11		1	1.134.1-11.1-00.00.010-01	Каркас КР2	4	
11		2	00.00.010-04	Каркас КР5	1	
11		3	00.00.020-11	Каркас КР21	1	
11		4	00.00.040-03	Каркас КР33	2	
11		5	80.00.030	Каркас КР25	1	
				Детали		
БЧ		6	1.134.1-11.1-00.14.001	ф5 ВрI ℓ=200 ГОСТ 6727-80	22	0,68кг
БЧ		7	00.14.001-01	ф5 ВрI ℓ=770 ГОСТ 6727-80	4	0,47кг

Нач. маст. Станишевский
Н. контр. Ригер
Гл. инж. м. Панков
Гип Зыкина
Ст. инж. Акимова
Ст. инж. Осина

1.134.1-11.1-00.14.000

Блок арматурный АБ 14

Стадия	Лист	Листов
Р		1

ЦНИИЭП жилища

Инв. № подл. | Подпись и дата | Взам. инв. №

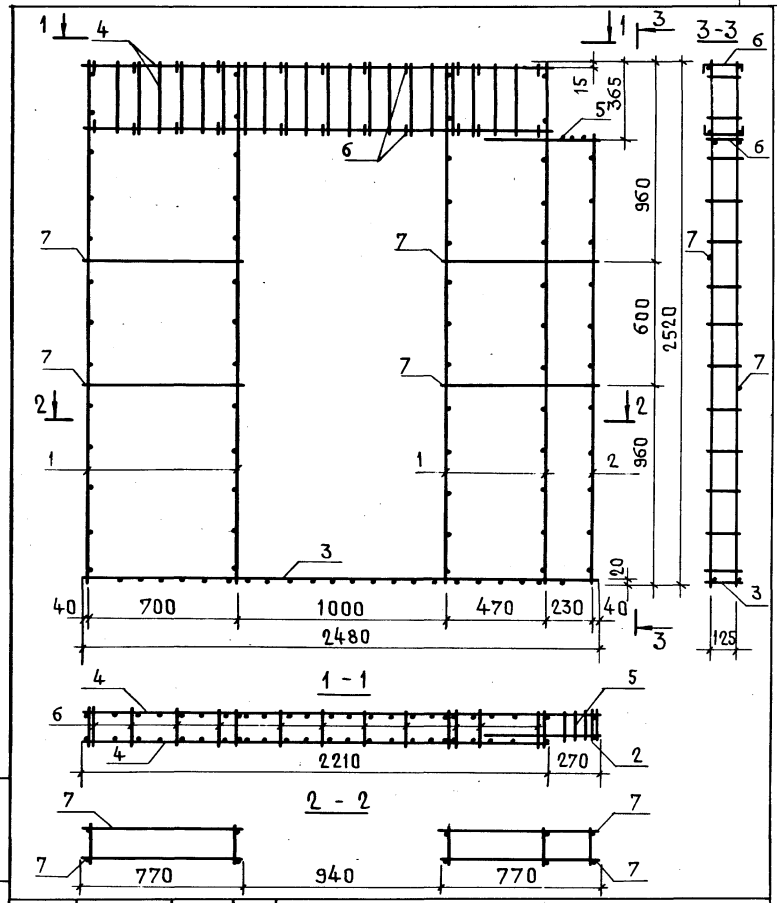

1.134.1-11.1-00.14.000 СБ

Блок арматурный АБ 14 Сборочный чертеж

Стадия	Масса	Масштаб
Р	13,7	1:20
Лист	Листов 1	

Нач. маст. Станишевский
Н. контр. Ригер
Гл. инж. м. Панков
Гип Зыкина
Ст. инж. Акимова
Ст. инж. Осина

ЦНИИЭП жилища

Инв. № подл. | Подпись и дата | Взам. инв. №

Формат	Зона	Поз.	Обозначение	Наименование	Кол.	Примечание
				Документация		
12			1.134.1-11.1-00.15.000 СБ	Сборочный чертеж		
			1.134.1-11.1-00.00.000 То	Техническое описание		
				Сборочные единицы		
11		1	1.134.1-11.1-00.00.010-02	Каркас КР3	2	
11		2	00.00.010-01	Каркас КР2	2	
11		3	00.00.010-04	Каркас КР5	1	
11		4	00.00.020-09	Каркас КР19	1	
11		5	00.00.040-02	Каркас КР32	2	
11		6	00.00.030-01	Каркас КР26	1	
11		7	00.00.140	Сетка С5	1	
11		8	00.00.150	Сетка С8	1	
				Детали		
БЧ		9	1.134.1-11.1-00.15.001	ф5 BpI ℓ=200 Гост 6727-80	20	0,62 кг
БЧ		10	00.15.001-01	ф5 BpI ℓ=320 Гост 6727-80	20	0,99 кг
БЧ		11	00.15.001-02	ф5 BpI ℓ=1100 Гост 6727-80	2	0,34 кг

Нач. мас. 5	Станишевский	
Н. контр.	Ригер	
Гл. инж. м.	Панков	
Гип	Зыкина	
Ст. инж.	Акимова	
Ст. инж.	Осина	

1.134.1-11.1-00.15.000

Блок арматурный АБ 15

Стадия	Лист	Листов
Р		1

ЦНИИЭП жилища

Инв. № подл. | Подпись и дата | Взамен инв. №

Формат	Зона	Поз.	Обозначение	Наименование	Кол.	Примечание
				Документация		
12			1.134.1-11.1-00.16.000 СБ	Сборочный чертеж		
			1.134.1-11.1-00.00.000 То	Техническое описание		
				Сборочные единицы		
11		1	1.134.1-11.1-00.00.010-02	Каркас КР3	2	
11		2	00.00.010-01	Каркас КР2	2	
11		3	00.00.010-04	Каркас КР5	1	
11		4	00.00.020-11	Каркас КР21	1	
11		5	00.00.040-03	Каркас КР33	2	
11		6	00.00.030	Каркас КР25	1	
11		7	00.00.140-02	Сетка С7	1	
11		8	00.00.150-01	Сетка С9	1	
				Детали		
БЧ		9	1.134.1-11.1-00.16.001	ф5 BpI ℓ=200 Гост 6727-80	22	0,68 кг
БЧ		10	00.16.001-01	ф5 BpI ℓ=450 Гост 6727-80	20	1,39 кг
БЧ		11	00.16.001-02	ф5 BpI ℓ=770 Гост 6727-80	2	0,24 кг

Нач. мас. 5	Станишевский	
Н. контр.	Ригер	
Гл. инж. м	Панков	
Гип	Зыкина	
Ст. инж.	Акимова	
Ст. инж.	Осина	

1.134.1-11.1-00.16.000

Блок арматурный АБ 16

Стадия	Лист	Листов
Р		1

ЦНИИЭП жилища

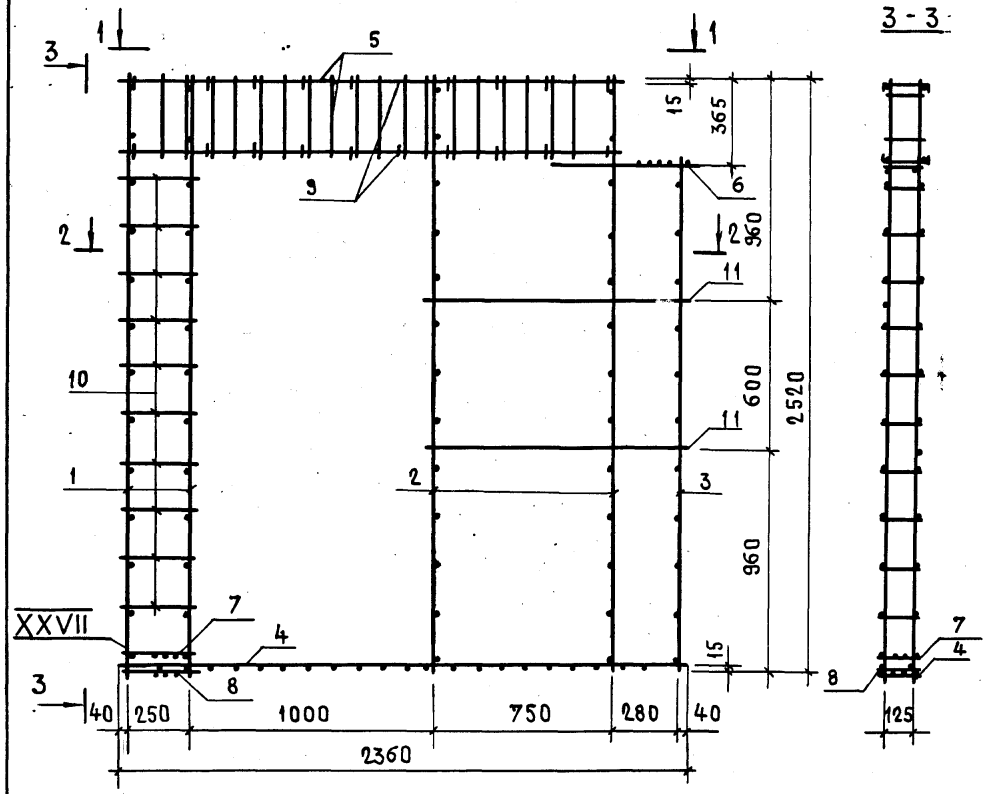

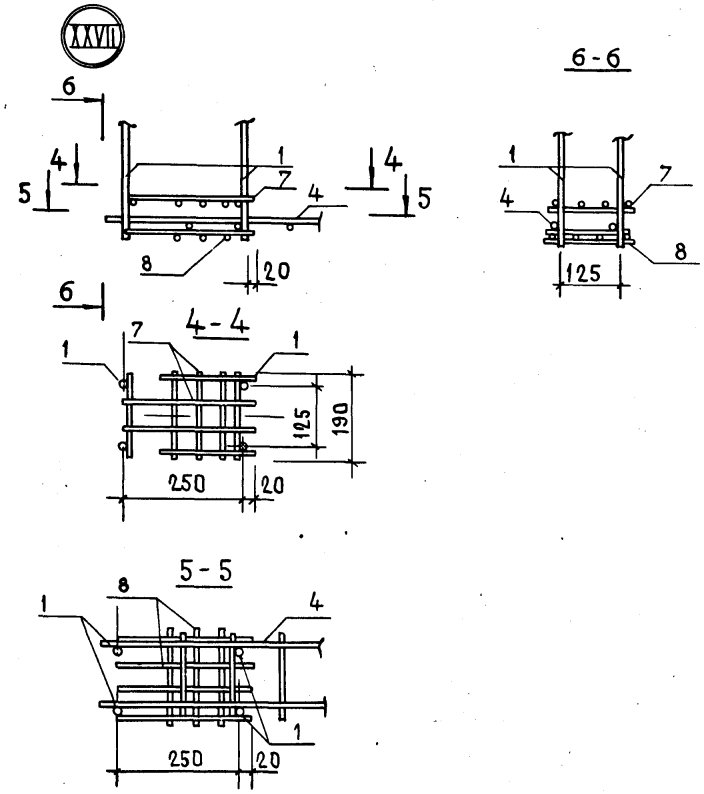

Нач. МАС5	Станишевский		
Н. контр.	Ригер		
Гл. инж. м	Панков		
Гип	Зыкина		
Ст. инж.	Акимова		
Ст. инж.	Осина		

1.134.1-11.1-00.15.000 СБ

Блок арматурный АБ15
Сборочный чертеж

Стадия	Масса	Масштаб
Р	21,5	1:20
Лист	Листов 1	

ЦНИИЭП жилища

Инв. № подл. | Подп. и дата | Взам. инв. №

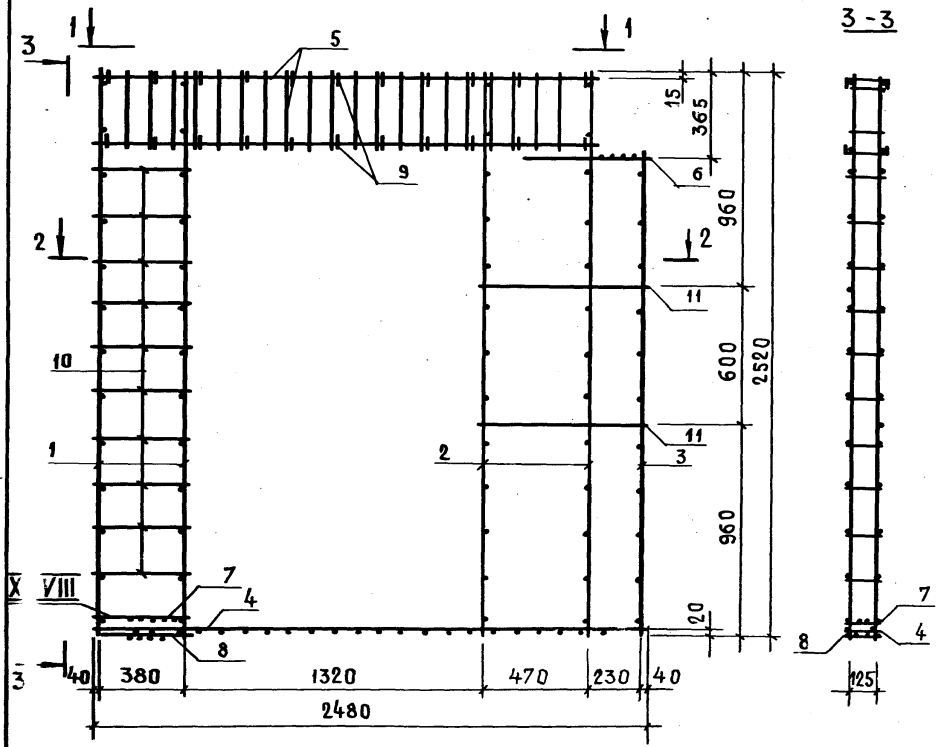

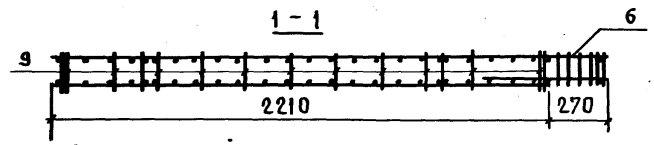

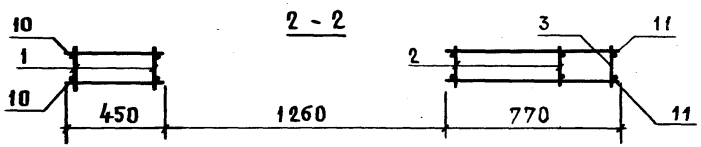

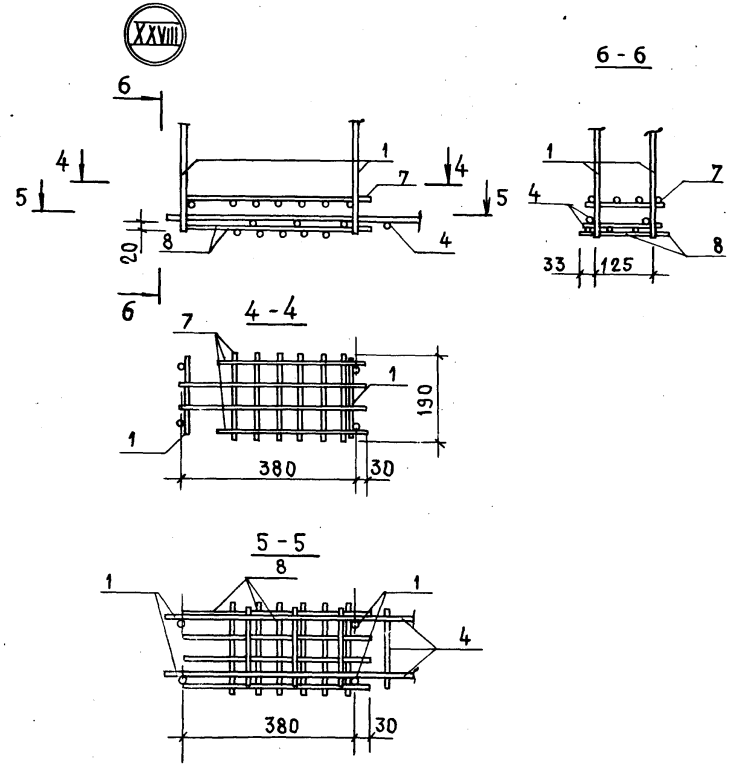

		1.134.1-11.1-00.16.000 СБ	
Нач. мас.	Станишевский	Блок арматурный АБ 16 Сборочный чертеж	Стадия: Р; Масса: 22,54; Масштаб: 1:20
Н. контр.	Ригер		Лист 1; Листов 1
Гл. инж. м	Панков		ЦНИИЭП жилища
Гип	Зыкина		
Ст. инж.	Акимова		
Ст. инж.	Осина		

Формат	Зона	Позиц.	Обозначение	Наименование	кол.	Примечание
				Документация		
11			1.134.1-11.1-00.17.000 СБ	Сборочный чертеж		
			1.134.1-11.1-00.00.000 ТО	Техническое описание		
				Сборочные единицы		
11		1	1.134.1-11.1-00.00.010-05	Каркас КР6	2	
11		2	00.00.020-01	Каркас КР11	2	
				Детали		
БЧ			1.134.1-11.1-00.17.001	ф5 ВрI ℓ=860 ГОСТ 6727-80	2	0,26 кг

Инв.№ подл. | Подпись и дата | Взам.инв.№

Нач.мас.	Станишевский	
Н.контр.	Ригер	
Гл.инж.м.	Панков	
Гип	Зыкина	
Ст.инж.	Акимова	
Ст.инж.	Осина	

1.134.1-11.1-00.17.000

Блок арматурный АБ17

Стадия	Лист	Листов
Р		1

ЦНИИЭП жилища

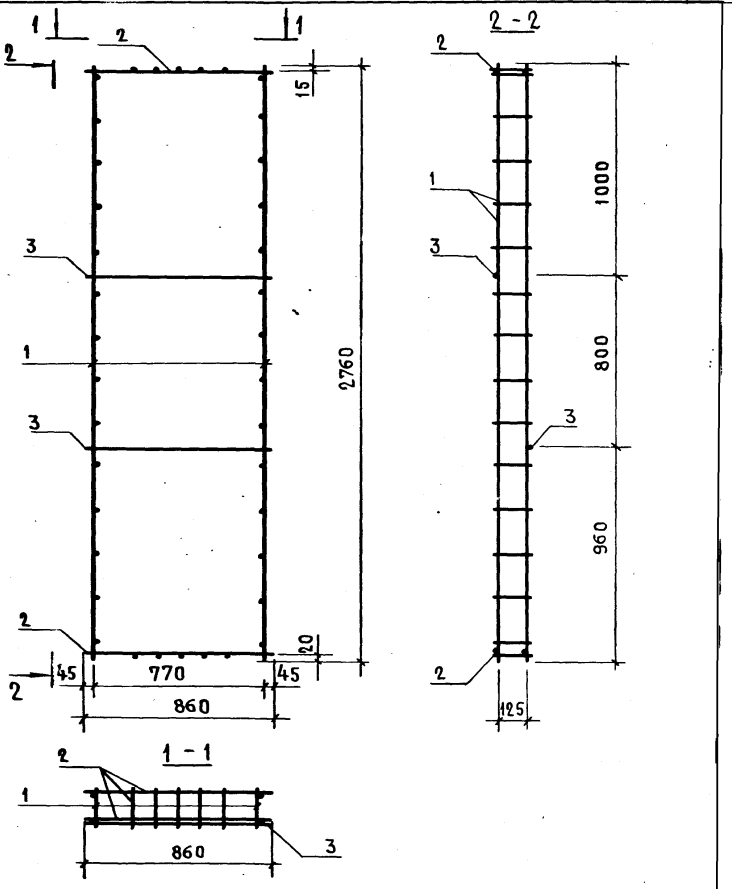

Нач.мас.	Станишевский	
Н.контр.	Ригер	
Гл.инж.м.	Панков	
Гип	Зыкина	
Ст.инж.	Акимова	
Ст.инж.	Осина	

1.134.1-11.1-00.17.000 СБ

Блок арматурный АБ17

Сборочный чертеж

Стадия	Масса	Масштаб
Р	5,8	1:20
Лист	Листов 1	

ЦНИИЭП жилища

Формат	Зона	Позиц.	Обозначение	Наименование	Кол.	Примечание
				Документация		
11			1.134.1-11.1-00.18.000СБ	Сборочный чертеж		
			1.134.1-11.1-00.00.000ТО	Техническое описание		
				Сборочные единицы		
11		1	1.134.1-11.1-00.00.010-05	Каркас КР6	2	
11		2	00.00.010-03	Каркас КР4	1	
11		3	00.00.030-01	Каркас КР26	1	
11		4	00.00.020-01	Каркас КР11	1	
11		5	00.00.020	Каркас КР10	1	
				Детали		
БЧ		6	1.134.1-11.1-00.18.001	ф5ВрI L=860 ГОСТ 6727-80	2	0,26

Нач.мас.	Станишевский	
Н.контр.	Ригер	
Гл.инж.м.	Панков	
Гип	Зыкина	
Ст.инж.	Акимова	
Ст.инж.	Осина	

1.134.1-11.1-00.18.000

Блок арматурный АБ18

Стадия	Лист	Листов
Р		1

ЦНИИЭП жилища

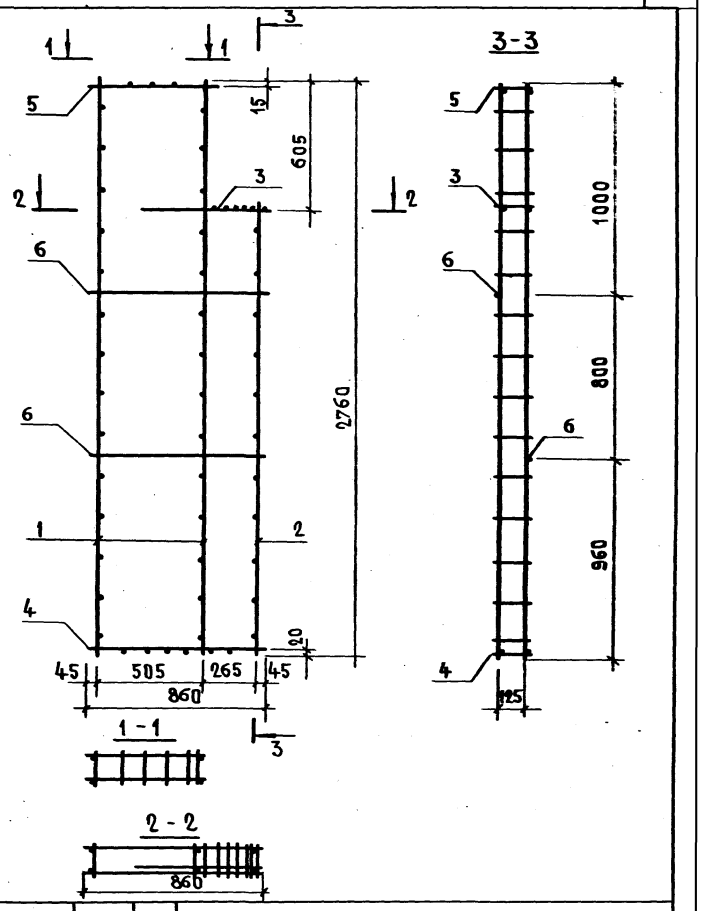

Инв.№ подл. | Подпись и дата | Взамен.инв.№

1.134.1-11.1-00.18.000СБ

Блок арматурный АБ18 Сборочный чертеж

Нач.мас.	Станишевский	
Н.контр.	Ригер	
Гл.инж.м	Панков	
Гип	Зыкина	
Ст.инж.	Акимова	
Ст.инж.	Осина	

Стадия	Масса	Масштаб
Р	6,78	1:20
Лист	Листов 1	

ЦНИИЭП жилища

Формат	Зона	Позиц.	Обозначение	Наименование	Кол.	Примечание
				Документация		
11			1.134.1-11.1-00.19.000 СБ	Сборочный чертеж		
			1.134.1-11.1-00.00.000 ТО	Техническое описание		
				Сборочные единицы		
11		1	1.134.1-11.1-00.00.010-05	Каркас КР6	3	
11		2	00.00.020-03	Каркас КР13	2	
				Детали		
БЧ		3	1.134.1-11.1-00.19.001	ф5 ВрI L=1460 ГОСТ 6727-80	2	0,45кг

Взам. инв. № | Подпись и дата | Инв. № подл.

Нач. маст.	Станишевский		
Н. контр.	Ригер		
Гл. инж. м.	Панков		
Гип	Зыкина		
Ст. инж.	Акимова		
Ст. инж.	Осина		

1.134.1-11.1-00.19.000

Блок арматурный АБ 19

Стадия	Лист	Листов
Р		1

ЦНИИЭП жилища

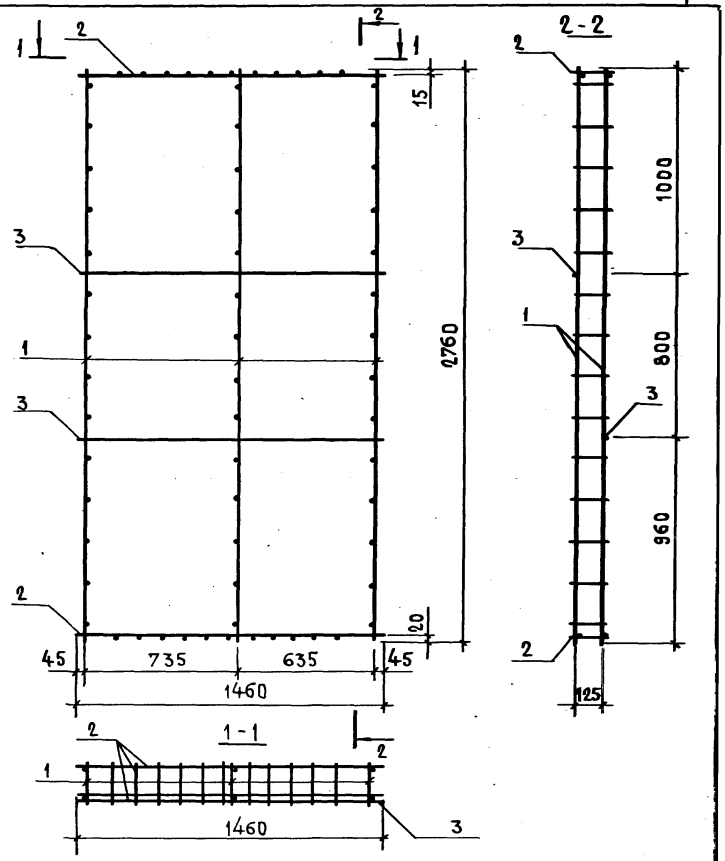

Взам. инв. № | Подпись и дата | Инв. № подл.

Нач. маст.	Станишевский		
Н. контр.	Ригер		
Гл. инж. м.	Панков		
Гип	Зыкина		
Ст. инж.	Акимова		
Ст. инж.	Осина		

1.134.1-11.1-00.19.000 СБ

Блок арматурный АБ 19 Сборочный чертеж

Стадия	Масса	Масштаб
Р	8,98	1:20
Лист	Листов 1	

ЦНИИЭП жилища

Формат	Зона	Позиц.	Обозначение	Наименование	Кол.	Примечание
				Документация		
11			1.134.1-11.1-00.20.000 СБ	Сборочный чертеж		
			1.134.1-11.1-00.00.000 ТО	Техническое описание		
				Сборочные единицы		
11		1	1.134.1-11.1-00.00.010-05	Каркас КР6	3	
11		2	00.00.020-04	Каркас КР14	2	
				Детали		
БЧ		3	1.134.1-11.1-00.20.001	ф5 ВрI ℓ=1760 ГОСТ 6727-87	2	0,54 кг

Нач. мас.	Станишевский	
Н. контр.	Ригер	
Гл. инж. м.	Панков	
Гип	Зыкина	
Ст. инж.	Акимова	
Ст. инж.	Осина	

1.134.1-11.1-00.20.000

Блок арматурный АБ 20

Стадия	Лист	Листов
Р		1

ЦНИИЭП жилища

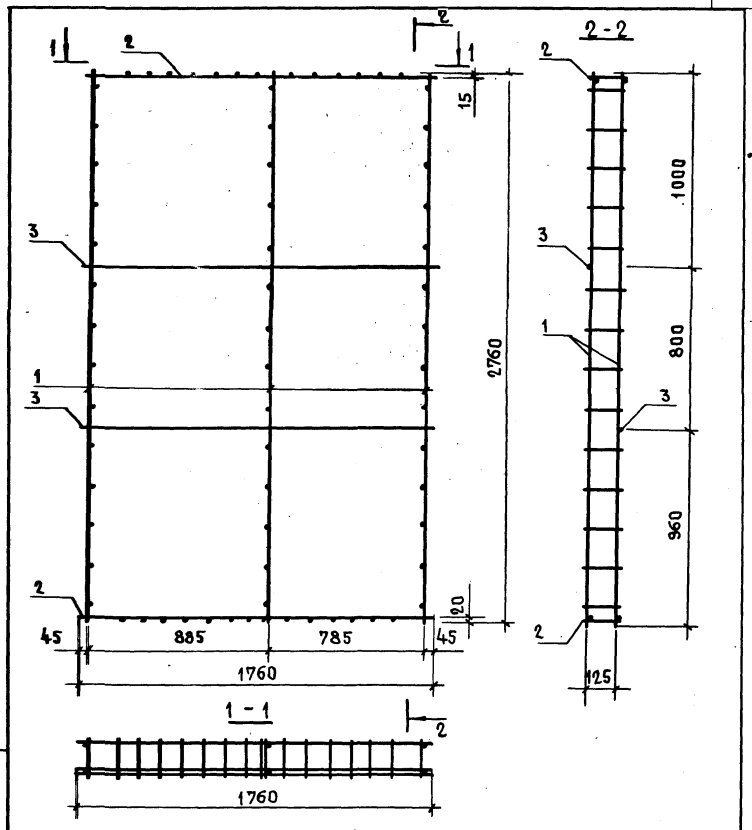

Инв. № подл. | Подпись и дата | Взам. инв. №

Нач. мас.	Станишевский	
Н. контр.	Ригер	
Гл. инж. м.	Панков	
Гип	Зыкина	
Ст. инж.	Акимова	
Ст. инж.	Осина	

1.134.1-11.1-00.20.000 СБ

Блок арматурный АБ 20 Сборочный чертеж

Стадия	Масса	Масштаб
Р	9,35	1:20
Лист	Листов 1	

ЦНИИЭП жилища

Формат	Зона	Позиц	Обозначение	Наименование		Примечание
				Документация		
11			1.134.1-11.1-00.21.000 СБ	Сборочный чертеж		
			1.134.1-11.1-00.00.000 ТО	Техническое описание		
				Сборочные единицы		
11		1	1.134.1-11.1-00.00.010-05	Каркас КР6	4	
11		2	00.00.020-08	Каркас КР18	2	
				Детали		
БЧ		3	1.134.1-11.1-00.21.001	ф5 ВрI L=2360 ГОСТ 6727-80	2	0,73 кг

Инв. № подл. | Подпись и дата | Взам. инв. №

Нач. мас.	Станишевский	
Н. контр.	Ригер	
Гл. инж. м.	Панков	
Гип	Зыкина	
Ст. инж.	Акимова	
Ст. инж.	Осина	

1.134.1-11.1-00.21.000

Блок арматурный АБ 21

Стадия	Лист	Листов
Р		1

ЦНИИЭП жилища

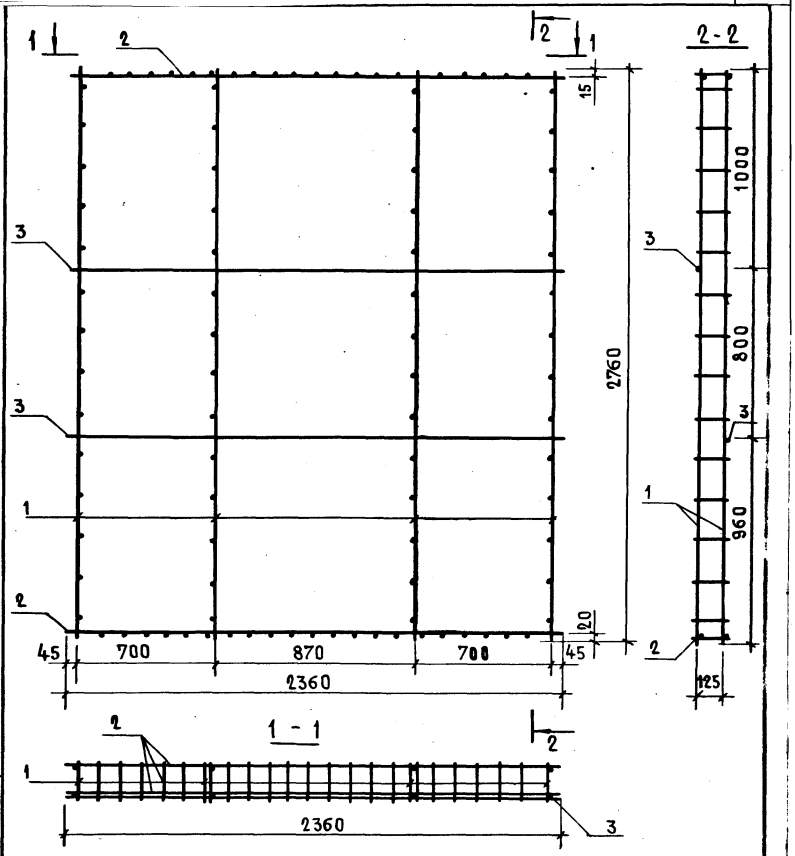

Инв. № подл. | Подпись и дата | Взам. инв. №

Нач. мас.	Станишевский	
Н. контр.	Ригер	
Гл. инж. м.	Панков	
Гип	Зыкина	
Ст. инж.	Акимова	
Ст. инж	Осина	

1.134.1-11.1-00.21.000 СБ

Блок арматурный АБ 21
Сборочный чертеж

Стадия	Масса	Масштаб
Р	12,51	1:20
Лист	Листов 1	

ЦНИИЭП жилища

Формат	Зона	Поз.	Обозначение	Наименование	Кол.	Примечание
				Документация		
11			1.134.1-11.1-00.22.000 СБ	Сборочный чертеж		
			1.134.1-11.1-00.00.000ТО	Техническое описание		
				Сборочные единицы		
11		1	1.134.1-11.1-00.00.010-06	Каркас КР7	3	
11		2	00.00.020-02	Каркас КР12	2	
11		3	00.00.080	Каркас КР43	1	
11		4	00.00.120	Сетка С1	1	
				Детали		
БЧ		5	1.134.1-11.1-00.22.001	ф5 ВрI ℓ=1160 ГОСТ 6727-80	2	0,36 кг

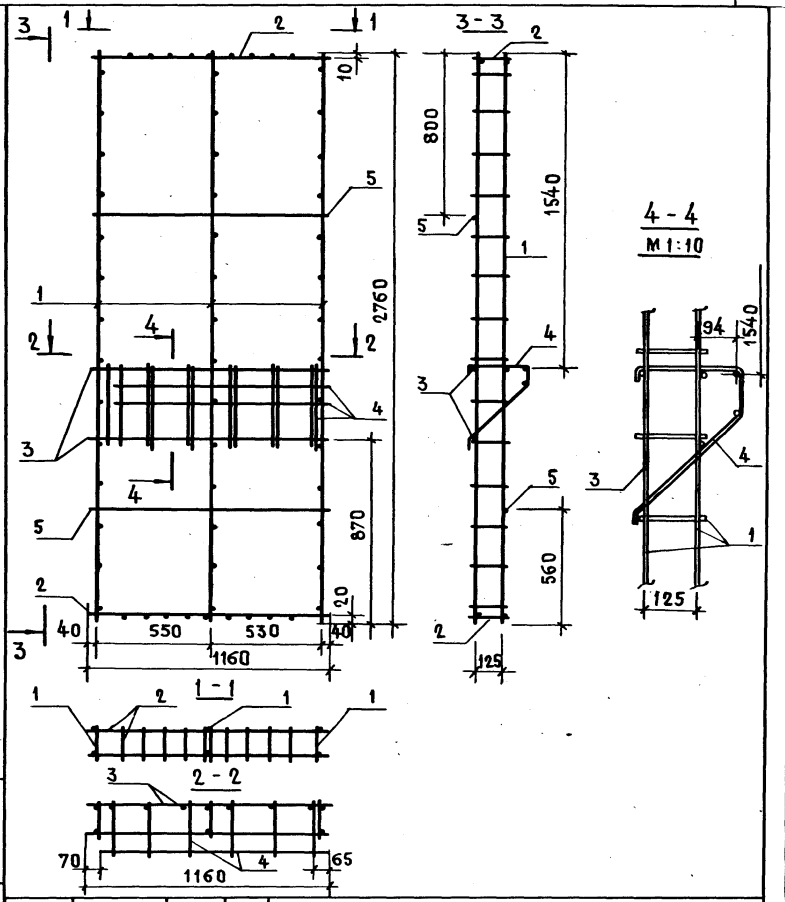

Нач. мас.	Станишевский		
Н. контр.	Ригер		
Гл. инж. м	Панков		
Гип	Зыкина		
Ст. инж.	Акимова		
Ст. инж.	Осина		

1.134.1-11.1-00.22.000

Блок арматурный АБ22

Стадия	Лист	Листов
Р		1

ЦНИИЭП жилища

Инв. № подл. | Подп. и дата | Взам. инв. №

1.134.1-11.1-00.22.000 СБ

Блок арматурный АБ 22 Сборочный чертеж

Стадия	Масса	Масштаб
Р	16,26	1:20
Лист	Листов 1	

ЦНИИЭП жилища

Формат	Зона	Поз.	Обозначение	Наименование	Кол.	Примечание
				Документация		
11			1.134.1-11.1-00.26.000 СБ	Сборочный чертеж		
			1.134.1-11.1-00.00.000ТО	Техническое описание		
				Сборочные единицы		
11		1	1.134.1-11.1-00.00.010-06	Каркас КР7	3	
11		2	00.00.020-02	Каркас КР12	2	
11		3	00.00.080	Каркас КР43	1	
11		4	00.00.120-01	Сетка С1А	1	
				Детали		
БЧ		5	1.134.1-11.1-00.23.001	ф 5 Вр I ℓ=1160 ГОСТ 6727-80	2	0,36 кг

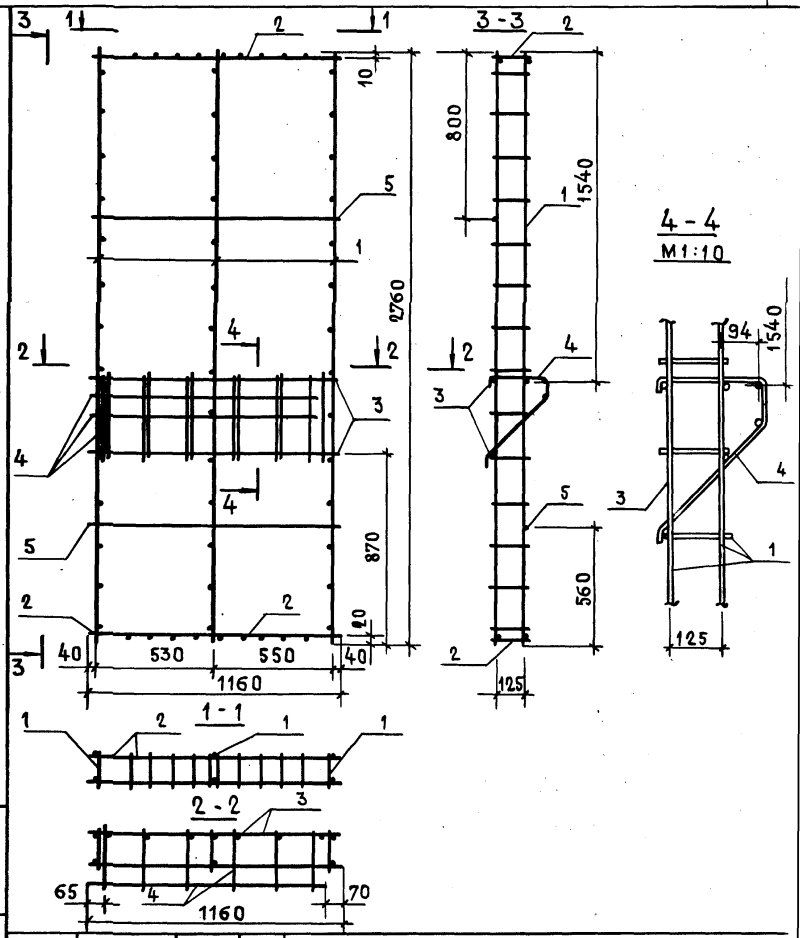

Нач. мас. 5	Станишевский	
Н. контр.	Ригер	
Гл. инж. м	Панков	
Гип	Зыкина	
Ст. инж.	Акимова	
Ст. инж.	Осина	

1.134.1-11.1-00.23.000

Блок арматурный АБ 23

Стадия	Лист	Листов
Р		1

ЦНИИЭП жилища

Нач. мас. 5	Станишевский	
Н. контр.	Ригер	
Гл. инж. м	Панков	
Гип	Зыкина	
Ст. инж.	Акимова	
Ст. инж.	Осина	

1.134.1-11.1-00.23.000 СБ

Блок арматурный. АБ 23 Сборочный чертеж

Стадия	Масса	Масштаб
Р	16,26	1:20
Лист	Листов 1	

ЦНИИЭП жилища

Инв. № подл. | Подп. и дата | Взам. инв. №

Формат	Зона	Позиц.	Обозначение	Наименование	Кол.	Примечание
				Документация		
А2			1.134.1-11.1-00.24.000СБ	Сборочный чертеж		
			1.134.1-11.1-00.00.000ТО	Техническое описание		
				Сборочные единицы		
А1		1	1.134.1-11.1-00.00.010-06	Каркас КР7	3	
А1		2	00.00.020-06	Каркас КР16	2	
1		3	00.00.080-01	Каркас КР44	1	
1		4	00.00.130	Сетка С2	1	
				Детали		
Б4		5	1.134.1-11.1-00.24.001	ф5 BpI L=2060 ГОСТ 6727-80	2	0,63 кг

Нач. маст.	Станишевский	
Н. контр.	Ригер	
Гл. инж. м	Панков	
Гип	Зыкина	
Ст. инж.	Акимова	
Ст. инж	Осина	

1.134.1-11.1-00.24.000

Блок арматурный АБ 24

Стадия	Лист	Листов
Р		1

ЦНИИЭП жилища

Инв. № подл. | Подпись и дата | Взам. инв. №

Формат	Зона	Позиц.	Обозначение	Наименование	Кол.	Примечание
				Документация		
А2			1.134.1-11-1-00.25.000 СБ	Сборочный чертеж		
			1.134.1-11.1-00.00.000ТО	Техническое описание		
				Сборочные единицы		
А1		1	1.134.1-11.1-00.00.010-06	Каркас КР7	3	
А1		2	00.00.020-06	Каркас КР16	2	
1		3	00.00.080-01	Каркас КР44	1	
1		4	00.00.130	Сетка С2	1	
				Детали		
Б4		5	1.134.1-11.1-00.25.001	ф5 BpI L=2060 ГОСТ 6727-80	2	0,63 кг

Нач. маст.	Станишевский	
Н. контр.	Ригер	
Гл. инж. м	Панков	
Гип	Зыкина	
Ст. инж.	Акимова	
Ст. инж	Осина	

1.134.1-11.1-00.25.000

Блок арматурный АБ 25

Стадия	Лист	Листов
Р		1

ЦНИИЭП жилища

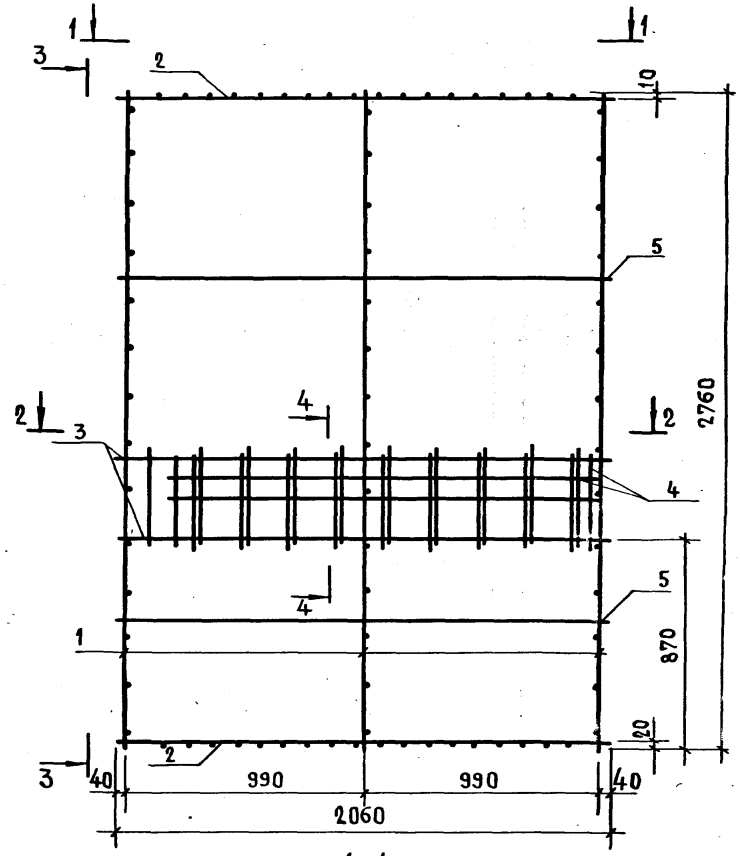

1 - 1

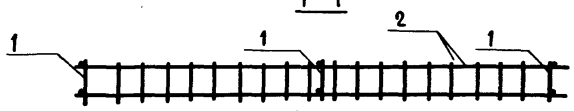

2 - 2

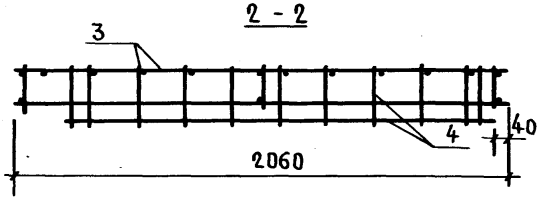

3 - 3

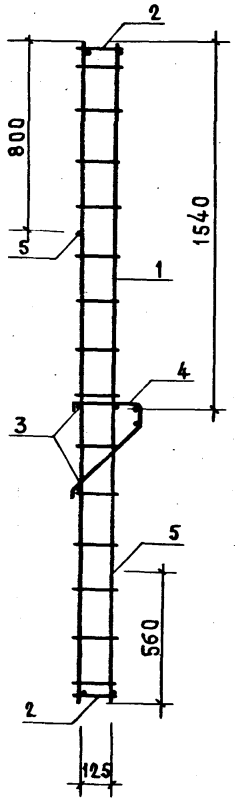

4 - 4

М1: 10

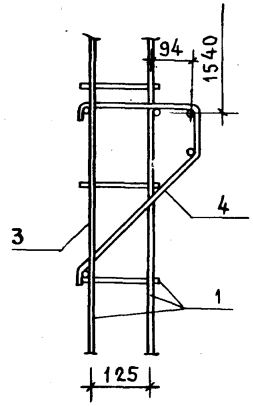

Нач.мас.	Станишевский		
Н.контр.	Ригер		
Гл.инж.м	Панков		
Гип	Зыкина		
Ст.инж.	Акимова		
Ст.инж.	Осина		

1.134.1-11.1-00.24.000 СБ

Блок арматурный АБ 24

Сборочный чертеж

Стадия	Масса	Масштаб
Р	19,46	1:20
Лист	Листов 1	

ЦНИИЭП жилища

Инв.№ подл. | Подп. и дата | Взам. инв.№

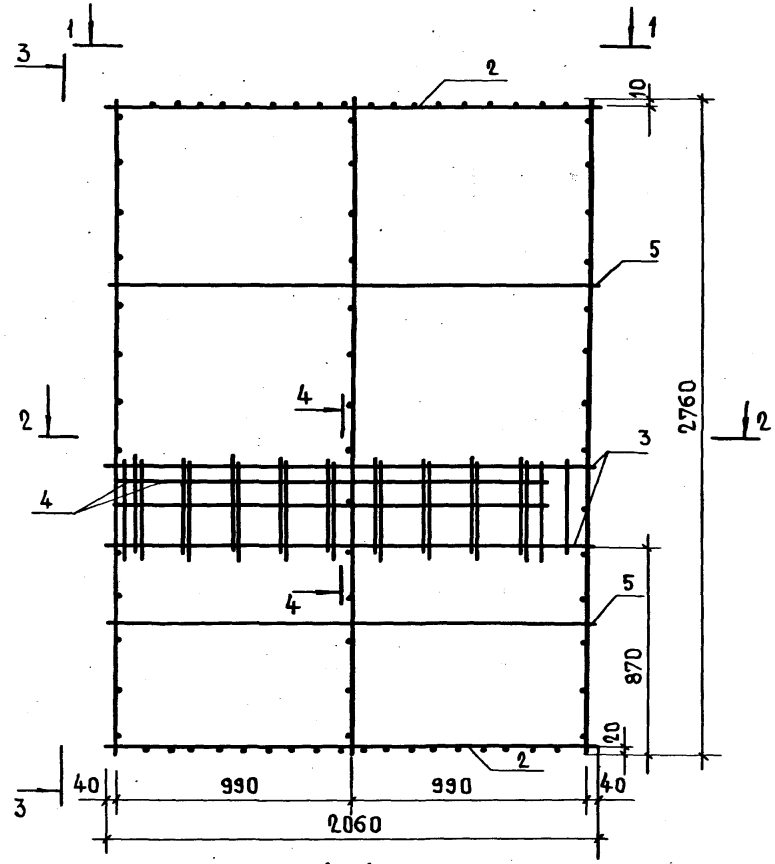

1 - 1

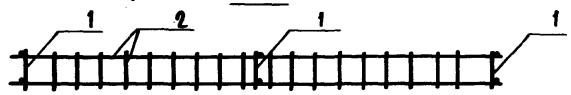

2 - 2

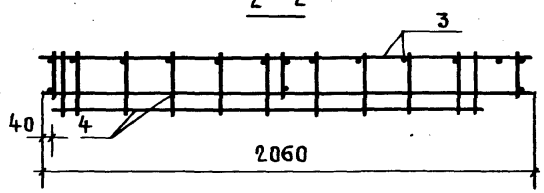

3 - 3

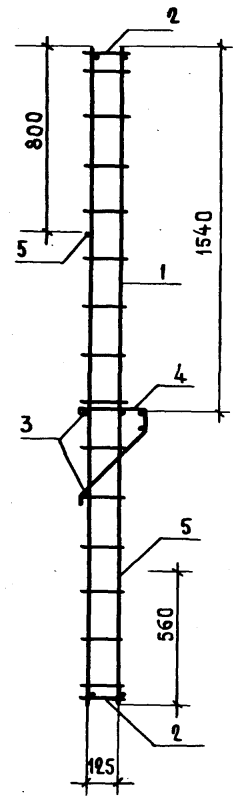

4 - 4

М 1:10

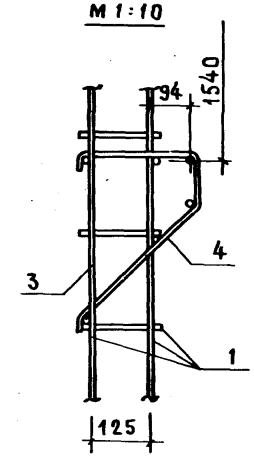

		1.134.1-11.1-00.25.000 СБ	
Нач. мас.	Станишевский	Блок арматурный АБ 25. Сборочный чертеж	Стадия: Р; Масса: 19,46; Масштаб: 1:20
Н. контр.	Ригер		Лист; Листов 1
Гл. инж. м	Панков		ЦНИИЭП жилища
Гип	Зыкина		
Ст. инж.	Акимова		
Ст. инж.	Осина		

Формат	Зона	Поз.	Обозначение	Наименование	Кол	Примечание
				Документация		
А2			1.134.1-11.1-00.26.000СБ	Сборочный чертеж		
			1.134.1-11.1-00.00.000ТО	Техническое описание		
				Сборочные единицы		
11		1	1.134.1-11.1-00.00.010	Каркас КР1	1	
11		2	00.00.010-06	Каркас КР7	4	
11		3	00.00.020-12	Каркас КР22	1	
11		4	00.00.050	Каркас КР40	1	
11		5	00.00.060	Каркас КР41	1	
11		6	00.00.130	Сетка С2	1	
				Детали		
БЧ		7	1.134.1-11.1-00.26.001	ф5 ВрI L=815 ГОСТ 6727-80	2	0,25 кг
БЧ		8	-01	ф5 ВрI L=885 ГОСТ 6727-80	2	0,27 кг
БЧ		9	-02	ф5 ВрI L=250 ГОСТ 6727-80	2	0,08 кг
БЧ		10	-03	ф5 ВрI L=200 ГОСТ 6727-80	26	0,80 кг

Инв. № подл. | Подпись и дата

Нач. маст.	Станишевский	
Н. контр.	Ригер	
Гл. инж. м	Панков	
Гип	Зыкина	
Ст. инж	Акимова	
Ст. инж	Осина	

1.134.1-11.1-00.26.000 СБ

Блок арматурный АБ 26

Стадия	Лист	Листов
Р		1

ЦНИИЭП жилища

Формат	Зона	Поз.	Обозначение	Наименование	Кол	Примечание
				Документация		
А2			1.134.1-11.1-00.27.000СБ	Сборочный чертеж		
			1.134.1-11.1-00.00.000ТО	Техническое описание		
				Сборочные единицы		
11		1	1.134.1-11.1-00.00.010	Каркас КР1	1	
11		2	00.00.010-06	Каркас КР7	4	
11		3	00.00.020-12	Каркас КР22	1	
11		4	00.00.050	Каркас КР40	1	
11		5	00.00.060	Карка КР41	1	
11		6	00.00.130	Сетка С2	1	
				Детали		
БЧ		7	1.134.1-11.1-00.27.001	ф5 ВрI L=815 ГОСТ 6727-80	2	0,25 кг
БЧ		8	-01	ф5 ВрI L=885 ГОСТ 6727-80	2	0,27 кг
БЧ		9	-02	ф5 ВрI L=250 ГОСТ 6727-80	2	0,08 кг
БЧ		10	-03	ф5 ВрI L=200 ГОСТ 6727-80	26	0,80 кг

Инв. № подл. | Подпись и дата

Нач. маст.	Станишевский	
Н. контр.	Ригер	
Гл. инж. м	Панков	
Гип	Зыкина	
Ст. инж	Акимова	
Ст. инж.	Осина	

1.134.1-11.1-00.27.000 СБ

Блок арматурный АБ 27.

Стадия	Лист	Листов
Р		1

ЦНИИЭП жилища

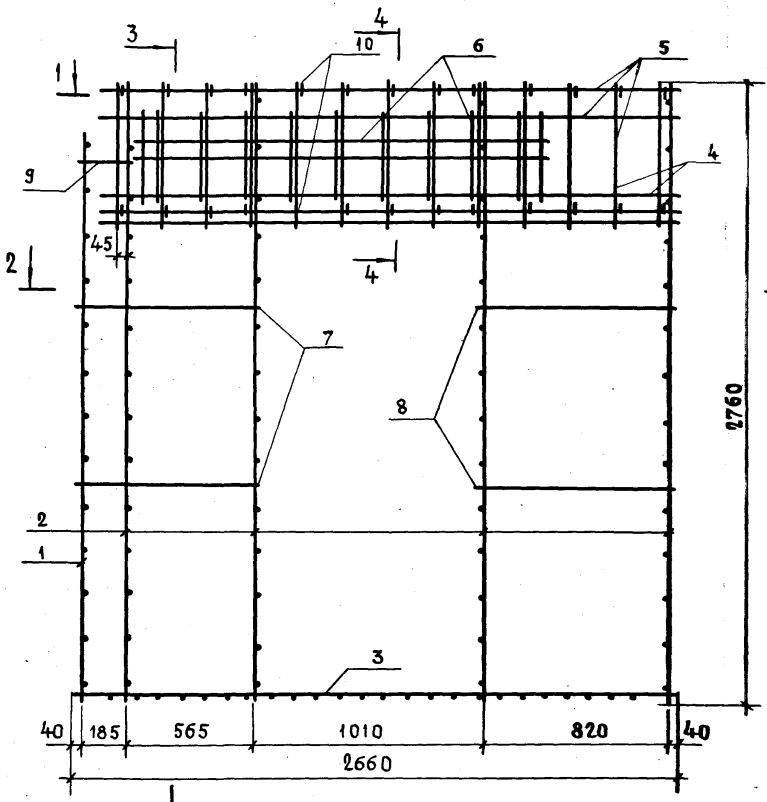

1 - 1

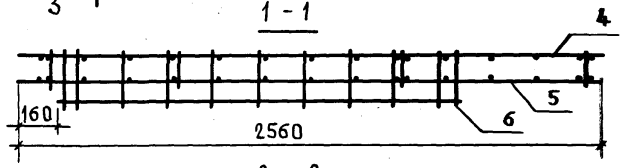

2 - 2

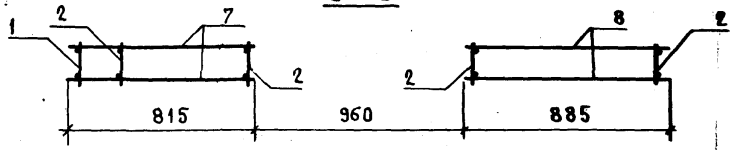

3 - 3

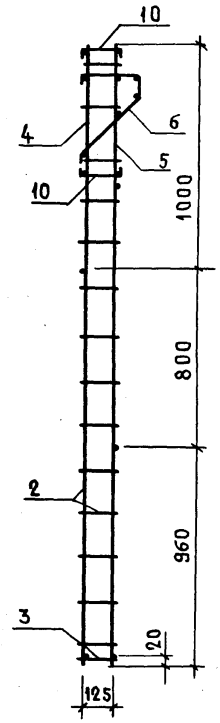

4 - 4

М 1:10

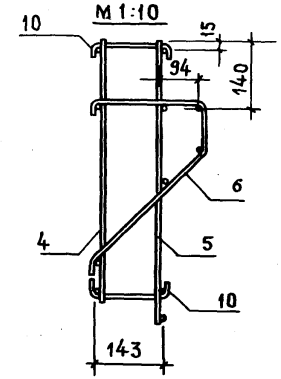

Нач. маст.	Станишевский		
Н. контр.	Ригер		
Д. инж. п	Панков		
Гип	Зыкина		
Ст. инж.	Акимова		
Ст. инж.	Осина		

1.134.1-11.1-00.26.000СБ

Блок арматурный АБ 26 Сборочный чертеж

Стадия	Масса	Масштаб
Р	31,77	1:20
Лист	Листов 1	

ЦНИИЭП жилища

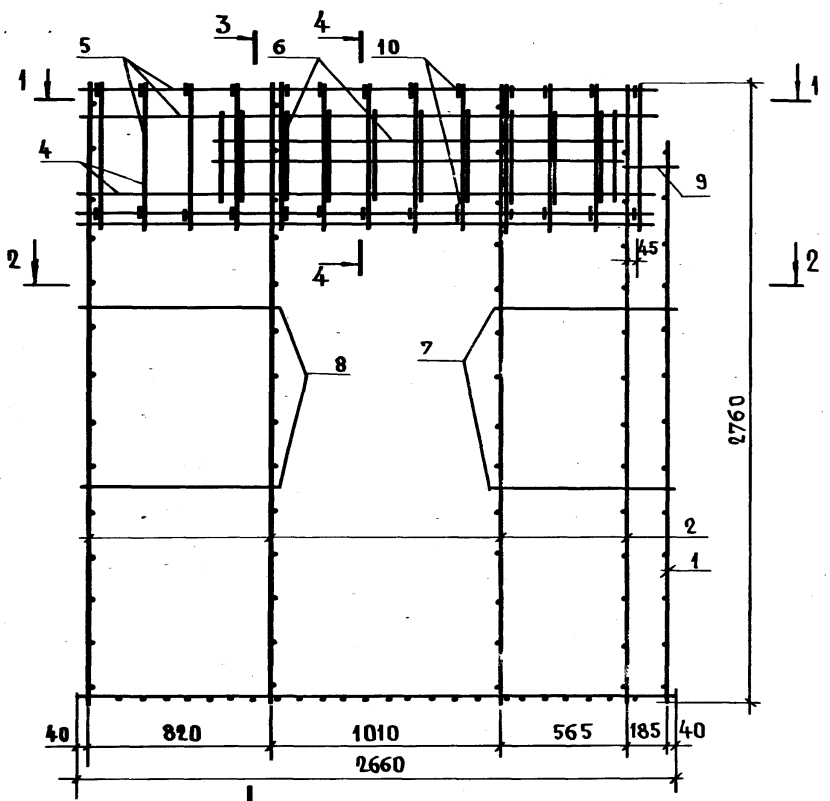

3 - 3

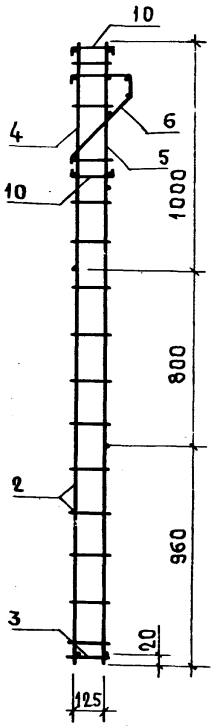

4 - 4

М1:10

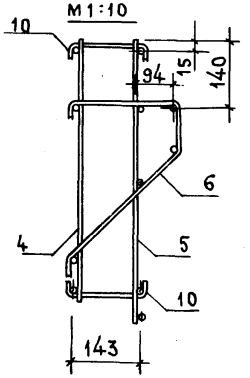

3

1 - 1

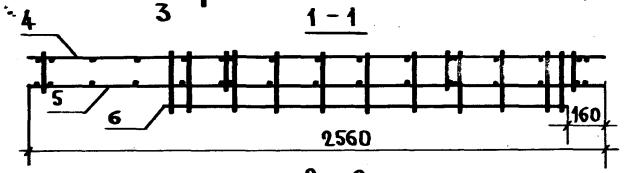

2 - 2

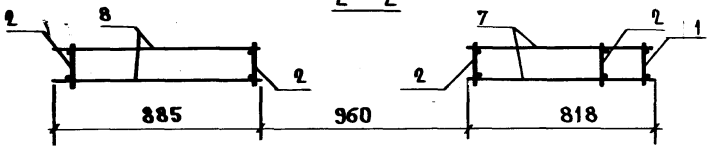

Нач. мас.5	Станишевский		
Н.контр.	Ригер		
Гл.инж.м.	Панков		
Гип	Зыкина		
Ст.инж.	Акимова		
Ст.инж.	Осина		

1.134.1-11.1-00.27.000 СБ

Блок арматурный АБ 27
Сборочный чертеж

Стадия	Масса	Масшта.
Р	31,77	1:20
Лист	Листов 1	

ЦНИИЭП жилища

Инв. № подл. | Подп. и дата | Взам. инв. №

Формат	Зона	Поз.	Обозначение	Наименование		Примечание
				Документация		
12			1.134.1-11.1-00.28.000 СБ	Сборочный чертеж		
			1.134.1-11.1-00.00.000 ТО	Техническое описание		
				Сборочные единицы		
11		1	1.134.1-11.1-00.00.010	Каркас КР1	1	
11		2	00.00.010-06	Каркас КР7	4	
11		3	00.00.020-12	Каркас КР22	1	
11		4	00.00.050	Каркас КР40	1	
11		5	00.00.070	Каркас КР42	1	
11		6	00.00.130	Сетка С2	1	
				Детали		
БЧ		7	1.134.1-11.1-00.28.001	ф5 BpI L=530 ГОСТ 6727-80	2	0,16 кг
БЧ		8	-01	ф5 BpI L=885 ГОСТ 6727-80	2	0,27 кг
БЧ		9	-02	ф5 BpI L=250 ГОСТ 6727-80	2	0,08 кг
БЧ		10	-03	ф5 BpI L=200 ГОСТ 6727-80	26	0,80 кг

Нач. маст.	Станишевский	
Н. контр.	Ригер	
Гл. инж. м	Панков	
Гип	Зыкина	
Ст. инж.	Акимова	
Ст. инж.	Осина	

1.134.1-11.1-00.28.000 СБ

Блок арматурный АБ 28

Стадия	Лист	Листов
Р		1

ЦНИИЭП жилища

Инв. № подл. | Подпись и дата | Взам. инв. №

Формат	Зона	Поз.	Обозначение	Наименование		Примечание
				Документация		
12			1.134.1-11.1-00.29.000 СБ	Сборочный чертеж		
			1.134.1-11.1-00.00.000 ТО	Техническое описание		
				Сборочные единицы		
11		1	1.134.1-11.1-00.00.010	Каркас КР1	1	
11		2	00.00.010-06	Каркас КР7	4	
11		3	00.00.020-12	Каркас КР22	1	
11		4	00.00.050	Каркас КР40	1	
11		5	00.00.070	Каркас КР42	1	
11		6	00.00.130	Сетка С2	1	
				Детали		
БЧ		7	1.134.1-11.1-00.29.001	ф5 BpI L=530 ГОСТ 6727-80	2	0,16 кг
БЧ		8	-01	ф5 BpI L=885 ГОСТ 6727-80	2	0,27 кг
БЧ		9	-02	ф5 BpI L=250 ГОСТ 6727-80	2	0,08 кг
БЧ		10	-03	ф5 BpI L=200 ГОСТ 6727-80	26	0,80 кг

Нач. маст.	Станишевский	
Н. контр.	Ригер	
Гл. инж. м	Панков	
Гип	Зыкина	
Ст. инж.	Акимова	
Ст. инж.	Осина	

1.134.1-11.1-00.29.000 СБ

Блок арматурный АБ 29

Стадия	Лист	Листов
Р		1

ЦНИИЭП жилища

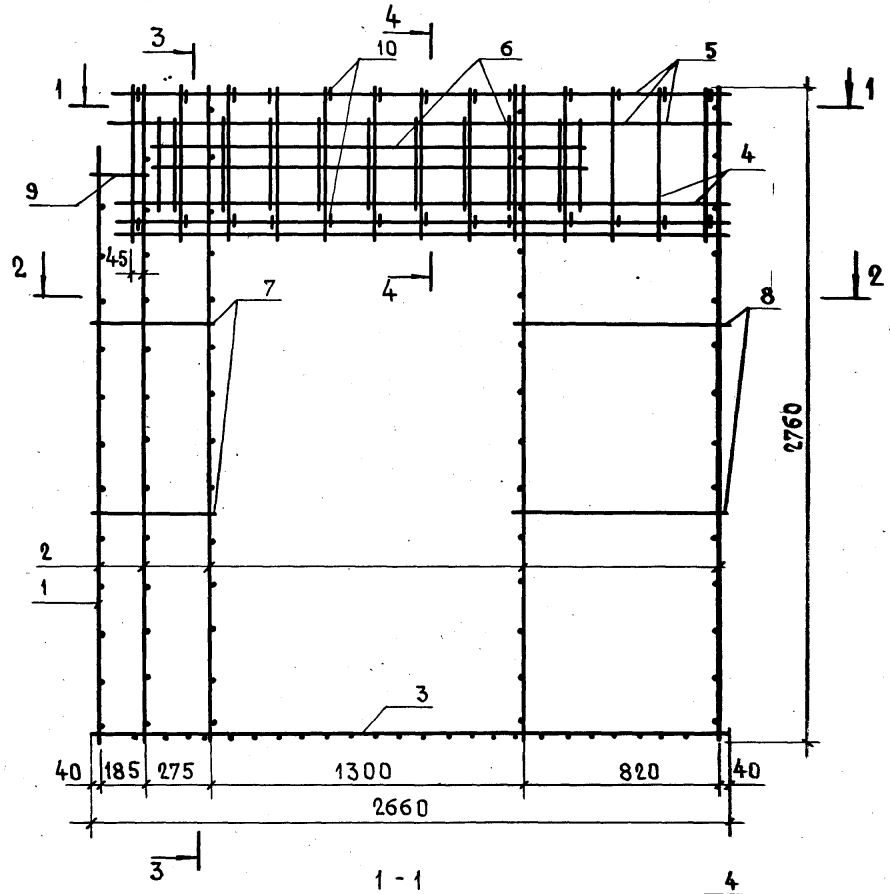

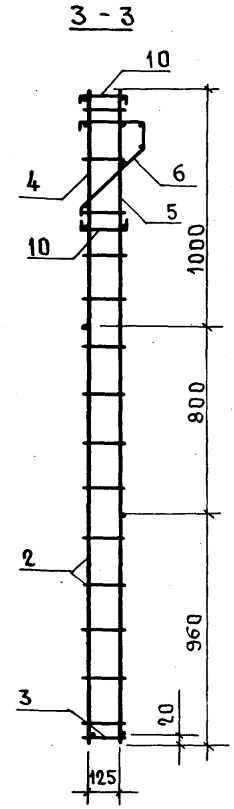

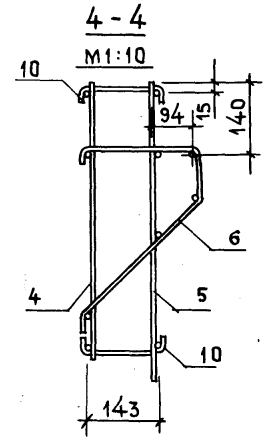

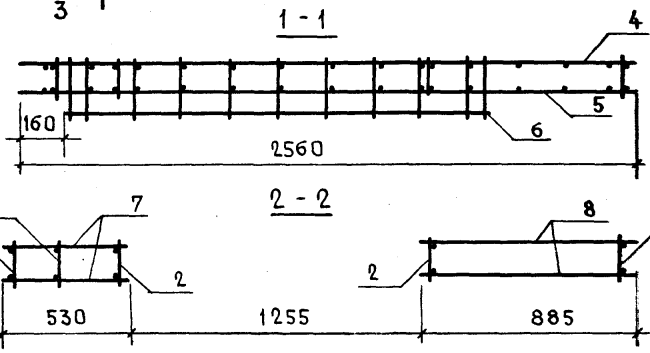

Нач. маст.	Станишевский		
Н. контр.	Ригер		
Гл. инж. м	Панков		
Гип	Зыкина		
Ст. инж.	Акимова		
Ст. инж.	Осина		

1.134.1-11.1-00.28.000 СБ

Блок арматурный АБ 28 Сборочный чертеж

Стадия	Масса	Масштаб
Р	30,74	1:20

Лист | Листов 1

ЦНИИЭП жилища

Инв. № подл. | Подп. и дата | Взам. инв. №

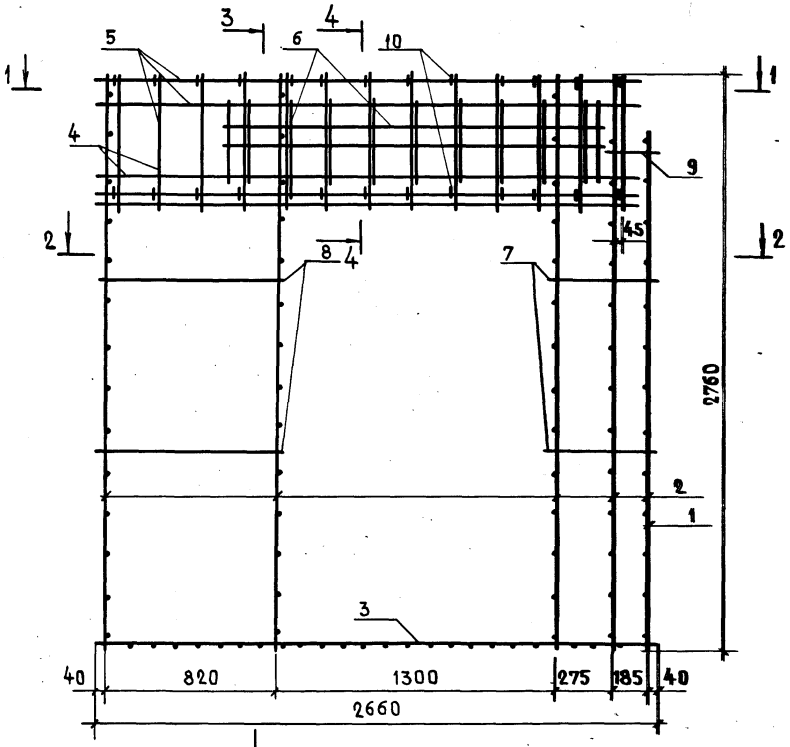

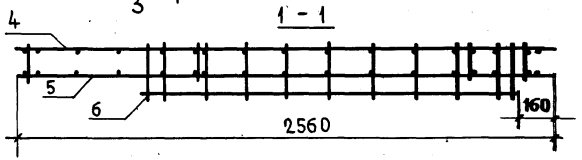

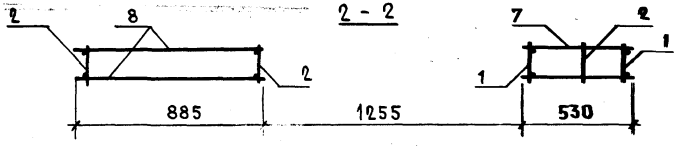

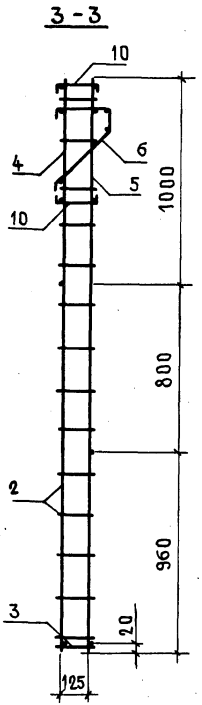

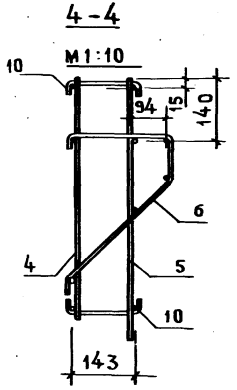

Инж. мас. 5	Станишевский		
Н. контр.	Ригер		
Гл. инж. м	Панков		
Гип	Зыкина		
Ст. инж.	Акимова		
Ст. инж.	Осина		

1.134.1-11.1-00.29.000СБ

Блок арматурный АБ 29
Сборочный чертеж

Стадия	Масса	Масштаб
Р	30,74	1:20
Лист	Листов 1	

ЦНИИЭП жилища

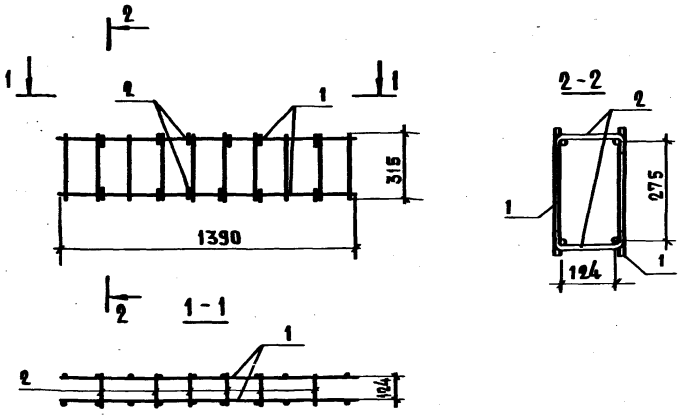

Формат	Зона	Поз.	Обозначение	Наименование	Кол.	Примечание
				Сборочные единицы		
11		1	1.134.1-11.1-00.00.090	Каркас КР50	2	
				Детали		
БЧ		2	1.134.1-11.1-00.00.091	ф5 ВрI L=200 ГОСТ 6727-80	12	0,37 кг

1.134.1-11.1-00.30.000

Нач.мас.5	Станишевский	
Н.контр.	Ригер	
Гл.инж.м	Панков	
Гип	Зыкина	
Ст.инж.	Акимова	
Ст.инж	Осина	

Блок арматурный АБ 30

Стадия	Масса	Масштаб
Р	3,11	1:20
Лист	Листов 1	

ЦНИИЭП жилища

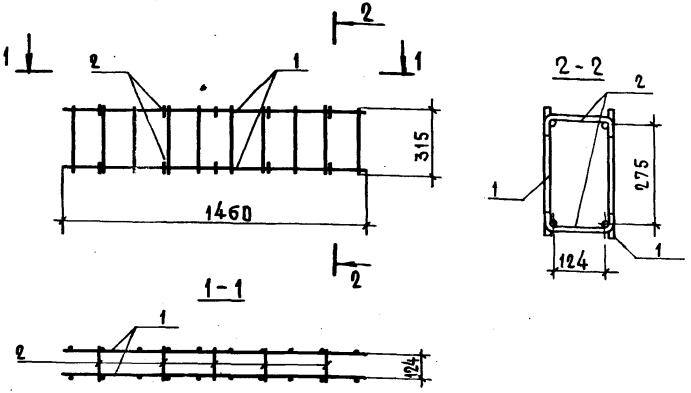

Формат	Зона	Поз.	Обозначение	Наименование	Кол.	Примечание
				Сборочные единицы		
11		1	1.134.1-11.1-00.00.110	Каркас КР51	2	
				Детали		
БЧ		2	1.134.1-11.1-00.00.111	ф5 ВрI L=200 ГОСТ 6727-80	10	0,31 кг

1.134.1-11.1-00.31.000

Нач.мас.5	Станишевский	
Н.контр.	Ригер	
Гл.инж.м	Панков	
Гип	Зыкина	
Ст.инж.	Акимова	
Ст.инж	Осина	

Блок арматурный АБ 31

Стадия	Масса	Масштаб
Р	3,23	1:20
Лист	Листов 1	

ЦНИИЭП жилища

Инв.№ подл. | Подпись и дата | Взам.инв.№

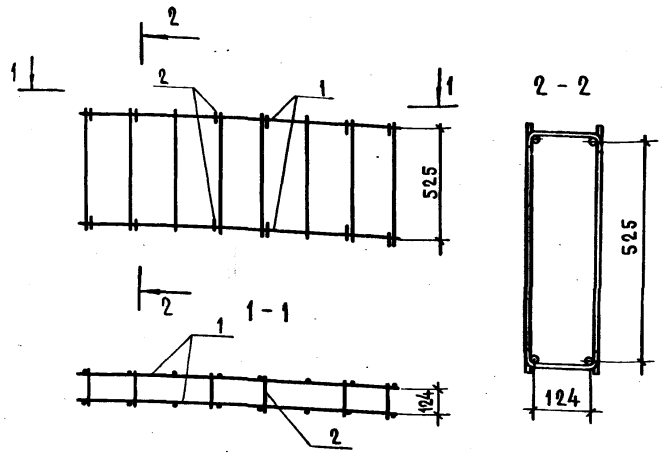

Формат	Зона	Поз.	Обозначение	Наименование	Кол.	Примечание
				Сборочные единицы		
11		1	1.134.1-11.1-00.00.110	Каркас КР52	2	
				Детали		
БЧ		2	00.32.001	ф5 ВрI ℓ=200 Гост 6727-80	12	0,37 кг

Нач. мас.	Станишевский		
Н. контр.	Ригер		
Гл. инж. м	Панков		
Гип	Зыкина		
Ст. инж.	Акимова		
Ст. инж.	Осина		

1.134.1-11.1-00.32.000

Блок арматурный АБ32

Стадия	Масса	Масштаб
Р	3,61	1:20
Лист	Листов 1	

ЦНИИЭП жилища

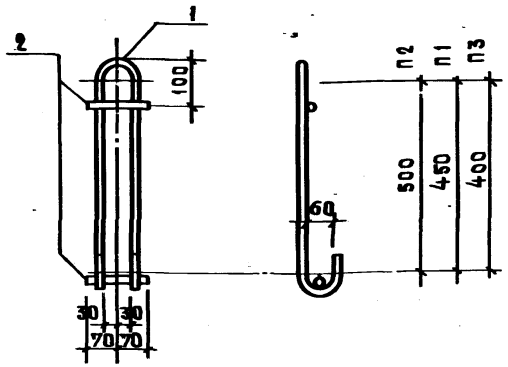

Формат	Зона	Поз.	Обозначение	Наименование	Кол.	Примечание
			1.134.1-11.1-00.00.001	п1		
				Детали		
БЧ		1		ф14 AI ℓ=1300 Гост 5781-82	1	1,57 кг
БЧ		2		ф12 AI ℓ=140 Гост 5781-82	2	0,25 кг
			1.134.1-11.1- 00.00.000-01	п2		
				Детали		
БЧ		1		ф16 AI ℓ=1425 Гост 5781-82	1	2,25 кг
БЧ		2		ф12 AI ℓ=140 Гост 5781-82	2	0,25 кг
			1.134.1-11.1-00.00.001-02	п3		
				Детали		
БЧ		1		ф12 AI ℓ=1180 Гост 5781-82	1	1,05 кг
БЧ		2		ф12 AI ℓ=140 Гост 5781-82	2	0,25 кг

Взам. инв. №
Подп. и дата
Инв. № подл.

Нач. мас.	Станишевский
Н. контр.	Ригер
Гл. инж. м	Панков
Гип	Зыкина
Ст. инж.	Акимова
Ст. инж.	Осина

1.134.1-11.1-00.00.001

Петля строповочная п1, п2, п3

Стадия	Масса	Масштаб
Р	1,82	1:10
Лист	Листов 1	

ЦНИИЭП жилища

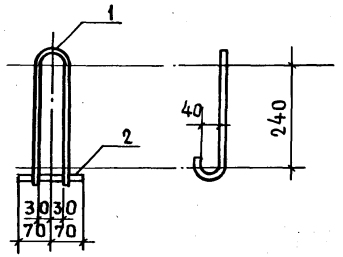

Формат	Зона	Поз.	Обозначение	Наименование	Кол.	Примечание
				Детали		
БЧ		1	1.134.1-11.1-00.00.002-01	ф8 AI ℓ=820 ГОСТ 5781-82	1	0,32 кг
БЧ		2	-02	ф8 AI ℓ=140 ГОСТ 5781-82	1	0,06 кг

Взам. инв. № | Подп. и дата | Инв. № подл.

Нач. мас.5	Станишевский	
Н. контр.	Ригер	
Гл. инж. м	Панков	
Гип	Зыкина	
Ст. инж.	Акимова	
Ст. инж.	Осина	

1.134.1-11.1-00.00.002

Петля строповочная п4

Стадия	Масса	Масштаб
Р	0,38	1:10
Лист	Листов 1	

ЦНИИЭП жилища

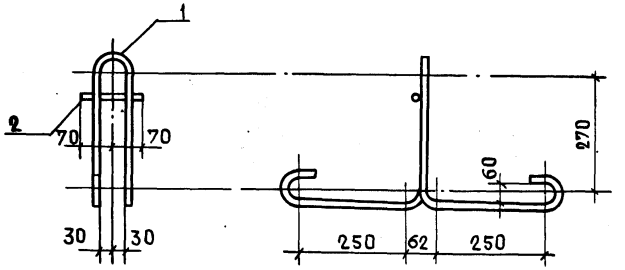

Формат	Зона	Поз.	Обозначение	Наименование	Кол.	Примечание
				Детали		
БЧ		1	1.134.1-11.1-00.00.003-01	ф12 AI ℓ=1450 ГОСТ 5781-82	1	1,29 кг
БЧ		2	-02	ф12 AI ℓ=140 ГОСТ 5781-82	1	0,12 кг

Взам. инв. № | Подп. и дата | Инв. № подл.

Нач. мас.5	Станишевский	
Н. контр.	Ригер	
Гл. инж. м	Панков	
Гип	Зыкина	
Ст. инж.	Акимова	
Ст. инж.	Осина	

1.134.1-11.1-00.00.003

Петля строповочная п5

Стадия	Масса	Масштаб
Р	1,41	1:10
Лист	Листов 1	

ЦНИИЭП жилища

Формат	Зона	Поз.	Обозначение	Наименование	Кол.	Примечание
			1.134.1-11.1-00.00.010	КР1		
БЧ		1	00.00.010	ф5 BpI ℓ=2520 ГОСТ 6727-80	2	0,78 кг
БЧ		2	00.00.011-01	ф4 BpI ℓ=165 ГОСТ 6727-80	13	0,21 кг
			1.134.1-11.1-00.00.010-01	КР2		
БЧ		1	00.00.012	ф10 AIII ℓ=2520 ГОСТ 5781-82	2	3,11 кг
БЧ		2	00.00.011-01	ф4 BpI ℓ=165 ГОСТ 6727-80	13	0,21 кг
			1.134.1-11.1-00.00.010-02	КР3		
БЧ		1	00.00.013	ф12 AIII ℓ=2520 ГОСТ 5781-82	2	4,48 кг
БЧ		2	00.00.011-01	ф4 BpI ℓ=165 ГОСТ 6727-80	13	0,21 кг
			1.134-1-11.1-00.00.010-03	КР4		
БЧ		1	00.00.014	ф5 BpI ℓ=2160 ГОСТ 6727-80	2	0,67 кг
БЧ		2	00.00.011-01	ф4 BpI ℓ=165 ГОСТ 6727-80	11	0,18 кг
			1.134-1-11.1-00.00.010-04	КР5		
БЧ		1	00.00.015	ф10 AIII ℓ=2160 ГОСТ 5781-82	2	2,66 кг
БЧ		2	00.00.011-01	ф4 BpI ℓ=165 ГОСТ 6727-80	11	0,18 кг
			1.134.1-11.1-00.00.010-05	КР6		
БЧ		1	00.00.016	ф8 AIII ℓ=2760 ГОСТ 5781-82	2	2,18 кг
БЧ		2	00.00.011-01	ф4 BpI ℓ=165 ГОСТ 6727-80	14	0,23 кг
			1.134.1-11.1-00.00.010-06	КР7		
БЧ		1	00.00.016	ф10 AIII ℓ=2760 ГОСТ 5781-82	2	3,41 кг
БЧ		2	00.00.011-01	ф4 BpI ℓ=165 ГОСТ 6727-80	14	0,23 кг

Нач. мас.5	Станишевский	1.134.1-11.1-00.00.010	
Н. контр.	Ригер	Каркас КР1 ÷ КР7	Стадия: Р; Лист; Листов: 1
Гл. инж.м	Панков		ЦНИИЭП жилища
Гип	Зыкина		
Ст. инж.	Акимова		
Ст. инж.	Осина		

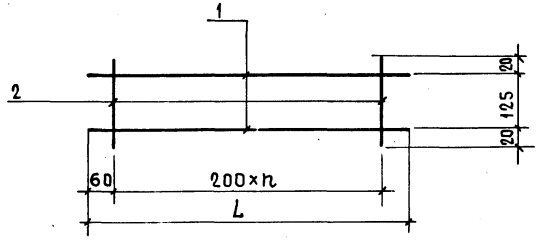

Обозначение	Марка	L, мм	n	Масса, кг
1.134.1-11.1-00.00.010	КР1	2520	12	0,99
— 01	КР2	2520	12	3,32
— 02	КР3	2520	12	4,69
— 03	КР4	2160	10	0,85
— 04	КР5	2160	10	2,84
— 05	КР6	2760	13	1,08
— 06	КР7	2760	13	3,64

Взам. инв. №

Подпись и дата

Инв. № подл.

Нач. мас.5	Станишевский	1.134.1-11.1-00.00.010 СБ	
Н. контр.	Ригер	Каркас КР1 ÷ КР7 Сборочный чертеж	Стадия: Р; Масса: см. табл.; Масштаб:
Гл. инж.м	Панков		Лист; Листов 1
Гип	Зыкина		ЦНИИЭП жилища
Ст. инж.	Акимова		
Ст. инж.	Осина		

Формат	Зона	Поз.	Обозначение	Наименование	Кол.	Примечание
			1.134.1-11.1-00.00.020	КР 10		
БЧ		1	00.00.021	ф5ВрI ℓ=560 ГОСТ 6727-80	2	0,17 кг
БЧ		2	00.00.011-01	ф4ВрI ℓ=165 ГОСТ 6727-80	3	0,05 кг
			1.134.1-11.1-00.00.020-01	КР 11		
БЧ		1	00.00.022	ф5ВрI ℓ=860 ГОСТ 6727-80	2	0,26 кг
БЧ		2	00.00.011-01	ф4ВрI ℓ=165 ГОСТ 6727-80	6	0,10 кг
			1.134-1-11.1-00.00.020-02	КР 12		
БЧ		1	00.00.023	ф5ВрI ℓ=1160 ГОСТ 6727-80	2	0,36 кг
БЧ		2	00.00.011-01	ф4ВрI ℓ=165 ГОСТ 6727-80	9	0,15 кг
			1.134.1-11.1-00.00.020-03	КР 13		
БЧ		1	00.00.024	ф5ВрI ℓ=1460 ГОСТ 6727-80	2	0,45 кг
БЧ		2	00.00.011-01	ф4ВрI ℓ=165 ГОСТ 6727-80	12	0,20 кг
			1.134.1-11.1-00.00.020-04	КР 14		
БЧ		1	00.00.025	ф5ВрI ℓ=1760 ГОСТ 6727-80	2	0,54 кг
БЧ		2	00.00.011-01	ф4ВрI ℓ=165 ГОСТ 6727-80	15	0,25 кг
			1.134-1-11.1-00.00.020-05	КР 15		
БЧ		1	00.00.026	ф8А III ℓ=1760 ГОСТ 5781-82	2	1,39 кг
БЧ		2	00.00.011-01	ф4ВрI ℓ=165 ГОСТ 6727-80	15	0,25 кг
			1.134.1-11.1-00.00.020-06	КР 16		
БЧ		1	00.00.027	ф5ВрI ℓ=2060 ГОСТ 6727-80	2	0,63 кг
БЧ		2	00.00.011-01	ф4ВрI ℓ=165 ГОСТ 6727-80	18	0,29 кг

Формат	Зона	Поз.	Обозначение	Наименование	Кол.	Примечание
			1.134.1-11.1-00.00.020-07	КР 17		
БЧ		1	00.00.028	ф8А III ℓ=2060 ГОСТ 5781-82	2	1,63 кг
БЧ		2	00.00.011-01	ф4ВрI ℓ=165 ГОСТ 6727-80	18	0,29 кг
			1.134.1-11.1-00.00.020-08	КР 18		
БЧ		1	00.00.029	ф5ВрI ℓ=2360 ГОСТ 6727-80	2	0,73 кг
БЧ		2	00.00.011-01	ф4ВрI ℓ=165 ГОСТ 6727-80	21	0,34 кг
			1.134.1-11.1-00.00.020-09	КР 19		
БЧ		1	00.00.031	ф8А III ℓ=2360 ГОСТ 5781-82	2	1,86 кг
БЧ		2	00.00.011-01	ф4ВрI ℓ=165 ГОСТ 6727-80	21	0,34 кг
			1.134.1-11.1-00.00.020-10	КР 20		
БЧ		1	00.00.032	ф5ВрI ℓ=2480 ГОСТ 6727-80	2	0,76 кг
БЧ		2	00.00.011-01	ф4ВрI ℓ=165 ГОСТ 6727-80	22	0,36 кг
			1.134.1-11.1-00.00.020-11	КР 21		
БЧ		1	00.00.033	ф8А III ℓ=2480 ГОСТ 5781-82	2	1,96 кг
БЧ		2	00.00.011-01	ф4ВрI ℓ=165 ГОСТ 6727-80	22	0,36 кг
			1.134.1-11.1-00.00.020-12	КР 22		
БЧ		1	00.00.034	ф8А III ℓ=2660 ГОСТ 5781-82	2	2,10 кг
БЧ		2	00.00.011-01	ф4ВрI ℓ=165 ГОСТ 6727-80	24	0,39 кг
			1.134-1-11.1-00.00.020-13	КР 23		
БЧ		1	00.00.035	ф5ВрI ℓ=2220 ГОСТ 6727-80	2	0,68 кг
БЧ		2	00.00.011-01	ф4ВрI ℓ=165 ГОСТ 6727-80	20	0,33 кг

1.134.1-11.1-00.00.020

Нач.	Станишевский	
	Ригер	
Инж.	Панков	
Гип	Зыкина	
Ст. инж.	Акимова	
Ст. инж.	Осина	

КАРКАС
КР 10 ÷ КР 23

Стадия	Лист	Листов
Р	1	2

ЦНИИЭП жилища

1.134.1-11.1-00.00.020 | Лист 2

Инв. № подл. | Подпись и дата | Взам. инв. №

23880 124

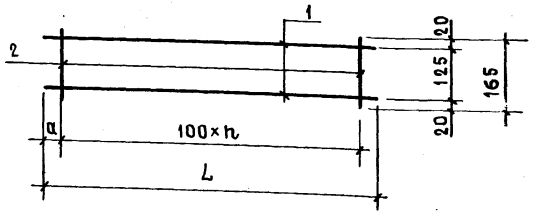

Обозначение	Марка	L, мм	a, мм	n	Масса, кг
1.134.1-11.1-00.00.020	КР10	560	180	2	0,22
-01	КР11	860	180	5	0,36
-02	КР12	1160	180	8	0,51
-03	КР13	1460	180	11	0,65
-04	КР14	1760	180	14	0,79
-05	КР15	1760	180	14	1,64
-06	КР16	2060	180	17	0,92
-07	КР17	2060	180	17	1,92
-08	КР18	2360	180	20	1,07
-09	КР19	2360	180	20	2,20
-10	КР20	2480	190	21	1,12
-11	КР21	2480	190	21	2,32
-12	КР22	2660	180	23	2,49
-13	КР23	2220	160	19	1,01

Нач. мас.	Станишевский	
Н. контр.	Ригер	
Гл. инж. м	Панков	
Гип	Зыкина	
Ст. инж.	Акимова	
Ст. инж.	Осина	

1.134.1-11.1-00.00.020 СБ.

КАРКАС КР10 ÷ КР23
Сборочный чертеж

Стадия	Масса	Масштаб
Р	см. табл.	
Лист 1	Листов 1	

ЦНИИЭП жилища

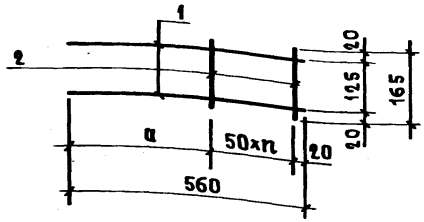

Обозначение	Марка	a, мм	n	Масса, кг
1.134.1-11.1-00.00.030	КР25	340	4	0,25
-01	КР26	290	5	0,27

			Обозначение	Наименование	Кол.	Примечание
			1.134.1-11.1-00.00.030	КР25		
БЧ		1	00.00.036	ф5 BpI ℓ=560 ГОСТ 6727-80	2	0,17кг
БЧ		2	00.00.011-01	ф4 BpI ℓ=165 ГОСТ 6727-80	5	0,08кг
			1.134.1-11.1-00.00.030-01	КР26		
БЧ		1	00.00.037	ф5 BpI ℓ=560 ГОСТ 6727-80	2	0,17кг
БЧ		2	00.00.011-01	ф4 BpI ℓ=165 ГОСТ 6727-80	6	0,10кг

Инв.№ подл. | Подпись и дата | Взам. инв. №

Нач. мас.	Станишевский
Н. контр.	Ригер
Гл. инж. м	Панков
Гип	Зыкина
Ст. инж.	Акимова
Ст. инж.	Осина

1.134.1-11.1-00.00.030

КАРКАС КР25, КР26

Стадия	Масса	Масштаб
Р	см. табл.	
Лист 1	Листов 1	

ЦНИИЭП жилища

Формат	Зона	Поз.	Обозначение	Наименование	Кол.	Примечание
			1.134.1-11.1-00.00.040	КР30		
БЧ		1	00.00.041	ф8AIII ℓ=1760 ГОСТ 5781-82	2	1,39кг
БЧ		2	00.00.011-01	ф4BpI ℓ=350 ГОСТ 6727-80	15	0,52кг
			1.134.1-11.1-00.00.040-01	КР31		
БЧ		1	00.00.042	ф8AIII ℓ=1850 ГОСТ 5781-82	2	1,46кг
БЧ		2	00.00.011-01	ф4BpI ℓ=350 ГОСТ 6727-80	16	0,55кг
			1.134.1-11.1-00.00.040-02	КР32		
БЧ		1	00.00.043	ф8AIII ℓ=2050 ГОСТ 5781-82	2	1,62кг
БЧ		2	00.00.011-01	ф4BpI ℓ=350 ГОСТ 6727-80	18	0,62кг
			1.134.1-11.1-00.00.040-03	КР33		
БЧ		1	00.00.044	ф8AIII ℓ=2220 ГОСТ 5781-82	2	1,75кг
БЧ		2	00.00.011-01	ф4BpI ℓ=350 ГОСТ 6727-80	20	0,69кг
			1.134.1-11.1-00.00.040-04	КР34		
БЧ		1	00.00.045	ф8AIII ℓ=2360 ГОСТ 5781-82	2	1,86кг
БЧ		2	00.00.011-01	ф4BpI ℓ=350 ГОСТ 6727-80	21	0,73кг

Инв. № подл. | Подпись и дата | Взам. инв. №

Нач. маст.	Станишевский	
Н. контр.	Ригер	
Гл. инж. м	Панков	
Гип	Зыкина	
Ст. инж.	Акимова	
Ст. инж.	Осина	

1.134.1-11.1-00.00.040

Каркас КР30÷КР34

Стадия	Лист	Листов
Р		1

ЦНИИЭП жилища

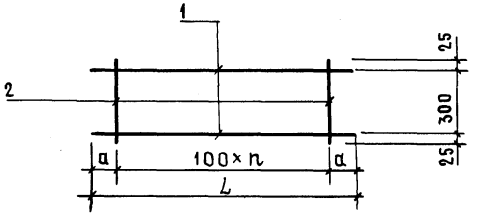

Обозначение	Марка	L, мм	a, мм	n	Масса, кг
1.134.1-11.1-00.00.040	КР30	1760	180	14	1,91
-01	КР31	1850	175	15	2,01
-02	КР32	2050	175	17	2,24
-03	КР33	2220	160	19	2,44
-04	КР34	2360	180	20	2,59

Инв. № подл. | Подпись и дата | Взам. инв. №

Нач. маст.	Станишевский	
Н. контр.	Ригер	
Гл. инж. м	Панков	
Гип	Зыкина	
Ст. инж.	Акимова	
Ст. инж.	Осина	

1.134.1-11.1-00.00.040 СБ

Каркас КР30÷КР34
Сборочный чертеж

Стадия	Масса	Масштаб
Р	см. табл.	
Лист	Листов 1	

ЦНИИЭП жилища

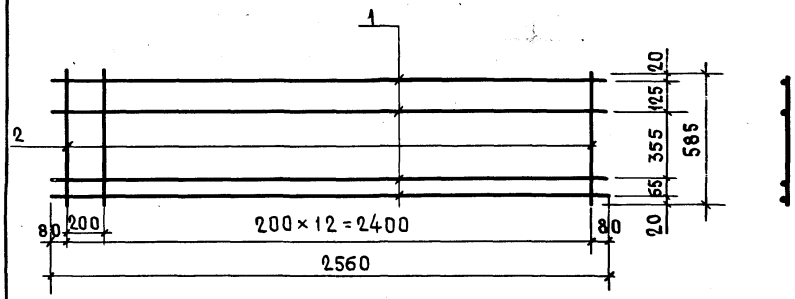

Формат	Зона	Поз.	Обозначение	Наименование	Кол.	Примечание
				Детали		
БЧ		1	1.134.1-11.1-00.00.051	ф8AIII ℓ=2560 ГОСТ 5781-82	4	4,04 кг
БЧ		2	-01	ф4BpI ℓ=585 ГОСТ 6727-80	13	0,75 кг

1.134.1-11.1-00.00.050

Нач. мас.	Станишевский		
Н. контр.	Ригер		
Гл. инж. м	Панков		
Гип	Зыкина		
Ст. инж.	Акимова		
Ст. инж.	Осина		

КАРКАС КР40

Стадия	Масса	Масштаб
Р	4,79	
Лист	Листов 1	

ЦНИИЭП жилища

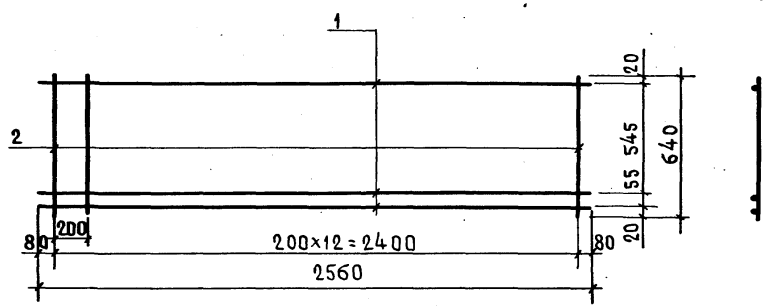

Формат	Зона	Поз.	Обозначение	Наименование	Кол.	Примечание
				Детали		
БЧ		1	1.134.1-11.1-00.00.061	ф8AIII ℓ=2560 ГОСТ 5781-82	3	3,03 кг
БЧ		2	-01	ф4BpI ℓ=640 ГОСТ 6727-80	13	0,82 кг

1.134.1-11.1-00.00.060

Нач. мас.	Станишевский		
Н. контр.	Ригер		
Гл. инж. м	Панков		
Гип	Зыкина		
Ст. инж.	Акимова		
Ст. инж.	Осина		

КАРКАС КР41

Стадия	Масса	Масштаб
Р	3,85	
Лист	Листов 1	

ЦНИИЭП жилища

Взамен. инв. № | Подпись и дата | Инв. № подл.

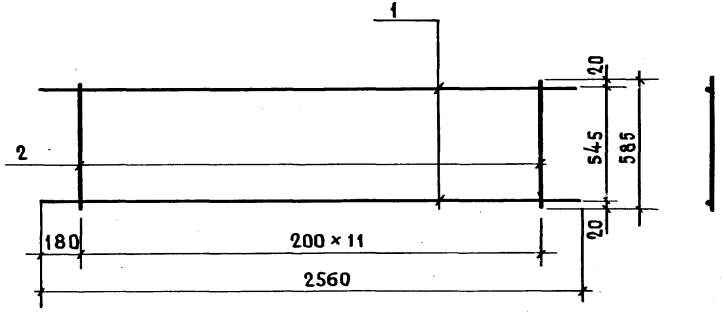

Формат	Зона	Поз.	Обозначение	Наименование	Кол.	Примечание
				Детали		
БЧ		1	1.134.1-11.1-00.00.071	ф8 А III ℓ=2560 ГОСТ 5781-82	2	2,02 кг
БЧ		2	-01	ф4 Вр I ℓ=585 ГОСТ 6727-80	12	0,69 кг

Инв. № подл. | Подпись и дата | Взам. инв. №

Нач. 5	Станишевский	
Р	Ригер	
Гл. инж. м.	Панков	
Гип	Зыкина	
Ст. инж.	Акимова	
Ст. инж.	Осина	

1.134.1-11.1-00.00.070

КАРКАС КР 42

Стадия	Масса	Масштаб
Р	2,71	
Лист	Листов 1	

ЦНИИЭП жилища

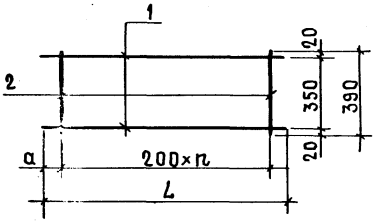

Обозначение	Марка	L, мм	n	a, мм	Масса, кг
1.134.1-11.1-00.00.080	КР43	1160	5	80	1,15
-01	КР44	2060	9	130	2,02

Формат	Зона	Поз.	Обозначение	Наименование	Кол.	Примечание
			1.134.1-11.1-00.00.080	КР 43		
БЧ		1	00.00.081	ф8 А III ℓ=1160 ГОСТ 5781-82	2	0,92 кг
БЧ		2	00.00.081-01	ф4 Вр I ℓ=390 ГОСТ 6727-80	6	0,23 кг
			1.134.1-11.1-00.00.080-01	КР 44		
БЧ		1	00.00.082	ф8 А III ℓ=2060 ГОСТ 5781-82	2	1,63 кг
БЧ		2	00.00.081-01	ф4 Вр I ℓ=390 ГОСТ 6727-80	10	0,39 кг

Инв. № подл. | Подпись и дата | Взам. инв. №

Нач. мас.	Станишевский	
Н. контр.	Ригер	
Гл. инж. м.	Панков	
Гип	Зыкина	
Ст. инж.	Акимова	
Ст. инж.	Осина	

1.134.1-11.1-00.00.080

КАРКАС КР 43, КР 44

Стадия	Масса	Масштаб
Р	см. табл.	
Лист	Листов 1	

ЦНИИЭП жилища

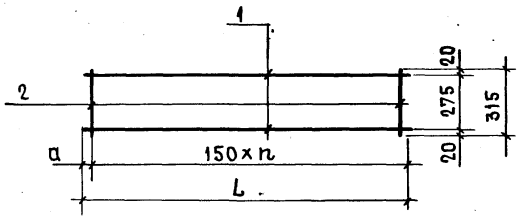

Обозначение	Марка	L, мм	n	a, мм	Масса, кг
1.134.1-11.1-00.00.090	КР 50	1390	9	20	1,41
– 01	КР 51	1460	9	55	1,46

Формат	Зона	Поз.	Обозначение	Наименование	Кол.	Примечание
			1.134.1-11.1-00.00.090	КР 50		
БЧ		1	00.00.091	ф8AIII ℓ=1390 ГОСТ 5781-82	2	1,10 кг
БЧ		2	00.00.011-01	ф4BpI ℓ=315 ГОСТ 6727-80	10	0,31 кг
			1.134.1-11.1-00.00.090-01	КР 51		
Б		1	00.00.092	ф8AIII ℓ=1460 ГОСТ 5781-82	2	1,15 кг
Б		2	00.00.011-01	ф4BpI ℓ=315 ГОСТ 6727-80	10	0,31 кг

Нач. мас.	Станишевский	
Н. контр.	Ригер	
Гл. инж. м	Панков	
Гип	Зыкина	
Ст. инж.	Акимова	
Ст. инж.	Осина	

1.134.1-11.1-00.00.090

КАРКАСЫ КР 50, КР 51

Стадия	Масса	Масштаб
Р	см. таблицу	1:20
Лист	Листов 1	

ЦНИИЭП жилища

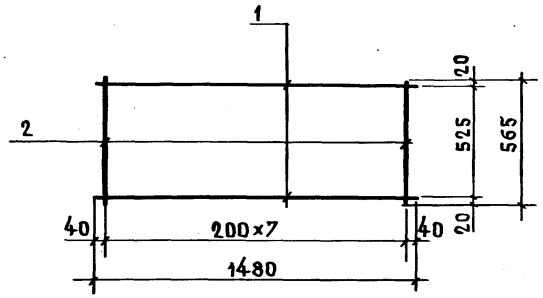

Формат	Зона	Поз.	Обозначение	Наименование	Кол.	Примечание
			1.134.1-11.1-00.00.110	КР 52		
БЧ		1	00.00.111	ф8AIII ℓ=1480 ГОСТ 5781-82	2	1,17 кг
БЧ		2	00.00.011-01	ф4BpI ℓ=565 ГОСТ 6727-80	8	0,45 кг

Нач. мас.	Станишевский	
Н. контр.	Ригер	
Гл. инж. м	Панков	
Гип	Зыкина	
Ст. инж.	Акимова	
Ст. инж.	Осина	

1.134.1-11.1-00.00.110

КАРКАС КР 52

Стадия	Масса	Масштаб
Р	1,62	1:20
Лист	Листов 1	

ЦНИИЭП жилища

Инв. № подл. | Подпись и дата | Взамен инв. №

Рис. 1

Линия сгиба

Развертка

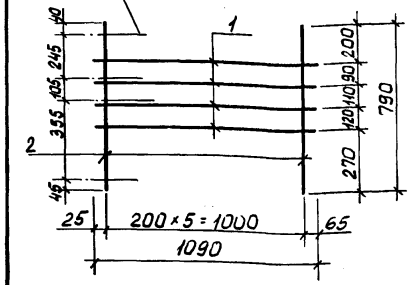

Рис. 2

Остальные см. Рис. 1

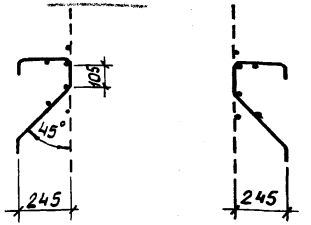

Обозначение	Марка	Рис.
1.134.1-11.1-00.00.120	С1	1
-01	С1Л	2

Формат	Зона	Поз.	Обозначение	Наименование	Кол.	Примечание
			1.134.1-11.1-00.00.120	С1		
Б4		1	00.00.121	⌀8 AIII ℓ=1090 ГОСТ5781-82	4	1,72 кг
Б4		2	00.00.121-01	⌀5 Bpi ℓ=790 ГОСТ6727-80	6	0,73 кг
Б4			1.134.1-11.1-00.00.120-01	С1Л		
Б4				См. С1		

Нач. маст.	Станишевский		
Н. контр.	Ригер		
Гл. инж. м.	Панков		
ГИП	Зыкина		
Ст. инж.	Акимова		
Ст. инж.	Осина		

1.134.1-11.1-00.00.120

Сетка С1, С1Л

Стадия	Масса	Масштаб
Р	2,45	
Лист	Листов 1	

ЦНИИЭП жилища

Инв. № подл. | Подпись и дата | Взам. инв. №

Развертка

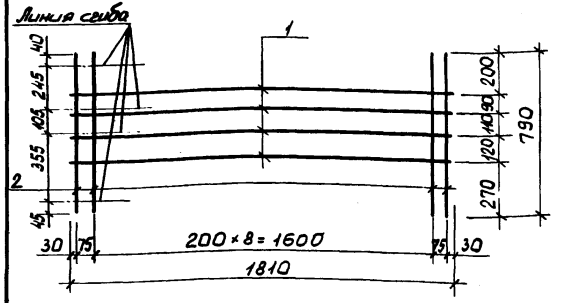

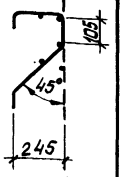

Формат	Зона	Поз.	Обозначение	Наименование	Кол.	Примечание
Б4		1	1.134.1-11.1-00.00.131	⌀8 AIII ℓ=1810 ГОСТ5781-82	4	2,86 кг
Б4		2	00.00.121-01	⌀5 Bpi ℓ=790 ГОСТ6727-80	11	1,34 кг

Нач. маст.	Станишевский		
Н. контр.	Ригер		
Гл. инж. м.	Панков		
ГИП	Зыкина		
Ст. инж.	Акимова		
Ст. инж.	Осина		

1.134.1-11.1-00.00.130

Сетка С2

Стадия	Масса	Масштаб
Р	4,25	
Лист	Листов 1	

ЦНИИЭП жилища

Инв. № подл. | Подпись и дата | Взам. инв. №

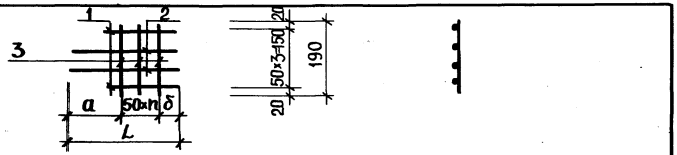

Обозначение	Марка	L, мм.	a, мм	δ, мм	n	масса, кг
1.134.1-11.1-00.00.140	С5	270	110	60	2	0,33
-01	С6	370	110	60	4	0,49
-02	С7	410	110	60	5	0,58

Формат	Зона	Поз.	Обозначение	Наименование	Кол.	Примечание
			1.134.1-11.1-00.00.140	С5		
Б4		1	00.00.141	ф6AIII ℓ=190 ГОСТ 5781-82	2	0,08кг
Б4		2	00.00.141-01	ф6AIII ℓ=270 ГОСТ 5781-82	2	0,12кг
Б4		3	00.00.141-02	ф6AIII ℓ=190 ГОСТ 5781-82	3	0,13кг
			1.134.1-11.1-00.00.140-01	С6		
Б4		1	00.00.141-01	ф6AIII ℓ=270 ГОСТ 5781-82	2	0,12кг
		2	00.00.142	ф6AIII ℓ=370 ГОСТ 5781-82	2	0,16кг
		3	00.00.141-02	ф6AIII ℓ=190 ГОСТ 5781-82	5	0,21кг
			1.134.1-11.1-00.00.140-02	С7		
Б4		1	00.00.143	ф6AIII ℓ=330 ГОСТ 5781-82	2	0,15кг
Б4		2	00.00.143-01	ф6AIII ℓ=410 ГОСТ 5781-82	2	0,18кг
Б4		3	00.00.141-02	ф6AIII ℓ=190 ГОСТ 5781-82	6	0,25кг

Нач.мас.	Станишевский	Подпись	
Н.контр.	Ригер	"	
Гл.инж.м.	Панков	"	
ГИП	Зыкина	"	
Ст.инж.	Акимова	"	
Т.инж.	Осина	"	

1.134.1-11.1-00.00.140

Сетка С5 ÷ С7

Стадия	Масса	Масштаб
Р	см. табл.	
Лист	Листов 1	

ЦНИИЭП жилища

Март 15.9.89г Кол. Ригер

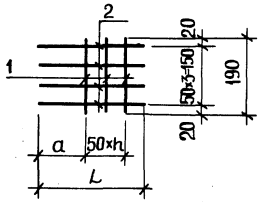

Обозначение	Марка	L, мм	a, мм	n	Масса, кг
1.134.1-11.1-00.00.150	С8	270	110	2	0,37
-01	С-9	410	115	5	0,61

Формат	Зона	Поз.	Обозначение	Наименование	Кол.	Примечание
			1.134.1-11.1-00.00.150	С8		
Б4		1	00.00.151	ф6AIII ℓ=190 ГОСТ 5781-82	3	0,13кг
Б4		2	00.00.151-01	ф6AIII ℓ=270 ГОСТ 5781-82	4	0,24кг
			1.134.1-11.1-00.00.150-01	С9		
Б4		1	00.00.151	ф6AIII ℓ=190 ГОСТ 5781-82	6	0,25кг
Б4		2	00.00.152	ф6AIII ℓ=410 ГОСТ 5781-82	4	0,36кг

Взамен инв.№ | Подпись и дата | Инв.№ подл.

Нач.мас.	Станишевский	Подпись	
Н.контр.	Ригер	"	
Гл.инж.м.	Панков	"	
ГИП	Зыкина	"	
Ст.инж.	Акимова	"	
Ст.инж.	Осина	"	

1.134.1-11.1-00.00.150

Сетка С8, С9

Стадия	Масса	Масштаб
Р	см. табл.	
Лист	Листов 1	

ЦНИИЭП жилища

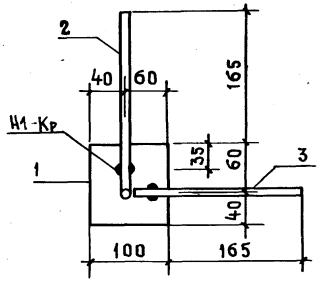

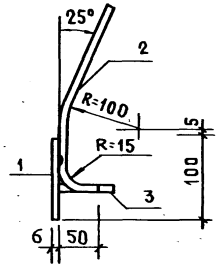

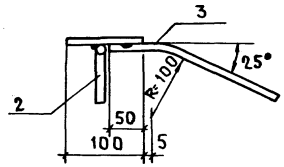

Формат	Зона	Поз.	Обозначение	Наименование	Кол.	Примечание
				Детали		
БЧ		1	1.134.1-11.1-00.00.161	Полоса-100×6 ℓ=100 ГОСТ 103-76	1	0,47 кг
БЧ		2	00.00.161-01	Сталь ф10А III ℓ=270 ГОСТ 5781-82	1	0,17 кг
БЧ		3	00.00.161-02	Сталь ф10А III ℓ=225 ГОСТ 5781-82	2	0,14 кг

1.134.1-11.1-00.00.160

Изделие закладное М1

Стадия	Масса	Масштаб
Р	0,78	1:5
Лист	Листов 1	

ЦНИИЭП жилища

Нач. маст.	Станишевский	
Н. контр.	Ригер	
Гл. инж. м	Панков	
Гип	Зыкина	
Ст. инж.	Акимова	
Ст. инж.	Осина	

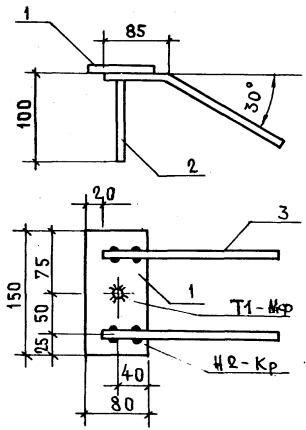

Формат	Зона	Поз.	Обозначение	Наименование	Кол.	Примечание
				Детали		
БЧ		1	1.134.1-11.1-00.00.171	Полоса-80×6 ℓ=150 ГОСТ 103-76	1	0,57 кг
БЧ		2	00.00.171-01	Сталь ф10А III ℓ=100 ГОСТ 5781-82	1	0,06 кг
БЧ		3	00.00.171-02	Сталь ф10А III ℓ=250 ГОСТ 5781-82	2	0,31 кг

1.134.1-11.1-00.00.170

Изделие закладное М2

Стадия	Масса	Масштаб
Р	0,94	1:5
Лист	Листов 1	

ЦНИИЭП жилища

Нач. маст.	Станишевский	
Н. контр.	Ригер	
Гл. инж. м	Панков	
Гип	Зыкина	
Ст. инж.	Акимова	
Ст. инж.	Осина	

Инв. № подл. | Подпись и дата | Взам. инв. №

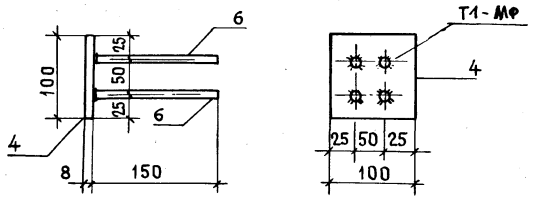

Формат	Зона	Поз.	Обозначение	Наименование	Кол.	Примечание
				Детали		
БЧ		4	1.134.1-11.1-00.00.181	Полоса-100×6 ℓ=100 ГОСТ 103-76	1	0,47 кг
БЧ		6	00.00.181-01	Сталь ф10А III ℓ=150 ГОСТ 5781-82	4	0,37 кг

Нач.мас.5	Станишевский		
Н.контр.	Ригер		
Гл.инж.м	Панков		
Гип	Зыкина		
Ст.инж.	Акимова		
Ст.инж.	Осина		

1.134.1-11.1-00.00.180

Изделие закладное М3

Стадия	Масса	Масштаб
Р	0,84	1:5
Лист	Листов 1	

ЦНИИЭП жилища

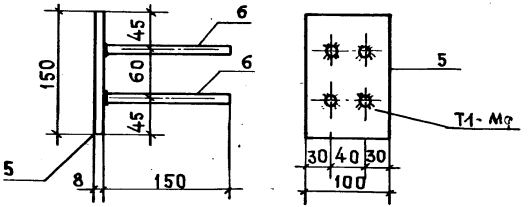

Формат	Зона	Поз.	Обозначение	Наименование	Кол.	Примечание
				Детали		
БЧ		5	1.134.1-11.1-00.00.191	Полоса-100×6 ℓ=150 ГОСТ 103-76	1	0,71 кг
БЧ		6	00.00.191-01	Сталь ф10А III ℓ=150 ГОСТ 5781-82	4	0,37 кг

Нач.мас.5	Станишевский		
Н.контр.	Ригер		
Гл.инж.м	Панков		
Гип	Зыкина		
Ст.инж.	Акимова		
Ст.инж.	Осина		

1.134.1-11.1-00.00.180

Изделие закладное М4

Стадия	Масса	Масштаб
Р	1,08	1:5
Лист	Листов 1	

ЦНИИЭП жилища

Инв.№ подл. | Подпись и дата | Взам. инв.№

Марка блока	Изделие арматурное: Арматура класса А-I, Гост 5781-82					Арматура класса А-III, Гост 5781-82					Арматурная проволока Вр-I, Гост 6727-80			Всего	Изделие закладное: прокат марки В Ст3 сп2, Гост 103-76			Арматура класса А-III, Гост 5781-82	Всего	Общий расход, кг
	ф8	ф12	ф14	ф16	итого	ф6	ф8	ф10	ф12	итого	ф4	ф5	итого		-80×6	-100×6	итого	ф10		
СБВ 9.26.2-Т-1	—	0,25	1,57	—	1,82	—	—	—	—	—	0,62	2,34	2,96	4,78	1,14	1,88	3,02	1,98	5,00	9,78
СБВ 9.26.2-Т-1.0.0.0.5	—	—	—	—	—	—	—	—	—	—	0,62	2,34	2,96	2,96	1,14	1,88	3,02	1,98	5,00	7,96
СБВ 9.26.2-Т-1.0.0.1	—	0,25	1,57	—	1,82	—	—	—	—	—	0,85	3,09	3,94	5,76	1,14	0,94	2,08	1,36	3,44	9,20
СБВ 9.26.2-Т-1.0.0.1.5	—	—	—	—	—	—	—	—	—	—	0,85	3,09	3,94	3,94	1,14	0,94	2,08	1,36	3,44	7,38
СБВ 12.26.2-Т-1.0.0.1	—	0,25	—	2,25	2,50	—	—	—	—	—	0,95	3,38	4,33	6,83	1,14	0,94	2,08	1,36	3,44	10,27
СБВ 12.26.2-Т-1.0.0.1.5	—	—	—	—	—	—	—	—	—	—	0,95	3,38	4,33	4,33	1,14	0,94	2,08	1,36	3,44	7,77
СБВ 12.26.2-Т-1.0.0.2	—	2,60	—	—	2,60	—	—	—	—	—	1,18	4,13	5,31	7,91	—	0,94	0,94	0,62	1,56	9,47
СБВ 12.26.2-Т-1.0.0.2.5	—	—	—	—	—	—	—	—	—	—	1,18	4,13	5,31	5,31	—	0,94	0,94	0,62	1,56	6,87
СБВ 15.26.2-Т-1.0.0.1	—	2,60	—	—	2,60	—	—	—	—	—	1,26	4,44	5,70	8,30	1,14	0,94	2,08	1,36	3,44	11,74
СБВ 15.26.2-Т-1.0.0.1.5	—	—	—	—	—	—	—	—	—	—	1,26	4,44	5,70	5,70	1,14	0,94	2,08	1,36	3,44	9,14
СБВ 18.26.2-Т-1	—	2,60	—	—	2,60	—	—	—	—	—	1,13	3,96	4,09	6,69	1,14	1,88	3,02	1,98	5,00	11,69
СБВ 18.26.2-Т-1.0.0.0.5	—	—	—	—	—	—	—	—	—	—	1,13	3,96	4,09	4,09	1,14	1,88	3,02	1,98	5,00	9,09
СБВ 18.26.2-Т-1.0.0.1	—	2,60	—	—	2,60	—	—	—	—	—	1,36	4,71	6,07	8,67	1,14	0,94	2,08	1,36	3,44	12,11
СБВ 18.26.2-Т-1.00.1.5	—	—	—	—	—	—	—	—	—	—	1,36	4,71	6,07	6,07	1,14	0,94	2,08	1,36	3,44	9,51
СБВ 18.26.2-Т-2.1.2	—	2,60	—	—	2,60	2,20	4,17	—	17,92	24,89	2,13	3,08	5,21	32,70	1,14	1,88	3,02	1,98	5,00	37,70
СБВ 18.26.2-Т-2.1.2.0.5	—	—	—	—	—	2,20	4,17	—	17,92	24,89	2,13	3,08	5,21	30,10	1,14	1,88	3,02	1,98	5,00	35,10
СБВ 21.26.2-Т-2.1.1.1	—	2,71	—	—	2,71	0,70	4,45	8,88	8,96	23,09	2,49	1,96	4,45	30,25	1,14	0,94	2,08	1,36	3,44	33,69
СБВ 21.26.2-Т-2.1.1.1.5	—	—	—	—	—	0,70	4,45	8,88	8,96	23,09	2,49	1,96	4,45	27,54	1,14	0,94	2,08	1,36	3,44	30,98
СБВ 24.26.2-Т-1	—	0,50	—	4,50	5,00	—	—	—	—	—	1,42	5,11	6,53	11,53	1,14	1,88	3,02	1,98	5,00	16,53
СБВ 24.26.2-Т-1.00.0.5	—	—	—	—	—	—	—	—	—	—	1,42	5,11	6,53	6,53	1,14	1,88	3,02	1,98	5,00	11,53
СБВ 24.26.2-Т-1.0.0.1	—	0,50	3,14	—	3,64	—	—	—	—	—	1,75	6,05	7,80	11,44	1,14	0,94	2,08	1,36	3,44	14,88
СБВ 24.26.2-Т-1.0.0.1.5	—	—	—	—	—	—	—	—	—	—	1,75	6,05	7,80	7,80	1,14	0,94	2,08	1,36	3,44	11,24
СБВ 24.26.2-Т-2.1.5	—	2,60	—	—	2,60	—	5,58	12,44	—	18,02	2,64	1,06	3,70	24,32	1,14	0,94	2,08	1,36	3,44	27,76
СБВ 24.26.2-Т-2.1.5.0.5	—	—	—	—	—	—	5,58	12,44	—	18,02	2,64	1,06	3,70	21,72	1,14	0,94	2,08	1,36	3,44	25,16

Нач. маст.	Сталиневский	
Н. контр.	Ригер	
Гл. инж. пр.	Панков	
Гип	Зыкина	
Ст. инж.	Акимова	
Ст. инж.	Осина	

1.134.1-11.1-00.00.0 ОВ РС

Ведомость расхода стали

Стадия	Лист	Листов
Р	1	3

ЦНИИЭП жилища

Марка блока	Изделие арматурное: Арматура класса А-I, Гост 5781-82					Изделие арматурное: Арматура класса А-III, Гост 5781-82					Арматурная проволока Вр-I, Гост 6727-80			Всего	Изделие закладное: Прокат марки В Ст3 сп2, Гост 103-76			Арматура класса А-III, Гост 5781-82	Всего	Общий расход, кг
	ф 8	ф 12	ф 14	ф 16	Итого	ф 6	ф 8	ф 10	ф 12	Итого	ф 4	ф 5	Итого		-80×6	-100×6	Итого	ф 10		
СБВ 24.26.2-Т-2.1.1.1	—	2,71	—	—	2,71	0,70	5,10	8,88	8,96	23,64	2,60	1,95	4,55	30,90	1,14	0,94	2,08	1,36	3,44	34,34
СБВ 24.26.2-Т-2.1.1.1.5	—	—	—	—	—	0,70	5,10	8,88	8,96	23,64	2,60	1,95	4,55	28,19	1,14	0,94	2,08	1,36	3,44	31,63
СБВ 25.26.2-Т-1.0.0.1	—	0,50	—	4,50	5,00	—	—	—	—	—	1,79	6,16	7,95	12,95	1,14	0,94	2,08	1,36	3,44	16,39
СБВ 25.26.2-Т-1.0.0.1.5	—	—	—	—	—	—	—	—	—	—	1,79	6,16	7,95	7,95	1,14	0,94	2,08	1,36	3,44	11,39
СБВ 25.26.2-Т-2.1.6.1	—	2,60	—	—	2,60	—	5,46	15,10	—	20,56	2,84	1,32	4,16	27,32	1,14	0,94	2,08	1,36	3,44	30,76
СБВ 25.26.2-Т-2.1.6.1.5	—	—	—	—	—	—	5,46	15,10	—	20,56	2,84	1,32	4,16	24.72	1,14	0,94	2,08	1,36	3,44	28,16
СБВ 25.26.2-Т-2.3.3.1	—	2,60	—	—	2,60	1,19	5,46	8,88	8,96	24,49	2,84	2,48	5,32	32,41	1,14	0,94	2,08	1,36	3,44	35,85
СБВ 25.26.2-Т-2.3.3.1.5	—	—	—	—	—	1,19	5,46	8,88	8,96	24,49	2,84	2,48	5,32	29,81	1,14	0,94	2,08	1,36	3,44	33,25
СБВ 9.28.2-Т-1	—	0,25	1,57	—	1,82	—	—	—	—	—	0,66	2,48	3,14	4,96	—	3,76	3,76	2,48	6,24	11,20
СБВ 9.28.2-Т-1.0.0.0.5	—	—	—	—	—	—	—	—	—	—	0,66	2,48	3,14	3,14	—	3,76	3,76	2,48	6,24	9,38
СБВ 9.28.2-Т-1.0.0.1	—	0,25	1,57	—	1,82	—	—	—	—	—	0,89	3,23	4,12	5,94	—	2,82	2,82	1,86	4,68	10,62
СБВ 9.28.2-Т-1.0.0.1.5	—	—	—	—	—	—	—	—	—	—	0,89	3,23	4,12	4,12	—	2,82	2,82	1,86	4,68	8,80
СБВ 15.28.2-Т-1	—	2,60	1,57	—	4,17	—	—	—	—	—	1,09	3,90	4,99	9,16	—	3,76	3,76	2,48	6,24	15,40
СБВ 15.28.2-Т-1.0.0.0.5	—	—	—	—	—	—	—	—	—	—	1,09	3,90	4,99	4,99	—	3,76	3,76	2,48	6,24	11,23
СБВ 18.2-Т-1	—	0,50	3,14	—	3,64	—	—	—	—	—	1,19	4,17	5,36	9,00	—	3,76	3,76	2,48	6,24	15,24
СБВ 18.28.2-Т-1.0.0.0.5	—	—	—	—	—	—	—	—	—	—	1,19	4,17	5,36	5,36	—	3,76	3,76	2,48	6,24	11,60
СБВ 24.28.2-Т-1	—	0,50	4,50	—	5,00	—	—	—	—	—	1,60	5,59	7,19	12,19	—	3,76	3,76	2,48	6,24	18,43
СБВ 24.28.2-Т-1.0.0.0.5	—	—	—	—	—	—	—	—	—	—	1,60	5,59	7,19	7,19	—	3,76	3,76	2,48	6,24	13,43
ВПР 14.3.2-Т-5	0,76	—	—	—	0,76	—	2,20	—	—	2,20	0,62	0,37	0,99	3,95	1,14	—	1,14	0,74	1,88	5,83
ВПР 14.3.2-Т-5.5	—	—	—	—	—	—	2,20	—	—	2,20	0,62	0,37	0,99	3,19	1,14	—	1,14	0,74	1,88	5,07
ВПР 15.3.2-Т-5	0,76	—	—	—	0,76	—	2,30	—	—	2,30	0,62	0,31	0,93	3,99	1,14	—	1,14	0,74	1,88	5,87
ВПР 15.3.2-Т-5.5	—	—	—	—	—	—	2,30	—	—	2,30	0,62	0,31	0,93	3,23	1,14	—	1,14	0,74	1,88	5,11
ВПР 15.6.2-Т-5	0,76	—	—	—	0,76	—	2,34	—	—	2,34	0,90	0,37	1,27	4,37	—	1,88	1,88	1,24	3,12	7,49
ВПР 15.6.2-Т-5.5	—	—	—	—	—	—	2,34	—	—	2,34	0,90	0,37	1,27	3,61	—	1,88	1,88	1,24	3,12	6,73
СБВ 12.28.2-Т-3	—	0,25	—	2,25	2,50	—	2,64	10,23	—	12,87	1,22	1,81	3,03	18,40	—	3,76	3,76	2,48	6,24	24,64
СБВ 12.28.2-Т-3.0.5	—	—	—	—	—	—	2,64	10,23	—	12,87	1,22	1,81	3,03	15,90	—	3,76	3,76	2,48	6,24	22,14
СБВ 12.28.2-Т-3.1	—	0,25	—	2,25	2,50	—	2,64	10,23	—	12,87	1,22	1,81	3,03	18,40	—	3,76	3,76	2,48	6,24	24,64

Инв. № подл. | Подпись и дата | Взам. инв. №

Марка блока	Изделие арматурное														Изделие закладное					Общий расход, кг
	Арматура класса А-I, Гост 5781-82					Арматура класса А-III, Гост 5781-82					Арматурная проволока Вр-I, Гост 6727-80			Всего	Прокат марки Вст3 сп2, Гост 103-76			Арматура класса А-III, Гост 5781-82	Всего	
	ф8	ф12	ф14	ф16	Итого	ф6	ф8	ф10	ф12	Итого	ф4	ф5	Итого		-80×6	-100×6	Итого	ф10		
СБВ 12.28.2-Т-3.1.5	—	—	—	—	—	—	2,64	10,23	—	12,87	1,22	1,81	3,03	15,90	—	3,76	3,76	2,48	6,24	22,14
СБВ 21.28.2-Т-3	—	0,50	3,14	—	3,64	—	4,47	10,23	—	14,72	1,66	3,23	4,89	23,25	—	3,76	3,76	2,48	6,24	29,49
СБВ 21.28.2-Т-3.05	—	—	—	—	—	—	4,47	10,23	—	14,72	1,66	3,23	4,89	19,61	—	3,76	3,76	2,48	6,24	25,85
СБВ 21.28.2-Т-3.1	—	0,50	3,14	—	3,64	—	4,47	10,23	—	14,72	1,66	3,23	4,89	23,25	—	3,76	3,76	2,48	6,24	29,49
СБВ 21.28.2-Т-3.1.5	—	—	—	—	—	—	4,47	10,23	—	14,72	1,66	3,23	4,89	19,61	—	3,76	3,76	2,48	6,24	25,85
СБВ 27.28.2-Т-4.2.7.1	—	0,50	3,14	—	3,64	—	12,03	13,64	—	25,67	3,09	3,52	6,61	35,92	—	5,41	5,41	3,59	9,00	44,92
СБВ 27.28.2-Т-4.2.7.1.5	—	—	—	—	—	—	12,03	13,64	—	25,67	3,09	3,52	6,61	32,28	—	5,41	5,41	3,59	9,00	41,28
СБВ 27.28.2-Т-4.2.7.1.1	—	0,50	3,14	—	3,64	—	12,03	13,64	—	25,67	3,09	3,52	6,61	35,92	—	5,41	5,41	3,59	9,00	44,92
СБВ 27.28.2-Т-4.2.7.1.1.5	—	—	—	—	—	—	12,03	13,64	—	25,67	3,09	3,52	6,61	32,28	—	5,41	5,41	3,59	9,00	41,28
СБВ 27.28.2-Т-4.3.4.1	—	0,50	3,14	—	3,64	—	11,07	13,64	—	24,71	2,96	3,43	6,39	34,74	—	5,41	5,41	3,59	9,00	43,74
СБВ 27.28.2-Т-4.3.4.1.0.5	—	—	—	—	—	—	11,07	13,64	—	24,71	2,96	3,43	6,39	31,10	—	5,41	5,41	3,59	9,00	40,10
СБВ 27.28.2-Т-4.3.4.1.1	—	0,50	3,14	—	3,64	—	11,07	13,64	—	24,71	2,96	3,43	6,39	34,74	—	5,41	5,41	3,59	9,00	43,74
СБВ 27.28.2-Т-4.3.4.1.1.5	—	—	—	—	—	—	11,07	13,64	—	24,71	2,96	3,43	6,39	31,10	—	5,41	5,41	3,59	9,00	40,10

ТЕХНИЧЕСКИЕ УСЛОВИЯ

Настоящие Технические условия (далее ТУ) распространяются на стеновые бетонные блоки толщиной 20 см, разработанные в серии 1.134.1-11. Назначение блоков и условия их применения смотреть в ТО.

I. ТЕХНИЧЕСКИЕ ТРЕБОВАНИЯ

I.I. Стеновые бетонные блоки должны изготавливаться в соответствии с требованиями ГОСТ 19010-82 и настоящими ТУ по рабочим чертежам серии 1.134.1-11.

I.2. Основные параметры и размеры.

I.2.I. Форма блока, номинальные габаритные размеры и массы стеновых блоков приведены в номенклатуре.

I.2.2. Стеновые блоки внутренних стен выполняются из тяжелого бетона классов В12,5 или В15 по ГОСТ 26633-85.

I.2.3. Лицевые поверхности блоков должны быть гладкими, подготовленными под окраску и оклейку обоями.

I.2.4. Отклонения действительных размеров блоков от номинальных, приведеных в рабочих чертежах, не должны превышать величин, указанных в таблице I и ГОСТ 19010-82.

I.2.5. Отклонение действительной толщины защитного слоя бетона до арматуры от принятой в рабочих чертежах не должно превышать величин до рабочей арматуры ±5мм, до конструктивной арматуры ±10 мм.

I.2.6. Отклонение фактической массы изделия при отпуске их потребителю от номинальной массы, указанной в номенклатуре серии, не должно превышать ±7%.

Таблица I.

Вид отклонения геометрического параметра	Геометрический параметр и его номинальное значение	Предельное отклонение
Отклонение от линейного размера	Длина и высота изделия	±5
	Толщина изделия	±5.
	Размеры проемов	±5
	Размеры вырезов, выступов	±3
	Размеры вырезов и углублений, предназначенных для образования шпоночного соединения после замоноличивания стыков.	±2
	Размеров гнезд для распаечных коробок, выключателей и штепсельных розеток и размеров поперечного сечения каналов и борозд для электропроводки	±2
Отклонение от прямолинейности профиля лицевых поверхностей в любом сечении	На всей длине блока длиной до 2500	3
	свыше 2500	5
Отклонение от плоскостности лицевых поверхностей блоков	Неплоскостность	5
Отклонение от равенства диагоналей	Разность длин диагоналей лицевых поверхностей блоков до 2500	10
	свыше 2500	13

I.3. Характеристики.

I.3.I. Блоки наружных стен должны удовлетворять требованиям ГОСТ 19010-82:

– по показателям фактической прочности бетона (возрасте 28 суток);

		1.134.1-11.1-00.000 ТУ	
Н. контр.	Ригер		
Нач. отд.	Росинский	Технические условия	Стадия: Р; Лист: 1; Листов: 3
ГИП	Зыкина		ЦНИИЭП жилища
ГИП	Герман		
Стехн.	Лесникова		

- по морозостойкости бетона и раствора;
- к качеству материалов, применяемых для приготовления бетона;
- к форме, размерам и качеству арматурных изделий и их положение в блоках;
- к классам и маркам арматурной стали для арматурных изделий и строповочных петель;
- по качеству поверхностей и внешнему виду панелей.

1.3.2. Поставку панелей потребителю следует производить после достижения бетоном требуемой отпускной прочности.

1.3.3. Величина отпускной прочности бетона в процентах от проектного класса бетона по прочности на сжатие должна быть не менее 70%.

1.3.4. Стеновые блоки должны быть армированы в соответствии с рабочими чертежами:

стержневой арматурой классов А-I, А-III по ГОСТ 5781-82*;

арматурной проволокой класса Вр-I по ГОСТ 6727-80.

Строповочные петли должны выполняться из арматурной стали класса А-I марок ВСт3сп2 и ВСт3пс2 по ГОСТ 380-71*. Сталь марки ВСт3пс2 в случае монтажа при t=-40° и ниже не применять.

1.3.5. Закладные изделия должны выполняться из проката из углеродистой стали обыкновенного качества по ГОСТ 380-71* марки ВСт3сп2.

Материал анкеров - сталь периодического профиля класса А-III по ГОСТ 5781-82*.

1.3.6. Категории бетонных поверхностей изделий по ГОСТ 13015.0-83 должны быть:

А2 - предназначаемые под окраску, обращенные в помещение;

А4 - предназначаемые под оклейку обоями;

А7 - нелицевые невидимые в условиях эксплуатации.

При этом размеры раковин, местных наплывов и впадин на бетонной поверхности и околов бетона ребер изделий и их качество не должно превышать указанных в табл. 8 ГОСТ 19010-82 для поверхности соответствующей категории.

1.4. Маркировка.

1.4.1. Маркировку изделий следует выполнять в соответствии с ГОСТ 13015.2-81.

2. Правила приемки.

2.1. Приемку изделий следует осуществлять в соответствии с требованиями ГОСТ 19010-82 и ГОСТ 13015.1-81.

3. Методы контроля и испытаний.

3.1. Контроль и испытания блоков следует проводить в соответствии с ГОСТ 19010-82 и настоящими ТУ.

3.2. Перед массовым производством блоков с беспетлевым способом монтажа следует производить контрольные испытания путем 5-кратного подъема под углом 45-60° блоков при 70-100% прочности бетона нагруженных дополнительным грузом в 2,1-3 раза превышающем массу испытываемого блока. Общее количество испытываемых на одном заводе блоков должно составлять не менее 9 шт., причем в одну смену следует испытывать не более 1/3 общего количества испытываемых блоков. Прочность бетона блоков перед испытаниями должна строго контролироваться и не превышать проектную. Если при указанных контрольных испытаниях произойдет разрушение хотя бы одного строповочного узла, необходимо испытать удвоенное количество блоков. При разрушении в следующей партии испытываемых блоков хотя бы одного узла производство блоков с беспетлевым устройством для подъемно-транспортных операций не разрешается.

4. Хранение и транспортирование.

4.1. Хранение и транспортирование блоков следует осуществлять в соответствии с требованиями ГОСТ 19010-82, ГОСТ 13015.4-84 и настоящих ТУ.

4.2. Блоки транспортируют, складируют и монтируют в проектном положении. Эти операции при беспетлевом монтаже осуществляются при помощи захватов типа „кожницы", разработанных ЦНИИЭП жилища: шифр 4398 или 4560 в зависимости от массы блока.

4.3. При транспортировании и складировании во всех случаях должны быть предусмотрены мероприятия для обеспечения сохранности лицевых поверхностей блоков.

5. Гарантии изготовителя.

5.1. Предприятие-изготовитель гарантирует соответствие поставленных блоков требованиям настоящих ТУ при соблюдении потребителем правил транспортирования, условий хранения и применения, установленных настоящими ТУ.

Приложение к ТУ

ПЕРЕЧЕНЬ

стандартов и нормативных документов, на которые даны ссылки в технических условиях

Таблица 2

Обозначение документа	Наименование документа
ГОСТ 380-71*	Сталь углеродистая общего назначения. Марки и технические требования.
ГОСТ 5781-82*	Сталь горячекатаная для армирования железобетонных конструкций. Технические условия.
ГОСТ 6727-80	Проволока из низкоуглеродистой стали холоднотянутая для армирования железобетонных конструкций. Технические условиях.
ГОСТ 13015.1-81	Изделия железобетонные и бетонные. Общие технические требования.
ГОСТ 13015.4-84	Конструкции и изделия бетонные и железобетонные сборные. Правила транспортирования и хранения.
ГОСТ 19010-82*	Блоки стеновые бетонные и железобетонные для зданий. Общие технические условия.

ИНВ.№ ПОДЛ. | ПОДПИСЬ И ДАТА | ВЗАМ.ИНВ.№

gost.e-ecolog.ru