ГОСУДАРСТВЕННЫЙ КОМИТЕТ СОВЕТА МИНИСТРОВ СССР ПО ДЕЛАМ СТРОИТЕЛЬСТВА
(ГОССТРОЙ СССР)

ТИПОВЫЕ КОНСТРУКЦИИ И ДЕТАЛИ ЗДАНИЙ И СООРУЖЕНИЙ

СЕРИЯ 1.494-32

ЗОНТЫ И ДЕФЛЕКТОРЫ ВЕНТИЛЯЦИОННЫХ СИСТЕМ

инв. N 15453
Цена: 2-44

gost.e-ecolog.ru

ГОСУДАРСТВЕННЫЙ КОМИТЕТ СОВЕТА МИНИСТРОВ СССР ПО ДЕЛАМ СТРОИТЕЛЬСТВА
(ГОССТРОЙ СССР)

ТИПОВЫЕ КОНСТРУКЦИИ И ДЕТАЛИ ЗДАНИЙ И СООРУЖЕНИЙ

СЕРИЯ 1.494-32

ЗОНТЫ И ДЕФЛЕКТОРЫ ВЕНТИЛЯЦИОННЫХ СИСТЕМ

РАЗРАБОТАН
ЦНИИПРОМЗДАНИЙ
ГОССТРОЙ СССР

УТВЕРЖДЕНЫ
И ВВЕДЕНЫ В ДЕЙСТВИЕ
С 1 ИЮЛЯ 1978 Г
ГЛАВПРОМСТРОЙПРОЕКТОМ
ГОССТРОЯ СССР
ПРИКАЗОМ № 27 ОТ 2.VI.1978 Г

Зам. директора по научной работе		В.И. Прохоров
Рук. отдела сантехники		О.Д. Гесблер
Гл. инженер проекта		Е.А. Высоцкая

Серия 1.494-32

Содержание

	Стр.
1. Рекомендации по применению	2
2. ЗК.00.000. Зонт круглый. Спецификация. Листы 1,2.	3
3. ЗК.00.000. Спецификация. Листы 3,4.	4
4. ЗК.00.000. Зонт круглый. Сборочный чертеж	5
5. ЗК.00.001. Колпак. ЗК.00.002. Лапка	6
6. ЗП.00.000. Зонт прямоугольный. Спецификация. Листы 1,2	7
7. ЗП.00.000. Спецификация. Лист 3. ЗП.00.001. Лапка	8
8. ЗП.00.000 СБ. Зонт прямоугольный. Сборочный чертеж	9
9. ЗП.10.000. Колпак. Спецификация ЗП.10.000 СБ. Колпак Сборочный чертеж	10
10. ЗП.20.000. Колпак. Спецификация. ЗП.20.000 СБ. Колпак Сборочный чертеж	11
11. СТД 210.00.000. Дефлектор N N 3÷6. Спецификация листы 1,2	12
12. СТД 210.00.000 СБ. Дефлектор N N 3÷6. Сборочный чертеж	13
13. СТД 210.00.001. Полуцилиндр.	14
14. СТД 210.00.002. Зонт	15
15. СТД 210.00.003. Лапка	16
16. СТД 210.00.004. Конус	17
17. СТД 210.01.000. Диффузор. Спецификация СТД 210/7.01.000. Диффузор. Спецификация	18
18. СТД 210.01.000 СБ. Диффузор. Сборочный чертеж	19
19. СТД 210.01.001. Обечайка	20
20. СТД 201.00.000 Фланец	21
21. СТД 210/7.00.000. Дефлектор N N 7÷10 Спецификация листы 1,2	22
22. СТД 210/7.00.000 СБ. Дефлектор 7÷10. Сборочный чертеж	23
23. СТД 210/7.00.001. Полуцилиндр	24
24. СТД 210/7.00.002. Зонт	25
25. СТД 210/7.00.003. Лапка	26
26. СТД 210/7.00.004. Конус	27
27. СТД 210/7.00.005 Лапка	28
28. СТД 210/7.01.000 СБ. Диффузор. Сборочный чертеж	29
29. СТД 210/7.01.001. Обечайка	30

Инв. № подл. | Подп. и дата | Взам. инв. № | Инв. № дубл. | Подп. и дата

Зонты применяются в системах вентиляции с естественным и механическим побуждением. Назначение зонтов - предотвращение попадания атмосферных осадков в вентиляционные шахты.

Сортамент материала, а также высота установки зонтов над устьем вентиляционной шахты, определены расчетом на механическую прочность.

Опорный пояс зонта закрепляется на устье металлической шахты при помощи сварки.

Дефлекторы предназначены для удаления воздуха в системах вентиляции с естественным побуждением.

Дефлекторы соединяются с вентиляционной шахтой при помощи болтов.

Присоединительные размеры зонтов и дефлекторов приняты в соответствии с нормируемыми размерами поперечного сечения воздуховодов по СНиП II-33-75 и присоединительными размерами узлов прохода вентиляционных шахт через покрытия промышленных зданий по одноименным рабочим чертежам серии 2.494-1.

Габаритные размеры и конструкция дефлекторов приняты по рабочим чертежам ПКБ треста „Сантехдеталь" в соответствии с технической оснасткой заводов-изготовителей Главпромвентиляции Минмонтажспецстроя СССР и ТУ36-1512-76.

Выбор типа зонта или дефлектора производится по таблице размеров, исходя из принятого в проекте по расчету соответственно поперечного сечения вентиляционных шахт или диаметра горловины дефлектора. Номер дефлектора принимается в соответствии с расчетным количеством удаляемого воздуха.

С введением в действие рабочих чертежей данной серии рабочие чертежи серии 4.904-12 аннулируются.

Изм.	Лист	№ докум.	Подп.	Дата
1				
Рук. отд.		И. Ванахина		
Гл. ин. пр.		Высоцкая		
Ст. инж.		Цветкова		
Н. контр.		Высоцкая		

Рекомендации по применению

Лит.	Лист	Листов
		1

ЦНИИПРОМЗДАНИЙ

Инв. № подл. | Подп. и дата | Взам. инв. № | Инв. № дубл. | Подп. и дата

Серия 1.494-32

Формат	Зона	Поз.	Обозначение	Наименование	Кол.	Примечание
				Документация		
12			3К.00.000 СБ	Сборочный чертеж		
			Переменные данные	Для исполнений		
				3К.00.000 См. СБ рис.1		
				Детали		
11		1	3К.00.001	Колпак	1	
11		2	3К.00.002	Лапка	4	
БЧ		3	3К.00.003	Пояс Д=200		
				Полоса 4х30 ГОСТ 103-76		
				Ст.3 ГОСТ 535-58		
				L=632 B_9	1	0,6 кг
				3К.00.000-01 См. СБ рис.1		
				Детали		
11		1	3К.00.001-01	Колпак	1	
11		2	3К.00.002-01	Лапка	4	
БЧ		3	3К.00.003-01	Пояс Д=250		
				Полоса 4х30 ГОСТ 103-76		
				Ст.3 ГОСТ 535-58		
				L=788 B_9	1	0,8 кг
				3К.00.000-02 См. СБ рис.2		
				Детали		
11		1	3К.00.001-02	Колпак	1	
11		2	3К.00.002-02	Лапка	4	

Инв.№ подл. | Подп. и дата | Взам.инв.№ | Инв.№ дубл. | Подп. и дата

Изм.	Лист	№ докум.	Подп.	Дата
Рук. отд.		Гесслер		
Гл. инж. пр.		Высоцкая		
Ст. инж.		Цветкова		
Исполн.		Газова		
Н. контр.		Высоцкая		

3К.00.000

Зонт круглый

Лит	Лист	Листов
О	1	4

Госстрой СССР ЦНИИПРОМЗДАНИЙ г. Москва

Копировал: Щедрина Формат: А4

Формат	Зона	Поз.	Обозначение	Наименование	Кол.	Примечание
БЧ		3	3К.00.003-02	Пояс Д=315		
				Полоса 4х30 ГОСТ 103-76		
				Ст.3 ГОСТ 535-58		
				L=992 B_9	1	0,9 кг
				3К.00.000-03 См. СБ рис.2		
				Детали		
11		1	3К.00.001-03	Колпак	1	
11		2	3К.00.002-03	Лапка	6	
БЧ		3	3К.00.003-03	Пояс Д=400		
				Полоса 4х30 ГОСТ 103-76		
				Ст.3 ГОСТ 535-58		
				L=1260 B_9	2	1,2 кг
				3К.00.000-04 См. СБ рис.2		
				Детали		
11		1	3К.00.001-04	Колпак	1	
11		2	3К.00.002-04	Лапка	6	
БЧ		3	3К.00.003-04	Пояс Д=450		
				Полоса 4х30 ГОСТ 103-76		
				Ст.3 ГОСТ 535-58		
				L=1416 B_9	2	1,3 кг
				3К.00.000-05 См. СБ рис.2		
				Детали		
11		1	3К.00.001-05	Колпак	1	
11		2	3К.00.002-05	Лапка	6	
БЧ		3	3К.00.003-05	Пояс Д=500		

Инв.№ подл. | Подп. и дата | Взам.инв.№ | Инв.№ дубл. | Подп. и дата

Изм.	Лист	№ докум.	Подп.	Дата

3К.00.000

Лист 2

Копировал: Щедрина Формат: А4

Формат	Зона	Поз.	Обозначение	Наименование	Кол.	Примечание
				Полоса 4х30 ГОСТ 103-76 Ст.3 ГОСТ 535-58		
				L = 1573 Вg	2	1,5 кг
				3К.00.000-06 См.СБ рис.2		
				Детали		
11		1	3К.00.001-06	Колпак	1	
11		2	3К.00.002-06	Лапка	6	
БЧ		3	3К.00.003-06	Пояс Д = 630		
				Полоса 4х30 ГОСТ 103-76 Ст.3 ГОСТ 535-58		
				L = 1981 Вg	2	1,9 кг
				3К.00.000-07 См.СБ рис.2		
				Детали		
11		1	3К.00.001-07	Колпак	1	
11		2	3К.00.002-07	Лапка	6	
БЧ		3	3К.00.003-07	Пояс Д = 710		
				Полоса 4х30 ГОСТ 103-76 Ст.3 ГОСТ 535-58		
				L = 2232 Вg	2	2,1 кг
				3К.00.000-08 См.СБ рис.3		
				Детали		
11		1	3К.00.001-08	Колпак	1	
11		2	3К.00.002-08	Лапка	4	
БЧ		3	3К.00.003-08	Пояс Д = 800		
				Полоса 4х30 ГОСТ 103-76 Ст.3 ГОСТ 535-58		
				L = 2515 Вg	3	2,4 кг

Инв.№ подл. | Подп. и дата | Взам.инв.№ | Инв.№ дубл. | Подп. и дата

Изм. Лист № докум. Подп. Дата

3К.00.000 Лист 3

Копировал: Щедрина Формат: 11

Формат	Зона	Поз.	Обозначение	Наименование	Кол.	Примечание
БЧ		4	3К.00.004	Стойка		
				Полоса 5х30 ГОСТ 103-76 Ст. 3 ГОСТ 535-58		
				L = 730 Вg	4	0,9 кг
				3К.00.000-09 См. СБ рис. 3		
				Детали		
11		1	3К.00.001-09	Колпак	1	
11		2	3К.00.002-09	Лапка	4	
БЧ		3	3К.00.003-09	Пояс Д=1000		
				Полоса 4х30 ГОСТ 103-76 Ст. 3 ГОСТ 535-58		
				L = 3143 Вg	3	3,0 кг
БЧ		4	3К.00.004-01	Стойка		
				Полоса 6х30 ГОСТ 103-76 Ст. 3 ГОСТ 535-58		
				L = 830 Вg	4	1,2 кг
				3К.00.000-10 См. СБ рис. 3		
				Детали		
11		1	3К.00.001-10	Колпак	1	
11		2	3К.00.002-10	Лапка	4	
БЧ		3	3К.00.003-10	Пояс Д = 1250		
				Полоса 4х30 ГОСТ 103-76 Ст. 3 ГОСТ 535-58		
				L = 3928 Вg	3	3,7 кг
БЧ		4	3К.00.004-02	Стойка		
				Полоса 6х30 ГОСТ 103-76 Ст. 3 ГОСТ 535-58		
				L = 840 Вg	4	1,2 кг

Инв.№ подл. | Подп. и дата | Взам.инв.№ | Инв.№ дубл. | Подп. и дата

Изм. Лист № докум. Подп. Дата

3К.00.000 Лист 4

Копировал: Щедрина Формат: 11

Рис.1

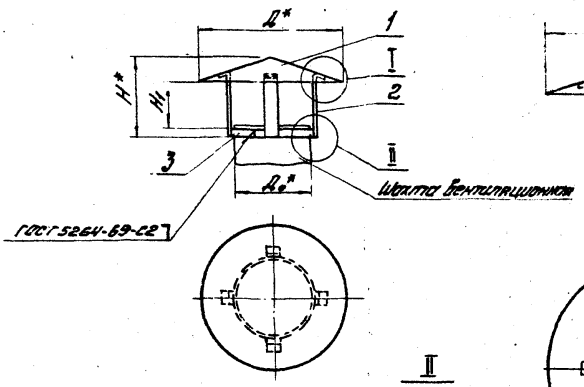

Рис.2
Остальное - см. рис.1

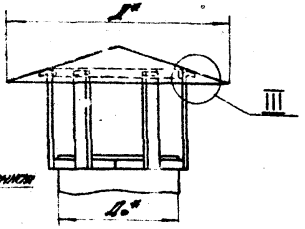

Рис.3
Остальное - см. рис.1

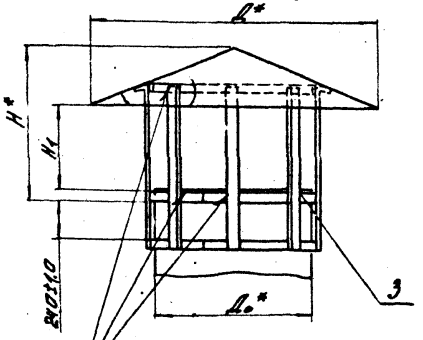

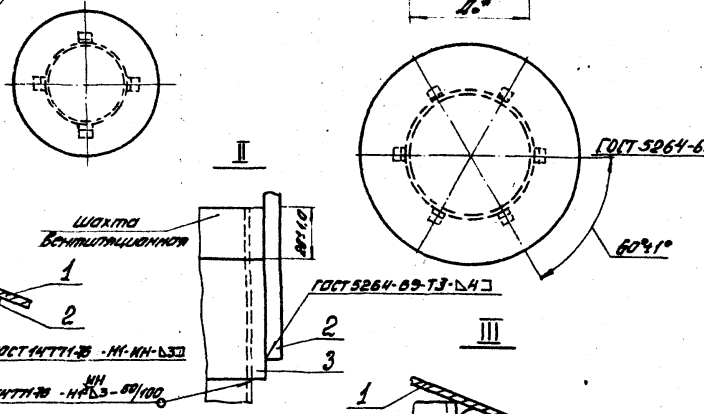

Обозначение	Рис	Размеры мм Д0*	Д*	H*	H1	Масса кг
3К.00.000	1	200	350	200	120	2.0
-01		250	450	250	150	3.0
-02		315	550	330	200	4.0
-03	2	400	700	400	240	7.5
-04		450	800	430	270	9.0
-05		500	900	480	300	11.0
-06		630	1130	530	300	15.0
-07		710	1300	580	330	19.0
-08	3	800	1450	880	330	37.0
-09		1000	1800	1000	400	52.0
-10		1250	2250	1070	400	68.0

1. Неуказанные предельные отклонения размеров по $СМ_{10}$.
2. * Размеры для справок.
3. Покрытие - краска БТ-177 ГОСТ 5631-70 по загрунтованной поверхности. Грунт ГФ-020 ГОСТ 4056-63.

Изм.	Лист	№ докум.	Подп.	Дата	
Рук. отд.		Гесслер			
Гл. инж. пр.		Высоцкая			
Ст. инж.		Шеткова			
Исполн.		Хазова			
Н. контр.		Высоцкая			

3К. 00. 000 СБ

Завод круглый Сварочный чертеж

Лит	Масса	Масштаб
И	см тобл	—
Лист	Листов 1	

Госстрой СССР ЦНИИПромзданий г. Москва

Копировал: Щедрина

Формат А2

Серия 1.494-32

Инв. № подл. | Подп. и дата | Взам. инв. № | Инв. № дубл. | Подп. и дата

Серия 1.494-32

3К.00.001

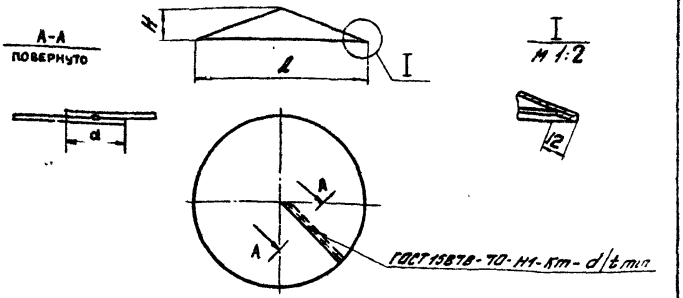

Обозначение	Размеры, мм Д номин.	Д пред. отклон.	Н номин	Н пред. отклон	d	t min	d'	Материал	Масса кг
3К.00.001	350	-1,4	60	±1,2	4	14	12	Лист Б1.0 ГОСТ 19903-74 / 3-II-СТ.3 ГОСТ 16523-70	0,8
-01	450	-1,6	70						1,4
-02	550	-1,8	100	±1,5					2,1
-03	700	-2,0	120						3,4
-04	800	-2,2	130	±1,7					4,4
-05	900		150						5,5
-06	1130	-2,4	200	±2,2					8,8
-07	1300	-2,6	220						11,3
-08	1450		250		6	18	14	Лист Б1.5 ГОСТ 19903-74 / 3-IV-СТ.3 ГОСТ 16523-70	22,0
-09	1800	-3,0	300	±2,5					33,0
-10	2250	-3,5	370	±2,7					50,0

Изм.	Лист.	№ докум.	Подп.	Дата
Рук. отд.		Гесслер		
Гл. инж. пр.		Высоцкая		
Ст. инж.		Цветкова		
Исполн.		Хазова		
Н. конт.		Высоцкая		

3К.00.001

Колпак

Лит.	Масса	Масштаб
И	см. табл.	—

Лист | Листов 1

см. таблицу

Госстрой СССР ЦНИИПРОМЗДАНИЙ г. Москва

Копировал: Щедрина Формат 11

Подп. и дата | Инв. № дубл. | Взам. инв. № | Подп. и дата | Инв. № подл.

3К.00.002

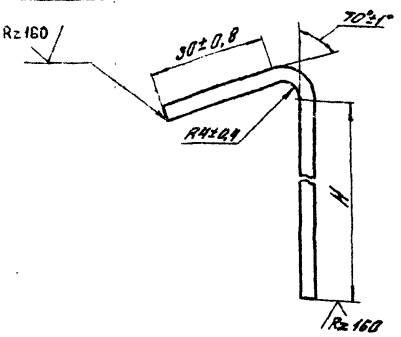

Обозначение	Н мм. номин	Н мм. пред. отклон	Материал	Масса, кг
3К.00.002	160	±1,2	Полоса 4×30 ГОСТ 103-76 / Ст.3 ГОСТ 535-58	0,20
-01	200	±1,5		
-02	260	±1,5		0,30
-03	300	±1,7		
-04	340	±1,7		
-05	380	±2,0		0,40
-06	400			
-07	440		Полоса 5×30 ГОСТ 103-76 / Ст.3 ГОСТ 535-58	0,60
-08	715	±2,5		1,0
-09	820		Полоса 6×30 ГОСТ 103-76 / Ст.3. ГОСТ 535-58	1,2
-10	820			

Изм.	Лист.	№ докум.	Подп.	Дата
Рук. отд.		Гесслер		
Гл. инж. пр.		Высоцкая		
Ст. инж.		Цветкова		
Исполн.		Хазова		
Н. конт.		Высоцкая		

3К.00.002

Лапка

Лит.	Масса	Масштаб
И	см. табл.	—

Лист | Листов: 1

См. таблицу

Госстрой СССР ЦНИИПРОМЗДАНИЙ г. Москва

Копировал: Щедрина Формат: 11

Подп. и дата | Инв. № дубл. | Взам. инв. № | Подп. и дата | Инв. № подл.

Серия 1.494-32

Формат	Зона	Поз.	Обозначение	Наименование	Кол.	Примечание
				Документация		
12			ЗП. 00. 000 СБ	Сборочный чертеж		
			Переменные данные	для исполнений		
				ЗП. 00. 000 См. СБ рис. 1		
				Сборочные единицы		
11		1	ЗП. 10. 000	Колпак	1	
				Детали		
11		2	ЗП. 00. 001	Лапка	4	
Б4		3	ЗП. 00. 002	Пояс 250×250		
				Полоса 4×30 ГОСТ 103-76		
				Ст. 3 ГОСТ 535-58		
				L = 1006 Вд	2	0,95 кг
				ЗП. 00. 000-01 См. СБ рис. 1		
				Сборочные единицы		
11		1	ЗП. 10. 000-01	Колпак	1	
				Детали		
11		2	ЗП. 00. 001-01	Лапка	4	
Б4		3	ЗП. 00. 002-01	Пояс 400×400		
				Полоса 4×30 ГОСТ 103-76		
				Ст. 3 ГОСТ 535-58		
				L = 1606 Вд	2	1,5 кг
				ЗП. 00. 000-02 См. СБ рис. 1		
				Сборочные единицы		
11		1	ЗП. 10. 000-02	Колпак	1	

Изм.	Лист	№ докум.	Подп.	Дата
Рук. отд.	Гесслер			
Гл. инж. пр.	Высоцкая			
Ст. инж.	Цветкова			
Исполн.	Хазова			
Н. конт.	Высоцкая			

ЗП. 10. 000

Зонт прямоугольный

Лит	Лист	Листов
И	1	3

Госстрой СССР ЦНИИПРОМЗДАНИЙ г. Москва

Инв. № подл. | Подп. и дата | Взамен инв. № | Инв. № дубл. | Подп. и дата

Копировал: Жердева Формат: 11

Формат	Зона	Поз.	Обозначение	Наименование	Кол.	Примечание
				Детали		
11		2	ЗП. 00. 001-02	Лапка	4	
Б4		3	ЗП. 00. 002-02	Пояс 500×500		
				Полоса 4×30 ГОСТ 103-76		
				Ст. 3 ГОСТ 535-58		
				L = 2006 Вд	2	1,8 кг
				ЗП. 00. 000-03 См. СБ рис. 2		
				Сборочные единицы		
11		1	ЗП. 10. 000-03	Колпак	1	
				Детали		
11		2	ЗП. 00. 001-03	Лапка	8	
Б4		3	ЗП. 00. 002-03	Пояс 800×800		
				Полоса 4×30 ГОСТ 103-76		
				Ст. 3 ГОСТ 535-58		
				L = 3206 Вд	3	3,0 кг
				ЗП. 00. 000-04 См. СБ рис. 2		
				Сборочные единицы		
11		1	ЗП. 10. 000-04	Колпак	1	
				Детали		
11		2	ЗП. 00. 001-04	Лапка	8	
Б4		3	ЗП. 00. 002-04	Пояс 1000×1000		
				Полоса 4×30 ГОСТ 103-76		
				Ст. 3 ГОСТ 535-58		
				L = 4006 Вд	3	3,8 кг
				ЗП. 00. 000-05 См. СБ рис. 3		
				Сборочные единицы		
11		1	ЗП. 20. 000	Колпак	1	
				Детали		

Изм.	Лист	№ докум.	Подп.	Дата

ЗП. 10. 000

Лист 2

Инв. № подл. | Подп. и дата | Взамен инв. № | Инв. № дубл. | Подп. и дата

Копировал: Жердева Формат: 11

Формат	Зона	Поз	Обозначение	Наименование	Кол	Примечание
11		2	3П.00.001-05	Лапка	4	
Б4		3	3П.00.002-05	Пояс 250×400		
				Полоса 4×30 ГОСТ 103-76 / ст.3 ГОСТ 535-58 L=1306 Вд	3	1,2 кг
11		4	3П.00.001-06	Лапка	2	
				3П.00.000-06 см.СБ рис.3		
				Сборочные единицы		
11		1	3П.20.000-01	Колпак	1	
				Детали		
11		2	3П.00.001-07	Лапка	4	
Б4		3	3П.00.002-06	Пояс 500×800		
				Полоса 4×30 ГОСТ 103-76 / ст.3 ГОСТ 535-58 L=2606 Вд	3	2,4 кг.
11		4	3П.00.001-08	Лапка	2	
				3П.00.000-07 см.СБ рис.3		
				Сборочные единицы		
11		1	3П.20.000-02	Колпак	1	
				Детали		
11		2	3П.00.001-09	Лапка	4	
Б4		3	3П.00.002-07	Пояс 800×1000		
				Полоса 4×30 ГОСТ 103-76 / ст.3 ГОСТ 535-58 L=3606 Вд	3	3,4 кг.
11		4	3П.00.001-10	Лапка	2	

Серия 1.494-32

Подп. и дата | Инв. № дубл. | Взам. инв. № | Подп. и дата | Инв. № подл.

Изм.	Лист	N докум.	Подп.	Дата	3П.00.000	Лист 3

Копировал: Щедрева Формат: 11

3П.00.001

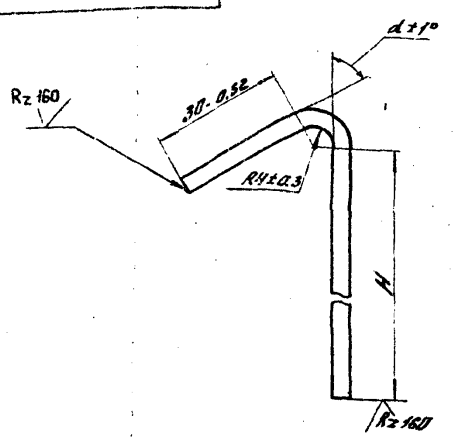

Обозначение	H мм Номин	H мм Пред отклон.	α	Материал	Масса, кг.
3П.00.001	195	±1,2	70°	Полоса 4×30 ГОСТ 103-76 / ст.3 ГОСТ 535-58	0,2
-01	320	±1,4			0,3
-02	380	±1,6			0,4
-03	715	±2,2		Полоса 5×30 ГОСТ 103-76 / ст.3 ГОСТ 535-58	0,9
-04	815	±2,2		Полоса 6×30 ГОСТ 103-76 / ст.3 ГОСТ 535-58	1,2
-05	585	±2,0	60°	Полоса 4×30 ГОСТ 103-76 / ст.3 ГОСТ 535-58	0,6
-06	645	±2,2	50°		
-07	900	±2,4	60°	Полоса 6×30 ГОСТ 103-76 / ст.3 ГОСТ 535-58	1,3
-08	1025	±2,6	50°		1,5
-09	800	±2,2	70°		1,2
-10	970	±2,4	50°		1,4

Подп. и дата | Инв. № дубл. | Взам. инв. № | Подп. и дата | Инв. № подл.

Изм.	Лист	N докум.	Подп.	Дата
Рук. отд.		Гесслер		
Гл. инж. пр.		Высоцкая		
Ст. инж.		Цветкова		
Исполн.		Хазова		
Н. конт.		Высоцкая		

3П.00.001

Лапка

см. таблицу

Лит.	Масса	Масштаб
И	см табл.	—

Лист: | Листов: 1

Госстрой СССР ЦНИИПРОМЗДАНИЙ г. Москва

Копировал: Щедрина Формат: 11

3П.00.000 СБ

Серия 1.494-32

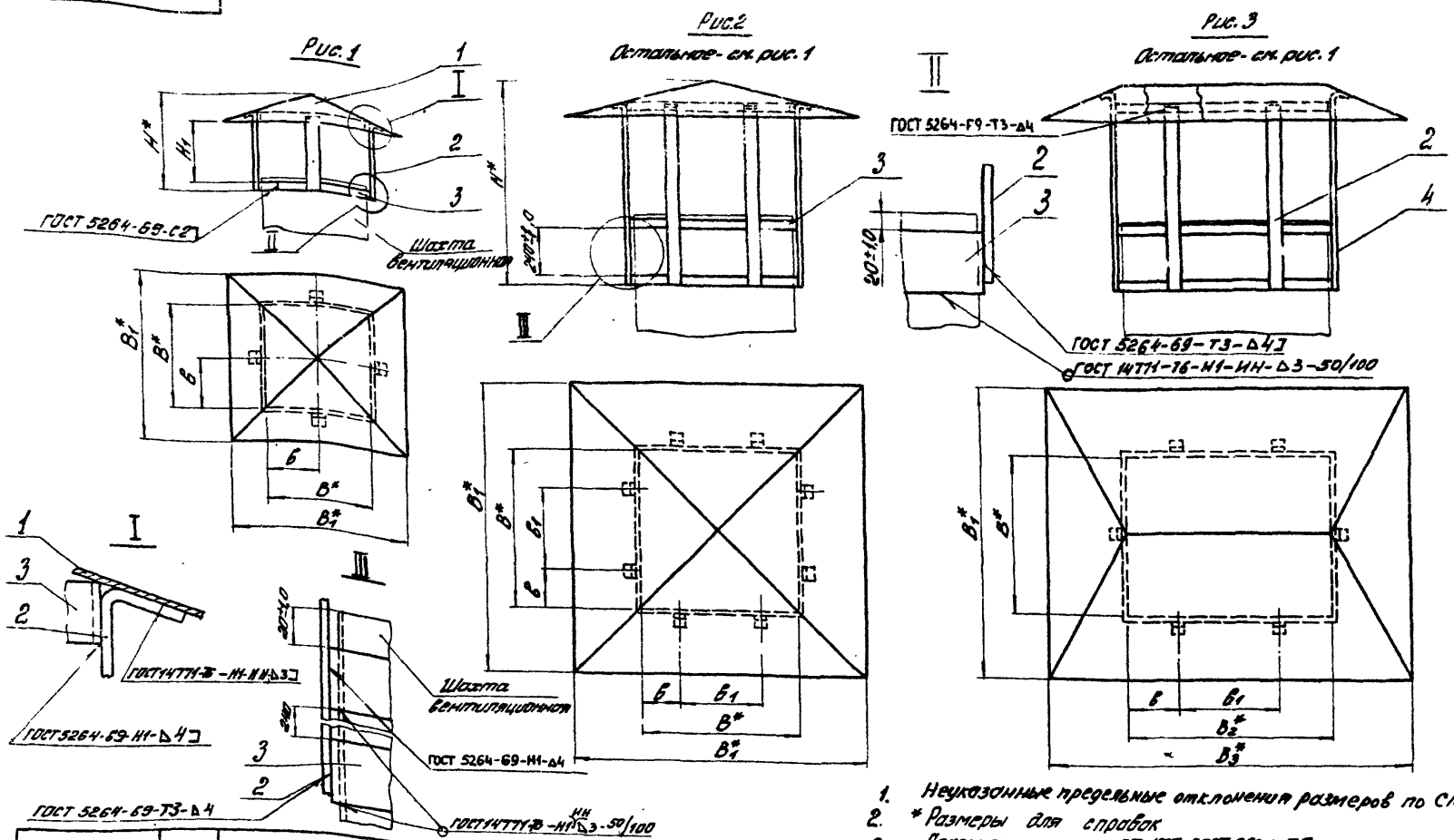

1. Неуказанные предельные отклонения размеров по $СМ_{10}$.
2. * Размеры для справок
3. Покрытие - краска БТ-177 ГОСТ 5631-70 по загрунтованной поверхности. Грунт ГФ-020 ГОСТ 4056-63

Обозначение	Рис.	Размеры мм								Масса кг
		B^*	B_1^*	B_2^*	B_3^*	H^*	H_1	$б$	$б_1$	
3П.00.000	1	250	450	—	—	250	150	125	—	4,5
-01		400	720	—	—	400	250	200	—	9,0
-02		500	900	—	—	480	300	250	—	12,0
-03	2	800	1440	—	—	870	320	200	400	33,0
-04		1000	1800	—	—	1000	400	250	500	60,0
-05	3	250	450	400	720	670	250	100	200	11,0
-06		500	900	800	1440	1000	400	200	400	28,0
-07		800	1440	1000	1800	1000	400	250	500	61,0

Изм.	Лист	№ докум.	Подп.	Дата
Рук. отд.		Гесслер		
Гл. инж. пр.		Высоцкая		
Ст. инж.		Цветкова		
Исполн.		Хазова		
Н. конт.		Высоцкая		

3П.00.000СБ

Зонт прямоугольный Сборочный чертеж.

Лит	Масса	Масштаб
Ц	см табл.	—

Лист | Листов 1

Госстрой СССР ЦНИИПРОМЗДАНИЙ г. Москва

Инв. № подл. | Подп. и дата | Взам. инв. № | Инв. № дубл. | Подп. и дата

Калировал: Шедрина

Серия 1.494-32

Формат	Зона	Поз.	Обозначение	Наименование	Кол.	Примечание
				Документация		
11			ЗП. 10.000 СБ	Сборочный чертеж		
			Переменные данные	для исполнений		
				ЗП. 10.000		
				Детали		
Б4		1	ЗП. 10.001	Заготовка		
				Лист Б1.0 ГОСТ 19903-74 / 3-IV-Ст.3 ГОСТ 16523-70	4	0,43 кг
				ЗП. 10.000-01		
				Детали		
Б4		1	ЗП. 10.001-01	Заготовка		
				Лист Б1.0 ГОСТ 19903-74 / 3-IV-Ст.3 ГОСТ 16523-70	4	1,1 кг
				ЗП. 10.000-02		
				Детали		
Б4		1	ЗП. 10.000-02	Заготовка		
				Лист Б1.0 ГОСТ 19903-70 / 3-IV-Ст.3 ГОСТ 16523-70	4	1,65 кг
				ЗП. 10.000-03		
				Детали		
Б4		1	ЗП. 10.000-03	Заготовка		
				Лист Б1.0 ГОСТ 19903-70 / 3-IV-Ст.3 ГОСТ 16523-70	4	9,8 кг

Изм.	Лист	№ докум.	Подп.	Дата
Рук. отд.		Гесслер		
Гл. инж.		Высоцкая		
Ст. инж.		Цветкова		
Исполн.		Хазова		
Н. контр.		Высоцкая		

ЗП. 10.000

Колпак

Лит.	Лист	Листов
И		1

Госстрой СССР ЦНИИПРОМЗДАНИЙ г. Москва

Копировал Юрчук Формат 11

Инв. № подл. | Подп. и дата | Взам. инв. № | Инв. № дубл. | Подп. и дата

ЗП 10.000 СБ

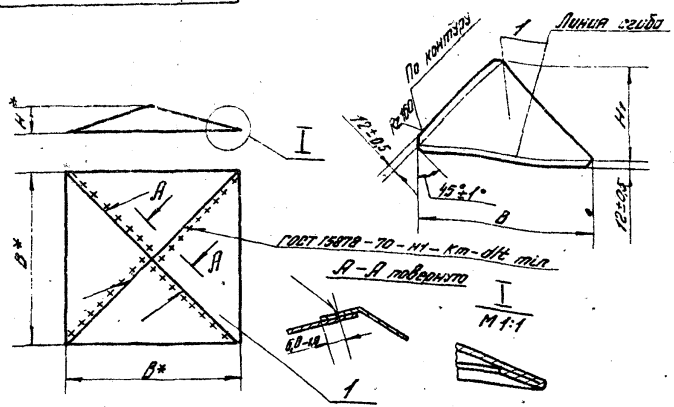

Обозначение	Размеры мм					Масса, кг
	B	H*	H1	d	t min	
ЗП. 10.000	450	70	236	4	14	1,7
-01	720	120	380			4,4
-02	900	150	456			6,6
-03	1440	250	726			16,8
-04	1800	300	905	6	18	39,3

1* Размеры для справок.

2 Неуказанная шероховатость поверхностей деталей без чертежа ✓.

3 Неуказанные предельные отклонения размеров по В9.

Изм.	Лист	№ докум.	Подп.	Дата
Рук. отд.		Гесслер		
Гл. инж.		Высоцкая		
Ст. инж.		Цветкова		
Исполн.		Хазова		
Н. контр.		Высоцкая		

ЗП. 10.000 СБ

Колпак Сборочный чертеж

Лит.	Масса	Масштаб
И	См. табл.	—

Лист | Листов 1

Госстрой СССР ЦНИИПРОМЗДАНИЙ г. Москва

Копировал Юрчук Формат 11

Инв. № подл. | Подп. и дата | Взам. инв. № | Инв. № дубл. | Подп. и дата

Серия 1.494-32

Формат	Зона	Поз.	Обозначение	Наименование	Кол.	Примечание
				Документация		
11			ЗП.20.000.СБ.	Сборочный чертёж		
			Переменные данные для исполнений			
				ЗП.20.000		
				Детали		
64		1	ЗП.20.001.	Заготовка		
				Лист 61,0 ГОСТ 19903-74 / 3-II-Ст.3 ГОСТ 16523-70	2	1,2 кг
64		2	ЗП.20.002.	Заготовка		
				Лист 61,0 ГОСТ 19903-74 / 3-II-Ст.3 ГОСТ 16523-70	2	0,4 кг
				ЗП.20.000-01		
				Детали		
64		1	ЗП.20.001-01.	Заготовка		
				Лист 61,0 ГОСТ 19903-74 / 3-II-Ст.3 ГОСТ 16523-70	2	4,5 кг
64		2	ЗП.20.002-01.	Заготовка		
				Лист 61,0 ГОСТ 19903-74 / 3-II-Ст.3 ГОСТ 16523-70	2	1,75 кг
				ЗП.20.000-02		
				Детали		
64		1	ЗП.20.001-02.	Заготовка		
				Лист 61,0 ГОСТ 19903-74 / 3-II-Ст.3 ГОСТ 16523-70	2	16,3 кг
64		2	ЗП.20.002-02.	Заготовка		
				Лист 61,0 ГОСТ 19903-74 / 3-II-Ст.3 ГОСТ 16523-70	2	5,1 кг

Изм.	Лист	N докум.	Подп.	Дата
Рук. отд.	Гесслер			
Гл. инж.	Высоцкая			
Ст. инж.	Цветкова			
Исполн.	Хазова			
Н. контр.	Высоцкая			

ЗП.20.000.

Колпак

Лит.	Лист.	Листов
И		1

Госстрой СССР
ЦНИИПРОМЗДАНИЙ
г. Москва

Инв. № подл. | Подп. и дата | Взам. инв. № | Инв. № дубл. | Подп. и дата

Копировал: Одинцова Формат 11

ЗП.20.000.СБ.

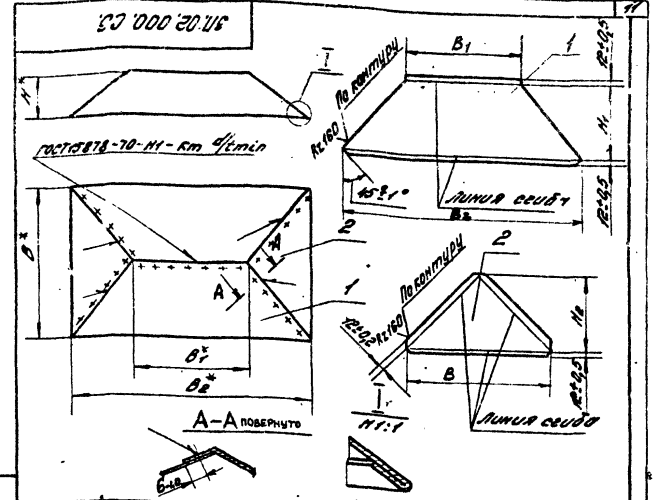

Обозначение	Размеры, мм								Масса, кг
	B	B1	B2	H*	H1	H2	d	tmin	
ЗП.20.000.	450	350	720	120	255	221	4	14	3,2
-01	900	640	1440	250	515	472			12,5
-02	1440	800	1800	300	780	583	6	18	42,8

1. *Размеры для справок
2. Неуказанная шероховатость поверхностей деталей без чертежа d.
3. Неуказанные предельные отклонения размеров - по B9.

Изм.	Лист	N докум.	Подп.	Дата
Рук. отд.	Гесслер			
Гл. инж.	Высоцкая			
Ст. инж.	Цветкова			
Исполн.	Хазова			
Н. контр.	Высоцкая			

ЗП.20.000.СБ.

Колпак
Сборочный чертёж

Лит.	Масса	Масшт.
И	см. табл.	—

Лист | Листов 1

Госстрой СССР
ЦНИИПРОМЗДАНИЙ
г. Москва

Инв. № подл. | Подп. и дата | Взам. инв. № | Инв. № дубл. | Подп. и дата

Копировал: Одинцова Формат 11

Согласовано:
Гл. инженер ПКБ гл. Сочтехдеталь
Гл. инж. пр. проект зрооблсельхозуправления

Серия 1.494-1-32

Формат	Зона	Поз.	Обозначение	Наименование	Кол.	Примечание
				Документация		
А2			СТД 210.00.000	Сборочный чертеж		
				Переменные данные для исполнений		
				СТД 210.00.000		
				Сборочные единицы		
А1		1	СТД 210.01.000	Диффузор	1	
				Детали		
А2		2	СТД 210.00.001	Полуцилиндр	2	
А2		3	СТД 210.00.002	Зонт	1	
А2		4	СТД 210.00.003	Лапка	4	
А2		5	СТД 210.00.004	Конус	1	
				Стандартные изделия		
		6		Болт М8х20.36		
				ГОСТ 7798-70	18	
		7		Гайка М8.4 ГОСТ 5915-70	18	
				СТД 210.00.000-01		
				Сборочные единицы		
		1	СТД 210.01.000-01	Диффузор	1	
				Детали		
		2	СТД 210.00.001-01	Полуцилиндр	2	
		3	СТД 210.00.002-01	Зонт	1	
		4	СТД 210.00.003-01	Лапка	4	
		5	СТД 210.00.004-01	Конус	1	
				Стандартные изделия		

Инв. № подл. | Подп. и дата | Взам. инв. № | Инв. № дубл. | Подп. и дата

1					
Изм.	Лист	№ докум.	Подп.	Дата	
Рук. отд.	Пономаренко				
Ст. инж. пр.	Лапидус				
Ст. инж.	Осетрова				
Н. контр.	Самсонова				

СТД 210.00.000

Дефлектор
№№ 3÷6

Лит.	Масса	Масштаб
	1	2

ЦНИИпромзданий
г. Москва

Формат	Зона	Поз.	Обозначение	Наименование	Кол.	Примечание
		6		Болт М8х20.36		
				ГОСТ 7798-70	18	
		7		Гайка М8.4 ГОСТ 5915-70	18	
				СТД 210.00.000-02		
				Сборочные единицы		
		1	СТД 210.01.000-02	Диффузор	1	
				Детали		
		2	СТД 210.00.001-02	Полуцилиндр	2	
		3	СТД 210.00.002-02	Зонт	1	
		4	СТД 210.00.003-02	Лапка	4	
		5	СТД 210.00.004-02	Конус	1	
				Стандартные изделия		
		6		Болт М8х20.36		
				ГОСТ 7798-70	22	
		7		Гайка М8.4 ГОСТ 5915-70	22	
				СТД 210.00.000-03		
				Сборочные единицы		
		1	СТД 210.01.000-03	Диффузор	1	
				Детали		
		2	СТД 210.00.001-03	Полуцилиндр	2	
		3	СТД 210.00.002-03	Зонт	1	
		4	СТД 210.00.003-03	Лапка	6	
		5	СТД 210.00.004-03	Конус	1	
				Стандартные изделия		
		6		Болт М8х20.36		
				ГОСТ 7798-70	28	
		7		Гайка М8.4		
				ГОСТ 5915-70	28	

Инв. № подл. | Подп. и дата | Взам. инв. № | Инв. № дубл. | Подп. и дата

1					
Изм.	Лист	№ докум.	Подп.	Дата	

СТД 210.00.000

Лист 2

СТД 210.00.000 СБ

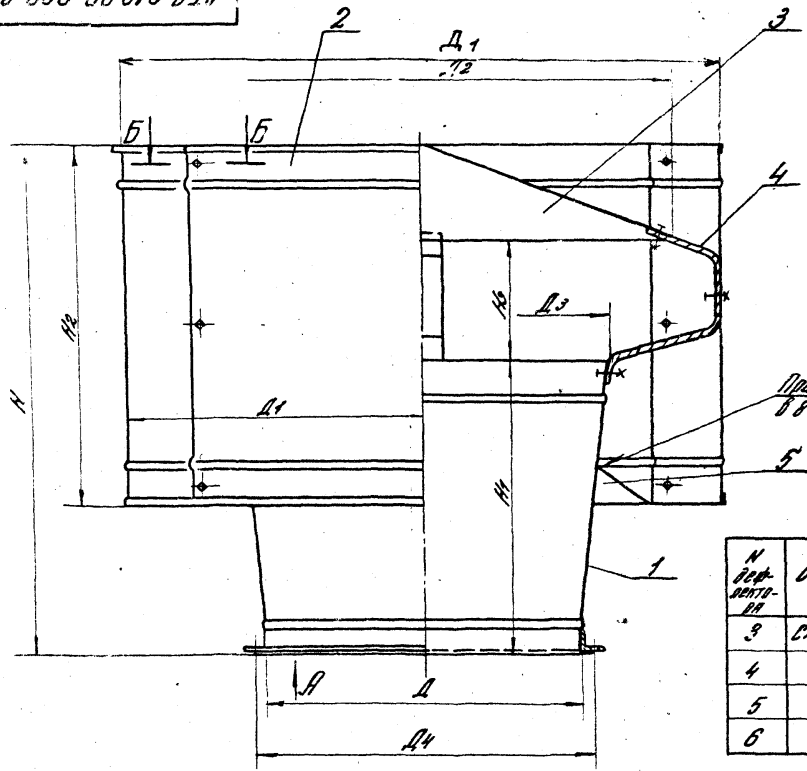

Б-Б повернуто
М1:1

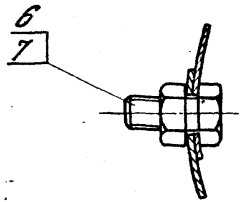

Вид А
М1:2

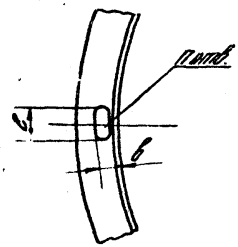

N дефлектора	Обозначение	Размеры, мм											
		Д	Д1	Д2	Д3	Д4	Н	Н1	Н2	Н3	в×с	Кол. П	Масса, кг
3	СТД 210.00.000	280	530	450	330	310	450	265	320	110	7×10	8	9,05
4	-01	400	750	634	470	430	640	375	450	150		10	16,64
5	-02	500	990	840	620	530	840	495	575	200			32,42
6	-03	630	1190	1010	750	660	1010	595	685	240	10×16	12	47,12

1. Размеры для справок

Изм.	Лист	N докум.	Подп.	Дата
1				
Рук. отд.		Иванихина		
Гл. инжен.		Высоцкая		
Ст. инж.		Цветкова		
Н. контр.		Высоцкая		

СТД 210.00.000 СБ

Дефлектор
NN 3÷6
Сборочный чертеж

Лит.	Масса	Масштаб
	см. табл.	—

Лист | Листов 1

ЦНИИПРОМЗДАНИЙ
г. Москва

Серия 1.400-32

Инв. N подл. | Подп. и дата | Взам. инв. | Инв. N дубл. | Подп. и дата

СТД 210.00.001

Серия 1.494-32

Выпуск 1

Альбом VIII

Разверткa

Рис. 2

остальное - см. рис. 1

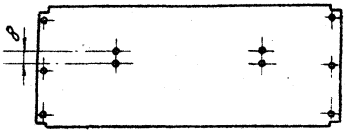

Рис. 3

остальное - см. рис. 1

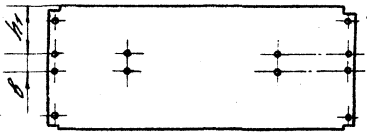

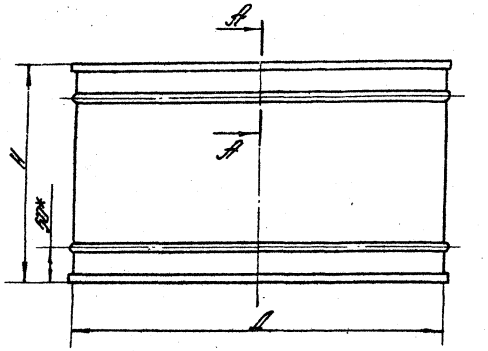

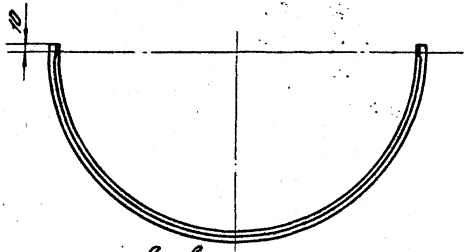

Развертка

Рис. 1

Обозначение	Рис.	Размеры, мм D	H	L	h	h1	б	a	c	Кол. п	Материал	Масса кг
СТД 210.00.001	1	530	320	856	350	230	—	417	208	8	Лист Б-ПН-Д8 ГОСТ 19904-74 СТК-1 ГОСТ 17715-72	1.055
-01	1	750	450	1200	480	180	—	590	295			3.616
-02	2	900	575	1516	605	210	50	778	389	10	Лист Б-ПН-10 ГОСТ 19903-74 3-II-Ст.3 кп ГОСТ 10523-76	7.44
-03	3	1190	685	1800	715	245	70	623	623	12		10.40

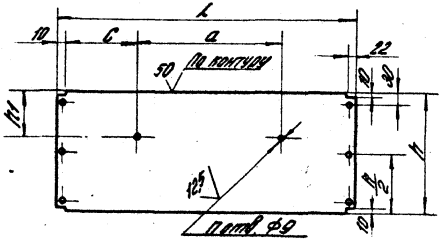

А-А

М 1:1

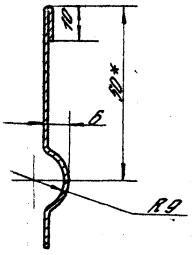

1* Размеры для справок.

2. Предельные отклонения размеров: отверстий H16, валов h16, остальных $\pm \frac{IT16}{2}$

3. Допускается изготовление детали из нескольких частей

Изм.	Лист	№ докум.	Подп.	Дата
Разраб.		Колесников		
Рук. отд.		Колесников		
Гл. инж. пр.		Дьяконова		
Ст. инж.		Дьяконова		
Н. контр.		Дьяконова		

СТД 210.00.001

Полуцилиндр

См. таблицу

Лит.	Масса	Масштаб
	См. табл.	—
Лист	Листов 1	

ЦНИИпромзданий г. Москва

СТД 210.00.002

Серия 1.494-32

Развертка

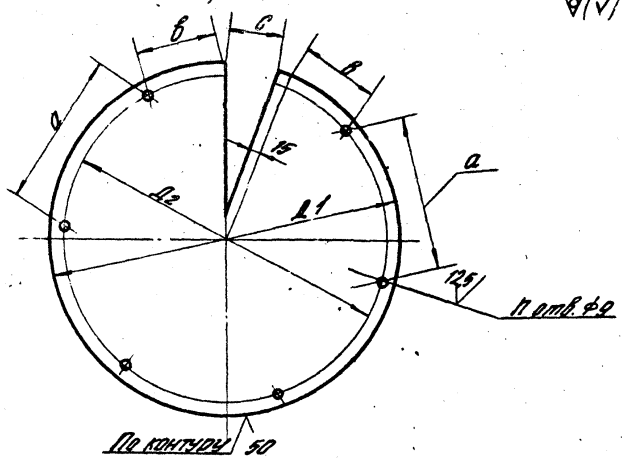

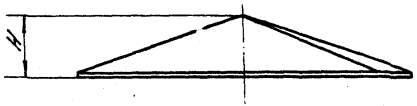

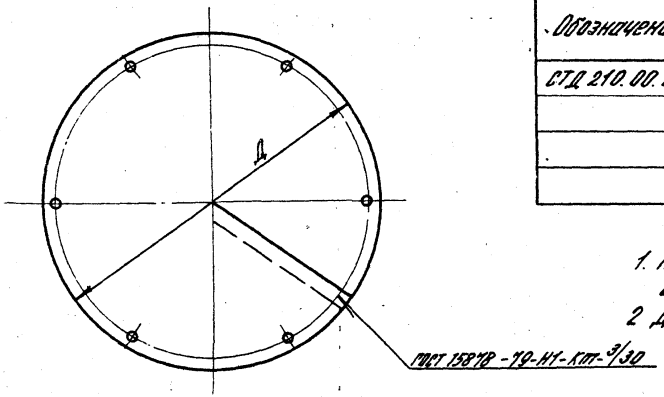

Обозначение	Размеры, мм							Кол. п.	Материал	Масса, кг
	Д	Н	Д1	Д2	С	а	в			
СТД 210.00.002	450	80	477	440	72	296	148	4	Лист Б-ПН-08 ГОСТ 19904-74	1,120
—01	634	110	670	630	101	425	212		СтК-1 ГОСТ 17715-72	2,120
—02	840	150	890	850	143	573	286		Лист Б-ПН-10 ГОСТ 19903-74	4,63
—03	1010	180	1070	1030	180	488	244	6	3-IV-Ст.3 кп ГОСТ 16523-70	6,71

1. Предельные отклонения размеров отверстий Н16, валов h16, остальных $\pm\frac{IT16}{2}$
2. Допускается изготовление детали из нескольких частей.

Изм.	Лист	№ докум.	Подп.	Дата
1				
Рук. отд.		Иванихина		
Гл. инжен.		Высоцкая		
Ст. инж.		Цветкова		
Н. контр.		Высоцкая		

СТД 210.00.002

Зонт

См. таблицу

Лит.	Масса	Масштаб
	См. табл.	—
Лист	Листов 1	

ЦНИИПРОМЗДАНИЙ г. Москва

Инв. № подл.	Подп. и дата	Взам. инв. №	Инв. № дубл.	Подп. и дата

СТД 210.00.003

Рис.1

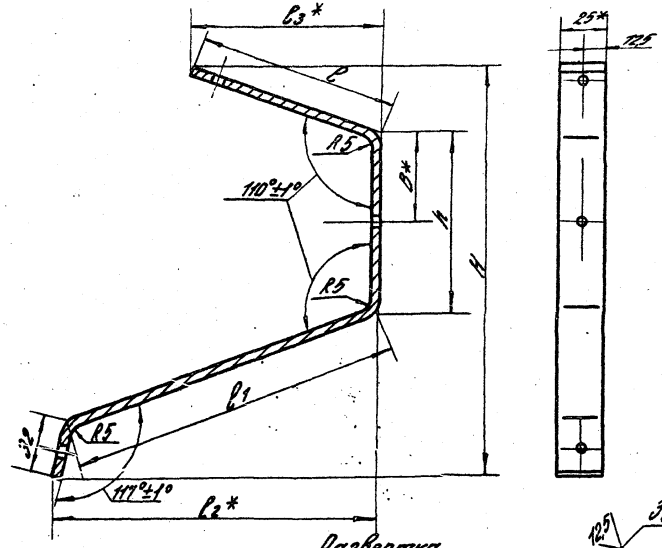

Рис.2. остальное см.рис.1

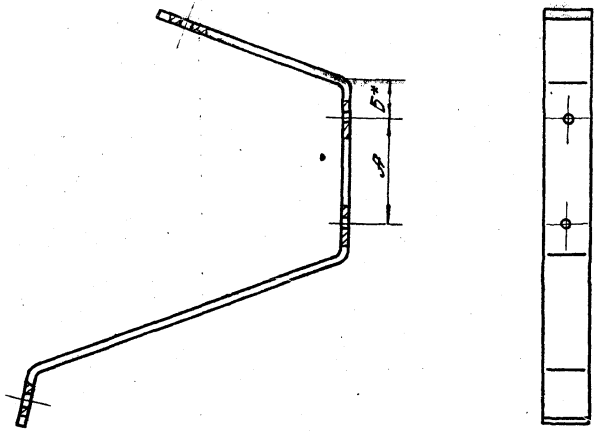

Развертка

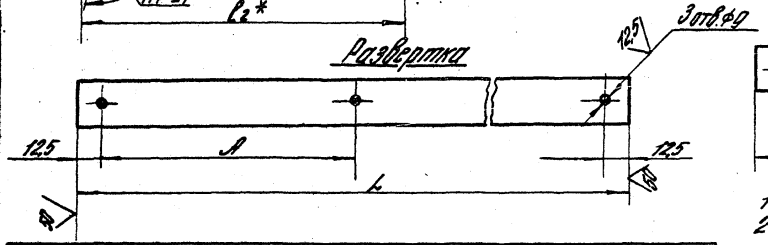

Развертка

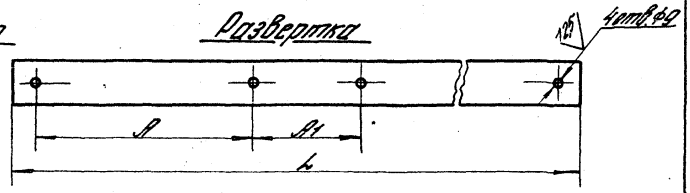

1* Размеры для справок.
2. Предельные отклонения размеров: отверстий H16, валов h16, остальных $\pm\frac{IT16}{2}$

Обозначение	Рис.	Размеры, мм											Масса, кг
		H	h	А	Б	В	Г	Е	l_1	l_2	l_3	L	
СТД 210.00.003	1	147	55	—	—	28	85	74,5	104	102	70	254	0,245
—01		188	75	—	—	38	111,5	91,5	148	143	86	335	0,328
—02	2	230	95	50	22	—	117	112	184	187	105	412	0,403
—03		270	115	70		—	133	128	234	224	120	494	0,488

Изм.	Лист	N докум.	Подп.	Дата
Рук. отд.		Иванюкина		
Гл.ин.пр.		Высоцкая		
Ст.инж.		Цветкова		
Н.контр.		Высоцкая		

СТД 210.00.003

Лапка

Полоса $\frac{Б-5\times25\ ГОСТ\ 103-76}{Ст.3\ кп\ ГОСТ\ 535-79}$

Лит.	Масса	Масштаб
	см. табл.	—

Лист | Листов 1

ЦНИИПРОМЗДАНИЙ

Серия 1.494-32

Серия 1.494-32

Развертка

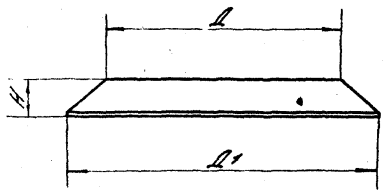

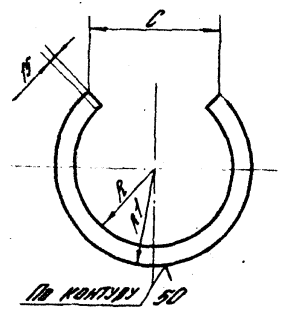

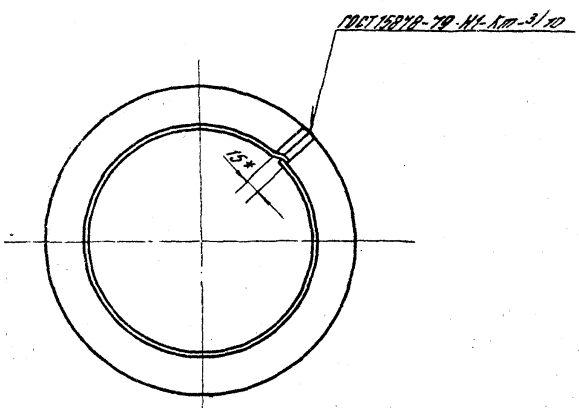

Обозначение	Размеры, мм						Материал	Масса, кг
	Д	Д1	Н	R	R1	С		
СТД 210.00.004	300	400	41	195	260	335	Лист Б-ПН-0,8 ГОСТ 19904-74 / СТК-Т ГОСТ 17715-72	0,436
—01	440	560	56	300	380	560		0,80
—02	573	740	72	380	490	670	Лист Б-ПН-10 ГОСТ 19903-74 / 3-IV-Ст.3 кп. ГОСТ 16523-70	1,60
—03	695	890	85	460	590	875		2,72

1* Размер для справок.

2. Предельные отклонения размеров: отверстий Н16, валов h15, остальных $\pm \frac{IT16}{2}$

3. Допускается изготовление детали из нескольких частей

Изм.	Лист	№ докум.	Подп.	Дата
1				
Рук. отд.		Иванихина		
Гл. инж.		Высоцкая		
Ст. инж.		Цветкова		
Н. контр.		Высоцкая		

СТД 210.00.004

Конус

См. таблицу

Лит.	Масса	Масшт.
	См. таблицу	

Лист 1 | Листов 1

ЦНИИПРОМЗДАНИЙ с. Москва

Инв. № подл. | Подп. и дата | Взам. инв. № | Инв. № дубл. | Подп. и дата

Серия 1.494-32

Формат	Зона	Поз.	Обозначение	Наименование	Кол.	Примечание
				Документация		
22			СТД 210.01.000 СБ	Сборочный чертеж		
			Переменные данные	для исполнений		
				СТД 210.01.000		
				Детали		
11		1	СТД 210.01.001	Обечайка	1	
		2	СТД 201.00.000-09	Фланец	1	ТУ36-1009-75
				СТД 210.01.000-01		
				Детали		
		1	СТД 210.01.001-01	Обечайка	1	
		2	СТД 201.00.000-12	Фланец	1	
				СТД 210.01.000-02		
				Детали		
		1	СТД 210.01.001-02	Обечайка	1	
		2	СТД 201.00.000-14	Фланец	1	
				СТД 210.01.000-03		
				Детали		
		1	СТД 210.01.001-03	Обечайка	1	
		2	СТД 201.00.000-16	Фланец	1	

Инв. № подл. | Подп. и дата | Взам. инв. № | Инв. № дубл. | Подп. и дата

Изм.	Лист	№ докум.	Подп.	Дата	
Разраб.		Иванченко			
Пров.		Высоцкая			
Т. контр.		Цветкова			
Н. контр.		Высоцкая			

СТД 210.01.000

Диффузор

Лит. | Масса | Масштаб

Цинипромэлектрик г. Москва

Формат	Зона	Поз.	Обозначение	Наименование	Кол.	Примечание
				Документация		
22			СТД 210 ф1.01.000 СБ	Сборочный чертеж		
			Переменные данные	для исполнений		
				СТД 210ф1.01.000		
				Детали		
11		1	СТД 210ф1.01.001	Обечайка	1	
		2	СТД 201.00.000-17	Фланец	1	
				СТД 210ф1.01.000-01		
				Детали		
		1	СТД 210ф1.01.001-01	Обечайка	1	
		2	СТД 201.00.000-18	Фланец	1	
				СТД 210ф1.01.000-02		
				Детали		
		1	СТД 210ф1.01.001-02	Обечайка	1	
		2	СТД 201.00.000-19	Фланец	1	
				СТД 210ф1.01.000-03		
				Детали		
		1	СТД 210ф1.01.001-03	Обечайка	1	
		2	СТД 201.00.000-20	Фланец	1	

Инв. № подл. | Подп. и дата | Взам. инв. № | Инв. № дубл. | Подп. и дата

Изм.	Лист	№ докум.	Подп.	Дата	
Разраб.		Иванченко			
Пров.		Высоцкая			
Т. контр.		Цветкова			
Н. контр.		Высоцкая			

СТД 210ф1.01.000

Диффузор

Лит. | Масса | Масштаб

Цинипромэлектрик г. Москва

СТД 210.01.000 СБ

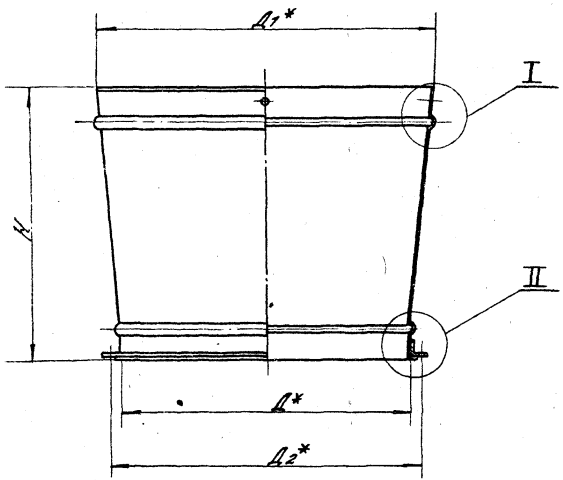

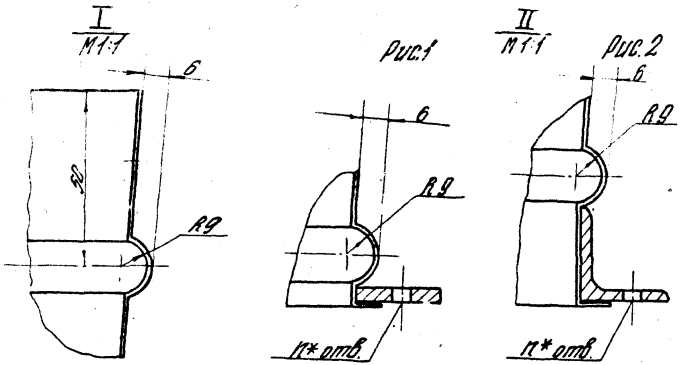

Обозначение	Рис.	Размеры, мм				Кол. n	Масса, кг
		Д	Д1	Д2	H		
СТД 210.01.000	1	280	330	310	265	8	2,47
—01	2	400	470	430	375	10	4,85
—02	2	500	620	530	495		9,06
—03	2	630	790	660	595	12	13,4

1*. Размеры для справок

2. Предельные отклонения размеров валов h16, остальных $\pm \frac{IT16}{2}$

1					СТД.210.01.000 СБ
Изм.	Лист	N докум.	Подп.	Дата	Диффузор Сборочный чертеж
Рук. отд.		Ивонихина			
Гл. инж. пр.		Высоцкая			
Ст. инж.		Цветкова			
Н. контр.		Высоцкая			

Лит.	Масса	Масштаб
	см. табл.	—
Лист	Листов 1	

ЦНИИПРОМЗДАНИЙ г. Москва

Серия 1444

Инв. № подл. | Подп. и дата | Взам. инв. № | Инв. № дубл. | Подп. и дата

СТД 210.01.001

Серия 1.490-3Е

Развертка

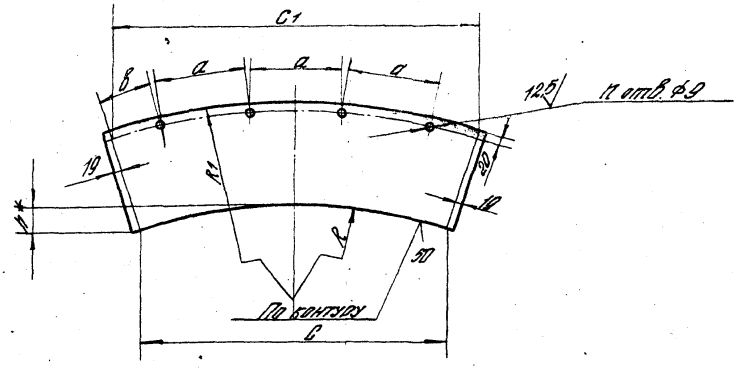

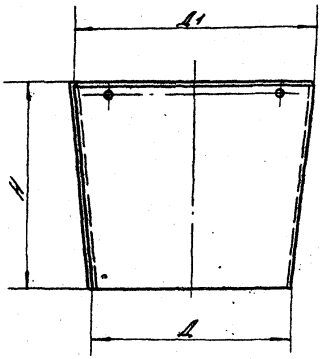

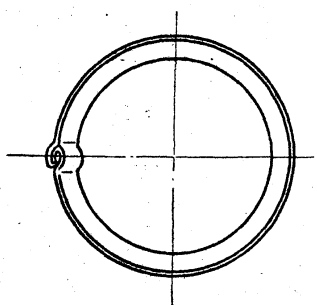

Обозначение	Размеры, мм										Кол. п	Материал	Масса кг.
	Д	Д1	H	R1	R	C1	C	h	a	в			
СТД 210.01.001	272	330	285	1633	1346	1009	832	66	255	127	4	Лист Б-ПН-0,8 ГОСТ 19904-74	1,42
-01	396	470	395	2515	2119	1470	1239	54	366	183		СТК-1 ГОСТ 17715-72	3,39
-02	492	620	515	2514	1995	1883	1495	109	481	240		Лист Б-ПН-1,0 ГОСТ 19903-74	7,26
-03	622	750	615	3621	3003	2290	1905	98	389	194	6	3-IV-Ст3 кп ГОСТ 16523-70	10,46

1* Размер для справок.

2. Предельные отклонения размеров: отверстий H16, валов h16, остальных $\pm \frac{IT16}{2}$

3. Допускается изготовление детали из нескольких частей

Изм.	Лист	№ докум.	Подп.	Дата
1				
Рук. отд.		Иванишина		
Гл. инж. пр.		Высоцкая		
Ст. инж.		Цветкова		
Н. контр.		Высоцкая		

СТД 210.01.001

Обечайка

Лит.	Масса	Масштаб
	См. табл.	—

Лист | Листов 1

См. таблицу

ЦНИИПРОМЗДАНИЙ г. Москва

Инв. № подл. | Подп. и дата | Взам. инв. № | Инв. № дубл. | Подп. и дата

Серия 1.407.1-36

Инв. № подл. | Подп. и дата | Взам. инв. № | Инв. № дубл. | Подп. и дата

СТД 204.00.000 ТО

Рис. 1

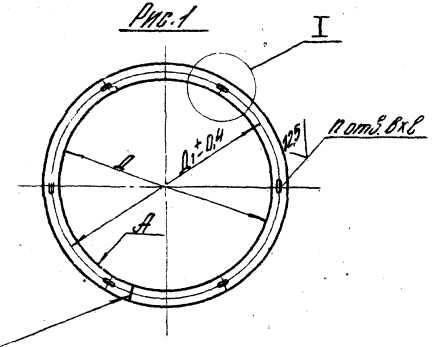

Рис. 2

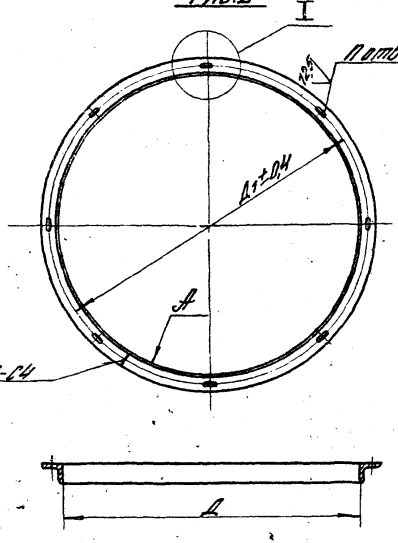

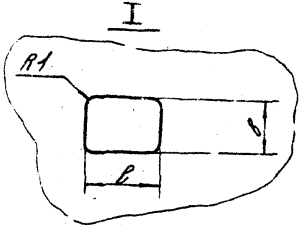

Обозначение	Рис.	Разм. проб, мм D	Откл. по наруж. отк. d	D1	Вх l	d	Кол. п	Проч. отк. от ширины и высоты паза, не более	Длина поз. Вх ст. ГОСТ, мм	Материал	Масса, кг
СТД 204.00.000-09	1	280	+1,3	310	7х10	7	8	2,6	958	Полоса 4х25 ГОСТ 103-76 Ст.3 ГОСТ 535-79	0,75
-12		400	+1,6	430			10	3,3	1302		1,46
-14		500		530					1616		1,81
-16		630	+0,2	660	10х16	10	12	4,0	2024	Уголок 5-25х25х3 ГОСТ 8509-72 Ст.3 ГОСТ 535-79	2,27
-17	2	710		740					2275		2,55
-18		800		830					2571		4,91
-19		900		940			16		2887	Уголок 6-32х32х4 ГОСТ 8509-72 Ст.3 ГОСТ 535-79	5,5
-20		1000	+2,5	1040				5,0	3200		6,1

1. Изготовление фланца должно соответствовать ТУ 36-1508-75
2. Чертеж выполнен по материалам ПКБ треста, Сантехдеталь.

Изм.	Лист	№ докум.	Подп.	Дата
Разраб.		Мартынкина		
Гл. инж. пр.		Васильева		
Гл. спец.		Шестакова		
Н. контр.		Васильева		

СТД 204.00.000

Фланец

Лит.	Масса	Масштаб
	См. табл.	—
Лист	Листов 1	

ЦНИИпромзданий г. Москва

Серия 1.494-32

Формат	Зона	Поз.	Обозначение	Наименование	Кол.	Примечание
				Документация		
12			СТД 210/7.00.000 СБ	Сборочный чертеж		
			Переменные данные	для исполнений		
				СТД 210/7.00.000		
				Сборочные единицы		
11		1	СТД 210/7.01.000	Диффузор	1	
				Детали		
12		2	СТД 210/7.00.001	Полуцилиндр	2	
12		3	СТД 210/7.00.002	Зонт	1	
12		4	СТД 210/7.00.003	Лапка	6	
12		5	СТД 210/7.00.004	Конус	1	
12		6	СТД 210/7.00.005	Лапка	6	
				Стандартные изделия		
		7		Болт М8×20.36 ГОСТ 7798-70	38	
		8		Гайка М8.4 ГОСТ 5915-70	38	
				СТД 210/7.00.000-01		
				Сборочные единицы		
		1	СТД 210/7.01.000-01	Диффузор	1	
				Детали		
		2	СТД 210/7.00.001-01	Полуцилиндр	2	
		3	СТД 210/7.00.002-01	Зонт	1	
		4	СТД 210/7.00.003-01	Лапка	6	
		5	СТД 210/7.00.004-01	Конус	1	
		6	СТД 210/7.00.005-01	Лапка	6	
				Стандартные изделия		
		7		Болт М8×20.36 ГОСТ 7798-70	38	

Изм.	Лист	N докум.	Подп.	Дата
Рук. отд.		Кадникина		
Гл. инж. пр.		Высоцкая		
Ст. инж.		Цветкова		
Н. контр.		Высоцкая		

СТД 210/7.00.000

Дефлектор N N 7÷10

Лит.	Лист	Листов
	1	2

ЦНИИПРОМЗДАНИЙ г. Москва

Формат	Зона	Поз.	Обозначение	Наименование	Кол.	Примечание
		8		Гайка М8×4 ГОСТ 5915-70	38	
				СТД 210/7.00.000-02		
				Сборочные единицы		
		1	СТД 210/7.01.000-02	Диффузор	1	
				Детали		
		2	СТД 210/7.00.001-02	Полуцилиндр	2	
		3	СТД 210/7.00.002-02	Зонт	1	
		4	СТД 210/7.00.003-02	Лапка	8	
		5	СТД 210/7.00.004-02	Конус	1	
		6	СТД 210/7.00.005-02	Лапка	8	
				Стандартные изделия		
		7		Болт М8×20.36 ГОСТ 7798-70	50	
		8		Гайка М8.4 ГОСТ 5915-70	50	
				СТД 210/7.00.000-03		
				Сборочные единицы		
		1	СТД 210/7.01.000-03	Диффузор	1	
				Детали		
		2	СТД 210/7.00.001-03	Полуцилиндр	2	
		3	СТД 210/7.00.002-03	Зонт	1	
		4	СТД 210/7.00.003-03	Лапка	8	
		5	СТД 210/7.00.004-03	Конус	1	
		6	СТД 210/7.00.005-03	Лапка	8	
				Стандартные изделия		
		7		Болт М8×20.36 ГОСТ 7798-70	50	
		8		Гайка М8.4 ГОСТ 5915-70	50	

Изм.	Лист	N докум.	Подп.	Дата

СТД 210/7.00.000

Лист 2

СТД 210/7.00.000 СБ

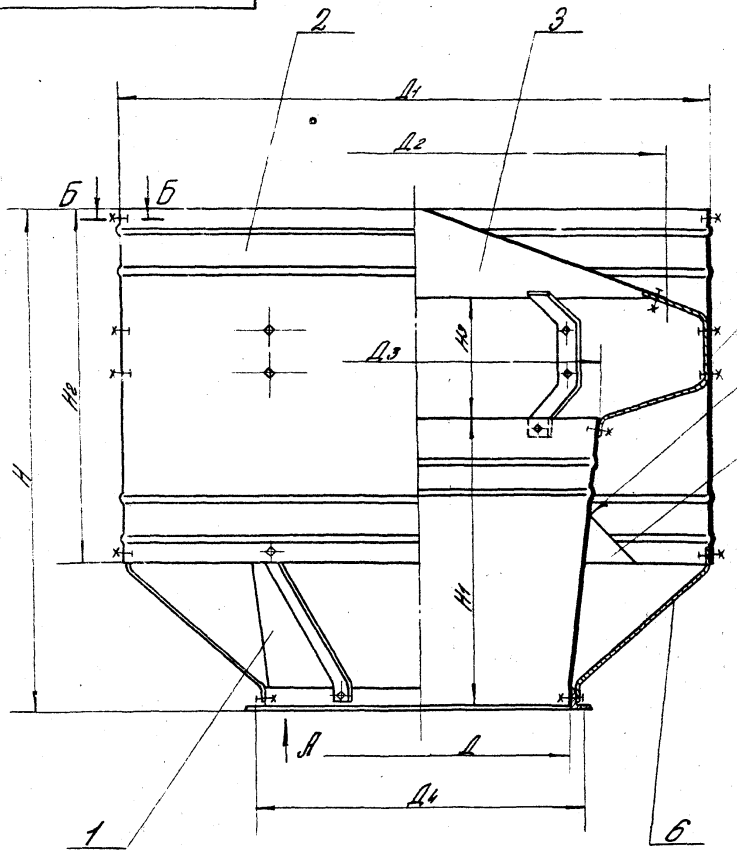

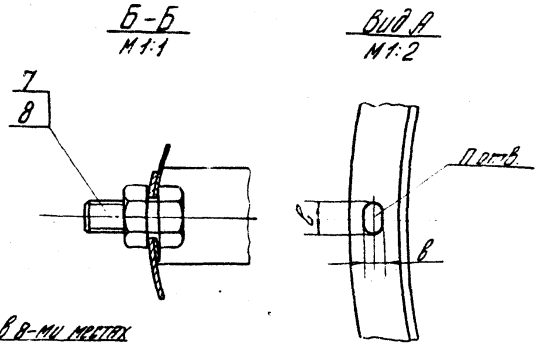

N дефлектора	Обозначение	Размеры, мм										n	Масса, кг
		Д	Д1	Д2	Д3	Д4	Н	Н1	Н2	Н3	в×в		
7	СТД 210/7.00.000	710	1320	1120	830	740	1120	660	790	265	10×16	12	84
8	-01	800	1550	1320	970	830	1320	775	930	315			111,7
9	-02	900	1770	1500	1110	940	1500	885	980	355		16	143,7
10	-03	1000	2020	1740	1290	1040	1705	990	1230	410			193

1. Размеры для справок
2. Дефлекторы должны соответствовать ТУ 36-1512-76

Изм.	Лист	N докум.	Подп.	Дата
1				
Рук. отд.		Ивонихина		
Гл. ин. пр.		Высоцкая		
Ст. инж.		Цветкова		
Н. контр.		Высоцкая		

СТД 210/7.00.000 СБ

Дефлектор N N 7÷10
Сборочный чертеж

Лит.	Масса	Масштаб
	См. табл.	—
Лист	Листов 1	

ЦНИИПРОМЗДАНИЙ г. Москва

Серия 1.494-32

Инв. N подл. | Подп. и дата | Взам. инв. N | Инв. N дубл. | Подп. и дата

СТД 210/7.00.001

Серия 1.407-32

Инв.№ подл. | Подп. и дата | Взам.инв.№ | Инв.№ дубл. | Подп. и дата

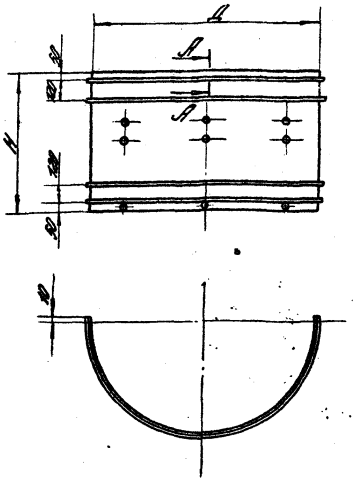

А–А
М1:1

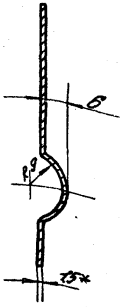

Отверстия
рис.1

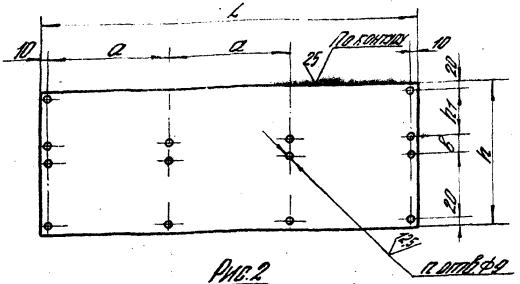

Рис.2
остальные – см. рис.1

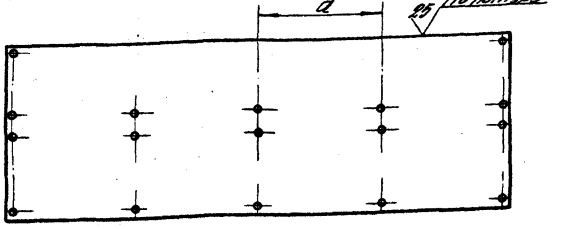

Обозначение	Рис.	Размеры, мм Д	H	L	h	h1	a	B	Кол., п	Масса, кг
СТД 210/7.00.001	1	1320	790	2090	810	252	690	85	14	199
-01		1550	930	2455	950	295	812	110		274
-02	2	1770	960	2800	1000	335	895	130	17	320
-03		2020	1230	3195	1250	380	1024	175		420

1* Размеры для справок

2. Предельные отклонения размеров: отверстий H16, валов h16, остальных $\pm \frac{IT16}{2}$

3. Допускается изготовление детали из нескольких частей

Изм.	Лист	№ докум.	Подп.	Дата
Разраб.		Пономарев		
Пров.		Ларионов		
Т.контр.		Васильева		
Н.контр.		Цветкова		
Утв.		Ольховская		

СТД 210/7.00.001

Полуцилиндр

Лит.	Масса	Масштаб
	См. тобл.	—
Лист	Листов 1	

Цилиндр 6-ПН-7.5 ГОСТ 14982-76
3-IE-Сп.3 кл ГОСТ 10529-70

ЦНИИПромзданий
г. Москва

СТД 210/7.00.002

Серия 1.494-32



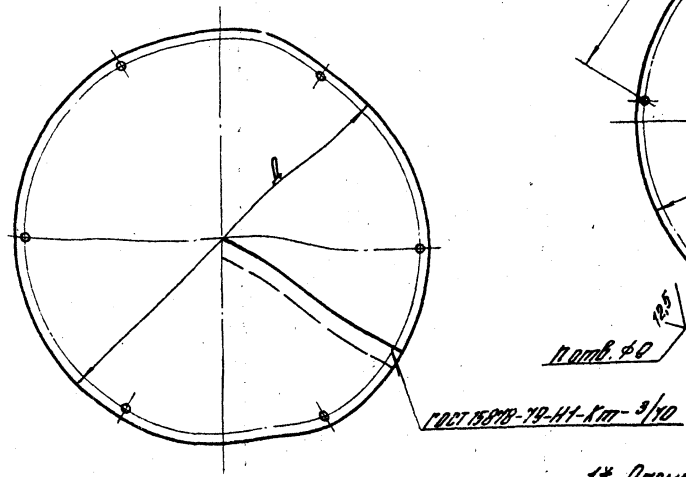

Развертка

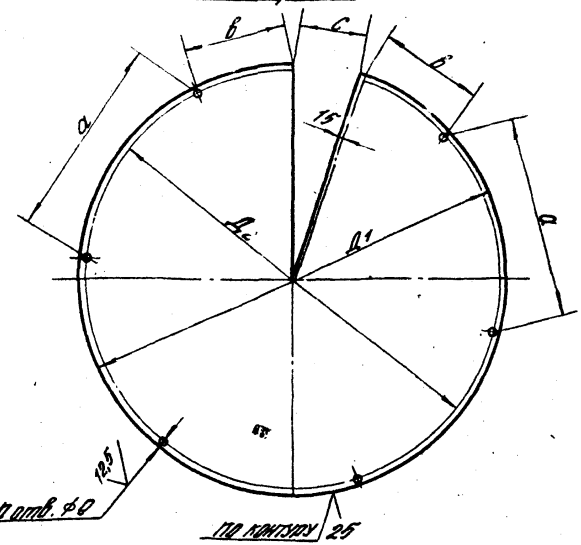

1* Размер для справок

2. Предельные отклонения размеров: отверстий H16, валов h16, остальных $\pm \frac{IT16}{2}$

3. Допускается изготовление детали из нескольких частей

Обозначение	Размеры, мм								Масса, кг
	Д	Н	Д1	Д2	С	а	в	Кол., п	
СТД 210/7.00.002	1120	200	1190	1150	201	544	272	6	12,40
-01	1320	230	1400	1360	228	645	322		15,72
-02	1500	265	1590	1550	265	561	280	8	22,12
-03	1740	310	1850	1810	314	654	327		30,0

Изм.	Лист	N докум.	Подп.	Дата
Рук. отд.		Ивановина		
Гл. ин. пр.		Высоцкая		
Ст. инж.		Цветкова		
Н. контр.		Высоцкая		

СТД 210/7.00.002

Зонт

Лит.	Масса	Масштаб
	См. табл.	—

Лист | Листов 1

Лист 6-ПН-15 ГОСТ 19903-74
3-IV-СТ 3 кп ГОСТ 16523-70

ЦНИИПРОМЗДАНИЙ

СТД 210/7.00.003

Серия 1.494-32

Развертка

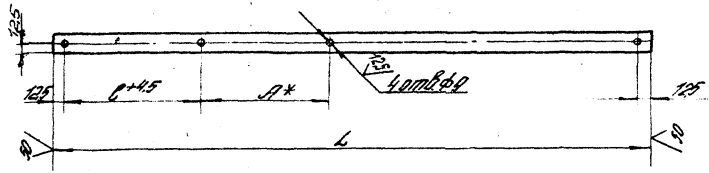

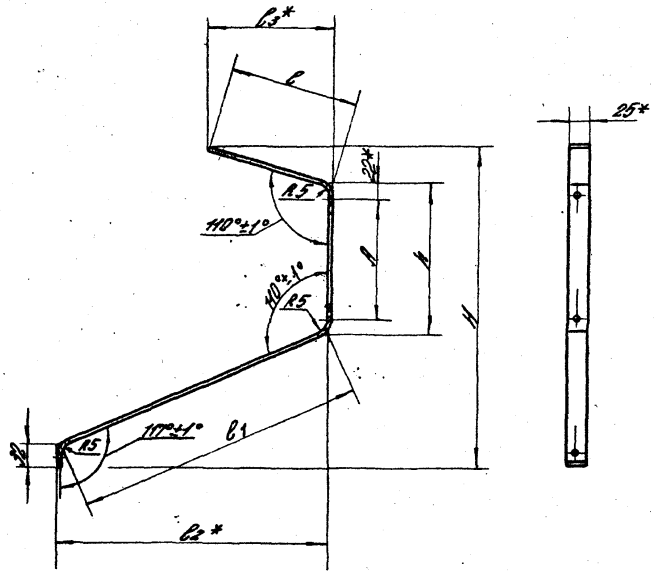

Обозначение	Размеры, мм								Масса, кг
	H	h	A	l	l_1	l_2	l_3	L	
СТД 210/7.00.003	300	130	85	138,5	267	250	130	556	0,555
-01	345	155	110	154,5	310	295	145	640	0,625
-02	385	175	130	175,5	352	335	165	723	0,708
-03	445	220	175	181	389	370	170	810	0,792

1* Размеры для справок

2. Неуказанные предельные отклонения размеров отверстий H16, остальных $\pm\frac{IT16}{2}$

Изм.	Лист	N докум.	Подп.	Дата
1				
Руб. отд.		Иванкина		
Гл. инж. пр.		Высоцкая		
Ст. инж.		Цветкова		
Н. контр.		Высоцкая		

СТД 210/7.00.003

Лапка

Лит. | Масса | Масштаб

СМ. табл. | —

Лист | Листов 1

Полоса Б-5х25 ГОСТ 103-76
Ст. 3 кп ГОСТ 535-79

ЦНИИПРОМЗДАНИЙ г. Москва

Инв. № подл. | Подп. и дата | Взам. инв. № | Инв. № дубл. | Подп. и дата

СТД 210/7.00.004

Серия 1.494-32

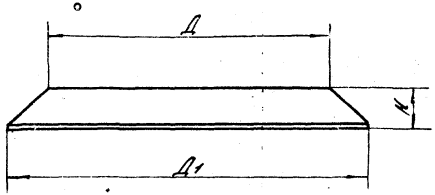

Развертка

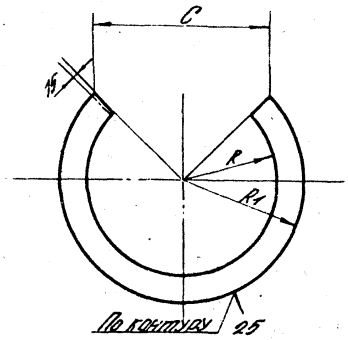

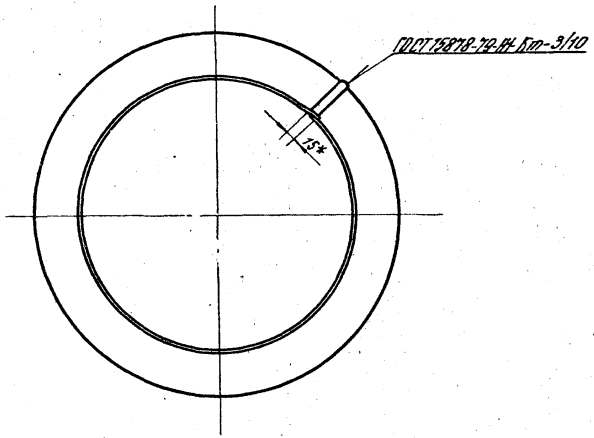

Обозначение	Размеры, мм						Масса, кг
	Д	Д1	Н	R	R1	С	
СТД 210/7.00.004	770	990	100	520	670	965	3,25
-01	905	1160	115	610	780	1110	4,32
-02	1045	1330	130	710	900	1310	5,66
-03	1200	1540	150	800	1025	1440	7,6

1* Размер для справок
2. Предельные отклонения размеров: отверстий H16, валов h16, остальных $\pm\frac{IT16}{2}$
3. Допускается изготовление детали из нескольких частей.

Изм.	Лист	№ докум.	Подп.	Дата
1				
Рук. отд.		Иванихина		
Гл. инж. пр.		Высоцкая		
Ст. инж.		Цветкова		
Н. контр.		Высоцкая		

СТД 210/7.00.004

Конус

Лит. | Масса | Масштаб
см. табл.
Лист | Листов 1

Лист 6-ПН-10 ГОСТ 19903-74
3-IV-Ст. 3кп ГОСТ 16523-70

ЦНИИПРОМЗДАНИЙ г. Москва

Инв. № подл. | Подп. и дата | Взам. инв. № | Инв. № дубл. | Подп. и дата

СТД 210/7.00.005

Серия 1.494-32

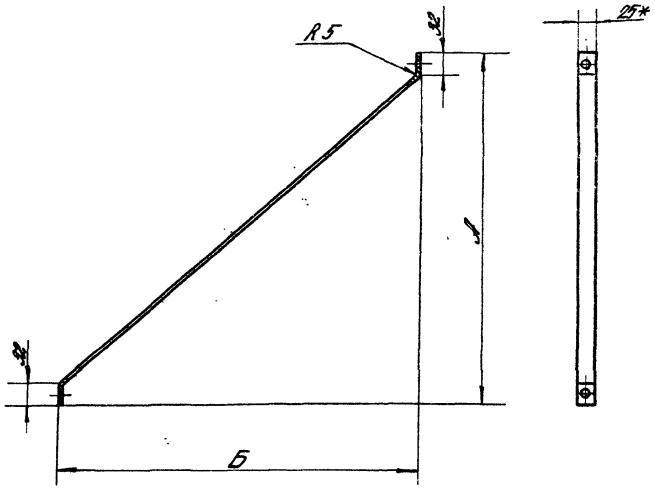

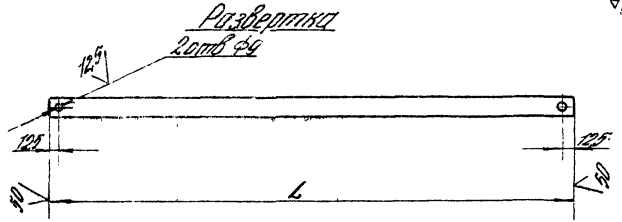

Обозначение	Размеры, мм			Масса кг
	А	Б	L	
СТД 210/7.00.005	355	300	484	0,48
—01	415	370	574	0,56
—02	535	430	704	0,7
—03	495	505	724	0,7

1* Размер для справок

2. Предельные отклонения размеров: отверстий Н16, остальных $\pm\frac{IT16}{2}$

Изм.	Лист	N докум.	Подп.	Дата
1				
Рук. отд.		Иванахина		
Гл. инж. пр.		Высоцкая		
Ст. инж.		Шеткова		
Н. контр.		Высоцкая		

СТД 210/7.00.005

Лапка

Полоса $\frac{Б\text{-}5\times25\ ГОСТ\ 103\text{-}76}{Ст.\ 3\ Кп\ ГОСТ\ 535\text{-}79}$

Лит.	Масса	Масштаб
	См. табл.	—
Лист	Листов 1	

ЦНИИПРОМЗДАНИЙ г. Москва

Инв. № подл. | Подп. и дата | Взам. инв. № | Инв. № дубл. | Подп. и дата

СТД 210/7.01.000 СБ

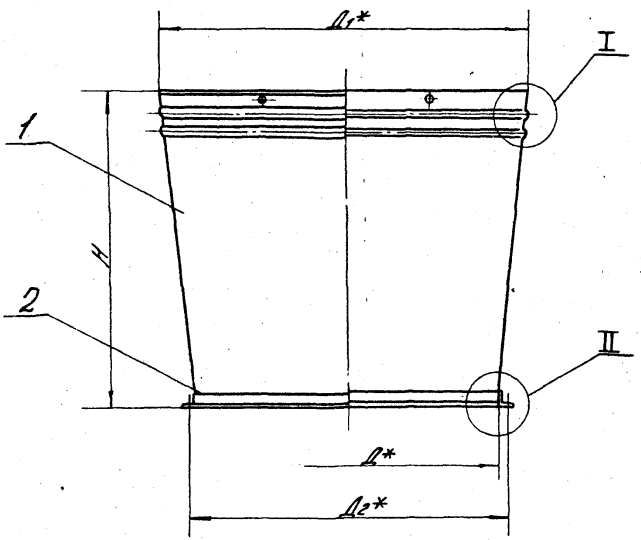

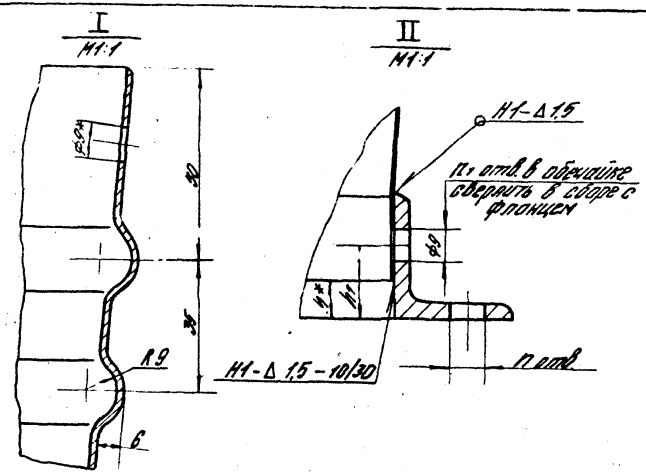

Обозначение	Размеры, мм						Кол-во		Масса, кг
	Д	Д1	Д2	Н	h	h1	П	П1	
СТД 210/7.01.000	710	830	740	660	10	20	12	6	21,51
-01	800	970	830	775					28,94
-02	900	1110	940	885	15	25	16	8	37,88
-03	1000	1200	1040	990					48,28

1. Сварные швы по ГОСТ 14771-76
2. * Размеры для справок
3. Отверстия в обечайке (см. узлы I и II) должны быть расположены на одной линии.

Изм.	Лист	N докум.	Подп.	Дата
1				
Рук. отд.		Иванишина		
Гл. ин. пр.		Высоцкая		
Ст. инж.		Цветкова		
Н. контр.		Высоцкая		

СТД 210/7.01.000 СБ

Диффузор

Лит.	Масса	Масштаб
	см. табл.	—

Лист | Листов 1

ЦНИИПРОМЗДАНИЙ г. Москва

Серия 1.494-32

Инв. N подл. | Подп. и дата | Взам. инв. N | Инв. N дубл. | Подп. и дата

СТД 210/7.01.001

Серия 1.494-32

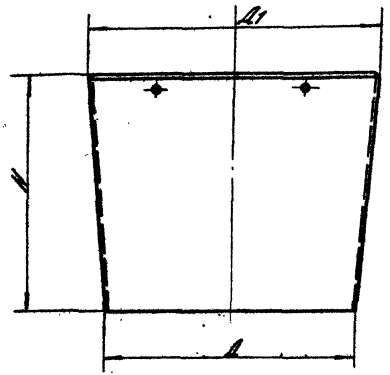

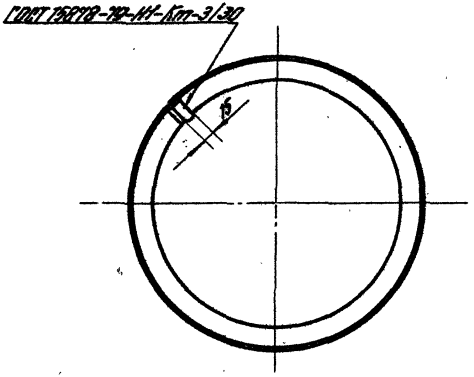

Развертка

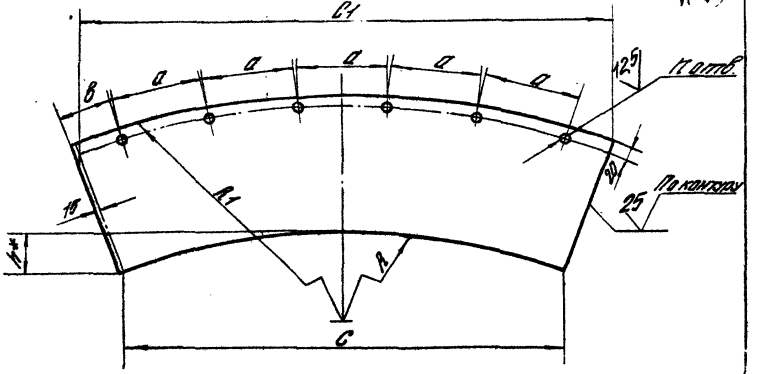

Обозначение	Размеры, мм										Код п	Масса, кг
	Д	Д1	Н	R1	R	С1	С	h	а	в		
СТД 210/7.01.001	705	830	660	4402	3739	2569	2182	162	430	215	6	18,2
-01	795	970	775	4324	3544	2977	2440	273	503	251		25,2
-02	895	1110	880	4574	3688	3404	2743	265	432	216	8	32,4
-03	995	1290	985	4355	3359	3883	3013	358	504	252		42,2

1* Размеры для справок

2. Предельные отклонения размеров: отверстий Н16, валов h16, остальных $\pm\frac{IT16}{2}$

3. Допускается изготовление детали из нескольких частей

Изм.	Лист	№ докум.	Подп.	Дата
1				
Рук. отд.		Ивановский		
Гл. ин. пр.		Высоцкая		
Ст. инж.		Цветкова		
Н. конт.		Высоцкая		

СТД 210/7.01.001

Обечайка

Лит.	Масса	Масштаб
	см. табл.	—

Лист | Листов 1

Лист 6-ПН-25 ГОСТ 19903-74
3-IV-Ст3 кп ГОСТ 16523-70

ЦНИИПРОМЗДАНИЙ г. Москва

Госстрой СССР
Тбилисский филиал
ЦИТП
Типовой проект /серия/
№ 1-494-32
Заказ №: 1433
Цена 1 руб. 22 коп.
Тираж 400
Дата "28" 10 1988г.

gost.e-ecolog.ru