ТИПОВЫЕ КОНСТРУКЦИИ, ИЗДЕЛИЯ И УЗЛЫ ЗДАНИЙ И СООРУЖЕНИЙ

СЕРИЯ 3.006.1–2/82

СБОРНЫЕ ЖЕЛЕЗОБЕТОННЫЕ КАНАЛЫ И ТОННЕЛИ ИЗ ЛОТКОВЫХ ЭЛЕМЕНТОВ

ВЫПУСК 2-2

УЗЛЫ ТРАСС
ЛОТКИ, ПЛИТЫ, БАЛКИ
РАБОЧИЕ ЧЕРТЕЖИ

20009-01
gost.e-ecolog.ru

ЦЕНТРАЛЬНЫЙ ИНСТИТУТ ТИПОВОГО ПРОЕКТИРОВАНИЯ
ГОССТРОЯ СССР

Москва, А-445, Смольная ул 22

Сдано в печать VIII 1987 года

Заказ № 9021 Тираж 2820 экз

ТИПОВЫЕ КОНСТРУКЦИИ, ИЗДЕЛИЯ И УЗЛЫ ЗДАНИЙ И СООРУЖЕНИЙ

СЕРИЯ 3.006.1–2/82

СБОРНЫЕ ЖЕЛЕЗОБЕТОННЫЕ КАНАЛЫ И ТОННЕЛИ ИЗ ЛОТКОВЫХ ЭЛЕМЕНТОВ

ВЫПУСК 2-2

УЗЛЫ ТРАСС
ЛОТКИ, ПЛИТЫ, БАЛКИ
РАБОЧИЕ ЧЕРТЕЖИ

РАЗРАБОТАНЫ:
ИНСТИТУТОМ ХАРЬКОВСКИЙ ПРОМСТРОЙНИИПРОЕКТ
ГЛАВНЫЙ ИНЖЕНЕР ИНСТИТУТА ДОВГИЙ Н.Ф.
ГЛАВНЫЙ ИНЖЕНЕР ПРОЕКТА МОНИН А.М.

ПРИ УЧАСТИИ НИИЖБ ГОССТРОЯ СССР
ЗАМ.ДИРЕКТОРА ИНСТИТУТА КОРОВИН Н.Н.

Утверждены Госстроем СССР
постановление
от 05.09.1984 г. № 157.
Введены в действие
с 01.01.1985 г.

Обозначение	Наименование	Стр.
3.006.1-2/82.2-2-00 ТО	Техническое описание	3
3.006.1-2/82.2-2-01	Лоток Лу1-8...Лу5-8;	
	Лу1-8н...Лу5-8н	4
3.006.1-2/82.2-2-01 СБ	Лоток Лу1-8...Лу5-8;	
	Лу1-8н...Лу5-8н	
	Сборочный чертеж	5
3.006.1-2/82.2-2-02	Лоток Лу4-8-1; Лу4-8н-1;	5
3.006.1-2/82.2-2-02 СБ	Лоток Лу4-8-1; Лу4-8н-1	
	Сборочный чертеж	6
3.006.1-2/82.2-2-03	Лоток Лу6-8...Лу13-8;	
	Лу6-8н...Лу13-8н	6
3.006.1-2/82.2-2-03 СБ	Лоток Лу6-8... Лу13-8;	
	Лу6-8н... Лу13-8н	
	Сборочный чертеж	7
3.006.1-2/82.2-2-04	Лоток Лу14-8...Лу18-8;	
	Лу14-8н... Лу18-8н	8
3.006.1-2/82.2-2-04 СБ	Лоток Лу14-8...Лу18-8;	
	Лу14-8н...Лу18-8н	
	Сборочный чертеж	9
3.006.1-2/82.2-2-05	Лоток Лу19-8; Лу20-11;	
	Лу21-8... Лу26-8; Лу19-8н;	
	Лу20-11н; Лу21-8н... Лу26-8н	10
3.006.1-2/82.2-2-05 СБ	Лоток Лу19-8; Лу20-11;	
	Лу21-8... Лу26-8; Лу19-8н;	
	Лу20-11н; Лу21-8н... Лу26-8н	
	Сборочный чертеж	11
3.006.1-2/82.2-2-06	Лоток Лу27-15...Лу38-15;	
	Лу27-15н... Лу38-15н	12
3.006.1-2/82.2-2-06 СБ	Лоток Лу27-15... Лу38-15;	

Обозначение	Наименование	Стр.
	Лу27-15н... Лу38-15н	
	Сборочный чертеж	13
3.006.1-2/82.2-2-07	Лоток Лу29-8-1, Лу29-8н-1;	
	Лу33-8-1; Лу33-8н-1	14
3.006.1-2/82.2-2-07 СБ	Лоток Лу29-8-1; Лу29-8н-1;	
	Лу33-8-1; Лу33-8н-1	
	Сборочный чертеж	15
3.006.1-2/82.2-2-08	Лоток Ло14-8...Ло19-8;	
	Ло20-11; Ло21-8... Ло38-8	15
3.006.1-2/82.2-2-08 СБ	Лоток Ло14-8... Ло19-8;	
	Ло20-11; Ло21-8...Ло38-8	
	Сборочный чертеж	17
3.006.1-2/82.2-2-09	Балка Б1...Б8	19
3.006.1-2/82.2-2-09 СБ	Балка Б1... Б-8	
	Сборочный чертеж	20
3.006.1-2/82.2-2-10	Плита П01	20
3.006.1-2/82.2-2-10 СБ	Плита П01. Сборочный чертеж	21
3.006.1-2/82.2-2-11	Плита П02... П04	21
3.006.1-2/82.2-2-11 СБ	Плита П02...П04. Сборочный чертёж	22
3.006.1-2/82.2-2-00 ВТС(А)	Ведомость расхода	
	стали на элемент	
	(Лотки)	23
3.006.1-2/82.2-2-00 ВТС(Б)	Ведомость расхода	
	стали на элемент	
	(балки и плиты с от-	
	верстиями)	28

Нач. отд.	Бродский		
Н. контр.	Уманцева		
Гл. контр.	Коротецкий		
Ст. инж.	Уманцева		
Исполнил	Лапкун		
Проверил	Уманцева		

3.006.1-2/82.2-2-00

Содержание

Стадия	Лист	Листов
Р		1

Госстрой СССР
ХАРЬКОВСКИЙ ПРОМСТРОЙНИИПРОЕКТ

20009-01 3

1. Общая часть.

1.1. Настоящий выпуск серии 3.006.1-2/82 содержит рабочие чертежи сборных железобетонных лотковых элементов, плит с отверстиями и балок для узлов трасс каналов и тоннелей.

Рабочие чертежи арматурных изделий и закладных изделий приведены в выпуске 2-3 настоящей серии.

Расчётные данные и таблицы для подбора сборных железобетонных изделий приведены в выпуске 3-1.

1.2. Железобетонные изделия запроектированы в соответствии с главой СНиП II-21-75 „Бетонные и железобетонные конструкции. Нормы проектирования."

1.3. Сборные элементы обозначены марками, состоящими из букв и цифр (например, Лу-11-8; Ло 15-8; П04; Б5). Буквы обозначают наименование элемента (Лу - лоток угловой, „Ло" - лоток с отверстием, „По" - плита с отверстием, „Б" - балка) цифра после букв - порядковый номер элемента, цифра после тире - величину вертикальной равномерно-распределенной эквивалентной нагрузки для лотковых элементов. Марки угловых лотков, отличающиеся зеркальным расположением отверстий, содержат дополнительную букву „Н" (например, Лу 11-8н).

2. Технические требования.

2.1. Железобетонные изделия запроектированы из бетона марок 300 и 400.

2.2. Арматура принята классов A-III и A-I по ГОСТ 5781-82 и класса Вр-I по ГОСТ 6727-80.

Для закладных изделий принята прокатная сталь марки Вст3кп2 для сварных конструкций по ГОСТ 380-71* анкера закладных изделий - из стали класса A-III по ГОСТ 5781-82. Монтажные петли - из стали класса A-I марки Вст3сп2 и Вст3пс2.

В случае монтажа конструкций при расчетной зимней температуре ниже минус 40°С, применение для монтажных петель стали марки Вст3пс2 не допускается.

2.3. Армирование железобетонных изделий производится сварными сетками и каркасами.

Дополнительное армирование в местах отверстий производится отдельными стержнями и сетками.

2.4. Толщина защитного слоя бетона для рабочей арматуры принята при толщине конструкций до 100 мм включительно - 15 мм, при толщине более 100 мм - 20 мм. Допускаемое отклонение по толщине защитного слоя +5 мм.

3. Изготовление, приёмка, складирование и транспортирование изделий.

3.1. Изготовление лотков марок „Лу" и „Ло" должно производиться по чертежам соответствующих лотков марки „Л", разработанных в выпуске 1-1 настоящей серии, с устройством отверстий, местных утолщений (для лотков марки „Ло") и дополнительного армирования, предусмотренных в рабочих чертежах настоящего выпуска.

Арматура сеток в местах отверстий вырезается по месту. Изготовление, приёмка, складирование и транспортирование этих изделий производится в соответствии с требованиями, приведенными в разделах 2, 3, 4 пояснительной записки к выпуску 1-1 настоящей серии.

3.2. Бетонирование плит марки „Ло" и балок, разработанных в настоящем выпуске, предусматривается в горизонтальном положении. Складирование и транспортирование этих изделий производятся в положении „плашмя."

Остальные требования, которыми следует руководствоваться при изготовлении, приемке, складировании и транспортировании этих изделий, приведены в техническом описании к выпуску 1-2 настоящей серии.

Нач.отд.	Бродский		3.006.1-2/82.2-2-00 ТО
Н.контр.	Утанцева		
Гл.констр.	Коротецкий		
Ст.инж.	Утанцева		Техническое описание
Исполнил	Лигвинова		Стадия: Р; Лист: ; Листов: 1
Проверил	Утанцева		Госстрой СССР ХАРЬКОВСКИЙ ПРОМСТРОЙНИИПРОЕКТ

Инв.№ подл. | Подпись и дата | Взам. инв.№

Формат	Зона	Поз.	Обозначение	Наименование	Кол.	Примеч.
				Документация		
А3			3.006.1-2/82.2-2-00 ТО	Техническое описание		
А3			3.006.1-2/82.2-2-01 СБ	Сборочный чертеж		
А3			3.006.1-2/82.2-2-00 ВМС(л)	Ведомость расхода стали на элемент		

Формат	Зона	Для исполнения с порядковым номером *)	Обозначение	Кол.	Примеч.
			Переменные данные		
			Сборочные единицы		
			Лоток Л1-8...Л5-8 *)*)		
А3		-0, -5	3.006.1-2/82.1-1-01.0	1	Л1-8
А3		-1, -6	-02.0	1	Л2-8
А3		-2, -7	-03.0	1	Л3-8
А3		-3, -8	-04.0	1	Л4-8
А3		-4, -9	-05.0	1	Л5-8
			Поз. 17 стержень арматурный		
		-0, -5	Отсутствует		
А4		-1, -6	3.006.1-2/82.2-3-0.1-041	2	
А4		-2...-4, -6...-9	-043	2	
			Поз. 18 изделие закладное М-3, М-4		
А4		-0, -1, -5, -6	3.006.1-2/82.1-3-12.0	2	М-3
А4		-2...-4, -7...-9	-13.0	2	М-4

*) Основное исполнение, не имеющее порядкового номера, обозначено 0.

)) Смотрите примечание док. -01СБ.

Нач. отд	Бродский		
Н. контр.	Умянцева		
Гл. констр.	Коротецкий		
Ст. инж.	Умянцева		
Исполн.	Лапкун		
Проверил	Умянцева		

3.006.1-2/82.2-2-01

Лоток Лу 1-8 ... Лу 5-8, Лу 1-8н ... Лу 5-8н

Стадия	Лист	Листов
Р	1	2

Госстрой СССР Харьковский Промстройниипроект

Формат	Зона	Для исполнения с порядковым номером	Обозначение	Кол.	Примеч.
			Материал		
			Бетон		
		-0, -5	М300	0.33	м³
		-1, -6	М300	0.37	м³
		-2, -7	М300	0.58	м³
		-3, -8	М300	0.69	м³
		-4, -9	М300	0.84	м³

Инв. № подл. | Подпись и дата | Взам. инв. №

Рис. 1

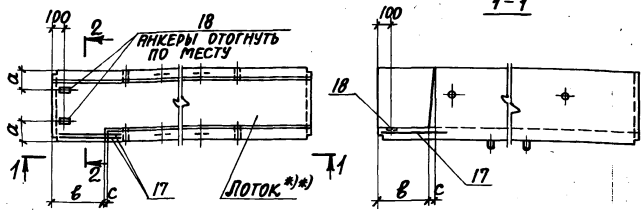

2-2

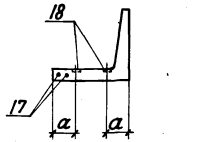

Рис. 2 - ЗЕРКАЛЬНОЕ ОТРАЖЕНИЕ ОСТАЛЬНОЕ СМ. РИС. 1

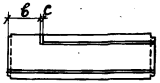

Обозначение	Марка	Рис.	Размеры, мм a	в	с	Масса т
3.006.1-2/82.2-2-01	Лу1-8	1	150	550	20	0.85
-1	Лу2-8			700		0.92
-2	Лу3-8		280	870	30	1.45
-3	Лу4-8					1.73
-4	Лу5-8					2.10
-5	Лу1-8н	2	150	550	20	0.85
-6	Лу2-8н			700		0.92
-7	Лу3-8н		280	870	30	1.45
-8	Лу4-8н					1.73
-9	Лу5-8н					2.10

Устройство отверстий, дополнительного армирования (поз. 17) и разбивка дополнительных закладных изделий поз. 18 по данному чертежу, остальное - смотрите соответственно лотки Л1-8 ... Л5-8 вып. 1-1.

Нач. отд.	Бродский	
Н. контр.	Уманцева	
Гл. констр.	Коротецкий	
Ст. инж.	Уманцева	
Исполн.	Лапкун	
Проверил	Уманцева	

3.006.1-2/82.2-2-01 СБ

ЛОТОК
Лу1-8 ... Лу5-8,
Лу1-8н ... Лу5-8н.
Сборочный чертеж

Стадия	Масса	Масштаб
Р	см. табл.	-

Лист | Листов 1

ГОССТРОЙ СССР
ХАРЬКОВСКИЙ ПРОМСТРОЙНИИПРОЕКТ

Инв. № подл. | Подпись и дата | Взам. инв. №

Формат	Зона	Поз.	Обозначение	Наименование	Кол.	Примеч.
				Документация		
А3			3.006.1-2/82.2-2-00 ТО	Техническое описание		
А3			3.006.1-2/82.2-2-02 СБ	Сборочный чертеж		
А3			3.006.1-2/82.2-2-00 ВМС(л)	Ведомость расхода стали на элемент		

Формат	Зона	Для исполнения с порядковым номером*)	Обозначение	Кол.	Примеч.
			Переменные данные		
			Сборочные единицы		
			Поз. 2 сетка С8		
А4		-0, -1	3.006.1-2/82.2-3-1.0-7	1	С8
			Поз. 3 сетка С9		
А4		-0, -1	3.006.1-2/82.2-3-2.0	1	С9
			Поз. 10 петля УП1-1		
А4		-0, -1	1.400-9 в. I	4	УП1-1
			Поз. 17 стержень арматурный		
А4		-0, -1	3.006.1-2/82.2-3-0.1-044	4	
			Поз. 18 изделие закладное М-4		
А4		-0, -1	3.006.1-2/82.1-3-13.0	4	М-4
			Материал		
		-0, -1	Бетон М300	0.31	м³

*) Основное исполнение, не имеющее порядкового номера, обозначено 0.

Нач. отд.	Бродский	
Н. контр.	Уманцева	
Гл. констр.	Коротецкий	
Ст. инж.	Уманцева	
Исполн.	Лапкун	
Проверил	Уманцева	

3.006.1-2/82.2-2-02

ЛОТОК
Лу4-8-1, Лу4-8н-1

Стадия	Лист	Листов
Р		1

ГОССТРОЙ СССР
ХАРЬКОВСКИЙ ПРОМСТРОЙНИИПРОЕКТ

Рис.1

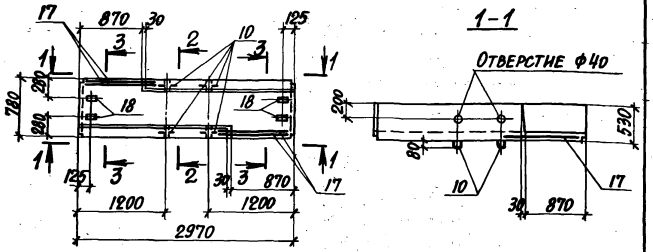

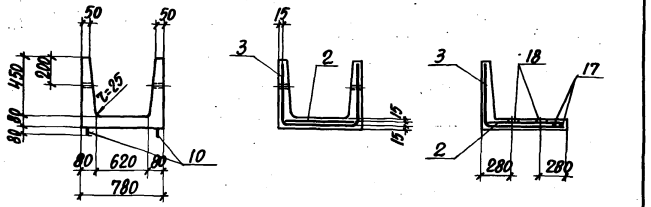

Рис.2-зеркальное отражение
остальное смотрите рис.1

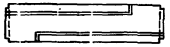

Обозначение	Марка	Рис.	Масса, т
3.006.1-2/82.2-2-02	Лу 4-8-1	1	0.78
-1	Лу4-8н-1	2	

Нач.отд.	Бродский		
Н.контр.	Умянцева		
Гл.констр.	Коротецкий		
Ст.инж.	Умянцева		
Исполн.	Лапкун		
Проверил	Умянцева		

3.006.1-2/82.2-2-02 СБ

Лоток
Лу 4-8-1, Лу 4-8н-1.
Сборочный чертеж

Стадия	Масса	Масштаб
Р	0.78т	

Лист | Листов 1

Госстрой СССР
ХАРЬКОВСКИЙ
ПРОМСТРОЙНИИПРОЕКТ

Формат	Зона	Поз.	Обозначение	Наименование	Кол.	Примеч.
				Документация		
А3			3.006.1-2/82.2-2-00 ТО	Техническое описание		
А3			3.006.1-2/82.2-2-03 СБ	Сборочный чертеж		
А3			3.006.1-2/82.2-2-00 ВМС(м	Ведомость расх... стали на элемент		

Формат	Зона	Для исполнения с порядковым номером *)	Обозначение	Кол.	Примеч.
			Переменные данные		
			Сборочные единицы		
			Лоток Л6-8 ... Л13-8 *) **)		
А3		-00, -08	3.006.1-2/82.1-1-06.0-1	1	Л6-8
А3		-01, -09	-07.0-1	1	Л7-8
А3		-02, -10	-08.0-1	1	Л8-8
А3		-03, -11	-09.0-1	1	Л9-8
А3		-04, -12	-10.0-2	1	Л10-8
А3		-05, -13	-11.0-2	1	Л11-8
А3		-06, -14	-12.0-02	1	Л12-8
А3		-07, -15	-13.0-02	1	Л13-8
			Поз. 17 стержень арматурный		
А4		-00 ... -03, -08 ... -11	3.006.1-2/82.2-3-0.1-048	3	
А4		-04 ... -07, -12 ... -15	-068	3	

*) Основное исполнение, не имеющее порядкового номера, обозначено 00.

**) Смотрите примечание док. - 06 СБ

Инв.№ подл. | Подпись и дата | Взам. инв.№

Нач.отд.	Бродский		
Н.контр.	Умянцева		
Гл.констр.	Коротецкий		
Ст.инж.	Умянцева		
Исполн.	Лапкун		
Проверил	Умянцева		

3.006.1-2/82.2-2-03

Лоток
Лу 6-8 ... Лу 13-8,
Лу 6-8н ... Лу 13-8н

Стадия	Лист	Листов
Р	1	2

Госстрой СССР
ХАРЬКОВСКИЙ
ПРОМСТРОЙНИИПРОЕКТ

Формат	Зона	Для исполнения с порядковым номером	Обозначение	Кол.	Примеч.
		Поз. 18 изделие закладное М-4			
А4		-00...-15	3.006.1-2/82.1-3-13.0	3	М-4
		Поз. 19 сетка С1, С2			
А4		-00...-03, -08...-11	3.006.1-2/82. 2-3-1.0	1	С1
А4		-04...-07, -12...-15	-1	1	С2
		Материал			
			Бетон		
		-00, -08	М300	0,87	м³
		-01, -09	М300	1,0	м³
		-02, -10	М300	1,46	м³
		-03, -11	М300	1,89	м³
		-04, -12	М300	1,26	м³
		-05, -13	М300	1,36	м³
		-06, -14	М300	1,78	м³
		-07, -15	М300	2,30	м³

Инв.№ подл. | Подпись и дата | Взам. инв. №

Рис. 1

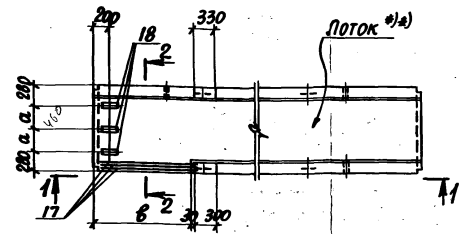

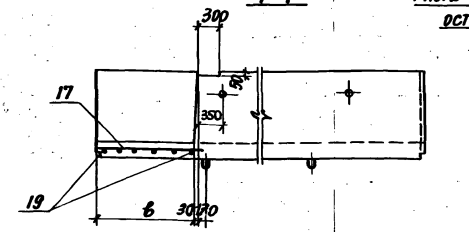

Рис. 2- Зеркальное отражение остальное см. рис. 1

)) Устройство отверстий, дополнительного армирования (поз. 17, 19) и разбивка дополнительных закладных изделий поз. 18 по данному чертежу, остальное - смотрите соответственно лотки Л6-8... Л13-8 вып. 1-1.
Таблицу исполнений смотрите на листе 2.

Инв.№ подл. | Подпись и дата | Взам. инв. №

Нач. отд.	Бродский	
Н. контр.	Уманцева	
Гл. констр.	Коротецкий	
Ст. инж.	Уманцева	
Исполн.	Лапкун	
Проверил	Уманцева	

3.006.1-2/82. 2-2-03 СБ

Лоток Лу 6-8 ... Лу 13-8, Лу 6-8н ... Лу 13-8 н. Сборочный чертеж

Стадия	Масса	Масштаб
Р	см. табл.	
Лист 1	Листов 2	

Госстрой СССР Харьковский промстройниипроект

Обозначение	Марка	Рис.	Размеры, мм		Масса, т
			a	в	
3.006.1-2/82.2-2-03	Лу6-8	1	300	1350	2.18
-01	Лу7-8				2.50
-02	Лу8-8				3.65
-03	Лу9-8				4.73
-04	Лу10-8		460	1650	3.14
-05	Лу11-8				3.40
-06	Лу12-8				4.45
-07	Лу13-8				5.80
-08	Лу6-8н	2	300	1350	2.18
-09	Лу7-8н				2.50
-10	Лу8-8н				3.65
-11	Лу9-8н				4.73
-12	Лу10-8н		460	1650	3.14
-13	Лу11-8н				3.40
-14	Лу12-8н				4.45
-15	Лу13-8н				5.80

Формат	Зона	Поз.	Обозначение	Наименование	Кол.	Примеч.
				Документация		
А3			3.006.1-2/82.2-2.00 ТО	Техническое описание		
А3			3.006.1-2/82.2-2-04 СБ	Сборочный чертеж		
А3			3.006.1-2/82.2-2-00 ВМС(л)	Ведомость расхода стали на элемент		

Формат	Зона	Для исполнения с порядковым номером*)	Обозначение	Кол.	Примеч.
			Переменные данные		
			Сборочные единицы		
			Лоток Л14-8 ... Л18-8 *) *)		
А3		-0, -5	3.006.1-2/82.1-1-14.0-02	1	Л14-8
А3		-1, -6	-15.0-04	1	Л15-8
А3		-2, -7	-16.0-0.2	1	Л16-8
А3		-3, -8	-17.0-0.2	1	Л17-8
А3		-4, -9	-18.0-02	1	Л18-8
			Поз. 13 Изделие закладное М-1		
		-0, -5	Отсутствует		
А4		-1...-4, -6...-9	3.006.1-2/82.1-3-11.0	3	М-1
			Поз. 18 Изделие закладное М-4		
А4		-0...-9	3.006.1-2/82.1-3-13.0	4	М-4

*) Основное исполнение, не имеющее порядкового номера, обозначено 0.

*) *) Смотрите примечание док. -04 СБ

Инв. № подл. | Подпись и дата | Взам. инв. №

Нач. отд.	Бродский	
Н. контр.	Уманцева	
Гл. конст.	Коротецкий	
Ст. инж.	Уманцева	
Исполн.	Лапкун	
Проверил	Уманцева	

3.006.1-2/82.2-2-04

Лоток
Лу 14-8 ... Лу 18-8,
Лу 14-8н ... Лу 18-8н.

Стадия	Лист	Листов
Р	1	2

Госстрой СССР
Харьковский промстройниипроект

Формат	Зона	Для исполнения с порядковым номером	Обозначение	Кол.	Примеч.
		Поз. 19 сетка С3			
А4		-0...-9	3.006.1-2/82.2-3-1.0-2	1	С-3
		Поз. 20 стержень арматурный			
А4		-0...-9	3.006.1-2/82.2-3-0.2	4	
		Поз. 21 стержень арматурный			
А4		-0...-9	3.006.1-2/82.2-3-0.1-069	2	
		Поз. 22 стержень арматурный			
А4		-0...-9	3.006.1-2/82.2-3-0.2-01	16	
		Поз. 23 стержень арматурный			
А4		-0...-9	3.006.1-2/82.2-3-0.1-066	2	
		Материал			
			Бетон		
		-0,-5	М300	1,77	м³
		-1,-6	М300	1,86	м³
		-2,-7	М300	2,34	м³
		-3,-8	М300	2,74	м³
		-4,-9	М300	3,39	м³

Инв.№ подл. | Подпись и дата | Взам. инв.№

3.006.1-2/82.2-2-04 Лист 2

Рис.1

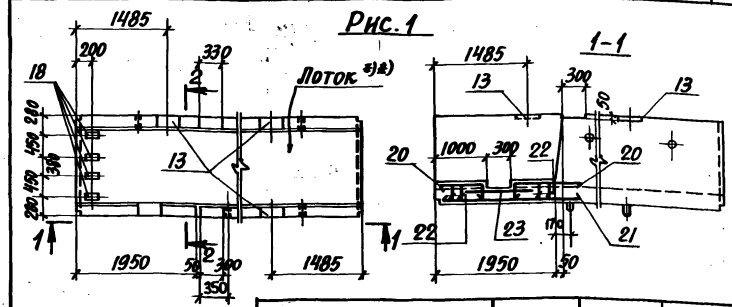

2-2

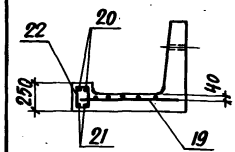

Рис.2-зеркальное отражение остальное см. рис.1

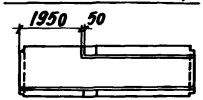

Обозначение	Марка	Рис.	Масса, т
3.006.1-2/82.2-2-04	Лу14-8	1	4.35
-1	Лу15-8		4.75
-2	Лу16-8		5.95
-3	Лу17-8		7.48
-4	Лу18-8		8.10
-5	Лу14-8н	2	4.35
-6	Лу15-8н		4.75
-7	Лу16-8н		5.95
-8	Лу17-8н		7.48
-9	Лу18-8н		8.10

) Устройство отверстий, дополнительного армирования (поз.19...23) и разбивка дополнительных закладных изделий поз.13,18 по данному чертежу, остальное - смотрите соответственно лотки Л14-8...Л18-8, вып.1-1.

Инв.№ подл. | Подпись и дата | Взам. инв.№

Нач.отд.	Бродский	
Н.контр.	Уманцева	
Гл.констр.	Коротецкий	
Ст.инж.	Уманцева	
Исполн.	Лапкун	
Проверил	Уманцева	

3.006.1-2/82.2-2-04СБ

Лоток Лу14-8...Лу18-8, Лу14-8н...Лу18-8н. Сборочный чертеж

Стадия	Масса	Масштаб
Р	см. табл.	—
Лист	Листов 1	

Госстрой СССР Харьковский Промстройниипроект

Формат	Зона	Поз.	Обозначение	Наименование	Кол.	Примеч.
				Документация		
А3			3.006.1-2/82.2-2-00ТО	Техническое описание		
А3			3.006.1-2/82.2-2-05 СБ	Сборочный чертеж		
А3			3.006.1-2/82.2-2-00ВМС(л)	Ведомость расхода стали на элемент		

Формат	Зона	Для исполнения с порядковым номером*)	Обозначение	Кол.	Примеч.
			Переменные данные		
			Сборочные единицы		
			Лоток Л19-8, Л20-11, Л21-8 ... Л26-8**)		
А3		-00, -08	3.006.1-2/82.1-1-19.0-02	1	Л19-8
А3		-01, -09	-20.0-02	1	Л20-11
А3		-02, -10	-21.0-02	1	Л21-8
А3		-03, -11	-22.0-02	1	Л22-8
А3		-04, -12	-23.0-02	1	Л23-8
А3		-05, -13	-24.0-02	1	Л24-8
А3		-06, -14	-25.0-02	1	Л25-8
А3		-07, -15	-26.0-02	1	Л26-8
			Поз. 13 изделие закладное М-1		
		-00 ... -02, -04 ... -06			
А4		-08 ... -10, -12 ... -14	3.006.1-2/82.1-3-11.0	3	М-1
А4		-03, -07, -11, -15	То же	2	М-1

*) Основное исполнение, не имеющее порядкового номера, обозначено 00.

**) Смотрите примечание док. -05СБ.

Нач. отд.	Бородский	
Н. контр.	Уманцева	
Гл. констр.	Колотецкий	
Ст. инж.	Уманцева	
Исполн.	Лапкун	
Проверил	Уманцева	

3.006.1-2/82.2-2-05

Лоток

Л19-8, Л20-11, Л21-8...Л26-8, Л19-8н, Л20-11н, Л21-8н...Л26-8н

Стадия	Лист	Листов
Р	1	2

Госстрой СССР
Харьковский Промстройниипроект

Формат	Зона	Для исполнения с порядковым номером	Обозначение	Кол.	Примеч.
			Поз. 18 изделие закладное М-4		
А4		-00 ... -15	3.006.1-2/82.1-3-13.0	5	М-4
			Поз. 19 сетка С4, С5		
А4		-00 ... -03, -08 ... -11	3.006.1-2/82.2-3-1.0-3	1	С4
А4		-04 ... -07, -12 ... -15	-4	1	С5
			Поз. 20 стержень арматурный		
А4		-00 ... -03, -08 ... -11	3.006.1-2/82.2-3-0.1 -074	2	
А4		-04 ... -07, -12 ... -15	-082	2	
			Поз. 21 стержень арматурный		
А4		-00 ... -03, -08 ... -11	3.006.1-2/82.2-3-01 -058	2	
А4		-04 ... -07, -12 ... -15	-070	2	
			Поз. 22 стержень арматурный		
А4		-00 ... -03, -08 ... -11	3.006.1-2/82.2-3-0.2 -03	20	
А4		-04 ... -07, -12 ... -15	-07	22	
			Материал		
			Бетон		
		-00, -08	М300	2,38	м³
		-01, -09	М400	2,77	м³
		-02, -10	М300	3,21	м³
		-03, -11	М300	1,82	м³
		-04, -12	М300	2,79	м³
		-05, -13	М300	3,65	м³
		-06, -14	М300	1,61	м³
		-07, -15	М300	1,79	м³

Инв. № подл. | Подпись и дата | Взам. инв. №

Рис. 1

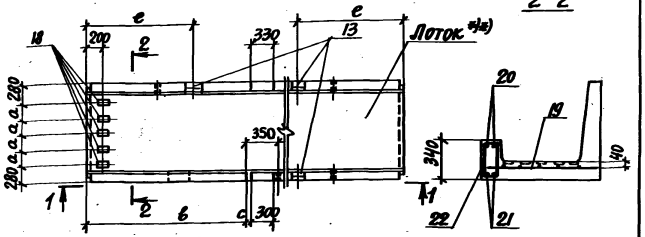

Рис. 2 - Зеркальное отражение
Остальное см. рис. 1

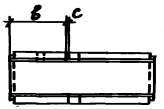

)) Устройство отверстий дополнительного армирования (поз. 19...22) и разбивка дополнительных закладных изделий поз. 13, 18 по данному чертежу, остальное - смотрите соответственно лотки Л19-1, Л20-11, Л21-8... Л26-8 вып. 1-1.
Таблицу исполнений смотрите на листе 2.

Обозначение	Марка	Рис.	Размеры, мм a	b	c	d	e	Масса, т
3.006.1-2/82.2-2-05	Лу19-8	1	400	2270	40	1150	1485	6,25
-01	Лу20-11							6,90
-02	Лу21-8							8,10
-03	Лу22-8						735	4,10
-04	Лу23-8		475	2530	60	1300	1485	7,00
-05	Лу24-8							7,70
-06	Лу25-8						735	4,03
-07	Лу26-8							4,50
-08	Лу19-8н	2	400	2270	40	1150	1485	6,25
-09	Лу20-11н							6,90
-10	Лу21-8н							8,10
-11	Лу22-8н						735	4,10
-12	Лу23-8н		475	2530	60	1300	1485	7,00
-13	Лу24-8н							7,70
-14	Лу25-8н						735	4,03
-15	Лу26-8н							4,50

Нач.отд.	Бродский	3.006.1-2/82.2-2-05 СБ	
Н.контр.	Умянцева		
Гл.конст.	Коротецкий		
Ст.инж.	Умянцева		
Исполн.	Лапкун		
Проверил	Умянцева		

Лоток
Лу19-8, Лу20-11, Лу21-8... Лу26-8,
Лу19-8н, Лу20-11н, Лу21-8н... Лу26-8н
Сборочный чертеж

Стадия	Масса	Масштаб
Р	см. табл.	

Лист 1 | Листов 2

ГОССТРОЙ СССР
ХАРЬКОВСКИЙ ПРОМСТРОЙНИИПРОЕКТ

Инв.№ подл. | Подпись и дата | Взам.инв.№

Инв.№ подл. | Подпись и дата | Взам.инв.№

3.006-2/82.2-2-05 СБ

Лист 2

Формат	Зона	Поз.	Обозначение	Наименование	Кол.	Примеч.
				Документация		
А3			3.006.1-2/82.2-2-00 ТО	Техническое описание		
А3			3.006.1-2/82.2-2-06 СБ	Сборочный чертеж		
А3			3.006.1-2/82.2-2-00 ВМС(л)	Ведомость расхода стали на элемент		

Формат	Зона	Для исполнения с порядковым номером *)	Обозначение	Кол.	Примеч.
			Переменные данные		
			Сборочные единицы		
			Лоток Л27-15 ... Л38-15 *) **)		
А3		-00, -12	3.006.1-2/82.1-1-27.0-05	1	Л27-15
А3		-01, -13	-28.0-05	1	Л28-15
А3		-02, -14	-29.0-05	1	Л29-15
А3		-03, -15	-30.0-05	1	Л30-15
А3		-04, -16	-31.0-05	1	Л31-15
А3		-05, -17	-32.0-05	1	Л32-15
А3		-06, -18	-33.0-05	1	Л33-15
А3		-07, -19	-34.0-05	1	Л34-15
А3		-08, -20	-35.0-05	1	Л35-15
А3		-09, -21	-36.0-05	1	Л36-15
А3		-10, -22	-37.0-05	1	Л37-15
А3		-11, -23	-38.0-05	1	Л38-15

*) Основное исполнение, не имеющее порядкового номера, обозначено 00.

**) Смотрите примечание док. -06 СБ.

Нач. отд.	Бродский	3.006.1-2/82.2-2-06	
Н. контр.	Умянцева		
Гл. констр.	Коротецкий		
Ст. инж.	Умянцева		
Исполн.	Лапкун		
Проверил	Умянцева		

Лоток Лу 27-15 ... Лу 38-15, Лу 27-15н ... Лу 38-15н

Стадия	Лист	Листов
Р	1	3

Госстрой СССР Харьковский Промстройниипроект

Формат	Зона	Для исполнения с порядковым номером	Обозначение	Кол.	Примеч.
			Поз. 13 Изделие закладное М-2		
А4		-00 ... -23	3.006.1-2/82.1-3-11.0-1	1	М-2
			Поз. 18 Изделие закладное М-4		
А4		-00 ... -03, -12 ... -15	3.006.1-2/82.1-3-13.0	5	М-4
А4		-04 ... -07, -16 ... -19	То же	7	М-4
А4		-08 ... -11, -20 ... -23	-"-	8	М-4
			Поз. 20 Стержень арматурный		
А4		-00 ... -03, -12 ... -15	3.006.1-2/82.2-3-0.1 -046	2	
А4		-04 ... -07, -16 ... -19	-049	2	
А4		-08 ... -11, -20 ... -23	-052	2	
			Поз. 21 Стержень арматурный		
А4		-00 ... -03, -12 ... -15	3.006.1-2/82.2-3-0.1 -084	2	
А4		-04 ... -07, -16 ... -19	-092	2	
А4		-08 ... -11, -20 ... -23	-096	2	
			Поз. 22 Стержень арматурный		
А4		-00 ... -03, -12 ... -15	3.006.1-2/82.2-3-0.2 -13	11	
А4		-04 ... -07, -16 ... -19	-14	14	
А4		-08 ... -11, -20 ... -23	-15	8	
			Поз. 23 Стержень арматурный		
А4		-00 ... -03, -12 ... -15	3.006.1-2/82.2-3-0.1 -005	10	
А4		-04 ... -07, -16 ... -19	-006	12	
А4		-08 ... -11, -20 ... -23	-008	14	

Инв. № подл. | Подпись и дата | Взам. инв. №

Формат	Зона	Для исполнения с порядковым номером	Обозначение	Кол.	Примеч.
		Поз. 24 стержень арматурный			
А4		-00...-03, -12...-15	3.006.1-2/82.2-3-0.1 -073	26	
А4		-04...-07, -16...-19	-077	33	
А4		-08...-11, -20...-23	-094	39	
		Материал			
		Бетон			
		-00, -12	М400	1,73	м³
		-01, -13	М400	1,87	м³
		-02, -14	М400	2,13	м³
		-03, -15	М400	2,38	м³
		-04, -16	М400	2,19	м³
		-05, -17	М400	2,35	м³
		-06, -18	М400	2,59	м³
		-07, -19	М400	2,86	м³
		-08, -20	М400	2,81	м³
		-09, -21	М400	2,96	м³
		-10, -22	М400	3,20	м³
		-11, -23	М400	3,45	м³

Инв. № подл. | Подпись и дата | Взам. инв. №

Рис. 1

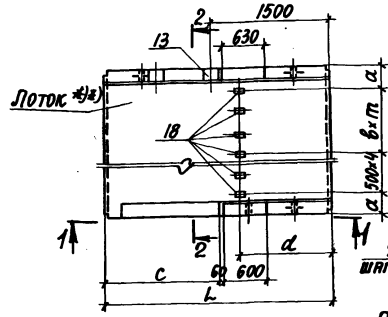

1-1

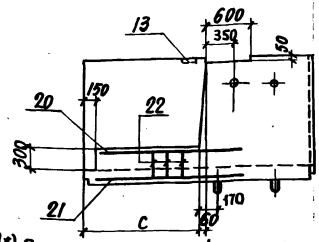

Рис. 2 - зеркальное отражение остальное см. рис. 1

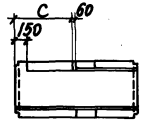

*)** Длина лотка, устройство отверстий, дополнительного армирования (поз. 20...25) и разбивка дополнительных закладных изделий поз. 13, 18 по данному чертежу, остальное - смотрите соответственно лотки Л27-15... ...Л38-15, вып. 1-1.

Таблицу исполнений смотрите на листе 2.

Инв. № подл. | Подпись и дата | Взам. инв. №

Нач. отд.	Бродский	
Н. контр.	Уманцева	
Гл. конс.	Коротецкий	
Ст. инж.	Уманцева	
Исполн.	Лапкун	
Проверил	Уманцева	

3.006.1-2/82.2-2-06 СБ

Лоток Лу 27-15... Лу 38-15, Лу 27-15н ... Лу 38-15н. Сборочный чертеж

Стадия	Масса	Масштаб
Р	см. табл.	—
Лист 1	Листов 2	

Госстрой СССР ХАРЬКОВСКИЙ ПРОМСТРОЙНИИПРОЕКТ

Обозначение	Марка	Рис.	Размеры, мм a	b	c	d	e	L	Кол. m	Масса, т
3.006.1-2/82.2-2-06	Лу27-15	1	390	—	1240	750	150	2230	—	4,32
-01	Лу28-15									4,68
-02	Лу29-15						170			5,33
-03	Лу30-15						190			5,95
-04	Лу31-15		290	400	1540	1250	150	2970	2	5,48
-05	Лу32-15									5,88
-06	Лу33-15						170			6,48
-07	Лу34-15						190			7,15
-08	Лу35-15		280	480	1830	940	160	2970	3	7,05
-09	Лу36-15									7,40
-10	Лу37-15						180			8,00
-11	Лу38-15						200			8,60
-12	Лу27-15н	2	390	—	1240	750	150	2230	—	4,32
-13	Лу28-15н									4,68
-14	Лу29-15н						170			5,33
-15	Лу30-15н						190			5,95
-16	Лу31-15н		290	400	1540	1250	150	2970	2	5,48
-17	Лу32-15н									5,88
-18	Лу33-15н						170			6,48
-19	Лу34-15н						190			7,15
-20	Лу35-15н		280	480	1830	940	160	2970	3	7,05
-21	Лу36-15н									7,40
-22	Лу37-15н						180			8,00
-23	Лу38-15н						200			8,60

Формат	Зона	Поз.	Обозначение	Наименование	Кол.	Примеч.
				Документация		
А3			3.006.1-2/82.2-2-00 ТО	Техническое описание		
А3			3.006.1-2/82.2-2-07 СБ	Сборочный чертеж		
А3			3.006.1-2/82.2-2-00 ВТМС(л)	Ведомость расх... стали на элемент		

Формат	Зона	Для исполнения с порядковым номером*)	Обозначение	Кол.	Примеч.
			Переменные данные		
			Сборочные единицы		
			Лоток Л29-8, Л33-8 *) **)		
А3		-0, -2	3.006.1-2/82.1-1-29.0	1	Л29-8
А3		-1, -3	-33.0	1	Л33-8
			Поз. 17 стержень арматурный		
А4		-0, -2	3.006.1-2/82.2-3-0.1-079	2	
А4		-1, -3	-081	2	
			Поз. 18 изделие закладное М-4		
А4		-0, -2	3.006.1-2/82.1-3-13.0	8	М-4
А4		-1, -3	То же	10	М-4
			Поз. 19 сетка С6, С7		
А4		-0, -2	3.006.1-2/82.2-3-1.0 -5	1	С6
А4		-1, -3	-6	1	С7
			Материал		
		-0, -2	Бетон М300	1,95	м³
		-1, -3	М400	2,37	м³

*) Основное исполнение, не имеющее порядкового номера, обозначено 0.
**) Примечание смотрите док. -07 СБ.

Инв. № подл. | Подпись и дата | Взам. инв. №

Нач. отд.	Бродский	
Н. контр.	Уманцева	
Гл. констр.	Коротецкий	
Ст. инж.	Уманцева	
Исполн.	Лапкун	
Проверил	Уманцева	

3.006.1-2/82.2-2-07

Лоток
Лу 29-8-1, Лу 29-8н-1,
Лу 33-8-1, Лу 33-8н-1

Стадия	Лист	Листов
Р		1

Госстрой СССР
Харьковский
промстройниипроект

Рис. 1

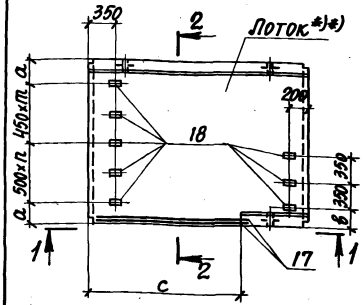

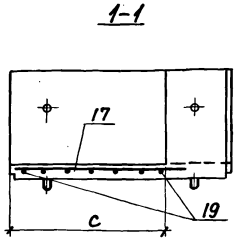

Рис. 2 - Зеркальное отражение остальное см. рис. 1

2-2

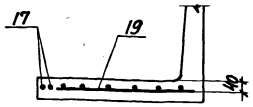

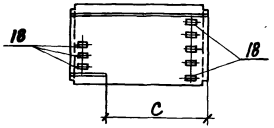

Обозначение	Марка	Рис.	Размеры, мм			Количество		Масса,
			а	с	в	п	т	т
3.006.1-2/82.2-2-07	Лу29-8-1	1	390	2100	260	4	—	4.88
-1	Лу33-8-1		290	2500	290	2	4	5.90
-2	Лу-29-8н-1	2	390	2100	260	4	—	4.88
-3	Лу33-8н-1		290	2500	290	2	4	5.90

)) Устройство отверстий, дополнительного армирования (поз. 17, 19) и разбивка дополнительных закладных изделий поз. 18 по данному чертежу, остальное - смотрите соответственно лотки Л29-8, Л33-8 вып. 1-1.

Инв. № подл. | Подпись и дата | Взам. инв. №

Нач. отд.	Бродский	
Н. контр.	Умянцева	
Гл. констр.	Коротецкий	
Ст. инж.	Умянцева	
Исполн.	Лапкун	
Проверил	Умянцева	

3.006.1-2/82.2-2-07 СБ

Лоток Лу29-8-1, Лу29-8н-1, Лу33-8-1, Лу33-8н-1. Сборочный чертеж

Стадия	Масса	Масштаб
Р	см. табл.	
Лист	Листов 1	

Госстрой СССР ХАРЬКОВСКИЙ ПРОМСТРОЙНИИПРОЕКТ

Формат	Зона	Поз.	Обозначение	Наименование	Кол.	Примеч.
				Документация		
А3			3.006.1-2/82.2-2-00 ТО	Техническое описание		
А3			3.006.1-2/82.2-2-08 СБ	Сборочный чертеж		
А3			3.006.1-2/82.2-2-00 ВМС(л)	Ведомость расхода стали на элемент		

Формат	Зона	Для исполнения с порядковым номером	Обозначение	Кол.	Примеч.
			Переменные данные		
			Сборочный чертеж		
			Лоток Л14-8 ... Л38-8 *)*)		
А3		-00	3.006.1-2/82.1-1-14.0-02	1	Л14-8
А3		-01	-15.0-02	1	Л15-8
А3		-02	-16.0-02	1	Л16-8
А3		-03	-17.0-02	1	Л17-8
А3		-04	-18.0-02	1	Л18-8
А3		-05	-19.0-02	1	Л19-8
А3		-06	-20.0-02	1	Л20-11
А3		-07	-21.0-02	1	Л21-8
А3		-08	-22.0-02	1	Л22-8
А3		-09	-23.0-02	1	Л23-8
А3		-10	-24.0-02	1	Л24-8
А3		-11	-25.0-02	1	Л25-8
А3		-12	-26.0-02	1	Л26-8

*) Основное исполнение, не имеющее порядкового номера, обозначено 00.

)) Примечание смотрите док. - 08 СБ.

Инв. № подл. | Подпись и дата | Взам. инв. №

Нач. отд.	Бродский	
Н. контр.	Умянцева	
Гл. констр.	Коротецкий	
Ст. инж.	Умянцева	
Исполн.	Лапкун	
Проверил	Умянцева	

3.006.1-2/82.2-2-08

Лоток Ло14-8 ... Ло19-8, Ло20-11, Ло21-8 ... Ло38-8

Стадия	Лист	Листов
Р	1	4

Госстрой СССР ХАРЬКОВСКИЙ ПРОМСТРОЙНИИПРОЕКТ

Формат	Зона	Для исполнения с порядковым номером	Обозначение	Кол.	Примеч.
А3		-13	3.006.1-2/82.1-1-27.0-02	1	Л27-8
А3		-14	-28.0-02	1	Л28-8
А3		-15	-29.0-02	1	Л29-8
А3		-16	-30.0-02	1	Л30-8
А3		-17	-31.0-02	1	Л31-8
А3		-18	-32.0-02	1	Л32-8
А3		-19	-33.0-02	1	Л33-8
А3		-20	-34.0-02	1	Л34-8
А3		-21	-35.0-02	1	Л35-8
А3		-22	-36.0-02	1	Л36-8
А3		-23	-37.0-02	1	Л37-8
А3		-24	-38.0-02	1	Л38-8
		Поз. 20 стержень арматурный			
А4		-00...-04	3.006.1-2/82.2-3-0.1 -049	8	
А4		-05...-08	-053	8	
А4		-09...-12	-056	8	
А4		-13...-16	-059	8	
А4		-17...-20	-062	10	
А4		-21...-24	-064	8	
		Поз. 21 стержень арматурный			
А4		-00...-04	3.006.1-2/82.2-3-0.1 -083	8	
А4		-05...-08	-086	8	
А4		-09...-12	-087	10	
А4		-13...-16	-088	8	
А4		-17...-20	-089	10	
А4		-21...-24	-091	10	

Формат	Зона	Для исполнения с порядковым номером	Обозначение	Кол.	Примеч.
		Поз. 22 стержень арматурный			
А4		-00...-04	3.006.1-2/82.2-3-0.2 -02	60	
А4		-05...-08	-04	56	
А4		-09...-12	-04	64	
А4		-13...-16	-06	68	
А4		-17...-20	-08	84	
А4		-21...-24	-10	124	
		Поз. 23 стержень арматурный			
А4		-00...-04	3.006.1-2/82.2-3-0.1 -029	8	
А4		-05...-12	-036	8	
А4		-13...-16	-036	10	
А4		-17...-20	-036	12	
А4		-21...-24	-045	12	
		Поз. 24 стержень арматурный			
А4		-00...-24	3.006.1-2/82.2-3-0.2-17	2	
		Материал			
		-00	Бетон М300	1,96	м³
		-01	М300	2,08	м³
		-02	М300	2,62	м³
		-03	М300	3,10	м³
		-04	М300	3,82	м³
		-05	М300	2,63	м³
		-06	М400	3,11	м³
		-07	М300	3,65	м³
		-08	М300	2,18	м³
		-09	М300	2,98	м³

Инв.№ подл. | Подпись и дата | Взам. инв.№

Формат	Зона	Для исполнения с порядковым номером	Обозначение		Кол.	Примеч.
		-10	Бетон	М300	3,38	м³
		-11		М300	2,03	м³
		-12		М300	2,33	м³
		-13		М300	1,94	м³
		-14		М300	2,15	м³
		-15		М300	2,45	м³
		-16		М300	2,75	м³
		-17		М400	2,51	м³
		-18		М400	2,72	м³
		-19		М400	3,02	м³
		-20		М400	3,35	м³
		-21		М400	3,36	м³
		-22		М400	3,57	м³
		-23		М400	3,90	м³
		-24		М400	4,23	м³

Инв.№ подл. | Подпись и дата | Взам. инв.№

План

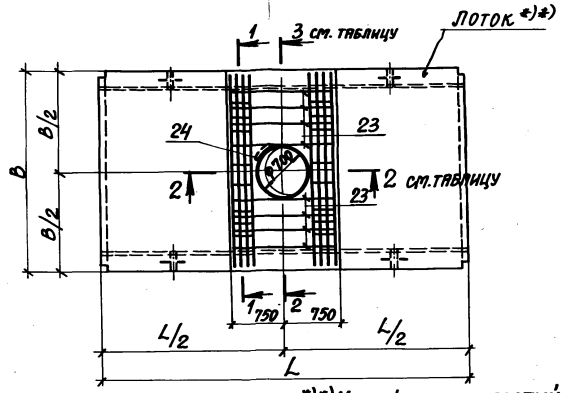

1-1

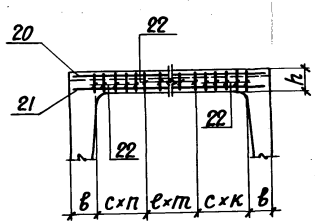

*)**) Устройство отверстий дополнительного армирования по данному чертежу, остальное смотрите соответственно лотки Л14-8 ... Л19-8, Л20-11, Л21-8 ... Л38-8 вып. 1-1. Таблицу исполнений смотрите на листе 3.

Инв.№ подл. | Подпись и дата | Взам. инв.№

Нач. отд.	Бродский	
Н. контр.	Уманцев В.	
Гл. констр.	Коротецкий	
Ст. инж.	Уманцева	
Исполн.	Лапкун	
Проверил	Уманцева	

3.006.1-2/82.2-2-08 СБ

Лоток Л014-8...Л019-8, Л020-11, Л021-8 ... Л038-8. Сборочный чертеж

Стадия	Масса	Масштаб
Р	см. табл.	
Лист 1	Листов 3	

Госстрой СССР Харьковский промстройниипроект

2-2
Рис. 1

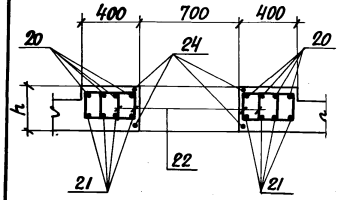

3-3
Рис. 1

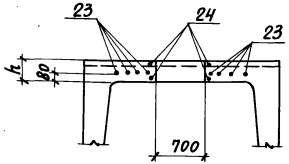

2-2
Рис. 2

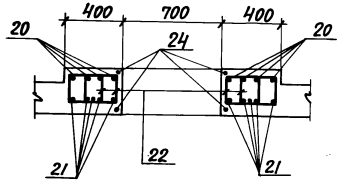

3-3
Рис. 2

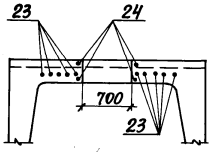

2-2
Рис. 3

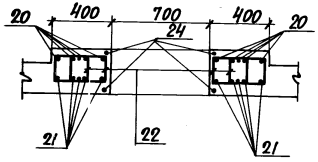

3-3
Рис. 3

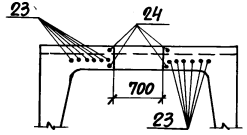

Обозначение	Марка	Рис. сеч. 2-2	Рис. сеч. 3-3	Размеры, мм b	c	e	h	Количество к	n	m	Масса, т
3.006.1-2/82.2-2-08	Ло14-8										4,90
-01	Ло15-8										5,20
-02	Ло16-8			145	75	200	190			4	6,50
-03	Ло17-8										7,75
-04	Ло18-8	1	1					5	5		9,55
-05	Ло19-8										6,67
-06	Ло20-11										7,77
-07	Ло21-8			130							9,12
-08	Ло22-8										5,45
-09	Ло23-8						200			3	7,45
-10	Ло24-8										8,45
-11	Ло25-8	2	1	180							5,07
-12	Ло26-8										5,84
-13	Ло27-8							6	6		3,85
-14	Ло28-8										5,37
-15	Ло29-8	1	2		100	300	220			4	6,12
-16	Ло30-8										6,87
-17	Ло31-8			190							6,25
-18	Ло32-8										6,80
-19	Ло33-8	3	3				250	7	8	5	7,55
-20	Ло34-8										8,37
-21	Ло35-8										8,40
-22	Ло36-8										8,93
-23	Ло37-8	2	3	200		200	300	12	12	6	9,75
-24	Ло38-8										10,57

Инв. № подл. | Подпись и дата | Взам. инв. №

Формат	Зона	Поз.	Обозначение	Наименование	Кол.	Примеч.
				Документация		
			3.006.1-2/82.2-2-00 ТО	Техническое описание		
			3.006.1-2/82.2-2-09 СБ	Сборочный чертеж		
			3.006.1-2/82.2-2-00 ВМС(Б)	Ведомость расхода стали на элемент		

Формат	Зона	Для исполнения с порядковым номером *)	Обозначение	Кол.	Примеч.
			Переменные данные		
			Сборочные единицы		
			Поз. 6 каркас плоский Кр 6 ... Кр 13		
		-0	3.006.1-2/82.2-3-5.0	3	Кр 6
		-1	-1	3	Кр 7
		-2	-2	3	Кр 8
		-3	-3	3	Кр 9
		-4	-4	3	Кр 10
		-5	-5	4	Кр 11
		-6	-6	5	Кр 12
		-7	-7	5	Кр 13
			Поз. 10 петли УП1-1, УП1-3, УП1-5, УП2-1, УП2-5		
		-0, -1	1.400-9 вып. 1	2	УП2-1
		-2, -4	То же	2	УП1-1

*) Основное исполнение, не имеющее порядкового номера, обозначено 0.

Нач. отд.	Бродский	
Н. контр.	Уманцева	
Гл. констр.	Коротецкий	
Ст. инж.	Уманцева	
Исполн.	Лапкун	
Проверил	Уманцева	

3.006.1-2/82.2-2-09

Балка Б1 ... Б8

Стадия	Лист	Листов
Р	1	2

Госстрой СССР Харьковский Промстройниипроект

Формат	Зона	Для исполнения с порядковым номером	Обозначение	Кол.	Примеч.
		-5	1.400-9 вып. 1	2	УП1-3
		-6	То же	2	УП1-5
		-7	—"—	2	УП2-5
			Поз. 16 каркас плоский Кр II-1		
		-5	3.006.1-2/82.2-3-5.0-6	2	Кр-II-1
		-0 ... -4, -6, -7	Отсутствует		
			Поз. 17 стержень арматурный		
		-0	3.006.1-2/82.2-3-0.1-003	8	
		-1	То же	10	
		-2	—"—	14	
		-3	—"—	16	
		-4	—"—	18	
		-5	-004	20	
		-6	То же	24	
		-7	—"—	22	
			Материал		
			Бетон		
		-0	М300	0,05	м³
		-1	М300	0,09	м³
		-2	М300	0,14	м³
		-3	М300	0,19	м³
		-4	М300	0,24	м³
		-5	М300	0,50	м³
		-6	М300	0,71	м³
		-7	М300	1,15	м³

Инв. № подл. | Подпись и дата | Взам. инв. №

3.006.1-2/82.2-2-09

Лист 2

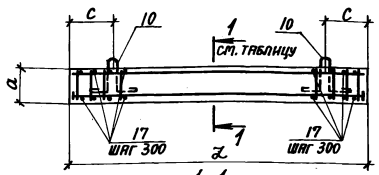

Рис. 1

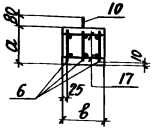

1-1

Рис. 2

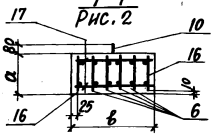

1-1

Рис. 3

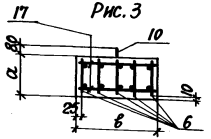

Обозначение	Марка	Рис. сеч. 1-1	Размеры, мм				Масса, т
			Z	a	в	с	
3.006.1-2/82.2-2-09	Б1	1	1160	150	300	300	0,13
-1	Б2		1480	200			0,22
-2	Б3		1840	250			0,25
-3	Б4		2160	300			0,49
-4	Б5		2650				0,60
-5	Б6	2	2780		600	500	1,20
-6	Б7	3	3380	350			1,77
-7	Б8		4250	450			2,88

Нач. отд.	Бродский	3.006.1-2/82.2-2-09 СБ	
Н. контр.	Умянцева		
Гл. констр.	Коротецкий		
Ст. инж.	Умянцева		
Исполн.	Лапкун		
Проверил	Умянцева	Балка Б1...Б8. Сборочный чертеж	Стадия: Р; Масса: см. табл.; Масштаб:
			Лист; Листов 1
			Госстрой СССР Харьковский промстройниипроект

Формат	Зона	Поз.	Обозначение	Наименование	Кол.	Примеч.
				Документация		
А3			3.006.1-2/82.2-2-00 ТО	Техническое описание		
А3			3.006.1-2/82.2-2-10 СБ	Сборочный чертеж		
А3			3.006.1-2/82.2-2-00 ВМС(б)	Ведомость расхода стали на элемент		
			Сборочные единицы			
ГЧ		10	Петля УП2-3	1.400-9, вып. 1	4	
ГЧ		19	Сетка С10	3.006.1-2/82.2-3-3.0	1	
ГЧ		20	Стержень арматурный	3.006.1-2/82.2-3-0.1-051	4	
ГЧ		22	То же	3.006.1-2/82.2-3-0.2-0.4	17	
ГЧ		24	То же	-16	4	
				Материал		
				Бетон М300	0.70	м³

Инв. № подл. | Подпись и дата | Взам. инв. №

Нач. отд.	Бродский	3.006.1-2/82.2-2-10	
Н. контр.	Умянцева		
Гл. констр.	Коротецкий		
Ст. инж.	Умянцева		
Исполн.	Лапкун	Плита П01	Стадия: Р; Лист; Листов 1
Гр. зерна	Умянцева		Госстрой СССР Харьковский промстройниипроект

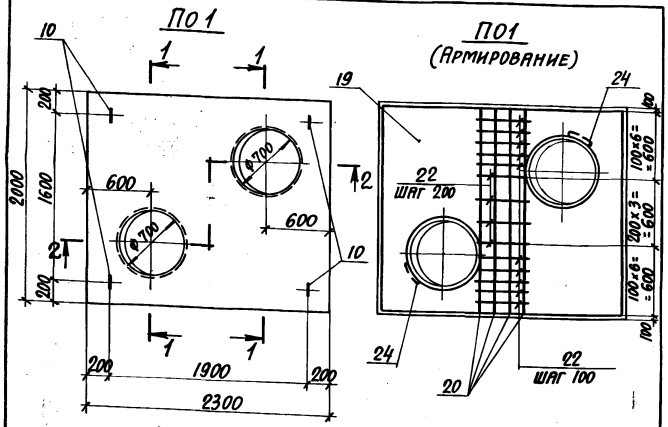

Нач. отд.	Бродский	
Н. контр.	Уманцева	
Гл. конст.	Коротецкий	
Ст. инж.	Уманцева	
Исполн.	Лапкун	
Проверил	Уманцева	

3.006.1-2/82.2-2-10 СБ

Плита ПО1. Сборочный чертеж

Стадия	Масса	Масштаб
Р	1.75	
Лист	Листов 1	

Госстрой СССР ХАРЬКОВСКИЙ ПРОМСТРОЙНИИПРОЕКТ

Инв. № подл. | Подпись и дата | Взам. инв. №

Формат	Зона	Поз.	Обозначение	Наименование	Кол.	Примеч.
				Документация		
А3			3.006.1-2/82.2-2-00 ТО	Техническое описание		
А3			3.006.1-2/82.2-2-10 СБ	Сборочный чертеж		
А3			3.006.1-2/82.2-2-00 ВМС(Б)	Ведомость расхода стали на элемент		

Формат	Зона	Для исполнения с порядковым номером *)	Обозначение	Кол.	Примеч.
			Переменные данные		
			Сборочные единицы		
			Поз. 10 петля УП2-1, УП2-3		
А4		-0, -1	1.400-9, вып. 1	4	УП2-1
А4		-2	То же	4	УП2-3
			Поз. 19 сетка С11, С12, С13		
А4		-0	3.006.1-2/82.2-3-4.0	1	С11
А4		-1	-1	1	С12
А4		-2	-2	1	С13
			Поз. 20 стержень арматурный		
А4		-0	3.006.1-2/82.2-3-0.1 -029	4	
А4		-1	-047	4	
А4		-2	-055	4	

*) Основное исполнение, не имеющее порядкового номера, обозначено 0.

Нач. отд.	Бродский	
Н. контр.	Уманцева	
Гл. конст.	Коротецкий	
Ст. инж.	Уманцева	
Исполн.	Лапкун	
Проверил	Уманцева	

3.006.1-2/82.2-2-11

Плита ПО2 ... ПО4

Стадия	Лист	Листов
Р		2

Госстрой СССР ХАРЬКОВСКИЙ ПРОМСТРОЙНИИПРОЕКТ

Формат	Зона	Для исполнения с порядковым номером	Обозначение	Кол.	Примеч.
		Поз. 22 стержень арматурный			
А4		-0	3.006.1-2/82.2-3-0,2-09	40	
А4		-1	-11	40	
А4		-2	-12	40	
		Поз. 24 стержень арматурный			
А4		-0...-2	3.006.1-2/82.2-3-0,2 -16	2	
		Материалы			
			Бетон		
			М300	0,22	м³
		-0	М300	0,36	м³
		-1	М300	0,61	м³
		-2			

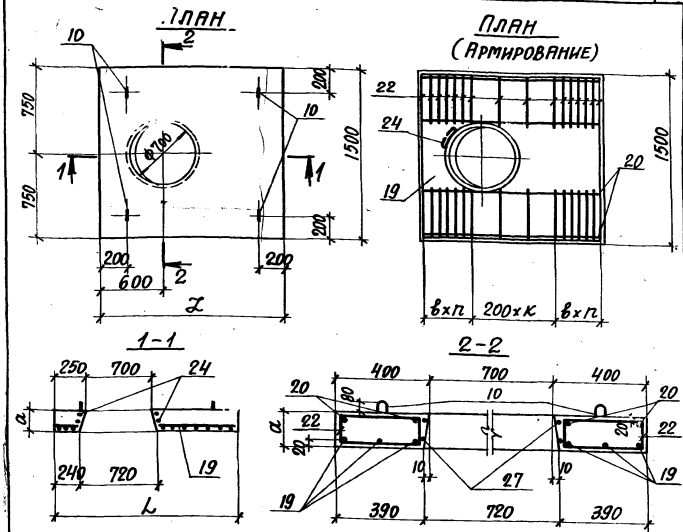

Обозначение	Марка	Размеры, мм L	a	в	Количество п	к	Масса, т
3.006.1-2/82.2-2-11	П02	1450	120	50	10	2	0,55
-1	П03	1750	160	70	8	3	0,90
-2	П04	2300	200	100	7	4	1,53

Нач. отд.	Бродский		
Н. контр.	Уманцева		
Гл. констр.	Коротецкий		
Ст. инж.	Уманцева		
Исполн.	Лапкун		
Проверил	Уманцева		

3.006.1-2/82.2-2-11 СБ

Плита П02...П04. Сборочный чертеж

Стадия	Масса	Масштаб
Р	см. табл.	
Лист	Листов 1	

Госстрой СССР. Харьковский Промстройниипроект

Инв. № подл. | Подпись и дата | Взам. инв. №

Марка элемента	Изделия арматурные, кг																				Изделия закладные, кг											Общий расход кг
	Арматура класса																			Всего	Арматура класса								Прокат марки		Всего	
	A-III ГОСТ 5781-82												A-I ГОСТ 5781-82					Bp-I ГОСТ 6727-80				A-III ГОСТ 5781-82		A-I ГОСТ 5781-82						ВСт3кп2 ГОСТ 380-71*			
	6	8	10	12	14	16	18	20	22	25	Итого	6	8	10	12	Итого	3	4	5	Итого		8	Итого	8	10	12	14	16	18	20	Итого	-б-6	Итого		
Лу 1-8	9,5	—	—	—	—	—	—	—	—	—	9,5	—	—	—	—	—	2,4	—	—	2,4	11,9	0,8	0,8	1,3	—	—	—	—	—	—	1,3	0,8	0,8	2,9	14,8
Лу 1-8н	9,5	—	—	—	—	—	—	—	—	—	9,5	—	—	—	—	—	2,4	—	—	2,4	11,9	0,8	0,8	1,3	—	—	—	—	—	—	1,3	0,8	0,8	2,9	14,8
Лу 2-8	11,5	—	1,2	—	—	—	—	—	—	—	12,7	—	—	—	—	—	2,4	—	—	2,4	15,1	0,8	0,8	1,3	—	—	—	—	—	—	1,3	0,8	0,8	2,9	18,0
Лу 2-8н	11,5	—	1,2	—	—	—	—	—	—	—	12,7	—	—	—	—	—	2,4	—	—	2,4	15,1	0,8	0,8	1,3	—	—	—	—	—	—	1,3	0,8	0,8	2,9	18,0
Лу 3-8	14,5	—	1,6	—	—	—	—	—	—	—	16,1	—	—	—	—	—	1,2	3,2	—	4,4	20,5	1,0	1,0	—	2,4	—	—	—	—	—	2,4	0,8	0,8	4,2	24,7
Лу 3-8н	14,5	—	1,6	—	—	—	—	—	—	—	16,1	—	—	—	—	—	1,2	3,2	—	4,4	20,5	1,0	1,0	—	2,4	—	—	—	—	—	2,4	0,8	0,8	4,2	24,7
Лу 4-8	5,0	20,4	1,6	—	—	—	—	—	—	—	27,0	—	—	—	—	—	1,2	3,7	—	4,9	31,9	1,0	1,0	—	2,4	—	—	—	—	—	2,4	0,8	0,8	4,2	36,1
Лу 4-8н	5,0	20,4	1,6	—	—	—	—	—	—	—	27,0	—	—	—	—	—	1,2	3,7	—	4,9	31,9	1,0	1,0	—	2,4	—	—	—	—	—	2,4	0,8	0,8	4,2	36,1
Лу 5-8	5,0	23,9	1,6	—	—	—	—	—	—	—	30,5	—	—	—	—	—	1,2	4,3	—	5,5	36,0	1,0	1,0	—	—	3,9	—	—	—	—	3,9	0,8	0,8	5,7	41,7
Лу 5-8н	5,0	23,9	1,6	—	—	—	—	—	—	—	30,5	—	—	—	—	—	1,2	4,3	—	5,5	36,0	1,0	1,0	—	—	3,9	—	—	—	—	3,9	0,8	0,8	5,7	41,7
Лу 4-8-1	5,0	39,6	3,2	—	—	—	—	—	—	—	47,8	—	—	—	—	—	1,2	3,7	—	4,9	52,7	2,0	2,0	1,2	2,4	—	—	—	—	—	3,6	1,6	1,6	7,2	59,9
Лу 4-8н-1	5,0	39,6	3,2	—	—	—	—	—	—	—	47,8	—	—	—	—	—	1,2	3,7	—	4,9	52,7	2,0	2,0	1,2	2,4	—	—	—	—	—	3,6	1,6	1,6	7,2	59,9
Лу 6-8	—	—	63,2	—	—	—	—	—	—	—	63,2	—	—	—	—	—	6,3	1,9	—	8,2	71,4	1,5	1,5	—	—	3,9	—	—	—	—	3,9	1,2	1,2	6,6	78,0
Лу 6-8н	—	—	63,2	—	—	—	—	—	—	—	63,2	—	—	—	—	—	6,3	1,9	—	8,2	71,4	1,5	1,5	—	—	3,9	—	—	—	—	3,9	1,2	1,2	6,6	78,0
Лу 7-8	—	—	68,8	—	—	—	—	—	—	—	68,8	—	—	—	—	—	—	8,8	—	8,8	77,6	1,5	1,5	—	—	3,9	—	—	—	—	3,9	1,2	1,2	6,6	84,2
Лу 7-8н	—	—	68,8	—	—	—	—	—	—	—	68,8	—	—	—	—	—	—	8,8	—	8,8	77,6	1,5	1,5	—	—	3,9	—	—	—	—	3,9	1,2	1,2	6,6	84,2
Лу 8-8	—	13,5	64,3	—	—	—	—	—	—	—	77,8	—	—	—	—	—	1,2	8,3	—	9,5	87,3	1,5	1,5	—	—	—	6,1	—	—	—	6,1	1,2	1,2	8,8	96,1
Лу 8-8н	—	13,5	64,3	—	—	—	—	—	—	—	77,8	—	—	—	—	—	1,2	8,3	—	9,5	87,3	1,5	1,5	—	—	—	6,1	—	—	—	6,1	1,2	1,2	8,8	96,1

Инв. № подл. | Подпись и дата | Взам. инв. №

Нач. отд.	Бродский	
Н. контр.	Уманцева	
Гл. констр.	Коротецкий	
Ст. инж.	Уманцева	
Исполн.	Литвинова	
Проверил	Гурович	

3.006.1-2/82. 2-2-00 ВМС (л).

Ведомость расхода стали на элемент (Лотки)

Стадия	Лист	Листов
Р	1	5

Госстрой СССР
Харьковский Промстройниипроект

Марка элемента	Изделия арматурные, кг																				Изделия закладные, кг										Общий расход, кг
	Арматура класса																				Арматура класса								Прокат марки			
	A-III											A-I					Вр-I				Всего	A-III		A-I						Ст3кп2		Всего	
	ГОСТ 5781-82											ГОСТ 5781-82					ГОСТ 6727-80					ГОСТ 5781-82		ГОСТ 5781-82						ГОСТ 380-71*			
	6	8	10	12	14	16	18	20	22	25	Итого	6	8	10	12	Итого	3	4	5	Итого		8	Итого	8	10	12	14	16	18	20	Итого	5-6	Итого		
Лу 9-8	—	13,5	3,3	104,0	—	—	—	—	—	—	120,8	20,2	—	—	—	20,2	2,2	1,9	—	4,1	145,1	1,5	1,5	—	—	—	—	8,8	—	—	8,8	1,2	1,2	11,5	156,6
Лу 9-8н	—	13,5	3,3	104,0	—	—	—	—	—	—	120,8	20,2	—	—	—	20,2	2,2	1,9	—	4,1	145,1	1,5	1,5	—	—	—	—	8,8	—	—	8,8	1,2	1,2	11,5	156,6
Лу 10-8	—	—	45,3	5,4	52,8	—	—	—	—	—	103,5	9,2	—	—	—	9,2	0,4	4,8	4,0	9,2	121,9	1,5	1,5	—	—	3,9	—	—	—	—	3,9	1,2	1,2	6,6	128,5
Лу 10-8н	—	—	45,3	5,4	52,8	—	—	—	—	—	103,5	9,2	—	—	—	9,2	0,4	4,8	4,0	9,2	121,9	1,5	1,5	—	—	3,9	—	—	—	—	3,9	1,2	1,2	6,6	128,5
Лу 11-8	—	—	—	85,4	52,8	—	—	—	—	—	138,2	24,0	—	—	—	24,0	1,2	—	4,0	5,2	167,6	1,5	1,5	—	—	—	6,1	—	—	—	6,1	1,2	1,2	8,8	176,4
Лу 11-8н	—	—	—	85,4	52,8	—	—	—	—	—	138,2	24,0	—	—	—	24,0	1,2	—	4,0	5,2	167,6	1,5	1,5	—	—	—	6,1	—	—	—	6,1	1,2	1,2	8,8	176,4
Лу 12-8	—	23,2	—	92,2	—	—	—	—	—	—	115,4	19,0	—	—	—	19,0	3,8	1,0	4,0	8,8	143,2	1,5	1,5	—	—	—	—	8,8	—	—	8,8	1,2	1,2	11,5	154,7
Лу 12-8н	—	23,2	—	92,2	—	—	—	—	—	—	115,4	19,0	—	—	—	19,0	3,8	1,0	4,0	8,8	143,2	1,5	1,5	—	—	—	—	8,8	—	—	8,8	1,2	1,2	11,5	154,7
Лу 13-8	—	30,8	26,8	118,2	—	—	—	—	—	—	175,8	22,2	—	—	—	22,2	4,0	3,9	4,0	11,9	209,9	1,5	1,5	—	—	—	—	—	12,2	—	12,2	1,2	1,2	14,9	224,8
Лу 13-8н	—	30,8	26,8	118,2	—	—	—	—	—	—	175,8	22,2	—	—	—	22,2	4,0	3,9	4,0	11,9	209,9	1,5	1,5	—	—	—	—	—	12,2	—	12,2	1,2	1,2	14,9	224,8
Лу 14-8	—	—	57,2	76,4	—	—	—	—	—	—	133,6	13,9	—	—	—	13,9	0,5	6,4	6,0	12,9	160,4	2,0	2,0	—	—	—	—	8,8	—	—	8,8	1,6	1,6	12,4	172,8
Лу 14-8н	—	—	57,2	76,4	—	—	—	—	—	—	133,6	13,9	—	—	—	13,9	0,5	6,4	6,0	12,9	160,4	2,0	2,0	—	—	—	—	8,8	—	—	8,8	1,6	1,6	12,4	172,8
Лу 15-8	—	—	—	101,4	65,4	—	—	—	—	—	166,8	31,3	—	—	—	31,3	1,3	—	6,0	7,3	205,4	2,6	2,6	—	—	—	—	8,8	—	—	8,8	3,4	3,4	14,8	220,2
Лу 15-8н	—	—	—	101,4	65,4	—	—	—	—	—	166,8	31,3	—	—	—	31,3	1,3	—	6,0	7,3	205,4	2,6	2,6	—	—	—	—	8,8	—	—	8,8	3,4	3,4	14,8	220,2
Лу 16-8	—	23,2	—	11,0	210,6	—	—	—	—	—	244,8	34,1	—	—	—	34,1	3,9	1,0	6,0	10,9	289,8	2,6	2,6	—	—	—	—	—	12,2	—	12,2	3,4	3,4	18,2	308,0
Лу 16-8н	—	23,2	—	11,0	210,6	—	—	—	—	—	244,8	34,1	—	—	—	34,1	3,9	1,0	6,0	10,9	289,8	2,6	2,6	—	—	—	—	—	12,2	—	12,2	3,4	3,4	18,2	308,0
Лу 17-8	—	30,8	—	133,4	65,4	—	—	—	—	—	229,6	37,3	—	—	—	37,3	4,7	1,2	6,0	11,9	278,5	2,6	2,6	—	—	—	—	—	12,2	—	12,2	3,4	3,4	18,2	297,0
Лу 17-8н	—	30,8	—	133,4	65,4	—	—	—	—	—	229,6	37,3	—	—	—	37,3	4,7	1,2	6,0	11,9	278,5	2,6	2,6	—	—	—	—	—	12,2	—	12,2	3,4	3,4	18,2	297,0
Лу 18-8	—	38,4	—	59,0	188,8	—	—	—	—	—	286,2	38,1	3,8	—	—	41,9	5,5	1,4	6,0	12,9	341,0	2,6	2,6	—	—	—	—	—	—	17,2	17,2	3,4	3,4	23,2	364,2
Лу 18-8н	—	38,4	—	59,0	188,8	—	—	—	—	—	286,2	38,1	3,8	—	—	41,9	5,5	1,4	6,0	12,9	341,0	2,6	2,6	—	—	—	—	—	—	17,2	17,2	3,4	3,4	23,2	364,2
Лу 19-8	6,6	—	3,4	—	141,2	100,4	—	—	—	—	251,6	34,3	3,8	—	—	38,1	1,5	2,5	—	4,0	293,7	2,6	2,6	—	—	—	—	—	12,2	—	12,2	3,8	3,8	18,6	312,3
Лу 19-8н	6,6	—	3,4	—	141,2	100,4	—	—	—	—	251,6	34,3	3,8	—	—	38,1	1,5	2,5	—	4,0	293,7	2,6	2,6	—	—	—	—	—	12,2	—	12,2	3,8	3,8	18,6	312,3
Лу 20-11	6,6	23,2	3,4	114,8	6,8	100,4	—	—	—	—	255,2	37,5	3,8	—	—	41,3	4,1	3,5	—	7,6	304,1	2,6	2,6	—	—	—	—	—	12,2	—	12,2	3,8	3,8	18,6	322,7
Лу 20-11н	6,6	23,2	3,4	114,8	6,8	100,4	—	—	—	—	255,2	37,5	3,8	—	—	41,3	4,1	3,5	—	7,6	304,1	2,6	2,6	—	—	—	—	—	12,2	—	12,2	3,8	3,8	18,6	322,7

Марка элемента	Изделия арматурные, кг																				Изделия закладные, кг										Общий расход кг
	Арматура класса																				Арматура класса								Прокат марки			
	A-III												A-I					Bp-I			Всего	A-III		A-I							Всего	
	ГОСТ 5781-82												ГОСТ 5781-82					ГОСТ 6727-80				ГОСТ 5781-82		ГОСТ 5781-82						ВСт3кп2 ГОСТ 380-71*			
	6	8	10	12	14	16	18	20	22	25	Итого	6	8	10	12	Итого	3	4	5	Итого		8	Итого	8	10	12	14	16	18	20	Итого		Б-I	Итого		
Лу 21-8	6,6	30,8	3,4	130,8	6,8	100,4	—	—	—	—	278,8	40,3	3,8	—	—	44,1	4,7	3,7	—	8,4	331,3	3,1	3,1	—	—	—	—	—	—	17,2	17,2	3,8	3,8	24,1	355,3
Лу 21-8н	6,6	30,8	3,4	130,8	6,8	100,4	—	—	—	—	278,8	40,3	3,8	—	—	44,1	4,7	3,7	—	8,4	331,3	3,1	3,1	—	—	—	—	—	—	17,2	17,2	3,8	3,8	24,1	355,3
Лу 22-8	6,6	19,2	3,4	73,4	45,3	—	—	—	—	—	147,9	21,0	2,1	—	—	23,1	1,8	3,4	—	5,2	176,2	2,9	2,9	—	—	—	—	8,8	—	—	8,8	3,2	3,2	14,9	191,1
Лу 22-8н	6,6	19,2	3,4	73,4	45,3	—	—	—	—	—	147,9	21,0	2,1	—	—	23,1	1,8	3,4	—	5,2	176,2	2,9	2,9	—	—	—	—	8,8	—	—	8,8	3,2	3,2	14,9	191,1
Лу 23-8	9,6	29,9	—	—	117,6	9,2	145,2	—	—	—	311,5	21,8	24,5	—	—	46,3	4,4	4,1	—	8,5	366,3	3,1	3,1	—	—	—	—	—	12,2	—	12,2	3,8	3,8	19,1	385,4
Лу 23-8н	9,6	29,9	—	—	117,6	9,2	145,2	—	—	—	311,5	21,8	24,5	—	—	46,3	4,4	4,1	—	8,5	366,3	3,1	3,1	—	—	—	—	—	12,2	—	12,2	3,8	3,8	19,1	385,4
Лу 24-8	—	54,1	—	5,2	134,4	9,2	145,2	—	—	—	348,1	24,6	24,5	—	—	49,1	5,2	4,3	—	9,5	406,7	3,1	3,1	—	—	—	—	—	—	17,2	17,2	3,8	3,8	24,1	430,8
Лу 24-8н	—	54,1	—	5,2	134,4	9,2	145,2	—	—	—	348,1	24,6	24,5	—	—	49,1	5,2	4,3	—	9,5	406,7	3,1	3,1	—	—	—	—	—	—	17,2	17,2	3,8	3,8	24,1	430,8
Лу 25-8	—	37,8	—	5,2	78,0	66,6	—	—	—	—	187,6	19,7	2,1	—	—	21,8	2,0	4,1	—	6,1	215,5	3,1	3,1	—	—	—	—	8,8	—	—	8,8	3,8	3,8	15,7	231,2
Лу 25-8н	—	37,8	—	5,2	78,0	66,6	—	—	—	—	187,6	19,7	2,1	—	—	21,8	2,0	4,1	—	6,1	215,5	3,1	3,1	—	—	—	—	8,8	—	—	8,8	3,8	3,8	15,7	231,2
Лу 26-8	—	41,4	—	5,2	89,0	66,6	—	—	—	—	202,2	20,9	2,1	—	—	23,0	2,4	0,9	—	3,3	228,5	2,9	2,9	—	—	—	—	8,8	—	—	8,8	3,2	3,2	14,9	243,4
Лу 26-8н	—	41,4	—	5,2	89,0	66,6	—	—	—	—	202,2	20,9	2,1	—	—	23,0	2,4	0,9	—	3,3	228,5	2,9	2,9	—	—	—	—	8,8	—	—	8,8	3,2	3,2	14,9	243,4
Лу 27-15	5,0	—	1,8	—	57,2	78,4	158,0	—	—	—	300,4	30,0	25,5	—	—	55,5	0,8	0,4	—	1,2	357,1	2,7	2,7	—	—	—	6,1	—	—	—	6,1	2,8	2,8	11,6	369,0
Лу 27-15н	5,0	—	1,8	—	57,2	78,4	158,0	—	—	—	300,4	30,0	25,5	—	—	55,5	0,8	0,4	—	1,2	357,1	2,7	2,7	—	—	—	6,1	—	—	—	6,1	2,8	2,8	11,6	369,0
Лу 28-15	—	12,4	1,8	—	57,2	50,2	94,4	144,8	—	—	360,8	26,8	33,4	—	—	60,2	1,2	0,6	—	1,8	422,8	2,7	2,7	—	—	—	—	8,8	—	—	8,8	2,8	2,8	14,3	437,1
Лу 28-15н	—	12,4	1,8	—	57,2	50,2	94,4	144,8	—	—	360,8	26,8	33,4	—	—	60,2	1,2	0,6	—	1,8	422,8	2,7	2,7	—	—	—	—	8,8	—	—	8,8	2,8	2,8	14,3	437,1
Лу 29-15	—	15,6	1,8	—	57,2	119,1	143,2	—	—	—	336,9	26,8	35,6	—	—	62,4	1,4	0,8	—	2,2	401,5	2,7	2,7	—	—	—	—	8,8	—	—	8,8	2,8	2,8	14,3	415,8
Лу 29-15н	—	15,6	1,8	—	57,2	119,1	143,2	—	—	—	336,9	26,8	35,6	—	—	62,4	1,4	0,8	—	2,2	401,5	2,7	2,7	—	—	—	—	8,8	—	—	8,8	2,8	2,8	14,3	415,8
Лу 30-15	—	19,2	1,8	—	95,7	68,8	8,0	—	228,2	—	421,7	26,8	38,0	—	—	64,8	1,8	0,9	—	2,7	489,2	2,7	2,7	—	—	—	—	—	12,2	—	12,2	2,8	2,8	17,7	506,9
Лу 30-15н	—	19,2	1,8	—	95,7	68,8	8,0	—	228,2	—	421,7	26,8	38,0	—	—	64,8	1,8	0,9	—	2,7	489,2	2,7	2,7	—	—	—	—	—	12,2	—	12,2	2,8	2,8	17,7	506,9
Лу 29-8-1	—	24,2	27,0	—	81,8	7,6	82,2	—	—	—	222,8	10,2	12,5	—	—	22,7	2,0	0,8	5,7	8,5	254,0	4,0	4,0	—	—	—	—	8,8	—	—	8,8	3,2	3,2	16,0	270,0
Лу 29-8н-1	—	24,2	27,0	—	81,8	7,6	82,2	—	—	—	222,8	10,2	12,5	—	—	22,7	2,0	0,8	5,7	8,5	254,0	4,0	4,0	—	—	—	—	8,8	—	—	8,8	3,2	3,2	16,0	270,0
Лу 31-15	5,0	—	2,2	—	—	115,5	114,0	11,8	284,1	—	532,6	16,1	70,8	—	—	86,9	0,8	0,4	—	1,2	620,7	3,7	3,7	—	—	—	—	8,8	—	—	8,8	3,6	3,6	16,1	636,8
Лу 31-15н	5,0	—	2,2	—	—	115,5	114,0	11,8	284,1	—	532,6	16,1	70,8	—	—	86,9	0,8	0,4	—	1,2	620,7	3,7	3,7	—	—	—	—	8,8	—	—	8,8	3,6	3,6	16,1	636,8

Инв. № подл. | Подпись и дата | Взам. инв. №

Марка элемента	Изделия арматурные, кг																				Изделия закладные, кг										Общий расход, кг
	Арматура класса																				Арматура класса								Прокат марки			
	A-III											A-I					Bp-I				Вс	A-III		A-I						Вст3кп2		Всего	
	ГОСТ 5781-82											ГОСТ 5781-82					ГОСТ 6727-80					ГОСТ 5781-82		ГОСТ 5781-82						ГОСТ 19281-73*			
	6	8	10	12	14	16	18	20	22	25	Итого	6	8	10	12	Итого	3	4	5	Итого		8	Итого	8	10	12	14	16	18	20	Итого	δ=6	Итого		
Лу 32-15	–	12,4	2,2	–	–	115,5	–	247,7	196,6	–	574,4	40,1	49,0	–	–	89,1	1,2	0,6	–	1,8	665,3	3,7	3,7	–	–	–	–	–	12,2	–	12,2	3,6	3,6	19,5	684,8
Лу 32-15н	–	12,4	2,2	–	–	115,5	–	247,7	196,6	–	574,4	40,1	49,0	–	–	89,1	1,2	0,6	–	1,8	665,3	3,7	3,7	–	–	–	–	–	12,2	–	12,2	3,6	3,6	19,5	684,8
Лу 33-15	–	15,6	2,2	–	–	115,5	–	432,9	–	–	566,2	16,1	75,4	–	–	91,5	1,4	0,8	–	2,2	659,5	3,7	3,7	–	–	–	–	–	12,2	–	12,2	3,6	3,6	19,5	679,4
Лу 33-15н	–	15,6	2,2	–	–	115,5	–	432,9	–	–	566,2	16,1	75,4	–	–	91,5	1,4	0,8	–	2,2	659,5	3,7	3,7	–	–	–	–	–	12,2	–	12,2	3,6	3,6	19,5	679,4
Лу 34-15	–	19,2	2,2	–	–	115,5	82,2	146,2	250,4	–	615,7	16,1	77,6	–	–	93,7	1,8	0,9	–	2,7	712,1	3,7	3,7	–	–	–	–	–	–	17,2	17,2	3,6	3,6	24,5	736,6
Лу 34-15н	–	19,2	2,2	–	–	115,5	82,2	146,2	250,4	–	615,7	16,1	77,6	–	–	93,7	1,8	0,9	–	2,7	712,1	3,7	3,7	–	–	–	–	–	–	17,2	17,2	3,6	3,6	24,5	736,6
Лу 33-8-1	–	25,1	32,6	–	–	127,4	–	123,7	–	–	308,8	11,4	12,4	3,8	–	27,6	2,1	0,8	7,0	9,9	346,3	5,0	5,0	–	–	–	–	–	12,2	–	12,2	4,0	4,0	21,2	367,5
Лу 33-8н-1	–	25,1	32,6	–	–	127,4	–	123,7	–	–	308,8	11,4	12,4	3,8	–	27,6	2,1	0,8	7,0	9,9	346,3	5,0	5,0	–	–	–	–	–	12,2	–	12,2	4,0	4,0	21,2	367,5
Лу 35-15	5,0	–	2,6	–	–	–	126,0	249,6	–	460,9	844,1	3,5	98,4	19,5	–	121,4	0,8	0,4	–	1,2	966,7	4,2	4,2	–	–	–	–	–	12,2	–	12,2	4,0	4,0	20,4	987,1
Лу 35-15н	5,0	–	2,6	–	–	–	126,0	249,6	–	460,9	844,1	3,5	98,4	19,5	–	121,4	0,8	0,4	–	1,2	966,7	4,2	4,2	–	–	–	–	–	12,2	–	12,2	4,0	4,0	20,4	987,1
Лу 36-15	–	12,4	2,6	–	–	–	–	427,4	–	460,9	903,3	3,5	100,6	19,5	–	123,6	1,2	0,6	–	1,8	779,1	4,2	4,2	–	–	–	–	–	–	17,2	17,2	4,0	4,0	25,4	1054,1
Лу 36-15н	–	12,4	2,6	–	–	–	–	427,4	–	460,9	903,3	3,5	100,6	19,5	–	123,6	1,2	0,6	–	1,8	1028,7	4,2	4,2	–	–	–	–	–	–	17,2	17,2	4,0	4,0	25,4	1054,1
Лу 37-15	–	15,6	2,6	–	–	–	–	449,6	339,7	21,6	829,1	3,5	115,4	–	–	118,9	1,4	0,8	–	2,2	950,2	4,2	4,2	–	–	–	–	–	–	17,2	17,2	4,0	4,0	25,4	975,6
Лу 37-15н	–	15,6	2,6	–	–	–	–	449,6	339,7	21,6	829,1	3,5	115,4	–	–	118,9	1,4	0,8	–	2,2	950,2	4,2	4,2	–	–	–	–	–	–	17,2	17,2	4,0	4,0	25,4	975,6
Лу 38-15	–	19,2	2,6	–	–	–	–	249,6	607,9	21,6	900,9	3,5	117,6	–	–	121,1	1,8	2,3	–	4,1	1026,1	4,0	4,0	–	–	–	–	–	–	17,2	17,2	4,0	4,0	25,4	1051,5
Лу 38-15н	–	19,2	2,6	–	–	–	–	249,6	607,9	21,6	900,9	3,5	117,6	–	–	121,1	1,8	2,3	–	4,1	1026,1	4,0	4,0	–	–	–	–	–	–	17,2	17,2	4,0	4,0	25,4	1051,5
Ло 14-8	2,4	–	66,0	65,4	–	–	28,8	–	–	–	162,6	22,7	–	–	5,2	27,9	0,5	6,4	–	6,9	197,4	–	–	–	–	–	–	8,8	–	–	8,8	–	–	8,8	206,2
Ло 15-8	2,4	–	8,8	90,4	65,4	–	28,8	–	–	–	195,8	40,1	–	–	5,2	45,3	1,3	–	–	1,3	242,4	–	–	–	–	–	–	8,8	–	–	8,8	–	–	8,8	251,2
Ло 16-8	2,4	23,2	8,8	–	210,6	–	28,8	–	–	–	273,8	42,9	–	–	5,2	48,1	3,9	1,0	–	4,9	326,8	–	–	–	–	–	–	–	12,2	–	12,2	–	–	12,2	339,0
Ло 17-8	2,4	30,8	8,8	122,4	65,4	–	28,8	–	–	–	258,6	46,1	–	–	5,2	51,3	4,7	1,2	–	5,9	315,8	–	–	–	–	–	–	–	12,2	–	12,2	–	–	12,2	386,0
Ло 18-8	2,4	38,4	8,8	48,0	188,8	–	28,8	–	–	–	315,2	46,9	–	–	5,2	52,1	5,5	1,4	–	6,9	374,2	–	–	–	–	–	–	–	–	17,2	17,2	–	–	17,2	391,4
Ло 19-8	–	4,0	10,4	–	134,4	100,4	33,6	–	–	–	282,8	41,5	3,8	–	5,2	50,4	1,5	–	–	1,5	334,7	–	–	–	–	–	–	–	12,2	–	12,2	–	–	12,2	346,9
Ло 20-11	–	27,2	10,4	114,8	–	100,4	33,6	–	–	–	285,4	44,7	3,8	–	5,2	53,7	4,1	1,0	–	5,1	344,6	–	–	–	–	–	–	–	12,2	–	12,2	–	–	12,2	356,8
Ло 21-8	–	34,8	10,4	130,8	–	–	33,6	–	–	–	209,6	47,5	3,8	–	5,2	56,5	4,7	1,2	–	5,9	272,0	–	–	–	–	–	–	–	–	17,2	17,2	–	–	17,2	289,2

Марка элемента	Изделия арматурные, кг																				Изделия закладные, кг												Общий расход кг
	Арматура класса																				Арматура класса										Прокат марки			
	A-III											A-I					Bp-I				A-III	A-I									Вст3кп2		Всего	
	ГОСТ 5781-82											ГОСТ 5781-82					ГОСТ 6727-80				ГОСТ 5781-82	ГОСТ 5781-82									ГОСТ 380-71*			
	6	8	10	12	14	16	18	20	22	25	Итого	6	8	10	12	Итого	3	4	5	Итого	8	Итого	8	10	12	14	16	18	20	Итого	δ=6	И того		
Со 22-8	—	23,2	10,4	73,4	38,5	—	33,6	—	—	—	179,1	28,2	2,1	—	5,2	35,5	1,8	0,9	—	2,7	217,3	—	—	—	—	—	—	8,8	—	—	8,8	—	—	8,8	226,1
Со 23-8	9,6	19,4	12,0	—	112,4	—	193,2	—	—	—	346,6	30,2	24,5	—	5,2	59,9	4,4	0,8	—	5,2	411,7	—	—	—	—	—	—	—	12,2	—	12,2	—	—	12,2	423,9
Со 24-8	—	43,6	12,0	—	133,4	—	193,2	—	—	—	382,2	33,0	24,5	—	5,2	62,7	5,2	1,0	—	6,2	451,1	—	—	—	—	—	—	—	—	17,2	17,2	—	—	17,2	468,3
Со 25-8	—	27,3	12,0	—	78,0	57,4	48,0	—	—	—	222,7	28,1	2,1	—	5,2	35,4	2,0	0,8	—	2,8	260,9	—	—	—	—	—	—	8,8	—	—	8,8	—	—	8,8	269,7
Со 26-8	—	30,9	12,0	—	89,0	57,4	48,0	—	—	—	237,3	29,3	2,1	—	5,2	36,6	2,4	0,9	—	3,3	277,2	—	—	—	—	—	—	8,8	—	—	8,8	—	—	8,8	286,0
Со 27-8	5,0	13,6	13,6	—	60,0	—	113,2	101,5	—	—	236,9	21,2	12,5	—	5,2	38,9	1,4	1,0	—	2,4	278,2	—	—	—	—	—	6,1	—	—	—	6,1	—	—	6,1	284,3
Со 28-8	—	26,0	13,6	—	—	92,2	125,4	—	—	—	257,2	22,4	12,5	—	5,2	40,1	1,8	0,6	—	2,4	299,7	—	—	—	—	—	—	8,8	—	—	8,8	—	—	8,8	308,5
Со 29-8	—	24,2	13,6	—	81,8	—	125,4	—	—	—	245,0	23,8	12,5	—	5,2	41,5	2,0	0,8	—	2,8	289,3	—	—	—	—	—	—	8,8	—	—	8,8	—	—	8,8	298,1
Со 30-8	—	32,8	13,6	—	—	64,9	196,4	—	—	—	307,7	19,3	22,7	—	5,2	47,2	2,4	0,9	—	3,3	358,2	—	—	—	—	—	—	—	12,2	—	12,2	—	—	12,2	370,4
Со 31-8	5,0	15,5	20,0	—	69,0	—	66,0	—	149,3	—	324,8	25,6	12,4	3,8	5,2	47,0	1,5	0,4	—	1,9	373,7	—	—	—	—	—	—	8,8	—	—	8,8	—	—	8,8	382,5
Со 32-8	—	27,9	20,0	—	—	—	198,0	—	149,3	—	395,2	16,8	30,4	3,8	5,2	56,2	1,9	0,6	—	2,5	450,9	—	—	—	—	—	—	—	12,2	—	12,2	—	—	12,2	463,1
Со 33-8	—	31,1	20,0	—	—	118,6	66,0	123,7	—	—	359,4	28,2	12,4	3,8	5,2	49,6	2,1	0,8	—	2,9	411,9	—	—	—	—	—	—	—	12,2	—	12,2	—	—	12,2	424,1
Со 34-8	—	34,7	20,0	—	—	168,0	66,0	123,7	—	—	412,4	16,8	35,0	3,8	5,2	60,8	2,5	0,9	—	3,4	476,5	—	—	—	—	—	—	—	—	17,2	17,2	—	—	17,2	493,7
Со 35-8	5,0	—	30,8	56,0	—	—	80,0	—	282,1	—	453,9	41,9	38,0	—	5,2	85,1	0,8	0,4	—	1,2	540,2	—	—	—	—	—	—	—	12,2	—	12,2	—	—	12,2	552,4
Со 36-8	—	23,4	30,8	—	—	113,8	80,0	—	—	227,9	475,9	35,0	—	27,0	5,2	67,2	1,9	0,6	—	2,5	545,6	—	—	—	—	—	—	—	—	17,2	17,2	—	—	17,2	562,8
Со 37-8	—	26,6	30,8	—	—	128,0	80,0	—	—	227,9	493,3	36,2	—	27,0	5,2	68,4	2,1	0,8	—	2,9	564,6	—	—	—	—	—	—	—	—	17,2	17,2	—	—	17,2	581,8
Со 38-8	—	30,2	30,8	—	—	—	280,0	—	176,4	—	497,4	24,8	37,3	4,1	5,2	71,4	2,5	1,4	—	3,9	572,7	—	—	—	—	—	—	—	—	17,2	17,2	—	—	17,2	589,9

Марка элемента	Изделия арматурные, кг																Изделия закладные, кг										Общий расход, тт
	Арматура класса															Всего	Арматура класса					Прокат марки				Всего	
	AIII ГОСТ 5781-82											AI ГОСТ 5781-82					AI ГОСТ 5781-82					ВСт3кп2 ГОСТ 380-71*					
	6	8	10	12	14	16	18	20	25	28	Итого	6	8	10	12	Итого		8	10	12	14	Итого	δ8	δ10	δ12	δ14	Итого		
Б1	—	1,2	2,1	—	—	—	—	—	—	—	3,3	2,0	—	—	—	2,0	5,3	0,6	—	—	—	0,6	0,6	—	—	—	0,6	1,2	6,5
Б2	—	1,8	—	—	5,4	—	—	—	—	—	7,2	2,8	—	—	—	2,8	10,0	0,6	—	—	—	0,6	—	1,2	—	—	1,2	1,8	11,8
Б3	—	—	3,3	—	—	8,4	—	—	—	—	11,7	4,4	—	—	—	4,4	16,1	0,6	—	—	—	0,6	—	1,2	—	—	1,2	1,8	17,9
Б4	—	—	3,9	—	—	9,9	—	—	—	—	13,8	4,3	—	—	—	4,3	18,1	0,6	—	—	—	0,6	—	1,2	—	—	1,2	1,8	19,9
Б5	—	—	4,8	—	—	—	—	19,2	—	—	24,0	1,8	6,3	—	—	8,1	32,1	0,6	—	—	—	0,6	—	—	1,8	—	1,8	2,4	34,5
Б6	—	—	10,2	—	—	17,3	—	—	21,0	—	48,5	4,0	12,6	—	—	16,6	65,1	—	1,0	—	—	1,0	—	1,6	—	2,0	3,6	4,6	69,7
Б7	—	—	10,5	—	—	—	—	—	—	81,0	91,5	4,8	—	23,5	—	28,3	119,8	—	—	1,7	—	1,7	—	—	—	5,0	5,0	6,7	126,5
Б8	—	—	13,0	—	—	—	—	—	—	102,2	115,2	4,4	—	29,0	—	33,4	148,6	—	—	—	2,8	2,8	—	—	—	5,0	5,0	7,8	156,4
П01	12,0	—	4,8	—	—	—	15,9	—	—	—	32,7	3,4	—	—	10,0	13,4	46,1	—	—	3,4	—	3,4	—	—	—	—	—	3,4	49,5
П02	1,2	—	—	7,7	—	—	—	—	—	—	12,8	8,0	—	—	5,0	13,0	25,8	1,2	—	—	—	1,2	—	—	—	—	—	1,2	27,0
П03	4,9	—	4,4	—	12,6	—	—	—	—	—	21,9	8,0	—	—	5,0	13,0	34,9	1,2	—	—	—	1,2	—	—	—	—	—	1,2	36,1
П04	6,6	—	5,6	—	—	21,7	—	—	—	—	33,9	12,0	—	—	5,0	17,0	50,9	—	—	3,5	—	3,5	—	—	—	—	—	3,5	54,4

gost.e-ecolog.ru

Нач. отд.	Бродский	
Н. контр.	Умянцева	
Гл. конст.	Коротецкий	
Ст. инж.	Умянцева	
Исполн.	Литвинова	
Проверил	Гурович	

3.006.1-2/82.2-2-00 ВМС(б)

Ведомость расхода стали на элемент. (Балки и плиты с отверстиями)

Стадия	Лист	Листов
Р	1	1

Госстрой СССР Харьковский Промстройниипроект