ТИПОВЫЕ КОНСТРУКЦИИ, ИЗДЕЛИЯ И УЗЛЫ ЗДАНИЙ И СООРУЖЕНИЙ

СЕРИЯ 3.006.1-2/82

СБОРНЫЕ ЖЕЛЕЗОБЕТОННЫЕ КАНАЛЫ И ТОННЕЛИ ИЗ ЛОТКОВЫХ ЭЛЕМЕНТОВ

ВЫПУСК 1-2

ПЛИТЫ. ОПОРНЫЕ ПОДУШКИ. РАБОЧИЕ ЧЕРТЕЖИ

20007 - 02

gost.e-ecolog.ru

ЦЕНТРАЛЬНЫЙ ИНСТИТУТ ТИПОВОГО ПРОЕКТИРОВАНИЯ
ГОССТРОЯ СССР

Москва, А-445, Смольная ул., 22

Сдано в печать VIII 1987 года

Заказ № 9025 Тираж 3110 экз.

ТИПОВЫЕ КОНСТРУКЦИИ, ИЗДЕЛИЯ И УЗЛЫ ЗДАНИЙ И СООРУЖЕНИЙ

СЕРИЯ 3.006.1-2/82

СБОРНЫЕ ЖЕЛЕЗОБЕТОННЫЕ КАНАЛЫ И ТОННЕЛИ ИЗ ЛОТКОВЫХ ЭЛЕМЕНТОВ

ВЫПУСК 1-2

ПЛИТЫ. ОПОРНЫЕ ПОДУШКИ. РАБОЧИЕ ЧЕРТЕЖИ

РАЗРАБОТАНЫ ИНСТИТУТОМ:

ХАРЬКОВСКИЙ ПРОМСТРОЙНИИПРОЕКТ

ГЛАВНЫЙ ИНЖЕНЕР ИНСТИТУТА ДОВГИЙ Н.Ф.

ГЛАВНЫЙ ИНЖЕНЕР ПРОЕКТА МОНИН А.М.

ПРИ УЧАСТИИ НИИЖБ ГОССТРОЯ СССР

ЗАМ.ДИРЕКТОРА ИНСТИТУТА КОРОВИН Н.И.

Утверждены Госстроем СССР
ПОСТАНОВЛЕНИЕ
от 05.09.1984 г. № 157.

Введены в действие
с 01.01.1985 г.

Обозначение	Наименование	Стр.
3.006.1-2/82.1-2-0.0 ТО	Техническое описание	3
3.006.1-2/82.1-2-1.0	Плита П1... П4; П5д... П28д	7
3.006.1-2/82.1-2-1.0 СБ	Плита П1... П4; П5д... П28д Сборочный чертеж	12
3.006.1-2/82.1-2-2.0	Плита П5... П28	17
3.006.1-2/82.1-2-2.0 СБ	Плита П5... П28 Сборочный чертеж	22
3.006.1-2/82.1-2-3.0	Плита ПТ1... ПТ5	26
3.006.1-2/82.1-2-3.0 СБ	Плита ПТ1... ПТ5 Сборочный чертеж	28
3.006.1-2/82.1-2-4.0	Плита ПТ1д... ПТ5д	29
3.006.1-2/82.1-2-4.0 СБ	Плита ПТ1д... ПТ5д Сборочный чертеж	31
3.006.1-2/82.1-2-5.0	Плита ПП1... ПП10	32
3.006.1-2/82.1-2-5.0 СБ	Плита ПП1... ПП10 Сборочный чертеж	34
3.006.1-2/82.1-2-6.0	Опорная подушка ОП1... ОП4	35
3.006.1-2/82.1-2-6.0 СБ	Опорная подушка ОП1... ОП4 Сборочный чертеж	36
3.006.1-2/82.1-2-7.0	Опорная подушка ОП5... ОП9	37
3.006.1-2/82.1-2-7.0 СБ	Опорная подушка ОП5... ОП9 Сборочный чертеж	39
3.006.1-2/82.1-2-0.1	Узлы 1... 4.	40
3.006.1-2/82.1-2-0.2	Расположение монтажных петель и отверстий в плитах	
	Пример решения фахтурения плиты перекрытия	41
3.006.1-2/82.1-2-0.0 ВМС	Ведомость расхода стали на элемент	42

Нач. отд.	Бросский	
Н. контр.	Утянцева	
Гл. констр.	Корольцкий	
Ст. инж.	Утянцева	
Исполнил	Литвинова	
Проверил	Утянцева	

3.006.1-2/82.1-2-0.0

Содержание

Стадия	Лист	Листов
Р		1

Госстрой СССР
ХАРЬКОВСКИЙ ПРОМСТРОЙНИИПРОЕКТ

I. Общая часть

1.1. Настоящий выпуск серии 3.006.1-2/82 содержит рабочие чертежи сборных железобетонных плит перекрытия и днища каналов, опорных подушек под подвижные опоры трубопроводов и плоских подкладок под стыки сборных железобетонных элементов каналов, возводимых на просадочных грунтах и в сейсмических районах.

Состав серии и материалы для проектирования каналов и тоннелей приведены в выпуске 0, арматурные и закладные изделия – в выпуске 1-4.

1.2. Железобетонные изделия запроектированы в соответствии с главой СНиП II-21-75 „Бетонные и железобетонные конструкции. Нормы проектирования." Расчетные схемы плит приведены в выпуске 0.

1.3. Сборные элементы обозначены марками, состоящими из букв и цифр (например, ПВ-11; ПТ2; ПП6; ОП3).

Буквы означают наименование элемента („П" – плита; „ПТ" – плита трехслойная; „ПП" – плоская подкладка; „ОП" – опорная подушка), цифры после букв – порядковый номер элемента, цифра после тире – величину вертикальной равномерно-распределенной эквивалентной нагрузки в тс/м2 для плит марки „П".

Марки плит с рабочей арматурой, расположенной в верхней зоне, которые применяются для устройства днища каналов, содержат дополнительную букву „а" (например, ПВ-11а).

Нач. отд.	Бродский		
Н. контр.	Коротецкий		
Гл. констр.	Коротецкий		
Ст. инж.	Утанцева		
Исполн.	Коротецкий		
Провер.	Утанцева		

3.006.1 - 2/82.1-2-0.ОТО

Техническое описание

Стадия	Лист	Листов
Р	1	4

ГОССТРОЙ СССР ХАРЬКОВСКИЙ ПРОМСТРОЙНИИПРОЕКТ

Инв.№ подл. | Подпись и дата | Взам.инв.№

Марки плит перекрытий внутрицеховых каналов при заглублении верха перекрытия менее 0,3м содержат дополнительную букву „б" (например, П7-5б). В марках доборных плит добавляется буква „Д" (например, П8д-11; П7д-15а).

2. Технические требования.

2.1. Железобетонные изделия приняты из бетона марок 200 и 300.

В трехслойных плитах в качестве утеплителя применены вкладыши из пенобетона с плотностью 500 кг/м³.

2.2. Арматура принята классов A-I и A-III по ГОСТ 5781-82 и класса Вр-I по ГОСТ 6727-80.

2.3. Для закладных изделий принята прокатная сталь ВСт3кп2 по ГОСТ 380-71*, анкера закладных изделий – из стали класса A-III по ГОСТ 5781-82. Монтажные петли приняты из стали класса A-I марки ВСт3сп2 и ВСт3пс2. В случае монтажа конструкций при расчетной зимней температуре ниже минус 40°С, применение для монтажных петель стали марки ВСт3пс2 не допускается.

2.4. Армирование железобетонных изделий производится сварными сетками и каркасами.

2.5. Толщина защитного слоя бетона для рабочей арматуры принята:

при толщине конструкций до 100 мм включительно – 15 мм, при толщине более 100 мм – 20 мм. Допускаемое отклонение по толщине защитного слоя +5мм.

2.6. Бетонирование плит „П" предусмотрено в положении „на ребро" по кассетной технологии, вследствие чего эти плиты

20007-02 5

имеют в торцах петли для выемки из кассет. В случае изготовления этих плит „плашмя" указанные монтажные петли не устанавливаются. Строповку и монтаж плит рекомендуется производить при помощи клещевых фрикционных захватов. Допускается также монтаж плит, изготовленных в кассетах с помощью захватов, пропускаемых в отверстия, а плит, изготовленных „плашмя", с помощью монтажных петель. Расположение указанных отверстий и монтажных петель см. док. - 0.2 настоящего выпуска.

2.7. Съем изделий с опалубки производить после достижения бетоном 70% проектной прочности.

2.8. В плитах, изготовляемых по кассетной технологии, со стороны расположения рабочей арматуры несмываемой краской должен наноситься знак, указанный на чертежах.

3. Методы контроля и правила приёмки.

3.1. Испытание плит на прочность производить в соответствии с ГОСТ 8829-77.

При этом рекомендуется производить приемочный контроль конструкций с использованием неразрушающих методов.

3.2. Приёмка изделий должна производиться в соответствии с ГОСТ 13015.1-81 „Конструкции и изделия бетонные и железобетонные сборные. Правила приёмки" и настоящим техническим описанием.

При приёмке следует обращать внимание на правильность маркировки и ориентирующих знаков.

4. Складирование и транспортирование изделий.

4.1. Складирование изделий производится в штабелях. Прокладки должны устанавливаться на тех же расстояниях от торцов изделий,

Инв. № подл. | Подпись и дата | Взам. инв. №

что и монтажные петли. Высоты штабеля назначаются из условия обеспечения требований по технике безопасности согласно СНиП III-4-80. „Техника безопасности в строительстве".
Плиты марки „П", изготовленные в кассетах, складируются в положении „на ребро".

4.2. Поставка изделий потребителю должна производиться по достижению бетоном отпускной прочности, величина которой устанавливается в соответствии с п.п. 1.4, 1.6 и 1.7 ГОСТ 13015.0-83 „Конструкции и изделия бетонные и железобетонные сборные. Общие технические требования."

4.3. Погрузку и транспортирование изделий следует производить в соответствии с рекомендациями „Временных указаний по перевозке унифицированных сборных железобетонных деталей и конструкций промышленного строительства автомобильным транспортом" (Стройиздат, 1966г.) и „Руководства по перевозке железнодорожным транспортом сборных крупноразмерных железобетонных конструкций промышленного и жилищного строительства." (Стройиздат, 1967г.).
При транспортировании изделия должны иметь опоры, расположенные так же, как при складировании. Плиты марки „П", изготовленные по кассетной технологии, должны транспортироваться в положении „на ребро".

Формат	Зона	Поз.	Обозначение	Наименование	Кол.	Примеч.
				Документация		
А4			3.00.1-2/82.1-2-0.0 ТО	Техническое описание.		
А4			3.006.1-2/82.1-2-1.0 СБ	Сборочный чертеж.		
А4			3.006.1-2/82.1-2-0.0 ВМС	Ведомость расхода		
				стали		

Формат	Зона	Для исполнения с порядковым номером *)	Обозначение	Кол.	Примеч.
		Переменные данные			
		Сборочные единицы			
		Поз. 1. Сетка С1-1...С1-1-2; С1-2...С1-2-2,			
		С1-11...С1-11-2, С1-12...С1-12-2,			
		С1-13...С1-13-2, С1-14...С1-14-3,			
		С15...С1-1-15-3, С1-16...С1-16-3,			
		С1-17...С1-17-4, С1-18...С1-18-4			
А4		-000, -001, -005, -006	3.006.1-2/82.1-4-01.0 -1	1	С1-1-1
А4		-002, -007	3.006.1-2/82.1-4-01.0	1	С1-1
		-003, -004	-2	1	С1-1-2
		-008 -009, -013, -014	-5	1	С1-2-1
		-010, -011	-6	1	С1-2-2
		-012, -015	-4	1	С1-2
А4		-016, -017, 021, -022	3.006.1-2/82.1-4-03.0 -01	1	С1-11-1

*) Основное исполнение, не имеющее порядкового номера, обозначено 000.

Нач. отд.	Бродский		
Н. контр.	Уманцева		
Гл. конс.	Коротецкий		
Гл. инж.	Уманцева		
Исполнил	Литвинова		
Проверил	Поляк		

3.006.1-2/82.1-2-1.0

Плита П1...П4
П5д...П28д

Стадия	Лист	Листов
Р	1	5

Госстрой СССР
ХАРЬКОВСКИЙ
ПРОМСТРОЙНИИПРОЕКТ

Инв. № подл. | Подпись и дата | Взам. инв. №

20007-02 8

Формат	Зона	Для исполнения с порядковым номером*	Обозначение	Кол.	Примеч.
А4		-018, -019	3.006.1-2/82.1-4-03.0 -02	1	С1-11-2
А4		-020, -023	3.006.1-2/82.1-4-03.0	1	С1-11
		-024, -025, -029, -030	-05	1	С1-12-1
		-026, -027, -031... -034	-06	1	С1-12-2
		-028, -035	-04	1	С1-12
		-036, -037	-08	1	С1-13-1
		-038, -039, -045, -046	-10	1	С1-13-3
		-040, -047	-07	1	С1-13
		-041... -044	-09	1	С1-13-2
		-048, -049	-12	1	С1-14-1
		-050, -055	-11	1	С1-14
		-051, -052	-13	1	С1-14-2
		-053, -054, -056, -057	-14	1	С1-14-3
		-058, -059	-16	1	С1-15-1
		-060, -065	-15	1	С1-15
		-061, -062, -066, -067	-17	1	С1-15-2
		-063, -064, -068, -069	-18	1	С1-15-3
		-070, -071	-20	1	С1-16-1
		-072, -075	-19	1	С1-16
		-073, -074, -078, -079	-21	1	С1-16-2
		-076, -077, -080, -081	-22	1	С1-16-3
		-082, -083	-24	1	С1-17-1
		-084, -087	-23	1	С1-17
		-085, -086	-25	1	С1-17-2
		-088... -091	-26	1	С1-17-3
		-092, -093	-27	1	С1-17-4
		-094, -095	-29	1	С1-18-1
		-096	-28	1	С1-18

Формат	Зона	Для исполнения с порядковым номером *	Обозначение	Кол.	Примеч.
А4		-097... -100	3.006.1-2/82.1-4-03.0 -30	1	С1-18-2
		-101, -102	-31	1	С1-18-3
		-103, -104	-32	1	С1-18-4
		поз. 2. С1-1, С1-1-3, С1-2-2, С1-2-3, С1-11, С1-11-2, С1-11-3, С1-12, С1-12-2, С1-13, С1-13-3, С1-14, С1-14-1, С1-15, С1-15-1, С1-15-3, С1-16, С1-16-1, С1-16-2, С1-17, С1-17-1, С1-17-2, С1-18, С1-18-1			
А4		-001, -004, -006	3.006.1-2/82.1-4-01.0	1	С1-1
		-002, -007	-3	1	С1-1-3
		-009, -011, -014	-4	1	С1-2
		-012	-6	1	С1-2-2
		-015	-7	1	С1-2-3
А4		-017, -019, -022	3.006.1-2/82.1-4-03.0	1	С1-11
		-020	-02	1	С1-11-2
		-023	-03	1	С1-11-3
		-025, -027, 030, -032, -034	-04	1	С1-12
		-028, -035	-06	1	С1-12-2
		-037, -039, -042, -044, -046	-07	1	С1-13
		-040, -047	-010	1	С1-13-3
		-049 -052, -054, -057	-11	1	С1-14
		-050	-12	1	С1-14-1
		-055	-14	1	С1-14-3
		-059, -062, -064, -067, -069	-15	1	С1-15
		-060	-16	1	С1-15-1
		-065	-18	1	С1-15-3
		-071, -074, -077, -079, -081	-19	1	С1-16
		-072	-20	1	С1-16-1

Взам. инв. № | Подпись и дата | Инв. № подл.

Формат	Зона	Для исполнений с порядковым номером*	Обозначение		Кол.	Примеч.
А4		-075	3.006.1-2/82.1-4.03.0	-21	1	С1-16-2
		-083, -086, -089, -091, -093		-23	1	С1-17
		-084		-24	1	С1-17-1
		-087		-25	1	С1-17-2
		-095, -098, -100, -102, -104		-28	1	С1-18
		-096		-29	1	С1-18-1
		-000, -003, -005, -008, -010, -013, -016, -018, -021, -024,				
		-026, -029, -031, -033, -036, -038, -041, -043, -045, -048,				
		-051, -053, -056, -058, -061, -063, -066, -068, -070, -073,				
		-076, -078, -080, -082 -085 -088, -090, -092, -094,				
		-097, -099, -101, -103 — ОТСУТСТВУЮТ.				
		Поз. 3 Петля УП1-1 ... УП1-3				
		УП1-5, УП1-7, УП1-9				
		-000...006, -016 ... -019				
А4		-024...-027, -029, -030	1.400-9 вып 1		1	УП1-2
		-002, -007...-015, -020 -023,				
		-028, 031 ... -042	То же		1	УП1-1
		-043...-065, -070...-072	"		1	УП1-3
		-066...069, -073...-077				
		-082...-086, -088, -089	"		1	УП1-5
		-078...-081, -087, -090...098	"		1	УП1-7
		-099...-104.	"		1	УП1-9
		Материал				
			Бетон			
		-000, 001, -003, -004		М200	002	м³
		-002, -008 ... -012		М300	002	м³
		-005, -006		М200	003	м³
		-007		М300	003	м³

Для элемента с порядковым номером *)	Обозначение	Кол.	Примеч.
-013...-015, -020	М300	0,04	$м^3$
-016...-019	М200	0,04	$м^3$
-021...023	М300	0,07	$м^3$
-024...-027	М200	0,06	$м^3$
-028	М300	0,06	$м^3$
-029, -030	М200	0,09	$м^3$
-031, -032	М300	0,09	$м^3$
-033...-035	М300	0,10	$м^3$
-036...-040	М300	0,08	$м^3$
-041, -042	М300	0,11	$м^3$
-043...-046	М300	0,18	$м^3$
-047	М300	0,13	$м^3$
-048...-050	М300	0,12	$м^3$
-051...-055	М300	0,16	$м^3$
-056, -057	М300	0,25	$м^3$
-058...-060	М300	0,19	$м^3$
-061...-065	М300	0,2[illegible]	$м^3$
-066...-069	М300	0,40	$м^3$
-070...-072	М300	0,25	$м^3$
073...-077	М300	0,29	м
-078...-081	М300	0,46	$м^3$
-082...-084	М300	0,33	$м^3$
-085...-089	М300	0,31	$м^3$
-090...-093	М300	0,51	$м^3$
-094...-098	М300	0,50	$м^3$
-099...-100	М300	0,63	$м^3$
-101...-104	М300	0,75	$м^3$

Инв. № подл. | Подпись и дата | Взам. инв. №

Нанести несмываемой краской

Рис. 1

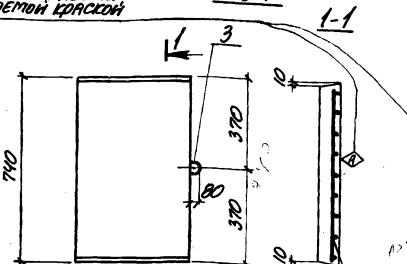

Рис. 2

Остальное смотрите Рис. 1

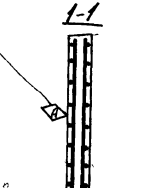

Обозначение	Марка	Рис.	Размеры, мм δ	Размеры, мм А	Масса, т
3.006.1-2/82.1-2-1.0	П1-5	1	50	420	0,04
-001	П1-5а	2			
-002	П1-15б				
-003	П1-8	1			
-004	П1-8а	2			
-005	П2-15	1	100		0,08
-006	П2-15а	2			
-007	П2-15б				
-008	П3-5	1	50	570	0,05
-009	П3-5а	2			

Нач. отд.	Бровский	
Н. контр.	Утянцева	
Гл. констр.	Коротецкий	
Гл. инж.	Утянцева	
Исполнил	Литвинова	
Проверил	Полак	

3.006.1-2/82.1-2-1.0 СБ

Плита П1... П4
П5д... П28д
Сборочный чертеж

Стадия	Масса	Масштаб
Р	см. таблицу	–
Лист 1	Листов 5	

Госстрой СССР
Харьковский промстройниипроект

Инв. № подл. | Подпись и дата | Взам. инв. №

20007-02 13

Обозначение	Марка	Рис.	Размеры, мм δ	Размеры, мм A	Масса, т
3.006.1-2/82.1-2-1.0 -010	П3-8	1	50	570	0,05
-011	П3-8а	2			
-012	П3-15δ				
-013	П4-15	1	100		0,11
-014	П4-15а	2			
-015	П4-15δ				
-016	П5д-5	1	70	780	0,1
-017	П5д-5а	2			
-018	П5д-8	1			
-019	П5д-8а	2			
-020	П5д-8δ				
-021	П6д-15	1	120		0,17
-022	П6д-15а	2			
-023	П6д-15δ				
-024	П7д-3	1	70	1160	0,15
-025	П7д-3а	2			
-026	П7д-5	1			
-027	П7д-5а	2			
-028	П7д-5δ				
-029	П8д-8	1	100		0,21
-030	П8д-8а	2			
-031	П8д-11	1			
-032	П8д-11а	2			
-033	П9д-15	1	120		0,26
-034	П9д-15а	2			
-035	П9д-15δ				
-036	П10д-3	1	70	1480	0,19
-037	П10д-3а	2			

Обозначение	Марка	Рис.	Размеры, мм δ	Размеры, мм A	Масса, т
3.006.1-2/82.1-2-1.0 -038	П10д-5	1	70	1480	0,19
-039	П10д-5а	2			
-040	П10д-5б				
-041	П11д-8	1	100		0,27
-042	П11д-8а	2			
-043	П12д-12	1	160		0,44
-044	П12д-12а	2			
-045	П12д-15	1			
-046	П12д-15а	2			
-047	П13д-11б		120		0,33
-048	П14д-3	1	90	1840	0,31
-049	П14д-3а	2			
-050	П14д-3б				
-051	П15д-5	1	120		0,41
-052	П15д-5а	2			
-053	П15д-8	1			
-054	П15д-8а	2			
-055	П15д-8б				
-056	П16д-15	1	180		0,61
-057	П16д-15а	2			
-058	П17д-3	1	120	2160	0,48
-059	П17д-3а	2			
-060	П17д-3б				
-061	П18д-5	1	150		0,6
-062	П18д-5а	2			
-063	П18д-8	1			
-064	П18д-8а	2			
-065	П18д-8б				

Инв. № подл. | Подпись и дата | Взам. инв. №

Обозначение	Марка	Рис.	Размеры, мм б	Размеры, мм А	Масса, т
3.006.1-2/82.1-2-1.0 -066	П19д-11	1	250	2160	1.0
-067	П19д-11а	2			
-068	П19д-15	1			
-069	П19д-15а	2			
-070	П20д-3	1	140	2460	0,64
-071	П20д-3а	2			
-072	П20д-3б				
-073	П21д-5	1	160		0.73
-074	П21д-5а	2			
-075	П21д-5б				
-076	П21д-8	1			
-077	П21д-8а	2			
-078	П22д-12	1	250		1,14
-079	П22д-12а	2			
-080	П22д-15	1			
-081	П22д-15а	2			
-082	П23д-3	1	160		0,82
-083	П23д-3а	2			
-084	П23д-3б				
-085	П24д-5	1	180	2780	0,93
-086	П24д-5а	2			
-087	П24д-5б				
-088	П24д-8	1			
-089	П24д-8а	2			
-090	П25д-12	1	250		1,29
-091	П25д-12а	2			
-092	П25д-15	1			

Обозначение	Марка	Рис.	Размеры, мм		Масса, т
			δ	B	
3.006.1-2/82.1-2-1.0 -093	П25д-15а	2	250	2780	1,29
-094	П26д-3	1	200	3380	1,25
-095	П26д-3а	2			
-096	П26д-3б				
-097	П26д-5	1			
-098	П26д-5а	2			
-099	П27д-8	1	250		1,56
-100	П27д-8а	2			
-101	П28д-12	1	300		1,88
-102	П28д-12а	2			
-103	П28д-15	1			
-104	П28д-15а	2			

Инв.№ подл. | Подпись и дата | Взам.инв.№

Формат	Зона	Поз.	Обозначение	Наименование	Кол	Примеч.
				Документация		
А4			3.006.1-2/82.1-2-0.0 ТО	Техническое описание		
А4			3.006.1-2/82.1-2-2.0 СБ	Сборочный чертеж		
А4			3.006.1-2/82.1-2-0.0 ВТС	Ведомость расхода стали		

Формат	Зона	Для исполнения с порядковым номером *)	Обозначение	Кол	Примеч.
			Переменные данные		
			Сборочные единицы		
			Поз. 1 Сетка С1-3...С1-3-2, С1-4...С1-4-2, С1-5...С1-5-3, С1-6...С1-6-3, С1-7..С1-7-3 С1-8...С1-8-3, С1-9...С1-9-4 С1-10...С1-10-4		
А4		-00, -01, -05	3.006.1-2/82.1-4-02.0 -01	1	С1-3-1
		-02, -03	-02	1	С1-3-2
А4		-04, -07	3.006.1-2/82.1-4-02.0	1	С1-3
		-08, -09, -13, -14	-05	1	С1-4-1
		-10, -11, -15...-18	-06	1	С1-4-2
		-12, -19	-04	1	С1-4
		-20, -21	-08	1	С1-5-1

Инв. № подл. | Подпись и дата | Взам. инв. №

Нач. отд.	Бродский	
Н. контр.	Утанцева	
Гл. констр.	Коротецкий	
Гл. инж.	Утанцева	
Исполнил	Литвинова	
Проверил	Поляк	

3.006.1-2/82.1-2-2.0

Плита П5...П28

Стадия	Лист	Листов
Р	1	5

Госстрой СССР
ХАРЬКОВСКИЙ
ПРОМСТРОЙНИИПРОЕКТ

20007-02 18

Формат	Зона	Для исполнения с порядковым номером*)	Обозначение		Кол.	Примеч.
А1		-22, -23, -29, -30	3.006.1-2/82.1-4-02.0	-10	1	С1-5-3
		-24, -31		-07	1	С1-5
		-25...-28		-09	1	С1-5-2
		-32, -33		-12	1	С1-6-1
		-34, -39		-11	1	С1-6
		-35, -36		-13	1	С1-6-2
		-37, -38, -40, -41		-14	1	С1-6-3
		-42, -43		-16	1	С1-7-1
		-44, -49		-15	1	С1-7
		-45, -46, -50, -51		-17	1	С1-7-2
		-47, -48, -52, -53		-18	1	С1-7-3
		-54, -55		-20	1	С1-8-1
		-56, -59		-19	1	С1-8
		-57, -58, -62, -63		-21	1	С1-8-2
		-60, -61, -64, -65		-22	1	С1-8-3
		-66, -67		-24	1	С1-9-1
		-68, -71		-23	1	С1-9
		-69, -70		-25	1	С1-9-2
		-72 ..-75		-26	1	С1-9-3
		-76, -77		-27	1	С1-9-4
		-78, -79		-29	1	С1-10-1
		-80		-28	1	С1-10
		-81...-84		-30	1	С1-10-2
		-85, -86		-31	1	С1-10-3
		-87, -88		-32	1	С1-10-4

Формат	Зона	Для исполнения с порядковым номером *)	Обозначение	Кол.	Примеч.
		поз. 2 Сетка С1-3, С1-3-1, С1-3-2, С1-4, С1-4-2, С1-5, С1-5-3, С1-6, С1-6-1, С1-6-3, С1-7, С1-7-1, С1-7-3, С1-8, С1-8-1, С1-8-2, С1-9, С1-9-1, С1-10, С1-10-1.		
А4		-01, -03, -06	3.006.1-2/82.1-4-02.0	1	С1-3
		-04	-02	1	С1-3-2
		-07	-01	1	С1-3-1
		-09, -11, -14, -16, -18	-04	1	С1-4
		-12, -19	-06	1	С1-4-2
		-21, -23, -26, -28, -30	-07	1	С1-5
		-24, -31	-10	1	С1-5-3
		-33, -36, -38, -41	-11	1	С1-6
		-34	-12	1	С1-6-1
		-39	-14	1	С1-6-3
		-43, -46, -48, -51, -53	-15	1	С1-7
		-44	-16	1	С1-7-1
		-49	-18	1	С1-7-3
		-55, -58, -61, -63, -65	-19	1	С1-8
		-56	-20	1	С1-8-1
		-59	-21	1	С1-8-2
		-67, -70, -73, -75, -77	-23	1	С1-9
		-68	-24	1	С1-9-1
		-71	-25	1	С1-9-2
		-79, -82, -84, -86, -88	-28	1	С1-10
		-80	-29	1	С1-10-1
		-00, -02, -05, -08, -10, -13, -15, -17, -20, -22, -25, -27, -29, -32, -35, -37, -40, -42, -45, -47, -50, -52, -54, -57, -60, -62, -64, -66, -69, -72, -74, -76, -78, -81, -83, -85, -87- ОТСУТСТВУЮТ			

Инв. № подл. | Подпись и дата | Взам. инв. №

Формат	Зона	Для исполнения с порядковым номером *)	Обозначение	Кол	Примеч.
			поз.3 Петля УП1-2.. УП1-5, УП1-7, УП1-9, УП1-11, УП1-13, УП1-14		
А4		-00, -01...-03, -08...-11.	1.400-9 в.1	2	УП1-2
		-04...-07, -12, -15...-26, -31...-34	То же	2	УП1-3
		-13, -14.	"	2	УП1-4
		-27...-30, -35...-39, -42...-44.	"	2	УП1-5
		-40, -41, -45...-49, -54...-61.	"	2	УП1-7
		-50...-53, -66...-73.	"	2	УП1-9
		-62...-65, -78...-82	"	2	УП1-11
		-74...-77.	"	2	УП1-13
		-83...-88.	"	2	УП1-14
			Материал		
			Бетон		
		-00...-03	М200	0,16	$м^3$
		-04	М300	0,16	$м^3$
		-05...-07	М300	0,28	$м^3$
		-08...-11	М200	0,24	$м^3$
		-12	М300	0,24	$м^3$
		-13, -14	М200	0,35	$м^3$
		-15, -16	М300	0,35	$м^3$
		-17...-19	М300	0,42	$м^3$
		-20...-24	М300	0,31	$м^3$
		-25, -26	М300	0,44	$м^3$
		-27...-30	М300	0,71	$м^3$
		-31	М300	0,53	$м^3$
		-32...-34	М300	0,50	$м^3$

Формат	Зона	Для исполнения с порядковым номером *)	Обозначение	Кол.	Примеч.
		-35... -39	М300	0,66	$м^3$
		-40, -41	М300	0,99	$м^3$
		-42... -44	М300	0,78	$м^3$
		-45... -49	М300	0,97	$м^3$
		-50... -53	М300	1,61	$м^3$
		-54... -56	М300	1,03	$м^3$
		-57... -61	М300	1,18	$м^3$
		-62... -65	М300	1,84	$м^3$
		-66... -68	М300	1,33	$м^3$
		-69... -73	М300	1,50	$м^3$
		-74... -77	М300	2,08	$м^3$
		-78... -82	М300	2,02	$м^3$
		-83... -84	М300	2,53	$м^3$
		-85... -88	М300	3,03	$м^3$

Инв. № подл. | Подпись и дата | Взам. инв. №

Нанести несмываемой краской

Рис. 1

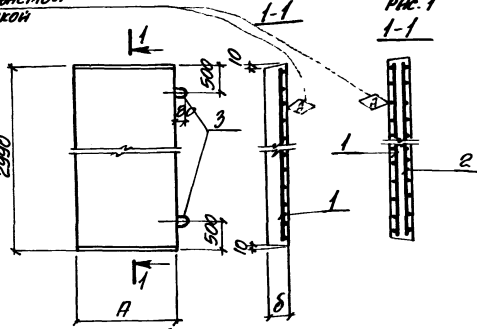

Рис. 2
Остальное смотрите Рис. 1

Обозначение	Марка	Рис.	Размеры, мм δ	Размеры, мм А	Масса, т
3.006.1-2/82.1-2-2.0	П5-5	1	70	780	0.41
-01	П5-5а	2			
-02	П5-8	1			
-03	П5-8а	2			
-04	П5-8б				
-05	П6-15	1	120		0.70
-06	П6-15а	2			

Инв. № подл.	Подпись и дата	Взам. инв. №	

Нач. отд.	Бродский		
Н. контр.	Уланцева		
Гл. констр.	Коротецкий		
Гл. инж.	Уланцева		
Исполнил	Литвинова		
Проверил	Поляк		

3.006.1-2/82.1-2-2.0 СБ

Плита П5...П28
Сборочный чертеж

Стадия	Масса	Масштаб
Р	см. таблицу	—

Лист 1 Листов 4

Госстрой СССР
ХАРЬКОВСКИЙ ПРОМСТРОЙНИИПРОЕКТ

Обозначение	Марка	Рис.	Размеры, мм		Масса, т
			δ	A	
3.006.1-2/82.1-2-2.0-07	П6-15б	2	120	780	0,7
-08	П7-3	1	70	1160	0,61
-09	П7-3а	2			
-10	П7-5	1			
-11	П7-5а	2			
-12	П7-5б				
-13	П8-8	1	100		0,87
-14	П8-8а	2			
-15	П8-11	1			
-16	П8-11а	2			
-17	П9-15	1	160		1,04
-18	П9-15а	2			
-19	П9-15б				
-20	П10-3	1	70	1480	0,77
-21	П10-3а	2			
-22	П10-5	1			
-23	П10-5а	2			
-24	П10-5б				
-25	П11-8	1	100		1,10
-26	П11-8а	2			
-27	П12-12	1	160		1,77
-28	П12-12а	2			
-29	П12-15	1			
-30	П12-15а	2			
-31	П13-11б		120		1,33
-32	П14-3	1	90	1840	1,24
-33	П14-3а	2			

Обозначение	Марка	Рис.	Размеры, мм		Масса, т
			б	А	
3.006.1-2/82.1-2-2.0 -34	П14-3б	2	90	1840	1,24
-35	П15-5	1	120		1,65
-36	П15-5а	2			
-37	П15-8	1			
-38	П15-8а	2			
-39	П15-8б				
-40	П16-15	1	180		2,48
-41	П16-15а	2			
-42	П17-3	1	120	2160	1,94
-43	П17-3а	2			
-44	П17-3б				
-45	П18-5	1	150		2,42
-46	П18-5а	2			
-47	П18-8	1			
-48	П18-8а	2			
-49	П18-8б				
-50	П19-11	1	250		4,04
-51	П19-11а	2			
-52	П19-15	1			
-53	П19-15а	2			
-54	П20-3	1	140	2460	2.57
-55	П20-3а	2			
-56	П20-3б				
-57	П21-5	1	160		2,94
-58	П21-5а	2			
-59	П21-5б				
-60	П21-8	1			

Инв.№ подл. | Подпись и дата | Взам. инв.№

Обозначение	Марка	Рис.	Размеры, мм		Масса, т
			δ	А	
3.006.1-2/82.1-2.0 -61	П21-8а	2	160		2,94
-62	П22-12	1			
-63	П22-12а	2	250	2460	4,60
-64	П22-15	1			
-65	П22-15а	2			
-66	П23-3	1			
-67	П23-3а	2	160		3,33
-68	П23-3б				
-69	П24-5	1			
-70	П24-5а	2			
-71	П24-5б		180	2780	3,74
-72	П24-8	1			
-73	П24-8а	2			
-74	П25-12	1			
-75	П25-12а	2	250		5,20
-76	П25-15	1			
-77	П25-15а	2			
-78	П26-3	1			
-79	П26-3а	2			
-80	П26-3б		200		5,05
-81	П26-5	1			
-82	П26-5а	2			
-83	П27-8	1	250	3380	6,32
-84	П27-8а	2			
-85	П28-12	1			
-86	П28-12а	2	300		7,58
-87	П28-15	1			
-88	П28-15а	2			

Формат	Зона	Поз.	Обозначение	Наименование	Кол.	Примеч.
				Документация		
А4			3.006.1-2/82.1-2-0.0 ТО	Техническое описание.		
А4			3.006.1-2/82.1-2-3.0 СБ	Сборочный чертеж.		
А4			3.006.1-2/82.1-2-0.0 ВМС	Выборка стали		

Формат	Зона	Для исполнения с порядковым номером *)	Обозначение	Кол.	Примеч.
		Переменные данные			
		Сборочные единицы			
		поз. 1 Сетка С3-1... С3-5			
А4		-0	3.006.1-2/82.1-4-05.0	1	С3-1
		-1	-1	1	С3-2
		-2	-2	1	С3-3
		-3	-3	1	С3-4
		-4	-4	1	С3-5
		поз. 2 Сетка С2-1... С2-5.			
А4		-0	3.006.1-2/82.1-4-04.0	1	С2-1
		-1	-1	1	С2-2
		-2	-2	1	С2-3
		-3	-3	1	С2-4
		-4	-4	1	С2-5

*) Основное исполнение, не имеющее порядкового номера, обозначено 0.

Нач. отд.	Бродский		
Н. контр.	Уманцева		
Гл. констр	Коротецкий		
Гл. инж.	Уманцева		
Исполнил	Литвинова		
Проверил	Поляк		

3.006.1-2/82.1-2-3.0

Плита ПТ1... ПТ5

Стадия	Лист	Листов
Р	1	2

Госстрой СССР
ХАРЬКОВСКИЙ ПРОМСТРОЙНИПРОЕКТ

Взам. инв. №

Подпись и дата

Инв. № подл.

20007-02 27

Формат	Зона	Для исполнения с порядковым номером *)	Обозначение	Кол.	Примеч.
		Поз. 3 Кр1, Кр2, Кр3, Кр4, Кр5			
А4		-0	3.006.1-2/82.1-4-08.0	2	Кр1
		-1	-02	2	Кр2
		-2	-04	2	Кр3
		-3	-06	2	Кр4
		-4	-09	2	Кр5
		Поз. 4 Кр1...Кр3, Кр4-1, Кр5-1			
А4		-0	3.006.1-2/82.1-4-08.0	1	Кр1
		-1	-02	1	Кр2
		-2	-04	1	Кр3
		-3	-07	1	Кр4-1
		-4	-10	1	Кр5-1
		Поз. 5 Петли УП2-1, УП2-3			
А4		-0, -1	1.400.-9. В.1	4	УП2-1
		-2...4	То же	4	УП2-3
		Материал			
			Бетон		
		-0	М300	0,21	$м^3$
		-1	М300	0,29	$м^3$
		-2	М300	0,35	$м^3$
		-3	М300	0,41	$м^3$
		-4	М300	0,52	$м^3$
			Пенобетон		
		-0	$\gamma = 500$ кг/м³	0,16	$м^3$
		-1	$\gamma = 500$	0,25	$м^3$
		-2	$\gamma = 500$	0,32	$м^3$
		-3	$\gamma = 500$	0,38	$м^3$
		-4	$\gamma = 500$	0,52	$м^3$

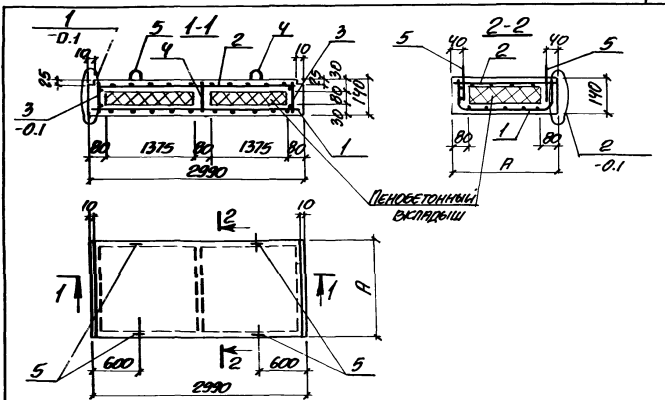

Обозначение	Марка	A, мм	Масса, т
3.006.1-2/82.1-2-3.0	ПТ1	900	0,6
-1	ПТ2	1300	0,85
-2	ПТ3	1600	1,04
-3	ПТ4	1900	1,22
-4	ПТ5	2500	1,56

Нач. отд.	Бровский		
Н. контр.	Этанцева		
Гл. констр.	Коротецкий		
Ст. инж.	Этанцева		
Исполнил	Антынова		
Проверил	Полэк		

3.006.1-2/82.1-2-3.0 СБ

Плита ПТ1 ... ПТ5 Сборочный чертеж

Стадия	Масса	Масштаб
Р	см. таблицу	—
Лист 1	Листов 1	

Госстрой СССР ХАРЬКОВСКИЙ ПРОМСТРОЙНИИПРОЕКТ

Инв. № подл. | Подпись и дата | Взам. инв. №

Формат	Зона	Поз.	Обозначение	Наименование	Кол.	Примеч.
				Документация		
А4			3.006.1-2/82.1-2-0.0 ТО	Техническое описание		
А4			3.006.1-2/82.1-2-4.0 СБ	Сборочный чертеж.		
А4			3.006.1-2/82.1-2-0.0 ВМС	Выборка стали.		

Формат	Зона	Для исполнения с *) порядковым номером	Обозначение	Кол.	Примеч.
			Переменные данные		
			Сборочные единицы.		
			поз.1 Сетка С3-6... С3-10		
А4		-0	3.006.1-2/82.1-4-05.0 -5	1	С3-6
		-1	-6	1	С3-7
		-2	-7	1	С3-8
		-3	-8	1	С3-9
		-4	-9	1	С3-10
			поз.2 Сетка С2-6... С2-10		
А4		-0	3.006.1-2/82.1-4-04.0 -5	1	С2-6
		-1	-6	1	С2-7
		-2	-7	1	С2-8
		-3	-8	1	С2-9
		-4	-9	1	С2-10

*) Основное исполнение, не имеющее порядкового номера, обозначено 0.

Нач.отд.	Бродский		3.006.1-2/82.1-2-4.0
Н.контр.	Утанцева		
Гл.констр.	Коротецкий		
Гл.инж.	Утанцева		Плита ПТ1д ... ПТ5д
Исполнил	Литвинова		Стадия: Р; Лист: 1; Листов: 2
Проверил	Поляк		Госстрой СССР Харьковский Промстройниипроект

Формат	Зона	Для исполнения с порядковым номером *)	Обозначение	Кол.	Примеч.
			поз. 3 Кр1-1...Кр3-1, Кр4-2, Кр5-2		
А4		-0	3.006.1-2/82.1-4-08.0 -01	2	Кр1-1
		-1	-03	2	Кр2-1
		-2	-05	2	Кр3-1
		-3	-08	2	Кр4-2
		-4	-11	2	Кр5-2
			поз. 4 Петля УП2-1		
А4		-0...4	1.400-9 в. I	4	УП2-1
			Материал		
			Бетон		
		-0	М300	0,06	$м^3$
		-1	М300	0,08	$м^3$
		-2	М300	0,10	$м^3$
		-3	М300	0,12	$м^3$
		-4	М300	0,15	$м^3$
			Пенобетон		
		-0	$\gamma = 500 кг/м^3$	0,03	$м^3$
		-1	$\gamma = 500$	0,05	$м^3$
		-2	$\gamma = 500$	0,07	$м^3$
		-3	$\gamma = 500$	0,08	$м^3$
		-4	$\gamma = 500$	0,11	$м^3$

Инв. № подл. | Подпись и дата | Взам. инв. №

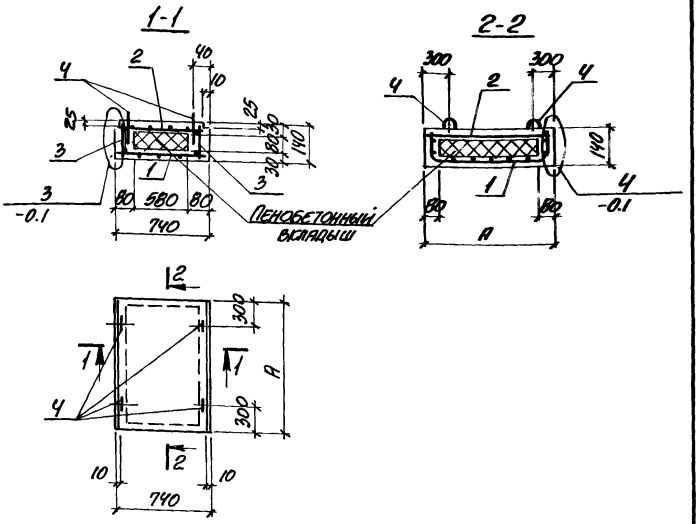

Обозначение	Марка	A, мм	Масса, т
3.006.1-2/82.1-2-4.0	ПТ1g	900	0,17
-1	ПТ2g	1300	0,23
-2	ПТ3g	1600	0,29
-3	ПТ4g	1900	0,34
-4	ПТ5g	2500	0,44

Нач. отд.	Бродский	
Н. контр.	Уланцева	
Гл. констр.	Коротецкий	
Ст. инж.	Уланцева	
Исполнил	Литвинова	
Проверил	Поляк	

3.006.1-2/82.1-2-4.0 СБ

Плита
ПТ1g ... ПТ5g
Сборочный чертеж

Стадия	Масса	Масштаб
Р	см. таблицу	—

Лист | Листов 1

Госстрой СССР
ХАРЬКОВСКИЙ ПРОМСТРОЙНИЙПРОЕКТ

Формат	Зона	Поз.	Обозначение	Наименование	Кол.	Примеч.
				Документация		
А4			3.006.1-2/82.1-2-0.0 ТО	Техническое описание.		
А4			3.006.1-2/82.1-2-5.0 СБ	Сборочный чертеж.		
А4			3.006.1-2/82.1-2-0.0 ВМС	Выборка стали.		

Формат	Зона	Для исполнения С *) порядковым номером	Обозначение	Кол.	Примеч.
			Переменные данные		
			Сборочные единицы		
			Поз. 1 Сетка С4-1 ... С4-10.		
А4		-0	3.006.1-2/82.1-4-06.0	2	С4-1
		-1	-1	2	С4-2
		-2	-2	2	С4-3
		-3	-3	2	С4-4
		-4	-4	2	С4-5
		-5	-5	2	С4-6
		-6	-6	2	С4-7
		-7	-7	2	С4-8
		-8	-8	2	С4-9
		-9	-9	2	С4-10

*) Основное исполнение, не имеющее порядкового номера, обозначено 0.

Инв. № подл. | Подпись и дата | Взам. инв. №

Нач. отд.	Брянский	
Н. контр.	Упанцева	
Гл. констр.	Коротецкий	
Гл. инж.	Упанцева	
Исполнил	Пастернакова	
Проверил	Попяк	

3.006.1-2/82.1-2-5.0

Плита ПП1 ... ПП10

Стадия	Лист	Листов
Р	1	2

Госстрой СССР ХАРЬКОВСКИЙ ПРОМСТРОЙНИИПРОЕКТ

Формат	Зона	Для исполнения с порядковым номером*)	Обозначение	Кол.	Примеч.
			поз. 2 Петля УП2-1		
А4		-0...-9	1.400-9 в.I	2	УП2-1
			Материал		
			Бетон		
		-0	М200	0,02	$м^3$
		-1	М200	0,03	$м^3$
		-2	М200	0,04	$м^3$
		-3	М200	0,06	$м^3$
		-4	М200	0,07	$м^3$
		-5	М200	0,08	$м^3$
		-6	М200	0,10	$м^3$
		-7	М200	0,11	$м^3$
		-8	М200	0,12	$м^3$
		-9	М200	0,14	$м^3$

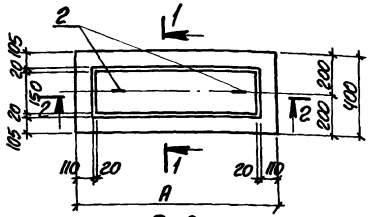

1-1

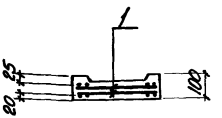

2-2

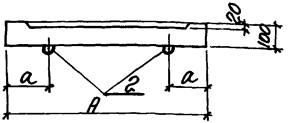

Обозначение	Марка	Размеры, мм		Масса, т
		A	a	
3.006.1-2/82 I-2-5.0	ПП1	640	200	0,05
-1	ПП2	790		0,08
-2	ПП3	1000		0,10
-3	ПП4	1380	400	0,15
-4	ПП5	1700		0,18
-5	ПП6	2060		0,20
-6	ПП7	2390		0,25
-7	ПП8	2680		0,27
-8	ПП9	3000		0,30
-9	ПП10	3600		0,35

Инв. № подл. | Подпись и дата | Взам. инв. №			
Нач. отд.	Бровский		
Н. контр.	Утянцева		
Гл. констр.	Коротецкий		
Ст. инж.	Утянцева		
Исполнил	Литвинова		
Проверил	Полак		

3.006.1-2/82.1-2-5.0 СБ

Плита ПП1 ... ПП10
Сборочный чертеж

Стадия	Масса	Масштаб
Р	см. таблицу	—

Лист | Листов 1

Госстрой СССР
ХАРЬКОВСКИЙ ПРОМСТРОЙНИИПРОЕКТ

Формат	Зона	Поз.	Обозначение	Наименование	Кол.	Примеч.
				Документация		
А4			3.006.1-2/82.1-2-0.0 ТО	Техническое описание.		
А4			3.006.1-2/82.1-2-6.0 СБ	Сборочный чертеж.		
А4			3.006.1-2/82.1-2-0.0 ВМС	Выборка стали.		

Формат	Зона	Для исполнения с *) порядковым номером	Обозначение	Кол.	Примеч.
			Переменные данные		
			Сборочные единицы		
			Поз. 1 Сетка С5-1, С5-2		
А4		-2	3.006.1-2/82.1-4-07.0	1	С5-1
		-3	-1	1	С5-2
		-0, -1 - отсутствуют			
			Поз. 2 Изделие закладное М-1...М-3		
А4		-0, -1	3.006.1-2/82.1-4-09.0	1	М-1
		-2	-1	1	М-2
		-3	-2	1	М-3
			Материал		
			Бетон		
		-0	М200	0,004	$м^3$
		-1	М200	0,005	$м^3$
		-2	М200	0,015	$м^3$
		-3	М200	0,035	$м^3$

*) Основное исполнение, не имеющее порядкового номера, обозначено 0.

Нач. отд.	Бородский	3.006.1-2/82.1-2-6.0	
Н. контр.	Утянцева		
Гл. констр.	Коротецкий		
Ст. инж.	Утянцева	Опорная подушка ОП1...ОП4	Стадия Р / Лист / Листов
Исполнил	Литвинова		
Проверил	Поляк		ГОССТРОЙ СССР ХАРЬКОВСКИЙ ПРОМСТРОЙНИИПРОЕКТ

Рис 1

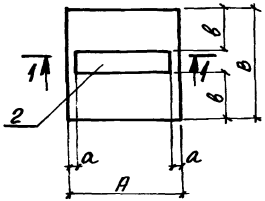

Рис. 2
Остальное смотрите рис. 1

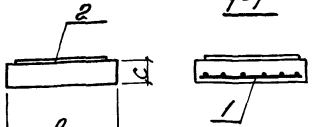

Обозначение	Марка	Рис.	Размеры, мм					Масса, т
			А	а	В	в	с	
3.006.1-2/82.1-2-6.0	ОП1	1	200	5	200	75	90	0,01
-1	ОП2				300	125		0,013
-2	ОП3	2	400	25	400	170		0,04
-3	ОП4		500	75	500	210	140	0,09

Нач. отд	Бродский		3.006.1-2/82.1-2-6.0 СБ
Н. контр	Устинцева		
Гл. констр	Коротецкий		
Гл. инж.	Устинцева		
Исполнил	Липвинова		Опорная подушка ОП1... ОП4 Сборочный чертеж
Проверил	Поляк		

Стадия	Масса	Масштаб
Р	см. таблицу	—
Лист	Листов 1	

ГОССТРОЙ СССР
ХАРЬКОВСКИЙ ПРОМСТРОЙНИИПРОЕКТ

Инв. № подл. | Подпись и дата | Взам. инв. №

Формат	Зона	Поз.	Обозначение	Наименование	Кол.	Примеч.
				Документация		
А4			3.006.1-2/82.1-2-0.0 ТО	Техническое описание		
А4			3.006.1-2/82.1-2-7.0 СБ	Сборочный чертеж.		
А4			3.006.1-2/82.1-2-0.0 ВМС	Выборка стали.		

Формат	Зона	Для исполнения с порядковым номером *)	Обозначение	Кол.	Примеч.
			Переменные данные		
			Сборочные единицы.		
			поз. 1 Сетка С5-3 ... С5-7		
А4		-0	3.006.1-2/82.1-4-07.0 -2	1	С5-3
		-1	-3	1	С5-4
		-2	-4	1	С5-5
		-3	-5	1	С5-6
		-4	-6	1	С5-7
			поз. 2 Изделие закладное М-4 ... М-6.		
А4		-0, -1	3.006.1-2/82.1-4-09.0 -3	1	М-4
А4		-2	3.006.1-2/82.1-4-10.0	1	М-5
		-3, -4	-1	1	М-6

*) Основное исполнение, не имеющее порядкового номера, обозначено 0.

Нач. отд.	Бродский	
Н. контр.	Уланцева	
Гл. констр.	Коротецкий	
Гл. инж.	Уланцева	
Исполнил	Лытвынова	
Проверил	Поляк	

3.006.1-2/82.1-2-7.0

Опорная подушка ОП5 ... ОП9

Стадия	Лист	Листов
Р	1	2

Госстрой СССР ХАРЬКОВСКИЙ ПРОМСТРОЙНИИПРОЕКТ

Формат	Зона	Для исполнения с порядковым номером *)	Обозначение	Кол.	Примеч.
			Поз. 3 Петли УП2-1, УП2-2		
А4		-0...-2	1.400-9 в.I	2	УП2-1
		-3, -4	То же	2	УП2-2
			Материал		
			Бетон		
		-0	М200	0,05	$м^3$
		-1	М200	0,07	$м^3$
		-2	М200	0,09	$м^3$
		-3	М200	0,26	$м^3$
		-4	М200	0,45	$м^3$

Инв. № подл. | Подпись и дата | Взам. инв. №

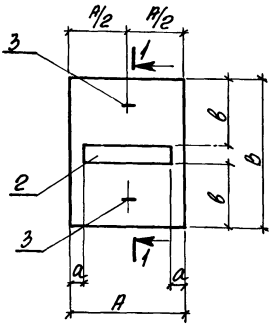

Обозначение	Марка	Размеры, мм					Масса, т
		А	а	В	в	с	
3.006.1-2/82.1-2-7.0	ОП5	550	50	650	275	140	0,13
-1	ОП6	650	100	750	325		0,18
-2	ОП7	750	75	850	350		0,23
-3	ОП8	850	25	1050	450	290	0,65
-4	ОП9	1150	175	1350	600		1,13

Нач. отд.	Бродский	
Н. контр.	Утянцева	
Гл. констр.	Коротецкий	
Ст. инж.	Утянцева	
Исполнил	Антоненова	
Проверил	Утянцева	

3.006.1-2/82.1-2-7.0 СБ

Опорная подушка ОП5... ОП9 Сборочный чертеж

Стадия	Масса	Масштаб
Р	см. таблицу	—

Лист | Листов 1

Госстрой СССР ХАРЬКОВСКИЙ ПРОМСТРОЙНИИПРОЕКТ

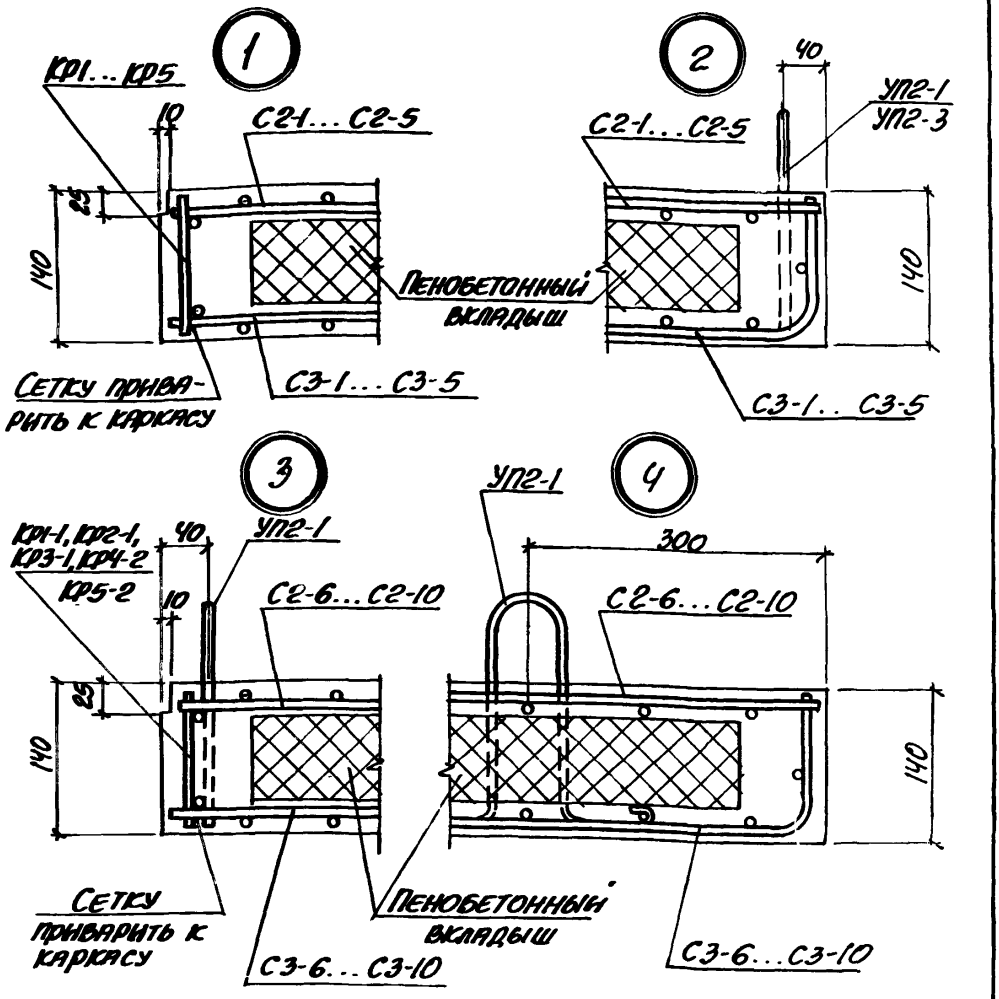

Инч. отд.	Бромский		
Н. контр.	Улицева		
Гл. констр.	Коротецкий		
Гл. инж.	Улицева		
Исполнил	Литвинова		
Проверил	Голик		

3.006.1-2/82.1-2-0.1

Узлы 1...4

Стадия	Лист	Листов
Р		1

ГОССТРОЙ СССР
ХАРЬКОВСКИЙ ПРОМСТРОЙНИИПРОЕКТ

Инв. № подл. | Подп. и дата | Взам. инв. №

Пример установки петель в плитах, бетонируемых в положении „плашмя".

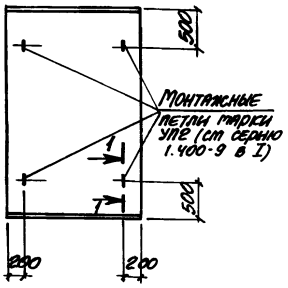

Пример устройства отверстий для монтажа в плитах, бетонируемых в кассетах.

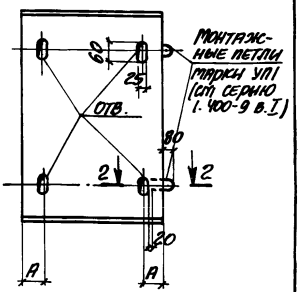

Пример решения фактурованной плиты перекрытия

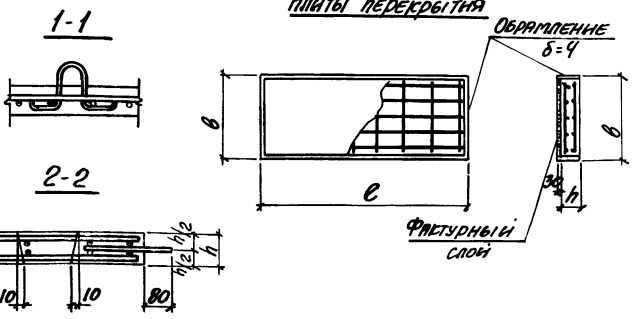

Указания об устройстве петель и отверстий даны в п. 2.6 технического описания.

Нач. отд.	Бронский		3.006.1-2/82.1-2-0.2		
Гл. констр.	Утвинцева				
Гл. констр.	Коротецкий				
Ст. инж.	Утвинцева		Расположение монтажных петель и отверстий в плитах. Пример решения фактурованной плиты перекрытия	Стадия	Лист	Листов
Исполнил	Литвинов			Р		1
Проверил	Поляк			ГОССТРОЙ СССР ХАРЬКОВСКИЙ ПРОМСТРОЙНИИПРОЕКТ		

Марка элемента	Изделия арматурные													
	Арматура класса													
	A-III								A-I					
	ГОСТ 5781-82													
	ф6	ф8	ф10	ф12	ф14	ф16	ф18	Итого	ф6	ф8	ф10	ф12	Итого	
П1-5	0,4	—	—	—	—	—	—	0,4	—	—	—	—	—	
П1-5а	0,4	—	—	—	—	—	—	0,4	—	—	—	—	—	
П1-15б	—	1,1	—	—	—	—	—	1,1	—	—	—	—	—	
П1-8	0,6	—	—	—	—	—	—	0,6	—	—	—	—	—	
П1-8а	0,6	—	—	—	—	—	—	0,6	—	—	—	—	—	
П2-15	0,4	—	—	—	—	—	—	0,4	—	—	—	—	—	
П2-15а	0,4	—	—	—	—	—	—	0,4	—	—	—	—	—	

Продолжение

Изделия арматурные					Изделия закладные											Общий расход
Арматура класса Вр-I ГОСТ 6727-80				Всего	Арматура класса A-I ГОСТ 5781-82									Прокат марки Вст3кп2 ГОСТ 380-71*		
ф3	ф4	ф5	Итого		ф6	ф10	ф12	ф14	ф16	ф18	ф20	ф22	Итого	б8	Итого	
—	0,2	—	0,2	0,6	0,3	—	—	—	—	—	—	—	0,3	—	—	0,3	0,9
—	0,2	0,5	0,7	1,1	0,3	—	—	—	—	—	—	—	0,3	—	—	0,3	1,4
—	0,2	—	0,2	1,3	0,3	—	—	—	—	—	—	—	0,3	—	—	0,3	1,6
0,1	—	—	0,1	0,7	0,3	—	—	—	—	—	—	—	0,3	—	—	0,3	1,0
0,1	—	0,5	0,6	1,2	0,3	—	—	—	—	—	—	—	0,3	—	—	0,3	1,5
—	0,2	—	0,2	0,6	0,3	—	—	—	—	—	—	—	0,3	—	—	0,3	0,9
—	0,2	0,5	0,7	1,1	0,3	—	—	—	—	—	—	—	0,3	—	—	0,3	1,4

Инв. № подл. | Подпись и дата | Взам. инв. №

Нач. отд.	Бродский	
Н. контр.	Уманцева	
Гл. констр.	Хоботецкий	
Гл. инж.	Уманцева	
Исполнил	Литвинова	
Проверил	Лапкун	

3.006.1-2/82.1-2-0.ОВМС

Ведомость расхода стали на элемент

Стадия	Лист	Листов
Р	1	25

Госстрой СССР
Харьковский промстройниипроект

Марка элемента	Изделия арматурные													
	Арматура класса													
	A-III								A-I					
	ГОСТ 5781-82													
	ф6	ф8	ф10	ф12	ф14	ф16	ф18	Итого	ф6	ф8	ф10	ф12	Итого
П2-15б	—	1,1	—	—	—	—	—	1,1	—	—	—	—	—
П3-5	0,8	—	—	—	—	—	—	0,8	—	—	—	—	—
П3-5а	0,8	—	—	—	—	—	—	0,8	—	—	—	—	—
П3-8	—	1,5	—	—	—	—	—	1,5	—	—	—	—	—
П3-8а	—	1,5	—	—	—	—	—	1,5	—	—	—	—	—
П3-15б	—	1,5	—	—	—	—	—	1,5	—	—	—	—	—
П4-15	0,8	—	—	—	—	—	—	0,8	—	—	—	—	—
П4-15а	0,8	—	—	—	—	—	—	0,8	—	—	—	—	—
П4-15б	—	—	2,3	—	—	—	—	2,3	—	—	—	—	—

Продолжение

Изделия арматурные					Изделия закладные										Общий расход, кг
Арматура класса				Всего	Арматура класса								Прокат марки ВСт3кп2 ГОСТ 380-71*		
Вр-I					A-I										
ГОСТ 6727-80					ГОСТ 5781-82										
ф3	ф4	ф5	Итого		ф8	ф10	ф12	ф14	ф16	ф18	ф20	ф22	Итого	б8	Итого	Всего	
—	0,2	0,5	0,7	1,8	0,3	—	—	—	—	—	—	—	0,3	—	—	0,3	2,1
—	0,3	—	0,3	1,1	0,3	—	—	—	—	—	—	—	0,3	—	—	0,3	1,4
—	0,3	0,7	1,0	1,8	0,3	—	—	—	—	—	—	—	0,3	—	—	0,3	2,1
—	0,3	—	0,3	1,8	0,3	—	—	—	—	—	—	—	0,3	—	—	0,3	2,1
—	0,3	0,7	1,0	2,5	0,3	—	—	—	—	—	—	—	0,3	—	—	0,3	2,8
—	0,3	—	0,3	1,8	0,3	—	—	—	—	—	—	—	0,3	—	—	0,3	2,1
—	0,3	—	0,3	1,1	0,3	—	—	—	—	—	—	—	0,3	—	—	0,3	1,4
—	0,3	0,7	1,0	1,8	0,3	—	—	—	—	—	—	—	0,3	—	—	0,3	2,1
—	—	1,1	1,1	3,4	0,3	—	—	—	—	—	—	—	0,3	—	—	0,3	3,7

Марка элемента	Изделия арматурные												
	Арматура класса												
	A-III								A-I				
	ГОСТ 5781-82												
	ф6	ф8	ф10	ф12	ф14	ф16	ф18	Итого	ф6	ф8	ф10	ф12	Итого
П5-5	—	4,6	—	—	—	—	—	4,6	—	—	—	—	—
П5-5а	—	4,6	—	—	—	—	—	4,6	—	—	—	—	—
П5-8	—	9,0	—	—	—	—	—	9,0	—	—	—	—	—
П5-8а	—	9,0	—	—	—	—	—	9,0	—	—	—	—	—
П5-8б	—	9,0	—	—	—	—	—	9,0	—	—	—	—	—
П6-15	—	4,6	—	—	—	—	—	4,6	—	—	—	—	—
П6-15а	—	4,6	—	—	—	—	—	4,6	—	—	—	—	—
П6-15б	—		14,1	—	—	—	—	14,1	—	—	—	—	—
П7-3	—	13,5		—	—	—	—	13,5	—	—	—	—	—

Продолжение

Изделия арматурные					Изделия закладные										Всего	Общий расход, кг
Арматура класса					Арматура класса								Прокат марки			
Вр-I					A-I								ВСт3кп2 ГОСТ 380-71*			
ГОСТ 6727-80					ГОСТ 5781-82											
ф3	ф4	ф5	Итого		ф8	ф10	ф12	ф14	ф16	ф18	ф20	ф22	Итого	δ8	Итого		
—	1,3	—	1,3	5,9	0,7	—	—	—	—	—	—	—	0,7	—	—	0,7	6,6
—	1,3	3,6	4,9	9,5	0,7	—	—	—	—	—	—	—	0,7	—	—	0,7	10,2
—	1,3	—	1,3	10,3	0,7	—	—	—	—	—	—	—	0,7	—	—	0,7	11,0
—	1,3	3,6	4,9	13,9	0,7	—	—	—	—	—	—	—	0,7	—	—	0,7	14,6
—	1,3	3,6	4,9	13,9	—	1,0	—	—	—	—	—	—	1,0	—	—	1,0	14,9
—	1,3	—	1,3	5,9	—	1,0	—	—	—	—	—	—	1,0	—	—	1,0	6,9
—	1,3	3,6	4,9	9,5	—	1,0	—	—	—	—	—	—	1,0	—	—	1,0	10,5
—	—	5,7	5,7	19,8	—	1,0	—	—	—	—	—	—	1,0	—	—	1,0	20,8
—	1,9	—	1,9	15,4	0,7	—	—	—	—	—	—	—	0,7	—	—	0,7	16,1

Инв. № подл. | Подпись и дата | Взам. инв. №

Марка элемента	Изделия арматурные													
	Арматура класса													
	A-III								A-I					
	ГОСТ 5781-82													
	ф6	ф8	ф10	ф12	ф14	ф16	ф18	Итого	ф6	ф8	ф10	ф12	Итого	
П7-3а	—	13,5	—	—	—	—	—	13,5	—	—	—	—	—	
П7-5	—	—	21,1	—	—	—	—	21,1	—	—	—	—	—	
П7-5а	—	—	21,1	—	—	—	—	21,1	—	—	—	—	—	
П7-5б	—	—	21,1	—	—	—	—	21,1	—	—	—	—	—	
П8-8	—	13,5	—	—	—	—	—	13,5	—	—	—	—	—	
П8-8а	—	13,5	—	—	—	—	—	13,5	—	—	—	—	—	
П8-11	—	—	21,1	—	—	—	—	21,1	—	—	—	—	—	
П8-11а	—	—	21,1	—	—	—	—	21,1	—	—	—	—	—	
П9-15	—	—	21,1	—	—	—	—	21,1	—	—	—	—	—	

продолжение

Изделия арматурные					Изделия закладные											Общий расход, кг
Арматура класса				Всего	Арматура класса								прокат марки	Всего		
Вр-I					A-I								ВСт3кп2			
ГОСТ 6727-80					ГОСТ 5781-82								ГОСТ 380-71*			
ф3	ф4	ф5	Итого		ф8	ф10	ф12	ф14	ф16	ф18	ф20	ф22	Итого	δ8	Итого		
—	1,9	5,3	7,2	20,7	0,7	—	—	—	—	—	—	—	0,7	—	—	0,7	21,4
—	—	2,9	2,9	24,0	0,7	—	—	—	—	—	—	—	0,7	—	—	0,7	24,7
—	—	8,2	8,2	29,3	0,7	—	—	—	—	—	—	—	0,7	—	—	0,7	30,0
—	—	8,2	8,2	29,3	—	1,0	—	—	—	—	—	—	1,0	—	—	1,0	30,3
—	1,9	—	1,9	15,4	—	1,2	—	—	—	—	—	—	1,2	—	—	1,2	16,6
—	1,9	5,3	7,2	20,7	—	1,2	—	—	—	—	—	—	1,2	—	—	1,2	21,9
—	—	2,9	2,9	24,0	—	1,0	—	—	—	—	—	—	1,0	—	—	1,0	24,9
—	—	8,2	8,2	29,0	—	1,0	—	—	—	—	—	—	1,0	—	—	1,0	30,3
—	—	2,9	2,9	24,0	—	1,0	—	—	—	—	—	—	1,0	—	—	1,0	25,0

Марка элемента	Изделия арматурные. Арматура класса А-III ГОСТ 5781-82								Изделия арматурные. Арматура класса А-I ГОСТ 5781-82					
	ф6	ф8	ф10	ф12	ф14	ф16	ф18	Итого	ф6	ф8	ф10	ф12	Итого	
П9-15а	—	—	21,1	—	—	—	—	21,1	—	—	—	—	—	
П9-15б	—	—	21,1	—	—	—	—	21,1	—	—	—	—	—	
П10-3	—	17,3	—	—	—	—	—	17,3	—	—	—	—	—	
П10-3а	—	17,3	—	—	—	—	—	17,3	—	—	—	—	—	
П10-5	—	—	—	38,9	—	—	—	38,9	—	—	—	—	—	
П10-5а	—	—	—	38,9	—	—	—	38,9	—	—	—	—	—	
П10-5б	—	—	—	38,9	—	—	—	38,9	—	—	—	—	—	
П11-8	—	—	27,0	—	—	—	—	27,0	—	—	—	—	—	
П11-8а	—	—	27,0	—	—	—	—	27,0	—	—	—	—	—	

продолжение

Изделия арматурные. Арматура класса Вр-I ГОСТ 6727-80				Всего	Изделия закладные. Арматура класса А-I ГОСТ 5781-82								Прокат марки ВСт3кп2 ГОСТ 380-71*		Всего	Общий расход, кг
ф3	ф4	ф5	Итого		ф8	ф10	ф12	ф14	ф16	ф18	ф20	ф22	Итого	δ8	Итого		
—	—	8,2	8,2	29,3	—	1,0	—	—	—	—	—	—	1,0	—	—	1,0	30,3
—	—	8,2	8,2	29,3	—	1,0	—	—	—	—	—	—	1,0	—	—	1,0	30,3
—	2,1	—	2,1	19,4	—	1,0	—	—	—	—	—	—	1,0	—	—	1,0	20,4
—	2,1	6,3	8,4	25,7	—	1,0	—	—	—	—	—	—	1,0	—	—	1,0	26,7
—	—	3,3	3,3	42,2	—	1,0	—	—	—	—	—	—	1,0	—	—	1,0	43,2
—	—	9,6	9,6	48,5	—	1,0	—	—	—	—	—	—	1,0	—	—	1,0	49,5
—	—	9,6	9,6	48,5	—	1,0	—	—	—	—	—	—	1,0	—	—	1,0	49,5
—	—	3,3	3,3	30,3	—	1,0	—	—	—	—	—	—	1,0	—	—	1,0	31,3
—	—	9,6	9,6	36,6	—	1,0	—	—	—	—	—	—	1,0	—	—	1,0	37,6

Инв. № подл. | Подпись и дата | Взам. инв. №

Марка элемента	Изделия арматурные. Арматура класса AIII ГОСТ 5781-82								Изделия арматурные. Арматура класса AI ГОСТ 5781-82					
	ф6	ф8	ф10	ф12	ф14	ф16	ф12	Итого	ф6	ф8	ф10	ф12	Итого	
П12-12	—	—	27.0	—	—	—	—	27,0	—	—	—	—	—	
П12-12а	—	—	27.0	—	—	—	—	27,0	—	—	—	—	—	
П12-15	—	—	—	38.9	—	—	—	38,9	—	—	—	—	—	
П12-15а	—	—	—	38.9	—	—	—	38,9	—	—	—	—	—	
П13-11б	—	—	—	38.9	—	—	—	38,9	—	—	—	—	—	
П14-3	—	—	—	24.2	—	—	—	24,2	—	—	—	—	—	
П14-3а	—	—	—	24.2	—	—	—	24,2	—	—	—	—	—	
П14-3б	—	—	—	24.2	—	—	—	24,2	—	—	—	—	—	
П15-5	—	—	33.7		—	—	—	33,7	—	—	—	—	—	

Продолжение

Изделия арматурные. Арматура класса BpI ГОСТ 6727-80				Всего	Изделия закладные. Арматура класса A-I ГОСТ 5781-82									Прокат марки ВСт3кп2 ГОСТ 380-71*		Всего	Общий расход, кг
ф3	ф4	ф5	Итого		ф8	ф10	ф12	ф14	ф16	ф18	ф20	ф22	Итого	δ8	Итого		
—	—	3,3	3,3	30,3	—	—	1,7	—	—	—	—	—	1.7	—	—	1.7	32,0
—	—	9,6	9,6	36,6	—	—	1,7	—	—	—	—	—	1.7	—	—	1.7	38,3
—	—	3,3	3,3	42,2	—	—	1,7	—	—	—	—	—	1.7	—	—	1.7	43,9
—	—	9,6	9,6	48,5	—	—	1,7	—		—	—	—	1.7	—	—	1.7	50,2
—	—	9,6	9,6	48,5	—	1,0	—	—	—	—	—	—	1.7	—	—	1.7	49,5
—	2,7	—	2,7	26,9	—	1,0	—	—	—	—	—	—	1,0	—	—	1,0	27,9
—	2,7	7,9	10,6	34,8	—	1,0	—	—	—	—	—	—	1,0	—	—	1.0	35,8
—	2,7	7.9	10,6	34,8	—	1.0	—	—	—	—	—	—	1.0	—	—	1.0	35,8
—	—	4,1	4,1	37,8	—	—	1,6	—	—	—	—	—	1,6	—	—	1.6	38,4

Марка элемента	Изделия арматурные														
	Арматура класса														
	AIII								AI						
	ГОСТ 5781-82														
	ф6	ф8	ф10	ф12	ф14	ф16	ф18	Итого	ф6	ф8	ф10	ф12	Итого		
П15-5а	—	--	33.7		—	—	—	33.7	—	—	—	—	—		
П15-8	—	—	—	48.5	—	—	—	48.5	—	—	—	—	—		
П15-8а	—	—	—	48.5	—	—	—	48.5	—	—	—	—	—		
П15-8б	—	—	—	48.5	—	—	—	48.5	—	—	—	—	—		
П16-15	—	--	—	48.5	—	—	—	48.5	—	—	—	—	—		
П16-15а	—	--	—	48.5	—	—	—	48.5	—	—	—	—	—		
П17-3	—	--	—	28.5	—	—	—	28.5	—	—	—	—	—		
П17-3а	—	—	—	28.5	—	—	—	28.5	—	—	—	—	—		
П17-3б	—	--	—	28.5	—	—	—	28.5	—	—	—	—	—		

Продолжение

Изделия арматурные						Изделия закладные												Общий расход стали, кг
Арматура класса						Арматура класса								Прокат марки				
Вр-I					Всего	AI								ВСт3кп2			Всего	
ГОСТ 6727-80						ГОСТ 5781-82								ГОСТ 380-71*				
ф3	ф4	ф5	Итого			ф8	ф10	ф12	ф14	ф16	ф18	ф20	ф22	Итого	Ст3	Итого		
—	—	12,0	12,0	45,7	—	—	1,6	—	—	—	—	—	1,6	—	—	1,6	47,3	
—	—	4,1	4,1	52,6	—	—	1,6	—	—	—	—	—	1,2	—	—	1,6	54,2	
—	—	12,0	12,0	60,5	—	—	1,6	—	—	—	—	—	1,6	—	—	1,6	62,1	
—	—	12,0	12,0	60,5	—	—	1,6	—	—	—	—	—	1,6	—	—	1,6	62,1	
—	—	4,1	4,1	52,6	—	—	—	2,8	—	—	—	—	2,8	—	—	2,8	55,4	
—	—	12,0	12,0	60,5	—	—	—	2.8	—	—	—	—	2,8	—	—	2,8	63,3	
—	3,2	—	3,2	31,7	—	—	1,7	—	—	—	—	—	1,7	—	—	1,7	33,4	
—	3,2	9,4	12,6	41,1	—	—	1,7	—	—	—	—	—	1,7	—	—	1,7	42,8	
—	3,2	9,4	12,6	41,1	—	—	—	2.8	—	—	—	—	2,8	—	—	2,8	43,5	

Инв. № подл. | Подпись и дата | Взам. инв. №

Марка элемента	Изделия арматурные												
	Арматура класса												
	А-III								А-I				
	ГОСТ 5781-82												
	ф6	ф8	ф10	ф12	ф14	ф16	ф18	Итого	ф6	ф8	ф10	ф12	Итого
П18-5	—	—	—	—	38,8	—	—	38,8	7,9	—	—	—	7,9
П18-5а	—	—	—	—	38,8	—	—	38,8	7,9	—	—	—	7,9
П18-8	—	—	—	57,0	—	—	—	57,0	7,9	—	—	—	7,9
П18-8а	—	—	—	57,0	—	—	—	57,0	7,9	—	—	—	7,9
П18-8б	—	—	—	57,0	—	—	—	57,0	7,9	—	—	—	7,9
П19-11	—	—	—	—	38,8	—	—	38,8	7,9	—	—	—	7,9
П19-11а	—	—	—	—	38,8	—	—	38,8	7,9	—	—	—	7,9
П19-15	—	—	—	57,0	—	—	—	57,0	7,9	—	—	—	7,9
П19-15а	—	—	—	57,0	—	—	—	57,0	7,9	—	—	—	7,9

продолжение

Изделия арматурные					Изделия закладные												Общий расход, кг
Арматура класса				Всего	Арматура класса									Прокат марки		Всего	
Вр-I					А-I									ВСт3кп2			
ГОСТ 6727-80					ГОСТ 5781-82									ГОСТ 380-71*			
ф3	ф4	ф5	Итого		ф8	ф10	ф12	ф14	ф16	ф18	ф20	ф22	Итого	б8	Итого		
—	—	—	—	46,7	—	—	—	2,8	—	—	—	—	2,8	—	—	2,8	49,5
—	—	9,4	9,4	56,1	—	—	—	2,8	—	—	—	—	2,8	—	—	2,8	58,9
—	—	—	—	64,9	—	—	—	2,8	—	—	—	—	2,8	—	—	2,8	67,7
—	—	9,4	9,4	74,3	—	—	—	2,8	—	—	—	—	2,8	—	—	2,8	77,1
—	—	9,4	9,4	74,3	—	—	—	2,8	—	—	—	—	2,8	—	—	2,8	77,1
—	—	—	—	46,7	—	—	—	—	3,9	—	—	—	3,9	—	—	3,9	50,6
—	—	9,4	9,4	56,1	—	—	—	—	3,9	—	—	—	3,9	—	—	3,9	60,0
—	—	—	—	64,9	—	—	—	—	3,9	—	—	—	3,9	—	—	3,9	68,8
—	—	9,4	9,4	74,3	—	—	—	—	3,9	—	—	—	3,9	—	—	3,9	78,2

Марка элемента	Изделия арматурные. Арматура класса A-III. ГОСТ 5781-82								Изделия арматурные. Арматура класса A-I. ГОСТ 5781-82					
	ф6	ф8	ф10	ф12	ф14	ф16	ф18	Итого	ф6	ф8	ф10	ф12	Итого	
П20-3	—	—	—	32,5	—	—	—	32,5	—	—	—	—	—	
П20-3а	—	—	—	32,5	—	—	—	32,5	—	—	—	—	—	
П20-3б	—	—	—	32,5	—	—	—	32,5	—	—	—	—	—	
П21-5	—	—	—	65,0	—	—	—	65,0	8,5	—	—	—	8,5	
П21-5а	—	—	—	65,0	—	—	—	65,0	8,5	—	—	—	8,5	
П21-5б	—	—	—	65,0	—	—	—	65,0	8,5	—	—	—	8,5	
П21-8	—	—	—	—	88,4	—	—	88,4	8,5	—	—	—	8,5	
П21-8а	—	—	—	—	88,4	—	—	88,4	8,5	—	—	—	8,5	
П22-12	—	—	—	65,0	—	—	—	65,0	8,5	—	—	—	8,5	

Продолжение

Изделия арматурные. Арматура класса Вр-I. ГОСТ 6727-80				Всего	Изделия закладные. Арматура класса A-I. ГОСТ 5781-82									Прокат марки ВСт3кп2 ГОСТ 380-71*		Всего	Общий расход, кг
ф3	ф4	ф5	Итого		ф8	ф10	ф12	ф14	ф16	ф18	ф20	ф22	Итого	δ8	Итого		
—	—	5,3	5,3	37,8	—	—	—	2,8	—	—	—	—	2,8	—	—	2,8	40,6
—	—	15,7	15,7	48,2	—	—	—	2,8	—	—	—	—	2,8	—	—	2,8	51,0
—	—	15,7	15,7	48,2	—	—	—	2,8	—	—	—	—	2,8	—	—	2,8	51,0
—	—	—	—	73,5	—	—	—	2,8	—	—	—	—	2,8	—	—	2,8	76,3
—	—	10,4	10,4	83,9	—	—	—	2,8	—	—	—	—	2,8	—	—	2,8	86,7
—	—	10,4	10,4	83,9	—	—	—	2,8	—	—	—	—	2,8	—	—	2,8	86,7
—	—	—	—	96,9	—	—	—	2,8	—	—	—	—	2,8	—	—	2,8	99,7
—	—	10,4	10,4	107,3	—	—	—	2,8	—	—	—	—	2,8	—	—	2,8	110,1
—	—	—	—	73,5	—	—	—	—	—	5,4	—	—	5,4	—	—	5,4	78,9

Инв. № подл. | Подпись и дата | Взам. инв. №

Марка элемента	Изделия арматурные												
	Арматура												
	А-III								А-I				
	ГОСТ 5781-82												
	ф6	ф8	ф10	ф12	ф14	ф16	ф18	Итого	ф6	ф8	ф10	ф12	Итого
П22-12а	—	—	—	65,0	—	—	—	65,0	8,5	—	—	—	8,5
П22-15	—	—	—	—	88,4	—	—	88,4	8,5	—	—	—	8,5
П22-15а	—	—	—	—	88,4	—	—	88,4	8,5	—	—	—	8,5
П23-3	—	—	—	—	50,0	—	—	50,0	9,8	—	—	—	9,8
П23-3а	—	—	—	—	50,0	—	—	50,0	9,8	—	—	—	9,8
П23-3б	—	—	—	—	50,0	—	—	50,0	9,8	—	—	—	9,8
П24-5	—	—	—	—	—	65,3	—	65,3	9,8	—	—	—	9,8
П24-5а	—	—	—	—	—	65,3	—	65,3	9,8	—	—	—	9,8
П24-5б	—	—	—	—	—	65,3	—	65,3	9,8	—	—	—	9,8

Продолжение

Изделия арматурные					Изделия закладные											Всего общий расход, кг
Арматура класса					Арматура класса								Прокат марки			
Вр-I					А-I								Вст3кп2			
ГОСТ 6727-80					ГОСТ 5781-82								ГОСТ 380-71*			
ф3	ф4	ф5	Итого		ф8	ф10	ф12	ф14	ф16	ф18	ф20	ф22	Итого	δ8	Итого		
—	—	10,4	10,4	83,9	—	—	—	—	—	5,4	—	—	5,4	—	—	5,4	89,3
—	—	—	—	96,9	—	—	—	—	—	5,4	—	—	5,4	—	—	5,4	102,3
—	—	10,4	10,4	107,3	—	—	—	—	—	5,4	—	—	5,4	—	—	5,4	112,7
—	—	—	—	59,8	—	—	—	—	3,9	—	—	—	3,9	—	—	3,9	63,7
—	—	12,0	12,0	71,8	—	—	—	—	3,9	—	—	—	3,9	—	—	3,9	75,7
—	—	12,0	12,0	71,8	—	—	—	—	3,9	—	—	—	3,9	—	—	3,9	75,7
—	—	—	—	75,1	—	—	—	—	3,9	—	—	—	3,9	—	—	3,9	79,0
—	—	12,0	12,0	87,1	—	—	—	—	3,9	—	—	—	3,9	—	—	3,9	91,0
—	—	12,0	12,0	87,1	—	—	—	—	3,9	—	—	—	3,9	—	—	3,9	91,0

Марка элемента	Изделия арматурные												
	Арматура класса												
	A-III								A-I				
	ГОСТ 5781-82												
	ф6	ф8	ф10	ф12	ф14	ф16	ф18	Итого	ф6	ф8	ф10	ф12	Итого
П24-8	—	—	—	—	100,0	—	—	100,0	9,8	—	—	—	9,8
П24-8а	—	—	—	—	100,0	—	—	100,0	9,8	—	—	—	9,8
П25-12	—	—	—	—	100,0	—	—	100,0	9,8	—	—	—	9,8
П25-12а	—	—	—	—	100,0	—	—	100,0	9,8	—	—	—	9,8
П25-15	—	—	—	—	—	130,7	—	130,7	—	9,8	—	—	9,8
П25-15а	—	—	—	—	—	130,7	—	130,7	—	9,8	—	—	9,8
П26-3	—	—	—	—	60,9	—	—	60,9	7,9	—	—	—	7,9
П26-3а	—	—	—	—	60,9	—	—	60,9	7,9	—	—	—	7,9
П26-3б	—	—	—	—	60,9	—	—	60,9	7,9	—	—	—	7,9

Продолженные

Изделия арматурные					Изделия закладные												Общий расход, кг
Арматура класса					Арматура класса								прокат марки		Всего		
Вр-I					A-I								ВСт3кп2				
ГОСТ 6727-80					ГОСТ 5781-82								ГОСТ 380-71*				
ф3	ф4	ф5	Итого		ф8	ф10	ф12	ф14	ф16	ф18	ф20	ф22	Итого	δ8	Итого		
—	—	—	—	109,8	—	—	—	—	3,9	—	—	—	3,9	—	—	3,9	113,7
—	—	12,0	12,0	121,8	—	—	—	—	3,9	—	—	—	3,9	—	—	3,9	125,7
—	—	—	—	109,8	—	—	—	—	—	—	7,6	—	7,6	—	—	7,6	117,4
—	—	12,0	12,0	121,8	—	—	—	—	—	—	7,6	—	7,6	—	—	7,6	129,4
—	—	—	—	140,5	—	—	—	—	—	—	7,6	—	7,6	—	—	7,6	148,1
—	—	12,0	12,0	152,9	—	—	—	—	—	—	7,6	—	7,6	—	—	7,6	160,1
—	—	—	—	68,8	—	—	—	—	—	5,4	—	—	5,4	—	—	5,4	74,2
—	—	14,4	14,4	83,2	—	—	—	—	—	5,4	—	—	5,4	—	—	5,4	88,6
—	—	14,4	14,4	83,2	—	—	—	—	—	5,4	—	—	5,4	—	—	5,4	88,6

Инв. № подл. | Подпись и дата | Взам. инв. №

Марка элемента	Изделия арматурные. Арматура класса A-III ГОСТ 5781-82								Изделия арматурные. Арматура класса A-I ГОСТ 5781-82					Изделия закладные. Прокат марки Вст3кп2 ГОСТ 380-71*			Общий расход, кг
	ф6	ф8	ф10	ф12	ф12	ф16	ф12	Итого	ф6	ф8	ф10	ф12	Итого	б8	Итого	Всего	
П26-5	—	—	—	89,5	—	—	—	89,5	7,9	—	—	—	7,9				
П26-5а	—	—	—	89,5	—	—	—	89,5	7,9	—	—	—	7,9				
П27-8	—	—	—	—	121,8	—	—	121,8	—	14,0	—	—	14,0				
П27-8а	—	—	—	—	121,8	—	—	121,8	—	14,0	—	—	14,0				
П28-12	—	—	—	—	—	159,1	—	159,1	—	—	21,8	—	21,8				
П28-12а	—	—	—	—	—	159,1	—	159,1	—	—	21,8	—	21,8				
П28-15	—	—	—	—	—	—	201,4	201,4	—	—	21,8	—	21,8				
П28-15а	—	—	—	—	—	—	201,4	201,4	—	—	21,8	—	—				
П5д-5	—	1,2	—	—	—	—	—	1,2	—	—	—	—	—				

Продолжение

Изделия арматурные. Арматура класса Вр-I ГОСТ 6727-80				Всего	Изделия закладные. Арматура класса A-I ГОСТ 5781-82									Прокат марки Вст3кп2 ГОСТ 380-71*		Всего	Общий расход, кг
ф3	ф4	ф5	Итого		ф8	ф10	ф12	ф14	ф16	ф18	ф20	ф22	Итого	б8	Итого		
—	—	—	—	97,4	—	—	—	—	—	5,4	—	—	5,4	—	—	5,4	102,8
—	—	14,4	14,4	111,8	—	—	—	—	—	5,4	—	—	5,4	—	—	5,4	117,2
—	—	—	—	135,8	—	—	—	—	—	—	—	9,7	9,7	—	—	9,7	145,5
—	—	14,4	14,4	150,2	—	—	—	—	—	—	—	9,7	9,7	—	—	9,7	159,9
—	—	—	—	180,9	—	—	—	—	—	—	—	9,7	9,7	—	—	9,7	190,6
—	—	14,4	14,4	195,3	—	—	—	—	—	—	—	9,7	9,7	—	—	9,7	206,0
—	—	—	—	223,2	—	—	—	—	—	—	—	9,7	9,7	—	—	9,7	232,9
—	—	14,4	14,4	237,6	—	—	—	—	—	—	—	9,7	9,7	—	—	9,7	247,3
—	0,4	—	0,4	1,6	0,3	—	—	—	—	—	—	—	0,3	—	—	0,3	1,9

Марка элемента	Изделия арматурные. Арматура класса A-III ГОСТ 5781-82								Изделия арматурные. Арматура класса A-I ГОСТ 5781-82					
	ф6	ф8	ф10	ф12	ф14	ф16	ф18	Итого	ф6	ф8	ф10	ф12	Итого	
П5д-5а	—	1,2	—	—	—	—	—	1,2	—	—	—	—	—	
П5д-8	—	2,1	—	—	—	—	—	2,1	—	—	—	—	—	
П5д-8а	—	2,1	—	—	—	—	—	2,1	—	—	—	—	—	
П5д-8б	—	2,1	—	—	—	—	—	2,1	—	—	—	—	—	
П6д-15	—	1,2	—	—	—	—	—	1,2	—	—	—	—	—	
П6д-15а	—	1,2	—	—	—	—	—	1,2	—	—	—	—	—	
П6д-15б	—	—	3,3	—	—	—	—	3,3	—	—	—	—	—	
П7д-3	—	3,2	—	—	—	—	—	3,2	—	—	—	—	—	
П7д-3а	—	3,2	—	—	—	—	—	3,2	—	—	—	—	—	

Продолжение

Изделия арматурные. Арматура класса Вр-I ГОСТ 6727-80				Всего	Изделия закладные. Арматура класса A-I ГОСТ 5781-82									Прокат марки ВСт3кп2 ГОСТ 380-71*		Всего	Общий расход, кг
ф3	ф4	ф5	Итого		ф8	ф10	ф12	ф14	ф16	ф18	ф20	ф22	Итого	б8	Итого		
—	0,4	0,9	1,3	2,5	0,3	—	—	—	—	—	—	—	0,3	—	—	0,3	2,8
—	0,3	—	0,3	2,4	0,3	—	—	—	—	—	—	—	0,3	—	—	0,3	2,7
—	0,3	0,9	1,2	3,3	0,3	—	—	—	—	—	—	—	0,3	—	—	0,3	3,6
—	0,3	0,9	1,2	3,3	0,3	—	—	—	—	—	—	—	0,3	—	—	0,3	3,6
—	0,4	—	0,4	1,6	0,3	—	—	—	—	—	—	—	0,3	—	—	0,3	1,9
—	0,4	0,9	1,3	2,5	0,3	—	—	—	—	—	—	—	0,3	—	—	0,3	2,8
—	—	1,4	1,4	4,7	0,3	—	—	—	—	—	—	—	0,3	—	—	0,3	5,0
—	0,4	—	0,4	3,6	0,3	—	—	—	—	—	—	—	0,3	—	—	0,3	3,9
—	0,4	1,3	1,7	4,9	0,3	—	—	—	—	—	—	—	0,3	—	—	0,3	5,2

Инв. № подл. | Подпись и дата | Взам. инв. №

Марка элемента	Изделия арматурные													
	Арматура класса													
	A-III								A-I					
	ГОСТ 5781-82													
	ф6	ф8	ф10	ф12	ф14	ф16	ф18	Итого	ф6	ф8	ф10	ф12	Итого	
П7д-5	—	—	4,9	—	—	—	—	4,9	—	—	—	—	—	
П7д-5а	—	—	4,9	—	—	—	—	4,9	—	—	—	—	—	
П7д-5б	—	—	4,9	—	—	—	—	4,9	—	—	—	—	—	
П8д-8	—	3,2	—	—	—	—	—	3,2	—	—	—	—	—	
П8д-8а	—	3,2	—	—	—	—	—	3,2	—	—	—	—	—	
П8д-11	—	—	4,9	—	—	—	—	4,9	—	—	—	—	—	
П8д-11а	—	—	4,9	—	—	—	—	4,9	—	—	—	—	—	
П9д-15	—	—	4,9	—	—	—	—	4,9	—	—	—	—	—	
П9д-15а	—	—	4,9	—	—	—	—	4,9	—	—	—	—	—	

Продолжение

Изделия арматурные					Изделия закладные												Общий расход, кг
Арматура класса					Арматура класса								прокат марки		Всего		
Вр-I					A-I								ВСт3кп2 ГОСТ 380-71*				
ГОСТ 6727-80					ГОСТ 5781-82												
ф3	ф4	ф5	Итого		ф8	ф10	ф12	ф14	ф16	ф18	ф20	ф22	Итого	б8	Итого		
—	—	0,7	0,7	5,6	0,3	—	—	—	—	—	—	—	0,3	—	—	0,3	5,9
—	—	2,0	2,0	6,9	0,3	—	—	—	—	—	—	—	0,3	—	—	0,3	7,2
—	—	2,0	2,0	6,9	0,3	—	—	—	—	—	—	—	0,3	—	—	0,3	7,2
—	0,4	—	0,4	3,6	0,3	—	—	—	—	—	—	—	0,3	—	—	0,3	3,9
—	0,4	1,3	1,7	4,9	0,3	—	—	—	—	—	—	—	0,3	—	—	0,3	5,2
—	—	0,7	0,7	5,6	0,3	—	—	—	—	—	—	—	0,3	—	—	0,3	5,9
—	—	2,0	2,0	6,9	0,3	—	—	—	—	—	—	—	0,3	—	—	0,3	7,2
—	0,4	—	0,4	5,3	0,3	—	—	—	—	—	—	—	0,3	—	—	0,3	5,6
—	0,4	1,3	1,7	6,6	0,3	—	—	—	—	—	—	—	0,4	—	—	0,3	6,9

Марка элемента	Изделия арматурные. Арматура класса A-III ГОСТ 5781-82								Изделия арматурные. Арматура класса A-I ГОСТ 5781-82					
	ф6	ф8	ф10	ф12	ф14	ф16	ф18	Итого	ф6	ф8	ф10	ф12	Итого	
П9д-15б	—	—	4,9	—	—	—	—	4,9	—	—	—	—	—	
П10д-3	—	4,0	—	—	—	—	—	4,0	—	—	—	—	—	
П10д-3а	—	4,0	—	—	—	—	—	4,0	—	—	—	—	—	
П10д-5	—	—	—	9,1	—	—	—	9,1	—	—	—	—	—	
П10д-5а	—	—	—	9,1	—	—	—	9,1	—	—	—	—	—	
П10д-5б	—	—	—	9,1	—	—	—	9,1	—	—	—	—	—	
П11д-8	—	—	6,3	—	—	—	—	6,3	—	—	—	—	—	
П11д-8а	—	—	6,3	—	—	—	—	6,3	—	—	—	—	—	
П12д-12	—	—	6,3	—	—	—	—	6,3	—	—	—	—	—	

продолжение

Изделия арматурные. Арматура класса Вр-I ГОСТ 6727-80				Всего	Изделия закладные. Арматура класса A-I ГОСТ 5781-82									Прокат марки ВСт.3кп2 ГОСТ 380-71*		Итого	Общий расход, кг
ф3	ф4	ф5	Итого		ф8	ф10	ф12	ф14	ф16	ф18	ф20	ф22	Итого	δ8	Итого		
—	—	2,0	2,0	6,9	0,3	—	—	—	—	—	—	—	0,3	—	—	0,3	7,2
—	0,5	—	0,5	4,5	0,3	—	—	—	—	—	—	—	0,3	—	—	0,3	4,8
—	0,5	1,6	2,1	6,1	0,3	—	—	—	—	—	—	—	0,3	—	—	0,3	6,4
—	—	0,8	0,8	9,9	0,3	—	—	—	—	—	—	—	0,3	—	—	0,3	10,2
—	—	2,4	2,4	11,5	0,3	—	—	—	—	—	—	—	0,3	—	—	0,3	11,8
—	—	2,4	2,4	11,5	0,3	—	—	—	—	—	—	—	0,3	—	—	0,3	11,8
—	—	0,8	0,8	7,1	0,3	—	—	—	—	—	—	—	0,3	—	—	0,3	7,4
—	—	2,4	2,4	8,7	0,3	—	—	—	—	—	—	—	0,8	—	—	0,3	9,0
—	—	0,8	0,8	7,1	—	0,5	—	—	—	—	—	—	0,5	—	—	0,5	7,6

Инв. № подл. | Подпись и дата | Взам. инв. №

Марка элемента	Изделия арматурные													
	Арматура класса													
	A-III								A-I					
	ГОСТ 5781-82													
	ф6	ф8	ф10	ф12	ф14	ф16	ф18	Итого	ф6	ф8	ф10	ф12	Итого	
П12д-12а	—	—	6,3	—	—	—	—	6,3	—	—	—	—	—	
П12д-15	—	—	—	9,1	—	—	—	9,1	—	—	—	—	—	
П12д-15а	—	—	—	9,1	—	—	—	9,1	—	—	—	—	—	
П13д-11б	—	—	—	9,1	—	—	—	9,1	—	—	—	—	—	
П14д-3	—	—	—	6,5	—	—	—	6,5	—	—	—	—	—	
П14д-3а	—	—	—	6,5	—	—	—	6,5	—	—	—	—	—	
П14д-3б	—	—	—	6,5	—	—	—	6,5	—	—	—	—	—	
П15д-5	—	—	7,9	—	—	—	—	7,9	—	—	—	—	—	
П15д-5а	—	—	7,9	—	—	—	—	7,9	—	—	—	—	—	

Продолжение

Изделия арматурные					Изделия закладные											
Арматура класса					Арматура класса								Прокат марки ВСт3кп2 ГОСТ 380-71**			
Bp-I					A-I											
ГОСТ 6727-80				Всего	ГОСТ 5781-82										Всего	Общий расход, кг
ф3	ф4	ф5	Итого		ф8	ф10	ф12	ф14	ф16	ф18	ф20	ф22	Итого	δ8	Итого	
—	—	2,4	2,4	8,7	—	0,5	—	—	—	—	—	—	0,5	—	—	0,5	9,2
—	—	0,8	0,8	9,9	—	0,5	—	—	—	—	—	—	0,5	—	—	0,5	10,4
—	—	2,4	2,4	11,5	—	0,5	—	—	—	—	—	—	0,5	—	—	0,5	12,0
—	—	2,4	2,4	11,5	—	0,5	—	—	—	—	—	—	0,5	—	—	0,5	12,0
—	0,6	—	0,6	7,1	—	0,5	—	—	—	—	—	—	0,5	—	—	0,5	7,6
—	0,6	1,9	2,5	9,0	—	0,5	—	—	—	—	—	—	0,5	—	—	0,5	9,5
—	0,6	1,9	2,5	9,0	—	0,5	—	—	—	—	—	—	0,5	—	—	0,5	9,5
—	—	1,0	1,0	8,9	—	0,5	—	—	—	—	—	—	0,5	—	—	0,5	9,4
—	—	2,9	2,9	10,8	—	0,5	—	—	—	—	—	—	0,5	—	—	0,5	11,3

Марка элемента	Изделия арматурные													
	Арматура класса													
	A-III								A-I					
	ГОСТ 5781-82													
	ф6	ф8	ф10	ф12	ф14	ф16	ф18	Итого	ф6	ф8	ф10	ф12	Итого	
П15g-8	—	—	—	11,3	—	—	—	11,3	—	—	—	—	—	
П15g-8а	—	—	—	11,3	—	—	—	11,3	—	—	—	—	—	
П15g-8б	—	—	—	11,3	—	—	—	11,3	—	—	—	—	—	
П16g-15	—	—	—	11,3	—	—	—	11,3	—	—	—	—	—	
П16g-15а	—	—	—	11,3	—	—	—	11,3	—	—	—	—	—	
П17g-3	—	—	—	7,6	—	—	—	7,6	—	—	—	—	—	
П17g-3а	—	—	—	7,6	—	—	—	7,6	—	—	—	—	—	
П17g-3б	—	—	—	7,6	—	—	—	7,6	—	—	—	—	—	
П18g-5	—	—	—	—	10,4	—	—	10,4	1,9	—	—	—	1,9	

продолженные

Изделия арматурные						Изделия закладные											
Арматура класса						Арматура класса								Прокат марки			
Вр-I						A-I								Вст3кп2			
ГОСТ 6727-80					Всего	ГОСТ 5781-82								ГОСТ 380-71*		Всего	Общий расход, кг
ф3	ф4	ф5	Итого			ф8	ф10	ф12	ф14	ф16	ф18	ф20	ф22	Итого	δ8	Итого		
—	—	1,0	1,0	12,3	—	0,5	—	—	—	—	—	—	0,5	—	—	0,5	12,8
—	—	2,9	2,9	14,2	—	0,5	—	—	—	—	—	—	0,5	—	—	0,5	14,7
—	—	2,9	2,9	14,2	—	0,5	—	—	—	—	—	—	0,5	—	—	0,5	14,7
—	—	1,0	1,0	12,3	—	0,5	—	—	—	—	—	—	0,5	—	—	0,5	12,8
—	—	2,9	2,9	14,2	—	0,5	—	—	—	—	—	—	0,5	—	—	0,5	14,7
—	0,8	—	0,8	8,4	—	0,5	—	—	—	—	—	—	0,5	—	—	0,5	8,9
—	0,8	2,4	3,2	10,8	—	0,5	—	—	—	—	—	—	0,5	—	—	0,5	11,3
—	0,8	2,4	3,2	10,8	—	0,5	—	—	—	—	—	—	0,5	—	—	0,5	11,3
—	—	—	—	12,3	—	0,5	—	—	—	—	—	—	0,5	—	—	0,5	12,8

Инв. № подл. | Подпись и дата | Взам. инв. №

Марка элемента	Изделия арматурные													
	Арматура класса													
	A-III								A-I					
	ГОСТ 5781-82													
	ф6	ф8	ф10	ф12	ф14	ф16	ф18	Итого	ф6	ф8	ф10	ф12	Итого	
П18g-5а	—	—	—	—	10,4	—	—	10,4	1,9	—	—	—	1,9	
П18g-8	—	—	—	13,3	—	—	—	13,3	1,9	—	—	—	1,9	
П18g-8а	—	—	—	13,3	—	—	—	13,3	1,9	—	—	—	1,9	
П18g-8б	—	—	—	13,3	—	—	—	13,3	1,9	—	—	—	1,9	
П19g-11	—	—	—	—	10,4	—	—	10,4	1,9	—	—	—	1,9	
П19g-11а	—	—	—	—	10,4	—	—	10,4	1,9	—	—	—	1,9	
П19g-15	—	—	—	13,3	—	—	—	13,3	1,9	—	—	—	1,9	
П19g-15а	—	—	—	13,3	—	—	—	13,3	1,9	—	—	—	1,9	
П20g-3	—	—	—	8,7	—	—	—	8,7	—	—	—	—	—	

Продолжение

Изделия арматурные					Изделия закладные											
Арматура класса					Арматура класса								Прокат марки			
Вр-I					A-I								Вст3кп2			
ГОСТ 6727-80					ГОСТ 5781-82								ГОСТ 380-71*			
ф3	ф4	ф5	Итого		ф8	ф10	ф12	ф14	ф16	ф18	ф20	ф22	Итого	б8	Итого	
—	—	—	—	12,3	—	0,5	—	—	—	—	—	—	0,5	—	—	0,5
—	—	—	—	15,2	—	0,5	—	—	—	—	—	—	0,5	—	—	0,5
—	—	2,4	2,4	17,6	—	0,5	—	—	—	—	—	—	0,5	—	—	0,5
—	—	2,4	2,4	17,6	—	0,5	—	—	—	—	—	—	0,5	—	—	0,5
—	—	—	—	12,3	—	—	0,8	—	—	—	—	—	0,8	—	—	0,8
—	—	2,4	2,4	14,7	—	—	0,8	—	—	—	—	—	0,8	—	—	0,8
—	—	—	—	15,2	—	—	0,8	—	—	—	—	—	0,8	—	—	0,8
—	—	2,4	2,4	17,6	—	—	0,8	—	—	—	—	—	0,8	—	—	0,8
—	—	1,3	1,3	10,0	—	0,5	—	—	—	—	—	—	0,5	—	—	0,5

Всего	Общий расход, кг
0,5	12,8
0,5	15,7
0,5	18,1
0,5	18,1
0,8	13,1
0,8	15,5
0,8	16,0
0,8	18,4
0,5	10,5

Марка элемента	Изделия арматурные												
	Арматура класса												
	А-III								А-I				
	ГОСТ 5781-82												
	ф6	ф8	ф10	ф12	ф14	ф16	ф18	Итого	ф6	ф8	ф10	ф12	Итого
П20д-3а	—	—	—	8,7	—	—	—	8,7	—	—	—	—	—
П20д-3б	—	—	—	8,7	—	—	—	8,7	—	—	—	—	—
П21д-5	—	—	—	15,2	—	—	—	15,2	2,0	—	—	—	2,0
П21д-5а	—	—	—	15,2	—	—	—	15,2	2,0	—	—	—	2,0
П21д-5б	—	—	—	15,2	—	—	—	15,2	2,0	—	—	—	2,0
П21д-8	—	—	—	—	20,7	—	—	20,7	2,0	—	—	—	2,0
П21д-8а	—	—	—	—	20,7	—	—	20,7	2,0	—	—	—	2,0
П22д-12	—	—	—	15,2	—	—	—	15,2	2,0	—	—	—	2,0
П22д-12а	—	—	—	15,2	—	—	—	15,2	2,0	—	—	—	2,0

продолжение

Изделия арматурные					Изделия закладные												Общий расход, кг
Арматура класса					Арматура класса								Прокат марки				
Вр-I				Всего	А-I								ВСт3кп2		Всего		
ГОСТ 6727-80					ГОСТ 5781-82								ГОСТ 380-71*				
ф3	ф4	ф5	Итого		ф8	ф10	ф12	ф14	ф16	ф18	ф20	ф22	Итого	б8	Итого		
—	—	4,0	4,0	12,7	—	0,5	—	—	—	—	—	—	0,5	—	—	0,5	13,2
—	—	4,0	4,0	12,7	—	0,5	—	—	—	—	—	—	0,5	—	—	0,5	13,2
—	—	—	—	17,2	—	—	0,8	—	—	—	—	—	0,8	—	—	0,8	18,0
—	—	2,7	2,7	19,9	—	—	0,8	—	—	—	—	—	0,8	—	—	0,8	20,7
—	—	2,7	2,7	19,9	—	—	0,8	—	—	—	—	—	0,8	—	—	0,8	20,7
—	—	—	—	22,7	—	—	0,8	—	—	—	—	—	0,8	—	—	0,8	23,5
—	—	2,7	2,7	25,4	—	—	0,8	—	—	—	—	—	0,8	—	—	0,8	26,2
—	—	—	—	17,2	—	—	—	1,4	—	—	—	—	1,4	—	—	1,4	18,6
—	—	2,7	2,7	19,9	—	—	—	1,4	—	—	—	—	1,4	—	—	1,4	21,3

Инв. № подл. | Подпись и дата | Взам. инв. №

Марка элемента	Изделия арматурные													
	Арматура класса													
	A-III								A-I					
	ГОСТ 5781-82													
	ф6	ф8	ф10	ф12	ф14	ф16	ф18	Итого	ф6	ф8	ф10	ф12	Итого	
П22д-15	—	—	—	—	20,7	—	—	20,7	2,0	—	—	—	2,0	
П22д-15а	—	—	—	—	20,7	—	—	20,7	2,0	—	—	—	2,0	
П23д-3	—	—	—	—	13,3	—	—	13,3	2,2	—	—	—	2,2	
П23д-3а	—	—	—	—	13,3	—	—	13,3	2,2	—	—	—	2,2	
П23д-3б					13,3			13,3	2,2				2,2	
П24д-5	—	—	—	—	—	17,4	—	17,4	2,2	—	—	—	2,2	
П24д-5а	—	—	—	—	—	17,4	—	17,4	2,2	—	—	—	2,2	
П24д-5б						17,4		17,4	2,2				2,2	
П24д-8	—	—	—	—	23,3	—	—	23,3	2,2	—	—	—	2,2	

продолжение

Изделия арматурные					Изделия закладные											Общий расход, кг
Арматура класса					Арматура класса								Прокат марки			
Bp-I					A-I								ВСт3кп2			
ГОСТ 6727-80					ГОСТ 5781-82								ГОСТ 380-71*			
ф3	ф4	ф5	Итого		ф8	ф10	ф12	ф14	ф16	ф18	ф20	ф22	Итого	δ8	Итого	
—	—	—	—	22,7	—	—	—	1,4	—	—	—	—	1,4	—	—	1,4	24,1
—	—	2,7	2,7	25,4	—	—	—	1,4	—	—	—	—	1,4	—	—	1,4	26,8
—	—	—	—	15,4	—	—	0,8	—	—	—	—	—	0,8	—	—	0,8	16,3
—	—	2,9	2,9	18,4	—	—	0,8	—	—	—	—	—	0,8	—	—	0,8	19,2
—	—	2,9	2,9	18,4	—	—	0,8	—	—	—	—	—	0,8	—	—	0,8	19,2
—	—	—	—	19,6	—	—	0,8	—	—	—	—	—	0,8	—	—	0,8	20,4
—	—	2,9	2,9	22,5	—	—	0,8	—	—	—	—	—	0,8	—	—	0,8	23,3
—	—	2,9	2,9	22,5	—	—	—	1,4	—	—	—	—	1,4	—	—	1,4	23,9
—	—	—	—	25,5	—	—	0,8	—	—	—	—	—	0,8	—	—	0,8	26,3

Марка элемента	Изделия арматурные												
	Арматура класса												
	A-III								A-I				
	ГОСТ 5781-82												
	ф6	ф8	ф10	ф12	ф14	ф16	ф18	Итого	ф6	ф8	ф10	ф12	Итого
П24g-8а	—	—	—	—	23,3	—	—	23,3	2,2	—	—	—	2,2
П25g-12	—	—	—	—	23,3	—	—	23,3	2,2	—	—	—	2,2
П25g-12а	—	—	—	—	23,3	—	—	23,3	2,2	—	—	—	2,2
П25g-15	—	—	—	—	—	30,5	—	30,5	—	3,9	—	—	3,9
П25g-15а	—	—	—	—	—	30,5	—	30,5	—	3,9	—	—	3,9
П26g-3	—	—	—	—	16,2	—	—	16,2	1,9	—	—	—	1,9
П26g-3а	—	—	—	—	16,2	—	—	16,2	1,9	—	—	—	1,9
П26g-3б	—	—	—	—	16,2	—	—	16,2	1,9	—	—	—	1,9
П26g-5	—	—	—	—	28,4	—	—	28,4	—	3,3	—	—	3,3

Продолжение

Изделия арматурные					Изделия закладные											
Арматура класса					Арматура класса								Прокат марки			
Вр-I					A-I								ВСт3кп2			
ГОСТ 6727-80					ГОСТ 5781-82								ГОСТ 380-71*			
ф3	ф4	ф5	Итого		ф8	ф10	ф12	ф14	ф16	ф18	ф20	ф22	Итого	δ8	Итого	Всего	Общий расход, кг
—	—	2,9	2,9	28,4	—	—	0,8	—	—	—	—	—	0,8	—	—	0,8	29,2
—	—	—	—	25,5	—	—	—	1,4	—	—	—	—	1,4	—	—	1,4	26,9
—	—	2,9	2,9	28,4	—	—	—	1,4	—	—	—	—	1,4	—	—	1,4	29,8
—	—	—	—	34,4	—	—	—	1,4	—	—	—	—	1,4	—	—	1,4	35,8
—	—	2,9	2,9	37,3	—	—	—	1,4	—	—	—	—	1,4	—	—	1,4	38,7
—	—	—	—	18,1	—	—	—	1,4	—	—	—	—	1,4	—	—	1,4	19,5
—	—	3,7	3,7	21,8	—	—	—	1,4	—	—	—	—	1,4	—	—	1,4	23,2
—	—	3,7	3,7	21,8	—	—	—	1,4	—	—	—	—	1,4	—	—	1,4	23,2
—	—	—	—	31,7	—	—	—	1,4	—	—	—	—	1,4	—	—	1,4	33,1

Инв. № подл. | Подпись и дата | Взам. инв. №

Марка элемента	Изделия арматурные												
	Арматура класса												
	A-III								A-I				
	ГОСТ 5781-82												
	ф6	ф8	ф10	ф12	ф14	ф16	ф18	Итого	ф6	ф8	ф10	ф12	Итого
П26д-5а	—	—	—	—	28,4	—	—	28,4	—	3,3	—	—	3,3
П27д-8	—	—	—	—	28,4	—	—	28,4	—	3,3	—	—	3,3
П27д-8а	—	—	—	—	28,4	—	—	28,4	—	3,3	—	—	3,3
П28д-12	—	—	—	—	—	37,1	—	37,1	—	—	5,2	—	5,2
П28д-12а	—	—	—	—	—	37,1	—	37,1	—	—	5,2	—	5,2
П28д-15	—	—	—	—	—	—	47,0	47,0	—	—	5,2	—	5,2
П28д-15а	—	—	—	—	—	—	47,0	47,0	—	—	5,2	—	5,2
ПТ-1	—	—	1,8	—	—	—	—	1,8	—	—	—	—	—
ПТ-2	—	—	2,4	—	—	—	—	2,4	—	—	—	—	—

Продолжение

Изделия арматурные					Изделия закладные											Общий расход, кг
Арматура класса					Арматура класса								Прокат марки			
Вр-I					A-I								Вст3кп2			
ГОСТ 6727-80				Всего	ГОСТ 5781-82								ГОСТ 380-71*		Всего	
ф3	ф4	ф5	Итого		ф8	ф10	ф12	ф14	ф16	ф18	ф20	ф22	Итого	δ8	Итого		
—	—	3,7	3,7	35,4	—	—	—	1,4	—	—	—	—	1,4	—	—	1,4	36,8
—	—	—	—	31,7	—	—	—	—	1,9	—	—	—	1,9	—	—	1,9	33,6
—	—	3,7	3,7	35,4	—	—	—	—	1,9	—	—	—	1,9	—	—	1,9	37,3
—	—	—	—	42,3	—	—	—	—	1,9	—	—	—	1,9	—	—	1,9	44,2
—	—	3,7	3,7	46,0	—	—	—	—	1,9	—	—	—	1,9	—	—	1,9	47,9
—	—	—	—	52,2	—	—	—	—	1,9	—	—	—	1,9	—	—	1,9	54,1
—	—	3,7	3,7	55,9	—	—	—	—	1,9	—	—	—	1,9	—	—	1,9	57,8
—	6,5	0,9	7,4	9,2	—	1,2	—	—	—	—	—	—	1,2	—	—	1,2	10,4
—	8,9	1,2	10,1	12,5	—	1,2	—	—	—	—	—	—	1,2	—	—	1,2	13,7

Марка элемента	Изделия арматурные													
	Арматура класса													
	A-III								A-I					
	ГОСТ 5781-82													
	ф6	ф8	ф10	ф12	ф14	ф16	ф18	Итого	ф6	ф8	ф10	ф12	Итого	
ПТ-3	—	—	3,0	—	—	—	—	3,0	—	—	—	—	—	
ПТ-4	—	—	—	3,4	2,3	—	—	5,7	—	—	—	—	—	
ПТ-5	—	—	—	4,4	3,0	—	—	7,4	—	—	—	—	—	
ПТ 1g	—	—	—	—	—	—	—	—	—	—	1,2	—	1,2	
ПТ 2g	—	—	—	—	—	—	—	—	—	—	1,6	—	1,6	
ПТ 3g	—	—	—	—	—	—	—	—	—	—	2,0	—	2,0	
ПТ 4g	—	—	—	—	—	—	—	—	—	—	2,4	—	2,4	
ПТ 5g	—	—	—	—	—	—	—	—	—	—	3,0	—	3,0	
ПП1	1,2	—	—	—	—	—	—	1,2	—	—	—	—	—	

Продолжение

Изделия арматурные					Изделия закладные											Общий расход, кг
Арматура класса					Арматура класса								Прокат марки		Всего	
Bp-I					A-I								ВСт3кп2			
ГОСТ 6727-80				Всего	ГОСТ 5781-82								ГОСТ 380-71*			
ф3	ф4	ф5	Итого		ф8	ф10	ф12	ф14	ф16	ф18	ф20	ф22	Итого	δ8	Итого		
—	11,3	1,5	12,8	15,8	—	—	3,4	—	—	—	—	—	3,4	—	—	3,4	19,2
—	18,8	1,8	14,6	20,3	—	—	3,4	—	—	—	—	—	3,4	—	—	3,4	23,7
—	16,6	2,1	18,7	26,1	—	—	3,4	—	—	—	—	—	3,4	—	—	3,4	29,5
—	1,7	0,6	2,3	3,5	1,2	—	—	—	—	—	—	—	1,2	—	—	1,2	4,7
—	2,2	0,8	3,0	4,6	1,2	—	—	—	—	—	—	—	1,2	—	—	1,2	5,8
—	2,7	1,0	3,7	5,7	1,2	—	—	—	—	—	—	—	1,2	—	—	1,2	6,9
—	3,2	1,2	4,4	6,8	1,2	—	—	—	—	—	—	—	1,2	—	—	1,2	8,0
—	4,0	1,6	5,6	8,6	1,2	—	—	—	—	—	—	—	1,2	—	—	1,2	9,8
—	0,2	—	0,2	1,4	0,6	—	—	—	—	—	—	—	0,6	—	—	0,6	2,0

Инв. № подл. | Подпись и дата | Взам. инв. №

Марка элемента	Изделия арматурные. Арматура класса A-III, ГОСТ 5781-82								Изделия арматурные. Арматура класса A-I, ГОСТ 5781-82				
	ф6	ф8	ф10	ф12	ф14	ф16	ф18	Итого	ф6	ф8	ф10	ф12	Итого
ПП2	1,4	—	—	—	—	—	—	1,4	—	—	—	—	—
ПП3	1,8	—	—	—	—	—	—	1,8	—	—	—	—	—
ПП4	2,4	—	—	—	—	—	—	2,4	—	—	—	—	—
ПП5	3,0	—	—	—	—	—	—	3,0	—	—	—	—	—
ПП6	3,6	—	—	—	—	—	—	3,6	—	—	—	—	—
ПП7	4,2	—	—	—	—	—	—	4,2	—	—	—	—	—
ПП8	4,8	—	—	—	—	—	—	4,8	—	—	—	—	—
ПП9	5,2	—	—	—	—	—	—	5,2	—	—	—	—	—
ПП10	6,4	—	—	—	—	—	—	6,4	—	—	—	—	—

Продолжение

Изделия арматурные. Арматура класса Вр-I, ГОСТ 6727-7-80				Всего	Изделия закладные. Арматура класса A-I, ГОСТ 5781-82									Прокат марки ВСт3кп2, ГОСТ 380-71*		Всего	Общий расход, кг
ф3	ф4	ф5	Итого		ф8	ф10	ф12	ф14	ф16	ф18	ф20	ф22	Итого	δ8	Итого		
—	0,2	—	0,2	1,6	0,6	—	—	—	—	—	—	—	0,6	—	—	0,6	2,2
—	0,2	—	0,2	2,0	0,6	—	—	—	—	—	—	—	0,6	—	—	0,6	2,6
—	0,6	—	0,6	3,0	0,6	—	—	—	—	—	—	—	0,6	—	—	0,6	3,6
—	0,6	—	0,6	3,6	0,6	—	—	—	—	—	—	—	0,6	—	—	0,6	4,2
—	0,8	—	0,8	4,4	0,6	—	—	—	—	—	—	—	0,6	—	—	0,6	5,0
—	0,8	—	0,8	5,0	0,6	—	—	—	—	—	—	—	0,6	—	—	0,6	5,6
—	1,0	—	1,0	5,8	0,6	—	—	—	—	—	—	—	0,6	—	—	0,6	6,4
—	1,2	—	1,2	6,4	0,6	—	—	—	—	—	—	—	0,6	—	—	0,6	7,0
—	1,4	—	1,4	7,8	0,6	—	—	—	—	—	—	—	0,6	—	—	0,6	8,4

Марка элемента	Изделия арматурные												
	Арматура класса												
	A-III								A-I				
	ГОСТ 5781-82												
	ф6	ф8	ф10	ф12	ф14	ф16	ф18	Итого	ф6	ф8	ф10	ф12	Итого
ОП-1	—	—	—	—	—	—	—	—	—	—	—	—	—
ОП-2	—	—	—	—	—	—	—	—	—	—	—	—	—
ОП-3	—	—	—	—	—	—	—	—	—	—	—	—	—
ОП-4	—	—	—	—	—	—	—	—	—	—	—	—	—
ОП-5	—	—	—	—	—	—	—	—	1,6	—	—	—	1,6
ОП-6	—	—	—	—	—	—	—	—	—	—	6,2	—	6,2
ОП-7	—	—	—	—	—	—	—	—	—	—	—	11,8	11,8
ОП-8	—	—	—	—	—	—	—	—	—	—	—	16,4	16,4
ОП-9	—	—	—	—	—	—	—	—	—	—	—	28,2	28,2

продолжение

Изделия арматурные					Изделия закладные											Общий расход, кг
Арматура класса				Всего	Арматура класса								Прокат марки		Всего	
Вр-I					A-I					A-III			Вст3кп2			
ГОСТ 6727-80					ГОСТ 5781-82								ГОСТ 380-71*			
ф3	ф4	ф5	Итого		ф8	ф10	ф12	ф14	ф16	Итого	ф8	ф10	Итого	б8	Итого		
—	—	—	—	—	—	—	—	—	—	—	0,1	—	0,1	0,6	0,6	0,7	0,7
—	—	—	—	—	—	—	—	—	—	—	0,1	—	0,1	0,6	0,6	0,7	0,7
—	—	0,4	0,4	0,4	—	—	—	—	—	—	0,1	—	0,1	1,3	1,3	1,4	1,8
—	—	0,7	0,7	0,7	—	—	—	—	—	—	0,2	—	0,2	1,8	1,8	2,0	2,7
—	—	—	—	1,6	0,6	—	—	—	—	0,6	0,2	—	0,2	2,8	2,8	3,6	5,2
—	—	—	—	6,2	0,6	—	—	—	—	0,6	0,2	—	0,2	2,8	2,8	3,6	9,8
—	—	—	—	11,8	0,6	—	—	—	—	0,6	0,3	—	0,3	5,7	5,7	6,6	18,4
						1,2	—	—	—	1,2	0,8	—	0,8	7,5	7,5	9,5	25,9
—	—	—	—	28,2	—	1,2	—	—	—	1,2	0,8	—	0,8	7,5	7,5	9,5	37,7

gost.e-ecolog.ru

Инв.№подл. | Подпись и дата | Взам. инв.№