ТИПОВОЙ ПРОЕКТ
291-3-47 с.88

БАССЕЙН
В ЛЕГКИХ МЕТАЛЛИЧЕСКИХ КОНСТРУКЦИЯХ
С ВАННОЙ 25 х 11 м /ФОБ/

АЛЬБОМ II
ЧАСТЬ 2 стр. 43-91
КОНСТРУКЦИИ МЕТАЛЛИЧЕСКИЕ

23303-05

АС-2 – Конструкции алюминиевые стр. 43-59
АС-3 – Конструкции перегородок и подвесных потолков стр. 60-80
АС-3 – Вариант планировочного решения раздевальных с увеличенным количеством кабин для переодевания стр. 81-84
АС-4 – Конструкции алюминиевых перегородок стр. 85-91

gost.e-ecolog.ru

291-3-47с.88 Альбом II (ч.II)

Ведомость рабочих чертежей основного комплекта

Лист	Наименование	Примечание
1	Общие данные (начало)	
2	Общие данные (окончание)	
3	Техническая спецификация металла (начало)	
4	Техническая спецификация металла (продолжение)	
5	Техническая спецификация металла (продолжение)	
6	Техническая спецификация металла (окончание)	
7	Схема расположения окон между осями 1-8	
8	Схема расположения окон между осями 1-8	
	Сеч. 2-2; 3-3; 4-4; 5-5; 6-6; 7-7	
9	Спецификация к схеме расположения окон между	
	осями 1-8	
10	Схема расположения окон между осями 8-1	
11	Спецификация к схеме расположения	
	окон между осями 8-1	
12	Схема расположения окон между	
	осями А-А и Д-А	
13	Спецификация к схеме расположения окон	
	между осями А-Д и Д-А	
14	Схема расположения тамбура Т-1	
15	Схема расположения тамбура Т-2	
	Разрезы 1-1; 2-2; 3-3	
16	Схема расположения тамбура Т2	
	Разрезы 4-4; 5-5; 6-6; 7-7	
17	Спецификация к схеме расположения тамбура Т2	

Ведомость спецификаций

Лист	Наименование	Примечание
9	Спецификация к схеме расположения	
	окон между осями 1...8	
11	Спецификация к схеме расположения	
	окон между осями 8...1	
13	Спецификация к схеме расположения	
	окон между осями А-Д и Д-А	
14	Спецификация к схеме расположения	
	тамбура Т-1	
17	Спецификация к схеме расположения	
	тамбура Т-2	

Ведомость ссылочных и прилагаемых документов

Обозначение	Наименование	Примечание
Серия 1.236.4-7/84	Витрины и тамбуры из алюминиевых сплавов для общественных зданий	
ГОСТ 25116-82	Витражи и витрины	
ГОСТ 24584-81	Двери	
ТУ36-2720-85	Тамбурные блоки	
Серия 1.236.4-8/85 ГОСТ 25062-81	Окна и балконные двери из алюминиевых сплавов для общественных зданий	
Шифр 835 КМ „ЦНИИпроектлегконструкция"	Ограждающие конструкции зданий физкультурно-оздоровительных комплексов. Узлы крепления и нетиповые конструкции окон и тамбуров	

Общие указания

1. Введение

1.1. Номенклатура алюминиевых конструкций включает:
окна;
тамбуры.

1.2. Проект разработан с учетом максимального применения типовых окон, тамбуров и дверей по номенклатуре Воронежского ЗСАК им. Ф.Б. Якубовского на 1985-1990 гг.

1.3. В проекте представлены схемы расположения окон и тамбуров, техническая характеристика и общие указания.
Узлы крепления окон и тамбуров в проемах, нетиповые конструкции окон и тамбуров даны в проекте шифр 835 км.

Проект разработан в соответствии с действующими нормами и правилами
Гл. инженер проекта Г.Я. Коренцвит

1.4. Новые конструктивные решения касаются нетиповых окон, тамбуров и элементов примыкания, имеющих ограниченное применение (в тех случаях, где применение типовых конструкций не представляется возможным), их конструкция разработана на основе применения профилей, освоенных Воронежским ЗСАК им. Ф.Б. Якубовского.

1.5. В соответствии с заданием ограждающие конструкции расчитаны на применение их в I-V ветровых районах страны с расчетной зимней температурой -30°С...-40°С и температурой воздуха в помещении +20-25°С при влажности в помещени 55-65%

2. Типы и размеры

2.1. Окна

2.1.1. Для заполнения оконных проемов применены окна с тройным остеклением в раздельном переплете.

2.1.2. Для остекления наружного переплета применен стеклопакет, для внутреннего - листовое стекло.

2.1.3. Наружный и внутренний переплеты выполнены из комбинированных профилей с разрывом мостика холода.

2.1.4. Все наружные переплеты выполнены глухими, за исключением 18-ти окон, предназначенных для проветривания и расположенных в нижнем ряду набранных из окон треугольных витражей на фасадах здания и стехах главного тамбура.

2.1.5. Внутренние переплеты выполнены как глухими, так и створными. Створки внутренних переплетов предназначены только для протирки остекления.

2.1.6. Для ограждения тамбуров применены витражи двойные расставленые.

2.1.7. Проектом предусмотрено применение в основном типовых окон (ОАК 15-12Н, ОАК 15-12Р и ОАК 06-12Н по ГОСТ 25062-81). Исключения составляют окна нетрадиционной формы окна, предназначенные для проветривания

2.2. Тамбуры

2.2.1. В здании предусмотрена установка трех тамбуров - одного со стороны главного фасада, двух других - в стене заднего фасада.

2.2.2. Главный тамбур имеет высоту 3,3м и оснащен типовыми дверями ДА021-15ВН.

2.2.3 Тамбуры заднего фасада имеют высоту 2,1м и оснащены типовой дверью ДА021-15ВН. В боковых стеных обоих тамбуров установлены жалюзийные решетки треугольной формы, относящиеся к системе вентиляции здания.

3. Монтаж.

3.1. Монтаж конструкций окон и тамбуров должен производиться по проекту шифр 835 км „Узлы крепления окон и тамбуров. нетиповые конструкции окон тамбуров."

© СФ ЦИТП Госстрой СССР, 1988 г

Согласовано

Согласовано

Инв. № подл. | Подпись и дата | Взам. инв. №

Гл. арх. пр. | Гл. инж. пр. | Инст. | Маврин

Привязан:

Инв. №

ТП 291-3-47с.88 АС2

Зав. отд.	Хайцер		Бассейн в легких металлических конструкциях с ванной 25х11м (ФОБ)	Стадия	Лист	Листов
Н. контр.	Чиркова			РП	1	17
Гл. конст.	Новикова					
Зав. сект.	Матвеева		Общие данные (начало)	ЦНИИпроектлегконструкция		
Вед. кон.	Особливец					
Констр.	Филатова					

Копировал

Формат А2

291-3-47с.88 Альбом II (ч.II)

Ведомость материалов

№ Стр.	Наименование материала и единица измерений	Код: Материал	Код: Ед. изм.	Количество: Тип.	Количество: Инд.	Количество: Всего
1	Стекло S=4мм ГОСТ 111-78		кг			
	1000 × 1300 мм			676,0		676,0
	1090 × 1390 мм			515,13		515,13
	1090 × 490 мм			10,68		10,68
2	Стекло S=6,5мм ГОСТ 7380-77		кг			
	460 × 1860 мм				55,44	55,44
	523 × 926 мм				111,16	111,16
	550 × 820 мм				22,40	22,40
	550 × 1080 мм				38,52	38,52
	550 × 1150 мм				41,00	41,00
	700 × 1950 мм				177,44	177,44
	800 × 1100 мм				28,44	28,44
	800 × 1950 мм				100,88	100,88
	820 × 950 мм				25,24	25,24
	820 × 1300 мм				34,60	34,60
	950 × 1950 мм				30,00	30,00
	1080 × 950 мм				33,20	33,20
	1080 × 1300 мм				45,32	45,32
	1100 × 1400 мм				25,20	25,20
	1100 × 1500 мм				26,70	26,70
	1100 × 1550 мм				55,20	55,20
	1150 × 950 мм				35,40	35,40
	1150 × 1300 мм				48,40	48,40
	1150 × 2450 мм				91,20	91,20
	1450 × 1150 мм				54,20	54,20
	1850 × 1950 мм				116,80	116,80
	1950 × 1500 мм				47,40	47,40
	1950 × 1550 мм				47,40	47,40
3	Стекло S=4мм ГОСТ 111-78, трапециевидное		кг			
	1080 × 420 × 910 мм				45,60	45,60
	1080 × 800 × 1290 мм				67,80	67,80
	1080 × 920 × 1410 мм				75,60	75,60
	1080 × 1350 × 1840 мм				103,80	103,80
	1080 × 1420 × 1910 мм				108,00	108,00
4	Стеклопакет S=23мм ГОСТ 24866-81		кг			
	950 × 1250 мм			428,40		428,40
	1090 × 490 мм			21,20		21,20
	1090 × 1390 мм			2060,40		2060,40
5	Стеклопакет S=28мм из стекла S=5мм		кг			
	ГОСТ 24866-81					
	650 × 1100 мм				35,75	35,75
	650 × 1950 мм				63,36	63,36
	1100 × 1450 мм				279,125	279,125
	1450 × 1950 мм				424,08	424,08
6	Стеклопакет трапециевидный					
	S=23мм технические требова-					
	ния по ГОСТ 24866-81		кг			
	1030 × 435 × 900 мм				82,80	82,80
	1080 × 800 × 1290 мм				135,60	135,60
	1030 × 935 × 1400 мм				144,00	144,00
	1030 × 1315 × 1780 мм				191,40	191,40
	1030 × 1435 × 1900 мм				206,40	206,40

№ Стр.	Наименование материала и единица измерений	Код: Материал	Код: Ед. изм.	Количество: Тип	Количество: Инд.	Количество: Всего
7	Резина НО68-1 ТУ38 1051082-86		кг			
	ПР-45д			4,14		4,14
	ПР-72			94,88		94,88
	Пластина резиновая I ТМКЩ-6					
	ТУ38 1051082-86					
	60 × 2 × 100 мм		кг	8,81		8,81
9	Прокладка резиновая порис-					
	тая ПРП-40, К-60.300 ГОСТ 19177-81		кг	1,40		1,40
10	Полиэтилен					
	низкого давления марки 204-15					
	сорт 1 ГОСТ 16338-85		кг			
	ПР-33а			172,38		172,38
	Прокладки опорные, фиксирующие			11,00		11,00
11	Герметик 51-УТ-37 ТУ38.105507-81			25,30		25,30
12	Лента тиоколовая ТУ38-105.74-84		кг	1,20		1,20
13	Минеральная вата ГОСТ 4640-84		м³	3,22		3,22
14	Пиломатериалы хвойных					
	пород ГОСТ 8486-86		кг	20,00		20,00
15	Фанера клееная ГОСТ 3916-69		кг	2,64		2,64
16	Фанера бакелизированная					
	ФБС S=10мм ГОСТ 11539-83		м²	0,4		0,4

Крепежные изделия

Наименование	Кол.	Масса, кг	Примечание
Болт М6-8g × 20.58.019		3,26	ГОСТ 7798-70
Болт М6-8g × 50.58.019		4,78	ГОСТ 7798-70
Болт М8-8g × 55.58.019		1,10	ГОСТ 7798-70
Болт М8-8g × 65.58.019		1,30	ГОСТ 7798-70
Болт М8-8g × 70.58.019		1,50	ГОСТ 7798-70
Винт 5 × 1,5 × 10.01.019		0,60	ГОСТ 10619-80
Винт 5 × 1,5 × 10.01.019		1,73	ГОСТ 10621-80
Винт 5 × 1,5 × 12.01.019		1,73	ГОСТ 10621-80
Винт 6 × 50.01.019		1,00	ГОСТ 10621-80
Винт В.М5-6g × 8.58.019		0,41	ГОСТ 17473-80
Винт В.М5-6g × 12.58.019		8,36	ГОСТ 17473-80
Винт В.М5-6g × 14.58.019		1,87	ГОСТ 17473-80
Винт В.М5-6g × 22.58.019		1,74	ГОСТ 17473-80
Винт В.М6-6g × 8.58.019		2,02	ГОСТ 17473-80
Винт В.М6-6g × 55.58.019		0,60	ГОСТ 17473-80
Винт В.М8-6g × 20.58.019		0,80	ГОСТ 17473-80

Наименование	Кол.	Масса, кг	Примечание
Винт В М8-6g × 30.58.019		1,10	ГОСТ 17473-80
Винт В2М4-6g × 8.58.0112		0,11	ГОСТ 17473-80
Винт В М5-6g × 12.58.019		0,14	ГОСТ 17475-80
Винт В2 М4-6g × 6.59.0112		0,11	ГОСТ 17475-80
Винт В6 × 25		19,44	ТУ36-2142-78
Винт II 4 × 12.58.019		1,20	ТУ36-2155-78
Винт I 4 × 20.58.019		3,20	ТУ36-2155-78
Винт I 5 × 10.58.019		0,30	ТУ36-2155-78
Винт I 5 × 12.58.019		2,88	ТУ36-2155-78
Винт I 5 × 30.58.019		1,15	ТУ36-2155-78
Винт I 6 × 12.58.019		0,90	ТУ36-2155-78
Винт II 6 × 14.58.019		0,60	ТУ36-2155-78
Винт I 6 × 30.58.019		0,60	ТУ36-2155-78
Гайка М5-6Н.5.019		0,07	ГОСТ 5915-70
Гайка М6-7Н.4.019		3,40	ГОСТ 5915-70
Гайка М8-7Н.4.019		1,10	ГОСТ 5915-70
Шайба 4.01.08кп.0112		0,04	ГОСТ 11371-78
Шайба 6.01.08кп.019		0,63	ГОСТ 11371-78
Шайба 8.01.08кп.019		0,40	ГОСТ 11371-78
Шайба 5.65г.019		0,11	ГОСТ 11648-75
Шайба 6.65Г.019		0,10	ГОСТ 6402-70
Штифт 3т, 6×10		0,04	ГОСТ 3128-70
Шуруп 1-3×10		0,11	ГОСТ 1144-80
Заклепка комбини-			
рованная 3К-12-4,5		6,9	ТУ36-2088-85

Согласовано

Согласовано

Гл. арх. пр. | Гунст | Гл. инж. пр. | Маврин

Взам. инв. №

Подпись и дата

Инв. № подл.

Привязан

Инв. №

Зав. отд.	Хайцер	
Н. контр.	Чиркова	
Гл. конст.	Новикова	
Зав. сект.	Матвеева	
Вед. кон.	Особливец	
Констр.	Линчук	

ТП 291-3-47с 88 АС2

Бассейн в легких металлических конструкциях с ванной 25×11 м (ФОБ)

Общие данные (окончание)

Стадия	Лист	Листов
РП	2	

ЦНИИпроектлегконструкция

Копировал Тарасова

Формат А2

23303-05

Вид профиля и ГОСТ, ТУ	Марка металла и ГОСТ	Обозначение и размер профиля	№ п.п.	Код: Марка металла	Код: Вид профиля	Код: Размер профиля	Кол., штук	Длина мм	Масса металла по элементам конструкции, мм: Окна (Код элемента конструкции)	Масса металла по элементам конструкции, мм: Тамбуры	Общая масса, т	Масса потребности в металле по кварталам (заполняется изготовителем), т: I	II	III	IV	Заполняется ВЦ
1	2	3	4	5	6	7	8	9								
Окна алюминиевые ГОСТ 25062-81																
ОАК 06-12Н			1						0,018		0,018					
ОАК 06-12Н(о)			2						0,018		0,018					
ОАК 15-12Н			3						0,881		0,881					
ОАК 15-12Н(о)			4						0,441		0,441					
ОАК 15-12Р(о)			5						0,809		0,809					
	Итого:		6						2,167		2,167					
Двери ГОСТ 24584-81																
ДАО 21-15ВН			7							0,280	0,280					
Ригели ГОСТ 25116-82																
РВОН 06			8							0,014	0,014					
РВОН 07,5			9							0,034	0,034					
РСОИ 10			10							0,012	0,012					
РСОИ 13,5			11							0,017	0,017					
РВОЕ 08,5			12							0,012	0,019					
РВОЕ 10			13							0,008	0,008					
РВОЕ 13,5			14							0,014	0,014					
РВОЕ 14,5			15							0,007	0,007					
РВОЕ 15,5			16							0,016	0,016					
РВОЕ 16			17							0,025	0,025					
РВОЕ 18			18							0,010	0,010					
РВОН 15			19							0,009	0,009					
Импост ИСТ01.00-01			20							0,010	0,010					
Створка СТВ 01,00-04			21							0,037	0,037					
	Итого:		22							0,513	0,513					
Профили алюминиевые прессованные ГОСТ 22233-83																
А-025			23						0,012		0,012					
А-026			24							0,005	0,005					
А-074			25							0,005	0,005					
А-086п			26						0,014		0,014					
А-089			27							0,060	0,060					

Согласовано

Согласовано: Гип Жуйкин; Инст. Жуйкин; Гл. арх. пр.; Гл. констр. пр.

Инв. № подл. | Подпись и дата | Взам. инв. №

291-3-47с.88 Альбом II (ч.II)

Привязан

Инв. №

Завед.	Хайцер		
Н. контр.	Чуркова		
Гл. конс.	Новикова		
Зав. сект.	Матвеева		
Вед. инж.	Особливец		
Контр.	Мишина		

ТП 291-3-47с.88 АС2

Бассейн в легких металлических конструкциях с ванной 25х11м ф06

Стадия: РП; Лист: 3; Листов:

Техническая спецификация металла (Начало)

ЦНИИпроектлегконструкция

Копировал Мод.

Формат А2

Вид профиля и ГОСТ, ТУ	Марка металла и ГОСТ	Обозначение и размер профиля	№ п.п.	Код			Кол., штук	Длина, мм	Масса металла по элементам конструкции, мм		Общая масса, т	Масса потребности в металле по кварталам (заполняется изготовителем,) т				Заполняется ВЦ
				Марка металла	Вид профиля	Размер профиля			Окна	Тамбуры		I	II	III	IV	
									Код элемента конструкции							
1	2	3	4	5	6	7	8	9								
А-099			28							0,022	0,022					
А-104			29							0,031	0,031					
А-016			30						0,009		0,009					
А-020			31						0,013		0,013					
А-230			32							0,011	0,011					
А-264			33						0,067		0,067					
А-268			34							0,020	0,020					
А-345И			35							0,135	0,135					
А-410			36							0,019	0,019					
А-417			37						0,042		0,042					
А-425			38							0,011	0,011					
А-454			39							0,009	0,009					
А-515			40						0,009		0,009					
А-532			41						0,063		0,063					
А-610			42						0,005		0,005					
А-677И			43							0,078	0,078					
А-777			44						0,025		0,025					
А-803И			45						0,003		0,003					
А-1041			46							0,016	0,016					
А-1045			47						0,303		0,303					
А-1057			48							0,012	0,012					
А-1058			49							0,073	0,073					
А-1105			50							0,008	0,008					
А-1106										0,078	0,078					
А-1107а										0,066	0,066					
А-1111										0,015	0,015					
А-1121										0,010	0,010					
А-1122										0,015	0,015					
А-1123										0,015	0,015					
А-1124										0,012	0,012					
А-1125										0,001	0,001					
А-1126										0,156	0,156					
А-1127										0,289	0,289					

Согласовано
Гл. арх. пр. Гунст
Гл. инж. пр. Мофрим
Инв. № подл. | Подпись и дата | Взам. инв. №

291-3-47с.88 Альбом II

ТП 291-3-47с 88 АС

Привязан	Зав. отд.	Хайцер	Бассейн в легких металлических конструкциях с ванной 25×11м ФОБ	Стадия: РП; Лист: 4; Листов:
	Н. контр.	Чуркова		
	Гл. кон.	Новикова		
	Зав. сект.	Матвеева	Техническая спецификация металла (продолжение)	ЦНИИпроектлегконструкция
	Вед. кон.	Особливец		
Инв. №	Констр.	Мухина		

Копировал Терасова

Формат А2

Вид профиля и гост, ту	Марка металла и гост	Обозначение и размер профиля	№ п.п.	Код: Марка металла	Код: Вид профиля	Код: Размер профиля	Кол. штук	Длина, мм	Масса металла разл. элементам конструкций мм: Окна (Код элемента конструкций)	Масса металла разл. элементам конструкций мм: Тамбуры	Общая масса, т	Масса потребности в металле по кварталам (заполняется изготовителем), т: I	II	III	IV	Заполняется ВЦ
1	2	3	4	5	6	7	8	9								
А-1187			61							0,001	0,001					
А-1188Н			62						0,0002		0,0002					
ПА-23			63						0,046		0,046					
ПА-57В			64						0,087		0,087					
ПА-1178			65						0,175		0,175					
ПА-100			66						0,059		0,059					
ПА-123			67						0,039		0,039					
ПА-151			68						0,029		0,029					
ПА-203г			69						0,375		0,375					
ПА-205			70						0,166		0,166					
ПА-480			71						0,078		0,078					
ПА-481			72						0,025		0,025					
ПА-1042			73						0,217		0,217					
ПА-1110			74						0,036		0,036					
ПА-1192			75						0,060		0,060					
ПА-1280			76						0,087		0,087					
ПА-1323			77						0,143		0,143					
ПА-1324			78						0,055		0,055					
ПА-1327			79						0,099		0,099					
ПА-1332			80							0,039	0,039					
ПА-1333			81							0,006	0,006					
ПА-1334			82							0,007	0,007					
ПА-1335			83							0,008	0,008					
Б-042			84							0,094	0,094					
Б-337			85							0,244	0,244					
Б-338			86							0,340	0,340					
В-041н			87							0,004	0,004					
В-042н			88							0,007	0,007					
	Итого:		89						2,341	1,921	4,262					
Листы из алюминия и алюминиевых сплавов ГОСТ 21631-76	АМг2 ГОСТ 4784-74	S=1мм	90						0,091	0,028	0,119					
		S=2мм	91						0,002		0,002					
	Итого:		92						0,093	0,028	0,121					
Сплавы алюминиевые литейные ГОСТ 2685-75	АЛ-9		93						0,038		0,038					

Согласовано

Инв. № подл. | Подпись и дата | Взам. инв. №

Согласовано: Гл. спец. по... | Гл. инж. пр... | Гл. инж. ... | Гл. ...

291-3-47с.88 Альбом II (ч.II)

Привязан

Инв. №

Зав.отд	Хайцер		
Н. контр.	Чуркова		
Гл. констр.	Новикова		
Зав.сект.	Матвеева		
Вед.инж.	Особинец		
Констр.	Мишина		

Копировал: Мурзова

ТП 291-3-47с.88 АС2

Бассейн в легких металлических конструкциях с ванной 25х11м. Фаб

Техническая спецификация металла (продолжение)

Стадия	Лист	Листов
Р	5	

ЦНИИпроектлегконструкция

Формат А2

Вид профиля и ГОСТ, ТУ	Марка металла ГОСТ	Обозначение и размер профиля	№ п.п.	Код: Марка металла	Код: Вид профиля	Код: Размер профиля	Кол, штук	Длина, мм	Масса металла по элементам конструкции, т: Окна (Код элемента конструкций)	Масса металла по элементам конструкции, т: Тамбуры (Код элемента конструкций)	Общая масса, т	Масса потребности в металле по кварталам (заполняется изготовителем), т: I	II	III	IV	Заполняется ВЦ
1	2	3	4	5	6	7	8	9								
Прокат листовой горячекатанный по ГОСТ 19903-74	БСт 3кп ГОСТ 14637-79		94						0,230		0,230					
Полоса стальная горячекатанная ГОСТ 103-76	Ст 3кп ГОСТ 6422-76		95						0,006		0,006					
Сталь горячекатанная швеллеры ГОСТ 8240-72	ВСт 3кп2 ГОСТ 380-71	[16	96						0,856		0,856					
Сталь прокатная угловая неравнополочная ГОСТ 8510-72	ВСт 3кп2 ГОСТ 380-71	L 45x28x4	97						0,014		0,014					
		L 80x50x6	98						0,341		0,341					
		L 140x90x8	99						0,152		0,152					
	Итого:		100						0,507		0,507					
Круг 6-4 ГОСТ 7417-75	Ст 20 ГОСТ 1051-73		101						0,0001		0,0001					
Круг 8-5 ГОСТ 7417-75	Ст 20 ГОСТ 1051-73		102						0,002		0,002					
	Итого:		103						0,0021		0,0021					
Круг 8-9 ГОСТ 2590-71	Ст 20 ГОСТ 1050-74		104						0,00007		0,00007					
Круг 8-12 ГОСТ 2590-71	Ст 20 ГОСТ 1050-74		105						0,00014		0,00014					
	Итого:		106						0,00021		0,00021					
Сталь листовая горячекатанная ГОСТ 19903-74	Ст 3кп2 ГОСТ 16523-70		107						0,0031		0,0031					
ОЦ Б-ПН-40 ГОСТ 19904-74	Ст 3кп ГОСТ 14918-80	S=0,8мм	108						0,0001		0,0001					

291-3-47с.88 Альбом II (ч.II)

Согласовано

Согласовано

Гл. арх. пр. Гунат

Гл. инж. пр. Мовшин

Инв. № подл. | Подпись и дата | Взам. инв. №

ТП 291-3-47с.88 АС2

Привязан

Инв. №

Зав. отд.	Хайцер	
Н. Контр.	Чиркова	
Гл. Констр.	Новикова	
Зав. сек.	Матвеева	
Вед. Кон.	Особливец	
Констр.	Мишина	

Копировал:

Бассейн в легких металлических конструкциях с ванной 25x11м ф06

Техническая спецификация металла (Окончание)

Стадия	Лист	Листов
РП	6	

ЦНИИпроектлегконструкция

формат А2

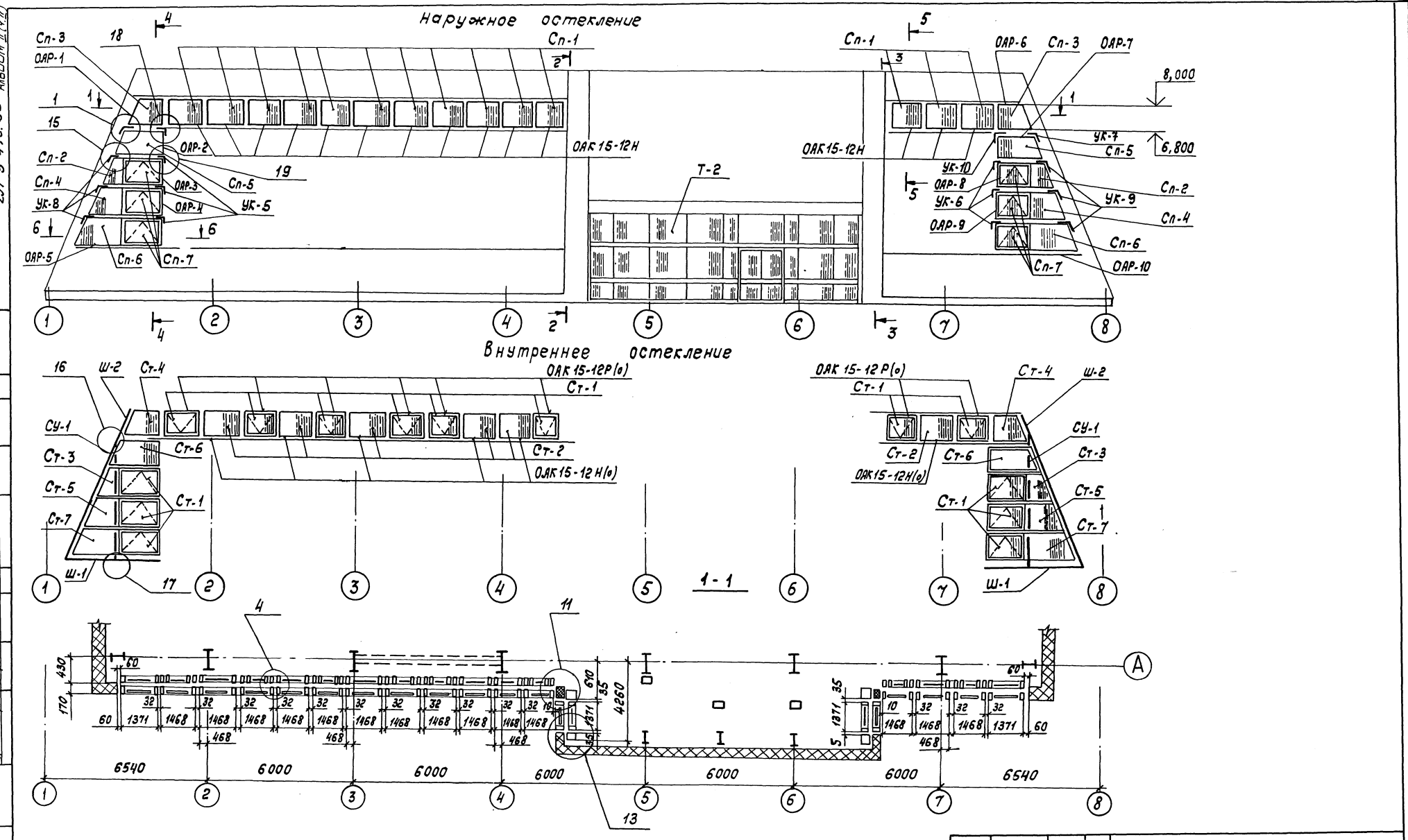

Привязан	Зав.отд.	Хайцер		ТП 291-3-47с.88		АС2
	Н.контр.	Чиркова		Бассейн в легких металлических конструкциях с ванной 25×11м ФОБ	Стадия	Лист	Листов
	Гл.констр.	Новикова			РП	7	
	Зав.сект.	Матвеева		Схема расположения окон между осями 1-8	ЦНИИпроектлегконструкция		
Инв. №	Вед.кон.	Особливец					
	Констр.	Филатова					

Копировал Тарасова

Формат А2

Согласовано

Согласовано

Гл. арх. пр. Гунст

Гл. инж. пр. Маврин

Инв. № подл. | Подпись и дата | Взам. инв. №

291-3-47с.88 Альбом II (4.II)

Наружное

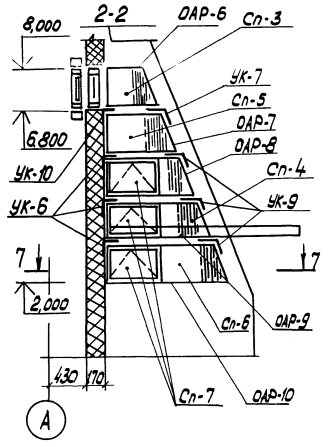

Остекление

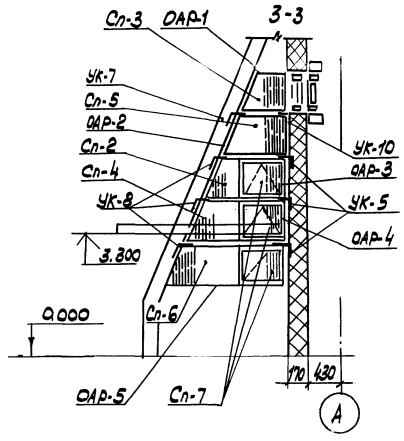

4-4

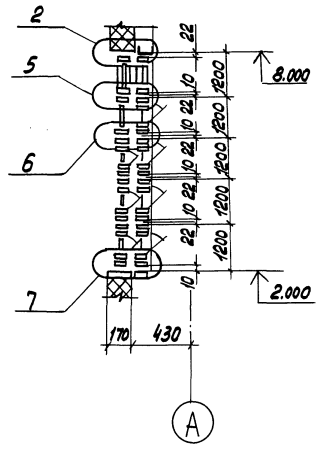

5-5

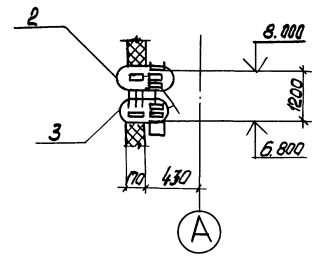

Внутреннее

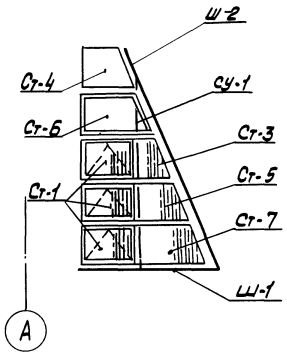

остекление

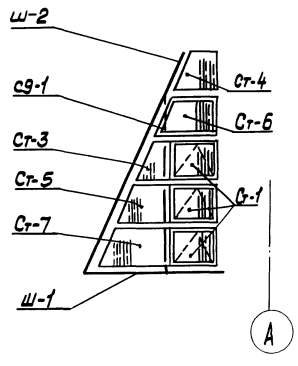

7-7

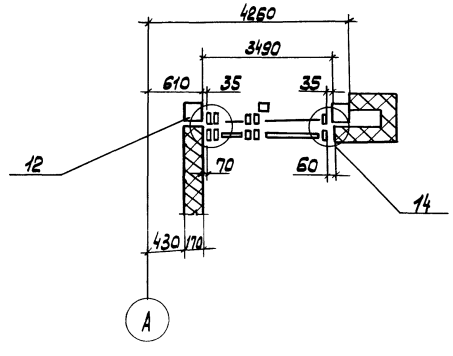

6-6

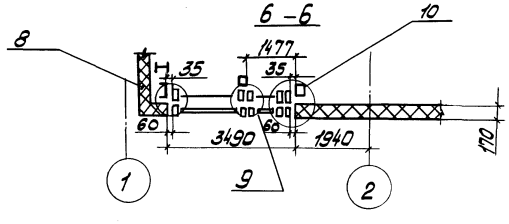

					ТП 291-3-47с.88		АС2
Привязан		Зав.отд.	Хайцер		Бассейн в легких металлических конструкциях с ванной 25х11м. ФОБ	Стадия	Лист	Листов
		Н. контр.	Чуркова			РП	8	
		Гл. констр.	Новикова		Схема расположения окон между осями 1-8. Сеч. 2-2, 3-4; 4-4; 5-5; 6-6; 7-7	Цниипроектлегконструкция		
		Зав.сек.	Матвеева					
		Вед.инж.	Особливец					
Инв.№		Констр.	Филатова					

Копировал Морозова

Формат А2

Согласовано

Согласовано

Инв.№подл. | Подпись и дата | Взам.инв.№ | Инв.№ дубл. | Подпись и дата

291-3-47с.88 Альбом II (ч.I)

Марка поз.	Обозначение	Наименование	Кол	Масса ед. кг	Примечан.
		Изделия алюминиевые			
1-2		Тамбур	1		
ОАК15-12Н	ГОСТ 25062-81	Окно неоткрываемое	14	12,96	
ОАК15-12Н(б)		Окно неоткрываемое	6	12,96	
ОАК15-12Р(б)		Окно распашное	8	23,70	
ОАР-1		Окно раздельное неоткрываемое	2	26,41	
ОАР-2		Окно раздельное неоткрываемое	2	31,62	
ОАР-3		Окно раздельное распашное	2	61,02	
ОАР-4		Окно раздельное распашное	2	66,82	
ОАР-5		Окно раздельное распашное	2	72,56	
ОАР-6		Окно раздельное неоткрываемое	2	26,41	
ОАР-7		Окно раздельное неоткрываемое	2	31,62	
ОАР-8		Окно раздельное распашное	2	61,02	
ОАР-9		Окно раздельное распашное	2	66,82	
ОАР-10		Окно раздельное распашное	2	72,56	
	ГОСТ 22233-83	Профили прессованные алюминиевые			
		А-025 ℓ=1200мм	2	0,46	См. шифр 835км
		ℓ=4800мм	4	1,84	
		А-264 ℓ=3000мм	16	1,53	
		ℓ=1800мм	4	0,92	
		ℓ=3500мм	4	1,79	
		А-777 ℓ=3000мм	16	0,53	
		ℓ=3500мм	4	0,62	
		А-1045 ℓ=3000мм	16	2,07	
		ПА-23 ℓ=3000мм	8	2,19	
		ПА-578 ℓ=50мм	880	0,087	
		ПА-100 ℓ=1170мм	28	0,43	
		ПА-151 ℓ=2000мм	4	1,28	
		ℓ=2500мм	4	1,6	
		ℓ=3000мм	4	1,92	
		ПА-1178 ℓ=1190мм	28	0,86	
		ℓ=1500мм	4	1,08	
		ℓ=2000мм	4	1,44	
		ℓ=2500мм	4	1,8	
		ℓ=3000мм	2	2,16	
		ПА-1323 ℓ=100мм	84	0,29	
		ПА-1324 ℓ=1500мм	4	1,45	
	ГОСТ 21631-76	Лист АМг2Н1			
Л-1		ℓ=3000мм	8	1,22	
		ℓ=4150мм	4	1,68	

Марка, поз.	Обозначение	Наименование	Кол.	Масса ед.кг	Примечание
Л-2		ℓ=3000мм	6	1,17	См. шифр 835км
		ℓ=3500мм	4	1,36	
		ℓ=1800мм	2	0,7	
Л-3		ℓ=1210мм	2	0,69	
Л-4		ℓ=1200мм	2	1,05	
Л-5		ℓ=3000мм	2	1,23	
		ℓ=1800мм	2	0,74	
		Элементы стальные			
Дк-1	Ст3кп ГОСТ 14637-79	Детали крепления			
		ℓ=100мм S=3мм	34	0,48	
Дк-3		Детали крепления			
		ℓ=100мм S=3мм	72	0,48	
Ш-1	ГОСТ 8240-72	Ригель Ł16 ℓ=3555мм	4	50,5	
Ш-2	ГОСТ 8240-72	Стойка Ł16 ℓ=6500мм	4	92,3	
СУ-1	ГОСТ 8510-86	Уголок L80х50х6 ℓ=4800мм	8	28,42	
	ГОСТ 8510-86	Уголки крепления			
		L 140х90х8			
Ук-7		ℓ=230мм	4	3,24	
Ук-8		ℓ=223мм	6	3,14	
Ук-9		ℓ=223мм	6	3,14	
Ук-10		ℓ=230мм	4	3,24	
Ук-5		ℓ=223мм	6	3,14	
Ук-6		ℓ=223мм	6	3,14	
	Ст3кп ГОСТ 6422-76	Полосы 38х68мм			
		ℓ=50мм	4	0,70	См. шифр 835км
		ℓ=100мм	4	1,40	
	Ст3кп ГОСТ 1463-79	Пластины 120х42х3мм	4	0,12	
		200х42х3мм	4	0,20	
		Материалы			
	ГОСТ 111-78	Стекло S=4мм			
Ст-1		1000х1300мм	20	13,00	
Ст-2		1090х1390мм	6	15,15	
	ГОСТ 111-78	Стекло трапециевидное S=4мм			
Ст-3		1080х420х910мм	4	7,6	
Ст-4		1080х800х1290мм	4	11,3	
Ст-5		1080х920х1410мм	4	12,6	
Ст-6		1080х1350х1840мм	4	17,3	
Ст-7		1080х1420х1910мм	4	18,0	
	ГОСТ 24866-81	Стеклопакеты S=23мм			
Сп-1		1090х1390мм	14	30,3	

Марка, поз.	Обозначение	Наименование	Кол.	Масса ед. кг.	Примечание
Сп-7		950х1250мм	12	23,8	
		Стеклопакет трапециевидный			ТУ6-19 ГОСТ 24866-81
		S=23мм			
Сп-2		1030х435х900мм	4	13,8	
Сп-3		1080х800х1290мм	4	22,6	
Сп-4		1030х985х1400мм	4	24,0	
Сп-5		1030х1315х1780мм	4	31,9	
Сп-6		1030х1435х1900мм	4	34,4	
	ГОСТ 4640-84	Минеральная вата	1м³		См. шифр 835км
	ГОСТ 8486-86	Пиломатериалы хвойных пород			
		22х150х100мм	72	0,034	
	ГОСТ 3916-69	Фанера клееная			
		5х100х100мм	28	0,025	
	ТУ38 105507-81	Герметик 51Ут-37		6,3	
	ТУ38 1051082-86	Пластина резиновая			
		Iтмкщ-б 60х100мм	200	0,015	
	ТУ38 1051082-86	Резиновый уплотнитель			
		Н068-1			
		пр-78 ℓ=240м		9,6	
		Крепежные изделия			
	ГОСТ 7798-70	Болт М6 8g х 20.58.019	156	0,006	
	ГОСТ 7798-70	Болт М6-8g х 50.58.019	186	0,013	
	ГОСТ 10619-80	Винт 5х10.01	48	0,0013	
	ГОСТ 5915-70	Гайка М6-7Н.4. 019	324	0,0025	
	ГОСТ 6402-70	Шайба 6.65Г.019	104	0,00037	
	ГОСТ 11371-78	Шайба 6.01.08кп.019	238	0,0007	
	ТУ36-2088-85	Заклепка комбинированная			
		ЗК-12-4,5	700	0,003	
	ТУ36-2142-78	Винт В6х25.019	990	0,006	
	ТУ36-2155-78	Винт I 5х12.58	388	0,0013	

Привязан

Инв.№

Зав.отд.	Хайцер	
Н.контр.	Чиркова	
Гл.конст.	Новикова	
Зав.сект.	Матвеева	
Вед.конст.	Особливец	
Инженер	Трофимова	

Копировал

ТП 291-3-47с.88 АС2

Бассейн в легких металлических конструкциях с ванной 25х11м

Стадия	Лист	Листов
РП	9	

Спецификация к схеме расположения окон между осями 1-8

ЦНИИпроектлегконструкция

Формат А2

Согласовано

Согласовано

Инв.№ подл. | Подпись и дата | Взам. инв.№

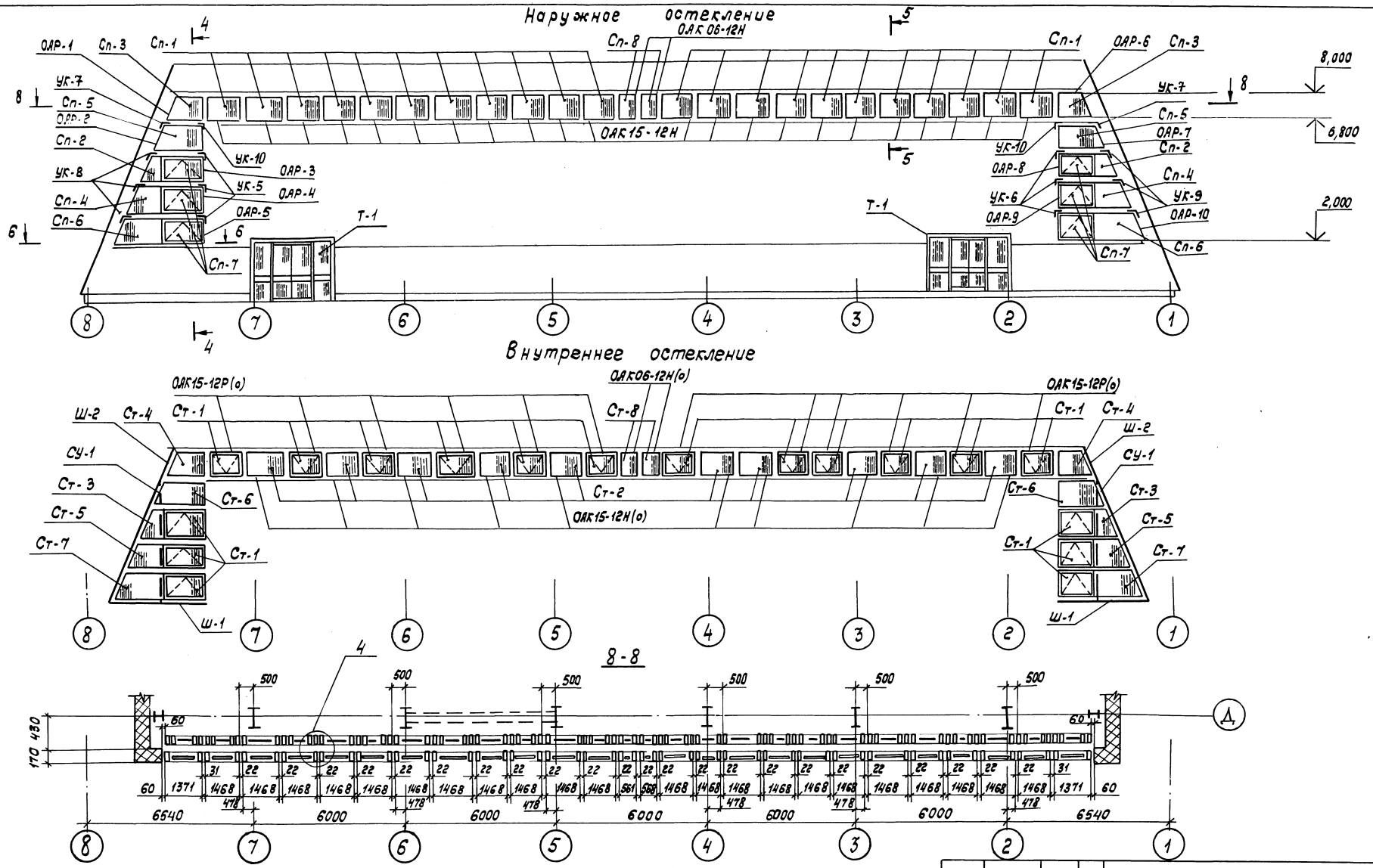

Спецификацию см. лист

Привязан	Зав. отд.	Хайцер		ТП 291-3-47с.88		АС2
	Н. контр.	Чиркова		Бассейн в легких металлических конструкциях с ванной 25×11м ФОБ	Стадия	Лист	Листов
	Гл. конст.	Новикова			РП	10	
	Зав. сект.	Матвеева		Схема расположения окон между осями 8-1	ЦНИИпроектлегконструкция		
Инв. №	Вед. кон.	Особливец					
	Констр.	Мишина					

Копировал Тарасова

Формат А2

Согласовано

Согласовано

Инв. № подл. | Подпись и дата | Взам. инв. №

Л. арх. пр. | Инст. | Л. инж. пр. | Маврин

291-3-47с.88 Альбом II (ч.II)

23303-05

291-3-47с.88 Альбом II (ч.II)

Марка, поз.	Обозначение	Наименование	Кол.	Масса ед.кг.	Примечание
		Изделия алюминиевые			
Т-1		Тамбур	2		
ОАК15-12Н	ГОСТ 25062-81	Окно неоткрываемое	22	12,96	
ОАК06-12Н	ГОСТ 25062-81	Окно неоткрываемое	2	8,77	
ОАК15-12Н/б		Окно неоткрываемое	10	12,96	
ОАК06-12Н/б		Окно неоткрываемое	2	8,77	
ОАК15-12Р/б		Окно распашное	12	23,70	
ОАР-1		Окно раздельное неоткрываемое	1	26,41	
ОАР-2		Окно раздельное неоткрываемое	1	31,62	
ОАР-3		Окно раздельное распашное	1	61,02	
ОАР-4		Окно раздельное распашное	1	66,82	
ОАР-5		Окно раздельное распашное	1	72,56	
ОАР-6		Окно раздельное неоткрываемое	1	26,41	
ОАР-7		Окно раздельное неоткрываемое	1	31,62	
ОАР-8		Окно раздельное распашное	1	61,02	
ОАР-9		Окно раздельное распашное	1	66,02	
ОАР-10		Окно раздельное распашное	1	72,56	
	ГОСТ 22233-83	*Профили прессованные алюминиевые*			
		А-025 ℓ=4800мм	2	1,84	
		А-264 ℓ=1800мм	2	0,99	
		ℓ=3000мм	17	1,53	
		ℓ=3500мм	2	1,79	
		А-777 ℓ=3000 мм	25	0,53	
		ℓ=3500мм	2	0,62	
		А-1045 ℓ=1500мм	48	1,04	См. шифр 835 км
		ПА-23 ℓ=3000мм	13	2,19	
		ПА-578 ℓ= 50мм	356	0,087	
		ПА-100 ℓ=1170мм	50	0,43	
		ПА-161 ℓ=2000мм	2	1,28	
		ℓ=2500мм	2	1,6	
		ℓ=3000мм	2	1,92	
		ПА-1178 ℓ=1190 мм	50	0,85	
		ℓ=1500мм	2	1,08	
		ℓ=2000мм	2	1,44	
		ℓ=2500мм	2	1,8	
		ℓ=3000мм	2	2,16	
		ПА-1323 ℓ=100 мм	140	0,29	
		ПА-1324 ℓ=1500мм	2	1,46	
	ГОСТ 21631-76	Лист АМг2Н1			
Л-1		ℓ=3000мм	13	1,22	
		ℓ=4150мм	2	1,68	

Марка, поз.	Обозначение	Наименование	Кол.	Масса ед, кг	Примечание
Л-2		ℓ=1800мм	2	0,7	
		ℓ=3000мм	4	1,17	
		ℓ=3500 мм	2	1,36	см. шифр 835 км
		Элементы стальные			
ДК-1	БСт3кп ГОСТ14637-79	Деталь крепления			
		ℓ=100мм; S=3мм	52	0,48	
ДК-3		Деталь крепления			
		ℓ=100мм; S=3мм	36	0,45	
Ш-1	ГОСТ 8240-72	Ригель [16; ℓ=3555мм	2	50,3	
Ш-2		Стойка [16; ℓ=6500мм	2	92,3	
СУ-1	ГОСТ 8510-86	Стойка L 80×50×6			
		ℓ=4800 мм	4	28,42	
	ГОСТ 8510-86	Уголок крепления			
		L 140×90×8			
УК-7		ℓ=230мм	2	3,24	
УК-8		ℓ=223мм	3	3,14	
УК-9		ℓ=223мм	3	3,14	
УК-10		ℓ=230мм	2	3,24	
УК-5		ℓ=223мм	3	3,14	
УК-6		ℓ=223мм	3	3,14	
	Ст3кп ГОСТ6422-76	Полоса 68×38; ℓ=50мм	2	0,70	
		ℓ=100мм	2	1,40	см. шифр 835 км
	Ст3кп ГОСТ14637-79	Пластина 120×42×3мм	2	0,12	
		Пластина 200×42×3мм	2	0,20	
		Материалы			
	ГОСТ 111-78	Стекло S=4мм			
Ст-1		1000×1300 мм	18	13,00	
Ст-2		1090×1390мм	10	15,15	
Ст-8		1090× 490 мм	2	6,67	
		Стекло трапециевидное S=4мм			
Ст-3		1080×480×910мм	2	7,6	
Ст-4		1080×800×1290мм	2	11,3	
Ст-5		1080×920×1410 мм	2	12,6	
Ст-6		1080×1350×1840мм	2	17,3	
Ст-7		1080×1420×1910мм	2	18,0	
	ГОСТ 24866-81	Стеклопакеты S=23мм			
Сп-1		1090×1390 мм	22	30,30	
Сп-7		950×1250 мм	6	23,8	
Сп-8		1090× 490мм	2	10,60	
		Стеклопакеты трапециевидные			Т.тр по ГОСТ 24866-81
		S=23мм			

Марка, поз.	Обозначение	Наименование	Кол.	Масса ед., кг	Примечание
Сп-2		1030×435×900мм	2	13,8	
Сп-3		1080×800×1290мм	2	22,0	
Сп-4		1030×935×1400мм	2	24,0	
Сп-5		1030×1315×1780мм	2	31,9	
Сп-6		1030×1435×1900мм	2	34,4	
	ГОСТ 4640-84	Минеральная вата	0,82м³		
	ГОСТ 8486-86	Пиломатериалы хвойных			
		пород 22×150×100мм	36	0,034	
	ГОСТ 3916-69	Фанера клееная			
		5×100×100 мм	72	0,026	
	ТУ38.105507-81	Герметик 51УТ-37		9,0	См. шифр 235 км
	ТУ38.1051082-86	Пластина резиновая I			
		тмкщ-6 60×100 мм	62	0,015	
	ТУ38 1051082-86	Резиновый уплотнитель			
		Н068-1 пр-78 ℓ=290м		11,6	
		Крепежные изделия			
	ГОСТ 7798-70	Болт М6-8g×20.58.019	190	0,006	
	ГОСТ 7798-70	Болт М6-8g×50.58.019	120	0,013	
	ГОСТ 10619-80	Винт 5×10.01	80	0,0013	
	ГОСТ 5915-70	Гайка М6-7Н.4 019	310	0,0026	
	ГОСТ 6402-70	Шайба 6.65Г.019	66	0,00037	
	ГОСТ 11371-78	Шайба 6.01.08кп.019	222	0,0007	
	ТУ36-2088-85	Заклепка комбинированная			
		3К-12-4,5	680	0,003	
	ТУ36-2142-78	Винт 6×25.019	100	0,008	
	ТУ36-2155-78	Винт I 5×12.58.019	130	0,0013	

Согласовано

Согласовано

Инв. № подл. | Подпись и дата | Взам. инв. №

Привязан

Инв. №

Копировал Тарасова

ТП 291-3-47с.88 АС2

Зав. отд.	Хайцер		
Н. контр.	Чиркова		
Гл. конст.	Новикова		
Зав. сект.	Матвеева		
Вед. кон.	Особливец		
Констр.	Мишина		

Бассейн 8 легких металлических конструкциях с ванной 25×11м ФОБ

Стадия	Лист	Листов
РП	11	

Спецификация к схеме расположения окон между осями 8-1

ЦНИИпроектлегконструкция

Формат А2

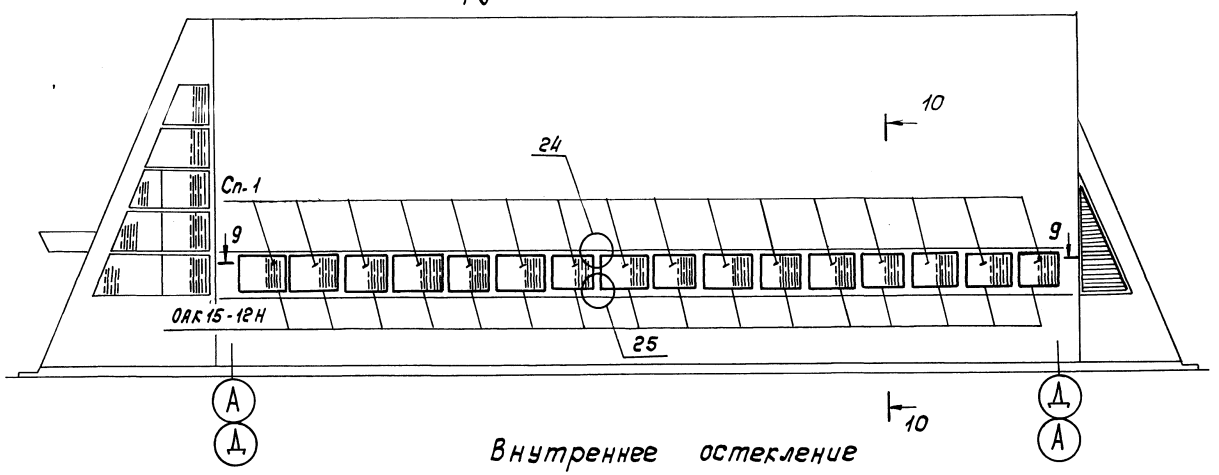

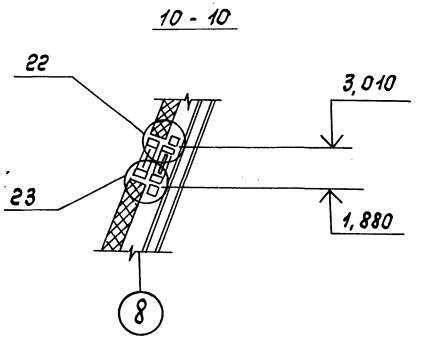

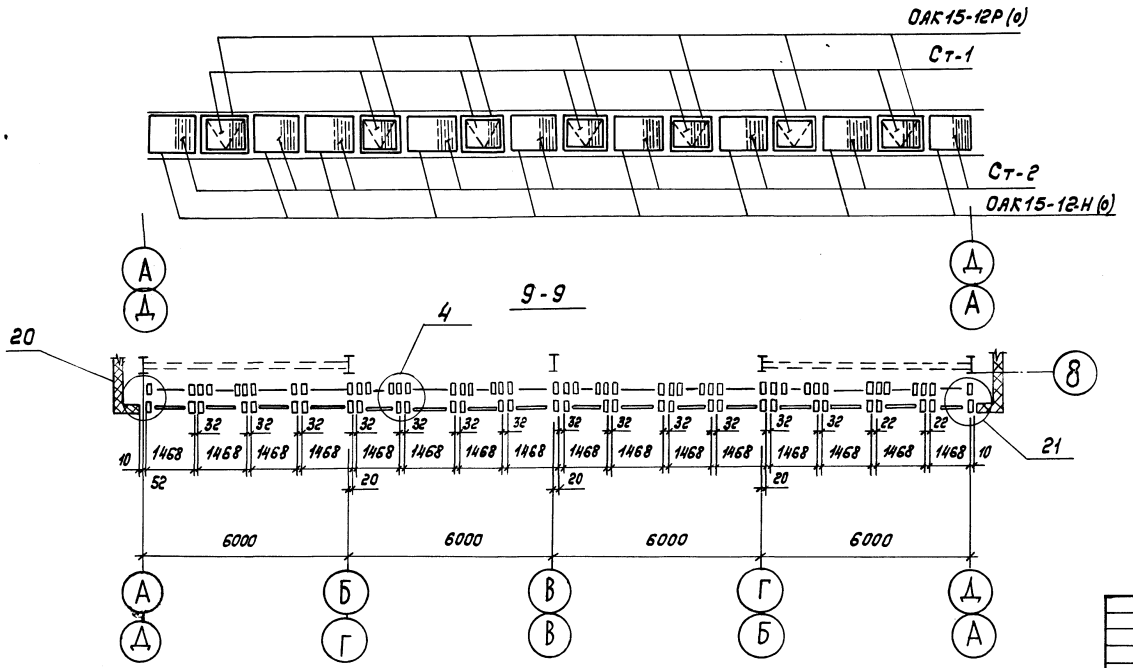

				ТП 291-3-47с.88		АС2
Привязан	Зав. отд.	Хайцер		Бассейн в легких металлических конструкциях с ванной 25×11м ФОБ	Стадия	Лист	Листов
	Н. контр.	Чиркова			РП	12	
	Гл. констр.	Новикова					
	Зав. сект.	Матвеева		Схема расположения окон между осями А-Д и Д-А	ЦНИИпроектлегконструкция		
	Вед. кон.	Особливец					
Инв. №	Констр.	Филатова					

Копировал Тарасова

Формат А2

Согласовано

Согласовано

Гл. арх. пр. Гунст

Гл. инж. пр. Маврин

Инв. № подл. | Подпись и дата | Взам. инв. №

291-3-47с.88 Альбом II (ч.II)

23303-05

291-3-47С.88 Альбом II N.II

Спецификация к схеме расположения окон между осями А-Д

Марка, поз.	Обозначение	Наименование	Кол.	Масса ед. кг.	Примечание
		Изделия алюминиевые			
ОАК15-12Н	ГОСТ25062-81	Окно неоткрываемое	16	12,96	
ОАК15-12(о)		Окно неоткрываемое	9	12,96	
ОАК15-12Р(о)		Окно распашное	7	23,70	
		Профили прессованные			
		алюминиевые			
	ГОСТ 22233-83	А-016 ℓ=3000мм	8	0,55	
		А-020 ℓ=3000мм	8	0,77	
		ℓ=1265мм	2	0,32	
		А-417 ℓ=3000мм	8	2,64	
		А-532 ℓ=3000мм	16	1,98	
		А-610 ℓ=1265мм	2	1,13	См. шифр
		А-1045 ℓ=1110мм	2	0,76	835км.
		ℓ=1500мм	32	1,03	
		ПА-57В ℓ=50мм	180	0,087	
		ПА-100 ℓ=1170мм	30	0,43	
		ПА-1178 ℓ=1170мм	30	0,84	
		ПА-1323 ℓ=100мм	102	0,29	
		ПА-1324 ℓ=3000мм	8	2,91	
	ГОСТ 21681-76	Лист АМ+2Н.1			
Л-6		ℓ=1265мм	1	0,35	
		ℓ=3000мм	8	0,84	
Л-7		ℓ=1265мм	1	0,25	
Л-8		ℓ=3000мм	8	0,75	
		Стальные элементы			
ДК-6	БСт3кп ГОСТ 14637-79	Деталь крепления ℓ=100мм	32	0,67	
ДК-7	БСт3кп ГОСТ 14637-79	Деталь крепления ℓ=100мм	32	0,82	
	ГОСТ 8510-86	Уголок L45x28x4			
		ℓ=100мм	32	0,22	
		Материалы			
	ГОСТ 111-78	Стекло S=4мм			
Ст-1		1000x1300мм	7	13,00	
Ст-2		1090x1390мм	9	15,15	
	ГОСТ 24866-81	Стеклопакет S=23мм			
Сп-1		1090x1390мм	16	30,30	
	ГОСТ 4640-84	Минеральная вата	0,7 $см^3$		

Марка, поз.	Обозначение	Наименование	Кол.	Масса ед. кг.	Примечание
	ГОСТ 8486-86	Пиломатериалы хвойных			
		пород 50x60мм; ℓ=1500мм	16		
	ТУ38-105507-81	Герметик 51-УТ-37		5	
	ТУ38-1051082-76	Пластина резиновая I			
		ТМКЩ-6 60x2мм ℓ=100мм	128		
	ТУ38-1051082-76	Уплотнитель резиновый			
		ПР-78. НО 68-1; ℓ=180м		7,2	
		Крепежные изделия			См. шифр
	ГОСТ 7798-70	Болт М6-8g x 20.58.019	90		835км
	ГОСТ 7798-70	Болт М6-8g x 50.58.019	32		
	ГОСТ 10621-80	Винт 6x50.01	48		
	ГОСТ 5915-70	Гайка М6-7Н4.019	122		
	ГОСТ 6402-70	Шайба 6.65Г.019	32		
	ГОСТ 11371-78	Шайба 6.01.08кп.019	90		
	ГОСТ 1144-80	Шуруп 1-3x10	48		
	ТУ36-2088-85	Заклепка комбиниро-			
		ванная ЗК-12-4,5	510		
	ТУ36-2142-78	Винт В6x25.019	390		
	ТУ36-2155-78	Винт I 5x30.58.019	192		
	ТУ36-2155-78	Винт I 5x12.58.019	406		

Спецификация к схеме расположения окон между осями Д-А

См. спецификацию к схеме расположения окон между осями А-Д

Согласовано

Согласовано

Инв. № подл. | Подпись и дата | Взам. инв. №

Зав. отд.	Хайцер		ТП 291-3-47С.88	АС2
Н. контр.	Чиркова			
Гл. констр.	Новикова		Бассейн в легких металлических конструкциях с ванной 25x11м ФОБ	Стадия: РП; Лист: 13; Листов:
Зав. сект.	Матвеева		Спецификация к схеме расположения окон между осями А-Д и Д-А	ЦНИИпроектлегконструкция
Вед. кон.	Особливец			
Констр.	Филатова			

Инв. №

Копировал

Формат А0

Схема расположения тамбура Т-1

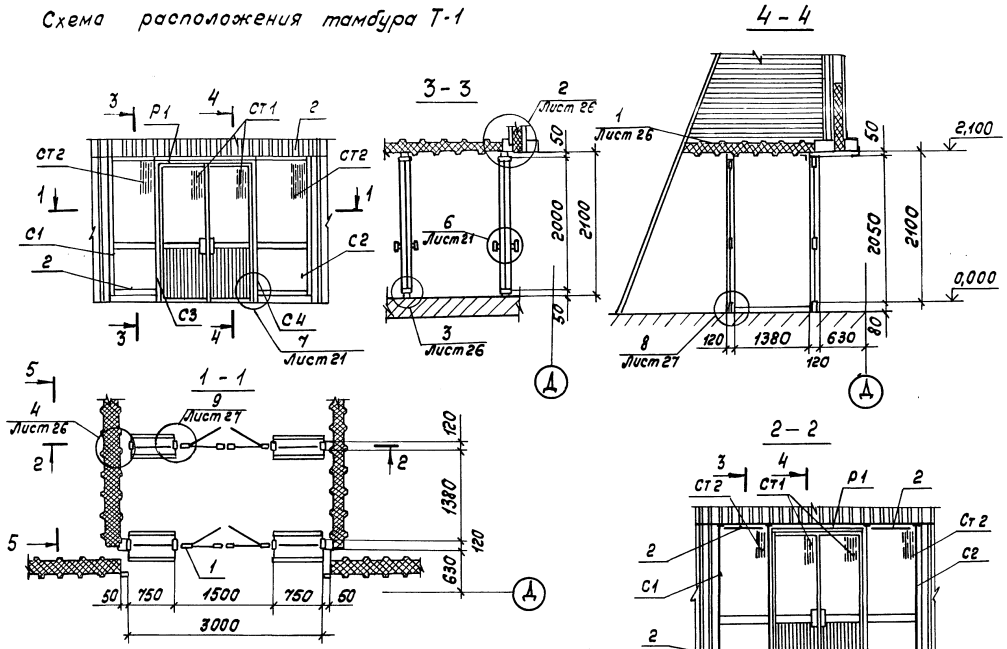

Решетка жалюзийная РЖ1; РЖ2 обр. РЖ1

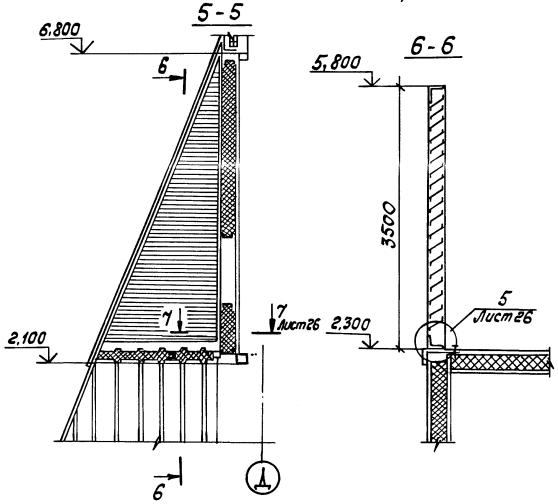

Марка поз.	Обозначение	Наименование	кол.	Масса ед., кг	Примечание
1	ГОСТ 24584-81	Дверь ДА021-15ВИ	2	40,0	
2	ГОСТ 25116-82	Ригель Р60И01,5	8	2,15	
С1		Стойка	2	6,1	
С2		Стойка	2	6,1	
С3		Стойка	2	6,9	
С4		Стойка	2	6,9	
Р1		Ригель	2	3,07	
РЖ1		Решетка жалюзийная	1	48,42	
РЖ2		Решетка жалюзийная	1	48,42	
		Профили алюми-			
	ГОСТ 22233-83	ниевые прессованные			
		А-026 L=0,75м	16	0,3	
		А-410 L=17,0м	1	19,346	
		А-1041 L=36,0м	1	4,32	
		А-1105 L=0,12м	24	0,07	
		А-1107а L=36,0м	1	15,12	
		А-1126 L=0,75м	15	1,23	
		Б-042 L=0,75м	8	1,93	
		Прочие изделия			
	ТУ36-2155-78	Винт I6×1,75×12.58.019	100	0,04	
	ТУ38 105.74-84	Лента тиоколовая 7,0м	7,0м	0,5	
	ТУ38 105.1082-86	Резина III-1-б НО68-1			
		Профиль ПР-65и е=2700 мм	1	1,08	
		Материалы			
	ГОСТ 7380-77	Стекло S 6,5мм			
СТ9		926×523мм	4	7,94	
СТ10		1950×700мм	4	22,18	
	ГОСТ 4640-84	Минеральная вата 0,3м³	1	30,0	
	ГОСТ 19177-81	ПРП-40.К-60.300	1		

ТП 291-3-47с88 АС2

Привязан	Зав. отд.	Хайцер	Бассейн в легких металлических конструкциях с ванной 25×11м. ФОБ	Стадия: РП; Лист: 14; Листов:
	Н. контр.	Чиркова		
	Гл. конст.	Мягких		
	Зав. сек.	Демина	Схема расположения тамбура Т-1	ЦНИИпроектлегконструкция
Инв. №	Вед. кон.	Сорчина		
	Констр.	Башмакова		

Копировал Тарасова

Формат А2

Согласовано: Гл. арх. пр. Гунст; Гл. инж. пр. Маврин

Согласовано

Инв. № подл. | Подпись и дата | Взам. инв. №

291-3-47с.88 Альбом II (ч.II)

23303-05

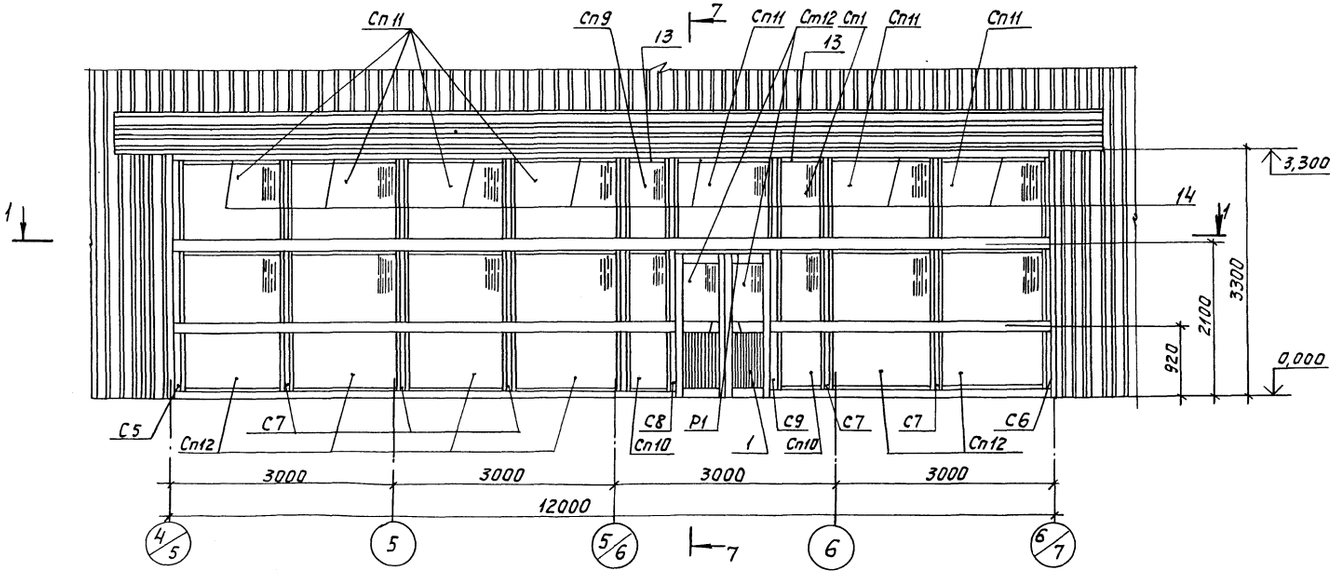

2-2

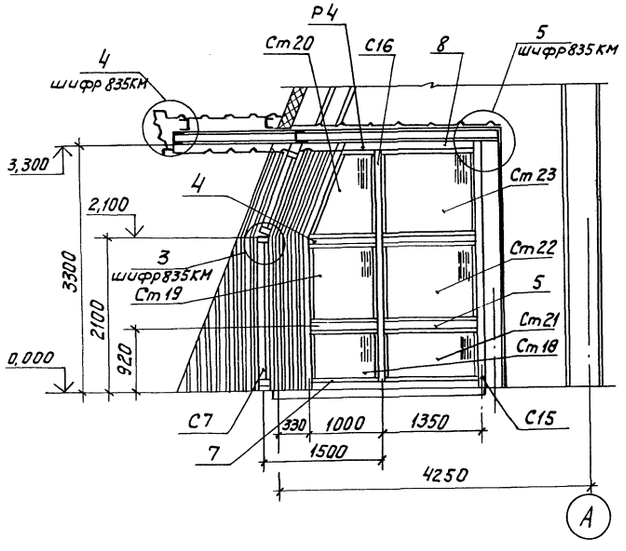

1-1

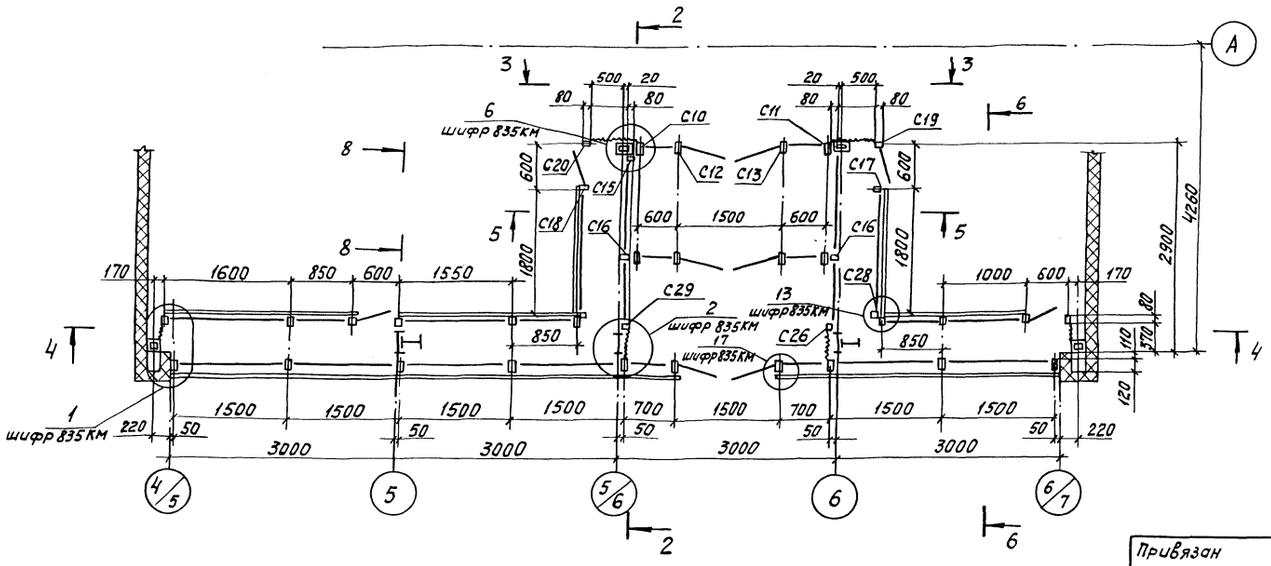

3-3

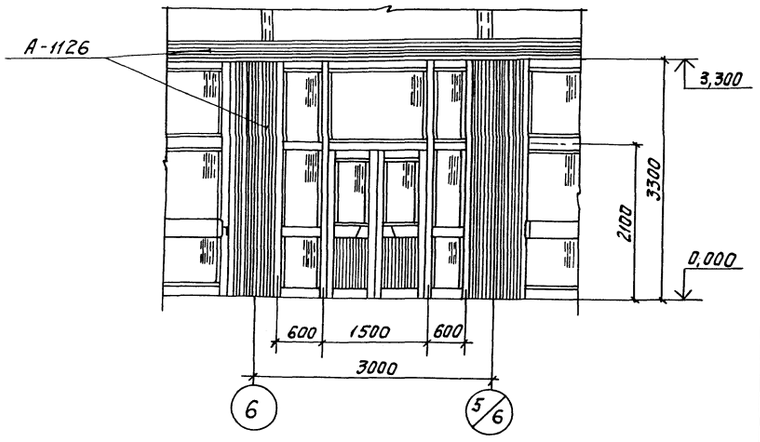

Согласовано:

Согласовано:

Гл. орх. пр.	Гунст	
Гл. инж. пр.	Новрин	

Инв. № подл. | Подпись и дата | Взам. инв. №

Привязан			
Инв. №			
Зав. отд.	Хайцер		
Н. контр.	Чуркова		
Гл. конст.	Мягких		
Вед. кон.	Свилева		
Вед. кон.	Сырчина		

ТП 291-3-47с.88 АС2

Бассейн влегких металлических конструкциях с ванной 25×11м (ФОБ)

Стадия	Лист	Листов
РП	15	

Схема расположения тамбура Т2
Разрезы 1-1; 2-2; 3-3

ЦНИИПРОЕКТАЛЬКОНСТРУКЦИЯ

Копировал

Формат А2

291-3-47с.88 Альбом II (ч.II)

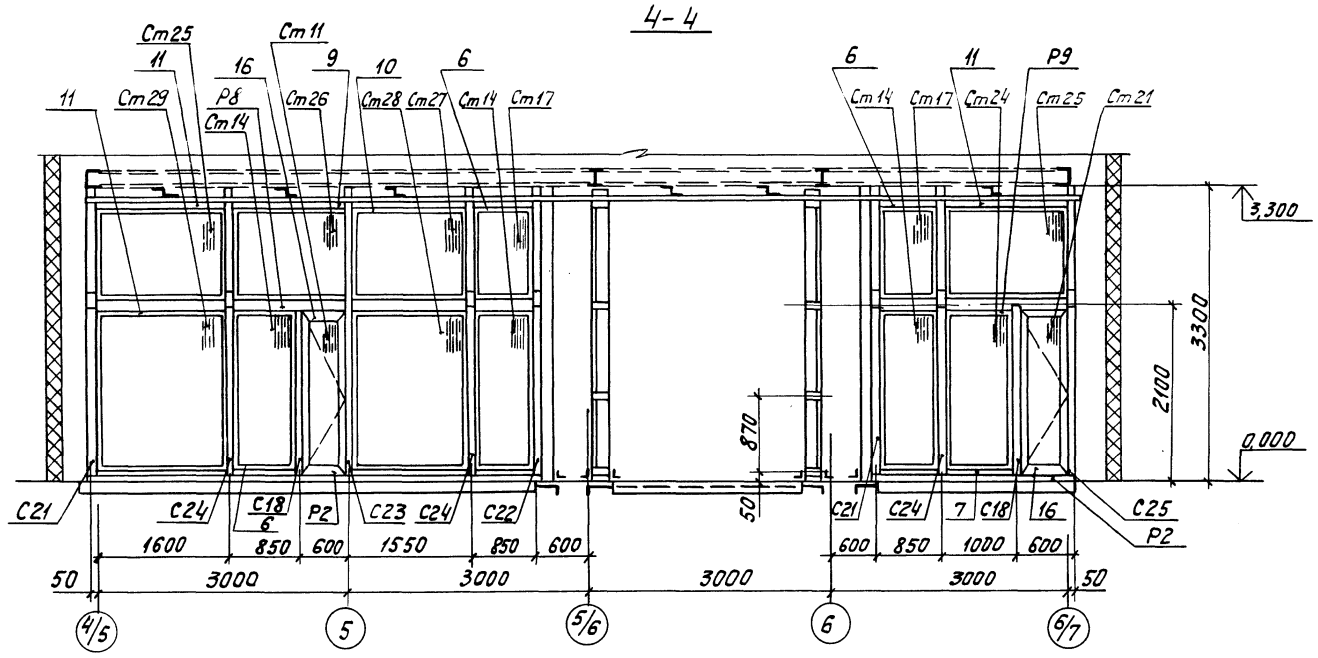

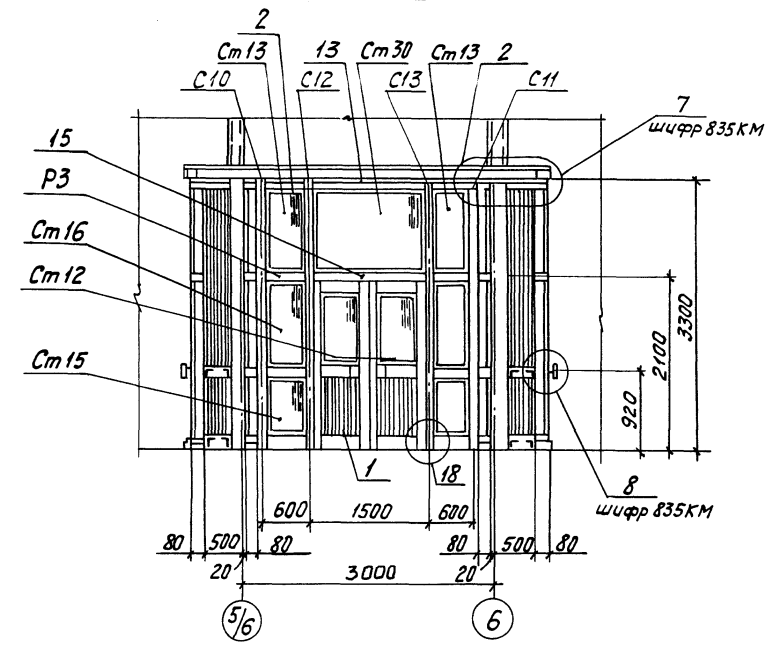

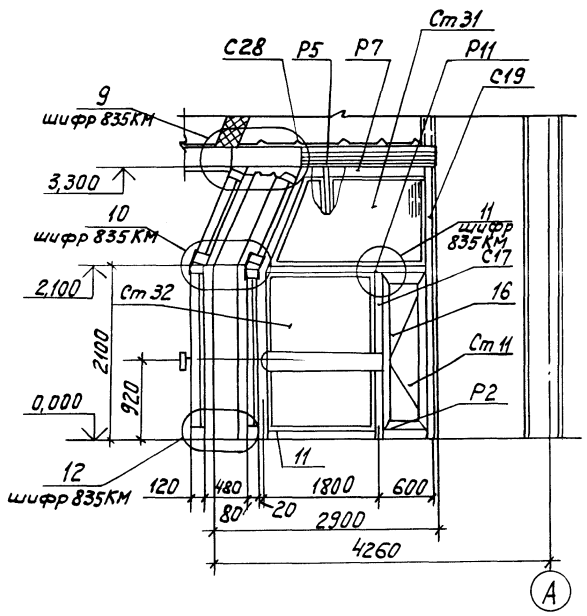

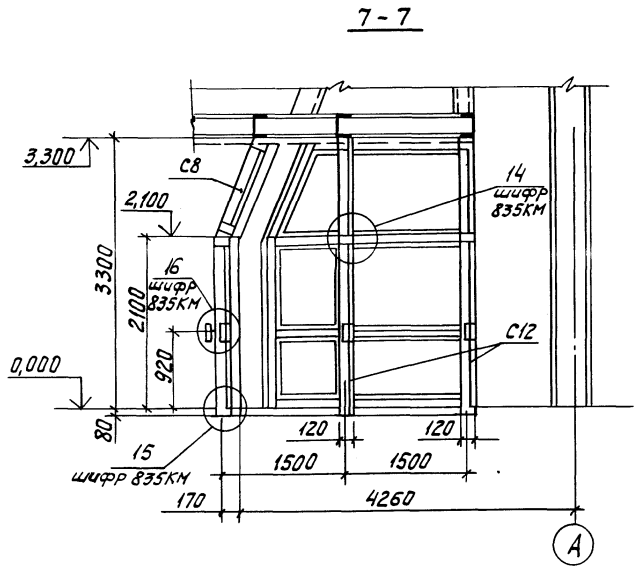

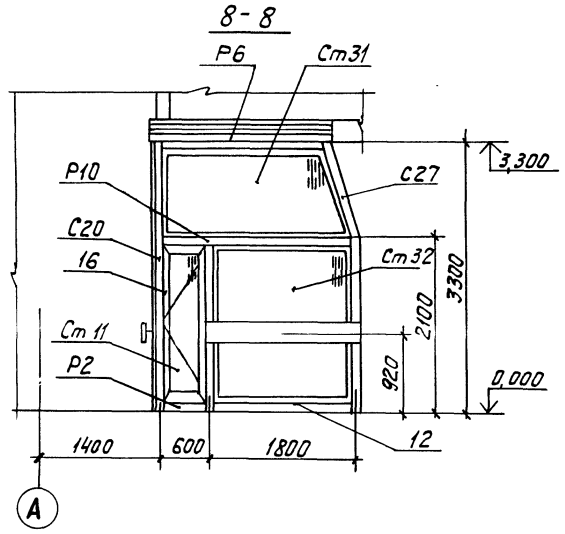

				ТП 291-3-47с.88			АС2
Привязан		Зав. отд.	Хайцер	Бассейн в легких металлических конструкциях с ванной 25×11м (ФОБ)	Стадия	Лист	Листов
		Н. контр.	Чиркова		РП	16	
		Гл. конст.	Мягких	Схема расположения тамбура Т2 Разрезы 4-4; 5-5; 6-6; 7-7; 8-8	ЦНИИпроектлегконструкция		
		Вед. конс.	Свилева				
Инв. №		Вед. конс.	Сырчина				

Копировал

Формат А2

23303-05

Согласовано:

Согласовано:

Гл. арх. пр. Гунст

Гл. инж. пр. Маврин

Взам. инв. №

Подп. и дата

Инв. № подл.

291-3-47 с. 88 Альбом II (ч. II)

Марка, поз.	Обозначение	Наименование	Кол.	Масса, ед., кг	Примечание
1	ГОСТ 24584-81	Дверь ДА021-15ВИ	3	40,0	
2	ГОСТ 25116-82	Ригель РВОИ-06	8	1,74	
3		Ригель РВОИ-15	2	4,56	
4		Ригель РСОИ-10	4	2,98	
5		Ригель РСОИ-13,5	4	4,08	
6		Ригель РВОЕ-08,5	9	2,08	
7		Ригель РВОЕ-10	3	2,47	
8		Ригель РВОЕ-13,5	4	3,38	
9		Ригель РВОЕ-14,5	2	3,64	
10		Ригель РВОЕ-15,5	4	3,89	
11		Ригель РВОЕ-16	6	4,03	
12		Ригель РВОЕ-18	2	4,8	
13		Ригель РВПИ-07	8	1,98	
14		Ригель РВПИ-15	26	4,4	
15	ИСТ 01.00-01	Ригель	2	5,15	
16	СТВ 00.01-04	Створка (СТВ 20-06)	4	9,12	
Р1		Ригель	1	3,735	
Р2		Ригель	4	1,75	
Р3		Ригель	8	2,03	
Р4		Ригель	1	1,16	
Р5		Ригель	1	1,16	
Р6		Ригель	1	5,07	
Р7		Ригель	1	5,07	
Р8		Ригель	1	3,795	
Р9		Ригель	1	4,092	
Р10		Ригель	1	7,552	
Р11		Ригель	1	7,552	
С5		Стойка	1	13,04	
С6		Стойка	1	13,04	
С7		Стойка	6	15,2	
С8		Стойка	1	15,01	
С9		Стойка	1	15,01	
С10		Стойка	2	11,98	
С11		Стойка	2	11,98	
С12		Стойка	2	14,4	
С13		Стойка	2	14,4	
С14		Стойка	1	9,73	
С15		Стойка	1	9,73	
С16		Стойка	2	11,63	
С17		Стойка	1	8,05	
С18		Стойка	3	8,05	

Марка, поз.	Обозначение	Наименование	Кол.	Масса ед., кг	Примечание
С19		Стойка	1	9,19	
С20		Стойка	1	9,19	
С21		Стойка	2	10,42	
С22		Стойка	1	10,42	
С23		Стойка	1	12,2	
С24		Стойка	3	12,34	
С25		Стойка	1	11,42	
С26		Стойка	1	10,51	
С27		Стойка	1	10,2	
С28		Стойка	1	10,2	
С29		Стойка	1	10,51	
		Профили алюминие-			
	ГОСТ 22233-83	вые прессованные			
		А-074 L=3000мм	2	2,19	
		А-099 L=3000мм	10	1,41	
		А-104 L=3000мм	8	3,81	
		А-230 L=6000мм	1	11,1	
		А-268 L=6000мм	4	4,95	
		А-425 L=6000мм	2	5,44	
		А-454 L=6000мм	4	2,2	
		А-1041 L=6000мм	10	0,72	
		А-1105 L=80мм	25	0,05	
		А-1105 L=120мм	25	0,07	
		А-1107а L=6000мм	10	2,52	
		А-1111 L=6000мм	3	4,82	
		А-1126 L=6000мм	14	8,04	
		А-1127 L=6000мм	34	8,04	
		ПА-1332 L=6000мм	8	4,8	
		Б-042 L=6000мм	4	15,42	
	ГОСТ 21631-76	Лист АМг 2Н2			
		1,0×200×12000мм	4	6,31	
		Прочие изделия			
	ТУ36-2155-78	Винт II 4×1,5×12.58.019	1500		
		Винт I 6×1,75×14.58.019	300		
		Винт I 6×1,75×30.58.019	450		
	ТУ38-105.74-84	Лента тиоколовая	40м		
	ТУ38 105.1082-86	Резина III-1-б НО 68-1			
		Профиль ПР-65И	60м		
		Материалы			
	ГОСТ 19177-81	ПРП-40.К-60.300	24м		
	ГОСТ 4640-84	Минеральная вата	1м³		

Марка, поз.	Обозначение	Наименование	Кол.	Масса ед., кг	Примечание
	ГОСТ 11539-73	Фанера бакелизиро-			
		ванная ФБС S=10мм	0,4м²		
	ГОСТ 7380-77	Стекло S=6,5мм			
Ст 11		460×1860мм	4	13,86	
Ст 12		523×926мм	6	7,94	
Ст 13		550×1150мм	4	10,25	
Ст 14		800×1950мм	4	25,22	
Ст 15		550×820мм	4	7,3	
Ст 16		550×1080мм	4	9,63	
Ст 17		800×1100мм	2	14,22	
Ст 18		820×950мм	2	12,62	
Ст 19		1080×950мм	2	16,6	
Ст 20		1150×950мм	2	17,7	
Ст 21		820×1300мм	2	17,3	
Ст 22		1080×1300мм	2	22,66	
Ст 23		1150×1300мм	2	24,2	
Ст 24		950×1950мм	1	30,0	
Ст 25		1100×1550мм	2	27,6	
Ст 26		1100×1400мм	1	25,2	
Ст 27		1100×1600мм	1	26,7	
Ст 28		1950×1500мм	1	47,4	
Ст 29		1950×1550мм	1	48,9	
Ст 30		1450×1150мм	2	27,1	
Ст 31		1150×2450мм	2	45,6	
Ст 32		1850×1950мм	2	58,4	
	ГОСТ 24866-81	Стеклопакеты S=28мм			
		со стеклом S=5мм			
Сп 9		650×1100мм	2	15,8	
Сп 10		650×1950мм	2	27,9	
Сп 11		1100×1450мм	7	35,1	
Сп 12		1450×1950мм	6	62,2	

Согласовано:

Согласовано:

Гл. арх. пр. Гунст

Гл. инж. пр. Маврин

Взам. инв. №

Подп. и дата

Инв. № подл.

Привязан

Инв. №

Зав. отд.	Хайцер	
Н. контр.	Чиркова	
Гл. констр.	Мягких	
Вед. конс.	Свилева	
Вед. конс.	Сырчина	

ТП 291-3-47с.88 АС2

Бассейн в легких металлических конструкциях с ванной 25×11м (ФОБ)

Спецификация к схеме расположения тамбура Т2

Стадия	Лист	Листов
РП	17	

ЦНИИпроектлегконструкция

291-3-47с 88 Альбом II (4.2)

Ведомость рабочих чертежей основного комплекта

Лист	Наименование	Примечание
1	Схема расположения перегородок на отм. 0,000 м.	
	Общие данные. Начало	
2,3	Схема расположения перегородок на отм 0,000 м.	
	Общие данные. Продолжение	
4	Схема расположения перегородок на отм. 0,000 м.	
	Общие данные. Окончание	
5	Схема расположения перегородок на отм. 0,000 м. Спецификация	
6	Схема расположения перегородок на отм. 0,000 м.	
7	Схема расположения перегородок на отм. 0,000 м. Разрезы 1-1...8-8	
8	Схема расположения перегородок на отм. 0,000 м.	
	Разрезы 9-9... 24-24	
9	Схема расположения перегородок на отм. 0,000 м.	
	Разрезы 25-25... 38-38; узел 1	
10	Схема расположения перегородок на отм. 0,000 м. Узлы 2...6	
11	Схема расположения перегородок на отм. 0,000 м. Узлы 7,8	
12	Схема расположения перегородок на отм. 0,000 м. Узлы 9, 12, 13	
13	Схема расположения перегородок на отм. 0,000 м. Узел 10	
14	Схема расположения перегородок на отм. 0,000 м. Узлы 11, 14, 17	
15	Схема расположения фриза и подвесного потолка	
16	Схема расположения лестниц	
17	Схема расположения перегородок на отм. 3,000 м.	
	Общие данные. Начало.	
18	Схема расположения перегородок на отм. 3,000 м.	
	Общие данные. Окончание	
19	Схема расположения перегородок на отм. 3,000 м.	
20	Схема расположения перегородок на отм. 3,000 м	
	Разрезы 1-1... 14-14	
21	Схема расположения перегородок на отм. 3,000 м	
	Разрезы 15-15... 23-23. Узлы 12. Спецификация	
	Комплект марки „АС3" варианта планировочного решения	
	раздевальных с увеличенным количеством кабин для переодевания	
22	Вариант с увеличенным кол. кабин для переодевания. Схема расположения перегородок на отм. 0,000 м. Спецификация металлов. Начало	
23	Вариант с увеличенным кол. кабин для переодевания. Схема расположения перегородок на отм. 0,000 м. Спецификация металлов. Окончание	
24	Вариант с увеличенным кол. кабин для переодевания. Схема расположения перегородок на отм. 0,000 м. Спецификация	
25	Вариант с увеличенным кол. кабин для переодевания Схема расположения перегородок на отм. 0,000 м	

Ведомость спецификации

Лист	Наименование	Примечание
5	Спецификация к схеме расположения перегородок на отм. 0,000 м.	
15	Спецификация к схеме расположения фриза и подвесного потолка	
21	Спецификация к схеме расположения перегородок на отм. 3,000 м.	
24	Вариант с увеличенным кол. кабин для переодевания Спецификация к схеме расположения перегородок на отм. 0,000 м	

Ведомость ссылочных и прилагаемых документов

Обозначение	Наименование	Примечание
Шифр 856 КМ ЦНИИпроектлегконструкция	Перегородки каркасные с различным заполнением	
Шифр 857 КМ ЦНИИпроектлегконструкция	Элементы интерьера	
Шифр 858 КМ ЦНИИпроектлегконструкция	Элементы доборные	
Шифр 859 КМ ЦНИИпроектлегконструкция	Элементы лестницы Л1 Элементы лестницы Л2	

Крепежные изделия для схемы расположения перегородок на отм. 0,000 м.

№ п.п.	Наименование	Кол.	Масса, кг	Примечание
1	Болт М10-6д×70.58.019	6	0,34	ГОСТ 7798-70
2	Винт В М5-6д×25.58.019	3600	14,4	ГОСТ 17473-80
3	Гайка М10-6Н.5.019	6	0,072	ГОСТ 5915-70
4	Шайба 10 65Г.019	6	0,02	ГОСТ 6402-70
5	Шуруп 1-5×20.019	350	1,05	ГОСТ 1144-80
6	Винт самонарезающий В6×25	7600	45,4	ТУ36.25.12-13-88
7	Заклепка комбинированная ЗК-124	1830	5,5	ТУ36-2088-85
8	Шайба уплотнительная ШУ6	7600	2,1	ТУ36-2130-78
9	Замок ЗВ9А	51		ГОСТ 5089-80

Крепежные изделия для варианта с увеличенным кол. кабин для переодевания

№ п.п.	Наименование	Кол	Масса, кг	Примечание
1	Болт М10-6д×70.58.019	6	0,34	ГОСТ 7798-70
2	Винт В М5-6д×25.58.019	3720	16,0	ГОСТ 17473-80
3	Гайка М10-6Н.5.019	6	0,072	ГОСТ 5915-70
4	Шайба 10.65Г.019	6	0,002	ГОСТ 6402-70
5	Шуруп 1-5×20.019	400	1,2	ГОСТ 1144-70
6	Винт самонарезающий В6×25	7700	46,0	ТУ36.25.12-13-88
7	Заклепка комбинированная ЗК-124	1830	5,5	ТУ36-2088-85
8	Шайба уплотнительная ШУ6	7700	2,2	ТУ36-2130-78
9	Замок ЗВ9А	51		ГОСТ 5089-80

Проект разработан в соответствии с действующими нормами и правилами.

Общие указания

1. Типы и размеры.

1.1. Перегородки.

1.1.1. Для формирования функциональных и вспомогательных встроенных помещений применяются панельные перегородки с заполнением из асбоцементных листов, а в экранах душевых кабин - из армированного стекла.

1.1.2. Для звуко и теплоизоляции в венткамерах, тамбурах и санкабинах к перегородкам на монтажной площадке дополнительно крепится слой асбоцементных листов и устанавливаются потолочные панели из профилированного листа и асбоцементных листов с заполнением пространства между ними минераловатными плитами.

1.1.3. Перегородки выполнены в нескольких исполнениях: глухие (марка ПГ) с размерами по ширине 0,9м; 10м; 1,5м; 2,0м и 3,0м; с дверью (марка ПД) с размерами по ширине 1,0м; 1,5м и 2,0м (правое и левое открывание); с раздаточным окном (марка ПР) с размером по ширине 1,5м. По высоте перегородки применяются размерами 2,1м; 2,75м и 3,0м.

1.1.4. Запирание дверного блока обеспечивается врезным замком, раздаточного окна - шпингалетом, входящих в конструкцию дверей и раздаточного окна.

1.2. Стойки.

1.2.1. Стойки перегородок предназначены для восприятия нагрузок от панелей перегородок, соединения перегородок между собой и их связи с несущими конструкциями и фундаментом здания.

1.2.2. Стойки выполнены из прямоугольных стальных труб сечением 100×100×3мм с опорными пятками 120×120мм толщиной 8мм.

1.2.3. Стойки разработаны двух исполнений по высоте: 2,1 и 2,75 м.

1.2.4. Крепление стоек к закладным элементам фундамента здания осуществляется при помощи монтажной сварки, к несущим элементам перекрытия второго этажа - доборными элементами на самонарезающих винтах.

1.3. Стойки декоративные.

1.3.1. Стойки декоративные предназначены для ограждения гардероба, помещения для администрации, буфета и регистратуры, а также использования их для установки сушилок и в качестве мест отдыха и декоративных подставок.

1.3.2. Несущим элементом стоек являются раны высотой 2350 мм и длиной 2830 мм.

1.3.3. Стойки имеют три исполнения:

Привязан						291-3-47с88 АС3		
				ГИП	Искоскова		Бассейн в легких металлических конструкциях с ванной 25×11 м. ФОБ	Стадия: РП; Лист: 1; Листов: 25
				Нач. отд.	Кашкинов		Схема расположения перегородок на отм. 0,000 м. Общие данные. Начало	ЦНИИпроектлегконструкция
				Гл. констр.	Агапова			
Инв. №				Констр.	Иванова			

Копировал

Формат А2

Взам. инв. № | Подпись и дата | Инв. № подл.

СД-1 предназначена для ограждения помещения, имеющего дополнительный вход и может быть использована в качестве подставок под телевизор.

Стойка имеет тумбу размерами 1535x840x515мм с полками, покрытыми деревянной плитой.

СД-2 предназначена для ограждения помещения при отсутствии дополнительного входа.

Стойка имеет тумбу с габаритами 1535x840x515мм с полками, покрытыми деревянной плитой с откладной частью для прохода за стойку.

СД-3 предназначена для использования в качестве размещения стендов для информации и установки сушилок.

Стойка имеет тумбу размерами 1907x440x530мм и стенд размерами 2630x1420x80мм.

1.3.4. Сиденье откидное (марка со) предназначено для кабин переодевания и имеет блокировочное устройство, которое препятствует входу в помещение во время переодевания и деблокирует обе двери после выхода из помещения.

Верхняя часть откидного сиденья выполнена из дерева.

2. Конструктивные решения

2.1. Перегородки.

2.1.1. Конструкции перегородок поставляются поэлементно (панели перегородок, стойки, заполнение ячеек, доборные элементы). Установка заполнения из асбестоцементных листов или армированного стекла проводится после монтажа всех встроенных помещений в соответствии с монтажными схемами.

Крепление заполнения осуществляется алюминиевым штапиком, герметизация - резиновым профилем.

2.1.2. Жесткость конструкций встроенных помещений обеспечивается раскреплением панелей перегородок и несущих стоек в нижнем и верхнем ярусе каждого соединения, закреплением на сварке несущих стоек перегородок к закладным элементам фундамента здания.

2.1.3. При прохождении стоек здания в зоне встроенных помещений, панели перегородок следует вязать непосредственно к несущим стойкам здания.

2.1.4. Для создания замкнутого периметра встроенных помещений часть перегородок создается по месту при монтаже из асбестоцементных листов и штапика с резинкой.

2.1.5. Крепление штапиком заполнения перегородок должно быть только с наружной стороны встроенных помещений (со стороны: фриза, спортзала, холла, коридора).

Крепление штапиком заполнения для внутренних помещений монтажными схемами не оговаривается.

2.2. Стойки декоративные.

2.2.1. Стойки декоративные поставляются в полной заводской готовности, но для облегчения монтажа и при отсутствии грузоподъемных машин и механизмов в зоне монтажа допускается демонтаж стоек по соединению несущая рама-тумба, несущая рама-стенд.

3. Монтаж конструкций.

3.1. До начала монтажа необходимо проверить поставку изделий по комплектовочной ведомости.

3.2. Монтаж должен производиться после окончания монтажных работ несущих элементов здания и выведения уровня „чистого пола". Перед началом монтажа проверить расположение закладных деталей в фундаменте здания.

3.3. Монтаж конструкций должен производиться в полном соответствии с чертежами КМ и настоящих указаний.

3.4. Строповка конструкций должна осуществляться специальными траверсами и стропами с мягкими обкладками, исключающими повреждения декоративного покрытия и обеспечивающими постоянство геометрических размеров конструкций.

3.5. Асбестоцементные листы при необходимости окрасить эмалью быстросохнущей ВЛ515 по ТУ6-10-1052-75 (без предварительного нанесения грунта).

3.6. Монтаж перегородок.

3.6.1. Монтаж перегородок необходимо начинать с установки несущих стоек перегородок на сварке катетом 6мм на закладных элементах фундамента здания.

3.6.2. Установить перегородки, соединив их между собой и к стойкам перегородок доборными элементами. Панели перегородок пристреливать по пяткам к „чистому полу" здания.

При прохождении стоек здания в зоне встроенных помещений панели перегородок следует крепить непосредственно к несущим стойкам здания.

3.6.3. В соответствии с комплектовочной ведомостью подобрать для каждой ячейки перегородок алюминиевый штапик. Нарезать резиновый профиль (по 2шт. на каждую сторону ячейки).

3.6.4. Приклеить клеем 88-Н по ТУ38 105 1061-82 резиновый профиль по периметру ячейки, установить заполнения ячейки и прижать резиновым профилем и штапиком. Штапики закрепить двумя винтами М5x25 по каждой стороне ячейки.

3.6.5. В местах прохождения вентиляционного оборудования и энергообеспечения асбестоцементные листы следует вырезать по месту.

3.6.6. В местах стыковки перегородок и стен зданий необходимо устанавливать асбестоцементные листы с вырезкой под цоколь по месту.

3.6.7. При оформлении венткамер, тамбуров и санкабин необходимо по периметру помещения с внутренней стороны установить (на сварке) дополнительные рамы, в проем рам заложить минераловатные плиты и закрепить на самонарезающих винтах асбестоцементные листы в соответствии со схемами приведенными на чертежах.

В местах стыковки асбестоцементных листов должны быть установлены накладные декоративные элементы. Дополнительные рамы в санкабинах должны иметь несущие элементы для установки сантехоборудования.

3.6.8. Потолочные панели для венткамер и санкабин должны быть созданы из склепанного в размер помещения и закрепленного по периметру профилированного листа, на который при необходимости укладываются минераловатные плиты и асбестоцементные листы.

Обрамление потолочных панелей должно быть выполнено из тонкостенных гнутых стальных профилей.

3.6.9. После проведения монтажных работ с перегородками произвести бетонную подливку под стойки перегородок до уровня 0,000м.

3.7. Монтаж стоек.

3.7.1. Монтаж декоративных стоек производится после оформления полов в здании.

3.7.2. Размещение стоек проводится без закрепления их к фундаменту.

3.8. Монтаж откидных сидений.

3.8.1. Откидные сиденья, в состав которых входят, собственно сиденья, опоры, спинка, поставляются на монтаж по элементно с окончательным креплением элементов на монтаже к дверным и глухим перегородочным панелям, образующим кабины для переодевания.

3.8.2. Монтаж сидений осуществляется после установки и окраски асбестоцементных листов.

3.8.3. Крепление элементов сидений к перегородкам выполняется на самонарезающих винтах. Деревянные элементы сиденья и спинки крепятся шурупами.

3.9. Окончательная отделка.

3.9.1. После окончания всех монтажных работ со встроенными помещениями провести освидетельствования состояния защитно-декоративного покрытия.

При необходимости восстановить покрытие эмалью ПФ-133 соответствующего цвета по ГОСТ 926-82.

Инв. № подл.	Подпись и дата	Взам. инв. №	Согласовано	Согласовано	Гл. арх. пр.	Гл. инж. пр.	Гунст	Маврин	Согласовано		

Привязан								ТП 291-3-47с.88		АС3	
				Зав. отд.	Кашкинов		7.11.87	Бассейн в лекких металлических конструкциях с ванной 25x11м ФОБ	Стадия	Лист	Листов
				Н. контр.	Чуркова		6.12.87		РП	2	
				Рук. сект.	Агапова		6.12.87	Схема расположения перегородок на отм. 0,000м. Общие данные. Продолжение	ЦНИИпроектлегконструкция		
Инв. №				Ст. инж.	Жилкина		7.12.87				

Копировал

Формат А2

Альбом II (ч.II)

291-3-47с.88

Спецификация металлов. Начало

Вид профиля и ГОСТ, ТУ	Марка металла и ГОСТ	Обозначение и размер профиля, мм	№ п.п.	Код: Марки материала	Код: Вида профиля	Код: Размера профиля	Количество, шт	Длина, мм	Масса металла по элементам конструкции, т: Перегородки	Стойки СК	Стойки СД	Элементы доборные	Сиденье откидное СО	Фриз и подвесные потолки	Лестница Л1	Лестница Л2	Общая масса, т	Масса потребности в металле по кварталам (заполняется изготовителем): I	II	III	IV	Заполняется ВЦ
Трубы стальные прямоугольные ГОСТ8645-68	10пс ГОСТ1050-74	50х25х2	1						4,43		0,215	0,155	0,094		0,173	0,316	5,383					
Сталь листовая горячекатанная ГОСТ19903-74	В Ст3 кп2 ГОСТ380-71	Лист 2	2						0,0493								0,0493					
		Лист 3	3									0,167	0,02	0,187			0,374					
		Лист 4	4						0,044	0,006	0,324						0,374					
		Лист 5	5												0,67	1,4	2,07					
		Лист 6	6										0,037				0,037					
		Лист 8	7							0,163							0,163					
		Лист 10	8												0,0112	0,016	0,0272					
	Итого								4,5233	0,169	0,539	0,322	0,151	0,187	0,8542	1,726	8,472					
Сталь горячекатанная круглая ГОСТ2590-71	В Ст3 кп2 ГОСТ380-71	ф25	9										0,006				0,006					
		ф18	10						0,048								0,048					
		ф16	11						0,001								0,001					
		ф8	12										0,0006				0,0006					
	Итого								0,049				0,0066				0,0556					
Уголок прокатный неравнополочный ГОСТ8510-86	В Ст3 кп2 ГОСТ380-71	∟45х25х4	13						0,0017								0,0017					
Уголок прокатный равнополочный ГОСТ8509-86	В Ст3 кп2 ГОСТ380-71	∟50х5	14											0,361			0,361					
		∟90х6	15												0,011	2,036	2,047					
	Итого													0,361	0,011	2,036	2,408					
Уголок стальной гнутый равнополочный ГОСТ19771-74	В ст3 кп2 ГОСТ380-71	∟25х25х1,5	16								0,049						0,049					
Уголок стальной гнутый неравнополочный ГОСТ19772-74	В Ст3 кп2 ГОСТ380-71	∟25х20х2	17						0,066								0,066					
		∟50х36х4	18								0,021						0,021					
	Итого								0,066		0,021						0,087					
Швеллер стальной равнополочный гнутый ГОСТ8278-83	В Ст3 кп2 ГОСТ380-71	[100х40х3	19								0,874						0,874					
Швеллеры стальные горячекатанные ГОСТ8240-72	В Ст3 кп2 ГОСТ380-71	[18	20												0,4		0,4					
		[14	21													0,565	0,565					
	Итого														0,4	0,565	0,965					
Сталь тонколистовая оцинкованная ГОСТ14918-80	В Ст3 кп2 ГОСТ19904-74	Лист 0,8 ОН-МТ-1	22								0,151	0,063					0,214					

Согласовано

Согласовано „Союзспортпроект"

Гл. арх. пр. Гунст

Гл. инж. пр. Маврин

Взам. инв. №

Подп. и дата

Инв. № подл.

Нач. отд.	Кашкинов		7.12.87
Н. Контр.	Чиркова		6.12.87
Рук. сект.	Агапова		6.12.87
Вед. инж.	Иванова		9.12.87

Привязан

Инв. №

ТП 291-3-47с.88 АС3

Бассейн в легких металлических конструкциях с ванной 25х11м ФОБ

Схема расположения перегородок на отм. 0.000 м. Общие данные. Продолжение

Стадия	Лист	Листов
РП	3	

ЦНИИпроектлегконструкция

Копировал: Морозова

Формат А2

291-3-47с. 88 Альбом II (ч.II)

Спецификация металлов. Окончание

Вид профиля и ГОСТ, ТУ	Марка металла ГОСТ	Обозначение и размер профиля, мм	№ п.п.	Код: Марки металла	Код: Вида профиля	Код: Размера профиля	Количество, шт.	Длина, мм	Масса металла по элементам конструкции, т: Перегородки	Стойки СК	Стойки СД	Элементы дверные	Сиденье откидное СО	Фриз и подвесные потолки	Лестница Л1	Лестница Л2	Общая масса, т	Масса потребности в металле по кварталам (заполняется изготовителем): I	II	III	IV	Заполняется ВЦ
Лента холоднокатанная из низкоуглеродистой стали ГОСТ 503-81	08пс ГОСТ 1050-74	08пс-м-3-1,2х53	23						1,007			0,021					1,028					
Профиль стальной оцинкованный гнутый с трапецевидной формой гофра ГОСТ 24045-86	ВСт3кп2 ГОСТ 380-71	Н60-845-0,9	24									0,1734					0,1734					
Профиль стальной оцинкованный гнутый с трапецевидной формой гофра ТУ36-1928-76	ВСт3кп2 ГОСТ 380-71	С15-1000-0,8	25								0,841			0,865	0,195	0,542	2,443					
Профили замкнутые сварные квадратные и прямоугольные ТУ36-2287-80	ВСт3кп2 ГОСТ 380-71	□ 100х100х3	26							0,384		0,096					0,48					
		□ 120х120х4	27												0,09		0,09					
	Итого									0,384		0,096			0,09		0,57					
Проволока ГОСТ 9385-75	Сталь 60 ГОСТ 1050-74	II-3	28										0,0015				0,0015					
Профили алюминиевые ГОСТ 22233-83		А036-пс885-444--АД31Т5	29						0,4254			0,01					0,4354					
		А-101	30													0,032	0,032					
		А-795	31									0,002					0,002					
		А-797	32									0,003					0,003					
	Итого								0,4254			0,015				0,032	0,4724					
Лист асбоцементный ГОСТ 18124-75		ЛП-П-10	33						12,281 / 576,6м²			1,62 / 76м²					13,901 / 652,6м²					
Резиновая смесь ТУ38 105.1082-86		НО-68-1	34					20320	0,4575			0,01					0,4675					
Резина губчатая ТУ38 105.867-75		S3	35						0,0092				0,0004				0,0096					
Стекло армированное ГОСТ 7481-78		S6	36						14,0м²								14,0м²					
Пиломатериал лиственничных пород 2 сорт ГОСТ 2695-83			37								0,211 / 0,42м³		0,04 / 0,08м³				0,25 / 0,5м³					
Плита минераловатная ГОСТ 9573-82		П175	38									0,475 / 3,8м³					0,475 / 3,8м³					
Полиэтилен низкого давления ГОСТ 16338-77			39						0,0003								0,0003					

Согласовано: "Союзспортпроект" Гл. спец. пр. Гуцит; Гл. инж. Чабрин

Инв. № подл. | Подпись и дата | Взам. инв. №

ТП 291-3-47с.88 АС3

Привязан:

Инв. №

Нач. отд.	Кашкинов			Бассейн в лёгких металлических конструкциях с ванной 25х11м ФОБ
Н. контр.	Чуркова			Стадия: РП; Лист: 4; Листов:
Рук. сект.	Авалова			Схема расположения перегородок на отм. 0,000м Общие данные. Окончание
Ведущ.	Иванова			ЦНИИпроектлегконструкция

Копировал: Морозова

Формат А2

Альбом II (V.II)

291-3-47с. 88

Марка поз.	Обозначение	Наименование	Кол.	Масса ед. кг.	Примечание
		Перегородки			
1		пг30х27,5	26	141,52	
2		пг15х27,5	8	114,95	
3		пг20х27,5	12	102,56	
4		пг10х27,5	2	81,4	
5		пг30х21	9	167,6	
6		пг15х21	11	86,2	
7		пг20х21	11	117,3	
8		пг10х21	23	61,2	
9		пд09х21	9	46,0	
10		пд20х27,5	4	174,64	
11		пдл20х27,5	4	174,64	
12		пд10х27,5	6	98,9	
13		пд10х21	8	92,2	
14		пд20х21	1	138,0	
15		пдл20х21	1	138,0	
16		пр15х21	1	100,0	
17		пдк10х21	18	92,6	
		Стойки			
18		ск21	12	20,6	
19		ск27,5	6	26,6	
20		сд1	1	274,0	
21		сд2	4	284,5	
22		сд3	3	358,8	
23		Сиденье откидное со	9	22,67	
		Элементы доборные			
24		Уголок У1	42	0,228	
25		Уголок У3	475	0,09	
26		Уголок У4	45	0,25	
27		Уголок У5	10	0,089	
28		Уголок У6	2	3,166	
29		Уголок У7	2	2,55	
30		Уголок У8	6	0,18	
31		Уголок У14	28	0,75	
32		Уголок У15	330	0,094	
33		Уголок У18	2	19,07	
34		Уголок У20	6	0,18	
35		Уголок У21	2	4,01	
36		Уголок У22	2	9,29	
37		Накладка Н1	255	0,118	
38		Накладка Н2	9	0,07	
39		Накладка Н3	8	0,09	
40		Обрамление Б1	7	2,32	

Марка поз.	Обозначение	Наименование	Кол.	Масса ед. кг.	Примечание
41		Профиль пз	6	1,44	
42		Профиль пр	28	0,35	
43		Штапик ш1	28	0,33	
	ГОСТ8645-68	Труба 50х25х2			
44		L=180мм	2	0,4	
45		L=490мм	2	1,1	
46		L=680мм	2	1,51	
47		L=700мм	12	1,56	
48		L=840мм	4	1,87	
49		L=890мм	2	1,98	
50		L=1250мм	4	2,79	
51		L=1275мм	2	2,84	
52		L=1356мм	2	3,02	
53		L=1490мм	2	3,32	
54		L=1850мм	2	4,13	
55		L=1875мм	2	4,18	
56		L=1925мм	2	4,29	
57		L=1940мм	3	4,33	
58		L=1960мм	2	4,37	
59		L=2000мм	2	4,46	
60		L=4900мм	3	10,9	
	ТУ36-2287-80	Труба 100х100х3			
61		L=160мм	2	1,47	
62		L=5000мм	2	46,05	
	ГОСТ22233-83	Профиль алюминиевый			
63		А-795 L=2750мм	2	0,81	
64		А-797 L=2750мм	2	1,4	
	ГОСТ24045-80	Профиль стальной оцинко			
		ванный гнутый Н60-782-1			
65		2160х2950мм	1	84,12	
66		2050х600мм	1	16,24	
67		1350х4100мм	1	73,1	
	ГОСТ18124-75	Лист асбоцементный ЛП-П-10			
68		140х2750мм	2	8,2	
69		316х2750мм	1	18,5	
70		355х2750мм	1	20,87	
71		402х2750мм	1	23,64	

Марка поз.	Обозначение	Наименование	Кол.	Масса ед. кг.	Примечание
	ГОСТ18124-75	Лист асбоцементный ЛП-П-10			
72		4900х2,750мм	1	287,12	
73		1356х2260мм	1	65,27	
74		1430х2260мм	1	68,88	
75		1850х2260мм	1	89,06	
76		494х2200мм	1	23,15	
77		1960х2200мм	1	91,85	
78		780х2100мм	1	34,89	
79		890х2100мм	1	39,83	
80		1940х2100мм	1	86,69	
81		2000х1620мм	1	69,0	
82		4900х2160мм	1	225,44	
83		120х2100мм	1	5,37	
84		180х2100мм	1	7,96	
85		220х2100мм	1	9,8	
86		280х2100мм	1	12,52	
87		340х2100мм	1	15,21	
88		620х2100мм	1	27,73	
89		680х2100мм	1	30,33	
90		1215х2100мм	3	54,35	
91		1880х2100мм	1	8414	
92		1930х2100мм	1	86,27	
93		1350х4100мм	1	73,6	
		Материалы			
94	ГОСТ9573-82	Плита минераловатная П175	3,8м	4750,0	
		Крепежные изделия			
95	ГОСТ7798-70	Болт М10-6g х70.58.019	3	0,056	
96	ГОСТ5915-70	Гайка М10-6Н5.019	3	0,011	
97	ГОСТ6402-70	Шайба 10Б5Г019	3	0,002	
98	ТУ36-2142-78	Винт самонарезающий В6х25	4700	0,006	
99	ТУ36-2088-85	Заклепка комбинированная			
		ЗК-12-4,5	300	0,003	
100	ТУ36-2130-78	Шайба уплотнительная			
		ШУ-6	4700	0,0003	

Согласовано

Согласовано

Взам. инв. №

Подпись и дата

Инв. № подл.

Привязан

Инв. №

Зав. отд.	Кашкинов	
Н. контр.	Чуркова	
Рук. сект.	Агапова	
Вед. инж.	Иванова	

ТП 291-3-47с. 88 АС3

Бассейн в легких металлических конструкциях с ванной 25х11м ФОБ

Стадия	Лист	Листов
РП	5	

Схема расположения перегородок на отм. 0,000м

Спецификация

ЦНИИпроектлегконструкция

Копировал Морозова

Формат А2

23303-05

291-3-47с.88 Альбом II (ч.II)

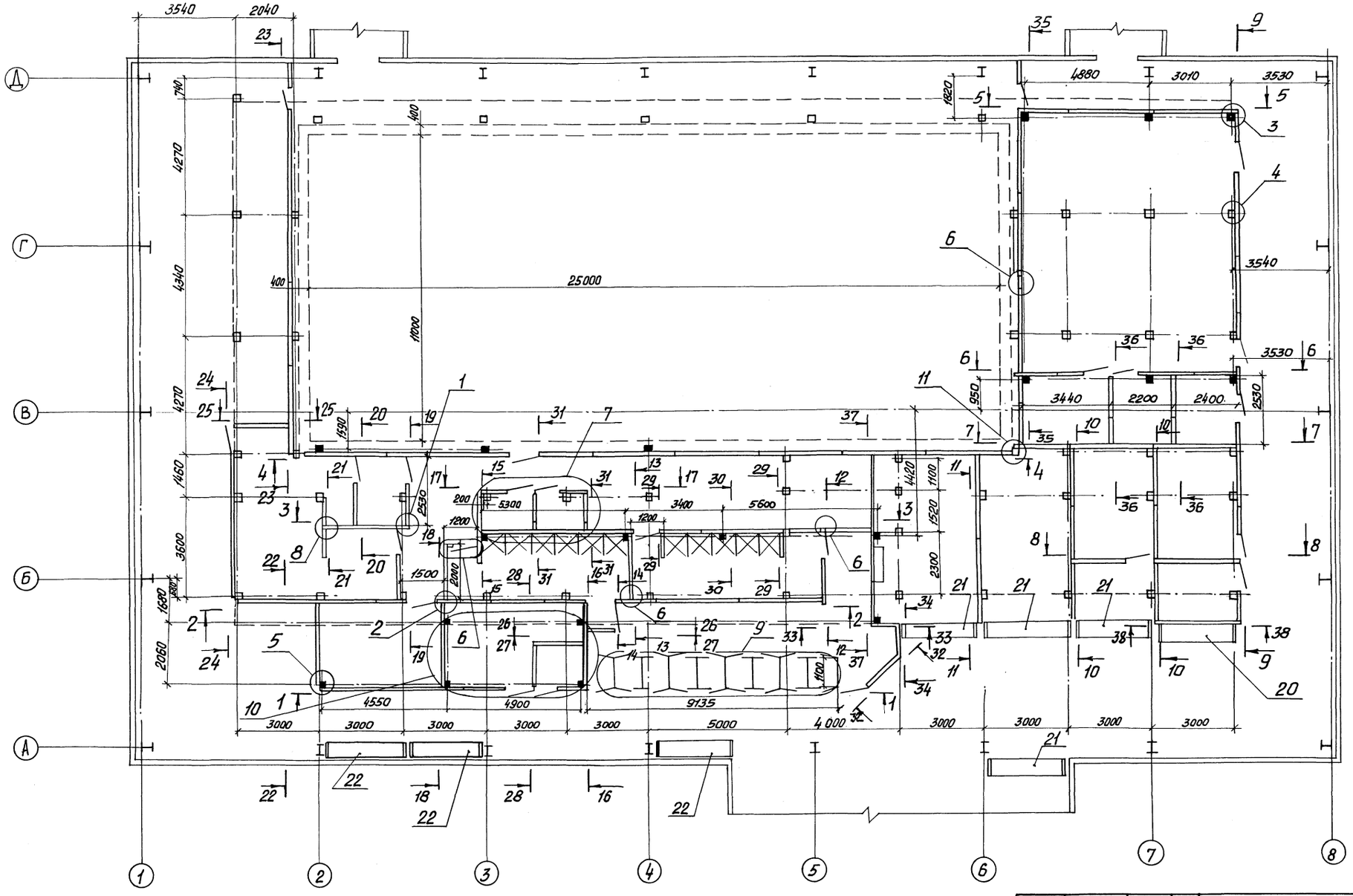

Согласовано „Союзстройпроект"							
Гл. арх. пр-та	Гинет						
Гл. арх. пр-та	Маврин						
Согласовано „ЦНИИпроектстальконструкция"							
Гл. констр. ОПИК	Тарасова						
Инв. № подл.	Подпись и дата	Взам. инв. №					

ТП 291-3-47с.88 АС3

Привязан:

Инв. №

ГИП	Коренцвит		7.12.87
Зав. отд.	Кашкинов		8.12.87
Н. Контр.	Чиркова		6.12.87
Рук. сект.	Агапова		7.12.87
Вед. инж.	Иванова		7.12.87

Бассейн в легких металлических конструкциях с ванной 25х11м фоб

Схема расположения перегородок на отм 0,000м

Стадия	Лист	Листов
РП	6	

ЦНИИпроектстальконструкция

1-1

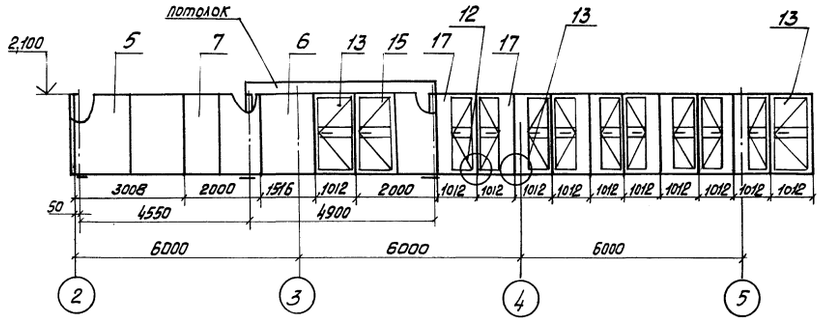

2-2

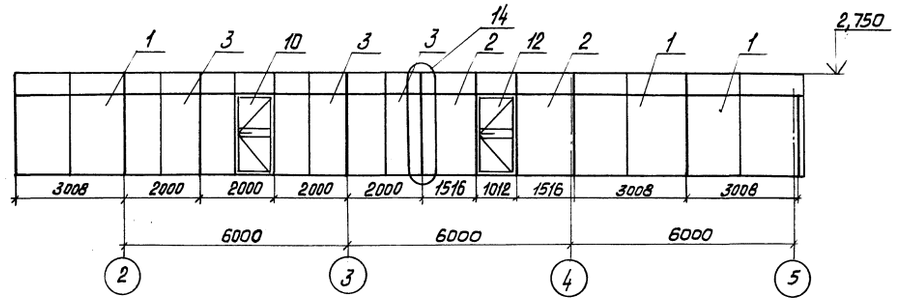

3-3

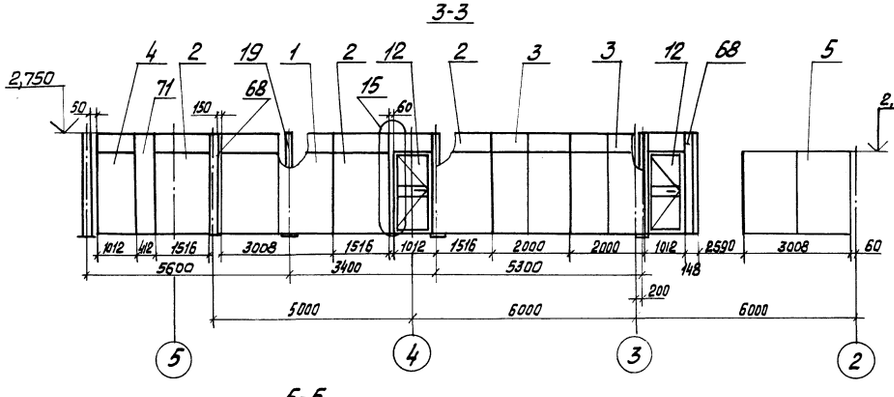

4—4

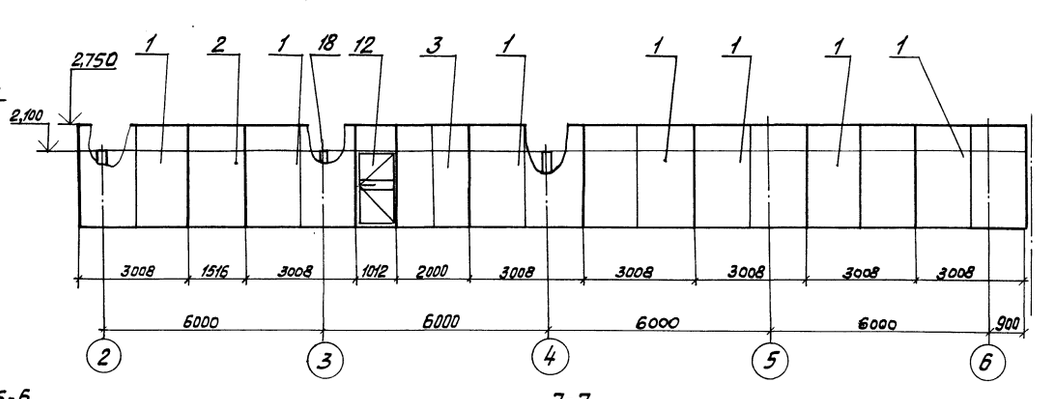

5-5

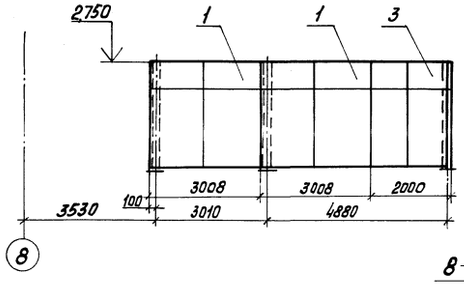

6-6

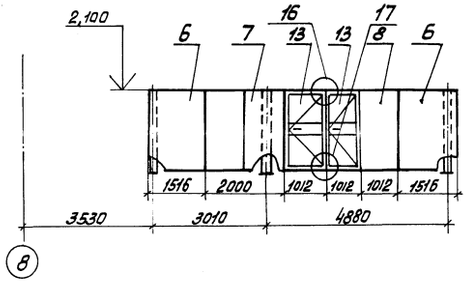

7-7

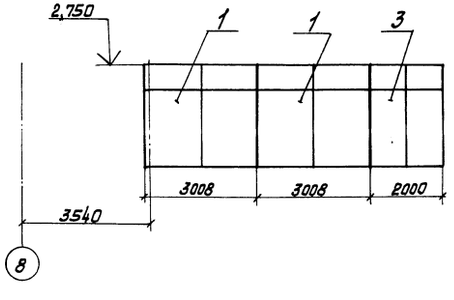

8-8

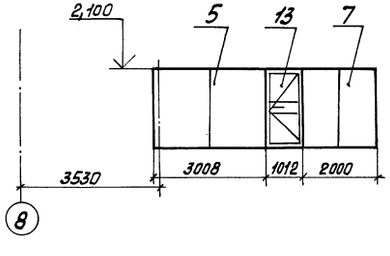

Согласовано

Согласовано

Гл. арх. пр.	Гунст
Гл. инж. пр.	Исбрин
Взам. инв. №	
Подпись и дата	
Инв. № подл.	

Привязан				ТП 291-3-47с.88	АС3
				Бассейн в легких металлических конструкциях с ванной 25х11м ФОБ	Стадия: РП; Лист: 7; Листов:
Завотд.	Кашкинов		6.12.89	Схема расположения перегородок на отм 0,000 м Разрезы 1-1... 8-8	ЦНИИпроектлегконструкция
Н. Контр.	Чуркова		6.12.89		
Рук. сект.	Исаплова		6.12.89		
Вед. инж.	Иванова		1.12.89		
Инв. №					

Копировал: Морозова

формат А2

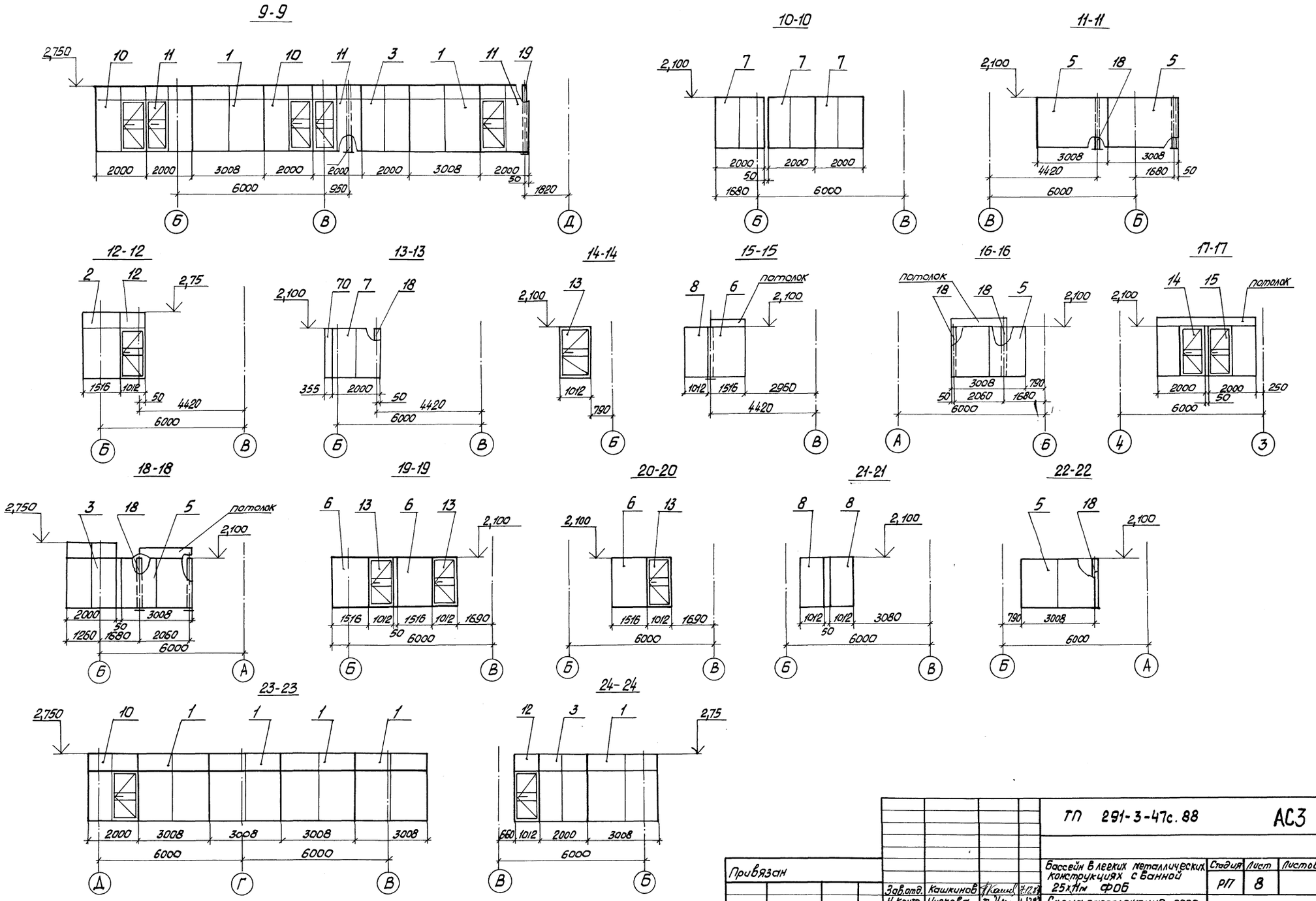

291-3-47с.88 Альбом II (4.II)

Согласовано

Согласовано

Гл.арх.пр. Гунст

Гл.инж.пр. Маврин

Инв.№подл. | Подпись и дата | Взам.инв.№

Привязан				ТП 291-3-47с.88	АС3
	Зав.отд.	Кашкинов	7.12.87	Бассейн в легких металлических конструкциях с ванной 25х11м ФОБ	Стадия: РП; Лист: 8; Листов:
	Н.контр.	Чиркова	6.12.87	Схема расположения перегородок на отм 0,000м Разрезы 9-9...24-24	ЦНИИпроектлегконструкция
	Рук.сект.	Агапова	6.12.87		
Инв.№	Вед.инж.	Иванова	1.12.87		

25-25

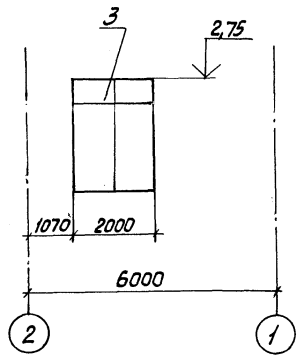

26-26

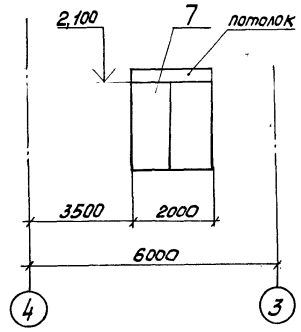

27-27

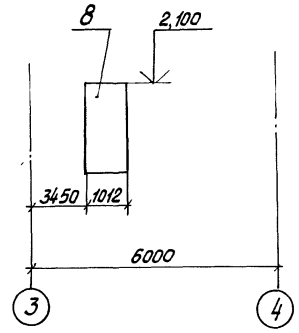

28-28

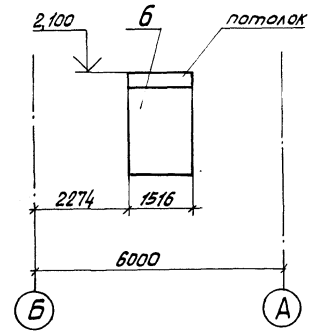

29-29

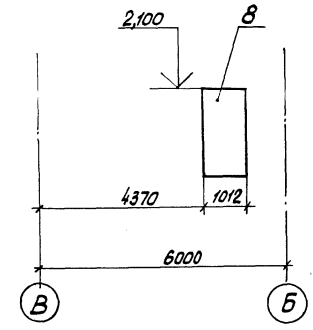

30-30

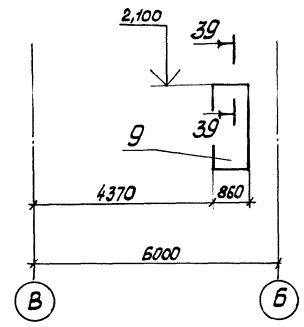

39-39

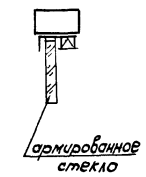

31-31

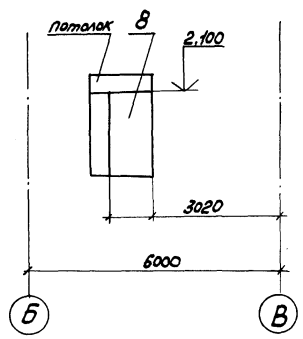

32-32

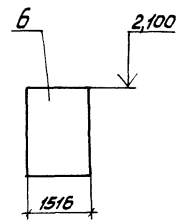

33-33

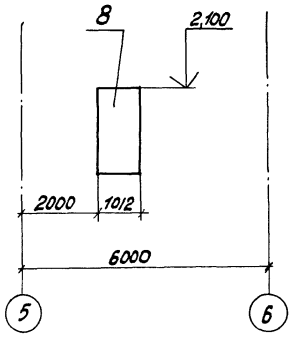

34-34

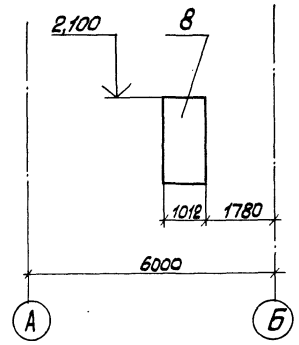

35-35

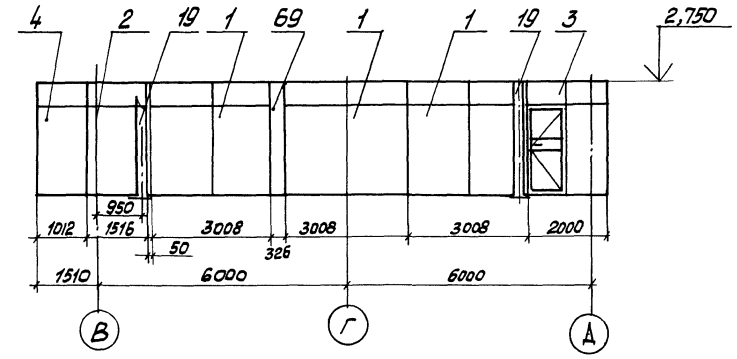

36-36

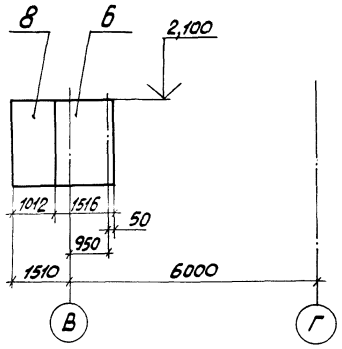

37-37

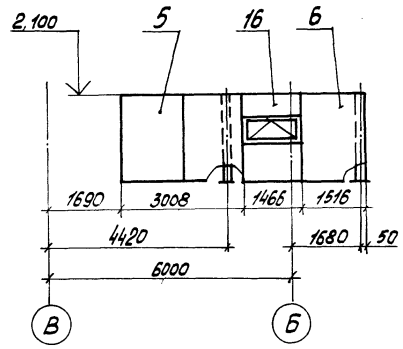

38-38

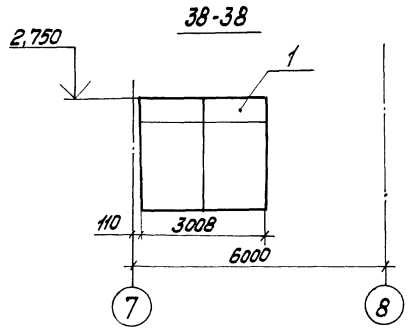

1

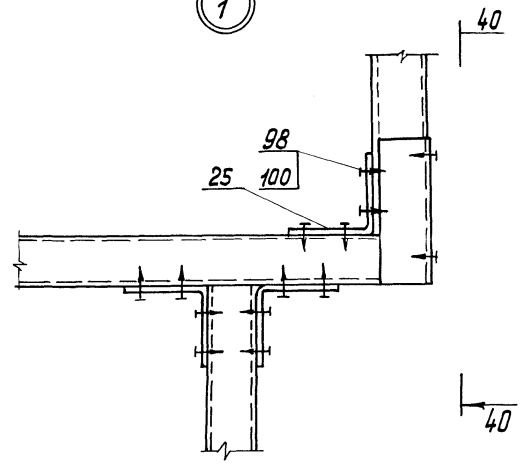

40-40

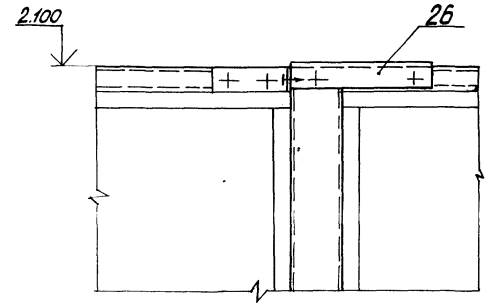

Согласовано
Гл. арх. пр. Гунст
Гл. инж. пр. Мофрин

Инв. № подл. | Подпись и дата | Взам. инв. № | Согласовано

Привязан				ТП 291-3-47с. 88	АС3
				Бассейн в легких металлических конструкциях с банной 25х11м ФОВ	Стадия: РП; Лист: 9; Листов:
Зав. отд	Кашкинов		7.12.87	Схема расположения перегородок на отм. 0,000м. Разрезы 25-25...38-38; Узел 1	ЦНИИпроектлегконструкция
Н. Контр.	Чуркова		6.12.87		
Рук. сект	Агапова		6.12.87		
Вед. инж.	Иванова		7.12.87		
Инв. №				Копировал: Морозова	Формат А2

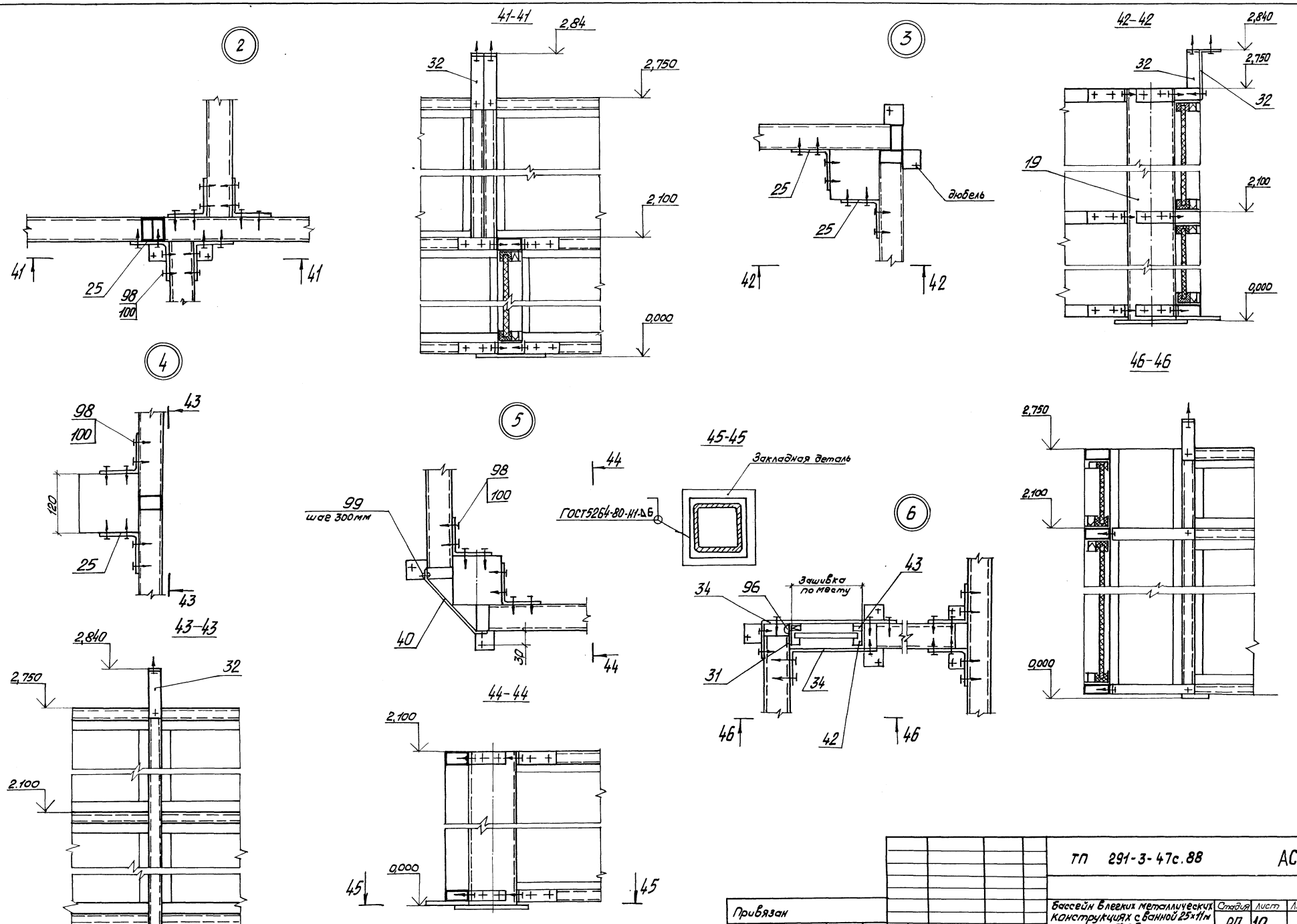

291-3-47с.88 Альбом II (ч.II)

Согласовано

Согласовано

Гл. арх. пр. | Гунст | Гл. инж. пр. | Маврин

Инв. № подл. | Подпись и дата | Взам. инв. №

Привязан					
Инв. №					

Зав. отд.	Кашкинов		7.12.87
Н. Контр.	Чиркова		6.12.87
Рук. сект.	Агапова		6.12.87
Вед. инж.	Иванова		1.12.87

ТП 291-3-47с.88 АС3

Бассейн в легких металлических конструкциях с ванной 25×11м ФОБ

Стадия	Лист	Листов
РП	10	

Схема расположения перегородок на отм. 0,000м Узлы 2...6

ЦНИИпроектлегконструкция

291-3-47с.88 Альбом II (ч.II)

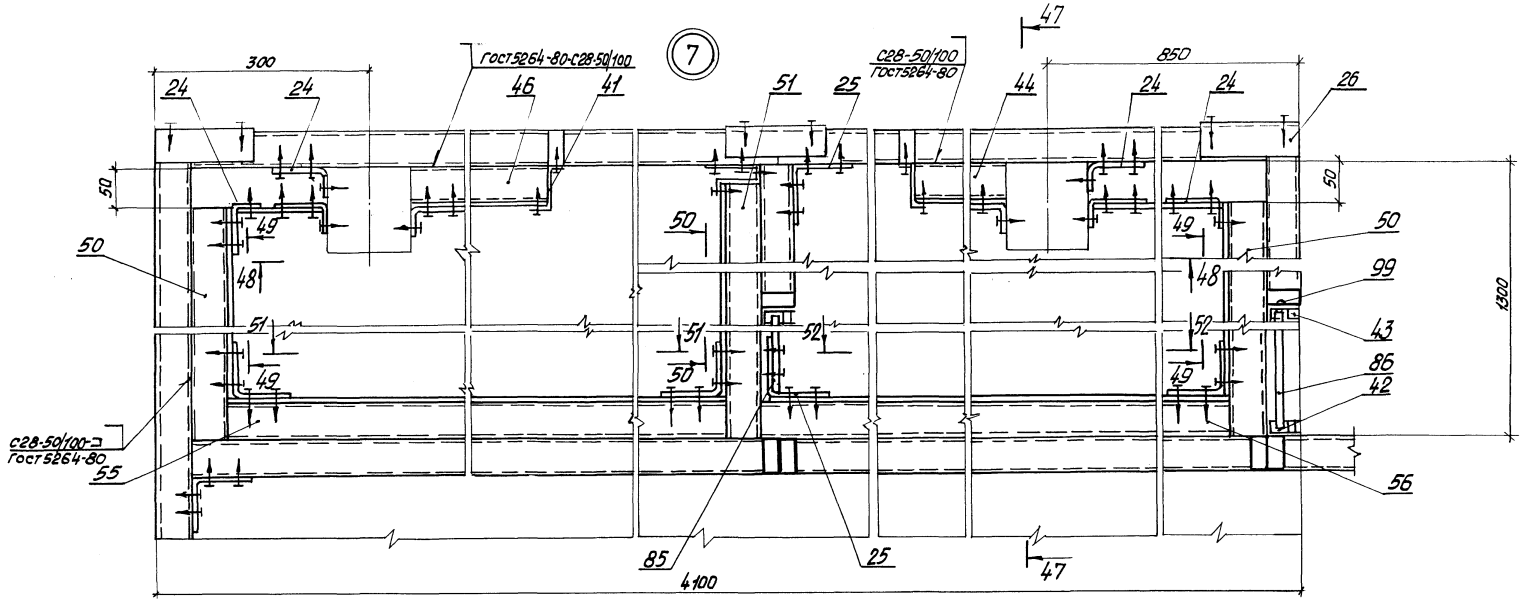

Потолок санузла

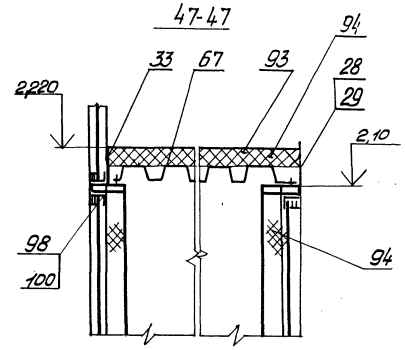

Схема внутренней обшивки санузлов

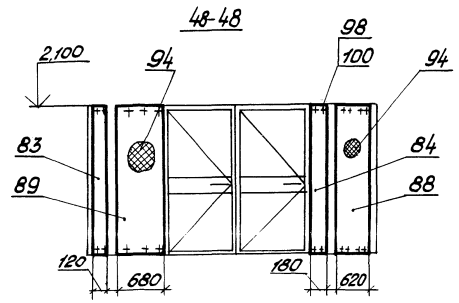

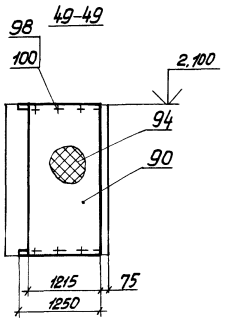

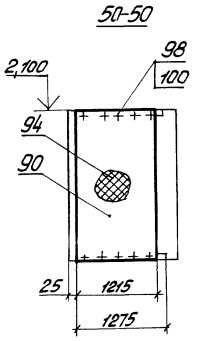

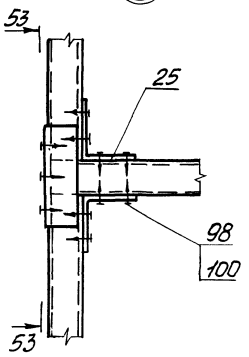

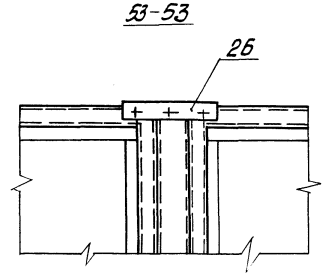

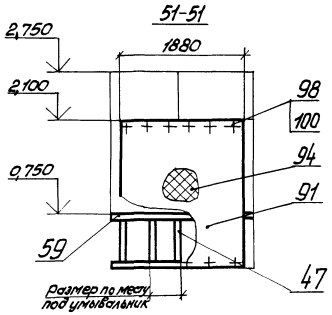

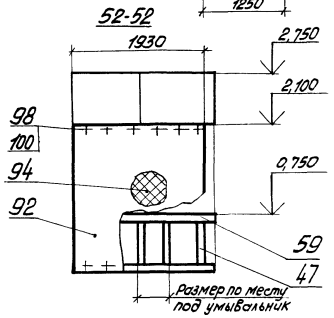

Привязан:				ТП 291-3-47с.88	АС3
	Зав.отд.	Кашкинов		Бассейн в легких металлических конструкциях с ванной 25х11м ФОБ	Стадия: РП; Лист: 11; Листов:
	Н.Контр.	Чиркова			
	Рук.сект.	Агапова		Схема расположения перегородок на отм. 0.000м узлы 7,8	ЦНИИпроектлегконструкция
Инв. №	Вед.инж.	Иванова			

Согласовано

Согласовано: Гл.арх.пр. Гунст; Гл.инж.пр. Маврин

Взам.инв.№

Подпись и дата

Инв.№ подл.

Копировал: Морозова

Формат А2

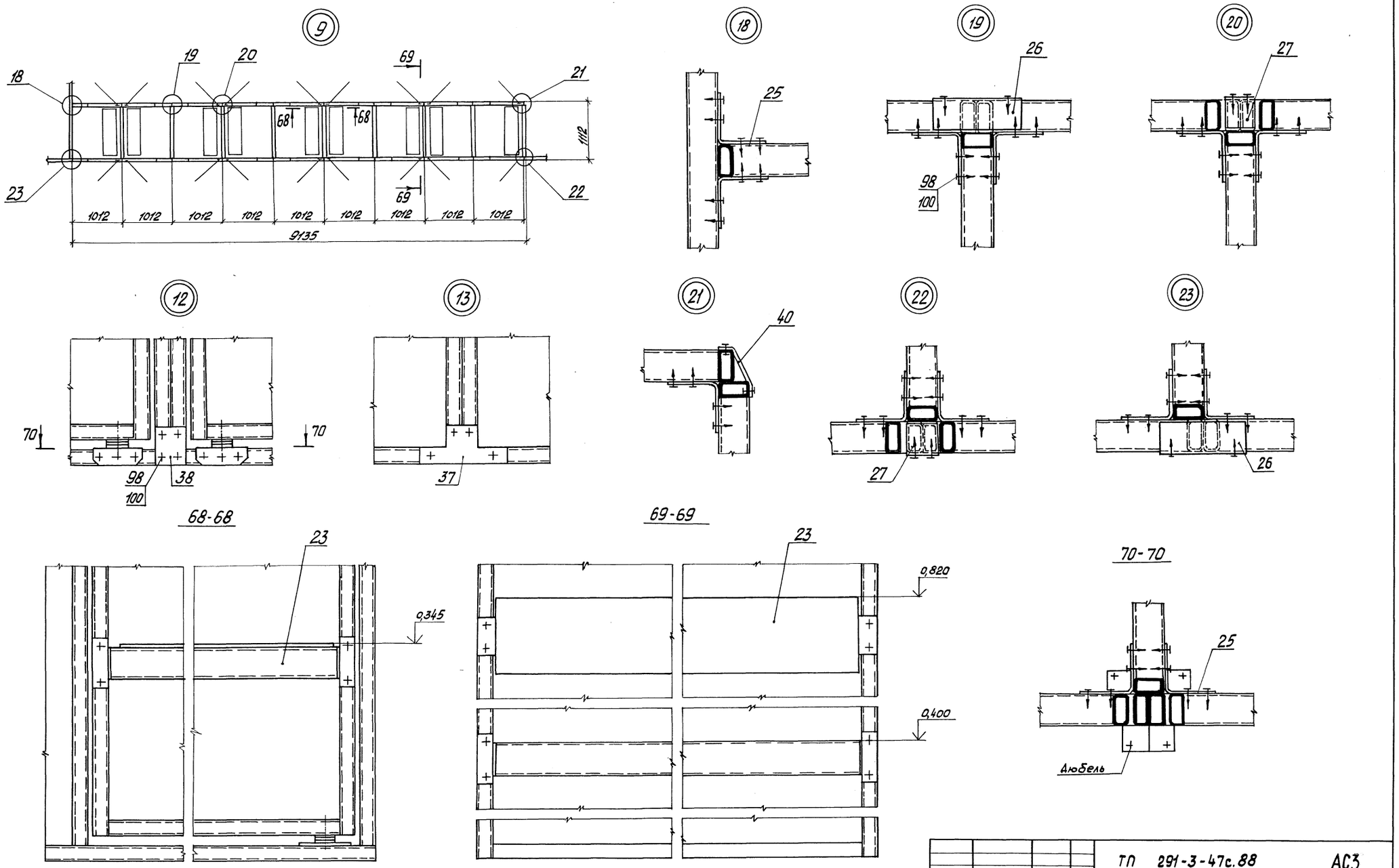

291-3-47с.88 Альбом II (ч.II)

Согласовано

Согласовано

Гл. арх. пр. Гунст

Гл. инж. пр. Маврин

Взам. инв.№

Подпись и дата

Инв.№ подл.

Зав.отд.	Кашкинов		4.12.88	ТП 291-3-47с.88 АС3
Н.контр.	Чиркова		6.12.88	Бассейн влегких металлических конструкциях с ванной 25×11м ФОБ
Рук.сект.	Агапова		6.12.88	Схема расположения перегородок на отм. 0,000м Узлы 9, 12, 13
Вед.инж.	Михалевская		1.12.88	

Стадия: РП | Лист: 12 | Листов:

ЦНИИпроектлегконструкция

Копировал: Морозова

Формат А2

Альбом II (ч.II)

291-3-47с.88

Схема внутренней обшивки вентиляционной камеры и санузла

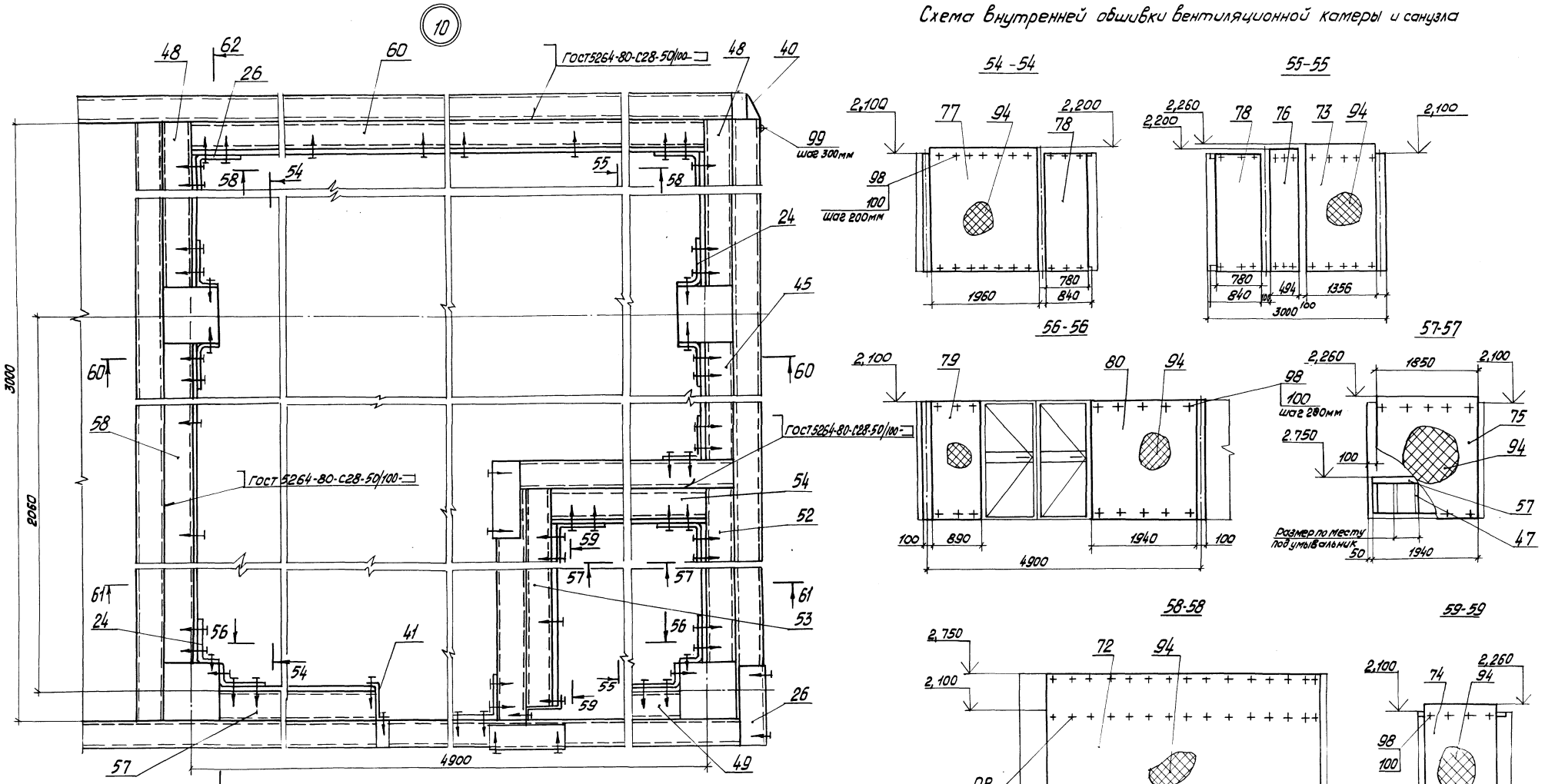

Потолок вентиляционной камеры и санузла

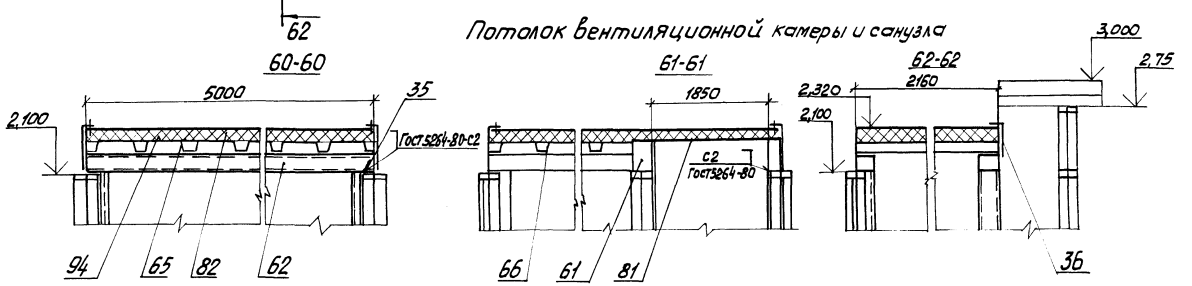

Привязан:				ТП 291-3-47с.88	АС3
	Зав.отд.	Кашкинов	7.12.87	Бассейн в легких металлических конструкциях с ванной 25х11м ФОБ	Стадия: РП; Лист: 13; Листов:
	Н.контр.	Чиркова	6.12.87	Схема расположения перегородок на отм. 0,000м Узел 10	ЦНИИпроектлегконструкция
	Рук.ебкт	Агапова	6.12.87		
Инв. №	Вед.инж.	Иванова	1.12.87		

Согласовано

Согласовано

Гл.арх.пр. Гунст

Гл.инж.пр. Маврин

Инв.№ подл. | Подпись и дата | Взам.инв.№

Копировал: Морозова

Формат А2

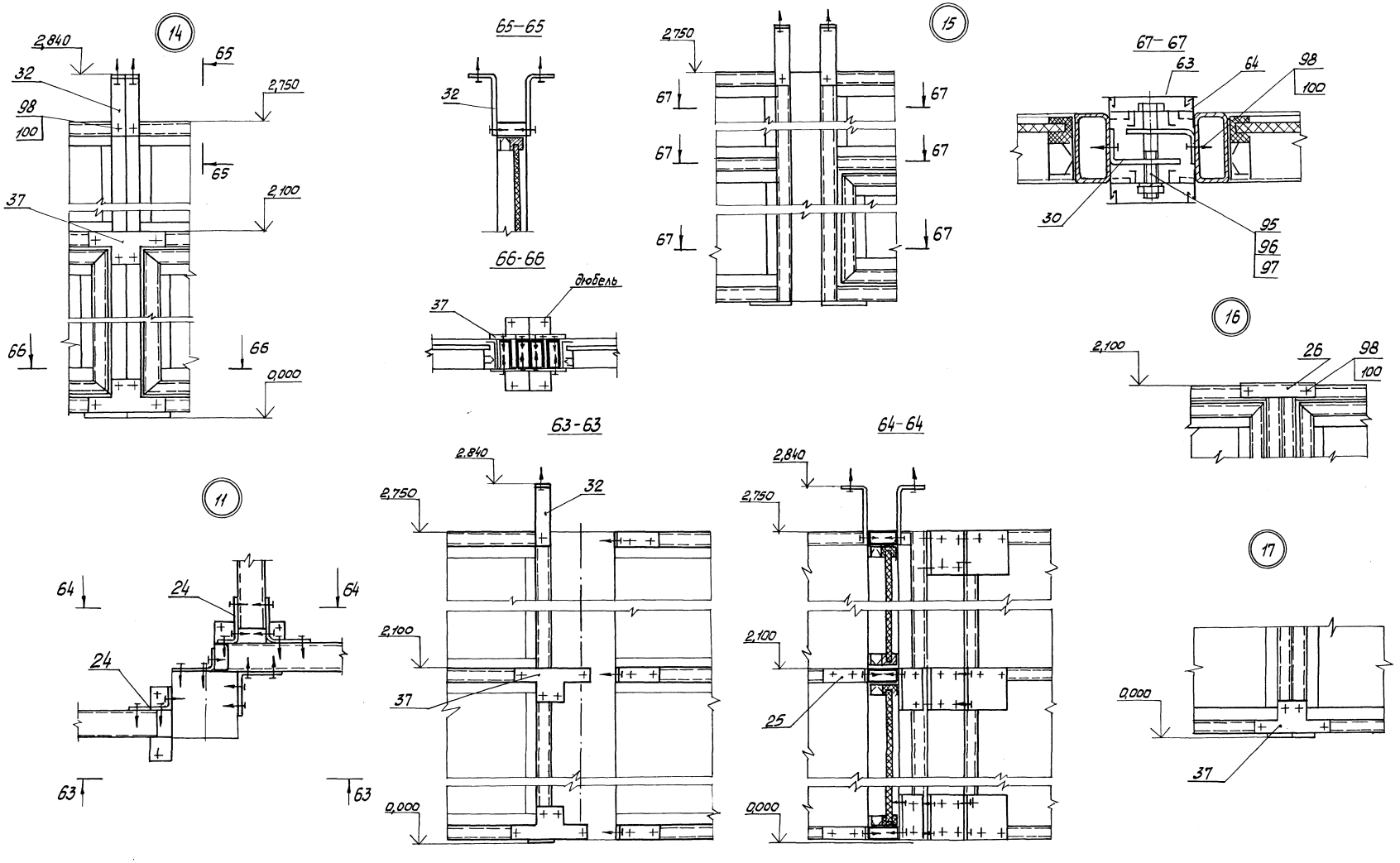

Альбом II (4.II)

291-3-47с.88

Согласовано

Согласовано

Инв. № подл.	Подпись и дата	Взам. инв. №	Гл. арх. пр.	Гл. инж. пр.	Гунст	Маврин

Привязан:				ТП 291-3-47с.88	АС3
				Бассейн в легких металлических конструкциях сванной 25х11м ФОБ	Стадия: РП; Лист: 14; Листов:
	Зав. отд.	Кашкинов	7.12.87		
	Н. контр.	Чиркова	6.12.87	Схема расположения перегородок на отм. 0.000 м	
	Рук. сект.	Агапова	6.12.87	Узлы 11; 14...17	ЦНИИпроектлегконструкция
Инв. №	Вед. инж.	Иванова	7.12.87		

Копировал: Морозова

Формат А2

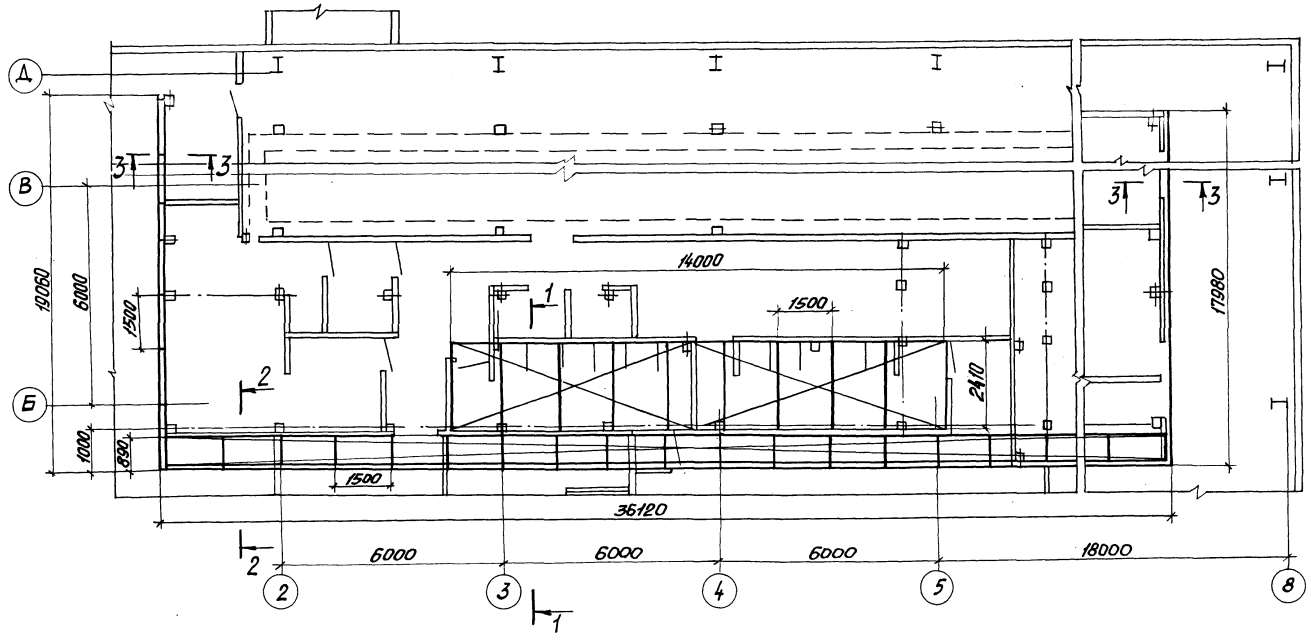

1-1

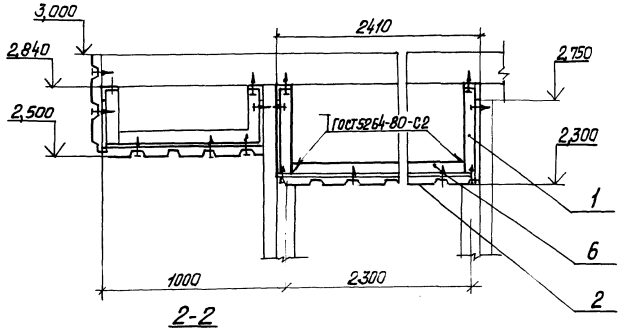

2-2

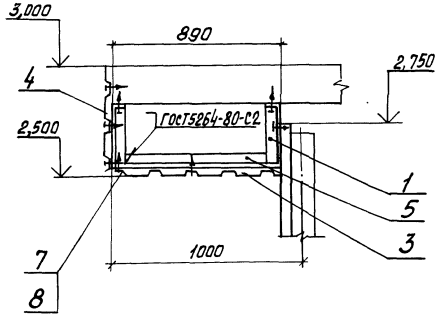

3-3

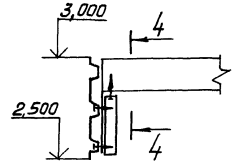

4-4

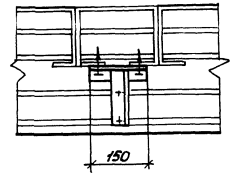

Марка поз.	Обозначение	Наименование	Кол	Масса ед. кг.	Приме-чание
1		Кронштейн	100	1,77	
	ТУ36-1928-76	Профиль стальной			
		оцинкованный гнутый			
		С15-1000-08			
2		2410х14000мм	1	2835	
3		890х36120мм	1	271,0	
4		500х73160мм	1	309,83	
	ГОСТ 8509-72	Уголок 50х50х5			
5		L=890мм	25	3,35	
6		L=2410мм	11	9,1	
7	ТУ36-2142-78	Винт самонарезающий			
		В6х25	600	0,006	
8	ТУ36-2130-78	Шайба уплотнительная			
		ШУ-6	600	0,0003	

1. Монтаж фриза и подвесного потолка производить после монтажа перегородок, вентиляционных и электрических сетей.
2. Кронштейн КР1 крепить к перегородкам и несущему настилу второго этажа самонарезающими винтами поз. 7.
3. Подвесные потолки и фриз крепить к КР1 самонарезающими винтами поз. 7. Нахлест сшиваемых фризов и панелей потолка должен обеспечить габаритный размер конструкций.

Согласовано: Заместитель директора Гунтин
Гл. арх. пр. Маврин
Гл. инж. пр. Ага-Ели

Инв. № подл. | Подпись и дата | Взам. инв. №

Привязан:

Инв. №

ГИП	Коренцвит		9.12.87	
Зав. отд.	Кашкинов		9.12.87	
Н. Контр.	Чиркова		6.12.87	
Рук. сект	Агапова		6.12.87	
Вед. инж.	Иванова		7.12.87	

ТП 291-3-47с. 88 АС3

Бассейн в легких металлических конструкциях с ванной 25х11м ФРОБ

Стадия	Лист	Листов
РП	15	

Схема расположения фриза и подвесного потолка

ЦНИИпроектлегконструкция

Копировал: Морозова Формат А2

23303-05

291-3-47с.88 Альбом II (ч.II)

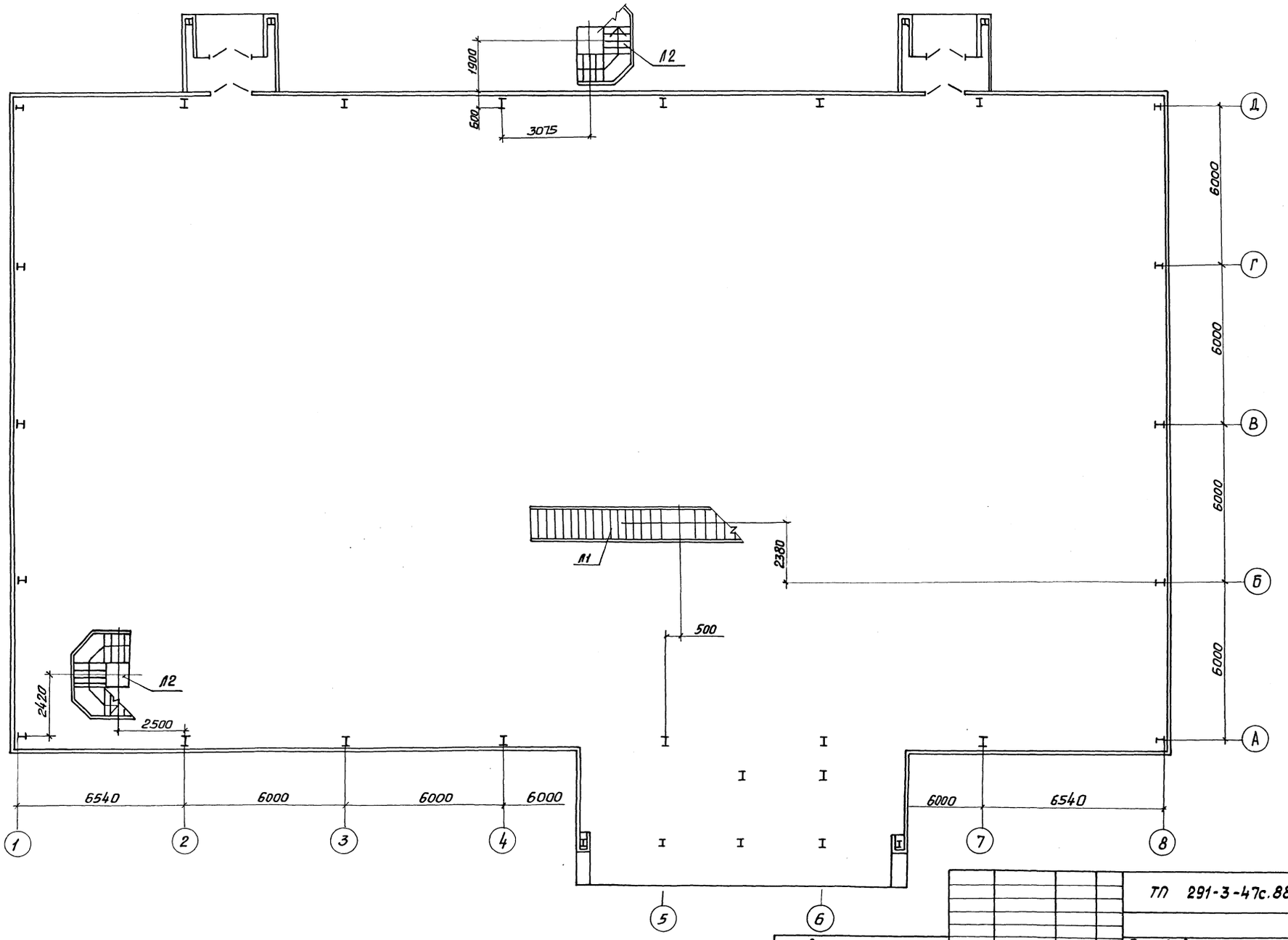

Согласовано „Союзспортпроект"							
Согласовано							
Гл. арх. пр.	Гунст						
Гл. инж. пр.	Маврин						
Взам. инв. №							
Подпись и дата							
Инв. № подл.							

Привязан:

Инв. №

ГИП	Каренцвит		7.12.87
Зав. отд.	Кашкинов		7.12.87
Н. Контр.	Чиркова		6.12.87
Рук. сект.	Агапова		6.12.87
Вед. инж.	Иванова		9.12.87

ТП 291-3-47с.88 АС3

Бассейн в легких металлических конструкциях с ванной 25х11м ФОБ

Стадия	Лист	Листов
РП	76	

Схема расположения лестниц

ЦНИИпроектлегконструкция

Копировал: Морозова

Формат А2

Альбом II (ч.II)

291-3-47с.88

Общие указания.

1. Типы и размеры.

1.1. Перегородки.

1.1.1. Перегородки бассейна, расположенные на отм. 3.000м, выполнены панельными с заполнением: нижнего яруса асбестоцементными листами или жалюзийными перьями, верхнего-оконным стеклом.

1.1.2. Перегородки делятся на несколько основных марок: глухие с заполнением асбестом (ПГ), глухие с заполнением стеклом (ПГС), жалюзийные (ПЖ) и дверные со стеклом (ПДС).

По высоте применяются перегородки с размерами 0,9м; 2,1м, 3,0м и 1.8м. По ширине -1,0м; 1,5м; 2,0м и 3,0м.

1.1.3. Соединение между собой нижнего и верхнего ярусов перегородок осуществлено через несущие ригели перегородок нижнего яруса при помощи доборных элементов и самонарезающих винтов.

1.1.4. Нижний пояс перегородок на отм. 3.000м жестко через подкладки соединен с площадкой второго этажа.

1.1.5. Стойки перегородок выполнены консольными. Сечение стоек 100х100х3мм, высота 3,9м. Стойки предназначены для восприятия нагрузок от панелей перегородок и соединения перегородок между собой и с площадкой второго этажа.

1.1.6. Крепление стоек к площадке осуществлено самонарезающими винтами с последующей приваркой опорных пяток к площадке на монтаже.

2. Конструктивные решения.

2.1. Конструкции перегородок поставляются поэлементно (панели перегородок, стойки консольные, асбестоцементные листы, стекло оконное, элементы крепления асбеста и стекла доборные элементы, крепежные изделия).

2.2. Крепление заполнения осуществляется алюминиевым штапиком, расположенным с наружной стороны перегородок (со стороны фриза, холла, коридора) Герметизация- резиновыми профилями.

2.3. Крепление алюминиевых перилл осуществлено с внутренней стороны перегородок на консольные стойки.

Во встроенных помещениях перила отсутствуют.

2.4. При необходимости осуществления на монтаже местных зашивок панелями перегородок нестандартных размеров по ширине используются доборные элементы (связи с1, С2 и С3), крепление которых осуществляется к уже установленным стандартным перегородкам доборными уголками с последующим заполнением ячеек асбоцементными листами или стеклом на штапиках.

2.5. Крепление сантехнического оборудования в комнате, предназначенной для медицинского персонала, осуществляется по месту к специально предусмотренным доборным элементам.

3. Монтаж.

3.1. Монтаж перегородок ведется последовательно, начиная со стороны площадки, имеющей максимальную длину.

Установка и крепление всех доборных элементов, предусмотреных проектом, обязательна.

Все доборные элементы (подкладки, пятки) нижнего пояса перегородок на отм. 3,000м, а так же на отм. 6,900м. должны быть приварены на монтаже.

3.2. После окончания всех монтажных работ провести освидетельствование состояния защитно-декоративного покрытия. При необходимости восстановить покрытие эмалью ПФ-133 соответствующего цвета по ГОСТ 926-82.

Согласовано. Союзспортпроект

Согласовано

Инв. № подл.	Подпись и дата	Взам. инв. №	Гл. арх. пр.	Гунст	Мавроин	Гл. инж. пр.

ГНП	Коренцвит		7.12.87	ТП 291-3-47с 88		
Зав. отд.	Кашкинов		7.12.87	Бассейн в легких металлических конструкциях с ванной 25х11м ФОБ	Стадия	Лист	Листов
Н. Контр.	Чиркова		6.12.87	Схема расположения перегородок на отм. 3.000м	РП	17	
Зав. сект.	Агапова		7.12.87	Общие данные. Начало	ЦНИИпроектлегконструкция		
Вед. инж.	Борзунова		7.12.87				

Привязал:

Инв. №

Копировал: Морозова

Формат А2

23303-05

291-3-47с. 88 Альбом II (ч.II)

Спецификация материалов к схеме расположения перегородок на отм. 3.000 м.

Вид профиля и ГОСТ, ТУ	Марка металла и ГОСТ	Обозначение и размер профиля, мм	№ п.п.	Код: Марки металла	Код: Вида профиля	Код: Размера профиля	Кол. шт.	Длина, м	Масса металла по элементам конструкций, т.: Перегородки	Стойки ск	Элементы доборные	Общая масса т.	Масса потребности в металле по кварталам (заполняется изготовителем), т: I	II	III	IV	Заполняется ВЦ
Трубы стальные прямоугольные ГОСТ 8645-68	10пс ГОСТ 1050-74	50×25×2	1					1311	2,89		0,04	2,93					
Лента холоднокатанная ГОСТ 503-81	08пс ГОСТ 1050-74	08пс-м-3-1,2×53	2						0,654		0,01	0,67					
Сталь листовая горячекатанная ГОСТ 19903-74	В Ст3 кп. 2 ГОСТ 380-71	Лист 2	3						0,029			0,029					
		Лист 3	4						0,018		0,048	0,066					
		Лист 8	5							0,083	0,046	0,129					
	Итого		6						0,047	0,083	0,094	0,224					
Сталь круглая горячекатанная ГОСТ 2590-71	В Ст3 кп2 ГОСТ 380-71	ф18	7					3,5	0,007			0,007					
Уголок стальной гнутый неравнополочный ГОСТ 19772-74	В Ст3 кп2 ГОСТ 380-71	L 25×20×2	8					12,24	0,008			0,008					
Сталь тонколистовая оцинкованная ГОСТ 14918-80	В Ст3 кп2 ГОСТ 19904-74	Лист 0,8 ОН-МТ-1	9								0,0081	0,0081					
Профили замкнутые сварные квадратные ТУ 36-2287-80	В Ст3 кп2 ГОСТ 380-71	□ 100×100×3	10					159,9		1,475		1,475					
Профили алюминиевые ГОСТ 22233-83		А036-ПС 885-444 АД 31Т5	11					1305	0,279		0,004	0,283					
		Б-042	12								0,40	0,40					
		Итого	13					1305	0,279		0,404	0,683					
Лист асбестоцементный ГОСТ 18124-75		ЛП-П-10	14						1,705 / 80,02 м²			1,705 / 80,02 м²					
Стекло оконное ГОСТ-111-78		S6мм	15						0,441 / 33,95 м²			0,441 / 33,95 м²					
Резиновая смесь ТУ38-105.1082-86		НО-68-1	16						0,296		0,004	0,300					
Резина губчатая ТУ 38-105.867-75		S3мм	17						0,0004			0,0004					

Крепежные изделия к схеме расположения перегородок на отм. 3,0 м

№№ п.п.	Наименование	Кол.	Масса, кг	Примечание
1	Винт ВМ5-6g×25, 58.019	2100		ГОСТ 17473-80
2	Винт самонарезающий В6×25	1900		ТУ36-2142-78
3	Заклепка комбинированая ЗК-12	120		ТУ36-2088-85
4	Шайба уплотнительная ШУ-6	1900		ТУ36-2130-78
5	Замок ЗВ9А	6		ГОСТ 5089-80

Согласовано

Согласовано Союзспортпроект

Гл. арх. пр. Гунст

Гл. инж. пр. Маврин

Инв. № подл. | подпись и дата | Взам. инв. №

Привязан:

Инв. №

ГИП	Коренцвит		7.12.87
Зав. отд.	Кашкинов		7.12.87
Н. контр.	Чиркова		6.12.87
Зав. сект.	Агапова		6.12.87
Вед. инж.	Борзунова		1.12.87

ТП 291-3-47с. 88 АС3

Бассейн в легких металлических конструкциях с ванной 25×11м. ФОБ

Схема расположения перегородок на отм. 3.000 м. Общие данные. Окончание

Стадия	Лист	Листов
РП	18	

ЦНИИпроектлегконструкция

Копировал Морозова

Формат А2

Альбом II (Ч.II)

291-3-47с. 88

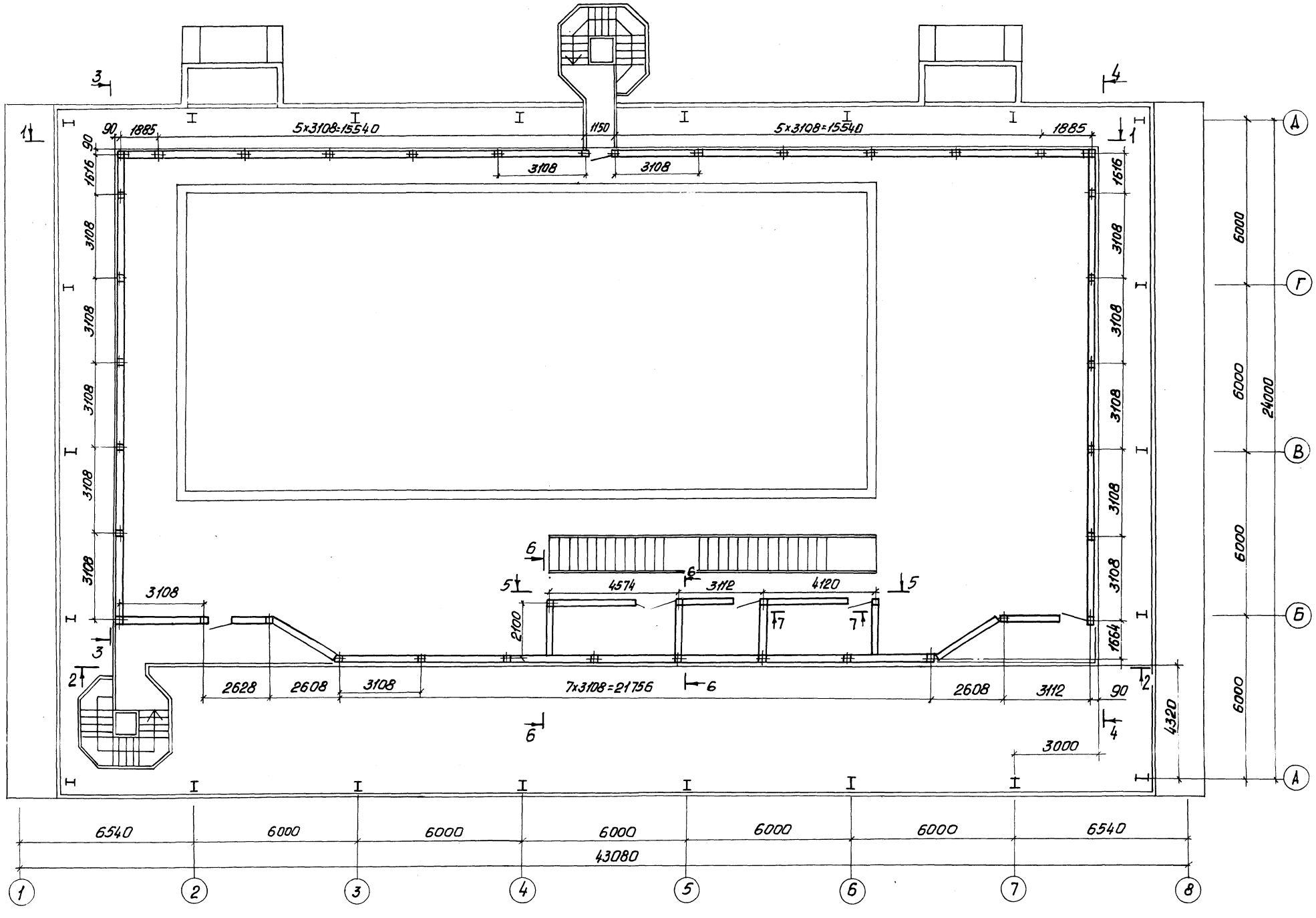

ТП 291-3-47с 88							АС3
Бассейн в легких металлических конструкциях с ванной 25x11м ФОБ					Стадия	Лист	Листов
					РП	19	
Схема расположения перегородок на отм. 3,000м					ЦНИИПРОЕКТЛЕГКОНСТРУКЦИЯ		
Привязан:	ГИП	Коренцвит		7.12.87			
	Зав.отд.	Кашкинов		7.12.87			
	Н. Контр.	Чиркова		6.12.87			
	Зав.сект.	Агапова		2.12.87			
Инв.№	Вед.инж.	Борзунова		1.12.87			

Согласовано „Союзспортпроект"
Гл. арх. пр. Гунст
Гл. инж.пр. Маврин
Согласовано „ЦНИИпроектлегконструкция"
Гл.констр. ОЛМК Тарасова

Инв.№ подл. | Подпись и дата | Взам. инв.№

Копировал: Морозова

Формат А2

23303-05

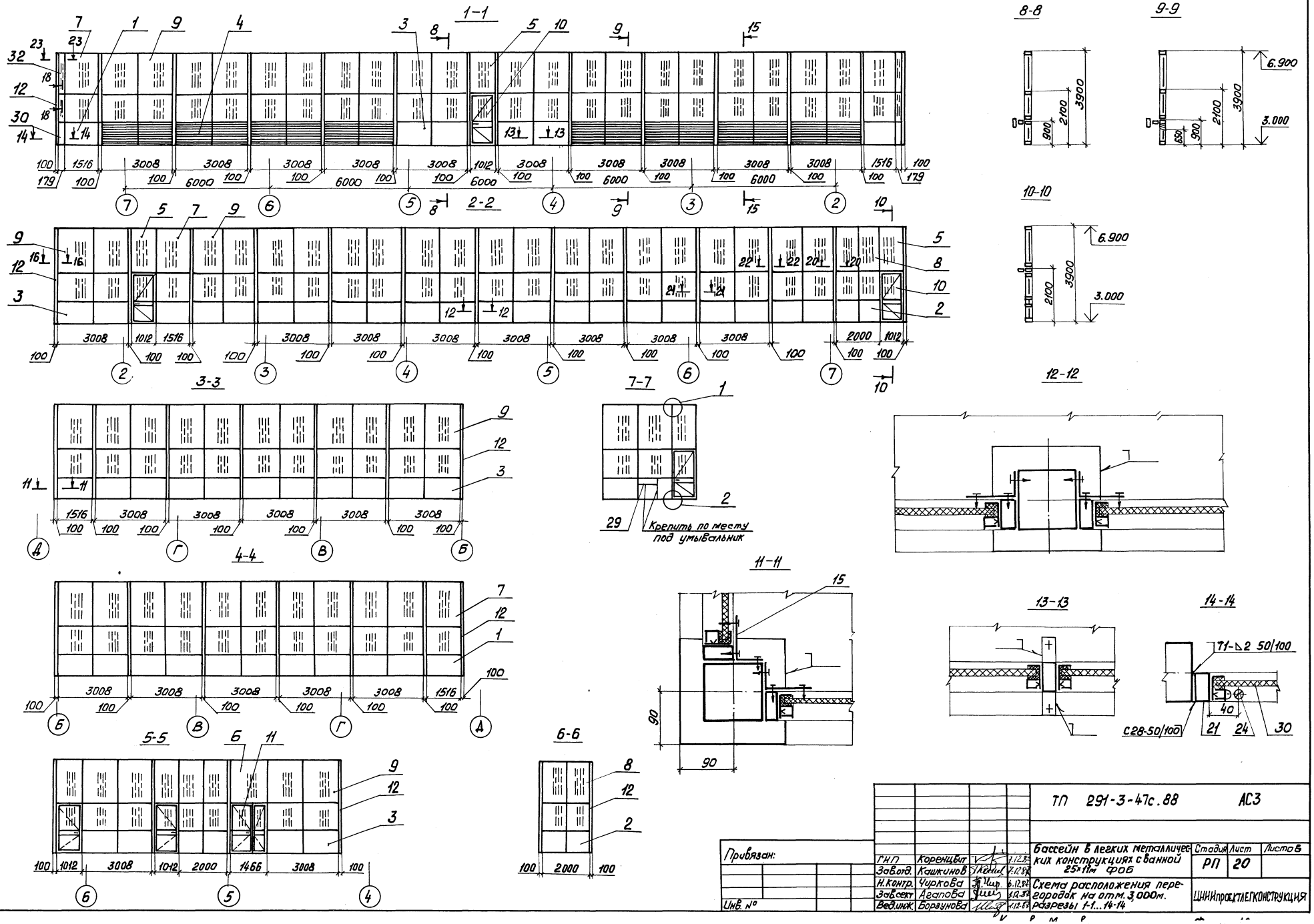
1-1
2-2
3-3
4-4
5-5
6-6
7-7
8-8
9-9
10-10
11-11
12-12
13-13
14-14
Крепить по месту под умывальник
Т1-Δ2 50/100
С28-50/100
6.900
3.000
3900
2100
900
6000
3008
1516
1012
2000
1466
100
179
90
40
21
24
30
Привязан:
Инв. №
ТП 291-3-47с.88 АС3
Бассейн в легких металлических конструкциях с ванной 25×11м ФОБ
Схема расположения перегородок на отм. 3,000м. разрезы 1-1...14-14
Стадия РП
Лист 20
Листов
ЦНИИпроектлегконструкция
ГНП Коренцвит 7.12.87
Зав.отд. Кашкинов 7.12.87
Н.контр. Чиркова 6.12.87
Зав.сект. Агапова 1.12.87
Вед.инж. Борзунова 1.12.87
Согласовано, Союзспортпроект
Гл. арх. пр. Гунст
Гл. инж. пр. Маврин
Согласовано
Взам.инв.№
Подпись и дата
Инв. № подл.
291-3-47с. 88 Альбом II (ч. II)

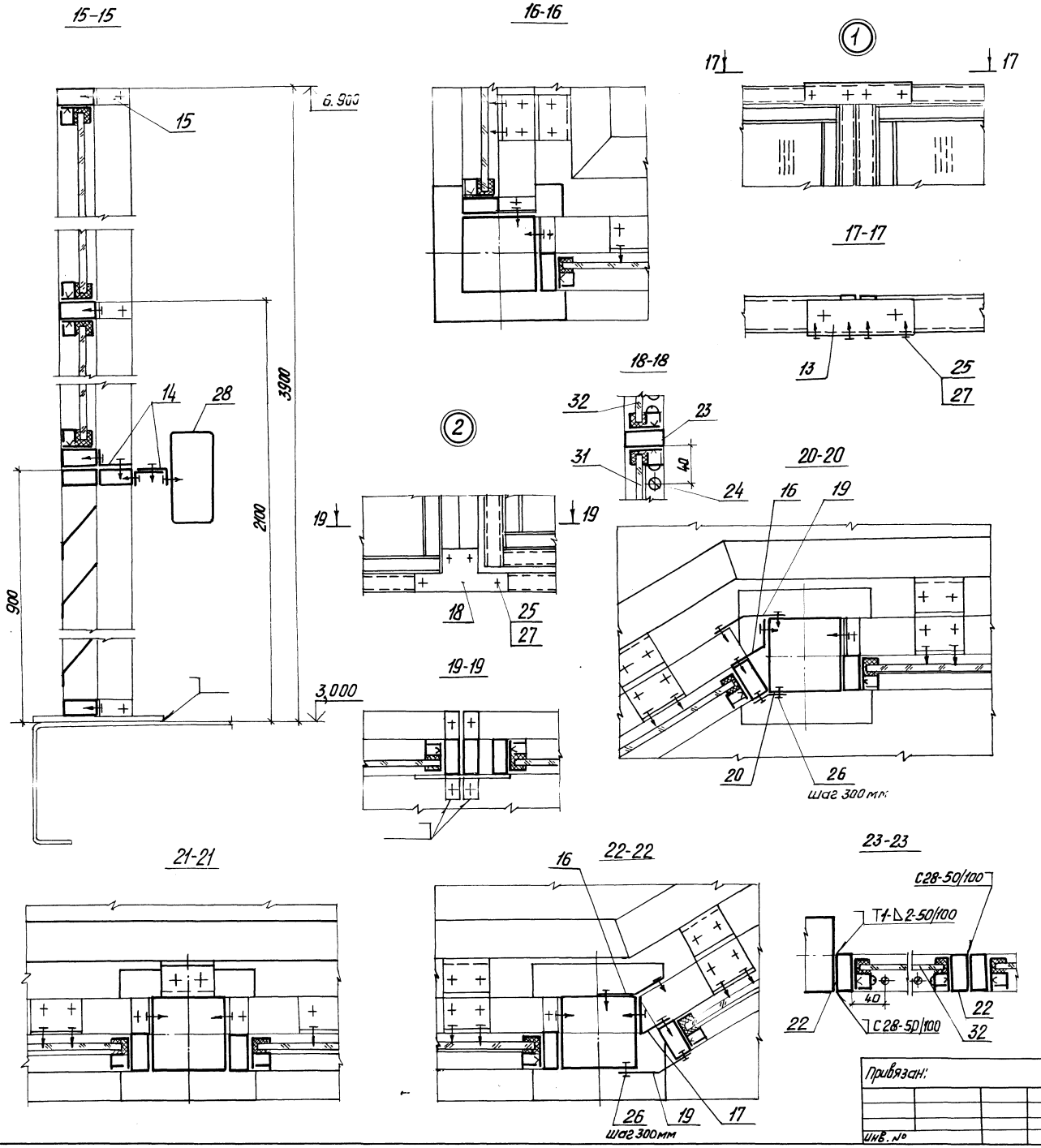

Марка, поз.	Обозначение	Наименование	Кол.	Масса, ед, кг	Примечан.
		Перегородки			
1		ПГ 15х9	5	44,8	
2		ПГ 20х9	6	43,5	
3		ПГ 30х9	24	61,1	
4		ПЖ 30х9	8	28,5	
5		ПГС 10х18	5	39,26	
6		ПГС 15х18	1	53,39	
7		ПГС 15х30	5	89,0	
8		ПГС 20х30	6	87,2	
9		ПГС 30х30	32	116,5	
10		ПДС 10х21	5	69,4	
11		ПДС 15х21	1	107,84	
12		Стойка СК-39	41	38,25	
		Доборные элементы			
13		Уголок У4	7	0,25	
14		Уголок У5	280	0,09	
15		Уголос У15	200	0,09	
16		Уголок У23	10	0,05	
17		Уголок У25	8	0,05	
18		Накладка Н1	14	0,12	
19		Уголок У26	4	2,68	
20		Уголок У27	2	1,34	
21		Связь С1	1	3,18	4,5м
22		Связь С2	1	3,16	13,0м
23		Связь С3	1	4,09	0,5м
		Крепежные изделия			
24	ГОСТ 17473-80	Винт ВМ5-6д×25.58.019	24		
25	ТУ36-2142-78	Винт самонарезающий В6×25	1900		
26	ТУ36-2088-85	Заклепка комбинированная ЗК-12	120		
27	ТУ36-2130-78	Шайба уплотнительная ШУ-6	1900		
		Материалы			
28	ГОСТ 22233-83	Алюминиевый прессованный профиль Б-042			
		L=3108	34		
29	ГОСТ 8645-68	Труба 50х25х2 L=2,0м	1		
30	ГОСТ 18124-75	Лист ЛП-П-10, 120х900мм	2		
31	ГОСТ 111-78	Стекло оконное 120х1240х5	2		
32		120х1765х5	2		

ТП 291-3-47с.88 АС3

Привязан:

Инв. №

ГИП	Коренцвит		7.12.87
Зав.отд.	Кашкинов		7.12.87
Н.контр.	Чиркова		6.12.87
Зав.сект.	Агапова		1.12.87
Вед.инж.	Борзунова		1.12.87

Бассейн в легких металлических конструкциях с ванной 25х11м. ФОБ

Схема расположения перегородок на отм. 3,000м. Разрезы 15-15 23-23, узлы 1,2. Спецификация

Стадия	Лист	Листов
РП	21	

ЦНИИпроектлегконструкция

Копировал: Морозова

Формат А2

23303-05

Согласовано: Союзспортпроект

Согласовано

Гл. арх. пр. Гу'ст

Гл. инж. пр. Мавр

Инв. № подл. | Подпись и дата | Взам. инв. №

291-3-47с.88 Альбом II (4.II)

Альбом II

Спецификация металлов

Вид профиля и ГОСТ, ТУ	Марка металла и ГОСТ	Обозначение и размер профиля, мм	№ п.п.	Код: Марки материала	Код: Вида профиля	Код: Размера профиля	Количество, шт	Длина, мм	Масса металла по элементам конструкций, т: Перегородки	Стойки СК	Стойки СД	Элементы доборные	Сиденье откидное СО	Фриз и подвесные потолки	Лестница Л1	Лестница Л2	Общая масса, т	Масса потребности в металле по кварталам (заполняется изготовителем): I	II	III	IV	Заполняется ВЦ
Трубы стальные прямоугольные ГОСТ 8645-68	10пс ГОСТ 1050-74	50×25×2	1						4,589		0,215	0,155	0,125		0,173	0,327	5,58					
									0,05								0,05					
Сталь листовая горячекатанная ГОСТ 19903-74	С 235 ГОСТ 27772-88	Лист 2	2									0,171	0,026	0,187			0,384					
		Лист 3	3						0,0452	0,0072	0,324						0,3764					
		Лист 4	4												0,7	1,4	2,1					
		Лист 5	5										0,056				0,056					
		Лист 6	6							0,164							0,164					
		Лист 8	7												0,0112	0,016	0,0272					
		Лист 10	8						0,0952	0,1712	0,324	0,171	0,082	0,187	0,711	1,416	3,157					
	Итого:		9										0,0083				0,0083					
Сталь горячекатанная круглая ГОСТ 2590-88	ВСт 3 кп2 ГОСТ 380-71	Ф25	10						0,048								0,048					
		Ф18	11						0,003								0,003					
		Ф16	12										0,0006				0,0006					
		Ф8	13						0,051				0,0066				0,0576					
	Итого:		14																			
Уголок прокатный неравнополочный ГОСТ 8510-86	ГОСТ 27772-88 С235	L 45×25×4	15						0,0017								0,0017					
Уголок прокатный равнополочный ГОСТ 8509-86	С 235 ГОСТ 27772-88	L 50×5	16											0,361			0,361					
		L 90×6	17												0,011	2,036	2,047					
	Итого:		18											0,361	0,011	2,036	2,408					
Уголок стальной гнутый равнополочный ГОСТ 19771-74	ГОСТ 27772-88 С235	L 25×25×1,5	19								0,049						0,049					
Уголок стальной гнутый неравнополочный ГОСТ 19772-74	ГОСТ 27772-88 С235	L 25×20×2	20						0,066								0,066					
		L 50×36×4	21								0,021						0,021					
	Итого:		22						0,066		0,021						0,087					
Швеллер стальной равнополочный гнутый ГОСТ 8278-83	ГОСТ 27772-88 С235	[100×40×3	23								0,874						0,874					
Швеллеры стальные горячекатанные ГОСТ 8240-72	ГОСТ 27772-88 С235	[18	24												0,4		0,4					
		[14	25													0,565	0,565					
	Итого:		26												0,4	0,565	0,965					
Сталь тонколистовая оцинкованная ГОСТ 14918-80	ВСт 3 кп2 ГОСТ 19904-74	Лист 0,8 ОН-МТ-1	27								0,151	0,063					0,214					

Инв. № подл. | Подпись и дата | Взам. инв. №

Привязан

Инв. №

Нач. отд.	Кашкинов	[подпись]	01.05.85
Гл. констр.	Агапова	[подпись]	06.05.85
Констр.	Иванова	[подпись]	06.05.85

ТП 291-3-47с 88 АС3

Бассейн в легких металлических конструкциях с ванной 25×11м ФОБ

Вариант с увеличенным кол. кабин для переодевания. Схема расположения перегородок на отметке 0,000м. Спецификация металлов. Начало

Стадия	Лист	Листов
РП	22	

ЦНИИпроектлегконструкция

Копировал [подпись]

Формат А 2

Альбом II

Спецификация металлов. Окончание

Вид профиля и ГОСТ, ТУ	Марка металла и ГОСТ	Обозначение и размер профиля, мм	№ п.п.	Код: Марки металла	Код: Вида профиля	Код: Размера профиля	Количество, шт	Длина, мм	Масса металла по элементам конструкции, т: Перегородки	Стойки СК	Стойки СД	Элементы доборные	Сиденье откидное СО	Фриз и подвесные поталки	Лестница Л1	Лестница Л2	Общая, масса, т	Масса потребности в металле по кварталам (заполняется изготовителей): I	II	III	IV	Заполняется ВЦ
Лента холоднокатанная из низкоуглеродистой стали ГОСТ 503-81	08 пс ГОСТ 1050-74	08пс-м-3-1,2×53	28						1,032			0,021					1,053					
Профиль стальной оцинкованный гнутый с трапецевидной формой гофра ГОСТ 24045-86	ВСт3кп2 ГОСТ 380-71	Н60-845-0,9	29									0,1734					0,1734					
Профиль стальной оцинкованный гнутый с трапецевидной формой гофра ТУ36-1928-76	ВСт3кп2 ГОСТ 380-71	С15-1000-0,8	30								0,841			0,865	0,195	0,542	2,443					
Профили замкнутые сварные квадратные и прямоугольные ТУ36-2287-80	ВСт3кп2 ГОСТ 380-71	□ 100×100×3	31							0,403		0,096					0,509					
		□ 120×120×4	32												0,09		0,09					
	Итого:		33							0,384		0,096			0,09		0,57					
Проволока ГОСТ 9389-75	Сталь 60 ГОСТ 1050-74	II-3	34										0,0015				0,0015					
Профили алюминиевые ГОСТ 22233-83		АО36-ПС885-444-АД31Т5	35						0,4364			0,01					0,4464					
		А-101	36													0,032	0,032					
		А-795	37									0,002					0,002					
		А-797	38									0,003					0,003					
	Итого:		39						0,4254			0,015				0,032	0,4724					
Лист асбестоцементный ГОСТ 18124-75		ЛП-П-10	40						12,491 / 586,6 м²			1,62 / 76 м²					14,111 / 662,5 м²					
Резиновая смесь ТУ38-105.1082-86		НО-68-1	41					20368	0,4685			0,01					0,4785					
Резина губчатая ТУ38.105.867-75		S3	42						0,0092				0,0006				0,0098					
Стекло армированное ГОСТ 7481-78		S6	43						14,0 м²								14,0 м²					
Пиломатериал лиственничных пород, 2 сорт ГОСТ 2695-83			44								0,211 / 0,42 м³		0,05 / 0,1 м³				0,26 / 0,52 м³					
Плита минераловатная ГОСТ 9573-82		П175	45									0,475 / 3,8 м³					0,475 / 3,8 м³					
Полиэтилен низкого давления ГОСТ 16338-85			46						0,0003								0,0003					

Инв. № подл. | Подпись и дата | Взам. инв. №

ТП 291-3-47с 88 АС3

Привязан

Инв. №

Нач. отд.	Кашкинов	[signature]	06.05.88
Гл. констр.	Агапова	[signature]	06.05.88
Констр.	Иванова	[signature]	06.05.88

Бассейн в легких металлических конструкциях с ванной 25×11 м ФОБ

Вариант с увеличенным кол. кабин для переодевания. Схема расположения перегородок на отм. 0,000 м. Спецификация металлов. Окончание

Стадия	Лист	Листов
РП	23	

ЦНИИпроектлегконструкция

Копировал [signature]

Формат А2

23303-05

Альбом II

Марка, поз.	Обозначение	Наименование	Кол.	Масса, ед. кг	Примечание
		Перегородки			
1		ПГ 30 × 27,5	26	141,52	
2		ПГ 15 × 27,5	6	114,95	
3		ПГ 20 × 27,5	12	102,56	
4		ПГ 10 × 27,5	2	81,4	
5		ПГ 30 × 21	10	167,6	
6		ПГ 15 × 21	11	86,2	
7		ПГ 20 × 21	11	117,3	
8		ПГ 10 × 21	24	61,2	
9		ПД 09 × 21	9	46,0	
10		ПД 20 × 27,5	4	174,64	
11		ПДЛ 20 × 27,5	4	174,64	
12		ПД 10 × 27,5	6	98,9	
13		ПД 10 × 21	9	92,2	
14		ПД 20 × 21	1	138,0	
15		ПДЛ 20 × 21	2	138,0	
16		ПР 15 × 21	1	100,0	
17		ПДК 10 × 21	21	92,6	
		Стойки			
18		СК 21	13	20,6	
19		СК 27,5	6	26,6	
20		СД 1	1	274,0	
21		СД 2	4	284,5	
22		СД 3	3	358,8	
23		Сиденье откидное СО	12	22,67	
		Элементы доборные			
24		Уголок У1	50	0,228	
25		Уголок У3	495	0,09	
26		Уголок У4	46	0,25	
27		Уголок У5	11	0,089	
28		Уголок У6	2	3,166	
29		Уголок У7	2	2,55	
30		Уголок У8	6	0,18	
31		Уголок У14	28	0,75	
32		Уголок У15	330	0,094	
33		Уголок У18	2	19,07	
34		Уголок У20	6	0,18	
35		Уголок У21	2	4,01	
36		Уголок У22	2	9,29	
37		Накладка Н1	256	0,118	
38		Накладка Н2	10	0,07	
39		Накладка Н3	8	0,09	
40		Обрамление Б1	8	2,32	

Марка, поз.	Обозначение	Наименование	Кол.	Масса, ед. кг	Примечание
41		Профиль П3	6	1,44	
42		Профиль ПР	28	0,35	
43		Штапик Ш1	28	0,33	
	ГОСТ 8645-68	Труба 50×25×2			
44		L = 180 мм	2	0,4	
45		L = 490 мм	2	1,1	
46		L = 680 мм	2	1,51	
47		L = 700 мм	12	1,56	
48		L = 840 мм	4	1,87	
49		L = 890 мм	2	1,98	
50		L = 1250 мм	4	2,79	
51		L = 1275 мм	2	2,84	
52		L = 1356 мм	2	3,02	
53		L = 1490 мм	2	3,32	
54		L = 1850 мм	2	4,13	
55		L = 1875 мм	2	4,18	
56		L = 1925 мм	2	4,29	
57		L = 1940 мм	3	4,33	
58		L = 1960 мм	2	4,37	
59		L = 2000 мм	2	4,46	
60		L = 4900 мм	3	10,93	
	ТУ36-2287-80	Труба 100×100×3			
61		L = 160 мм	2	1,47	
62		L = 5000 мм	2	46,05	
	ГОСТ 22233-83	Профиль алюминиевый			
63		А-796 L = 2750 мм	2	0,81	
64		А-797 L = 2750 мм	2	1,4	
	ГОСТ 24045-80	Профиль стальной оцинкованный гнутый Н60-845-0,9			
65		2160 × 2950 мм	1	84,12	
66		2050 × 600 мм	1	16,24	
67		1350 × 4100 мм	1	73,1	
	ГОСТ 18124-75	Лист асбестоцементный ЛП-П-10			
68		140 × 2750 мм	2	8,2	
69		316 × 2750 мм	1	18,5	
70		355 × 2750 мм	1	20,87	
71		402 × 2750 мм	1	23,64	

Марка, поз.	Обозначение	Наименование	Кол.	Масса, ед. кг.	Примечание
	ГОСТ 18124-75	Лист асбестоцементный ЛП-П-12			
72		4900 × 2750 мм	1	287,12	
73		1356 × 2260 мм	1	65,27	
74		1430 × 2260 мм	1	68,88	
75		1850 × 2260 мм	1	89,06	
76		494 × 2200 мм	1	23,15	
77		1960 × 2200 мм	1	91,85	
78		780 × 2100 мм	1	34,89	
79		890 × 2100 мм	1	39,83	
80		1940 × 2100 мм	1	86,69	
81		2000 × 1620 мм	1	69,0	
82		4900 × 2160 мм	1	225,44	
83		120 × 2100 мм	1	5,37	
84		180 × 2100 мм	1	7,96	
85		220 × 2100 мм	1	9,8	
86		280 × 2100 мм	1	12,52	
87		340 × 2100 мм	1	15,21	
88		620 × 2100 мм	1	27,73	
89		680 × 2100 мм	1	30,33	
90		1215 × 2100 мм	3	54,35	
91		1880 × 2100 мм	1	84,14	
92		1930 × 2100 мм	1	86,27	
93		1350 × 4100 мм	1	73,6	
		Материалы			
94	ГОСТ 9573-82	Плита минераловатная П175	3,8 м³	4750,0	
		Крепежные изделия			
95	ГОСТ 7798-70	Болт М10-6g×70.58.019	3	0,056	
96	ГОСТ 5915-70	Гайка М10-6Н.5.019	3	0,011	
97	ГОСТ 6402-70	Шайба 1065Г019	3	0,002	
98	ТУ36.25.12-13-88	Винт самонарезающий В6×25	4800	0,006	
99	ТУ36-2088-85	Заклепка комбинированная			
		ЗК-12-4,5	320	0,003	
100	ТУ36-2130-78	Шайба уплотнительная			
		ШУ-6	4800	0,0003	

Инв. № подл. | Подпись и дата | Взам. инв. №

Привязан

Инв. №

Зав. отд.	Кашкинов	[подпись]	06.05.88
Гл. констр.	Агапова	[подпись]	06.05.88
Констр.	Иванова	[подпись]	06.05.88

Копировал [подпись]

ТП 291-3-48с 88 АС3

Бассейн в легких металлических конструкциях с ванной 25×11 м ФОБС

Стадия	Лист	Листов
РП	24	

Вариант с увеличенным кол. кабин для переодевания. Схема расположения перегородок на отм. 0.000 м. Спецификация

ЦНИИпроектлегконструкция

Формат А2

Альбом II

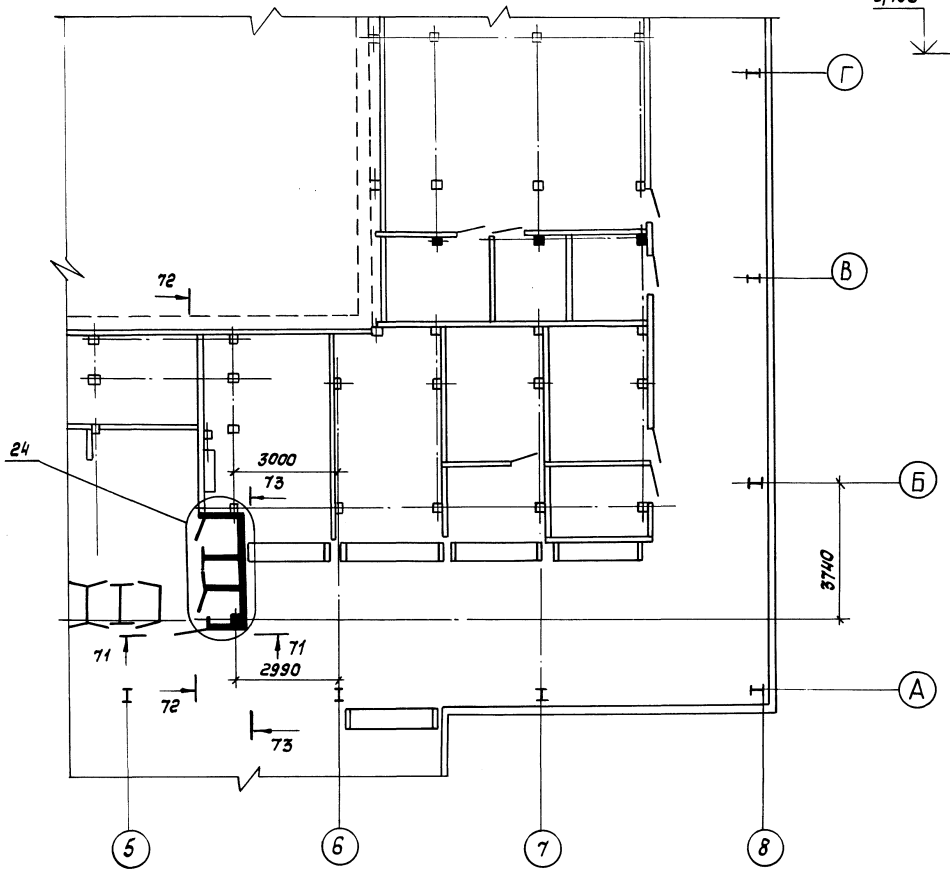

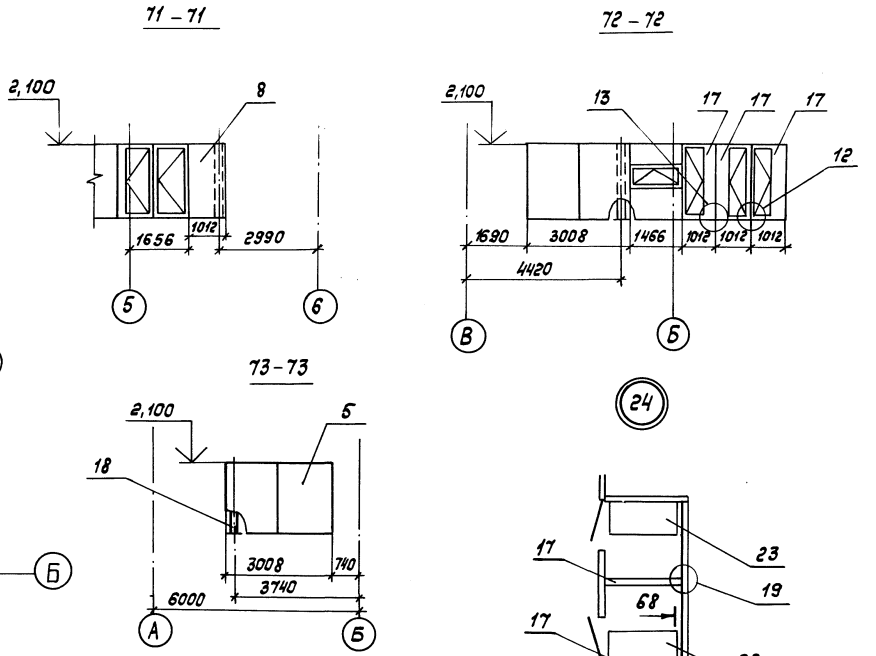

1. Узлы 12, 13, 19, 21, сечения 68-68 и 69-69, см. лист 12

Условное обозначение

- дополнительные кабины для переодевания

								ТП 291-3-47с 88 АС3
Привязан								
				Нач. отд.	Кашкинов		06.05.89	Бассейн в легких металлических конструкциях с ванной 25×11 м ФОБ
				Гл. конст.	Агапова		06.05.89	Вариант с увеличенным кол. кабин для переодевания
Инв. №				Констр.	Иванова		06.05.89	Схема расположения перегородок на отм. 0.000 м

Стадия	Лист	Листов
РП	25	

ЦНИИпроектлегконструкция

Копировал

Формат А2

Согласовано „Союзспортпроект"

Инв. № подл.	Подпись и дата	Взам. инв. №	Гл. арх. пр.	Гунст	Гл. инж. пр.	Маврин

291-3-47с.88 Альбом II (ч.II)

Ведомость рабочих чертежей основного проекта

Лист	Наименование	Примечание
1	Общие данные	
2	Техническая спецификация металла (начало)	
3	Техническая спецификация металла (окончание)	
4	Схема расположения перегородок на отм. 3,000	
5	Разрезы: 1-1; 2-2; 3-3; 4-4; 5-5; 6-6; 7-7; 8-8; 9-9	
6	Схема расположения элементов крепления перегородок	
	на отм. 3,000	
7	Узлы; 3; 4; 5; 6; 7; 8	
	Сечения: 1-1; 2-2; 3-3; 4-4; 5-5	

Ведомость ссылочных и прилагаемых документов

Обозначение	Наименование	Примечание
Серия 1.431.4-23	Перегородки панельные из алюминиевых сплавов	
ТУ36-2024-81	Перегородки каркасные панельные	

Ведомость спецификаций

Лист	Наименование	Примечание
5	Спецификация к схеме расположения	
	перегородок на отм. 3,000	
6	Спецификация к схеме расположения	
	элементов крепления перегородок	
	на отм. 3,000	

Крепежные изделия

Наименование	Кол.	Масса, кг	Примечание
Винт I 6х1,75х12.58.019		1.26	ТУ36-2155-78
Винт самонарезающий			
В6х25		1.04	ТУ36-2142-78
Шайба уплотнительная ШУ-6		0,04	ТУ36-2130-78

Ведомость материалов

№ стр.	Наименование материала и единица измерений	Код		Количество		
		Материал	Ед. изм.	тип.	инд.	Всего
	Стекло S=5мм ГОСТ 111-78		кг			
	200х1445мм			18,0		18,0
	510х1360мм			17,2		17,2
	920х1360мм			78.0		78.0
	1050х1390мм			183.0		183.0
	1050х1445мм			190.0		190.0
	1100х1390мм			19,1		19,1
	1100х1445мм			19,9		19.9
	1350х1390мм			1833.0		1833.0
	1350х1445мм			1756.8		1756,8

Общие указания

1. Введение

1.1. Номенклатура алюминиевых конструкций включает перегородки каркасные панельные.

1.2. Проект разработан с учетом применения типовых перегородок по номенклатуре Воронежского ЗСАК им. Ф.Б. Якубовского на 1985-1990 г.г.

1.3. В проекте представлены схемы расположения перегородок на отм. 3,000 и элементов крепления перегородок на отм. 3,000, техническая характеристика и общие указания.

Узлы крепления перегородок даны в проекте шифр 834км „Узлы крепления окон, тамбуров и перегородок, нетиповые конструкции окон и тамбуров".

1.4. В соответствии с заданием перегородки рассчитаны на применение их в I-IV ветровых районах страны с расчетной зимней температурой -30...40°С и температурой +20...+25°С при влажности в помещении 55...65%.

2. Типы и размеры

2.1. Перегородки

2.1.1. Перегородки применены для ограждения ванны для плавания.

2.1.2. Высота панелей 3,9м.

2.1.3. Заполнение проема каркаса панелей осуществляется листовым стеклом толщиной 5мм. Заполнение нижней глухой части каркаса осуществляется наборным алюминиевым профилем.

2.1.4. В комплект панельных перегородок входят рядовые панели и панели с дверью. Все створные панели выполнены с однопольной дверью, за исключением одной, которая выполнена двупольной и предназначена для пожарного выхода.

2.1.5. Проект предусматривает применение типовых конструкций перегородок ПР39-15 I/к; ПР39-13 I/к; ПР39-12 I/к; ПД1.39-15 I/к; ПД1л.39-15 I/к; ПД2.39-15 I/к.

Проект разработан в соответствии с действующими нормами и правилами

Гл. инженер проекта Г.Я. Коренцвит

2.2. Элементы крепления перегородок.

2.2.1. Стойки элементов крепления перегородок выполнены консольными. Сечение стоек 120х120х5мм, высота 3,9м. Стойки предназначены для восприятия нагрузок от панелей перегородок, соединения перегородок между собой и с площадкой второго этажа.

2.2.2. Крепление стоек к площадке осуществлено самонарезающими винтами с последующей приваркой опорных пяток к площадке на монтаже.

2.2.3. На отм. 6,900 стойки элементов крепления перегородок по всему периметру площадки связаны ригелями, выполненными из стальных швеллеров 160х60х5мм.

2.2.4. Соединение стоек с ригелями и ригелей между собой осуществлено при помощи накладок на самонарезающих винтах с последующей сваркой элементов между собой на монтаже.

2.2.5. После окончания всех монтажных работ необходимо провести освидетельствование состояния защитно-декоративного покрытия. При необходимости восстановить покрытие эмалью ПФ-133 соответствующего цвета по ГОСТ 926-82.

3. Монтаж

3.1. Монтаж конструкций перегородок должен производиться по проекту шифр 834км „Узлы крепления, нетиповые конструкции окон и тамбуров и перегородок".

3.2. Монтаж каркасов перегородок производить с двух противоположных углов в осях „Б" „1" и „А" „7".

3.3. Монтаж конструкций перегородок должен производиться после установки элементов крепления перегородок.

Согласовано:

Согласовано:

Гл. арх. пр. | Гунст Н.А. | Гл. инж. пр. | Маврин

Инв. № подл. | Подпись и дата | Взам. инв. №

Привязан

Инв. №

ТП 291-3-47с.88 АС4

ГИП	Коренцвит		01.10.87
Зав. отд.	Хайцер		01.10.87
Н. контр.	Чиркова		01.10.87
Гл. констр.	Лагутин		01.10.87
Вед. констр.	Тащенкова		30.09.87
Констр.	Марченко		30.09.87

Бассейн влегких металлических конструкциях с ванной 25х11м (ФОБ)

Стадия	Лист	Листов
РП	1	7

Общие данные

ЦНИИпроектлегконструкция

Вид профиля и ГОСТ, ТУ	Марка металла и ГОСТ	Обозначение и размер профиля	№ п.п.	Код: Марка металла	Код: Вид профиля	Код: Размер профиля	Кол., штук	Длина, мм	Масса металла по элементам конструкции, т: Перегородки (Код элемента конструкции)	Масса металла по элементам конструкции, т: Элементы крепления перегородки	Общая масса, т	Масса потребности в металле по кварталам (заполняется изготовителем), т: I	II	III	IV	Заполняется ВЦ
1	2	3	4	5	6	7	8	9								
Перегородки каркасные панельные ТУ36-2024-81																
ПР.39-12 I/к			1						0,293		0,293					
ПР.39-13 I/к			2						0,031		0,031					
ПР.39-15 I/к			3						2,318		2,318					
ПД1.39-15 I/к			4						0,216		0,216					
ПД1л.39-15 I/к			5						0,054		0,054					
ПД2.39-15 I/к			6						0,064		0,064					
	Итого:		7						2.976		2,976					
Перегородки каркасные панельные ТУ36-2024-81																
Узел 1		1.431.4-23.0-02	8						0,022		0,022					
Узел 1		1.431.4-23.0-02-01	9						0,160		0,160					
Узел 1		1.431.4-23.0-02-02	10						0,014		0,014					
Узел 2		1.431.4-23.0-03-01	11						0,021		0,021					
Узел 2		1.431.4-23.0-03-02	12						0,263		0,263					
	Итого:		13						0,480		0,480					
Перегородки каркасные панельные ТУ36-2024-81																
Узел 4		1.431.4-23.0-05	14						0,385		0,385					
Узел 5		1.431.4-23.0-06	15						0,033		0,033					
Узел 6		1.431.4-23.0-07	16						0,020		0,020					
	Итого:		17						0,438		0,438					
Профили алюминиевые прессованные ГОСТ 22233-83	Сплав АД31 ГОСТ 4784-74															
А-026			18						0,019		0,019					
А-086			19						0,001		0,001					
А-1126			20						0,609		0,609					
Б-0,42			21						0,254		0,254					
	Итого:		22						0,883		0,883					
Лист алюминиевый ГОСТ 21631-76	Лист АМг2Н2 ГОСТ 4784-74	S=2мм	23						0,022		0.022					
	Итого:		24						0,022		0,022					

Согласовано:

Согласовано:

Инв. № подл. | Подпись и дата | Взам. инв. №

Привязан:

Инв. №

Зав. отд.	Хайцер		01.10.87	
Н. контр.	Чуркова		01.10.87	
Гл. констр.	Лагутин		01.10.87	
Вед. констр.	Гащенкова		30.09.87	
Констр.	Кудинова		30.09.87	

ТП 291-3-47с.88 АС4

Бассейн в лееких металлических конструкциях с ванной 25х11м (ФОБ)

Стадия	Лист	Листов
РП	2	

Техническая спецификация металла (начало)

ЦНИИпроектлегконструкция

Копировал: Морозова

Формат А2

Вид профиля и ГОСТ, ТУ	Марка металла и ГОСТ	Обозначение и размер профиля	№ п.п.	Код: Марка металла	Код: Вид профиля	Код: Размер профиля	Кол. штук	Длина мм	Масса металла по элементам конструкции, т: перегородки (код элемента конструкции)	Масса металла по элементам конструкции, т: элементы крепления перегородки	Общая масса, т	Масса потребности в металле по кварталам (заполняется изготовителем), т: I	II	III	IV	Заполняется ВЦ
1	2	3	4	5	6	7	8	9								
Профиль гнутый, замкнутый, сварной, квадратный и прямоугольный ТУ36-2287-80	В Ст3кп2 ГОСТ380-71	□ 120х120х5	25							1,409	1,409					
	Итого:		26							1,409	1,409					
Швеллеры стальные гнутые равнополочные ГОСТ8278-83	В Ст3кп2 ГОСТ380-71	[160х60х5	27							1,083	1,083					
	Итого:		28							1,083	1,083					
Трубы стальные прямоугольные ГОСТ 8645-68	В 10пс ГОСТ 13663-86	□ 50х25х2	29							0,064	0,064					
	Итого:		30							0,064	0,064					
Прокат листовой горячекатаный ГОСТ 19903-74	ВСт3кп2 ГОСТ 380-71	S=6мм	31							0,009	0,009					
	Итого:		32							0,009	0,009					

Согласовано:

Согласовано:

Инв.№подл. | Подпись и дата | Взам. инв.№ | Инв.№ дубл. | Подпись и дата

Привязан:

Инв. №

Зав.отд.	Хайцер		01.10.87
Н.контр.	Чуркова		01.10.87
Зав.сект.	Агапова		01.10.87
Вед.конс.	Ташенкова		30.09.87
Констр.	Чижова		30.09.87

ТП 291-3-47с.88 АС4

Бассейн в легких металлических конструкциях с ванной 25х11м (ФОБ)

Стадия	Лист	Листов
РП	3	

Техническая спецификация металла (Окончание)

ЦНИИпроектлегконструкция

Копировал: Макарова Формат А4

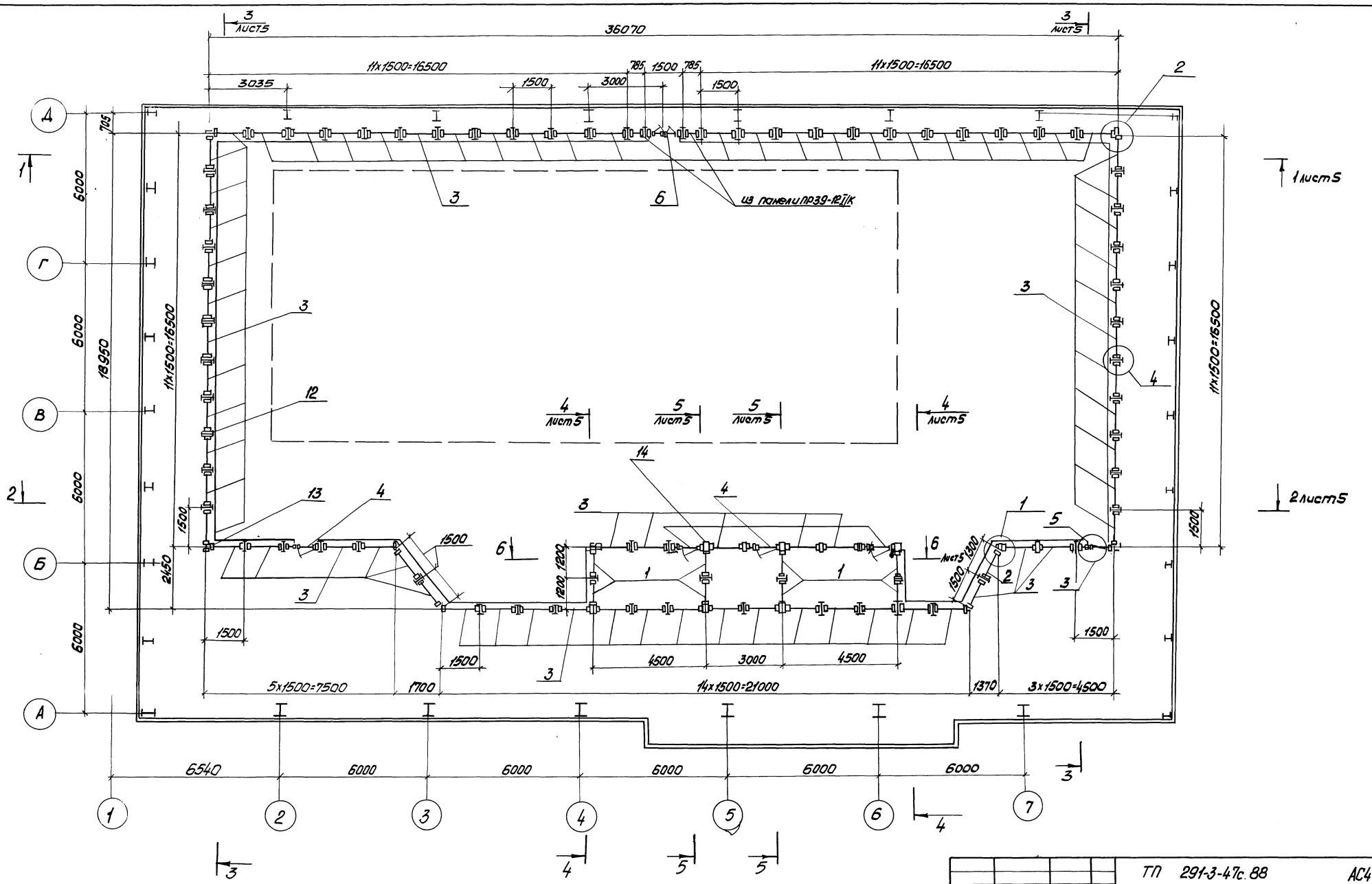

Привязан:	ГИП	Коренцвит		ТП 291-3-47с.88			АС4
	Зав.отд.	Хайцер		Бассейн в легких металлических конструкциях с ванной 25х11м (ФОБ)	Стадия	Лист	Листов
	Н.контр.	Чиркова			РП	4	
	Гл.констр.	Лагутин		Схема расположения перегородок на отм. 3.000	ЦНИИпроектлегконструкция		
Инв.№	Вед.конст.	Тащенкова					
	Констр.	Кудинова					

Копировал Морозова

Формат А2

23303-05

Согласовано

Согласовано:
Гл.арх.пр. Гунст М.А.
Гл.инж.пр. Маврин

Инв.№ подл. | Подп. и дата | Взам.инв.№

Альбом II (VII)

291-3-47с. 88

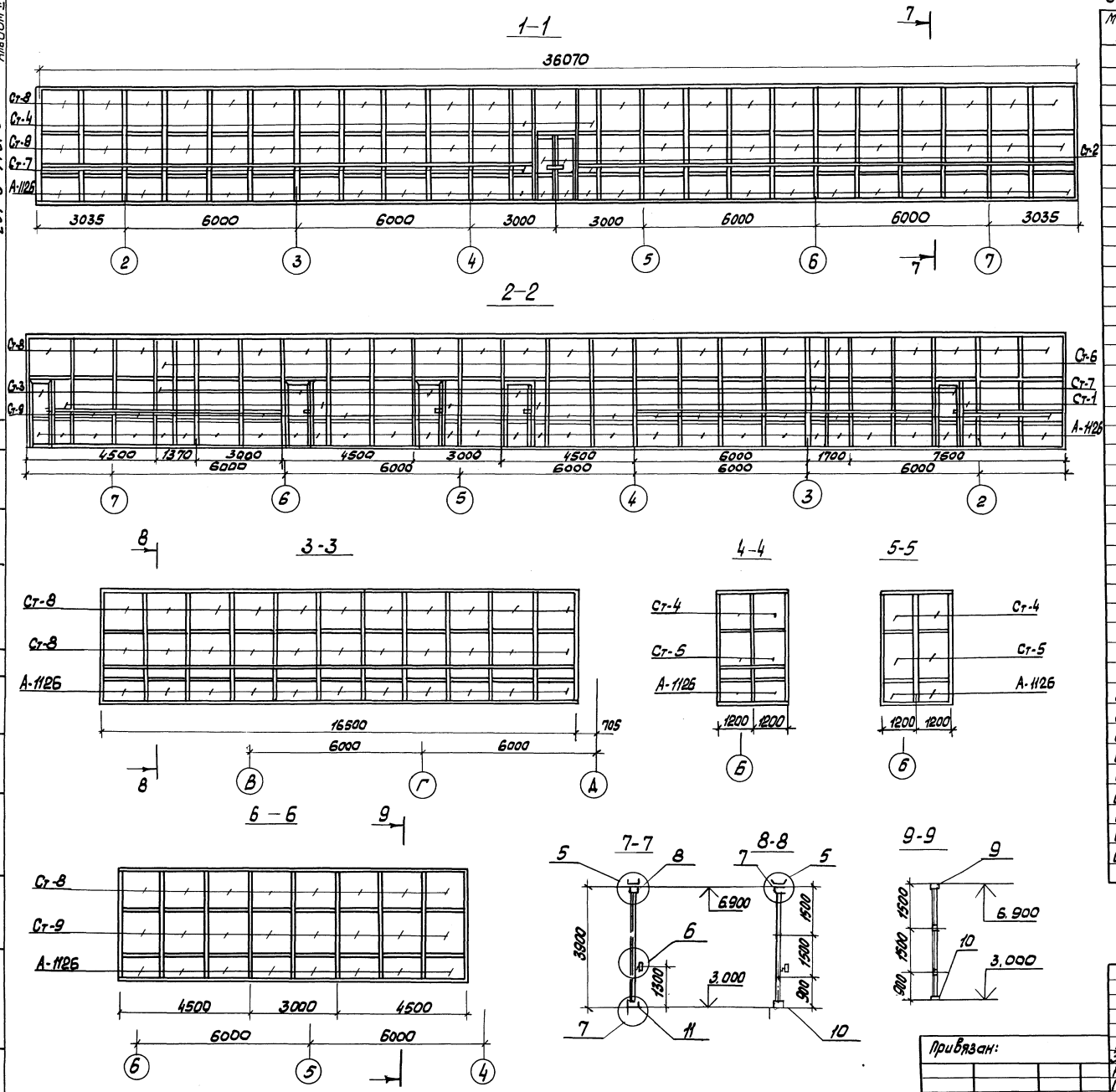

Спецификация к схеме расположения перегородок на отм. 3,000

Марка поз.	Обозначение	Наименование	Кол.	Масса ед. кг	Примечание
		Каркасы рядовых панелей			
1	1.431.4-23.1-11.00	пр39-12 I/к	10	29,3	
2	1.431.4-23.1-11.00-01	пр39-13 I/к	1	30,3	
3	1.4314-23.1-11.00-03	пр39-15 I/к	72	32,2	
		Каркасы панелей с однопольной дверью			
4	1.431.4-23.1-21.00	пд1.39-15 I/к	4	53.8	
5	1.431.4-23.1-21.00-02	пд1л.39-15 I-/к	1	53,8	
		Каркас панели с двупольной дверью			
6	1.431.4-23.1-31.00	пд2.39-15 I/к	1	64,0	
		Комплекты элементов примыкания			
7	1.431.4-23.0-02	Узел 1	10	2,2	
8	1.431.4-23.0-02-01	Узел 1	37	4,3	
9	1431.4-23.0-02-02	Узел 1	2	6,6	
10	1.431.4-23.0-03-01	Узел 2	5	4,1	
11	1.431.4-23.0-03-02	Узел 2	37	7,1	
		Комплекты элементов стыка панелей			
12	1.431.4-23.0-05	Узел 4	70	5,5	
13	1.431.4-23.0-06	Узел 5	6	5,4	
14	1.431.4-23.0-07	Узел 6	6	3,3	
	ГОСТ 22233-83	Алюминиевые прессованные профили			
		А-026 L=3000мм	7	2,7	
		А-086 L=500мм	1	0,8	
		А-1126 L=725мм	575	1,0	
		А-1126 L=755мм	31	1,1	
		Б-042 L=3000мм	33	7,7	
	ГОСТ 21631-76	Лист АМг2 Н2 2х3770х260мм	4	5,3	
	ГОСТ 111-78	Стекло S=5мм			
Ст-1		200х1445мм	5	3,6	
Ст-2		510х1360мм	2	8,6	
Ст-3		820х1360мм	5	15,6	
Ст-4		1050х1390мм	10	18,3	
Ст-5		1050х1445мм	10	19,0	
Ст-6		1100х1390мм	1	19,1	
Ст-7		1100х1445мм	1	19,9	
Ст-8		1350х1390мм	78	23,5	
Ст-9		1350х1445мм	72	24,4	
	ТУ36-2155-78	Винт I 6х1,75х12,58.019	345		

Согласовано:

Согласовано:

Гл. арх. пр. Гунст Н.А.

Гл. инж. пр. Мафрин А.А.

Взам. инв. №

Подпись и дата

Инв. № подл.

Привязан:

Инв. №

ГИП	Коренцвит	
Зав. отд.	Хайцер	
Н. контр.	Чиркова	
Гл. констр.	Лаутин	
Вед. конст.	Ташенкова	
Констр.	Кудинова	

ТП 291-3-47с.88 АС4

Бассейн в легких металлических конструкциях с ванной 25х11м (Фоб)

Разрезы 1-1; 2-2; 3-3; 4-4; 5-5; 6-6; 7-7; 8-8; 99

Стадия	Лист	Листов
РП	5	

ЦНИИпроектлегконструкция

Спецификация к схеме расположения элементов крепления перегородок на отм. 3,000

Марка, поз.	Обозначение	Наименование	Кол.	Масса ед., кг	Примечание
1		Стойка СК-39А	20	61,4	
2		Ригель РГ		1083	105 т
3		Ограждение ОП-2	13	4,9	
		Доборные элементы			
4		Накладка Н1А	8	1,14	
		Крепежные изделия			
	ТУ36-2142-78	Винт самонарезающий 8,8х25	128		
	ТУ36-2130-78	Шайба уплотнительная ШУ-6	128		

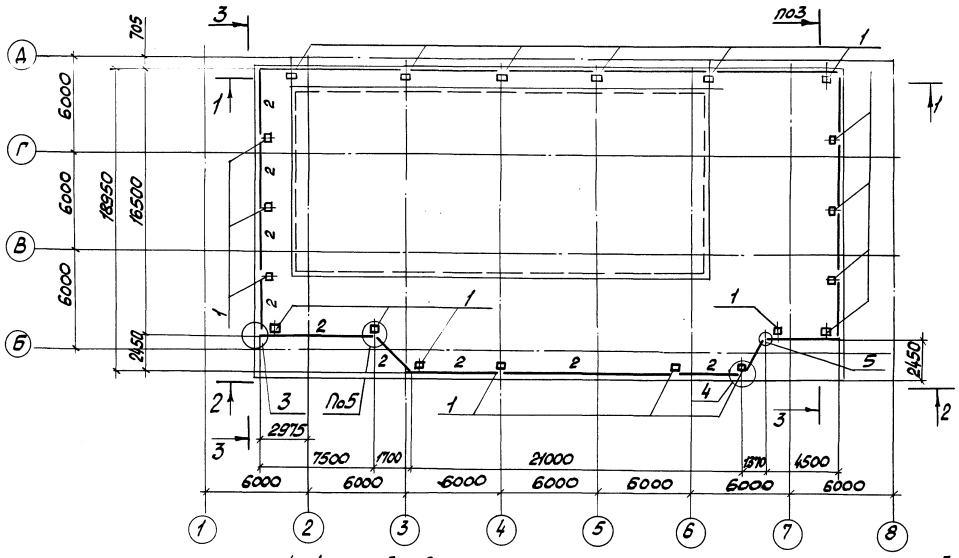
А
Г
В
Б
705
6000
6000
6000
18950
16500
2450
2450
3
поз
1
1
2
2
2

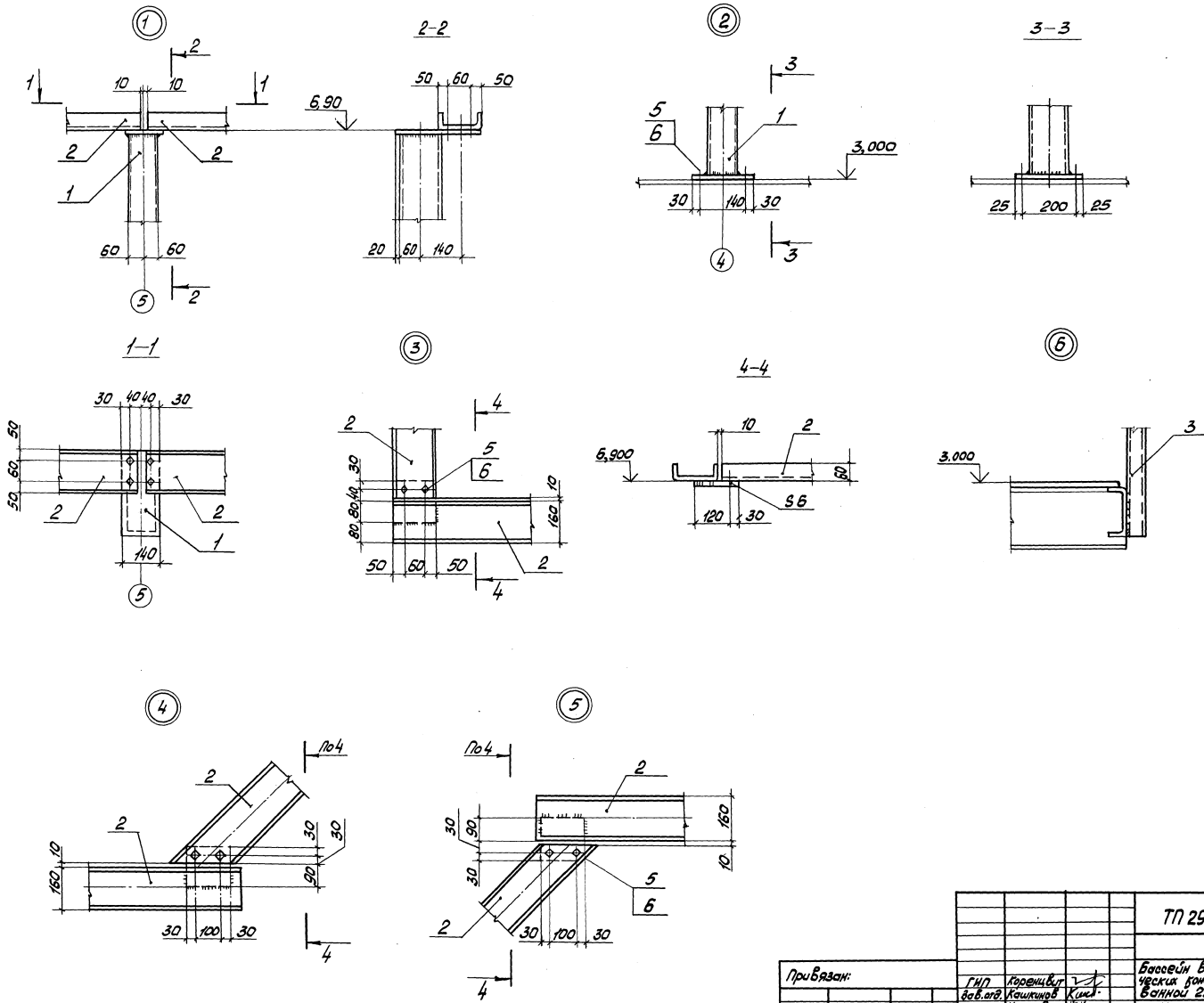
1
2-2
2
3-3
1-1
3
4-4
6
4
5
6,90
3,000
6,900
3,000
10
10
50
60
50
60
60
20
60
140
30
140
30
25
200
25
30
40
40
30
50
60
50
140
80
80
40
30
10
160
120
30
S6
10
160
90
30
100
30
30
30
10
90
30
100
30
10
160
10
90
30
30
10
160
10
90
30
100
30
10
160
10
90
30
30
10
160
10
90
30
100
30
10
160
10
90
30
30
10
160