# ТИПОВОЙ ПРОЕКТ
# 291-3-47 с.88

# БАССЕЙН
# В ЛЕГКИХ МЕТАЛЛИЧЕСКИХ КОНСТРУКЦИЯХ
# С ВАННОЙ 25х11 м /ФОБ/

## АЛЬБОМ I
## ЧАСТЬ I (стр. 1÷51)

АРХИТЕКТУРНО-СТРОИТЕЛЬНЫЕ И ТЕХНОЛОГИЧЕСКИЕ ЧЕРТЕЖИ

23303-01

gost.e-ecolog.ru

Привязан:

Инв. №

# ТИПОВОЙ ПРОЕКТ
# 291-3-47 с.88

# БАССЕЙН
# В ЛЕГКИХ МЕТАЛЛИЧЕСКИХ КОНСТРУКЦИЯХ
# С ВАННОЙ 25х11 м /ФОБ/

## АЛЬБОМ I
## ЧАСТЬ I

**ПЕРЕЧЕНЬ АЛЬБОМОВ:**

| | | |
|---|---|---|
| АЛЬБОМ | I | |
| ЧАСТЬ | I | АРХИТЕКТУРНО-СТРОИТЕЛЬНЫЕ И ТЕХНОЛОГИЧЕСКИЕ ЧЕРТЕЖИ |
| ЧАСТЬ | 2 | КОНСТРУКЦИЯ МЕТАЛЛИЧЕСКОЙ ВАННЫ |
| ЧАСТЬ | 3 | КОНСТРУКЦИЯ МОНОЛИТНОЙ ЖЕЛЕЗОБЕТОННОЙ ВАННЫ |
| АЛЬБОМ | II | КОНСТРУКЦИИ МЕТАЛЛИЧЕСКИЕ |
| АЛЬБОМ | III | |
| ЧАСТЬ | I | ОТОПЛЕНИЕ И ВЕНТИЛЯЦИЯ. ВНУТРЕННИЕ ВОДОПРОВОД И КАНАЛИЗАЦИЯ. СВЯЗЬ И СИГНАЛИЗАЦИЯ. ПОЖАРНАЯ СИГНАЛИЗАЦИЯ |
| ЧАСТЬ | 2 | ЭЛЕКТРООБОРУДОВАНИЕ. АВТОМАТИЗАЦИЯ ОТОПИТЕЛЬНЫХ И ВЕНТИЛЯЦИОННЫХ СИСТЕМ. |
| АЛЬБОМ | IV | СТРОИТЕЛЬНЫЕ ИЗДЕЛИЯ |
| АЛЬБОМ | V | СПЕЦИФИКАЦИИ ОБОРУДОВАНИЯ |
| АЛЬБОМ | VI | ВЕДОМОСТИ ПОТРЕБНОСТИ В МАТЕРИАЛАХ |
| АЛЬБОМ | VII | СМЕТЫ |
| АЛЬБОМ | VIII | ОСНОВНЫЕ ПОЛОЖЕНИЯ ПО ПРОИЗВОДСТВУ МОНТАЖНЫХ РАБОТ |

23303-01

РАЗРАБОТАН ИНСТИТУТОМ «СОЮЗСПОРТПРОЕКТ»
ГЛАВНЫЙ АРХИТЕКТОР ИНСТИТУТА ГУНСТ И.А.
ГЛАВНЫЙ ИНЖЕНЕР ПРОЕКТА МАВРИН Д.А.

РАБОЧИЙ ПРОЕКТ УТВЕРЖДЕН ГОСГРАЖДАНСТРОЕМ
ПРИКАЗ N 351 ОТ 03.11 1987 ГОДА
ВВЕДЕН В ДЕЙСТВИЕ ИН-ТОМ СОЮЗСПОРТПРОЕКТ
ПРИКАЗОМ N 150 ОТ 14.06 1988 ГОДА

© СФ ЦИТП Госстрой СССР. 1988 г.

Привязан:

Инв. №

# СОСТАВ АЛЬБОМА


| Лист | Наименование | Примечан. | Стр. |
|---|---|---|---|
| 1 | 2 | 3 | 4 |
| 1 | Общие данные (начало) | | 2 |
| 2 | Общие данные (продолжение) | | 3 |
| 3 | Общие данные (продолжение) | | 4 |
| 4 | Общие данные (продолжение) | | 5 |
| 5 | Общие данные (окончание) | | 6 |
| | | | |
| | Комплект марки „АС" | | |
| 1 | Схема генерального плана | | 7 |
| 2 | План на отм. 0,000 | | 8,8 |
| 3 | План на отм. 3,000 | | 10 |
| 4 | Экспликация полов. Ведомость отделки помещений | | 11 |
| 5 | Фрагмент плана 1 | | 12 |
| 6 | Разрезы 1-1, 2-2 | | 13 |
| 7 | Фасады в осях „1-8", „8-1" | | 14 |
| 8 | Фасады в осях „А-Д", „Д-А" | | 15 |
| 9 | План расстановки мебели и оборудования на отм. 0,000 и 3,000 | | 16 |
| 10 | Декоративный элемент. Общий вид. Разрез | | 17 |
| 11 | Шаблоны позиций 3, 4, 5, 7 | | 18 |
| 12 | Схема нагрузок | | 19 |
| 13 | Схема расположения фундаментов | | 20 |
| 14 | Схема расположения фундаментов (вариант) | | 21 |
| 15 | Схема расположения подпольных каналов | | 22 |
| 16 | Схема расположения подпольных каналов. Сечения | | 23 |
| 17 | Схема расположения закладных деталей | | 24 |
| 18 | Конструкция фундаментов ФМ-1, ФМ-2, ФМ-3 | | 25 |
| 19 | Конструкция фундаментов ФМ-4, ФМ-5, ФМ-6 | | 26 |
| 20 | Конструкция фундаментов ФМ-7, ФМ-8 | | 27 |
| 21 | Конструкция фундаментов ФМ-9, ФМ-10, ФМ-11 | | 28 |
| 22 | Конструкция фундаментов ФМ-12, ФМ-13 ФМ-14, ФМ-15 | | 29 |
| 23 | Конструкция фундаментов ФМ-16, ФМ-17, ФМ-18, ФМ-18* | | 30 |
| 24 | Конструкция фундаментов ФМ-19, ФМ-19*, ФМ-20, ФМ-20*, ФМ-21 | | 31 |
| 25 | Конструкция фундаментов ФМ-22, ФМ-23 ФМ-23*, ФМ-24 | | 32 |
| 26 | Конструкция фундаментов ФМ-25, ФМ-25*, ФМ-26 | | 33 |
| 27 | Конструкция фундаментов ФМ-27, ФМ-28 | | 34 |
| 28 | Узлы А, Б | | 35 |
| 29 | Узлы В, Г | | 36 |
| 30 | Конструкция крепления инженерного оборудования | | 37 |
| 31 | Конструкция крепления инженерного оборудования | | 38 |
| 32 | Схема расположения элементов вентблоков | | 39 |
| 33 | Вентблоки ВБ-1, ВБ-2 | | 40 |
| 34 | Вентблоки ВБ-3, ВБ-4, ВБ-5 | | 41 |
| 35 | Вентблоки ВБ-6 | | 42 |
| | Комплект марки „АС" варианта планировочного решения раздевальных с увеличенным кол. кабин для переодевания | | |
| 36 | Вариант с увеличенным кол. кабин для переодевания. План на отм. 0,000 | | 43,44 |
| 37 | Вариант с увеличенным кол. кабин для переодевания. План на отм. 3,000 | | 45 |
| 38 | Вариант с увеличенным кол. кабин для переодевания. План расстановки мебели и оборудования на отм. 0,000; 3,000 | | 46 |
| 39 | Вариант с увеличенным кол. кабин для переодевания. Схема расположения закладных деталей | | 47 |
| | Комплект марки „ТХ" | | |
| 1 | Общие данные | | 48 |
| 2 | План расстановки спортивного и медицинского оборудования на отм. 0,000 | | 49 |
| 3 | План расстановки спортивного и медицинского оборудования на отм. 3,000 | | 50 |
| | Комплект марки „ТХП" | | |
| 1 | Буфет на 8 посадочных мест. Расстановка технологического оборудования. Монтажный план | | 51 |
| | Комплект марки „КМ" | | |
| 1 | Общие данные | | 52 |
| 2 | Техническая спецификация стали | | 53 |
| 3 | Техническая спецификация стали | | 54 |
| 4 | Конструкция КМ-1 | | 55 |
| 5 | КМ-1. Узлы 1, 2 | | 56 |
| 6 | КМ-1. Узлы 3, 4, 5 | | 57 |
| 7 | Конструкция МЛ-1, МЛВ-1, МР-1 | | 58 |
| 8 | Днище ванны МД-1, МД-1л | | 59 |
| 9 | Днище ванны МД-1п, МД-2 | | 60 |
| 10 | Днище ванны МД-2л, МД-2п | | 61 |
| 11 | Днище ванны МД-2-1, МД-2-2 | | 62 |
| 12 | Борт ванны МБ-1, МБ-2 | | 63 |
| 13 | Борт ванны МБ-3, МБУ-1 | | 64 |
| 14 | Борт ванны МБУ-2 | | 65 |
| 15 | Ножная ванночка. Конструкция КМ-2 | | 66 |
| | Комплект марки „КЖ" | | |
| 1 | Общие данные (начало) | | 67 |
| 1 | Общие данные (окончание) | | 68 |
| 2 | Схема расположения элементов ванны (опалубка). Разрезы | | 69 |
| 3 | Схема расположения элементов ванны. Детали ванны | | 70 |
| 4 | Схема расположения сеток. Узлы армирования | | 71 |
| 5 | Спецификация ванны железобетонной. Ведомость расхода стали | | 72 |
| 6 | Схема расположения элементов сливных лотков. Узлы. Сечения | | 73 |
| 7 | Схема расположения элементов водоприемных решеток | | 74 |


Привязан:

Инв. №

ТП 291-3-47с.88

| | | | |
|---|---|---|---|
| Бассейн в легких металлических конструкциях с ванной 25×11м (ФОБ) | Стадия | Лист | Листов |
| | РП | 1 | 5 |
| ГАП Гунст | | | |
| ГИП Маврин | | | |
| ГАП Иванов 11.05.88 | | | |
| Вед.арх. Уткина 11.05.88 | | | |
| Общие данные (начало) | СОЮЗСПОРТПРОЕКТ г. Москва | | |

Инв. № подл. | Подпись и дата | Взам. инв. №

Альбом I
Часть 1

## Перечень чертежей основного комплекта марки „АС"

| Лист | Наименование | Примечан. |
|---|---|---|
| 1 | 2 | 3 |
| 1 | Общие данные (начало) | |
| 2 | Общие данные (продолжение) | |
| 3 | Общие данные (продолжение) | |
| 4 | Общие данные (продолжение) | |
| 5 | Общие данные (окончание) | |
| | | |
| | Комплект марки „АС" | |
| 1 | Схема генерального плана | |
| 2 | План на отм. 0,000 | |
| 3 | План на отм. 3,000 | |
| 4 | Экспликация полов. Ведомость отделки помещений | |
| 5 | Фрагмент плана 1 | |
| 6 | Разрезы 1-1, 2-2 | |
| 7 | Фасады в осях „1-8", „8-1" | |
| 8 | Фасады в осях „А-Д", „Д-А" | |
| 9 | План расстановки мебели и оборудования на | |
| | отм. 0,000; 3,000 | |
| 10 | Декоративный элемент. Общий вид. Разрез | |
| 11 | Шаблоны позиций 3,4,5,7 | |
| 12 | Схема нагрузок | |
| 13 | Схема расположения фундаментов | |
| 14 | Схема расположения фундаментов (вариант) | |
| 15 | Схема расположения подпольных каналов | |
| 16 | Схема расположения подпольных каналов. Сечения | |
| 17 | Схема расположения закладных деталей | |

| 1 | 2 | 3 |
|---|---|---|
| 18 | Конструкция фундаментов ФМ-1, ФМ-2, ФМ-3 | |
| 19 | Конструкция фундаментов ФМ-4, ФМ-5, ФМ-6 | |
| 20 | Конструкция фундаментов ФМ-7, ФМ-8 | |
| 21 | Конструкция фундаментов ФМ-9, ФМ-10, ФМ-11 | |
| 22 | Конструкция фундаментов ФМ-12, ФМ-13, ФМ-14, ФМ-15 | |
| 23 | Конструкция фундаментов ФМ-16, ФМ-17, ФМ-18, ФМ-18* | |
| 24 | Конструкция фундаментов ФМ-19, ФМ-19*, ФМ-20, -20*, ФМ-21 | |
| 25 | Конструкция фундаментов ФМ-22, ФМ-23, ФМ-23*, ФМ-24 | |
| 26 | Конструкция фундаментов ФМ-25, ФМ-25*, ФМ-26 | |
| 27 | Конструкция фундаментов ФМ-27, ФМ-28 | |
| 28 | Узлы А, Б | |
| 29 | Узлы В, Г | |
| 30 | Конструкция крепления инженерного оборудования | |
| 31 | Конструкция крепления инженерного оборудования | |
| 32 | Схема расположения элементов вентблоков | |
| 33 | Вентблоки ВБ-1, ВБ-2 | |
| 34 | Вентблоки ВБ-3, ВБ-4, ВБ-5 | |
| 35 | Вентблок ВБ-6 | |
| | Комплект марки „АС" варианта планировочного решения раздевальных с увеличенным количеством кабин для переодевания | |
| 36 | Вариант с увеличенным кол. кабин для переодевания. План на отм. 0,000 | |
| 37 | Вариант с увеличенным кол. кабин для переодевания. План на отм. 3,000 | |
| 38 | Вариант с увеличенным кол. кабин для переодевания. План расстановки мебели и оборудования на | |
| | отм. 0,000; 3,000 | |
| 39 | Вариант с увеличенным кол. кабин для переодевания. Схема расположения закладных деталей | |

## Ведомость ссылочных и прилагаемых документов

| Обозначение | Наименование | Примечан. |
|---|---|---|
| | Ссылочные | |
| ГОСТ 8478-81 | Сетки рулонные сварные | |
| ГОСТ 8509-86 | Сталь прокатная угловая равнополоч. | |
| ГОСТ 8510-86 | Сталь прокатная угловая неравнополоч. | |
| ГОСТ 24379.1-80 | Болты анкерные | |
| ГОСТ 103-76* | Сталь полосовая | |
| ГОСТ 8240-72* | Швеллер | |
| ГОСТ 8239-72* | Балки двутавровые | |
| ГОСТ 2590-71* | Сталь круглая | |
| ГОСТ 8568-77* | Сталь листовая рифленая | |
| ГОСТ 19903-74 | Сталь листовая горячекатаная | |
| ГОСТ 8486-86Е | Дерево | |
| ГОСТ 7798-70* | Болт | |
| ГОСТ 5915-70 | Гайка | |
| ГОСТ 11371-78* | Шайба | |
| ГОСТ 4028-63* | Гвозди | |
| ГОСТ 1144-80* | Шуруп | |
| ГОСТ 10632-77 | ДСП | |
| ГОСТ 10704-76* | Труба | |
| ГОСТ 19903-74* | Сталь полосовая | |
| ГОСТ 2590-71* | Сталь круглая | |
| ГОСТ 18124-75 | Асбестоцементный лист | |
| ТУ 34-5815-80 | Самонарезающие болты | |
| ГОСТ 9467-75 | Электроды | |
| ГОСТ 8278-83 | Швеллер гнутый | |
| ОСТ 34-13-016-77 | Болт | |
| ТУ-34-5831-71* | Профнастил | |
| ГОСТ 8645-68* | Трубы стальные прямоугольные | |
| | Прилагаемые | |
| СО | Спецификация оборудования | |
| ВМ | Ведомости потребности в материалах | |

Привязка настоящего типового проекта выполнена в соответствии с действующими строительными нормами и правилами и предусматривает мероприятия обеспечивающие взрывную, взрывопожарную и пожарную безопасность при эксплуатации здания

Главный инженер проекта

Типовой проект разработан в соответствии с действующими строительными нормами и правилами и предусматривает мероприятия обеспечивающие взрывную, взрывопожарную и пожарную безопасность при эксплуатации здания

Главный инженер проекта /Маврин/

Инв. № подл. | Подпись и дата | Взам. инв. №

| | | | |
|---|---|---|---|
| | | ТП 291-3-47с.88 | |
| ГАП | Гунст | Бассейн в легких металлических конструкциях с ванной 25×11м (ФОВ) | Стадия: РП; Лист: 2; Листов: |
| ГИП | Маврин | | |
| ГАП | Иванов | Общие данные (продолжение) | СОЮЗСПОРТПРОЕКТ г. Москва |
| Вед.арх. | Уткина | | |

Инв. № подл. | Подпись и дата | Взам. инв. №

291-3-47с. 88 Типовой проект

123100 Мс. 01 „ОСО... ...КТ" Часть 1 Альбом I

## Состав авторского коллектива

| Часть проекта | Ф.И.О. | Должность | Степень участия | Подпись |
|---|---|---|---|---|
| 1 | 2 | 3 | 4 | 5 |
| Архитектурно-планировочная часть | „Союзспортпроект" | | | |
| | Коваль В.И. | Д-р ин-та | Рук.авт.кол. | |
| | Гунст И.А. | Гл.арх.ин-та | Рук.авт.кол. | |
| | Пахомов Е.П. | ГАП | Автор | |
| | Горбачев А.В. | ГАП | Автор | |
| | Уткина В.М. | Вед.арх. | Автор | |
| Конструктивная часть | Маврин Д.А. | ГИП | Автор | |
| | Петрова В.Н. | ГИП | Автор | |
| | Марсулия В.Г. | Рук.гр.инж. | Автор | |
| Спортивно-медицинская технология | Беленький Б.Л. | Нач.ОСТСКиЭ | Автор | |
| | Резников Н.Н. | Гл.спец. | Автор | |
| Отопление и вентиляция | Богомолец Э.М. | ГИП ОИО | Автор | |
| Водопровод и канализация | Карасев Л.М. | Гл.спец.ОИО | Автор | |
| Тепловые сети | Трушин Ю.М. | Нач. ОИО | Автор | |
| Электрооборудование | Паршин Н.А. | Гл.спец.ОИО | Автор | |
| Связь и сигнализация | Осетрова Н.К. | Гл.спец.ОИО | Автор | |
| Конструктивная часть | ЦНИИЛМК | | | |
| | Галустян Ю.Л. | Гл.инж.ин-та | Автор | |
| | Усанов А.Н. | Гл.конст.ин. | Автор | |
| | Коренцвит Г.Я. | Гл.инж.пр. | Автор | |
| | Закутный Ю.П. | Зав.отд. | Автор | |
| | Алпатов М.Д. | Гл.констр.пр. | Автор | |
| | Тарасова Н.Н. | Гл.констр.пр. | Автор | |
| | Макунина Н.М. | Зав.отд. | Автор | |
| | Кузьмин А.К. | Гл.констр.пр. | Автор | |
| | Хайцер А.А. | Зав.отд. | Автор | |
| | Новикова М.И. | Гл.констр.пр. | Автор | |
| | Мягких В.С. | Гл.констр.пр. | Автор | |
| | Кашкинов П.П. | Зав.отд. | Автор | |
| | Агапова Н.А. | Зав.сек. | Автор | |
| | Протопопова М.П. | Зав.сек. | Автор | |
| Электрооборудование | „Электропроект" | | | |
| | Бунич Я.М. | ГИП | Автор | |
| | Брянский И.А. | Нач.отд.ОСУ | Автор | |
| | Рыбченко В.Т. | Гл.спец.ОЭП-2 | Автор | |
| | Андреева Л.А. | Рук.гр.ОЭП-2 | Автор | |
| | Исаева Т.П. | Рук.гр.ОЭП-2 | Автор | |
| | Волкова О.Л. | Вед.инж.ОЭП-2 | Автор | |
| | Поветкин В.А. | Вед.инж.ОЭП-2 | Автор | |
| | Колычев А.И. | Гл.спец.ОСУ | Автор | |
| | Зайцева Л.Ю. | Рук.гр.ОСУ | Автор | |
| | Чупров В.Я. | Рук.гр.ОСУ | Автор | |
| Отопление и вентиляция | „Проектпромвентиляция" | | | |
| | Петренко Б.И. | Гл.инж.пр. | Автор | |
| | Логвинский И.И. | Гл.спец. | Автор | |
| | Терехов О.К. | Гл.спец. | Автор | |
| | Михайлова Н.П. | Рук.гр. | Автор | |
| Проект производства работ | „Главстальконструкция" | | | |
| | Белов Ю.В. | Нач.отд. | Автор | |
| | Николашин С.А. | ГИП | Автор | |

## Ведомость основных комплектов рабочих чертежей

| Обозначение | Наименование | Примечания |
|---|---|---|
| АС | Архитектурные решения | |
| КМ | Конструкции металлические | |
| КЖ | Конструкции железобетонные | |
| ТХ | Спортивная технология | |
| ТХП | Технология пищеблока | |
| ОВ | Отопление и вентиляция | |
| ВК | Водопровод и канализация | |
| ЭМ | Электрооборудование | |
| СС | Связь и сигнализация | |
| ОПС | Охранно-пожарная сигнализация | |
| ПП | Основные положения по производству работ | |

## Ведомость спецификаций

| Лист | Наименование | Примечание |
|---|---|---|
| | Спецификация оборудования | |
| 10 | Спецификация на один декоративный элемент | |
| | Спецификация закладных элементов | |
| 13 | Спецификация на монолитные ж.б.фундаменты | |
| 14 | Спецификация на монолитные ж.б.фундаменты для ж.б. ванны (вариант) | |
| 15 | Спецификация на монолитные подпольные каналы | |
| 17 | Спецификация на закладные детали | |
| 18÷27 | Спецификация монолитных ж.б.фундаментов | |
| 30,31 | Спецификация на крепление инженерного оборудования | |
| 32 | Спецификация на элементы вентблоков | |
| 33÷35 | Спецификация на вентблоки | |

Привязан

Инв. №

| | | |
|---|---|---|
| Нач.мас. | Цветков | |
| ГАП | Гунст | |
| ГИП | Маврин | |
| Исполнит. | Андреева | |
| Проверил | Панина | |
| Н.контр. | Горбачев | |

ТП 291-3-47с. 88

Бассейн в легких металлических конструкциях с ванной 25×11м (ФОБ)

Общие данные (продолжение)

| Стадия | Лист | Листов |
|---|---|---|
| РП | 3 | |

СОЮЗСПОРТПРОЕКТ г. Москва

23303-01

# Общие указания

## 1. Общая часть

Типовой проект физкультурно-оздоровительного бассейна в легких металлических конструкциях с ванной 25×11м (ФОБ) разработан на основании задания на проектирование, утвержденного Госгражданстроем 20 января 1987г. и предназначен для строительства во II и III климатических районах IA, IB, Iд подрайонах с расчетной температурой -40°, -30°С нормальной зоной влажности и обычными геологическими условиями. Сейсмика 8 и 7 баллов.

1.2 По типовому проекту бассейна принято:

- класс ответственности здания - III
- степень огнестойкости - IIIа
- по скоростным напорам ветра район - I
- скоростной напор ветра на выс. до 10м - 50 кг/м²
- по весу снегового напора район - IV
- вес снегового покрова на 1м² горизонтальной поверхности земли - 150 кгс/см²

1.3 Физкультурно-оздоровительный бассейн в ЛМК (ФОБ) предназначен для строительства в городах, поселках-городского типа, сельских населенных пунктах.

1.4 Единовременная расчетная пропускная способность комплекса - 32 человека в смену.

1.5 Проект предусматривает комплектную поставку конструкций и оборудования полной заводской готовности.

## 2. Архитектурно-строительные решения.

2.1 Схема генерального плана.

На участке проектом предусматривается размещение:

- собственно здания бассейна
- спортивных плоскостных сооружений
- малых форм и озеленения.

Игровые площадки, не имеющие стационарного оборудования и газонного покрытия, зимой заливаются водой и используются для массового катания.

Вокруг открытых плоскостных сооружений проходит „дорожка здоровья." Вдоль здания запроектирован круговой противопожарный объезд.

Перед началом строительства производится снятие плодородного слоя почвы и использование его при озеленении.

2.2 Архитектурно-планировочное решение.

Здание бассейна проектируется в виде единого блока с антресольным этажом.

На первом этаже (отм. 0.000) расположены: зона тренажеров, вестибюль, регистратура, гардероб, помещения для администрации, сушилка, буфет, комната персонала, раздевальные, душевые, комната для массажа, санузлы, технические службы.

На антресольном этаже (отм. 3.000) размещены: ванный зал с ванной 25×11м и глубиной 1.40м, тренерская, фотарий, помещения медсестры, инвентарная.

Эвакуация занимающихся из здания предусматривается: из помещений I этажа через вестибюль главного входа и дополнительный тамбур; с антресольного этажа - по лестнице вниз в вестибюль и по примыкающей к зданию наружной лестнице.

2.3 Наружная и внутренняя отделка здания.

Металлическая поверхность панелей ограждения выполняется из стальных оцинкованных листов, окрашенных на непрерывных линиях в заводских условиях перед профилированием. Цвет голубой и белый.

Каркас (стальные рамы, прогоны, стойки) заводского изготовления, окраска белая или светло-серая.

Цоколь - офактуренный конструктивный бетон.

Окна, витражи, входные двери - алюминиевые.

Кровля индустриальная с двумя стальными оцинкованными листами и утеплителем из минераловатных плит повышенной жесткости.

Водоотлив с кровли - наружный.

Перегородки сборные из асбоцементных листов по стальному каркасу. Листы окрашены с двух сторон в два слоя красителем Э-ВА-27 ГОСТ 19214-80. Класс покрытия III, маслостойкий (20мк). Цвет оранжевый или жёлтый.

| | | | | | |
|---|---|---|---|---|---|
| Привязан | | Нач.мас | Цветков | | ТП 291-3-47с.88 |
| | | ГАП | Гунот | | |
| | | ГИП | Маврин | | Бассейн в легких металлических конструкциях с ванной 25×11м (ФОБ) |
| | | Исполнил | Панина | | Стадия: РП; Лист: 4; Листов: |
| | | Проверил | Лазомов | | Общие данные (продолжение) |
| Инв.№ | | Н.контр. | Афанасьев | | СОЮЗСПОРТПРОЕКТ г. Москва |

Инв.№ подл. | Подпись и дата | Взам.инв.№

Полы специального назначения имеют синтетическое покрытие „регупол" (ТУ 62-01-00-7720-84)
- по бетонному основанию (тип I)
- по стальному листу (тип Iа)

В местах общественного насначения полы из покрытия типа линолеум резиновый многослойный релин ГОСТ 16914-71.

## 2.4 Конструктивная часть.

Несущие и ограждающие конструкции здания разработаны с применением высокоэффективных стальных профилей широкополочных и сварных двутавров, гнутосварных профилей, оцинкованного и окрашенного профнастила, а также с применением эффективного минераловатного утеплителя и алюминиевых элементов.

Основные несущие конструкции каркаса здания рамы из двутавров, установленные с шагом 6м. Фахверк из гнутых и гнутосварных элементов. Рамы и фахверк объединены связями и элементами покрытия в пространственный неизменяемый блок.

Стеновое ограждение решено в виде трехслойных каркасных панелей с обшивками из профлиста и минераловатным утеплителем толщиной 140 мм.

Кровельное покрытие с уклоном 10% предусмотрена полистовой сборки трехслойное с обшивками из профлиста и утеплителем толщиной 160и 200мм из минераловатных плит.

Ванна для плавания металлическая на ж/б. опорах. Как вариант предусматривается монолитная ж/б. ванна на скользящих ж/б. опорах.

Фундаменты под несущие конструкции здания запроектированы монолитными ж/б. отдельностоящими (марка бетона В15), объединенных между собой по всему периметру ж/б. балками. Под всеми фундаментами устраивается подбетонка из бетона марки В 7,5 толщиной 100 мм.

Подпольные каналы выполняются из монолитного бетона марки В 15.

## 3. Инженерное оборудование

3.1 Приточно-вытяжная вентиляция с механическим и естественным побуждением.

Центральное отопление-от внешних источников.

Предусмотрена возможность подключения оконных бытовых кондиционеров 5к-1500.

3.2 Водоснабжение хозяйственно-питьевого, противопожарного и технологического назначения - от внешних водопроводных сетей. Необходимый напор на вводе - 25,0м.

Канализация хозяйственно-фекальная и производственная - в наружные сети или к автономным очистным сооружениям, разработанным ЦНИИЭП инженерного оборудования.

Водоподготовка осуществляется компактной блочной установкой заводского изготовления (тип МК-Ф-3).

3.3 Электроснабжение-от внешних источников (подстанций) напряжением 380/220 вольт с глухозаземленной нейтралью трансформатора.

3.4 Предусмотрена автоматизация средств отопления и вентиляции.

3.5 Средства связи и информации-телефонизация, радиофикация охранная и пожарная сигнализация.

3.6 Устройство специальной системы молниезащиты не требуется.

В данном проекте разработан дополнительный вариант планировочных решений раздевальных с увеличенным количеством кабин для переодевания, на основании совместного решения Совета Министров СССР N 10 от 9.12.88г. и письма - заказа Госкомархитектуры N 2-56 от 17.02.89г., поставку которых Минмонтажспецстрой СССР будет осуществлять начиная с 1991 года.

Вариант включает следующую проектную документацию:

| | |
|---|---|
| Альбом I часть 1 | - комплект АС л.л. 36÷39 . |
| Альбом II | - комплект АС-3 л.л. 22÷25. |
| Альбом V | - спецификации оборудования л.л. |
| Альбом VIII | - сметы л. л. |

По данному варианту внесение дополнений в архитектурную планировку разделов: спортивной технологии альбом I часть 1 и инженерного обеспечения разработанных институтами:
„Союзспортпроект" - альбом III часть 1 и
„Электропроект" - альбом III часть 2 не требуется в связи с комплектной поставкой зданий-модулей системы „КАНСК".

Инв.№ подл. | Подпись и дата | Взам.инв.№

Привязан:

Инв.№

| | | |
|---|---|---|
| ГАП | Гунст | |
| ГИП | Маврин | |
| ГАП | Иванов | |
| Вед.арх | Уткина | |

ТП 291-3-47с. 88

Бассейн в легких металлических конструкциях с ванной 25×11м (ФОБ)

Общие данные (окончание)

| Стадия | Лист | Листов |
|---|---|---|
| РП | 5 | |

СОЮЗСПОРТПРОЕКТ г.Москва

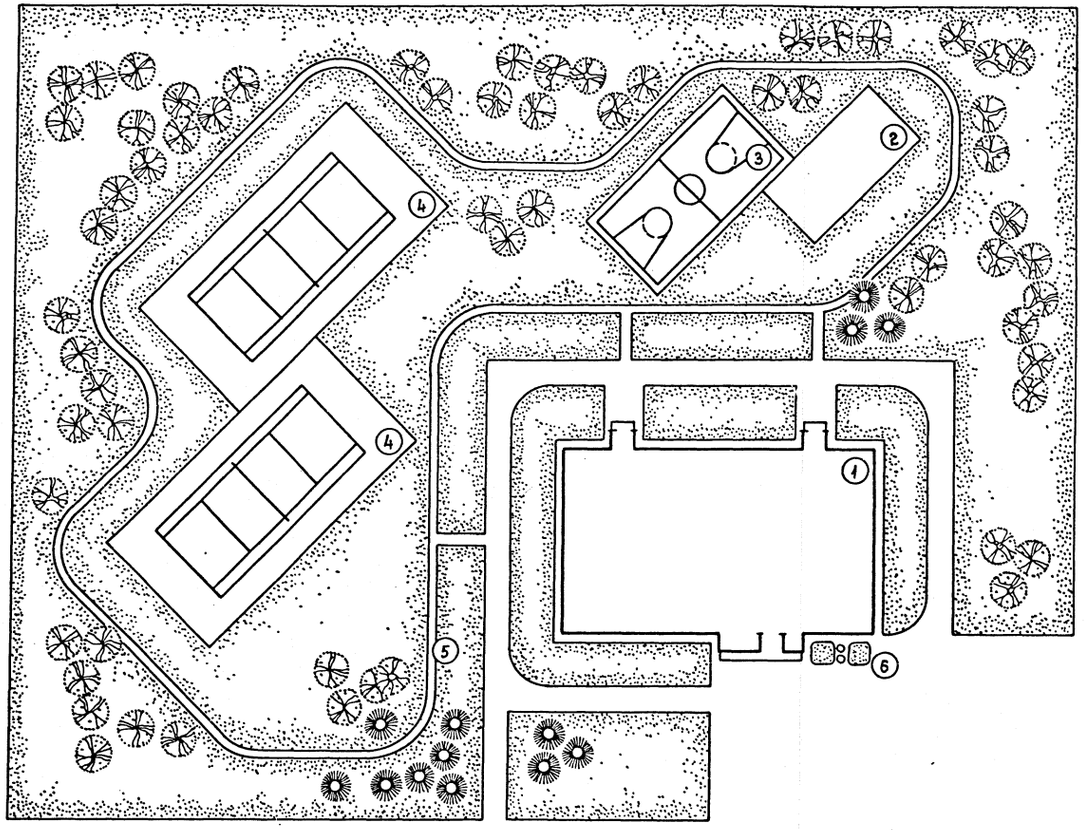


## Экспликация зданий и сооружений

| № по ген-плану | Наименование | Площадь застройки | Примечание |
|---|---|---|---|
| 1 | Здание бассейна | 1100 | |
| 2 | Площадка для тренажеров 20×10 м | 200 | |
| 3 | Площадка для баскетбола | 612 | |
| 4 | Площадка для тенниса | 1296 | |
| 5 | Трасса „дорожки здоровья" | 80 | |
| 6 | Флагштоки, цветочницы | | |

## Технико-экономические показатели

| Наименование показателей | Единица измер. | По проекту | По привязке |
|---|---|---|---|
| Площадь застройки | $м^2$ | 1170,4 | |
| Строительный объем | $м^3$ | 9699,0 | |
| Количество расчетных единиц | $м^2$ | 275 | |
| Полезная площадь | $м^2$ | 1580,3 | |
| Рабочая площадь | $м^2$ | 1160,0 | |
| $K_1 = \frac{\text{Рабочая площадь}}{\text{Полезная площадь}}$ | | 0,73 | |
| $K_2 = \frac{\text{Строительный объем}}{\text{Рабочая площадь}}$ | | 8,36 | |
| Строительный объем на расчетную единицу | $м^3$ | 35,26 | |
| Полезная площадь на расчетную единицу | $м^2$ | 5,74 | |
| Рабочая площадь на расчетную единицу | $м^2$ | 4,2 | |
| Сметная стоимость строительства | тыс. руб. | 411,03 | |
| в т.ч. строительно-монтажных работ | —„— | 374,58 | |
| в т.ч. оборудования | —„— | 26,80 | |
| Хоз. питьевой водопровод | $м^3$/сут. | 60.0 | |
| Бытовая канализация | $м^3$/час. | 4,5 | |
| Теплоснабжение | квт / ккал/час. | 704,0 / 606 800 | |
| Потребляемая мощность | квт | 74,5 | |

Привязан:

Инв.№

| | | |
|---|---|---|
| Гл.арх.ин. | Гунст | |
| Нач.мас. | Цветков | |
| ГАП | Гунст | |
| ГИП | Маврин | |
| Инжен. | Панина | |
| Исполн. | Панина | |
| Провер. | Пахотов | |
| Н.контр. | Горбачев | |

ТП 291-3-47с. 88 АС

Бассейн в легких металлических конструкциях с ванной 25×11 м /ФОБ/

| Стадия | Лист | Листов |
|---|---|---|
| РП | 1 | 35 |

Схема генерального плана

СОЮЗСПОРТПРОЕКТ г. Москва

Инв.№ подл. | Подпись и дата | Взам. инв.№

Альбом I
Часть 1

Типовой проект 291-3-47с.88

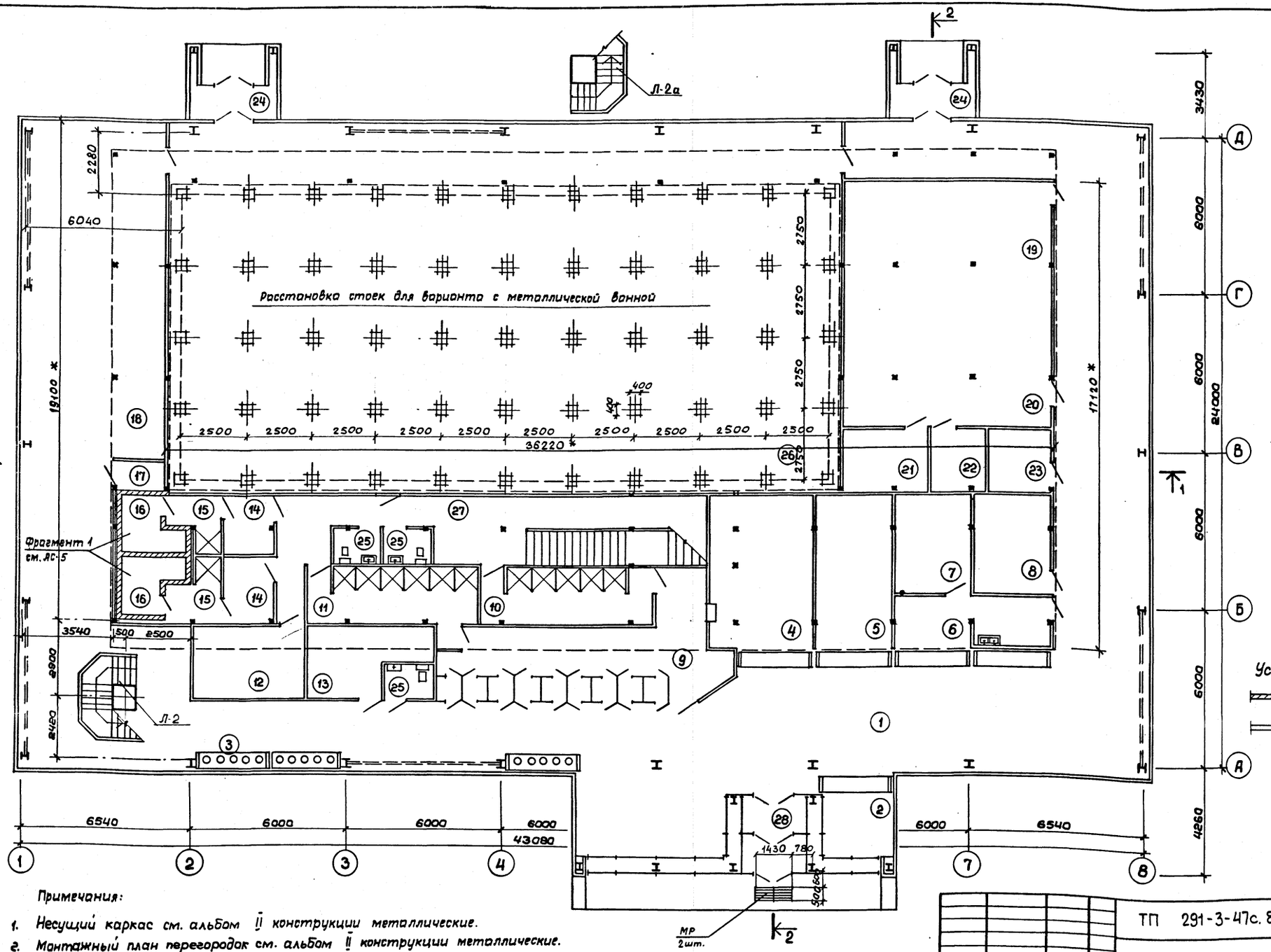


Условные обозначения:

— кирпичные перегородки

— асбоцементные перегородки

Примечания:

1. Несущий каркас см. альбом II конструкции металлические.
2. Монтажный план перегородок см. альбом II конструкции металлические.
3.* Габаритные размеры даны в осях стоек перегородок.

| | | | | | |
|---|---|---|---|---|---|
| Нач.мас. | Цветков | | ТП 291-3-47с.88 | | АС |
| ГАП | Гунст | | Бассейн в легких металлических конструкциях с ванной 25×11м (ФОБ) | Стадия | Лист | Листов |
| ГИП | Маврин | | | РП | 2 | |
| Исполн. | Уткина | | План на отм. 0,000 | СОЮЗСПОРТПРОЕКТ г.Москва | | |
| Провер. | Пахомов | | | | | |
| Н.контр. | Горбачев | | | | | |

Привязан:

Инв. №

Согласовано: ЦНИИ ЛМК ГИП, Электропроект ГИП, Корендвит, Бунич, ОВ, ВК, Технолог, Богомолец, Карасев, Беленький

Инв. № подл. | Подпись и дата | Взам. инв. №

Типовой проект 291-3-47с.88 Альбом I Часть I

Петрова

ГИП

Согласовано

Инв.№подл. | Подпись и дата | Взам. инв.№

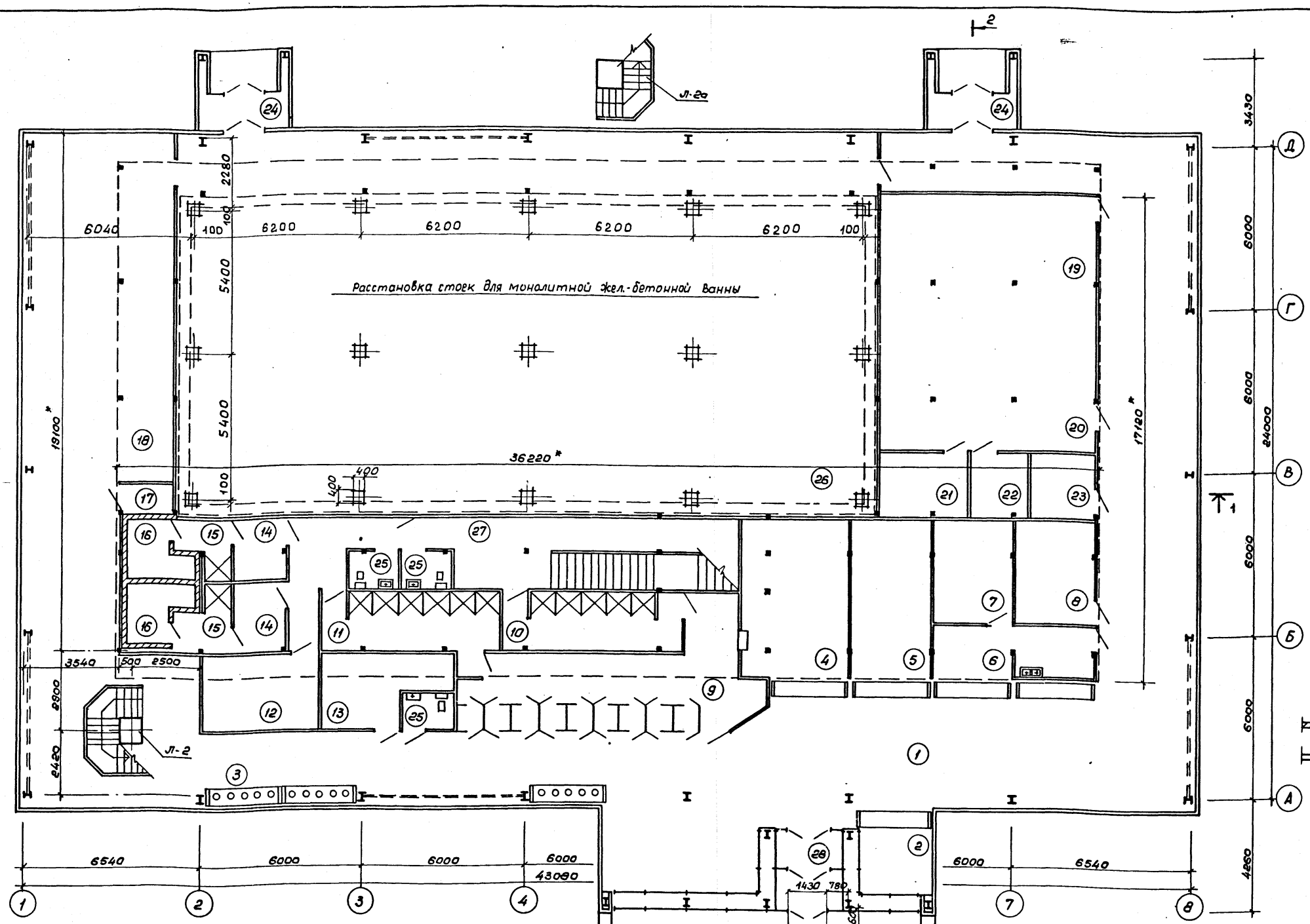


## Примечания:

1. Несущий каркас см. альбом II конструкции металлические.
2. Монтажный план перегородок см. альбом II конструкции металлические.
3. *Габаритные размеры даны в осях стоек перегородок.
4. Экспликацию и отделку помещений см. лист АС-4.
5. Данный лист см. совместно с листами АС-3,6.

Привязан:

Инв.№

| | | |
|---|---|---|
| Нач.мас. | Цветков | |
| ГАП | Гунст | |
| ГИП | Маврин | |
| Исполнил | Уткина | |
| Проверил | Пахомов | |
| Н.контр. | Афанасьев | |

ТП 291-3-47с.88 АС

Бассейн в легких металлических конструкциях с ванной 25×11м (ФОБ)

| Стадия | Лист | Листов |
|---|---|---|
| РП | 2 | |

План на отм. 0.000 (Вариант)

СОЮЗСПОРТПРОЕКТ г. Москва

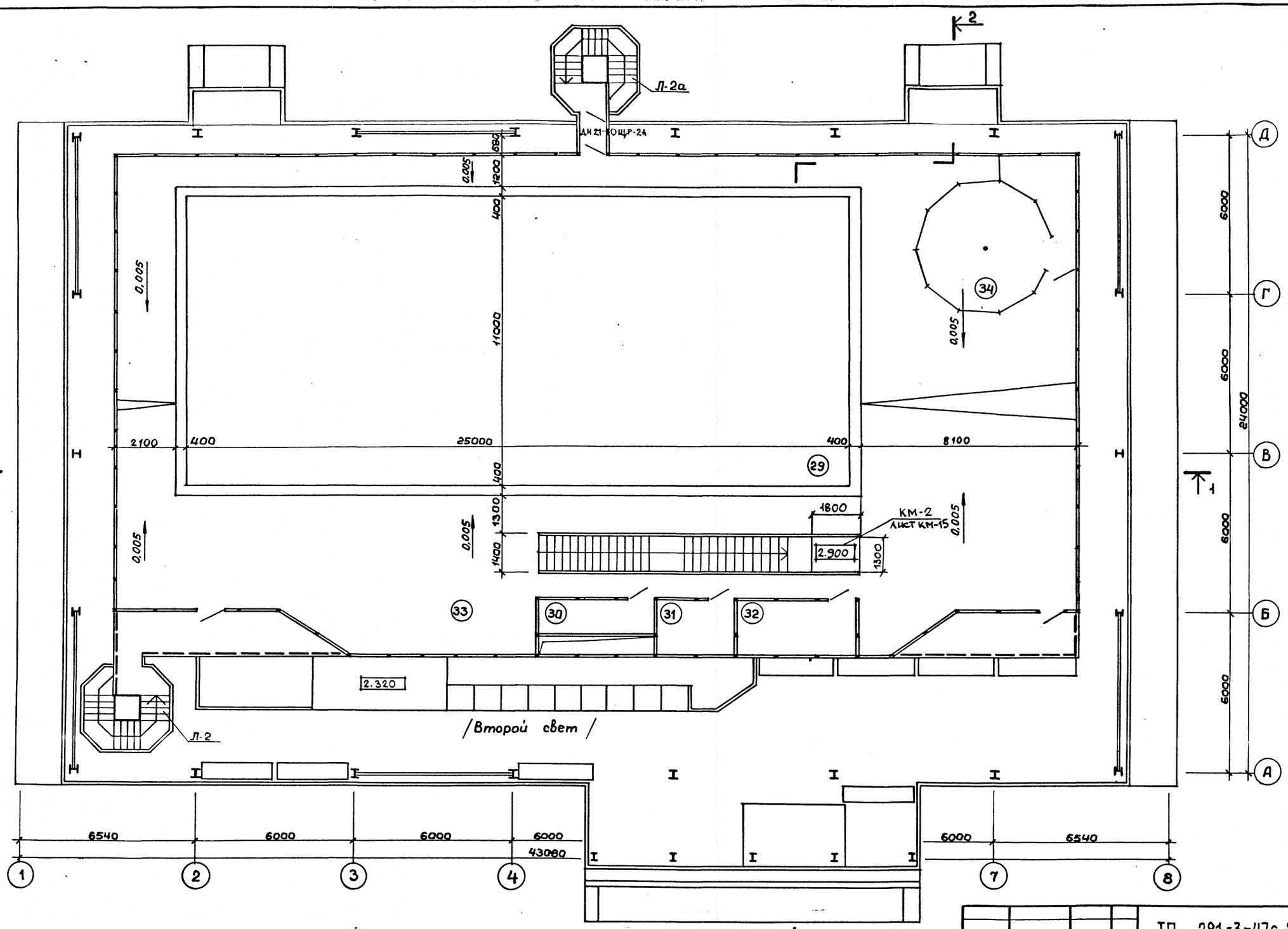


Примечания:

1. Витражные перегородки см. альбом II конструкции металлические.
2. Экспликацию и отделку помещений см. лист АС-4.

| | | | | | | | |
|---|---|---|---|---|---|---|---|
| Привязан: | | | | ТП 291-3-47с.88 | | | АС |
| | | Нач.мас. | Цветков | Бассейн в легких металлических конструкциях с ванной 25×11м (ФОБ) | Стадия | Лист | Листов |
| | | ГАП | Гунст | | РП | 3 | |
| | | ГИП | Маврин | | | | |
| | | Исполн. | Уткина | План на отм. 3,000 | СОЮЗСПОРТПРОЕКТ г.Москва | | |
| | | Провер. | Пахомов | | | | |
| Инв.№ | | Н.контр. | Горбачев | | | | |

Согласовано: ОВ Богомолец; ВК Карасев; Технолог Беленький; ЦНИИЛМК ГИП Корнецвит; Электропроект ГИП Бунич

Типовой проект 291-3-47с.88 Альбом I Часть 1

Инв.№ подл. | Подпись и дата | Взам.инв.№

23303-01

Альбом I часть 1

Типовой проект

291-3-47с. 88

## Экспликация полов

| Наименование или номер помещения | Тип пола | Схема пола или номер узла по серии | Элементы пола и их толщина | Площадь пола м² |
|---|---|---|---|---|
| 1,2,4,5,6,7,8,9,10,11,12,13,14,15,17,18,21,22,23,24,27,28 | I | 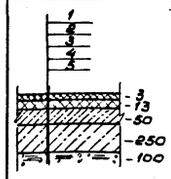  | Регупол с верхним слоем. 1. Наливной монолитный полиуретановый состав. (Компонент А-8п марки „В" для компаунда „Вилад 8п" ТУ6-05-1769-81 Полиизоцианат „ПИЦ" марки Д ТУ6-03-375-75). 2. Покрытие - регупол ТУ62-01-00-7720-84. Клей типа „Вилад-17" ТУ6-05-1979-84. 3. Стяжка из мелкозернистого бетона марки 200. 4. Бетон марки 150. 5. Щебень фракции 25-30мм, втрамбованный в грунт. | 498,7 |
| 30,31,32,33,34 | IA | 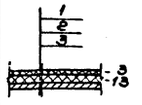  | Регупол с верхним слоем. 1. Наливной монолитный полиуретановый состав. (Компонент А-8п марки „В" для компаунда „Вилад 8п" ТУ6-05-1769-81 Полиизоцианат „ПИЦ" марки Д ТУ6-03-375-75. 2. Покрытие - регупол ТУ62-01-00-7720-84. Клей типа „Вилад-17" ТУ6-05-1979-84. 3. Стальной лист настила. | 316,6 |
| 1,2,4,5,6,7,8,9,12,13,14,17,18,21,22,23,24,27,28 | II | 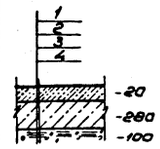  | 1. Линолеум резиновый многослойный - релин ГОСТ 16914-71 клей „Бустилат". 2. Стяжка из мелкозернистого бетона марки 200. 3. Бетон марки 150. 4. Щебень фракции 25-30мм, втрамбованный в грунт. | 459,2 |
| Вариант II 10,11,15,16,25 Вариант I 16,25 | III | 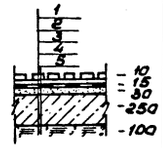  | 1. Керамическая плитка на цементно-песчаном растворе марки 150. 2. Гидроизоляция из 3⁵ слоев рубероида на битумной мастике 3. Стяжка из мелкозернистого бетона марки 150. 4. Бетон марки 150. 5. Щебень фракции 25-30мм втрамбованный в грунт. | 59,5<br>20 |

## Ведомость отделки помещений

| Номер по плану | Наименование | Площадь м² | Потолок или покрытие | | Стены или перегородки | | Рамы и ригели | | Полы | | | | Примечания |
|---|---|---|---|---|---|---|---|---|---|---|---|---|---|
| | | | | | | | | | Вариант I | | Вариант II | | |
| | | | Площадь м² | Вид отделки | Площадь м² | Вид отделки | Площадь м² | Вид отделки | Площадь м² | Тип пола | Площадь м² | Тип пола | |
| 1 | Вестибюль | 130.0 | – | – | – | – | | | 130.0 | I | 130.0 | II | |
| 2 | Регистратура | 9.0 | – | – | – | – | | | 9.0 | I | 9.0 | II | |
| 3 | Сушилка | – | – | – | – | – | | | – | | – | | |
| 4 | Гардероб | 25.8 | 25.8 | Эмаль ПФ 115 белая | 38.3 | Эмаль ЭП-ВА-27 ГОСТ 19214-80 | | | 25.8 | I | 25.8 | II | |
| 5 | Администратор | 19.8 | 19.8 | " | 33.5 | " | | | 19.8 | I | 19.8 | II | |
| 6 | Буфет | 15.6 | 15.6 | " | 30.7 | " | | | 15.6 | I | 15.6 | II | |
| 7 | Подсобная буфета | 12.0 | 12.0 | " | 31.4 | " | | | 12.0 | I | 12.0 | II | |
| 8 | Комната персонала | 12.0 | 12.0 | " | 31.9 | " | | | 12.0 | I | 12.0 | II | |
| 9 | Раздевальная | 36.9 | 14.1 | " | 136.3 | " | | | 36.9 | I | 36.9 | III | |
| 10 | Женская душевая | 15.8 | 15.8 | " | 37.6 | " | | | 15.8 | I | 15.8 | III | |
| 11 | Мужская душевая | 16.3 | 16.3 | " | 32.0 | " | | | 16.3 | I | 16.3 | III | |
| 12 | Массажная | 13.1 | | Эмаль ПФ 115 белая | 46.7 | " | | | 13.1 | I | 13.1 | II | |
| 13 | Венткамера | 12.2 | 12.2 | " | 35.9 | " | | | 12.2 | I | 12.2 | II | |
| 14 | Раздевальная сауны | 5×2 | 5×2 | Эмаль ПФ 115 белая | 25.5×2 | " | | | 5×2 | I | 5×2 | II | |
| 15 | Душевая сауны | 3.7×2 | 3.7×2 | " | 17.7×2 | " | | | 3.7×2 | I | 3.7×2 | III | |
| 16 | Сауна | 5.8×2 | 5.8×2 | Эмаль ПФ 115 белая | – | Кирпич с рас. шивкой швов | | | 5.8×2 | III | 5.8×2 | III | |
| 17 | Аппаратная | 2.0 | 2.0 | " | 11.0 | Эмаль ЭП-ВА-27 ГОСТ 19214-80 | | | 2.0 | I | 2.0 | II | |
| 18 | Зона тренажеров | 85.5 | 4.0 | " | 51.4 | " | | | 85.5 | I | 85.5 | II | |
| 19 | Вентустановка | 44.5 | 44.5 | " | 287.1 | " | | | 44.5 | – | 44.5 | – | |
| 20 | Установка водоподгот. | 44.5 | 44.5 | " | 56.4 | " | | | 44.5 | – | 44.5 | – | |
| 21 | Приготовление реагента | 8.6 | 8.6 | " | 28.8 | " | | | 8.6 | I | 8.6 | II | |
| 22 | Хранение реагентов | 5.5 | 5.5 | " | 21.2 | " | | | 5.5 | I | 5.5 | II | |
| 23 | Электрощитовая | 6.0 | 6.0 | " | 23.8 | " | | | 6.0 | I | 6.0 | II | |
| 24 | Тамбур | 3.9×2 | – | Алюминий анодирован. | – | – | | | 3.9×2 | I | 3.9×2 | II | |
| 25 | Сан. узел | 2.8×3 | 2.8×3 | Эмаль ПФ115 белая | 18.5×3 | Эмаль ЭП-ВА-27 ГОСТ 19214-80 | | | 2.8×3 | III | 2.8×3 | III | |
| 26 | Техническое подполье | 351.4 | – | | – | – | | | 351.4 | – | 351.4 | – | |
| 27 | Коридор | 38.4 | 38.4 | " | 115.5 | " | | | 38.4 | I | 38.4 | I | |
| 28 | Тамбур | 9.0 | – | Алюминий анодирован. | – | | | | 9.0 | I | 9.0 | II | |
| 29 | Ванна 25×11 | 308 | – | | | | | | 308 | – | 308 | – | |
| 30 | Инвентарная | 6.3 | – | | | | | | 6.3 | IA | | | |
| 31 | Тренерская | 7.2 | – | | | | | | 7.2 | IA | | | |
| 32 | Помещение мед. сестры | 10.8 | – | | | | | | 10.8 | IA | | | |
| 33 | Зона подготовит. занятий | 272.7 | – | | | | | | 272.7 | IA | | | |
| 34 | Фотарий | 19.6 | – | | | | | | 19.6 | IA | | | |
| | Здание модуль в ЛМК | – | 1550 | Эмаль ПФ 115 белая | 1775 | Эмаль ПФ 115 | 2700 | Эмаль ПФ 115 белая | – | – | – | – | |

Данный лист см. с листами АС-2, 3

Инв.№ подл. | Подпись и дата | Взам. инв.№

Привязан

Инв.№

| | | |
|---|---|---|
| Нач.мас. | Цветков | |
| ГАП | Гунст | |
| ГИП | Маврин | |
| Исполнил | Проворова | |
| Проверил | Пахомов | |
| Н.контр. | Горбачев | |

ТП 291-3-47с. 88 АС

Бассейн в легких металлических конструкциях с ванной 25×11м (ФОБ)

| Стадия | Лист | Листов |
|---|---|---|
| РП | 4 | |

Экспликация полов. Ведомость отделки помещений.

СОЮЗСПОРТПРОЕКТ г. Москва

## План камеры

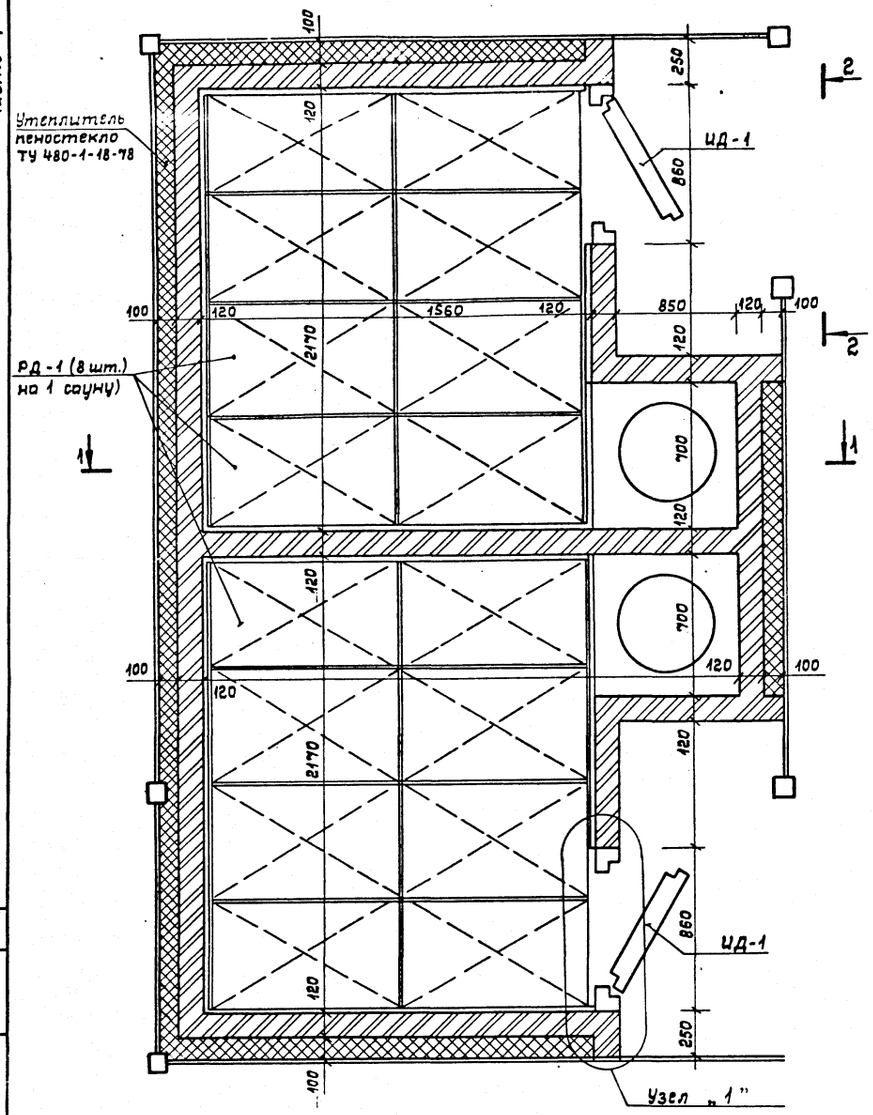


## 1 — 1

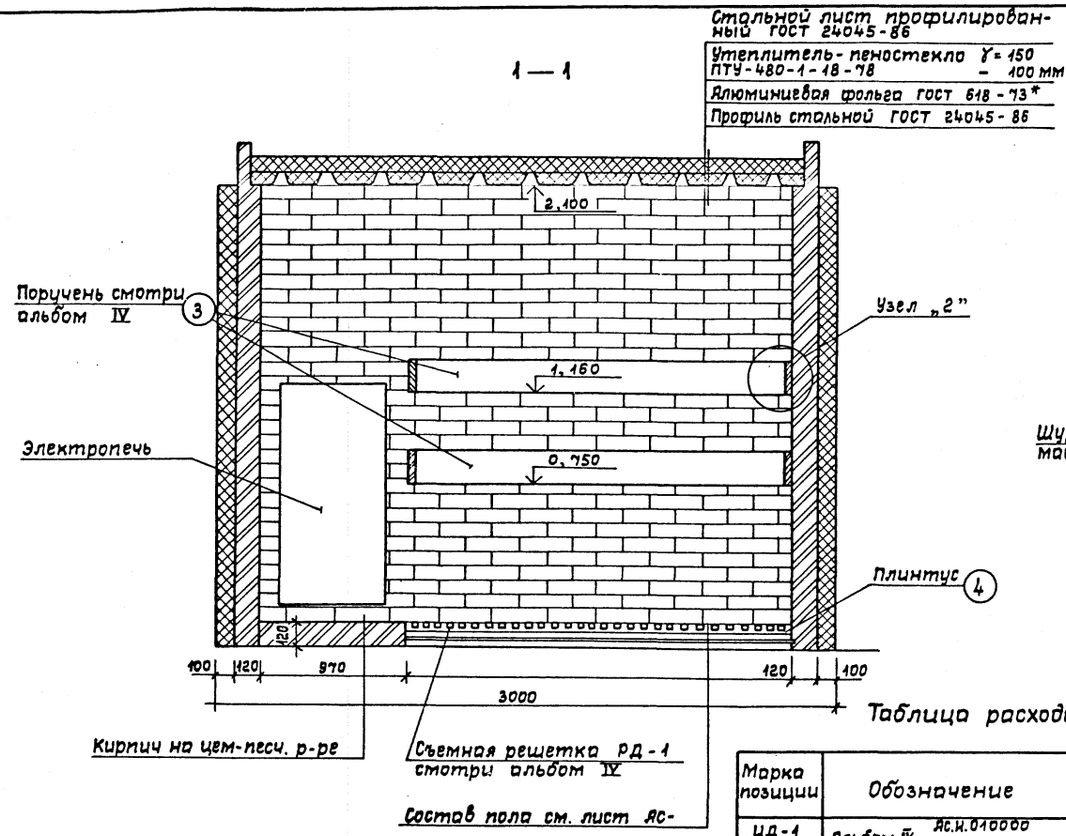


## Узел „2"

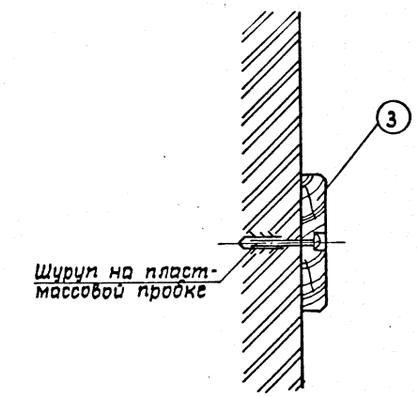


## 2 — 2

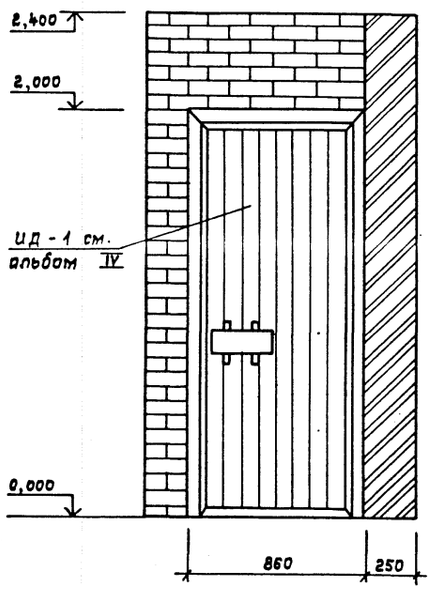


## Узел „1"

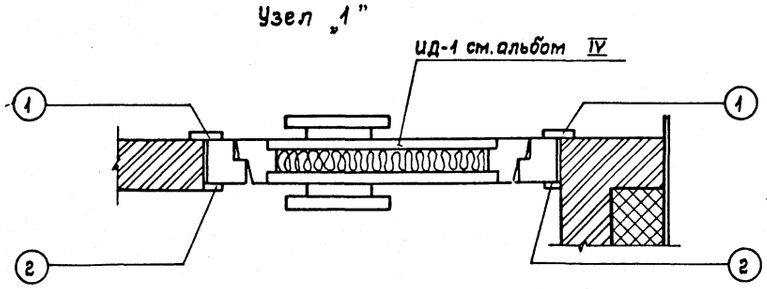


## Таблица расхода материалов на 2 сауны

| Марка позиции | Обозначение | Наименование | Кол-во | Масса ед. | Примечание |
|---|---|---|---|---|---|
| ИД-1 | Альбом IV АС.И.010000 | ИД-1 | 2 | 0,392 м³ | |
| РД-1 | Альбом IV АС.И.020000 | РД-1 | 16 | 0,03 м³ | |
| | Альбом IV АС.И.030000 | Поручень 30×160 h ГОСТ 2695-83 | 4 | 17 п.м. | |
| | Материалы | | | | |
| 4 | ГОСТ 8486-66; ГОСТ 24454-80Б | Плинтус 40×100 h | — | 0,064 м³ | |
| 1 | ГОСТ 2695-83 | Наличник 20×80 h | 6 | 9,8 п.м. | |
| 2 | ГОСТ 2695-83 | Наличник 20×40 h | 6 | 4,8 п.м. | |
| | ГОСТ 8691-71 | Кирпич огнеупорный шамотный (тыс. шт.) | 20,4 | — | |
| | ТУ 480-1-18-78 | Пеностекло γ 150 кг/м³ | — | 5,5 т | |
| | ГОСТ 24045-86 | Профиль стальной оцинкованный Н60-782-08 | 4 | 304 кг | |
| | ГОСТ 10354-82 | Пленка полиэтиленовая δ=1 мм | — | 9 м² | |
| | ГОСТ 618-73* | Фольга алюминиевая δ=1 мм | — | 13 м² | |
| | ГОСТ 287-68* | Войлок δ=50 мм | — | 4,0 м² | |
| | ГОСТ 7785-81 | Болты 8×130 | — | 1,0 кг | |
| | ГОСТ 4028-63 | Гвозди К2,5×50 | — | 5,0 кг | |
| | ГОСТ 1145-70 | Шурупы 6×100, 45×30 | — | 2,0 кг | |
| | ГОСТ 5088-78 | Петли накладные ПН2-150 | 6 | — | |

Альбом I часть 1

291-3-47с. 88 Типовой проект

Согласовано: Технолог Беленький

Инв. № подл. | Подпись и дата | Взам. инв. №

Привязан:

Инв. №

| | | |
|---|---|---|
| Нач. мас. | Цветков | |
| ГАП | Гунст | |
| ГИП | Маврин | |
| Исполн. | Андреева | |
| Провер. | Горбачев | |
| Н. контр. | Афанасьев | |

ТП 291-3-47с. 88 АС

Бассейн в легких металлических конструкциях с ванной 25×11м /ФОБ/

Фрагмент плана № 1

| Стадия | Лист | Листов |
|---|---|---|
| РП | 5 | |

СОЮЗСПОРТПРОЕКТ г. Москва

Типовой проект 291-3-47с.88 Альбом I Часть 1

Согласовано: ОВ Богомолец; ВК Карасев; Технолог Беленький; ЦНИИЛМК ГИП Коренцвит; Электропроект ГИП Бунич

Инв.№ подл. | Подпись и дата | Взам.инв.№

## Разрез 1-1

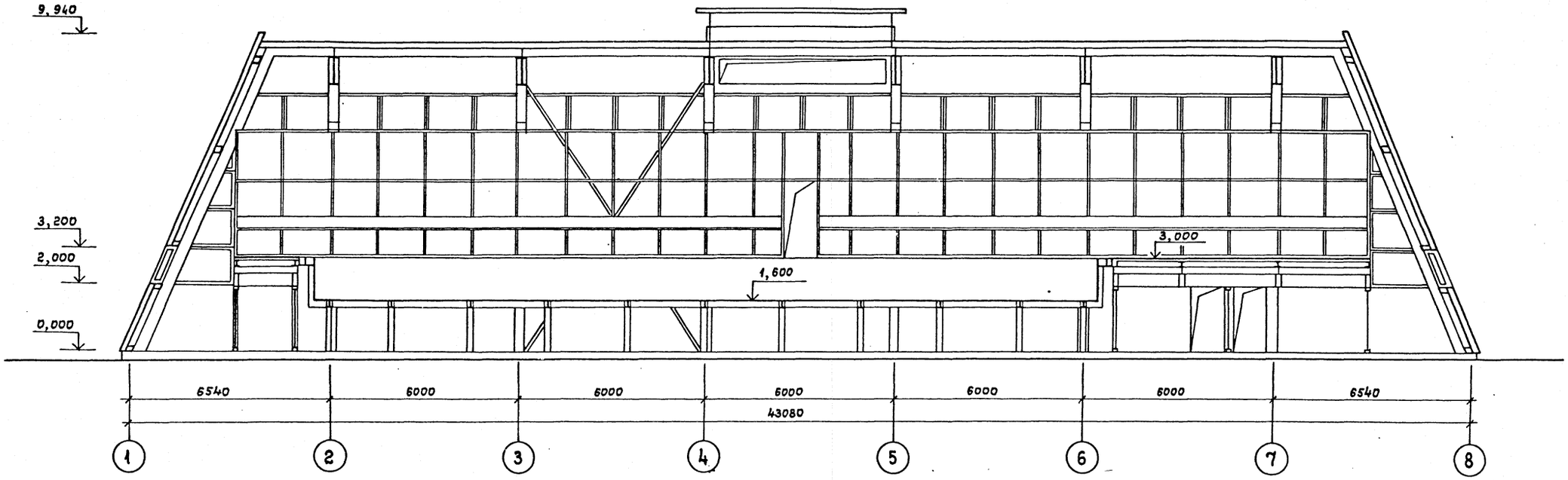


## Разрез 2-2

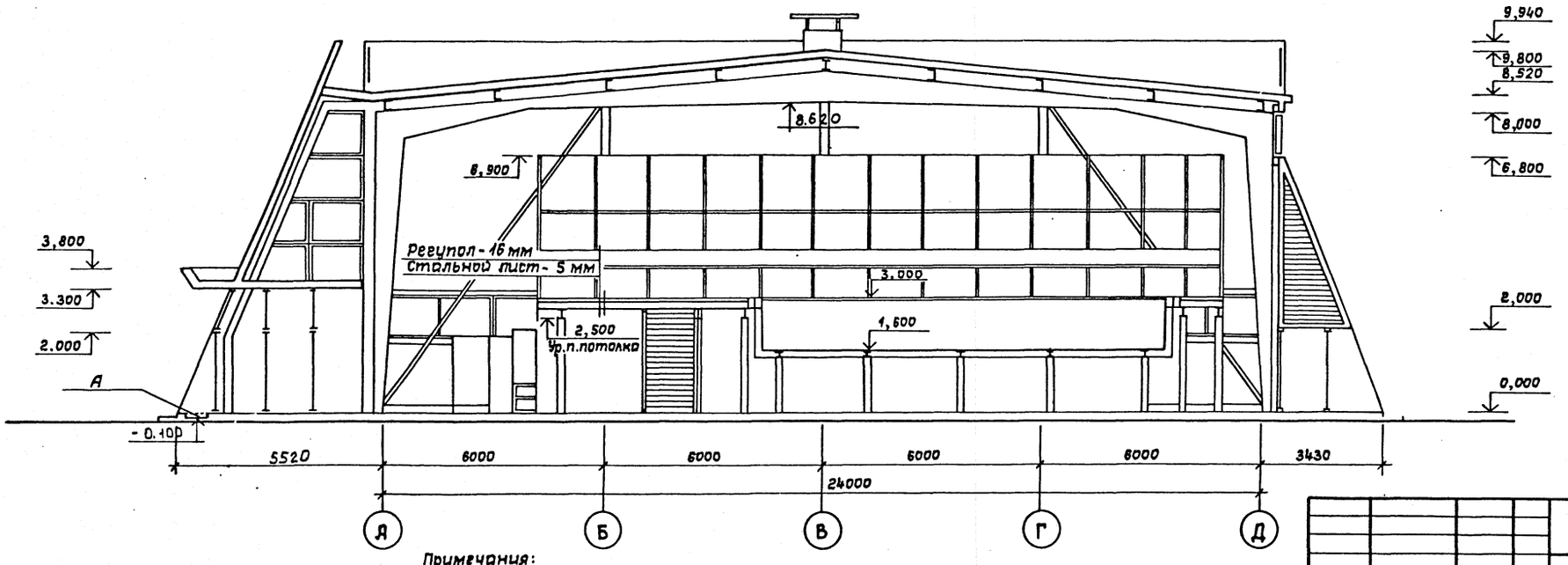


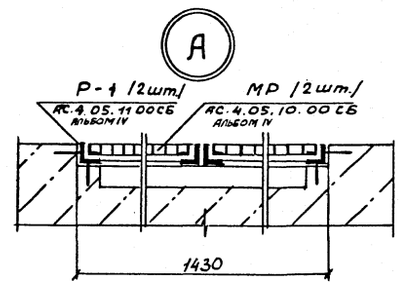


Примечания:

1. Ограждающие конструкции см. альбом II конструкции металлические.
2. Несущий каркас см. альбом II конструкции металлические.
3. Данный лист см. совместно с листами АС-2,3.

| | | | |
|---|---|---|---|
| Привязан: | Нач.маст. | Цветков | |
| | ГАП | Гунст | |
| | ГИП | Маврин | |
| | Исполн. | Горбачев | |
| | Провер. | Пахомов | |
| Инв.№ | Н.контр. | Афанасьев | |

ТП 291-3-47с.88 АС

Бассейн в легких металлических конструкциях с ванной 25×11 м /ФОБ/

| Стадия | Лист | Листов |
|---|---|---|
| РП | 6 | |

Разрезы 1-1; 2-2

СОЮЗСПОРТПРОЕКТ г. Москва

Типовой проект 291-3-47с.88 Альбом I Часть 1

Фасад в осях 1-8

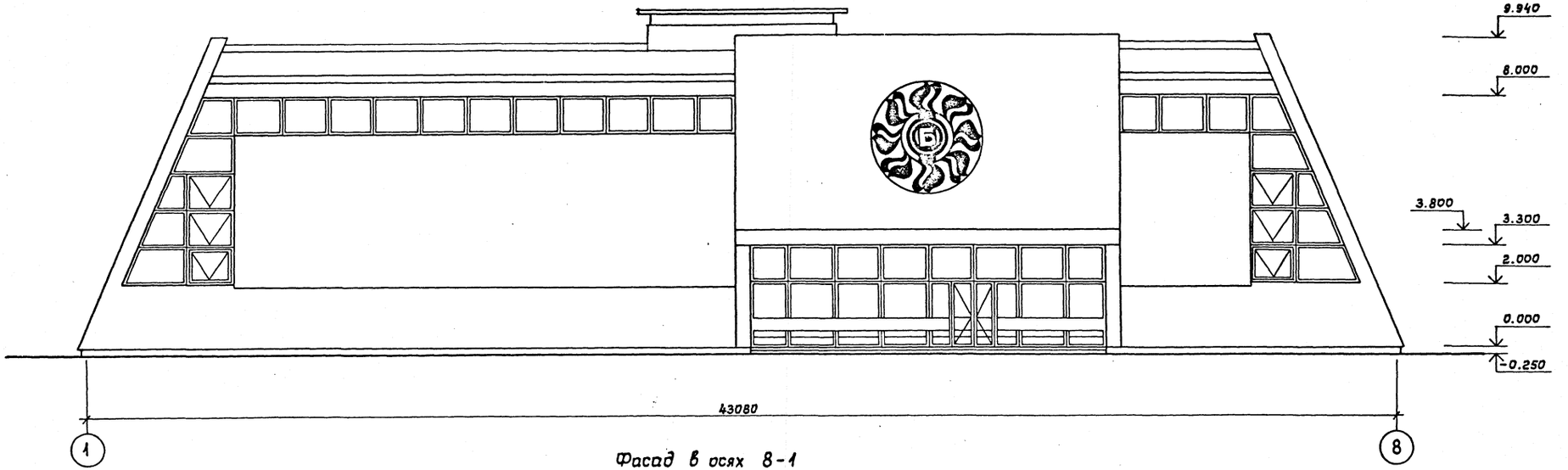


Фасад в осях 8-1

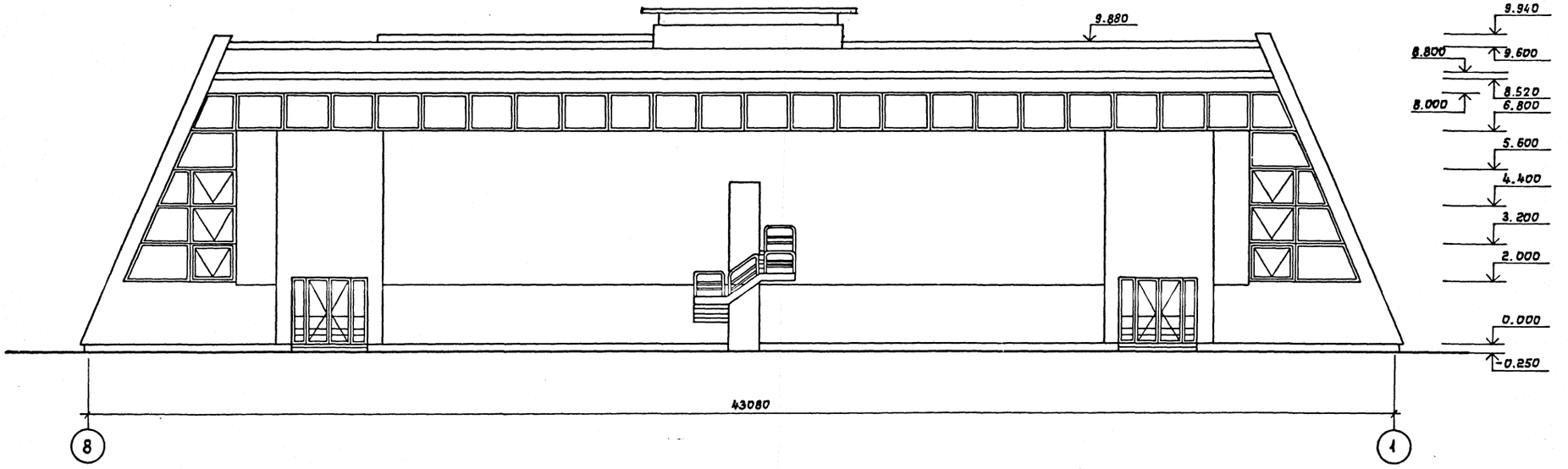


Примечания:

1. Раскладку панелей см. альбом II конструкции металлические.
2. Отделку фасадов см. альбом II конструкции металлические.
3. Монтажные схемы витражей см. альбом II конструкции металлические.

| | | | |
|---|---|---|---|
| Гл. арх. ин. | Гунст | ТП 291-3-47с.88 | АС |
| Нач. мас. | Цветков | Бассейн в легких металлических конструкциях с ванной 25 × 11 м /ФОБ/ | Стадия: РП; Лист: 7; Листов: |
| ГАП | Гунст | | |
| ГИП | Маврин | | |
| Исполн. | Уткина | Фасады в осях „1-8", „8-1" | СОЮЗСПОРТПРОЕКТ г. Москва |
| Провер. | Пахомов | | |
| Н. контр. | Горбачев | | |

Привязан

Инв. №

Согласовано: Цниилмк ГИП Коренцвит; Электропроект ГИП Бунич; ОВ Богомолец; ВК Карасев; Технолог Беленький

Инв. № подл. | Подпись и дата | Взам. инв. №

Типовой проект 291-3-47с.88 Альбом I Часть 1

Фасад в осях „Д-А"

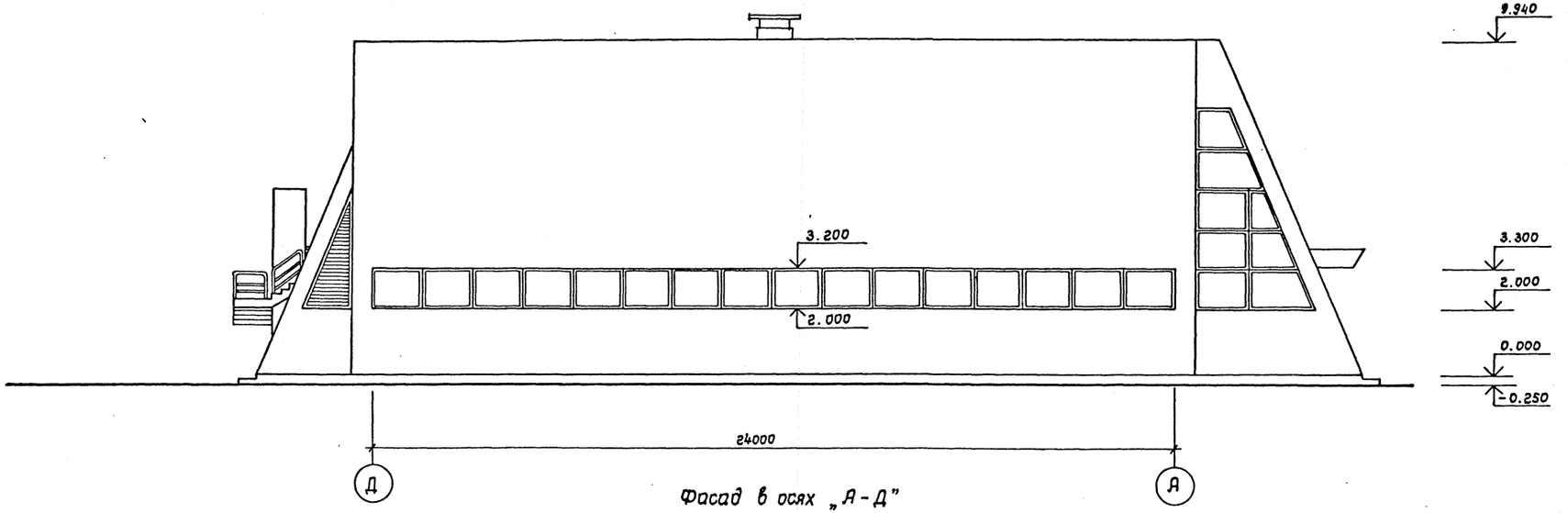


Фасад в осях „А-Д"

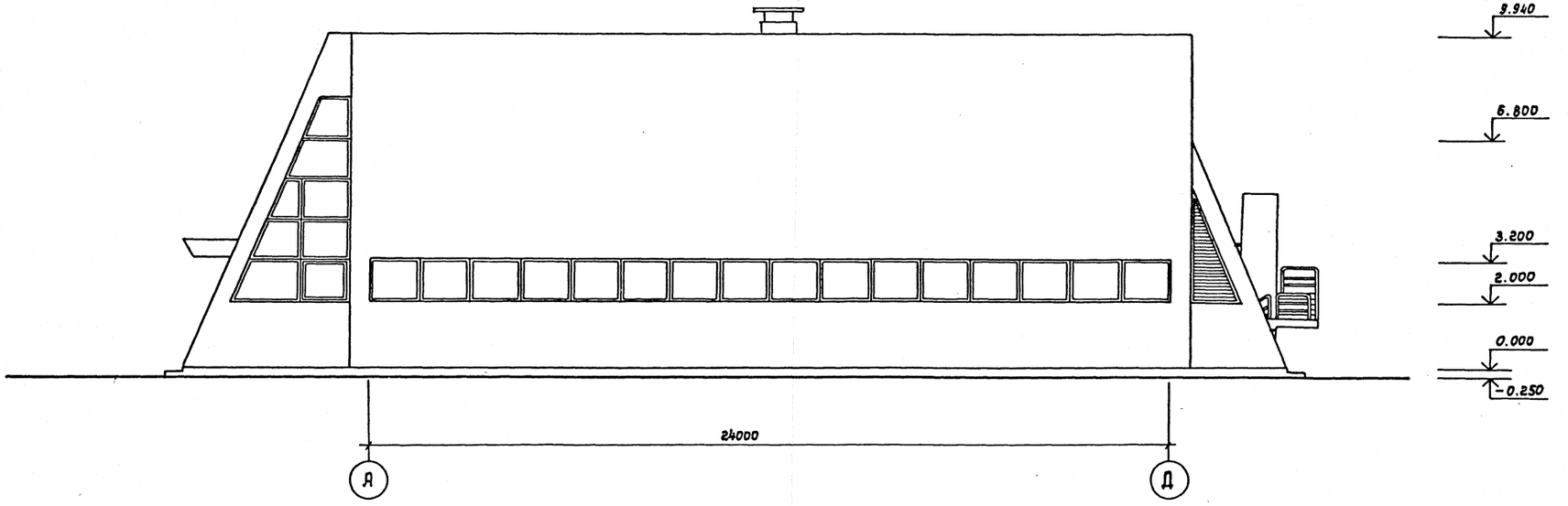


Примечания:

1. Раскладку панелей см. альбом II конструкции металлические.
2. Отделку фасадов см. альбом II конструкции металлические.
3. Монтажные схемы витражей см. альбом II конструкции металлические.

| | | | | | | | |
|---|---|---|---|---|---|---|---|
| Согласовано | | | | | | | |
| ЦНИИЛМК | ГИП | Коренцвит | | | | | |
| Электропроект | ГИП | Бунич | | | | | |
| | | | | | | | |
| | | | | | | | |
| | |

Альбом I
Часть 1

291-3-47с.88 Типовой проект

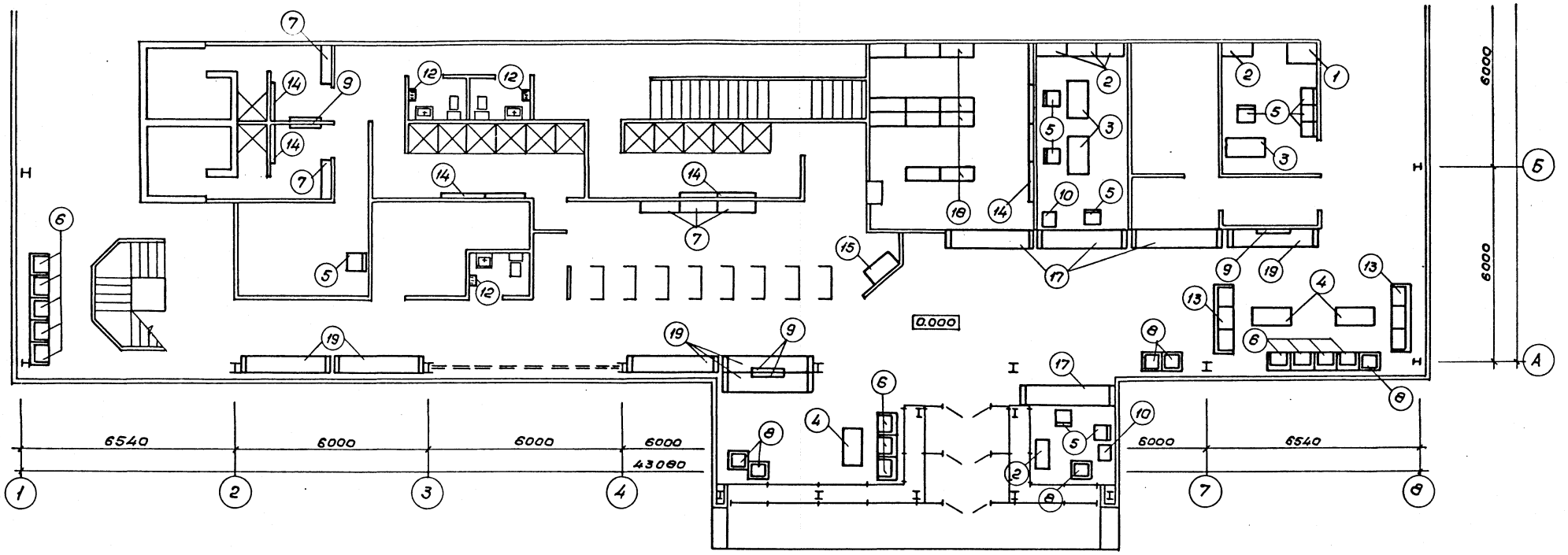


## Спецификация оборудования

| NN поз. | Наименование | Кол. шт. |
|---|---|---|
| 1 | 2 | 3 |
| 1 | Шкаф - секция для верхней одежды | 1 |
| 2 | Шкаф канцелярский | 6 |
| 3 | Стол рабочий однотумбовый | 4 |
| 4 | Стол журнальный | 3 |
| 5 | Стул рабочий | 14 |
| 6 | Кресло для отдыха | 12 |
| 7 | Скамья для гардероба на два места | 6 |
| 8 | Цветочница квадратная на один поддон | 10 |
| 9 | Зеркало | 5 |
| 10 | Сейф | 2 |
| 11 | Ведро педальное | 6 |
| 12 | Электросушитель | 3 |
| 13 | Диван для отдыха на три места мягкий | 2 |
| 14 | Вешалка гардеробная настенная | 6 |
| 15 | Шкаф индивидуального пользования „ШИП" на 3 ячейки | 2 |
| 16 | Вешалка на 5 крюков | 1 |
| 17 | Стойка барьерная инд. | 4 |
| 18 | Стеллаж пристенный | 12 |
| 19 | Скамейка индивидуальная | 4 |

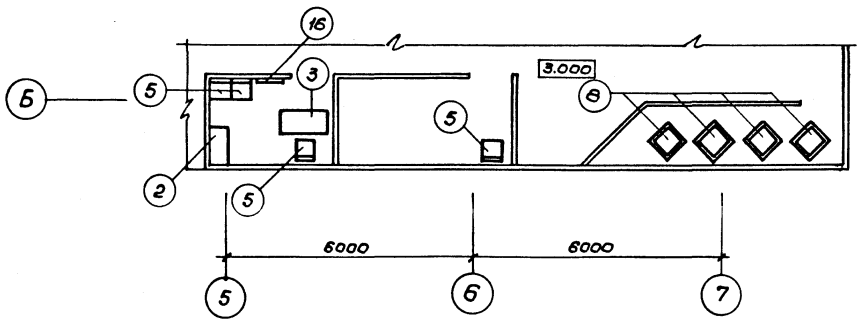


| | | | | | |
|---|---|---|---|---|---|
| Привязан | | Нач.мас. | Цветков | ТП 291-3-47с.88 АС | |
| | | ГАП | Гунст | Бассейн в легких металлических конструкциях с ванной 25×11м (ФОБ) | Стадия: Р.П. / Лист: 9 / Листов: |
| | | ГИП | Маврин | | |
| | | Исполн. | Андреева | План расстановки мебели и оборудования на отм. 0.000 3.000 | СОЮЗСПОРТПРОЕКТ г. Москва |
| Инв.№ | | Проверил | Горбачев | | |
| | | Н.контр. | Афанасьев | | |

Инв.№ подл. | Подпись и дата | Взам.инв.№

23303-01

291-3-47с. 88 Типовой проект
Альбом I
Часть 1

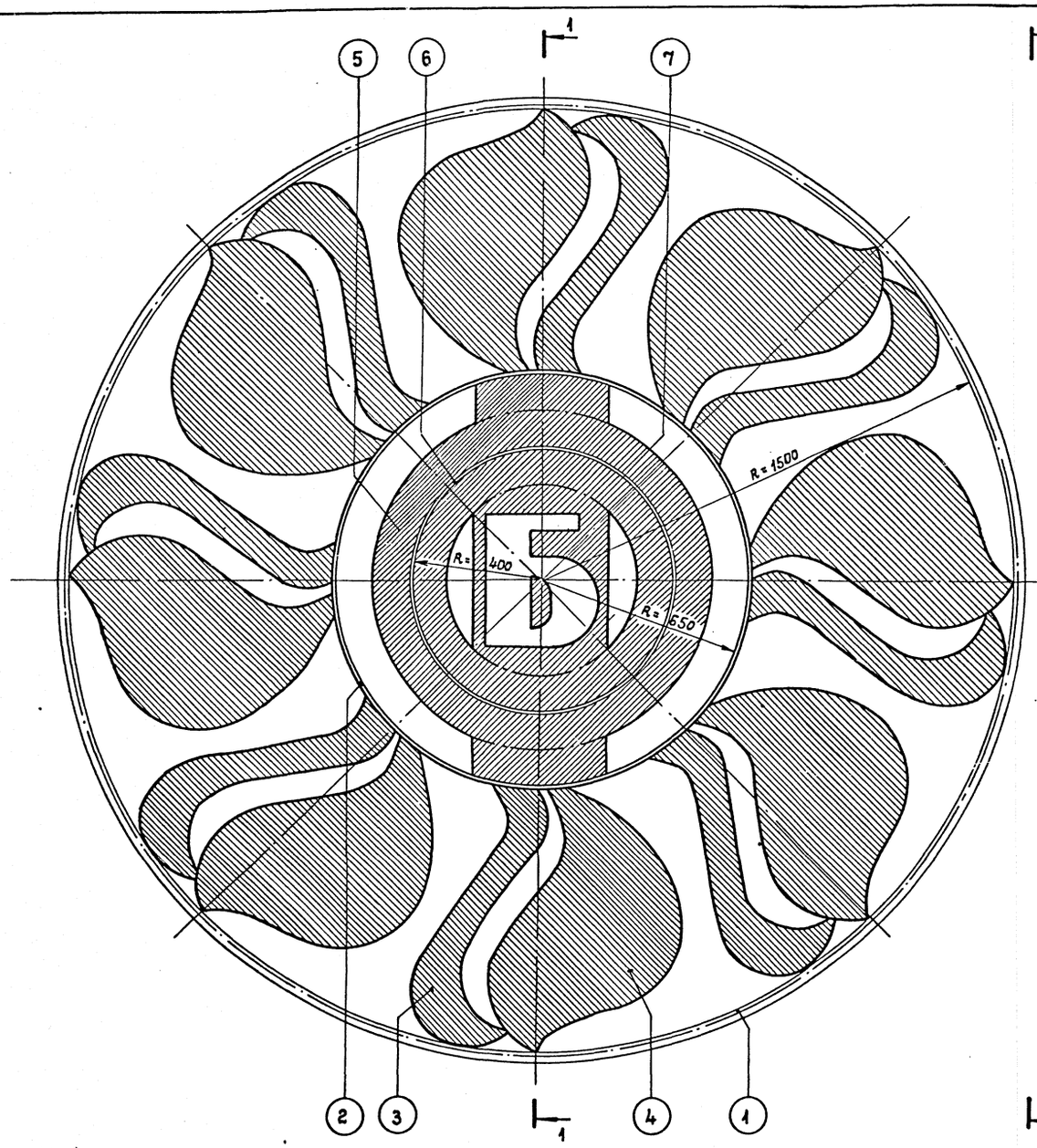


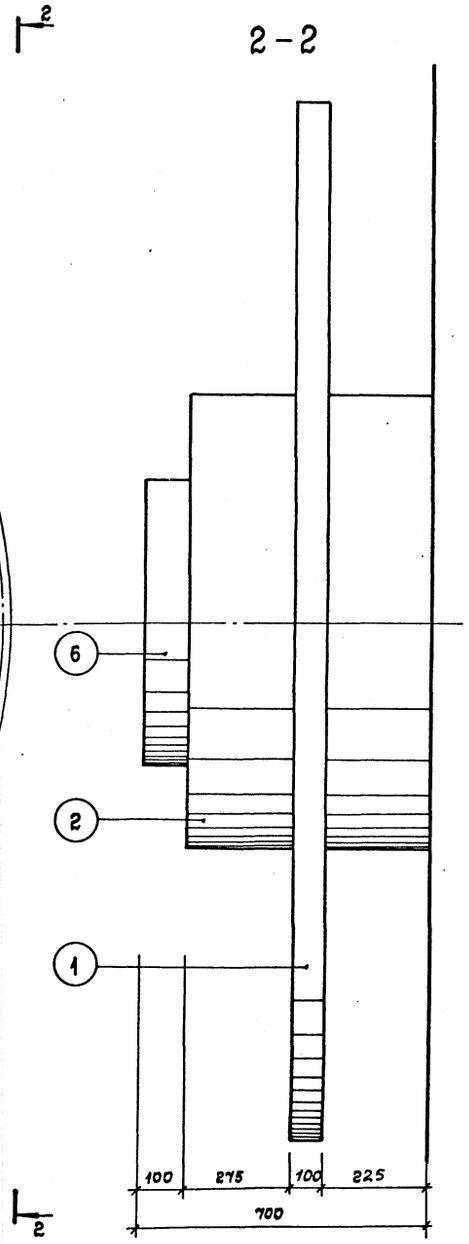


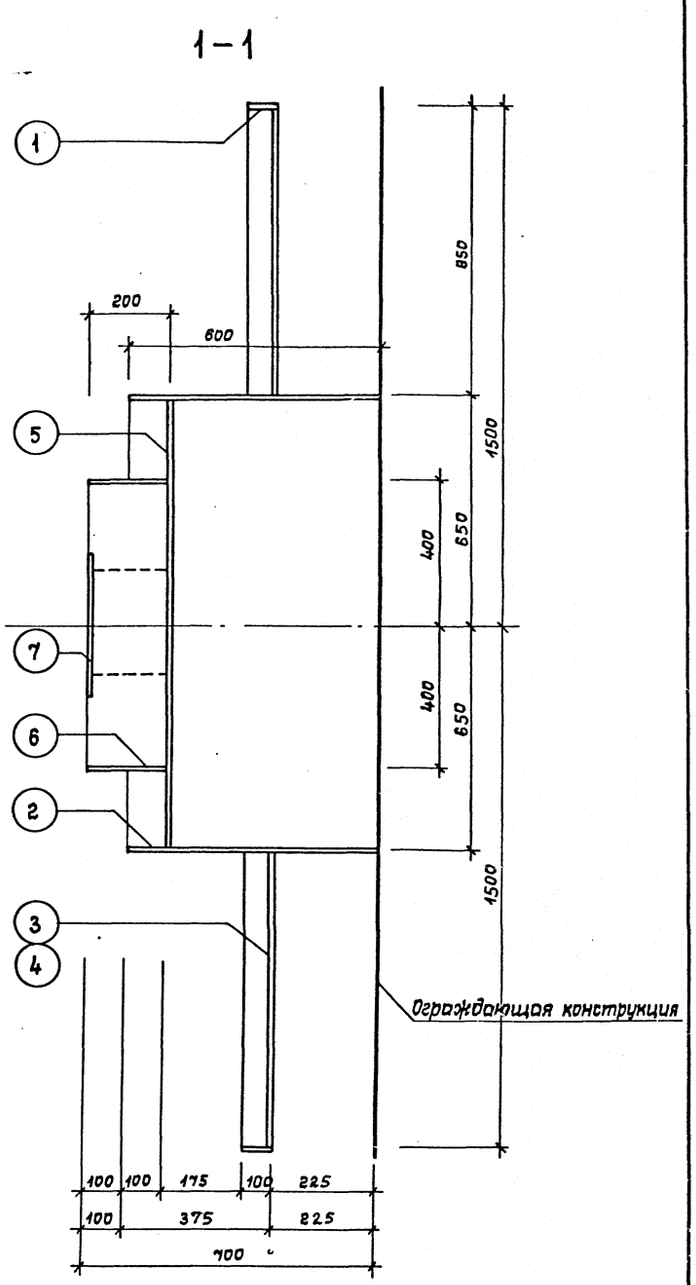


## Спецификация
на один декоративный элемент

| № позиции | 1 | 2 | 3 | 4 | 5 | 6 | 7 |
|---|---|---|---|---|---|---|---|
| Кол-во шт. | 1 | 1 | 8 | 8 | 1 | 1 | 1 |
| Масса поз. кг | 103,6 | 122,5 | 25,1 | 45,5 | 144,6 | 4,7 | 14,1 |
| Масса эл-та кг | 499,2 кг | | | | | | |

## Примечание:

1. Шаблоны позиций 3,4,5,7 смотри лист АС-11.
2. Эмблема выполняется из стали толщ. 2 мм.
3. После монтажа эмблему окрасить эмалью за два раза.

| | | | |
|---|---|---|---|
| Гл.арх.ин. | Гунст | | |
| Нач.мас. | Цветков | | |
| ГАП | Гунст | | |
| ГИП | Маврин | | |
| Исполн. | Горбачев | | |
| Провер. | Пахомов | | |
| Н.контр. | Афанасьев | | |

Привязан

Инв.№

ТП 291-3-47с. 88 АС

Бассейн в легких металлических конструкциях с ванной 25×11 м /ФОБ/

| Стадия | Лист | Листов |
|---|---|---|
| РП | 10 | |

Декоративный элемент. Общий вид. Разрез

СОЮЗСПОРТПРОЕКТ г. Москва

Инв.№ подл. | Подпись и дата | Взам. инв.№

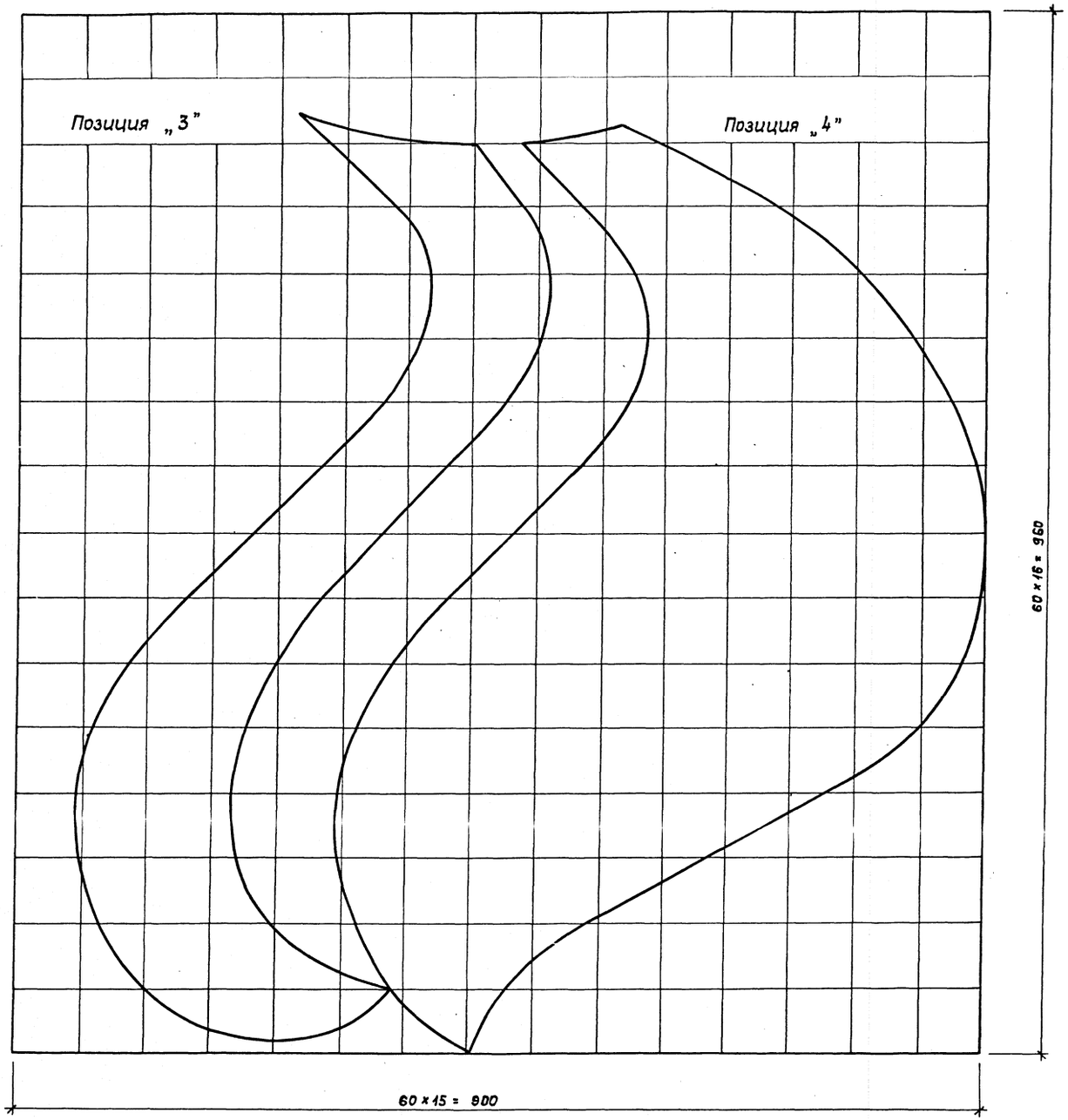


Позиция „7"

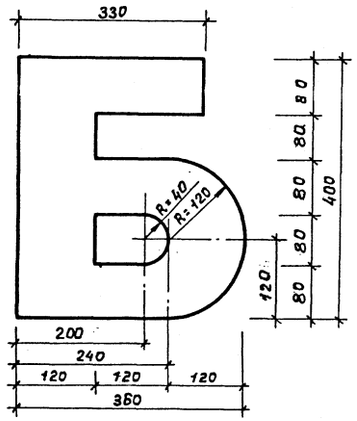


Позиция „5"

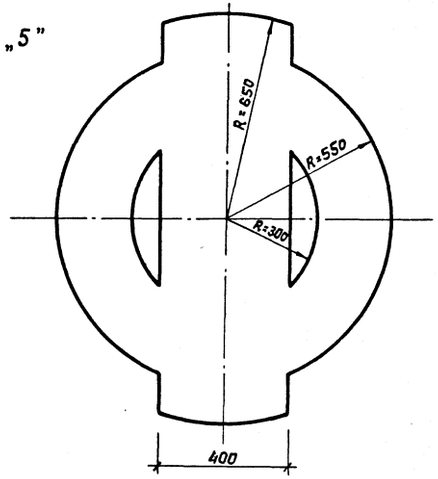


Инв.№ подл. | Подпись и дата | Взам. инв.№

| | | | |
|---|---|---|---|
| Привязан: | | ТП 291-3-47с. 88 | АС |
| | Гл.арх.ин. Гунст | | |
| | Нач.маст. Цветков | Бассейн в легких металлических конструкциях с ванной 25×11 м (ФОБ) | Стадия: РП; Лист: 11; Листов: |
| | ГАП Гунст | | |
| | ГИП Маврин | | |
| | Исполн. Горбачев | Шаблоны позиций 3,4,5,7 | СОЮЗСПОРТПРОЕКТ г. Москва |
| Инв.№ | Провер. Похомов | | |
| | Н.контр. Афонасьев | | |

Альбом I часть 1

291-3-47с. 88 Типовой проект

## План каркаса на отметке -0,150

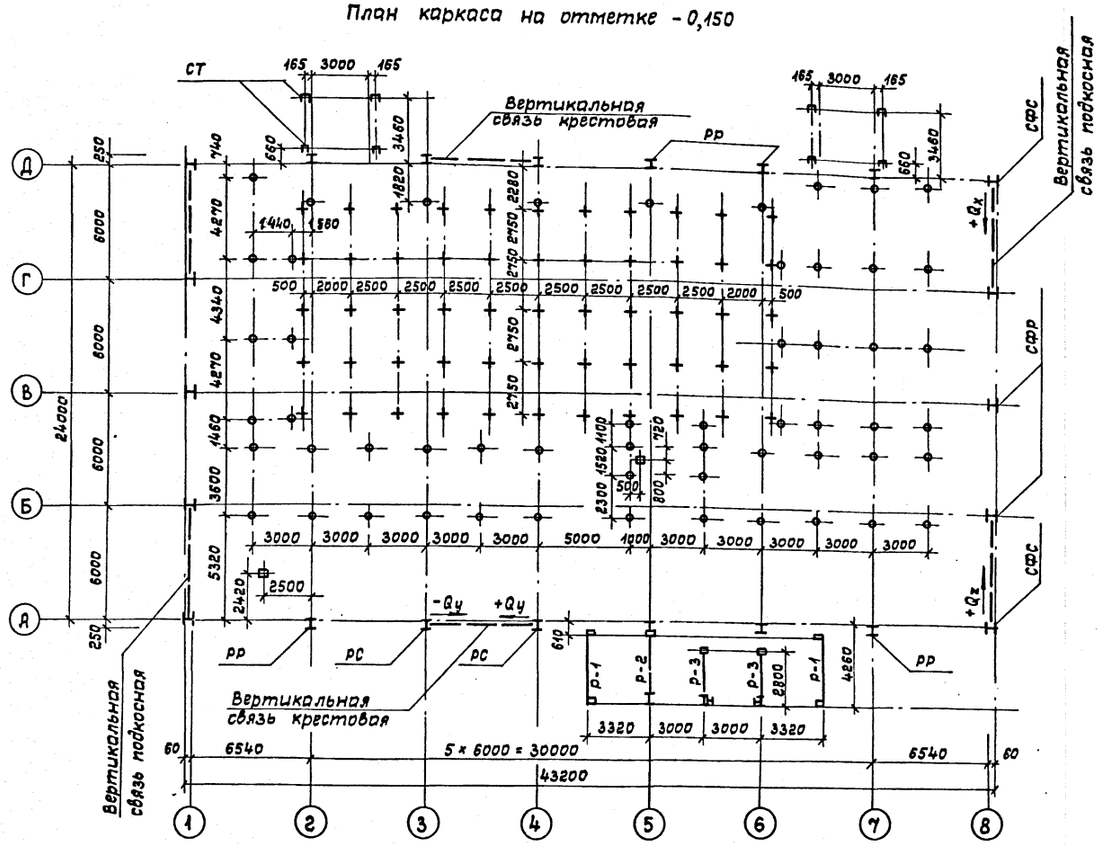


Условные обозначения:

- Стойки площадки
- Ж.б. стойки ванны бассейна

## Нормативные нагрузки на стойки площадки

| Схема нагрузок | Нагрузка $П_1$ (кгс/м²) | Отметка верха стоек, м | Комбинация усилий | Нагрузки на фундаменты стоек $N_1$ (тс) | $M_1$ (тсм) | $Q_1$ (тс) |
|---|---|---|---|---|---|---|
| 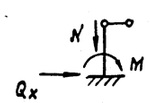 | Основное сочетание | 2,57 | | 5,64 | — | — |
| | Особое сочетание | | Сейсмика 8 баллов | | 1,2 | 0,4 |

## Нормативные нагрузки на стойки ванны

| Схема нагрузок | Нагрузка | Собственный вес ванны + вода | Сейсмика 7 баллов | Сейсмика 8 баллов |
|---|---|---|---|---|
| 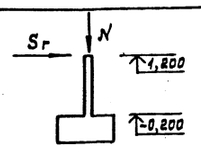 | N (тс) | 8,7 | 8,7 | 8,7 |
| | Sr (тс) | — | 0,46 | 0,92 |

## Нормативные нагрузки на фундаменты

| Схема нагрузок | | Усилия | От собственного веса: от стойки рамы и стены | От собственного веса: от конструкций покрытия | Нагрузки: Снегов. районы IV | Нагрузки: Ветров. районы V | От горизонтальных сейсмическ. воздейств.: 7 баллов в снегов. р-нах IV | 8 баллов в снегов. р-нах V |
|---|---|---|---|---|---|---|---|---|
| 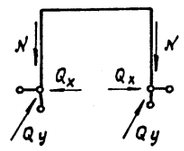 | Рама рядовая РР | N тс | 3,20 | 5,60 | 11,00 | ± 3,43 | ± 0,71 | ± 1,42 |
| | | Qx тс | — | 2,33 | 4,56 | ± 3,12 | ± 0,84 | ± 1,68 |
| | | Qy тс | | | | ± 0,78 | ± 0,40 | ± 0,80 |
| | | Mx тсм | | | | | | |
| | | My тсм | | | | ± 0,48 | ± 0,56 | ± 1,20 |
| | Рама связевая РС | N тс | 3,20 | 5,60 | 11,00 | ± 3,43 | ± 0,71 | ± 1,42 |
| | | | | | | ± 8,40 | ± 6,72 | ± 13,42 |
| | | Qx тс | — | 2,33 | 4,56 | ± 3,12 | ± 0,84 | ± 1,68 |
| | | Qy тс | | | | ± 6,80 | ± 4,83 | ± 9,66 |
| | | Mx тсм | | | | | | |
| | | My тсм | | | | ± 0,48 | ± 0,60 | ± 1,20 |
| 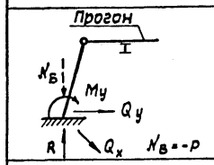 | Стойка фахверка рядовая СФР | R тс | 0,61 | 0,70 | 2,18 | ± 1,91 | ± 0,75 | ± 1,49 |
| | | Qx тс | | | | ± 2,10 | ± 0,30 | ± 0,6 |
| | | Qy тс | 0,98 | 0,29 | 0,91 | ± 2,57 | ± 0,51 | ± 1,02 |
| | | My тсм | 2,05 | | | ± 6,72 | ± 1,37 | ± 2,73 |
| | Стойка фахверка связевая СФС | R тс | 0,61 | 0,70 | 2,18 | ± 1,91 | ± 0,75 | ± 1,49 |
| | | Qx тс | | | | ± 2,40 | ± 0,36 | ± 0,72 |
| | | Qy тс | 0,98 | 0,29 | 0,91 | ± 2,57 | ± 0,51 | ± 1,02 |
| | | My тсм | 2,05 | | | ± 6,72 | ± 1,37 | ± 2,73 |
| 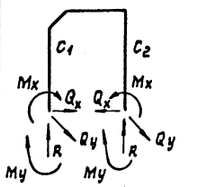 | Рамы тамбура главного входа, р1, Стойка 1 | Mx тсм | - 0,15 | + 0,41 | + 0,84 | ± 2,33 | ± 0,85 | ± 1,70 |
| | | Qx тс | - 0,03 | - 0,24 | - 0,50 | ± 1,29 | ± 0,33 | ± 0,65 |
| | | Qy тс | | | | ± 0,40 | ± 0,23 | ± 0,45 |
| | | R тс | + 2,00 | + 0,71 | + 1,47 | ± 1,21 | ± 1,30 | ± 2,60 |
| | | My тсм | | | | ± 0,9 | ± 0,50 | ± 1,00 |
| | Стойка 2 | Mx тсм | + 0,10 | + 0,16 | + 0,33 | ± 1,17 | ± 0,43 | ± 0,85 |
| | | Qx тс | + 0,02 | - 0,27 | - 0,56 | ± 0,60 | ± 0,16 | ± 0,32 |
| | | Qy тс | | | | ± 0,45 | ± 0,08 | ± 0,16 |
| | | R тс | + 1,70 | + 0,24 | + 0,50 | ± 1,21 | ± 1,30 | ± 2,6 |
| | | My тсм | | | | ± 2,7 | ± 0,60 | ± 1,2 |
| | р2, Стойка 1 | Mx тсм | - 0,12 | + 0,72 | + 1,50 | ± 4,17 | ± 0,70 | ± 1,40 |
| | | Qx тс | - 0,03 | - 0,05 | - 0,09 | ± 2,33 | ± 0,16 | ± 0,32 |
| | | Qy тс | | | | ± 1,1 | ± 0,53 | ± 1,05 |
| | | R тс | + 1,50 | + 1,28 | + 2,66 | ± 2,17 | ± 0,45 | ± 0,90 |
| | | My тсм | | | | ± 3,40 | ± 1,50 | ± 3,00 |
| | Стойка 2 | Mx тсм | + 0,08 | + 0,29 | + 0,60 | ± 2,08 | ± 0,45 | ± 0,90 |
| | | Qx тс | + 0,02 | - 0,05 | - 0,10 | ± 1,08 | ± 0,10 | ± 0,20 |
| | | Qy тс | | | | ± 0,45 | ± 0,08 | ± 0,16 |
| | | R тс | + 0,80 | + 0,44 | + 0,91 | ± 2,17 | ± 0,45 | ± 0,10 |
| | | My тсм | | | | ± 2,70 | ± 0,60 | ± 1,20 |
| | р3, Стойка 1 | Mx тсм | - 0,10 | - 0,50 | - 1,00 | ± 3,08 | ± 0,85 | ± 1,70 |
| | | Qx тс | - 0,02 | - 0,10 | - 0,15 | ± 1,50 | ± 0,33 | ± 0,65 |
| | | Qy тс | | | | ± 1,10 | ± 0,53 | ± 1,05 |
| | | R тс | + 1,30 | + 2,60 | + 4,80 | ± 3,00 | ± 1,30 | ± 2,60 |
| | | My тсм | | | | ± 3,40 | ± 1,50 | ± 3,00 |
| | Стойка 2 | Mx тсм | + 0,05 | + 0,27 | + 0,50 | ± 1,50 | ± 0,43 | ± 0,85 |
| | | Qx тс | + 0,01 | + 0,08 | + 0,08 | ± 0,75 | ± 0,16 | ± 0,32 |
| | | Qy тс | | | | ± 0,45 | ± 0,08 | ± 0,16 |
| | | R тс | + 0,90 | + 0,80 | - 1,30 / + 0,80 | ± 3,00 | ± 1,30 | ± 2,60 |
| | | My тсм | | | | ± 2,70 | ± 0,60 | ± 1,20 |

В типовом проекте расчет фундаментов сооружения выполнен в соответствии с Инструкцией на типовое проектирование СН 227-82 П.2.3.

| | | | |
|---|---|---|---|
| Нач. мас. | Цветков | | |
| ГЛП | Гунст | | |
| ГИП | Маврин | | |
| Рук. гр. | Маргулия | | |
| Исполн. | Шепилова | | |
| Провер. | Маврин | | |
| Н.контр. | Горбачев | | |

Привязан:

Инв. №

ТП 291-3-47с. 88 АС

Бассейн в легких металлических конструкциях с ванной 25×11 м /ФОБ/

| Стадия | Лист | Листов |
|---|---|---|
| РП | 12 | |

Схема нагрузок

СОЮЗСПОРТПРОЕКТ г. Москва

Согласовано: Цнилмис Коренев

Инв. № подл. | Подпись и дата | Взам. инв. №

Альбом I
Часть 1

291-3-47с.88 Типовой проект

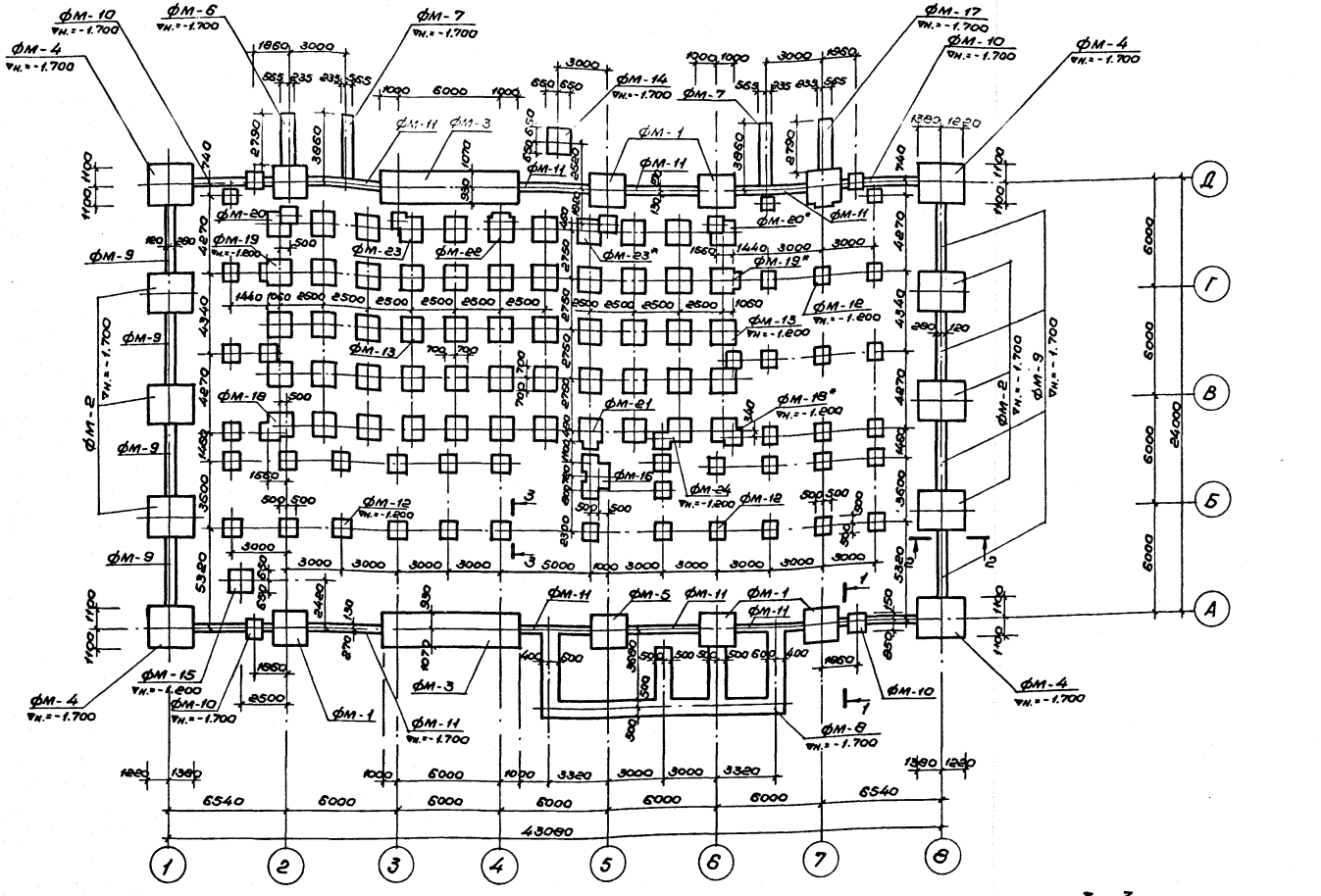


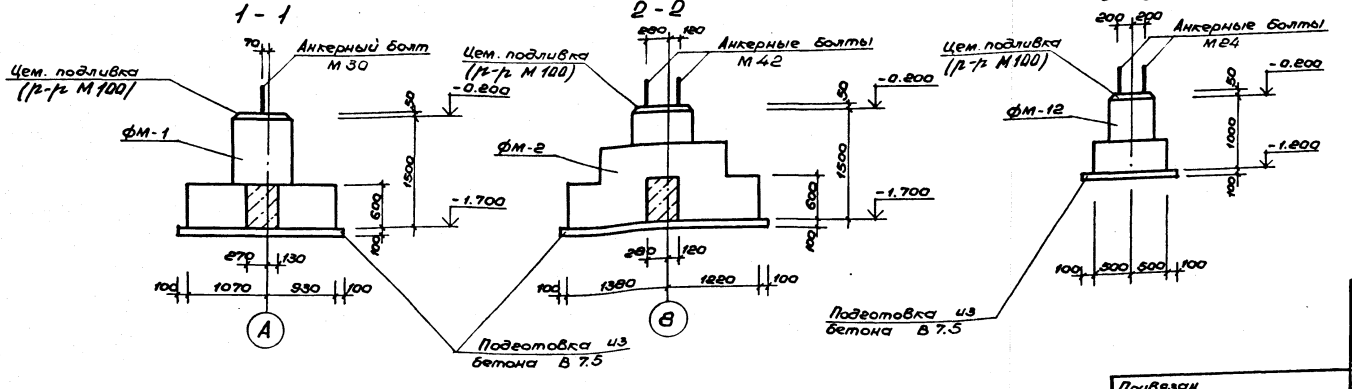


| Формат | Зона | Поз. | Обозначение | Наименование | Кол. | Примеч. |
|---|---|---|---|---|---|---|
| | | | Фундаменты монолитные | | | |
| | | | АС-18 | ФМ-1 | 5 | |
| | | | " | ФМ-2 | 6 | |
| | | | " | ФМ-3 | 2 | |
| | | | АС-19 | ФМ-4 | 4 | |
| | | | " | ФМ-5 | 1 | |
| | | | " | ФМ-6 | 1 | |
| | | | АС-20 | ФМ-7 | 2 | |
| | | | " | ФМ-8 | 1 | |
| | | | АС-21 | ФМ-9 | 8 | |
| | | | " | ФМ-10 | 4 | |
| | | | " | ФМ-11 | 8 | |
| | | | АС-22 | ФМ-12 | 41 | |
| | | | " | ФМ-13 | 44 | |
| | | | " | ФМ-14 | 1 | |
| | | | " | ФМ-15 | 1 | |
| | | | АС-23 | ФМ-16 | 1 | |
| | | | " | ФМ-17 | 1 | |
| | | | " | ФМ-18 | 1 | |
| | | | " | ФМ-18* | 1 | |
| | | | АС-24 | ФМ-19 | 1 | |
| | | | " | ФМ-19* | 1 | |
| | | | " | ФМ-20 | 1 | |
| | | | " | ФМ-20* | 1 | |
| | | | " | ФМ-21 | 1 | |
| | | | АС-25 | ФМ-22 | 1 | |
| | | | " | ФМ-23 | 1 | |
| | | | " | ФМ-23* | 1 | |
| | | | " | ФМ-24 | 1 | |
| | | | | Подготовка из бетона В 7.5 | - | 40.60м³ |
| | | | | Цем. подливка | - | 1.95м³ |

Все поверхности фундаментов, соприкасающиеся с грунтом, обмазать горячим битумом за 2 раза.

| | | | |
|---|---|---|---|
| Нач.мас | Цветков | | |
| ГАП | Гунет | | |
| ГИП | Маврин | | |
| Рук.гр. | Марцулия | | |
| Исполнил | Шепилова | | |
| Проверил | Уткин | | |
| Н.контр. | Горбачев | | |

Привязан

Инв.№

ТП 291-3-47с.88 АС

Бассейн в легких металлических конструкциях с ванной 25×11м (ФОБ)

Схема расположения фундаментов

| Стадия | Лист | Листов |
|---|---|---|
| РП | 13 | |

СОЮЗСПОРТПРОЕКТ г. Москва

Согласовано
ЦНИИЛМК
Корсунцвит
Взам.инв.№
Подпись и дата
Инв.№подл.

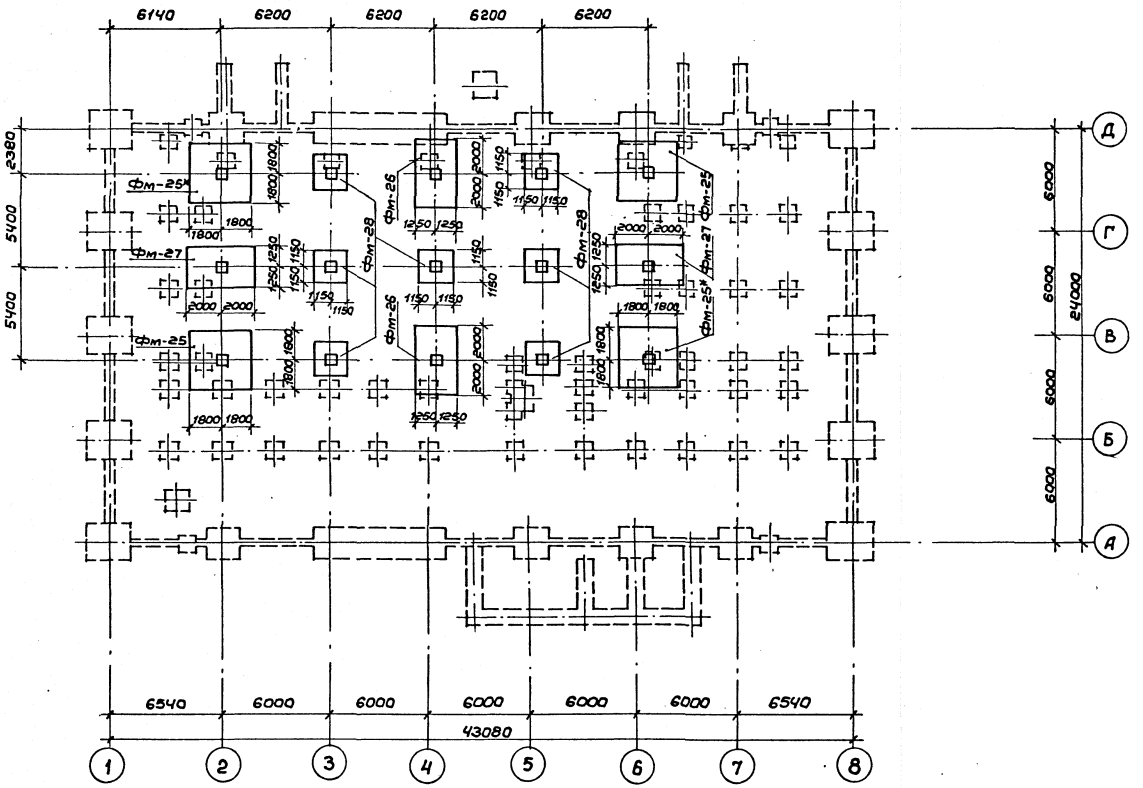


| Форм. | Зона | Поз. | Обозначение | Наименование | Кол. | Примеч. |
|---|---|---|---|---|---|---|
| | | | | Фундаменты монолитные | | |
| | | | АС-26 | Фм-25 | 2 | |
| | | | " | Фм-25* | 2 | |
| | | | " | Фм-26 | 2 | |
| | | | АС-27 | Фм-27 | 2 | |
| | | | " | Фм-28 | 7 | |

Фундаменты Фм-25 ÷ Фм-28 разработаны для железобетонной ванны

Альбом I Часть 1

291-3-47с. 88 Типовой проект

Согласовано:

Инв.№ подл. | Подпись и дата | Взам. инв.№

Привязан:

Инв. №

| | | | |
|---|---|---|---|
| Нач.мас. | Цветков | | |
| ГАП | Гунст | | |
| ГИП | Маврин | | |
| Рук.гр. | Марегулия | | |
| Исполн. | Платова | | |
| Провер. | Шепилова | | |
| Н.контр. | Горбачев | | |

ТП 291-3-47с.88 АС

Бассейн в легких металлических конструкциях с ванной 25х11м /ФОБ/

Схема расположения фундаментов /вариант/

| Стадия | Лист | Листов |
|---|---|---|
| РП | 14 | |

СОЮЗСПОРТПРОЕКТ г. Москва

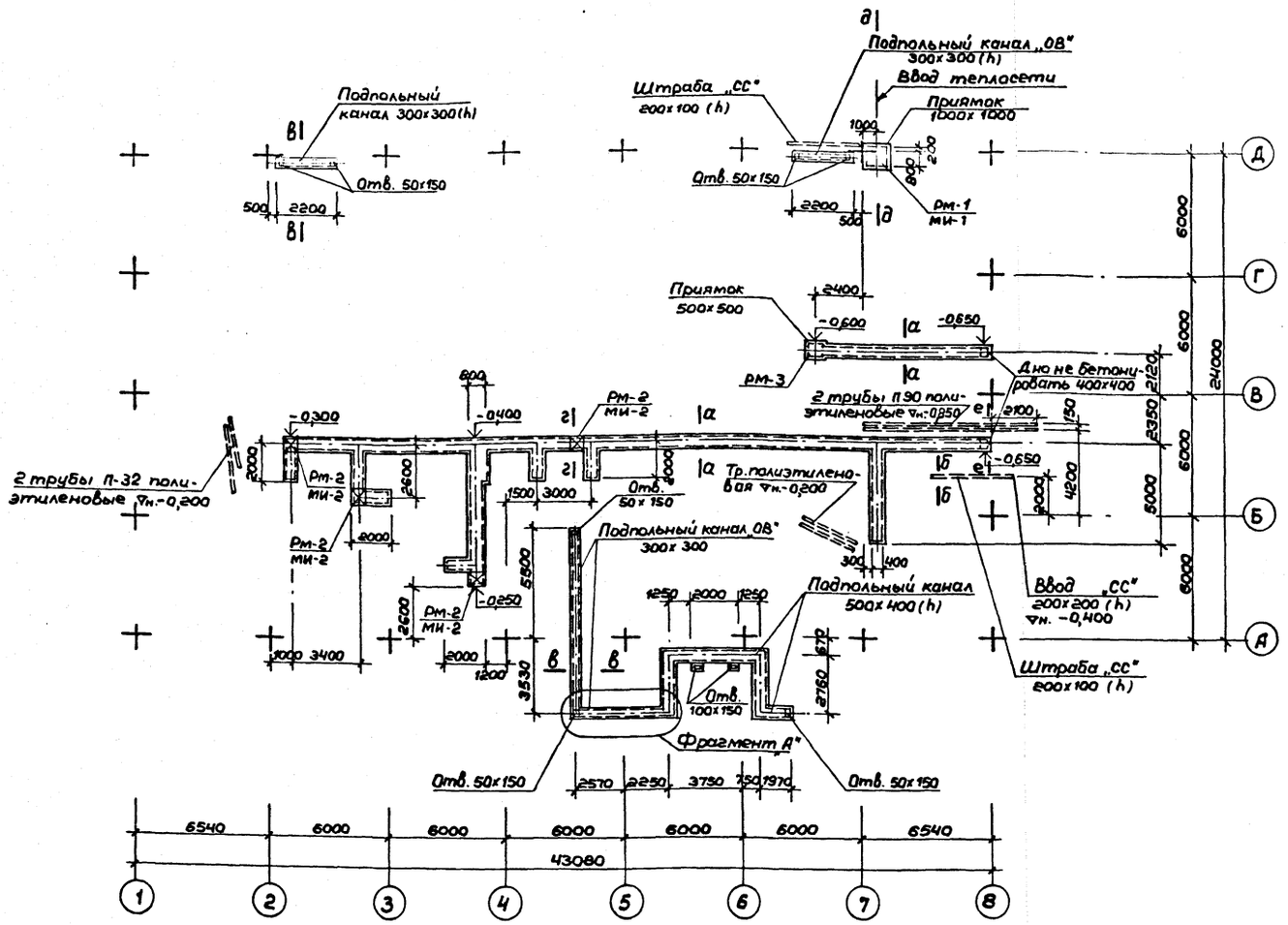


| Форм. | Зона | Поз. | Обозначение | Наименование | Кол. | Примеч. |
|---|---|---|---|---|---|---|
| | | | | Подпольные каналы | | |
| | | | | Сборочные единицы | | |
| | | | АС.И.04.42.00 СБ | Рамка Рм-1 | 1 | 17,64 кг |
| | | | АС.И.04.43.00 СБ | Металлическое | | |
| | | | | изделие МИ-1 | 1 | 69,61 кг |
| | | | АС.И.04.44.00 СБ | Рамка Рм-2 | 4 | 4,76 кг |
| | | | АС.И.04.45.00 СБ | Металлическое | | |
| | | | | изделие МИ-2 | 4 | 3,37 кг |
| | | | АС.И.04.48.00 СБ | Рамка Рм-3 | 1 | 9,28 кг |
| | | | АС.И.04.46.00 СБ | Металлическое | | |
| | | | | изделие МИ-3 | 2 | 12,26 кг |
| | | | АС.И.04.47.00 СБ | Металлическое | | |
| | | | | изделие МИ-4 | 2 | 7,80 кг |
| | | | | Сетка 200/200/5/5 | | |
| | | | | ГОСТ 8478-81; F=130,8 м² | — | 229,0 кг |
| | | 1 | | Уголок L50×5 ГОСТ 8509-72* / Вст.3кп2 ГОСТ 380-71* | | |
| | | | | L = 540 | 2 | 2,04 кг |
| | | | | | | |
| | | | | | | |
| | | | | Материал | | |
| | | | | Бетон В15 | — | 27,0 м³ |

а — а

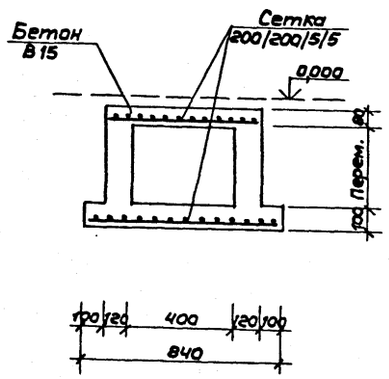


б — б

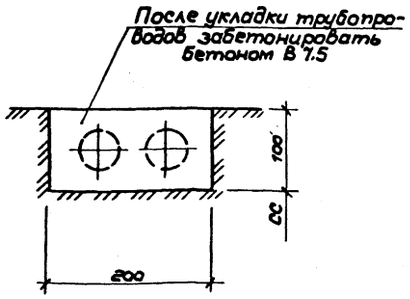


в — в

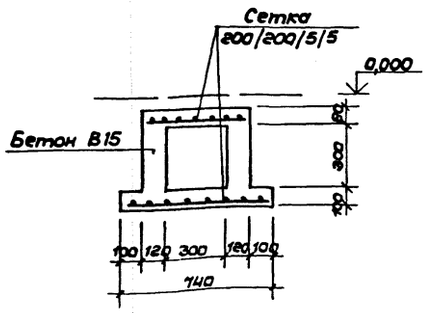


1. Данный лист см. совместно с листом АС-16.
2. Поверхности стен подпольных каналов, соприкасающиеся с грунтом, обмазать горячим битумом за 2 раза.

Типовой проект 291-3-47с.88 Альбом I Часть 1

Согласовано: ОВ Багомолец; ВК Карасев; ТПИ эл.проект Бунич; СС Осетрова

Инв. № подл. | Подпись и дата | Взам. инв. №

Привязан:

Инв. №

| | | |
|---|---|---|
| Нач.мас | Цветков | |
| ГАП | Гунст | |
| ГИП | Маврин | |
| Рук.гр. | Маргулия | |
| Исполн. | Климова | |
| Провер. | Уткин | |
| Н.контр. | Горбачев | |

ТП 291-3-47с.88 АС

Бассейн в легких металлических конструкциях с ванной 25×11м /ФОБ/

Схема расположения подпольных каналов

| Стадия | Лист | Листов |
|---|---|---|
| РП | 15 | |

СОЮЗСПОРТПРОЕКТ г. Москва

23303-01

## Фрагмент А

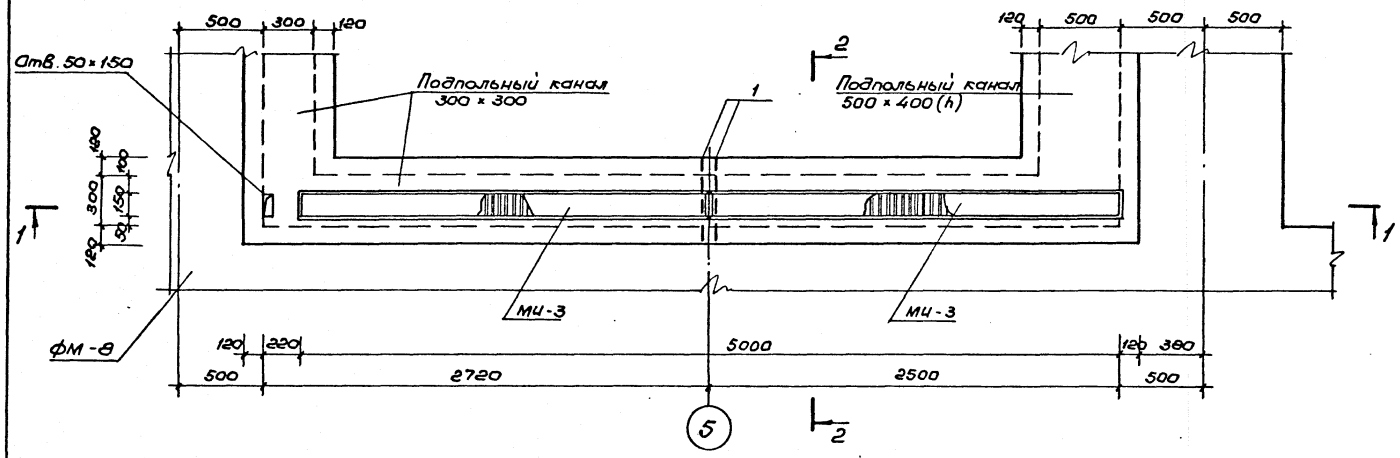


## 1 - 1

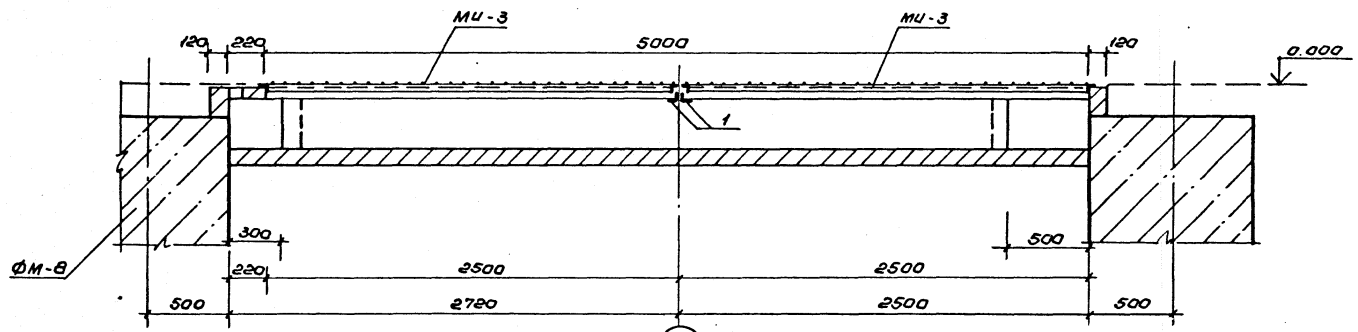


## 2 - 2

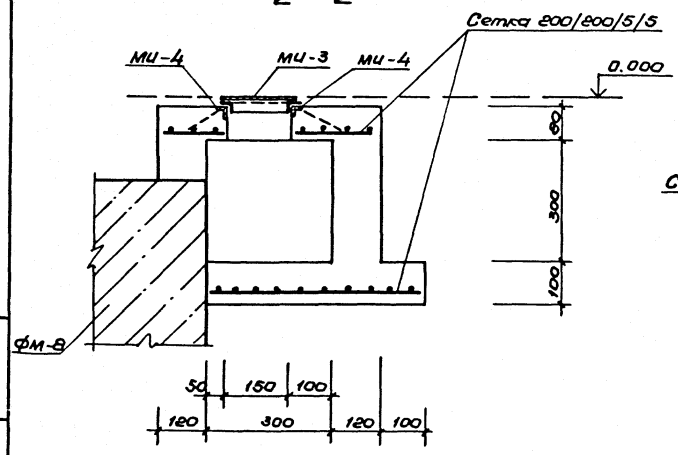


## 2 - 2

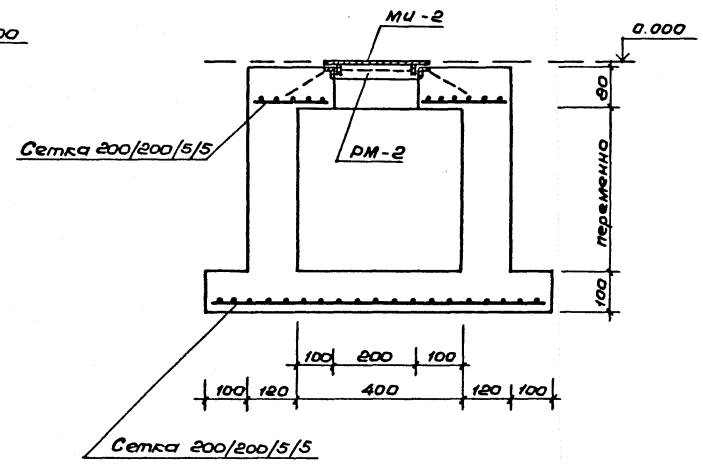


## д - д

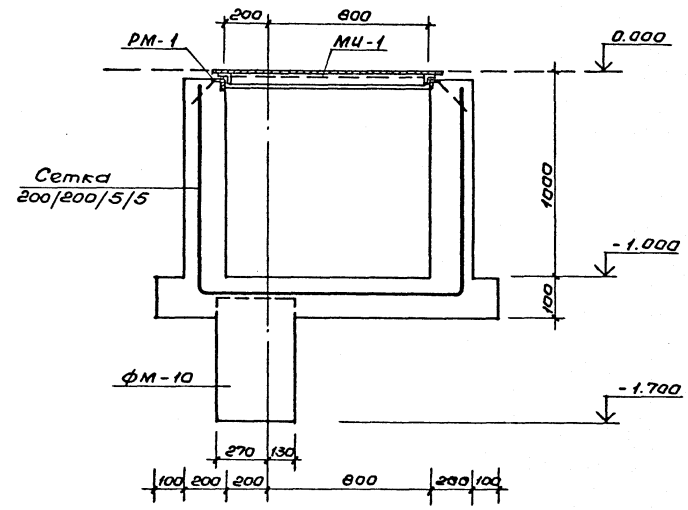


## е - е

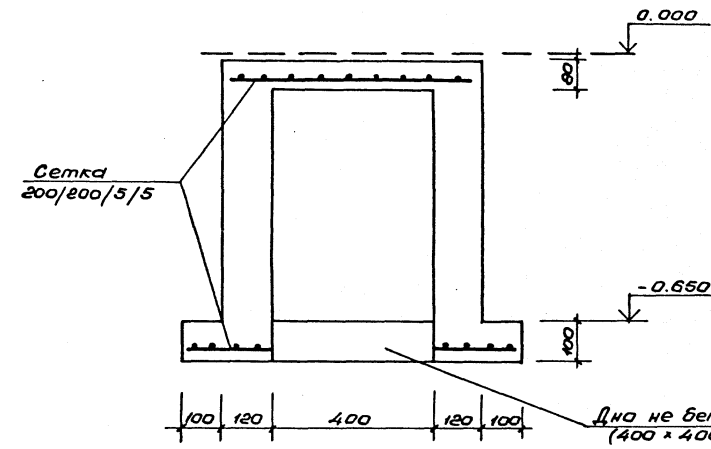


Инв.№ подл. | Подпись и дата | Взам. инв.№

| | | | | | | |
|---|---|---|---|---|---|---|
| Привязан | | | Нач.мос | Цветков | | |
| | | | ГАП | Гунст | | |
| | | | ГИП | Маврин | | |
| | | | Рук.гр. | Марцулия | | |
| | | | Исполнил | Шепилова | | |
| | | | Проверил | Уткин | | |
| Инв. № | | | Н.контр. | Горбачев | | |

ТП 291-3-47с.88 АС

Бассейн в легких металлических конструкциях с ванной 25×11м (ФОБ)

| Стадия | Лист | Листов |
|---|---|---|
| Р.П. | 16 | |

Схема расположения подпольных каналов. Сечения

СОЮЗСПОРТПРОЕКТ г. Москва

Альбом I
Часть 1

291-3-47с.88 Типовой проект

# Схема расположения закладных деталей

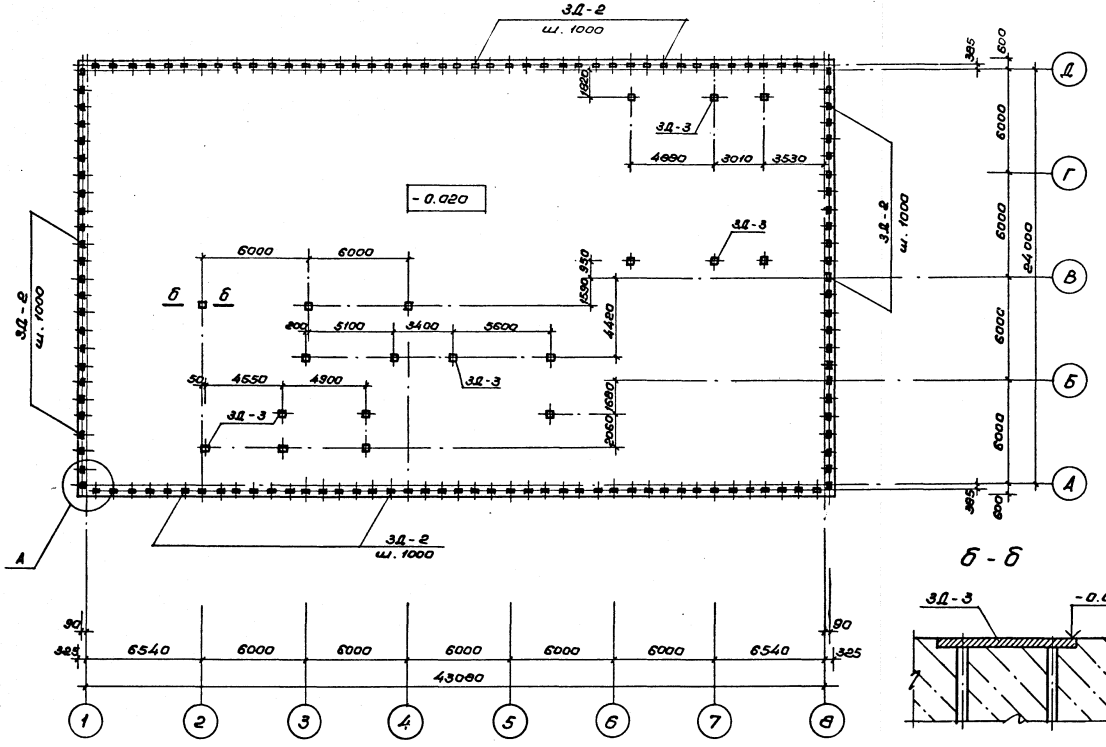


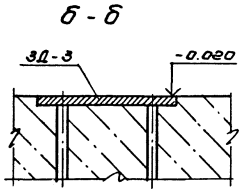


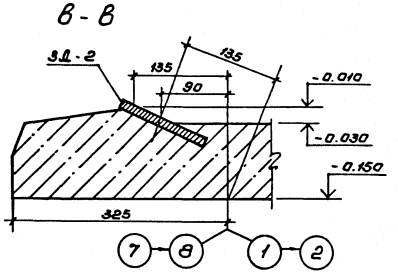


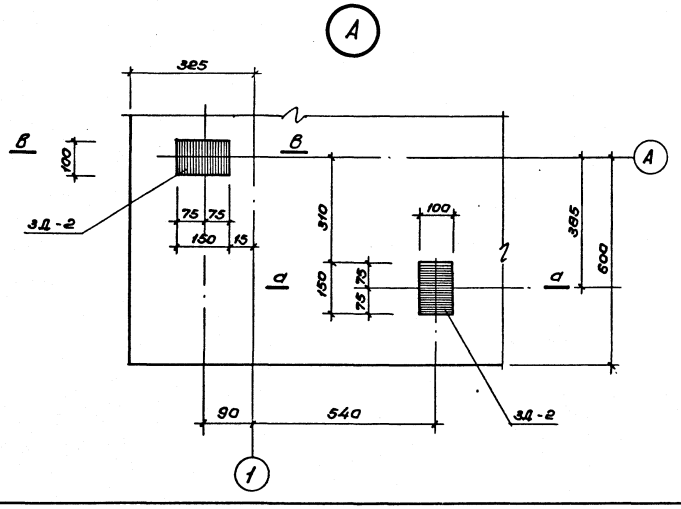


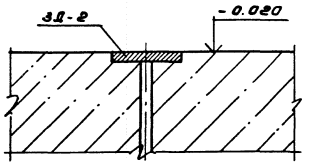


| Форм. | Зона | Поз. | Обозначение | Наименование | Кол. | Примеч. |
|---|---|---|---|---|---|---|
| | | | | Сборочные единицы | | |
| | | | | Закладная деталь | | |
| | | | АС.И.04.34.00 СБ | 3Д-2 | 136 | 0,9 кг |
| | | | | Закладная деталь | | |
| | | | АС.И.04.35.00 СБ | 3Д-3 | 19 | 3,44 кг |

| | | | | | | |
|---|---|---|---|---|---|---|
| Нач.мас | Цветков | | ТП 291-3-47с.88 АС | | | |
| ГАП | Гунст | | Бассейн в легких металлических конструкциях с ванной 25×11м (ФОБ) | Стадия | Лист | Листов |
| ГИП | Маврин | | | Р.П. | 17 | |
| Рук.гр. | Мареулия | | | | | |
| Исполнил | Шепилова | | Схема расположения закладных деталей | СОЮЗСПОРТПРОЕКТ г. Москва | | |
| Проверил | Уткин | | | | | |
| Н.контр. | Горбачев | | | | | |

Привязан

Инв. №

Инв. № подл. | Подпись и дата | Взам. инв. №

Альбом I Часть 1

Типовой проект 291-3-47с.88

Фм – 1

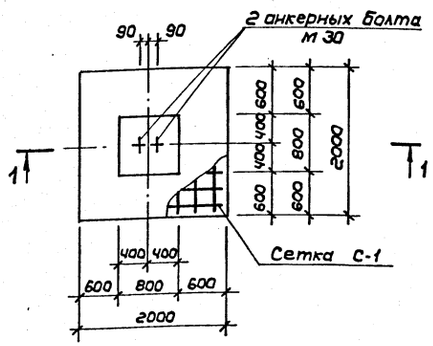


Фм – 2

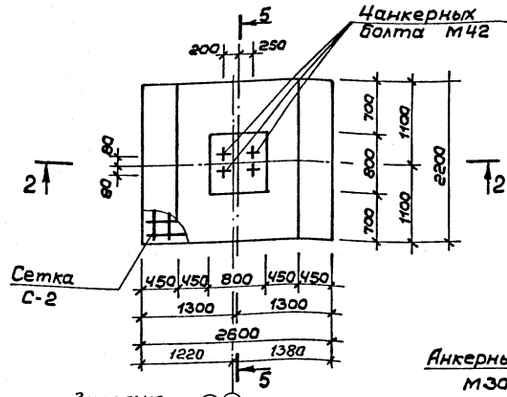


5 – 5

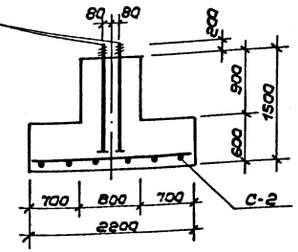


4 – 4

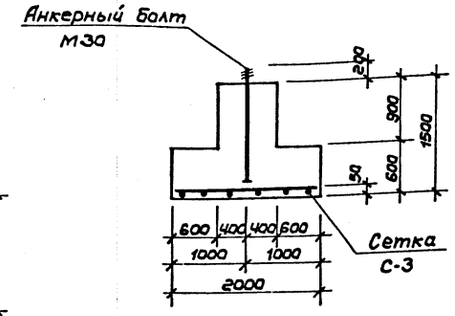


1 – 1

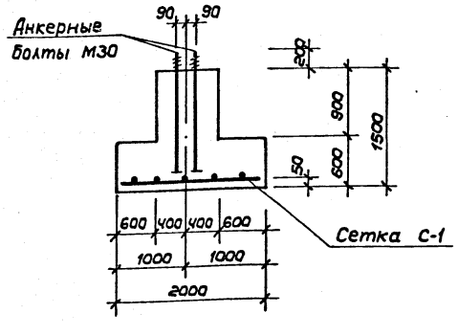


2 – 2

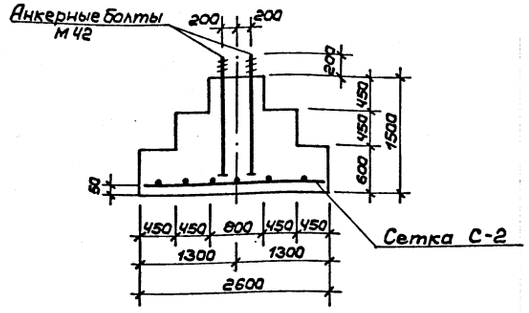


3 – 3

Фм – 3

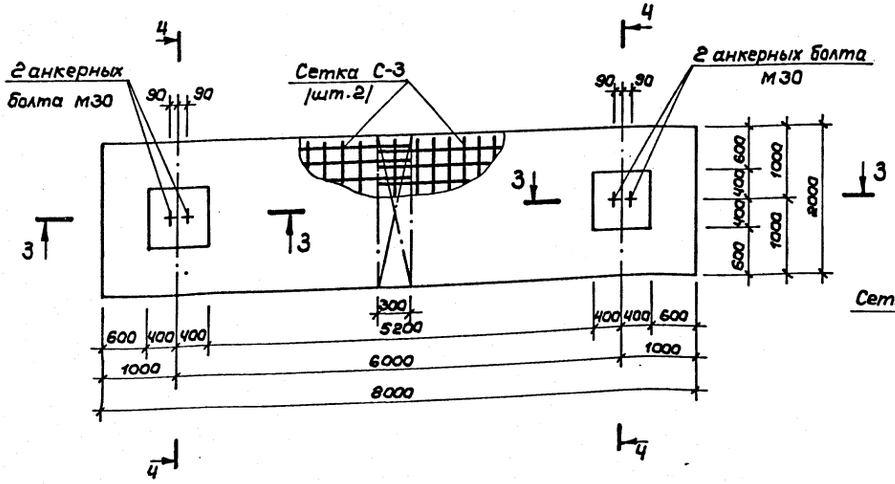


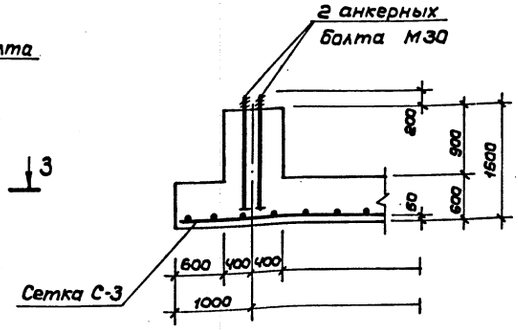


| Формат | Зона | Поз. | Обозначение | Наименование | Кол. | Примеч. |
|---|---|---|---|---|---|---|
| | | | | Фундамент Фм-1 | 5 | |
| | | | | Сборочные единицы | | |
| | | | АС.И.04.01.00 СБ | Сетка С-1 | 1 | 26,4 кг |
| | | | | Болт 1.1 М30х1250.В ст.3 кп2 ГОСТ 24379.1-80 | 2 | 8,15 кг |
| | | | | Материал | | |
| | | | | Бетон В-15 | – | 2,98 м³ |
| | | | | Фундамент Фм-2 | 6 | |
| | | | | Сборочные единицы | | |
| | | | АС.И.04.02.00 СБ | Сетка С-2 | 1 | 37,46 кг |
| | | | | Болт 2.1 М42х1000.В ст.3 кп2 ГОСТ 24379.1-80 | 4 | 19,27 кг |
| | | | | Материал | | |
| | | | | Бетон В-15 | – | 5,4 м³ |
| | | | | Фундамент Фм-3 | 2 | |
| | | | | Сборочные единицы | | |
| | | | АС.И.04.03.00 СБ | Сетка С-3 | 2 | 51,69 кг |
| | | | | Болт 1.1 М30х1250.В ст.3 кп2 ГОСТ 24379.1-80 | 4 | 8,15 кг |
| | | | | Материал | | |
| | | | | Бетон В-15 | – | 10,75 м³ |

Привязан:

Инв. №

| | | |
|---|---|---|
| Нач.мас | Цветков | |
| ГАП | Гунст | |
| ГИП | Маврин | |
| Рук.гр. | Маргулия | |
| Исполн. | Климова | |
| Провер. | Шепилова | |
| Н.контр. | Горбачев | |

ТП 291-3-47с.88 АС

Бассейн в легких металлических конструкциях с ванной 25х11м /ФОБ/

Конструкция фундаментов Фм-1, Фм-2, Фм-3

| Стадия | Лист | Листов |
|---|---|---|
| РП | 18 | |

СОЮЗСПОРТПРОЕКТ г. Москва

Инв.№ подл. | Подпись и дата | Взам.инв.№

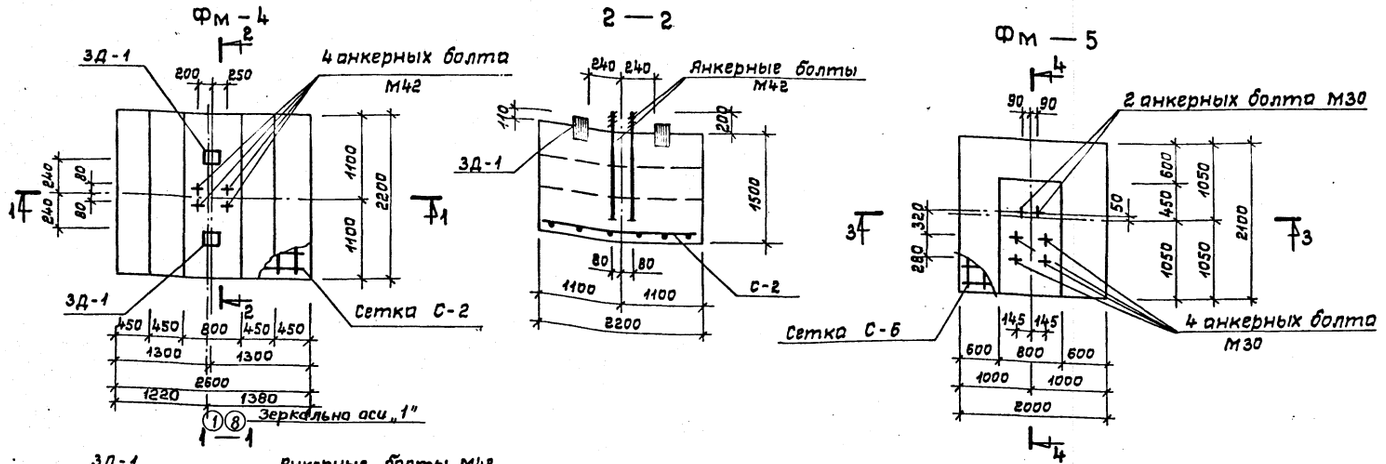


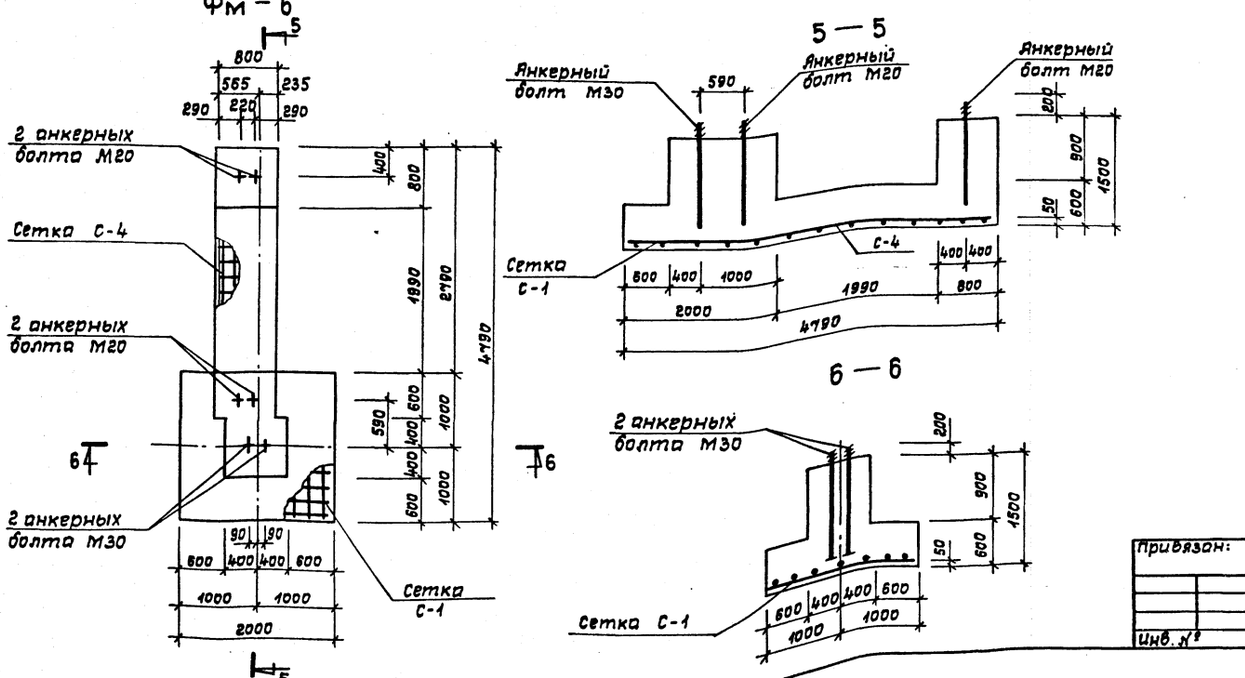


| Формат | Зона | Поз. | Обозначение | Наименование | Кол. | Примечание |
|---|---|---|---|---|---|---|
| | | | | Фундамент Фм-4 | 4 | |
| | | | | Сборочные единицы | | |
| | | | АС.И.04.02.00 СБ | Сетка С-2 | 1 | 37,46 кг |
| | | | | Болт 2,1 М42х1000. Вст 3 кп 2 | | |
| | | | | ГОСТ 24379.1-80 | 4 | 19,27 кг |
| | | | АС.И.04.33.00 СБ | Закладная деталь 3Д-1 | 2 | 9,92 кг |
| | | | | Материал | | |
| | | | | Бетон В15 | — | 5,91 м³ |
| | | | | Фундамент Фм-5 | 1 | |
| | | | | Сборочные единицы | | |
| | | | АС.И.04.06.00 СБ | Сетка С-6 | 1 | 27,06 кг |
| | | | | Болт 1,1 М30х1250. Вст 3 кп 2 | | |
| | | | | ГОСТ 24379.1-80 | 6 | 8,15 кг |
| | | | | Материал | | |
| | | | | Бетон В15 | — | 3,59 м³ |
| | | | | | | |
| | | | | Фундамент Фм-6 | 1 | |
| | | | | Сборочные единицы | | |
| | | | АС.И.04.01.00 СБ | Сетка С-1 | 1 | 26,4 кг |
| | | | АС.И.04.04.00 СБ | Сетка С-4 | 1 | 16,81 кг |
| | | | | Болт 1,1 М30х1250. Вст 3 кп 2 | | |
| | | | | ГОСТ 24379.1-80 | 2 | 8,15 кг |
| | | | | Болт 1,1 М20х900. Вст 3 кп 2 | | |
| | | | | ГОСТ 24379.1-80 | 4 | 2,55 кг |
| | | | | Материал | | |
| | | | | Бетон В15 | — | 5,33 м³ |

Привязан:

Инв. № подл. | Подпись и дата | Взам. инв. №

Инв. №

| | | |
|---|---|---|
| Нач.мас. | Цветков | |
| ГАП | Гунст | |
| ГИП | Маврин | |
| Рук.гр. | Маргулия | |
| Исполн. | Шепилова | |
| Провер. | Уткин | |
| Н.контр. | Горбачев | |

ТП 291-3-47с.88 АС

Бассейн в легких металлических конструкциях с ванной 25х11 м (ФОБ)

| Стадия | Лист | Листов |
|---|---|---|
| РП | 19 | |

Конструкция фундаментов Фм-4, Фм-5, Фм-6

СОЮЗСПОРТПРОЕКТ г. Москва

## Фм-7

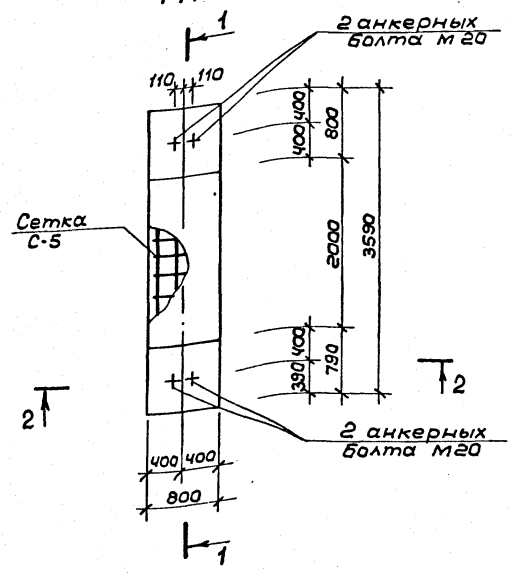


## 1 - 1

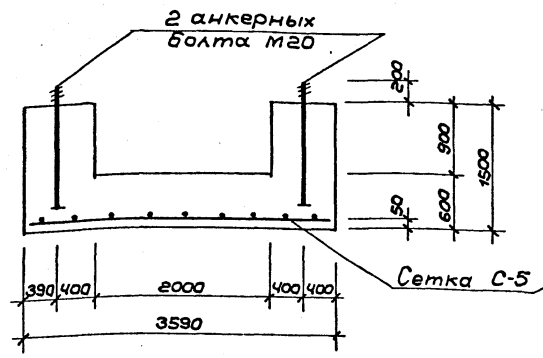


## 2 - 2

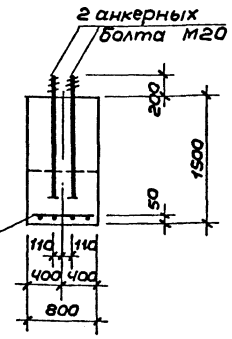


## Фм — 8

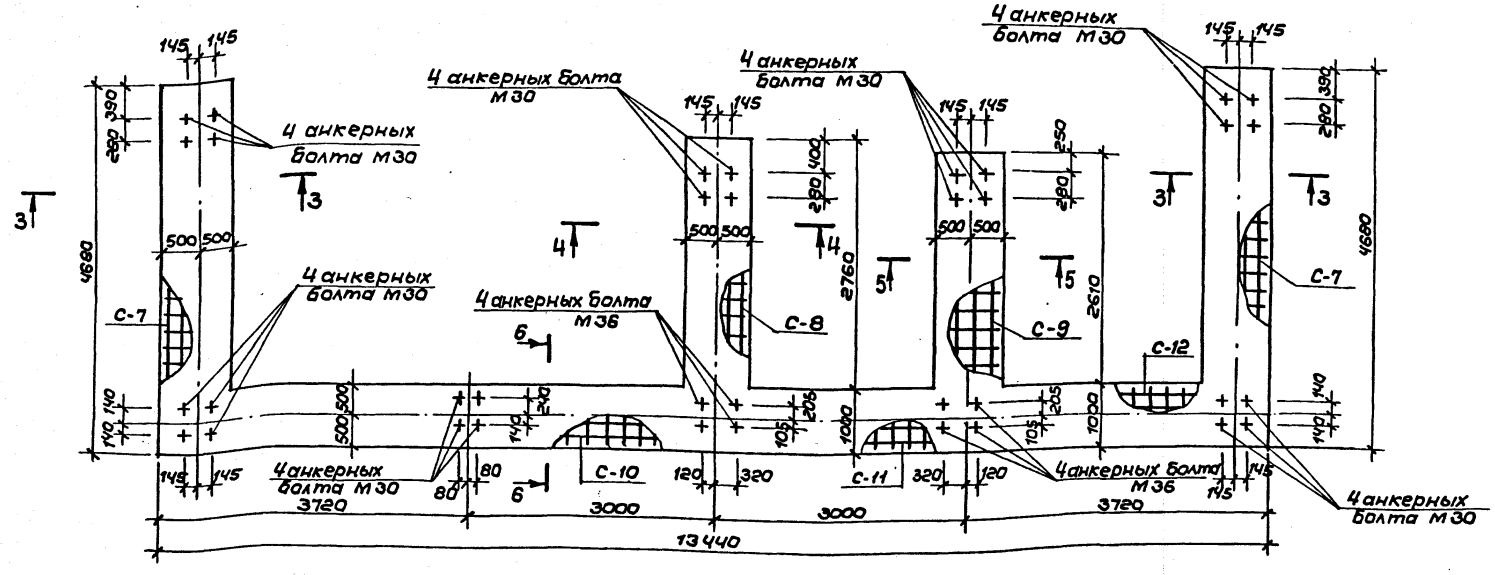


## 3 — 3

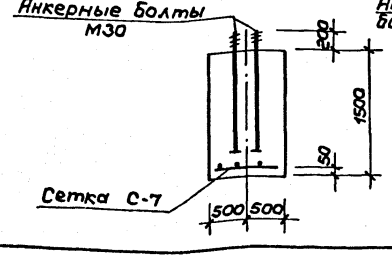


## 4 — 4

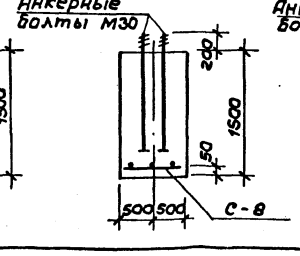


## 5 — 5

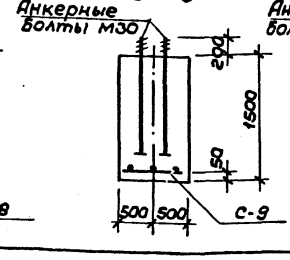


## 6 — 6

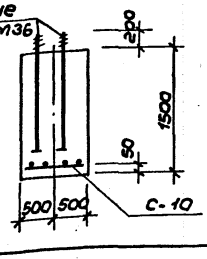


| Форм. | Зона | Поз. | Обозначение | Наименование | Кол. | Примеч. |
|---|---|---|---|---|---|---|
| | | | | Фундамент Фм-7 | 2 | |
| | | | | Сборочные единицы | | |
| | | | АС.И.04.05.00.СБ | Сетка С-5 | 1 | 19,64кг |
| | | | | Болт 1.1 М20х900.В ст.3кп2 | | |
| | | | | ГОСТ 24379.1-80 | 4 | 2,55 |
| | | | | Материал | | |
| | | | | Бетон В15 | - | 2,87м³ |
| | | | | Фундамент Фм-8 | 1 | |
| | | | | Сборочные единицы | | |
| | | | АС.И.04.07.00 СБ | Сетка С-7 | 2 | 31,32кг |
| | | | АС.И.04.08.00 СБ | Сетка С-8 | 1 | 24,95кг |
| | | | АС.И.04.09.00СБ | Сетка С-9 | 1 | 24,41кг |
| | | | АС.И.04.10.00СБ | Сетка С-10 | 1 | 39,3кг |
| | | | АС.И.04.11.00 СБ | Сетка С-11 | 1 | 17,86кг |
| | | | АС.И.04.12.00СБ | Сетка С-12 | 1 | 19,29кг |
| | | | | Болт 1.1 М30х1250.В ст.3кп2 | | |
| | | | | ГОСТ 24379.1-80 | 28 | 8,15 кг |
| | | | | Болт 2.1 М36х900.В ст.3кп2 | | |
| | | | | ГОСТ 24379.1-80 | 8 | 12,39кг |
| | | | | Материал | | |
| | | | | Бетон В15 | - | 41,96м³ |

Привязан:

Инв. №

Инв.№ подл. | Подпись и дата | Взам.инв.№

| | | | |
|---|---|---|---|
| Нач.м. | Цветков | | |
| ГАП | Гунст | | |
| ГИП | Маврин | | |
| Рук.гр. | Маргулия | | |
| Исполн. | Климова | | |
| Провер. | Шепилова | | |
| Н.контр. | Горбачев | | |

ТП 291-3-47с.88 АС

Бассейн в легких металлических конструкциях с ванной 25х11м (ФОБ)

Стадия: РП | Лист: 20 | Листов:

Конструкция фундаментов Фм-7; Фм-8

СОЮЗСПОРТПРОЕКТ г. Москва

Фм-9

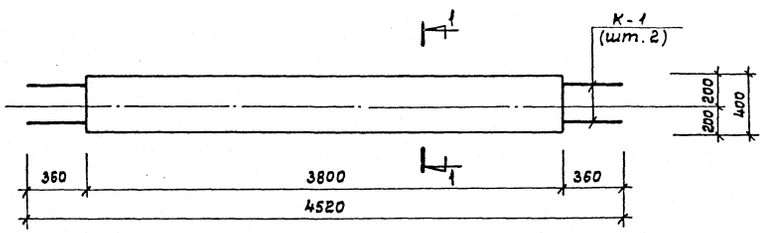


1—1

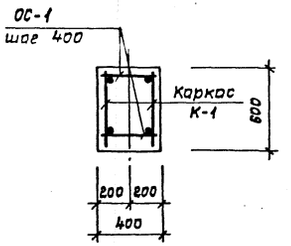


Фм-10

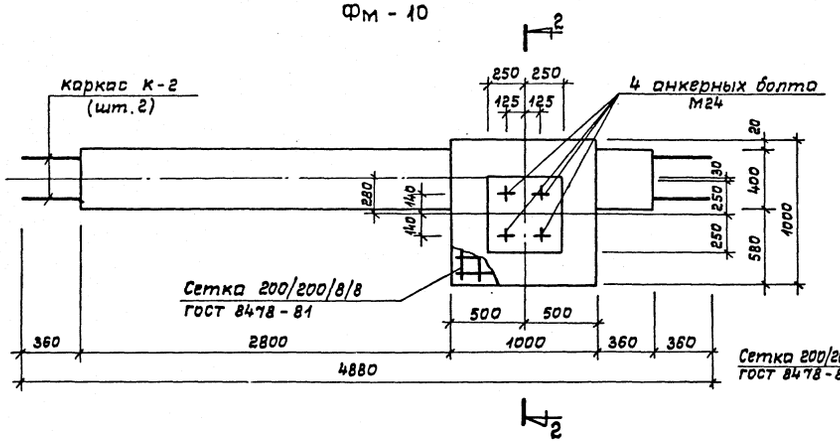


2—2

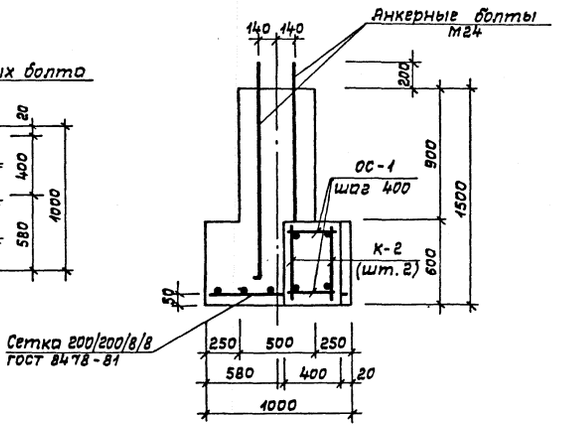


Фм-11

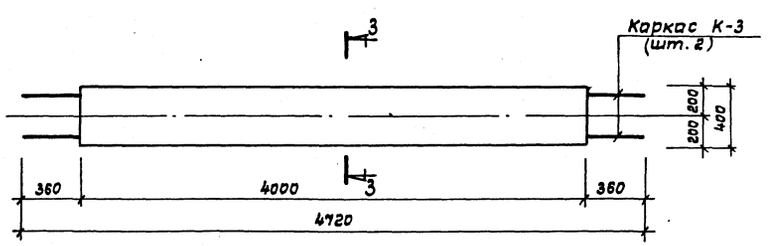


3—3

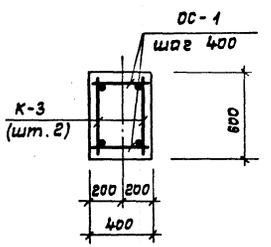


| Формат | Зона | Поз. | Обозначение | Наименование | Кол. | Примечание |
|---|---|---|---|---|---|---|
| | | | | Фундамент Фм-9 | 8 | |
| | | | | Сборочные единицы | | |
| | | | АС.И.04.25.00.СБ | Каркас К-1 | 2 | 10,4 кг |
| | | | АС.И.04.31.00 | Отд.стержень ОС-1 | 20 | 0,084 кг |
| | | | | Материал | | |
| | | | | Бетон В15 | — | 0,91 м³ |
| | | | | Фундамент Фм-10 | 4 | |
| | | | | Сборочные единицы | | |
| | | | АС.И.04.26.00.СБ | Каркас К-2 | 2 | 11,3 кг |
| | | | АС.И.04.31.00 | Отд.стержень ОС-1 | 22 | 0,084 кг |
| | | | | Сетка 200/200/8/8 | | |
| | | | | ГОСТ 8478-81 | F=1м² | 4,25 кг |
| | | | | Болт 1,1 М24х1120, Вст3кп2 | | |
| | | | | ГОСТ 24379.1-80 | 4 | 4,56 кг |
| | | | | Материал | | |
| | | | | Бетон В15 | — | 1,59 м³ |
| | | | | Фундамент Фм-11 | 8 | |
| | | | | Сборочные единицы | | |
| | | | АС.И.04.27.00.СБ | Каркас К-3 | 2 | 10,92 кг |
| | | | АС.И.04.31.00 | Отд.стержень ОС-1 | 22 | 0,084 кг |
| | | | | Материал | | |
| | | | | Бетон В15 | — | 0,96 м³ |

Инв.№ подл. | Подпись и дата | Взам.инв.№

Привязан:

Инв.№

| | | |
|---|---|---|
| Нач.тос. | Цветков | |
| ГАП | Гунст | |
| ГИП | Таврин | |
| Рук.гр. | Марецлия | |
| Исполн. | Уткин | |
| Провер. | Шепилова | |
| Н.контр. | Горбачев | |

ТП 291-3-47с.88 АС

Бассейн в легких металлических конструкциях с ванной 25×11 м (ФОБ)

Конструкция фундаментов Фм-9, Фм-10, Фм-11

| Стадия | Лист | Листов |
|---|---|---|
| РП | 21 | |

СОЮЗСПОРТПРОЕКТ г. Москва

Альбом I
Часть 1

Типовой проект

291-3-47с. 88

## Фм – 12

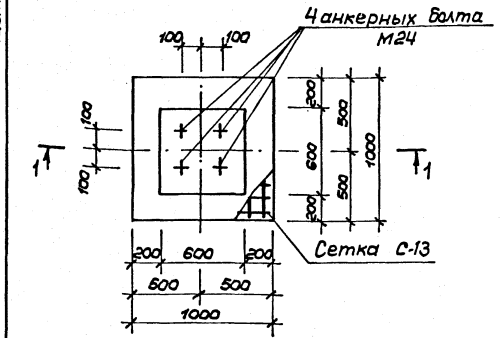


1 – 1

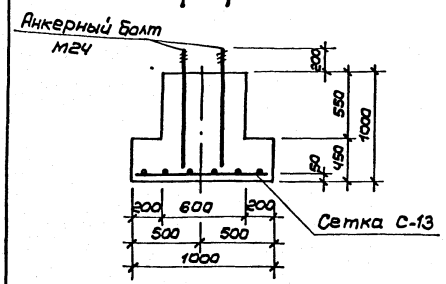


## Фм – 13

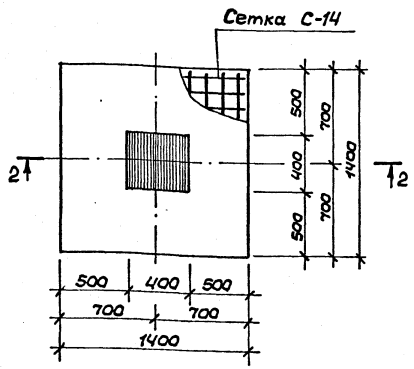


3 – 3

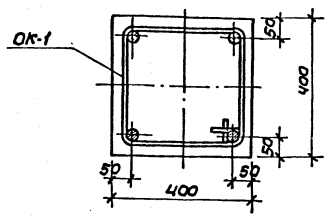


## 2 – 2

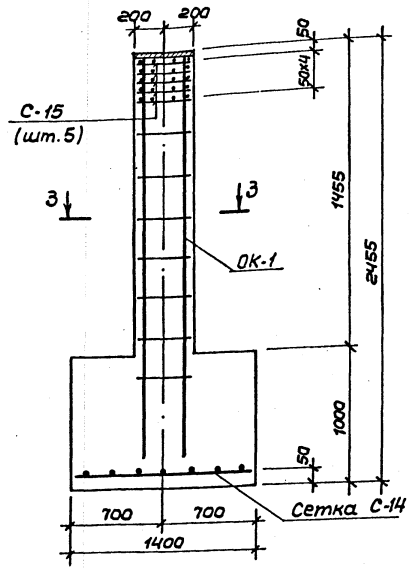


## Фм – 14

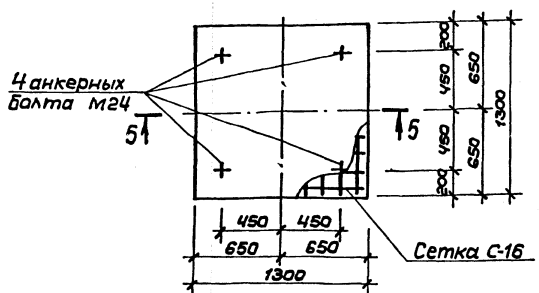


5 – 5

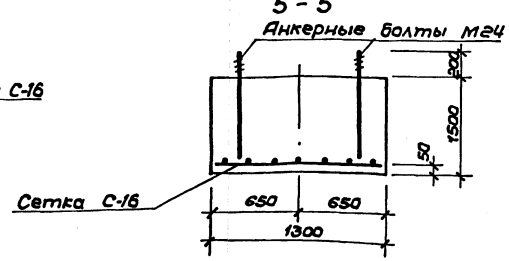


## Фм – 15

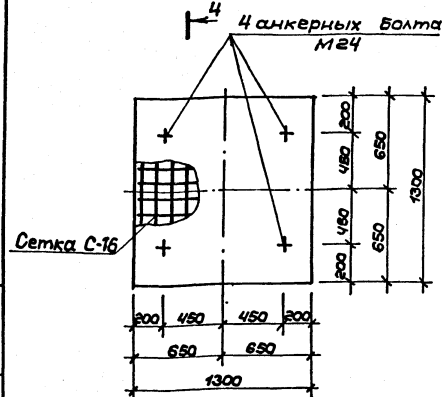


4 – 4

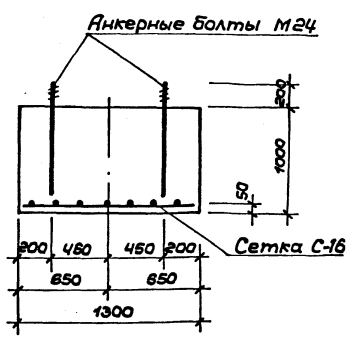


| Фарм. | Зона | Поз. | Обозначение | Наименование | Кол. | Примечание |
|---|---|---|---|---|---|---|
| | | | | Фундамент Фм-12 | 41 | |
| | | | | Сборочные единицы | | |
| | | | АС.И.04.13.00.СБ | Сетка С-13 | 1 | 7,08 |
| | | | | Болт 1.1 М24х1120.Вст.3кп2 ГОСТ 24379.1-80 | 4 | 4,56 кг |
| | | | | Материал | | |
| | | | | Бетон В15 | – | 0,65 м³ |
| | | | | Фундамент Фм-13 | 44 | |
| | | | | Сборочные единицы | | |
| | | | АС.И.04.14.00.СБ | Сетка С-14 | 1 | 13,28 кг |
| | | | АС.И.04.15.00.СБ | Сетка С-15 | 5 | 1,28 кг |
| | | | АС.И.04.28.00.СБ | Объемный каркас ОК-1 | 1 | 56,29 кг |
| | | | | Материал | | |
| | | | | Бетон В15 | – | 2,18 м³ |
| | | | | Фундамент Фм-14 | 1 | |
| | | | | Сборочные единицы | | |
| | | | АС.И.04.16.00.СБ | Сетка С-16 | 1 | 10,78 кг |
| | | | | Болт 1.1 М24х1120.Вст.3кп2 ГОСТ 24379.1-80 | 4 | 4,56 кг |
| | | | | Материал | | |
| | | | | Бетон В15 | – | 2,54 м³ |
| | | | | Фундамент Фм-15 | 1 | |
| | | | | Сборочные единицы | | |
| | | | АС.И.04.16.00.СБ | Сетка С-16 | 1 | 10,78 кг |
| | | | | Болт 1.1 М24х1120.Вст.3кп2 ГОСТ 24379.1-80 | 4 | 4,56 кг |
| | | | | Материал | | |
| | | | | Бетон В15 | – | 1,69 м³ |

Привязан:

Инв. №

Инв. № подл. | Подпись и дата | Взам. инв. №

| | | |
|---|---|---|
| Нач. мас. | Цветков | |
| ГАП | Гунст | |
| ГИП | Маврин | |
| Рук. гр. | Маргулия | |
| Исполн. | Корнеев | |
| Провер. | Шеплова | |
| Н. контр. | Горбачев | |

ТП 291-3-47с. 88 АС

Бассейн в легких металлических конструкциях с ванной 25×11м (ФОБ)

| Стадия | Лист | Листов |
|---|---|---|
| РП | 22 | |

Конструкция фундаментов Фм-12; Фм-13; Фм-14; Фм-15

СОЮЗСПОРТПРОЕКТ г. Москва

Альбом I Часть I

291-3-47с. 88 Типовой проект

ФМ-17

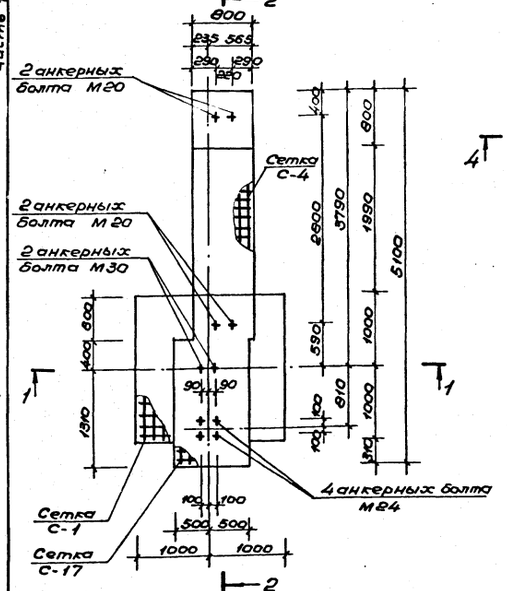


ФМ-16

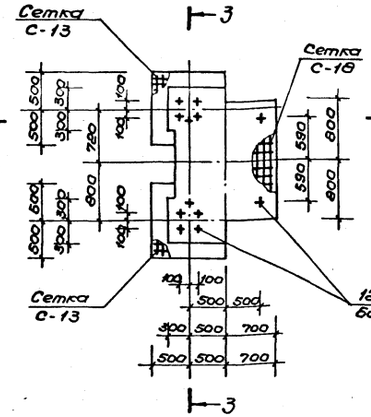


ФМ-18 ; ФМ-18*

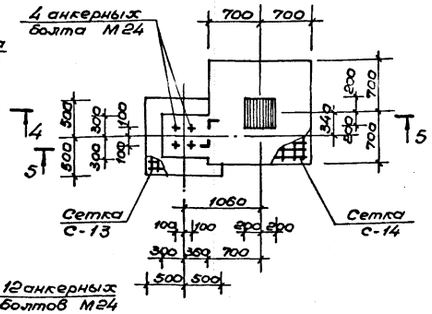


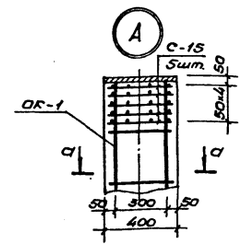


а-а

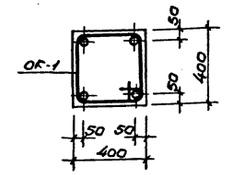


1-1

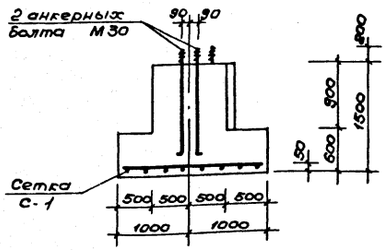


3-3

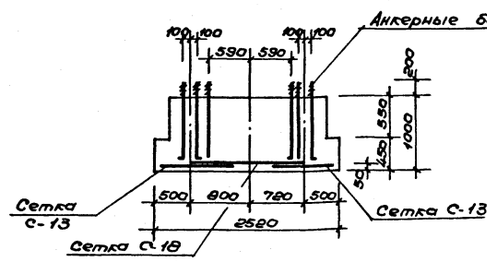


4-4

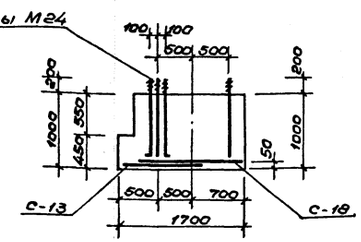


2-2

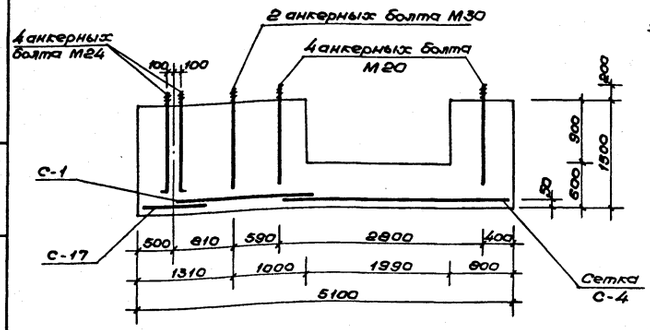


5-5

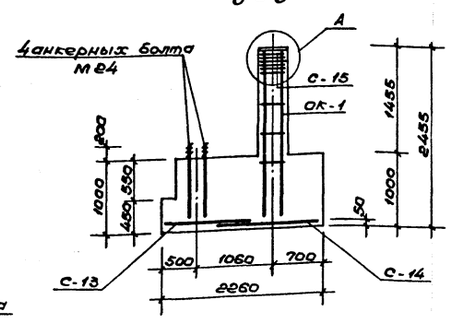


| Формат | Зона | Поз. | Обозначение | Наименование | Кол. | Примечание |
|---|---|---|---|---|---|---|
| | | | | Фундамент ФМ-16 | 1 | |
| | | | | Сборочные единицы | | |
| | | | АС.И.04.13.00.СБ | Сетка С-13 | 2 | 7,08 кг |
| | | | АС.И.04.18.00.СБ | Сетка С-18 | 1 | 15,15 кг |
| | | | | Болт 1,1 М24х1120 ВСт.3кп2 | | |
| | | | | ГОСТ 24379.1-80 | 12 | 4,56 кг |
| | | | | Материал | | |
| | | | | Бетон В15 | – | 3,48 м³ |
| | | | | Фундамент ФМ-17 | 1 | |
| | | | | Сборочные единицы | | |
| | | | АС.И.04.01.00.СБ | Сетка С-1 | 1 | 26,4 кг |
| | | | АС.И.04.04.00.СБ | Сетка С-4 | 1 | 16,81 кг |
| | | | АС.И.04.17.00.СБ | Сетка С-17 | 1 | 4,46 кг |
| | | | | Болт 1,1 М24х1120 ВСт.3кп2 | | |
| | | | | ГОСТ 24379.1-80 | 4 | 4,56 кг |
| | | | | Болт 1,1 М30х1250 ВСт.3кп2 | | |
| | | | | ГОСТ 24379.1-80 | 2 | 8,15 кг |
| | | | | Болт 1,1 М20х900 ВСт.3кп2 | | |
| | | | | ГОСТ 24379.1-80 | 4 | 2,55 кг |
| | | | | Материал | | |
| | | | | Бетон В15 | – | 6,48 м³ |
| | | | | Фундамент ФМ-18 | 1 | |
| | | | | Фундамент ФМ-18* | 1 | |
| | | | | Сборочные единицы | | |
| | | | АС.И.04.13.00.СБ | Сетка С-13 | 1 | 7,08 кг |
| | | | АС.И.04.14.00.СБ | Сетка С-14 | 1 | 13,28 кг |
| | | | АС.И.04.15.00.СБ | Сетка С-15 | 5 | 1,28 кг |
| | | | АС.И.04.28.00.СБ | Объемный каркас ОК-1 | 1 | 56,29 кг |
| | | | | Болт 1,1 М24х1120 ВСт.3кп2 | | |
| | | | | ГОСТ 24379.1-80 | 4 | 4,56 кг |
| | | | | Материал | | |
| | | | | Бетон В15 | – | 2,54 м³ |

Привязан

Инв. №

Инв. № подл. | Подпись и дата | Взам. инв. №

| | | |
|---|---|---|
| Нач. мас. | Цветков | |
| ГАП | Гунст | |
| ГИП | Маврин | |
| Рук. гр. | Мареуция | |
| Исполн. | Шепилова | |
| Проверил | Уткин | |
| Н. контр. | Горбачев | |

ТП 291-3-47с. 88 АС

Бассейн в легких металлических конструкциях с ванной 25×11м (ФОБ)

Стадия: РП | Лист: 23 | Листов:

Конструкция фундаментов ФМ-16; ФМ-17; ФМ-18; ФМ-18*

СОЮЗСПОРТПРОЕКТ г. Москва

Альбом I
Часть 1
Типовой проект
291-3-47с. 88

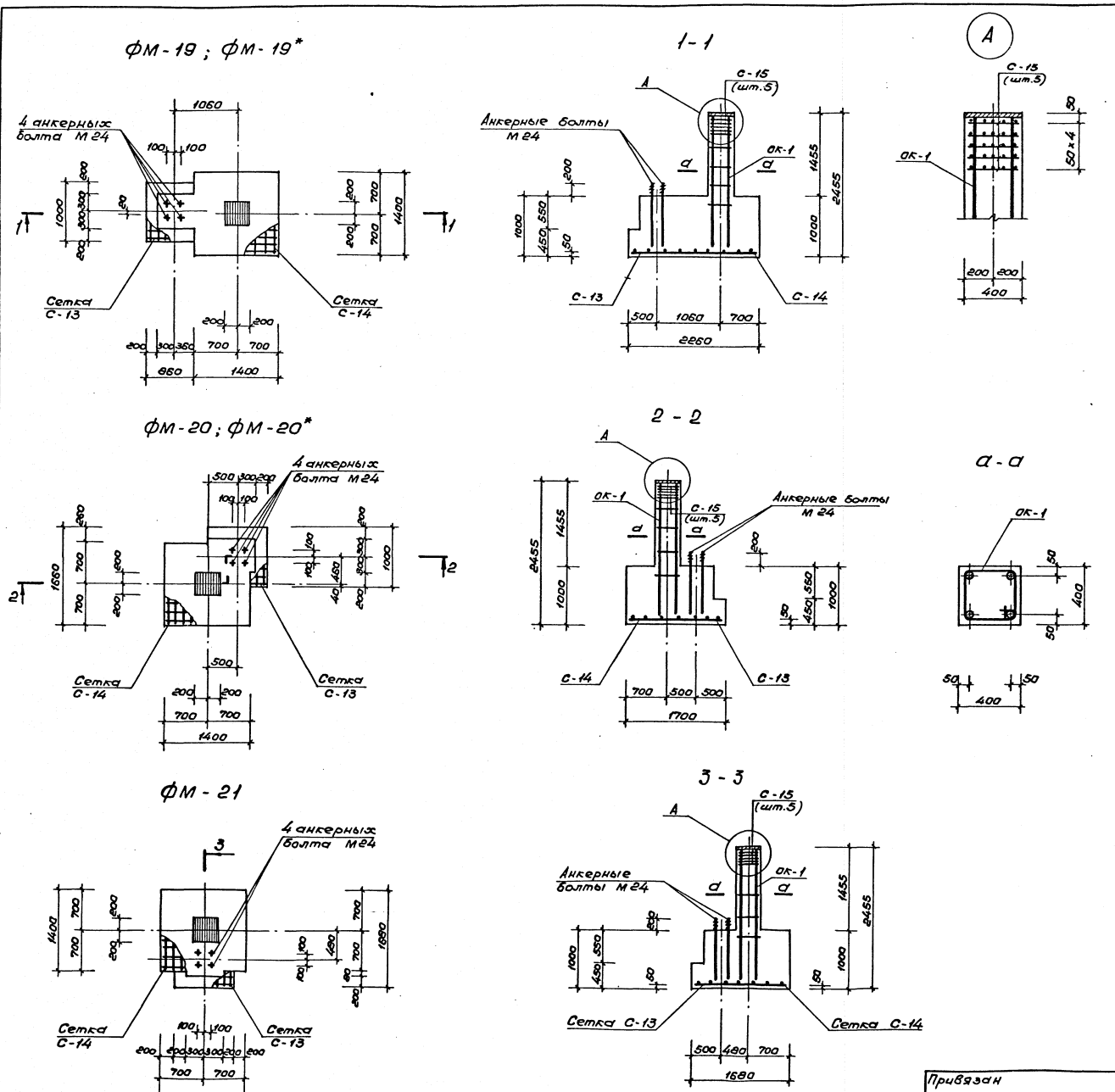


| Форм. | Зона | Поз. | Обозначение | Наименование | Кол. | Примеч. |
|---|---|---|---|---|---|---|
| | | | | Фундамент ФМ-19 | 1 | |
| | | | | Фундамент ФМ-19* | 1 | |
| | | | | Сборочные единицы | | |
| | | | АС.И.04.13.00 сб | Сетка С-13 | 1 | 7.08 кг |
| | | | АС.И.04.14.00 сб | Сетка С-14 | 1 | 13.28 кг |
| | | | АС.И.04.15.00 сб | Сетка С-15 | 5 | 1.28 кг |
| | | | АС.И.04.28.00 сб | Объемный каркас ОК-1 | 1 | 56.29 кг |
| | | | | Болт 1,1 М24×1120 ВСт.3кп2 | | |
| | | | | ГОСТ 24379.1-80 | 4 | 4,56 кг |
| | | | | Материал | | |
| | | | | Бетон В15 | – | 2,44 м³ |
| | | | | Фундамент ФМ-20 | 1 | |
| | | | | Фундамент ФМ-20* | 1 | |
| | | | | Сборочные единицы | | |
| | | | АС.И.04.13.00 сб | Сетка С-13 | 1 | 7.08 кг |
| | | | АС.И.04.14.00 сб | Сетка С-14 | 1 | 13.28 кг |
| | | | АС.И.04.15.00 сб | Сетка С-15 | 5 | 1.28 кг |
| | | | АС.И.04.28.00 сб | Объемный каркас ОК-1 | 1 | 56.29 кг |
| | | | | Болт 1.1 М24×1120 ВСт.3кп2 | | |
| | | | | ГОСТ 24379.1-80 | 4 | 4.56 кг |
| | | | | Материал | | |
| | | | | Бетон В15 | – | 2.66 м³ |
| | | | | Фундамент ФМ-21 | 1 | |
| | | | | Сборочные единицы | | |
| | | | АС.И.04.13.00 сб | Сетка С-13 | 1 | 7,08 кг |
| | | | АС.И.04.14.00 сб | Сетка С-14 | 1 | 13.28 кг |
| | | | АС.И.04.15.00 сб | Сетка С-15 | 5 | 1,28 кг |
| | | | АС.И.04.28.00 сб | Объемный каркас ОК-1 | 1 | 56.29 кг |
| | | | | Болт 1.1 М24×1120 ВСт.3кп2 | | |
| | | | | ГОСТ 24379.1-80 | 4 | 4,56 кг |
| | | | | Материал | | |
| | | | | Бетон В15 | – | 2,46 м³ |

| | | | | |
|---|---|---|---|---|
| Нач.мас | Цветков | | ТП 291-3-47с.88 | АС |
| ГАП | Гунст | | | |
| ГИП | Маврин | | Бассейн в легких металлических конструкциях с ванной 25×11м (ФОБ) | Стадия: РП; Лист: 24; Листов: |
| Рук.гр. | Мареулия | | | |
| Исполнит | Климова | | Конструкция фундаментов ФМ-19; ФМ-19*; ФМ-20; ФМ-20*; ФМ-21. | СОЮЗСПОРТПРОЕКТ г. Москва |
| Проверил | Шепилова | | | |
| Н.контр | Горбачев | | | |

Привязан

Инв. №

Инв.№ подл. | Подпись и дата | Взам.инв.№

## ФМ-22

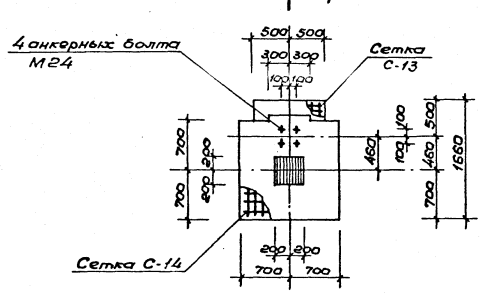


## 1-1

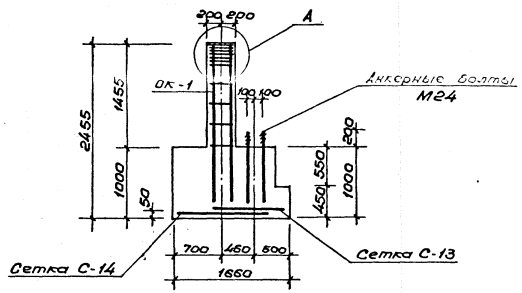


## ФМ-23; ФМ-23*

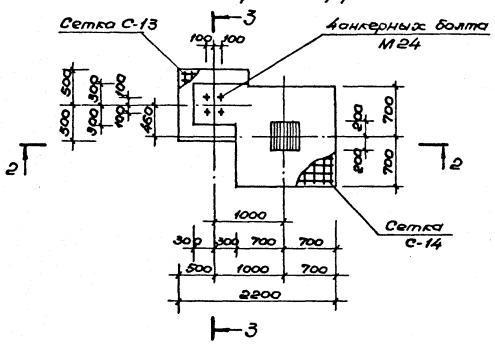


## 2-2

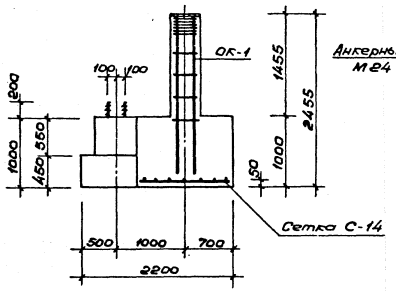


## 3-3

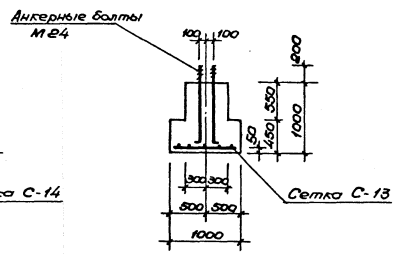


## ФМ-24

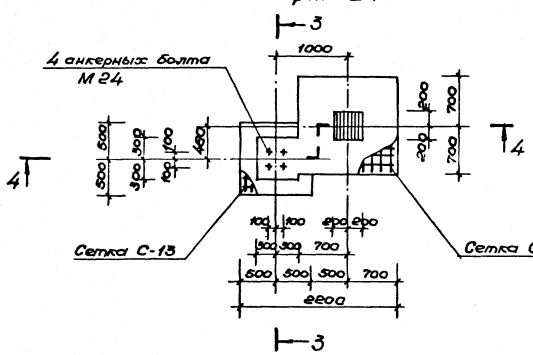


## 4-4

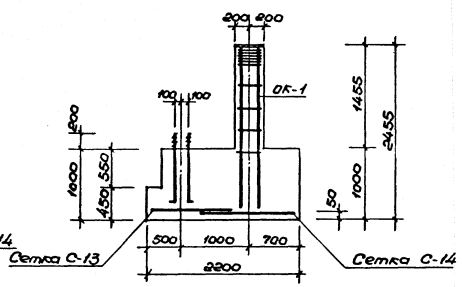


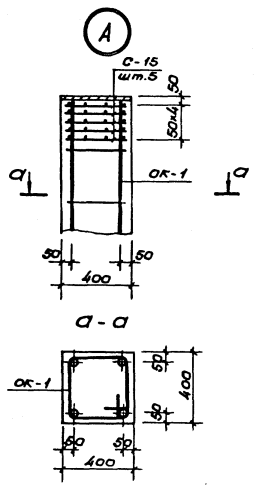


| Формат | Зона | Поз. | Обозначение | Наименование | Кол. | Примеч. |
|---|---|---|---|---|---|---|
| | | | | Фундамент ФМ-22 | 1 | |
| | | | | Сборочные единицы | | |
| | | | АС.И.04.13.00.СБ | Сетка С-13 | 1 | 7,08 кг |
| | | | АС.И.04.14.00.СБ | Сетка С-14 | 1 | 13,28 кг |
| | | | АС.И.04.15.00.СБ | Сетка С-15 | 5 | 1,29 кг |
| | | | АС.И.04.28.00.СБ | Объемный каркас ОК-1 | 1 | 56,29 кг |
| | | | | Болт 1.1 М24×1120 ВСт.3кп2 | | |
| | | | | гост 24379.1-80 | 4 | 4,56 кг |
| | | | | Материал | | |
| | | | | Бетон В15 | – | 2,44 м³ |
| | | | | Фундамент ФМ-23 | 1 | |
| | | | | Фундамент ФМ-23* | 1 | |
| | | | | Сборочные единицы | | |
| | | | АС.И.04.13.00.СБ | Сетка С-13 | 1 | 7,08 кг |
| | | | АС.И.04.14.00.СБ | Сетка С-14 | 1 | 13,28 кг |
| | | | АС.И.04.15.00.СБ | Сетка С-15 | 5 | 1,29 кг |
| | | | АС.И.04.28.00.СБ | Объемный каркас ОК-1 | 1 | 56,29 кг |
| | | | | Болт 1.1 М24×1120 ВСт.3кп2 | | |
| | | | | гост 24379.1-80 | 4 | 4,56 кг |
| | | | | Материал | | |
| | | | | Бетон В15 | – | 3,03 м³ |
| | | | | Фундамент ФМ-24 | 1 | |
| | | | | Сборочные единицы | | |
| | | | АС.И.04.13.00.СБ | Сетка С-13 | 1 | 7,08 кг |
| | | | АС.И.04.14.00.СБ | Сетка С-14 | 1 | 13,28 кг |
| | | | АС.И.04.15.00.СБ | Сетка С-15 | 5 | 1,29 кг |
| | | | АС.И.04.28.00.СБ | Объемный каркас ОК-1 | 1 | 56,29 кг |
| | | | | Болт 1.1 М24×1120 ВСт.3кп2 | | |
| | | | | гост 24379.1-80 | 4 | 4,56 кг |
| | | | | Материал | | |
| | | | | Бетон В15 | – | 3,04 м³ |

Привязан

Инв.№

| | | |
|---|---|---|
| Нач.мас. | Цветков | |
| ГАП | Гунст | |
| ГИП | Маврин | |
| Рук.гр. | Марецкая | |
| Исполнил | Шепилова | |
| Проверил | Уткин | |
| Н.контр. | Горбачев | |

ТП 291-3-47с.88 АС

Бассейн в легких металлических конструкциях с ванной 25×11м (ФОБ)

Конструкция фундаментов ФМ-22, ФМ-23, ФМ-23*, ФМ-24

| Стадия | Лист | Листов |
|---|---|---|
| РП | 25 | |

СОЮЗСПОРТПРОЕКТ г.Москва

Инв.№ подл. | Подпись и дата | Взам.инв.№

## Фм-25; Фм-25* (зеркально)

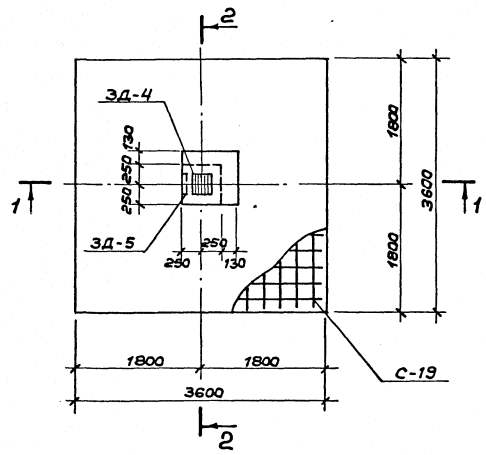


## Фм-26

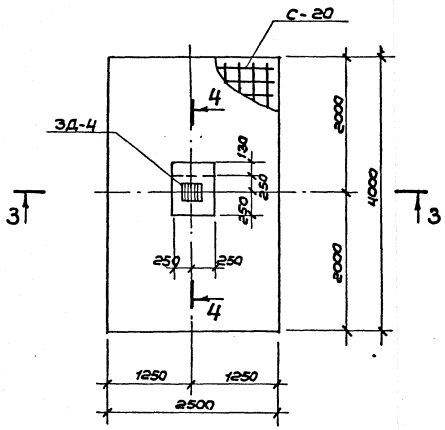


## 1 — 1

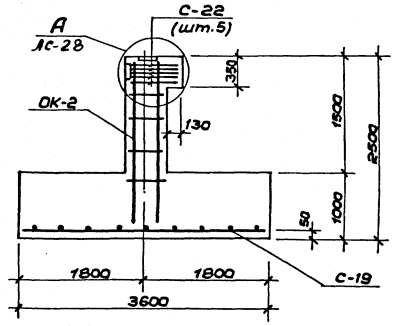


## 3 — 3

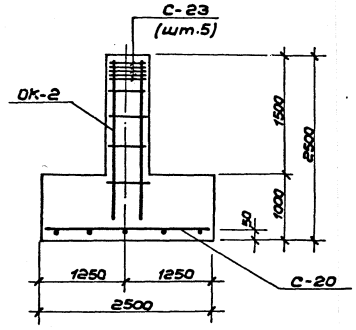


## 2 — 2

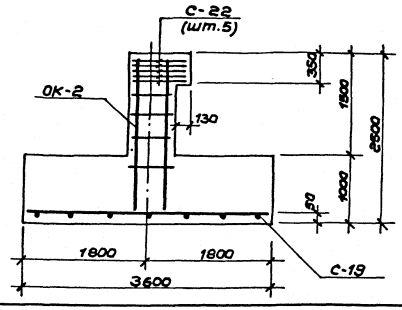


## 4 — 4

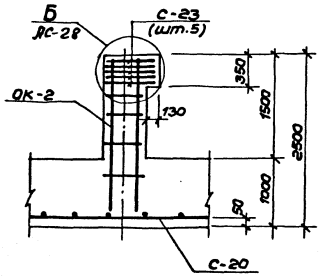


| Обозначение | Наименование | Кол. | Примеч. |
|---|---|---|---|
| | Фундамент Фм-25 | 2 | |
| | Фундамент Фм-25* | 2 | |
| | Сборочные единицы | | |
| АС.И.04.19.00 сб | Сетка С-19 | 1 | 163,4 кг |
| АС.И.04.22.00 сб | Сетка С-22 | 5 | 3,12 кг |
| АС.И.04.29.00 сб | Объемный каркас ОК-2 | 1 | 164,61 кг |
| АС.И.04.36.00 сб | Закладная деталь ЗД-4 | 1 | 15,82 кг |
| АС.И.04.37.00 сб | Закладная деталь ЗД-5 | 1 | 5,06 кг |
| АС.И.04.32.00 | Отдельный стержень ОС-2 | 4 | 6,16 кг |
| АС.И.04.39.00 | Ограничитель ОП-1 | 1 | 52,4 кг |
| АС.И.04.40.00 | Ограничитель ОП-2 | 1 | 52,4 кг |
| | Материал | | |
| | Бетон В20 | 13,4 | м³ |
| | Фундамент Фм-26 | 2 | |
| | Сборочные единицы | | |
| АС.И.04.20.00 сб | Сетка С-20 | 1 | 124,56 кг |
| АС.И.04.23.00 сб | Сетка С-23 | 5 | 2,62 кг |
| АС.И.04.29.00 сб | Объемный каркас ОК-2 | 1 | 164,61 кг |
| АС.И.04.36.00 сб | Закладная деталь ЗД-4 | 1 | 15,82 кг |
| АС.И.04.32.00 | Отдельный стержень ОС-2 | 2 | 6,16 кг |
| АС.И.04.41.00 | Ограничитель ОП-3 | 1 | 41,61 кг |
| | Материал | | |
| | Бетон В20 | 10,4 | м³ |

Привязан:

Инв.№

| | | |
|---|---|---|
| Нач.мас. | Цветков | |
| ГАП | Гунст | |
| ГИП | Маврин | |
| Рук.гр. | Марегулия | |
| Исполн. | Платова | |
| Провер. | Уткин | |
| Н.контр. | Горбачев | |

ТП 291-3-47с.88 АС

Бассейн в легких металлических конструкциях с ванной 25×11м (ФОБ)

| Стадия | Лист | Листов |
|---|---|---|
| РП | 26 | |

Конструкция фундаментов Фм-25; Фм-25*; Фм-26

СОЮЗСПОРТПРОЕКТ г.Москва

Инв.№ подл. | Подпись и дата | Взам.инв.№

Альбом I
Часть 1

Типовой проект 291-3-47с.88

Инв.№ подл. | Подпись и дата | Взам.инв.№

## Фм – 27

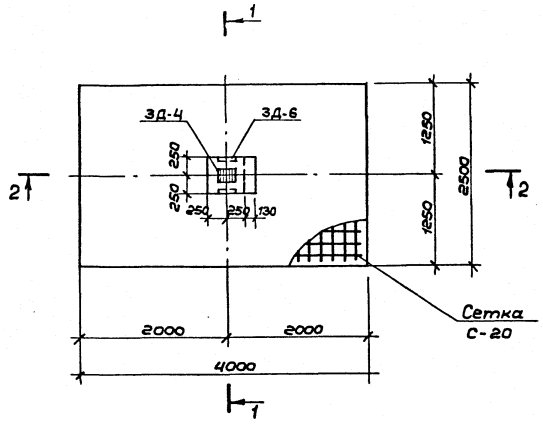


## Фм – 28

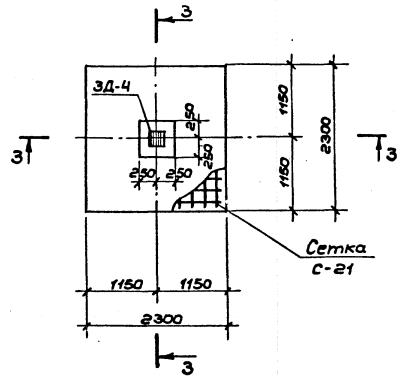


## 1 – 1

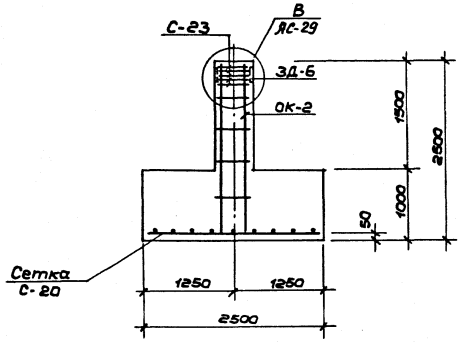


## 2 – 2

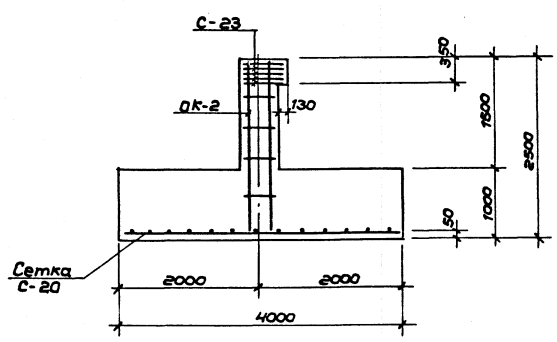


## 3 – 3

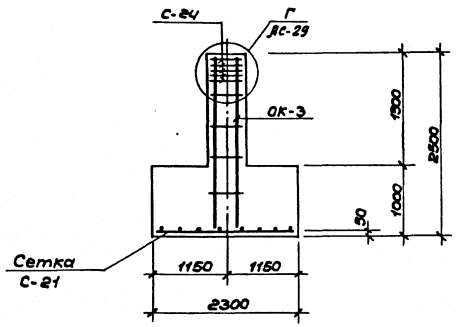


| Форм. | Зона | Позиц. | Наименование | Обозначение | Кол. | Примеч. |
|---|---|---|---|---|---|---|
| | | | | Фундамент Фм-27 | 2 | |
| | | | | Сборочные единицы | | |
| | | | АС.Ц.04.29.00 сб | Объемный каркас ОК-2 | 1 | 164,81 кг |
| | | | АС.Ц.04.20.00 сб | Сетка С-20 | 1 | 124,56 кг |
| | | | АС.Ц.04.23.00 сб | Сетка С-23 | 5 | 2,62 кг |
| | | | АС.Ц.04.36.00 сб | Закладная деталь 3Д-4 | 1 | 15,82 кг |
| | | | АС.Ц.04.38.00 сб | Закладная деталь 3Д-6 | 1 | 8,60 кг |
| | | | АС.Ц.04.32.00 | Отдельный стержень ОС-2 | 2 | 6,16 кг |
| | | | | Ограничитель перемещ. | | |
| | | | АС.Ц.04.41.00 | ОП-3 | 1 | 41,61 кг |
| | | | | Материал | | |
| | | | | Бетон В20 | 10,4 | м³ |
| | | | | Фундамент Фм-28 | 7 | |
| | | | | Сборочные единицы | | |
| | | | АС.Ц.04.30.00 сб | Объемный каркас ОК-3 | 1 | 36,27 кг |
| | | | АС.Ц.04.21.00 сб | Сетка С-21 | 1 | 65,28 кг |
| | | | АС.Ц.04.24.00 сб | Сетка С-24 | 5 | 2,2 кг |
| | | | АС.Ц.04.36.00 сб | Закладная деталь 3Д-4 | 1 | 15,82 кг |
| | | | | Материал | | |
| | | | | Бетон В20 | 5,67 | м³ |

Привязан:

Инв. №

| | | |
|---|---|---|
| Нач.мас. | Цветков | |
| ГАП | Гунст | |
| ГИП | Маврин | |
| Рук.гр. | Маргулия | |
| Исполн. | Платова | |
| Провер. | Шепилова | |
| Н.контр. | Горбачев | |

ТП 291-3-47с.88 АС

Бассейн в легких металлических конструкциях с ванной 25х11м /ФОБ/

Стадия: РП | Лист: 27 | Листов:

Конструкция фундаментов Фм-27, Фм-28

СОЮЗСПОРТПРОЕКТ г.Москва

Типовой проект 291-3-47с.88 Альбом I Часть 1
Инв.№подл. | Подпись и дата | Взам.инв.№

А

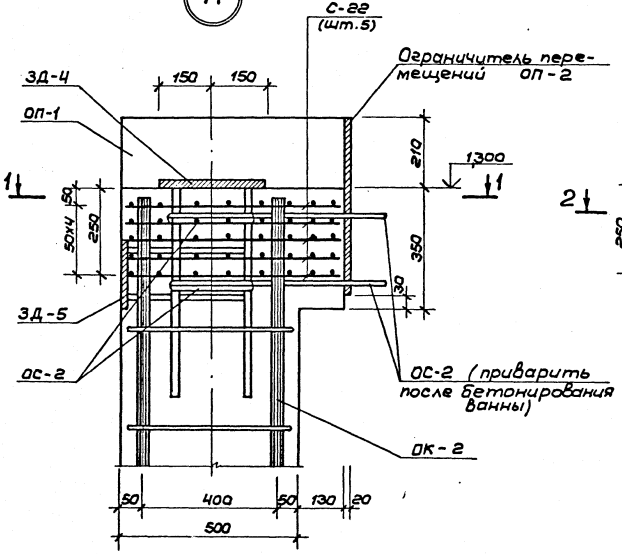


1 — 1

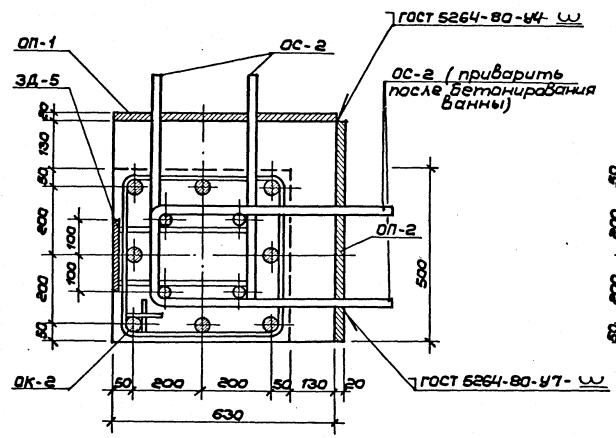


Б

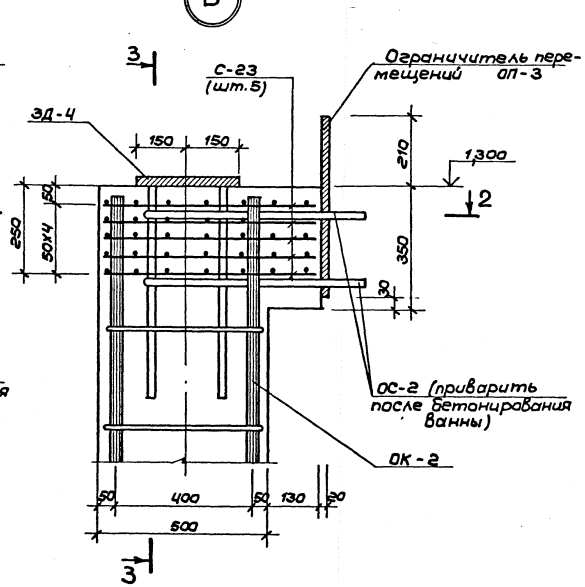


2 — 2

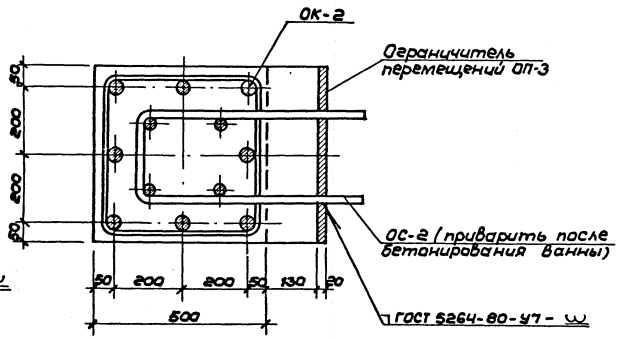


3 — 3

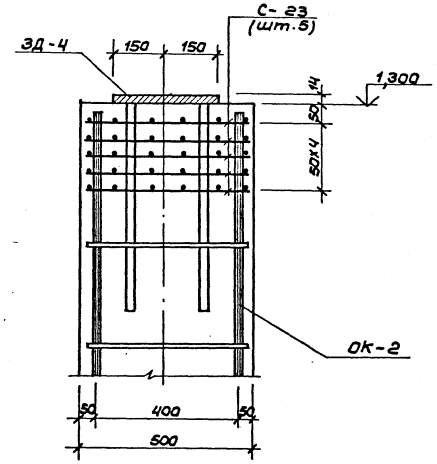


| | | | | | | |
|---|---|---|---|---|---|---|
| Привязан: | | | | ТП 291-3-47с.88 | | АС |
| | Нач.мас | Цветков | | | | |
| | ГАП | Гунст | | Бассейн в легких металлических конструкциях с ванной 25×11м (ФОК) | Стадия | Лист | Листов |
| | ГИП | Маврин | | | РП | 28 | |
| | Рук.гр. | Маргулия | | | | | |
| | Исполн. | Платова | | Узлы А; Б | СОЮЗСПОРТПРОЕКТ г.Москва | | |
| | Провер. | Корнеев | | | | | |
| Инв. № | Н.контр. | Горбачев | | | | | |

Инв.№ подл. | Подпись и дата | Взам.инв.№

В

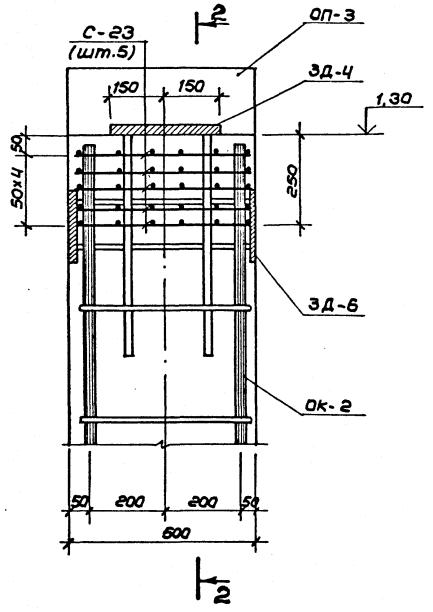


1 — 1

2 — 2

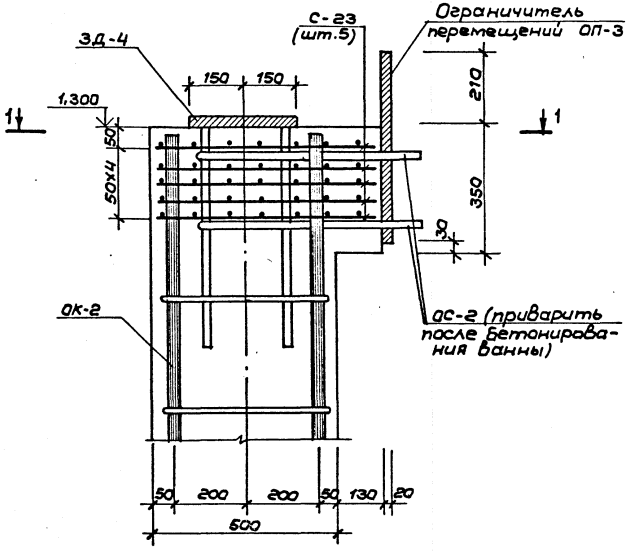


3 — 3

Г

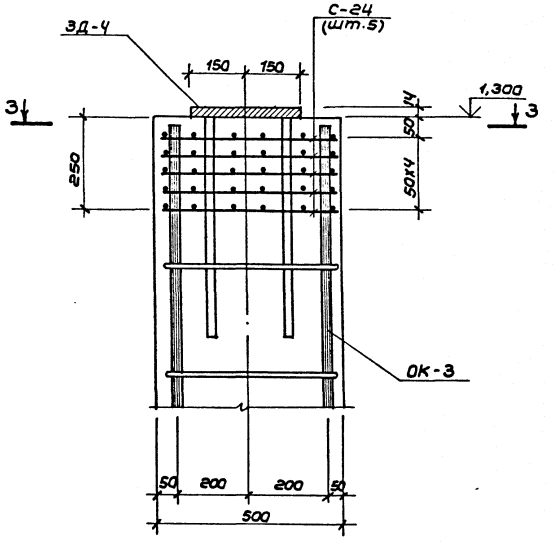


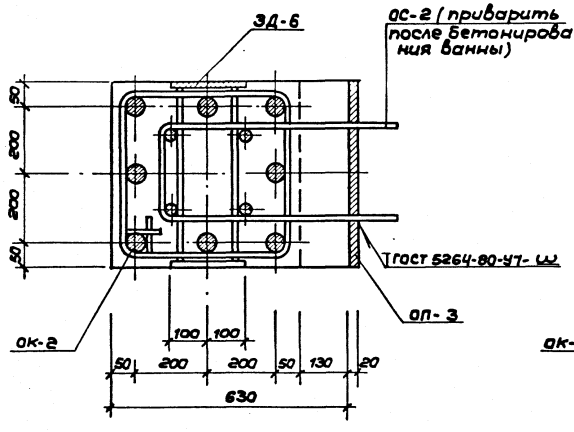


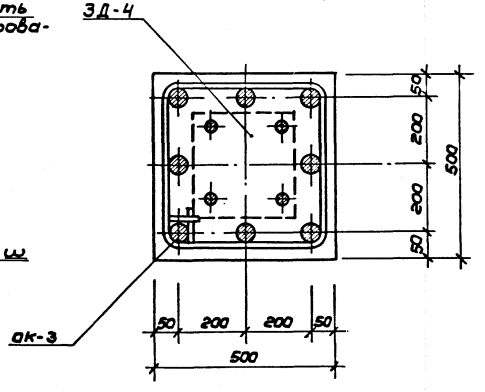


| | | | | | |
|---|---|---|---|---|---|
| Привязан: | Нач.мас. | Цветков | ТП 291-3-47с. 88 | | АС |
| | ГАП | Гунст | Бассейн в легких металлических конструкциях с ванной 25х11м /ФОБ/ | Стадия | Лист | Листов |
| | ГИП | Маврин | | РП | 29 | |
| | Рук.гр. | Маргулия | Узлы В; Г | СОЮЗСПОРТПРОЕКТ г.Москва | | |
| | Исполн. | Климова | | | | |
| | Провер. | Шепилова | | | | |
| Инв.№ | Н.контр. | Горбачев | | | | |

Альбом I
291-3-47с. 88 Типовой проект Часть 1

Согласовано
ОВ Боковой

Инв.№ подл. | Подпись и дата | Взам. инв.№

## Фрагмент схемы расположения конструкций крепления инженерного оборудования

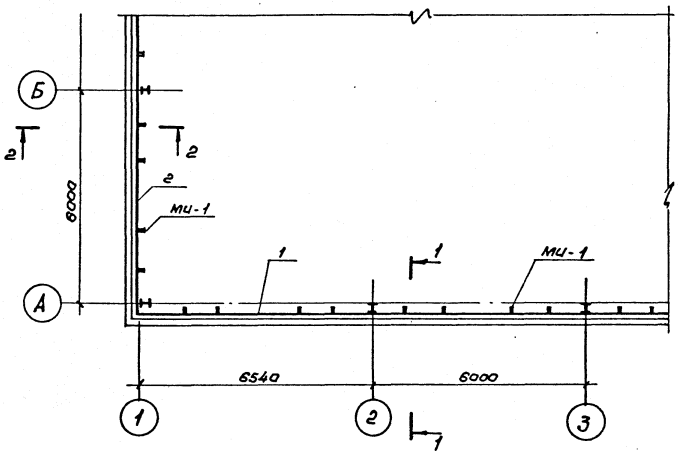


1 - 1

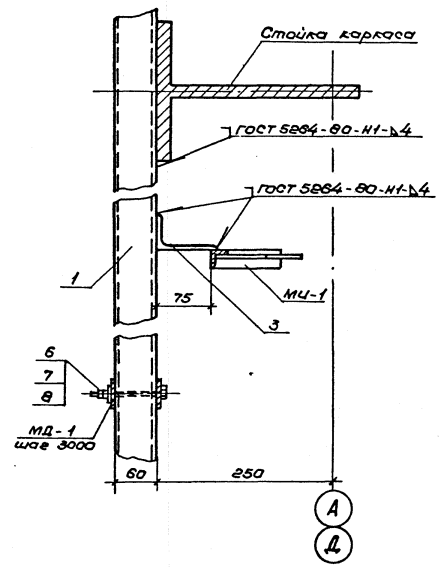


2 - 2

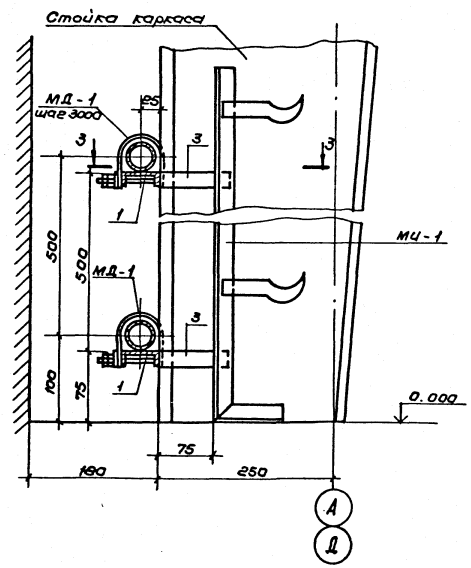


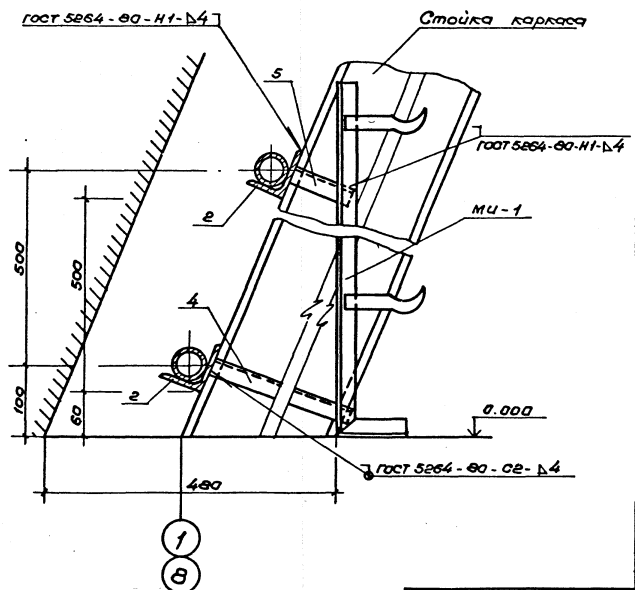


| Формат | Зона | Поз. | Обозначение | Наименование | Кол. | Примеч. |
|---|---|---|---|---|---|---|
| | | | | Конструкция крепления | | |
| | | | | инженерного оборудования | | |
| | | | | Сборочные единицы | | |
| | | 1 | Без чертежа | Швеллер 2н.80×32×3 ГОСТ 8278-83 / ВСт.3пс ГОСТ 16523-70* | | |
| | | | | L общ. = 88,5 п.м. | — | 249,57 кг |
| | | 2 | Без чертежа | Уголок L 75×50×5 ГОСТ 8510-72* / ВСт.3кп2 ГОСТ 380-71* | | |
| | | | | L общ. = 98,0 п.м. | — | 469,42 кг |
| | | | | Металлическое изделие | | |
| | | | | МИ-1 | 76 | 1,51 кг |
| | | | | Крепежная деталь | | |
| | | | | МД-1 | 36 | 0,26 кг |
| | | | | Детали | | |
| | | 3 | Без чертежа | Уголок L 90×56×5,5 ГОСТ 8510-72* / ВСт.3кп2 ГОСТ 380-71* | | |
| | | | | L = 25 | 88 | 0,15 кг |
| | | 4 | Без чертежа | Уголок L 25×4 ГОСТ 8509-72* / ВСт.3кп2 ГОСТ 380-71* | | |
| | | | | L = 270 | 32 | 0,39 кг |
| | | 5 | Без чертежа | Уголок L 25×4 ГОСТ 8509-72* / ВСт.3кп2 ГОСТ 380-71* | | |
| | | | | L = 70 | 32 | 0,10 кг |
| | | | | Стандартные | | |
| | | | | изделия | | |
| | | 6 | | Болт М6×100 ГОСТ 7799-70* / Х18Н10Т ГОСТ 5632-72* | 36 | 0,04 кг |
| | | 7 | | Гайка М6 ГОСТ 5915-70* / Х18Н10Т ГОСТ 5632-72* | 72 | |
| | | 8 | | Шайба 6 ГОСТ 11371-78* / Х18Н10Т ГОСТ 5632-72* | 72 | |

*Металлические изделия МИ-1 устанавливать при монтаже отопительных приборов*

| | | | | | | |
|---|---|---|---|---|---|---|
| | | | | ТП 291-3-47с. 88 | АС | |
| Привязан | | Нач.мас. | Цветков | | | |
| | | ГАП | Гунст | | | |
| | | ГИП | Маврин | Бассейн в легких металлических конструкциях с ванной 25×11м (ФОБ) | Стадия: РП | Лист: 30 | Листов: |
| | | Рук.гр. | Мареуция | | | |
| | | Исполнил | Шетилова | Конструкция крепления инженерного оборудования | СОЮЗСПОРТПРОЕКТ г.Москва | |
| | | Проверил | Утехин | | | |
| Инв.№ | | Н.контр. | Горбачев | | | |

Альбом I
Часть 1

291-3-47с.88 Типовой проект

Согласовано
ОВ
ТП Электропроект
Богомолов
Бунич

Инв. № подл. | Подпись и дата | Взам. инв. №

## Схема расположения конструкций крепления инженерного оборудования

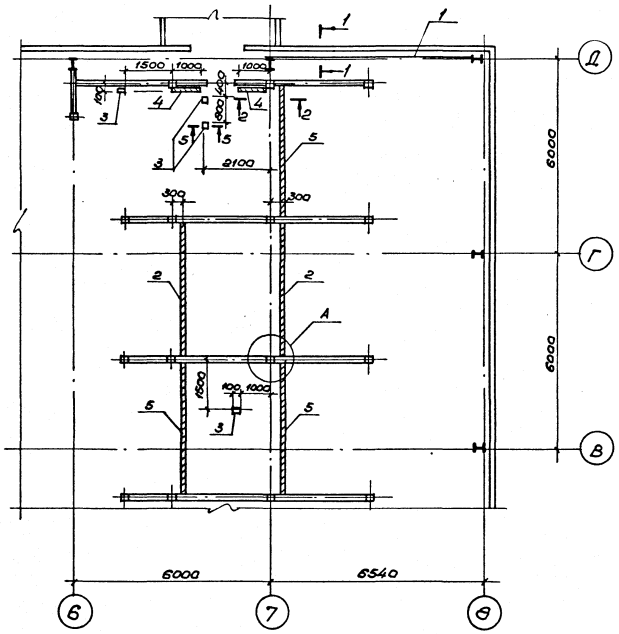


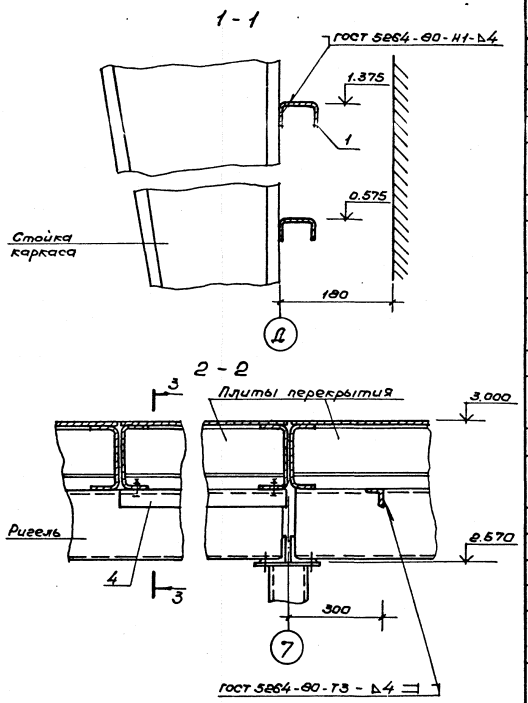


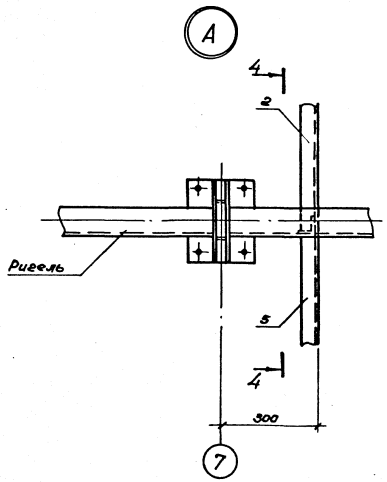


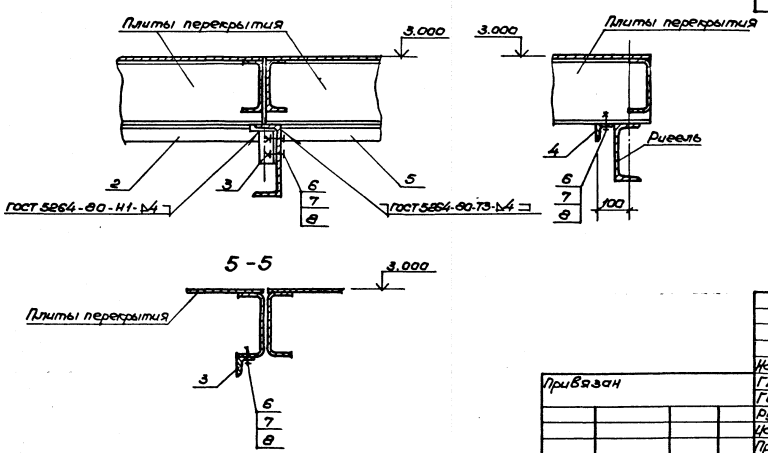


| Формат | Зона | Поз. | Обозначение | Наименование | Кол. | Примеч. |
|---|---|---|---|---|---|---|
| | | | | Конструкция крепления инженерного оборудования | | |
| | | | | Сборочные единицы | | |
| | | 1 | | Швеллер $\frac{\text{ен } 60\times32\times3 \text{ ГОСТ } 8278\text{-}83}{\text{ВСт.3пс ГОСТ } 16523\text{-}70^*}$ | | |
| | | | | L = 6070 | 1 | 17,12 кг |
| | | 2 | | Уголок $\frac{\text{L } 50\times5 \text{ ГОСТ } 8509\text{-}72^*}{\text{ВСт.3кп2 ГОСТ } 380\text{-}71^*}$ | | |
| | | | | L = 4340 | 2 | 16,36 кг |
| | | 3 | | Уголок $\frac{\text{L } 50\times5 \text{ ГОСТ } 8509\text{-}72^*}{\text{ВСт.3кп2 ГОСТ } 380\text{-}71^*}$ | | |
| | | | | L = 100 | 9 | 0,38 кг |
| | | 4 | | Уголок $\frac{\text{L } 50\times5 \text{ ГОСТ } 8509\text{-}72^*}{\text{ВСт.3кп2 ГОСТ } 380\text{-}71^*}$ | | |
| | | | | L = 1000 | 2 | 3,77 кг |
| | | 5 | | Уголок $\frac{\text{L } 50\times5 \text{ ГОСТ } 8509\text{-}72^*}{\text{ВСт.3кп2 ГОСТ } 380\text{-}71^*}$ | | |
| | | | | L = 4270 | 3 | 16,10 кг |
| | | | | | | |
| | | | | | | |
| | | | | Стандартные изделия | | |
| | | 6 | | Болт $\frac{\text{М6}\times20 \text{ ГОСТ } 7798\text{-}70^*}{\text{Х18Н10Т ГОСТ } 5632\text{-}72^*}$ | 22 | |
| | | 7 | | Гайка $\frac{\text{М6 ГОСТ } 5915\text{-}70^*}{\text{Х18Н10Т ГОСТ } 5632\text{-}72^*}$ | 22 | |
| | | 8 | | Шайба $\frac{6 \text{ ГОСТ } 11371\text{-}78^*}{\text{Х18Н10Т ГОСТ } 5632\text{-}72^*}$ | 22 | |

| | | | |
|---|---|---|---|
| Нач.мас. | Цветков | | |
| ГАП | Гунст | | |
| ГИП | Маврин | | |
| Рук.гр. | Мареулия | | |
| Исполнил | Шепилова | | |
| Проверил | Уткин | | |
| Н.контр. | Горбачев | | |

Привязан

Инв. №

ТП 291-3-47с.88 АС

Бассейн в легких металлических конструкциях с ванной 25×11м (ФОБ)

Конструкция крепления инженерного оборудования

| Стадия | Лист | Листов |
|---|---|---|
| РП | 31 | |

СОЮЗСПОРТПРОЕКТ г. Москва

Альбом I
Часть 1

291-3-47с. 88 Типовой проект

Схема расположения элементов вентблока

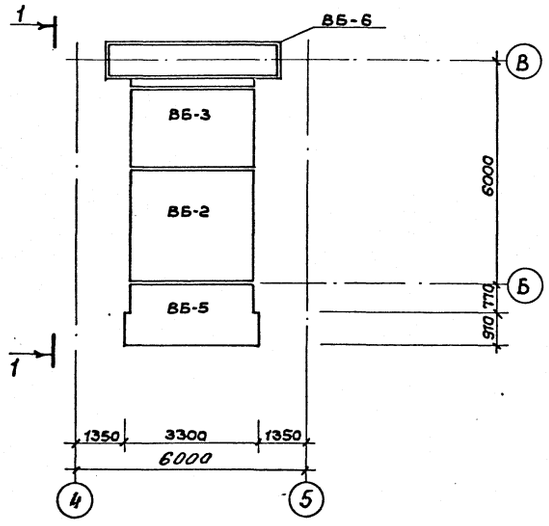


1-1

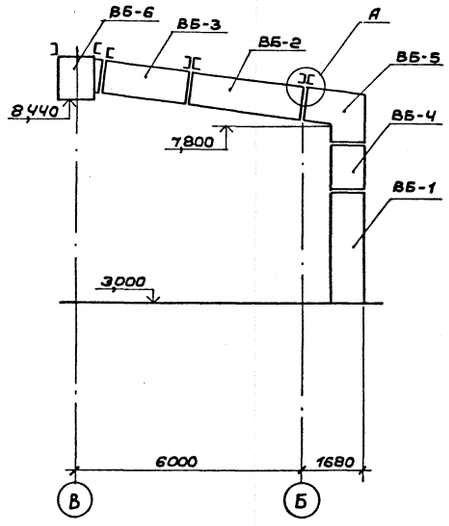


| Форм. | Зона | Поз. | Обозначение | Наименование | Кол. | Примеч. |
|---|---|---|---|---|---|---|
| | | | | Сборочные единицы | | |
| | | | АС - 33 | ВБ-1 | 1 | 279,3 кг |
| | | | АС - 33 | ВБ-2 | 1 | 279,3 кг |
| | | | АС - 34 | ВБ-3 | 1 | 255,2 кг |
| | | | АС - 34 | ВБ-4 | 1 | 160,0 кг |
| | | | АС - 34 | ВБ-5 | 1 | 213,16 кг |
| | | | АС - 35 | ВБ-6 | 1 | 303,45 кг |
| | | | | Дополнительный прогон | | |
| | | | | Швеллер [22 ГОСТ 8240-72* / В ст.3кп2 ГОСТ 380-71* | | |
| | | | Без чертежа | L=6500 | 3 | 136,5 кг |
| | | | | Хомут крепежный | 6 | 3,08 кг |

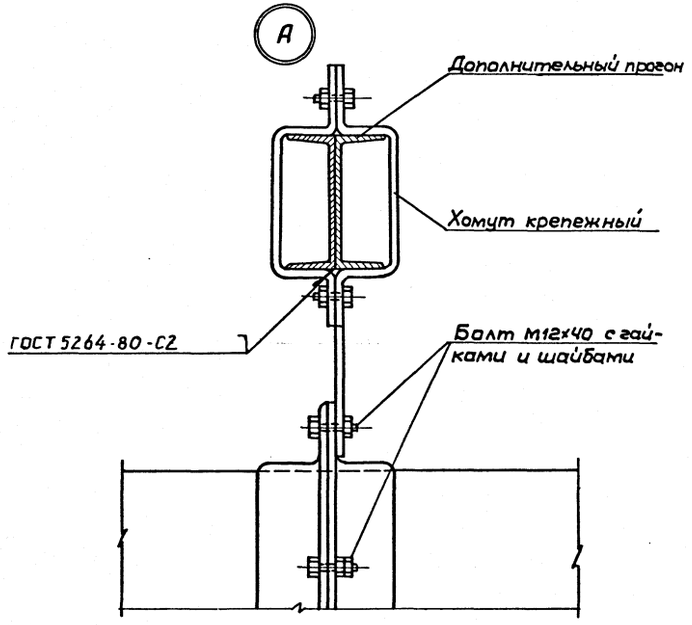


Узел примыкания венткороба к вытяжной шахте в кровле разработан в чертежах института „Гипроспецлегконструкция".

| | | | | | | |
|---|---|---|---|---|---|---|
| Нач.мас. | Цветков | | ТП 291-3-47с. 88 | | | АС |
| ГАП | Гунст | | Бассейн в легких металлических конструкциях с ванной 25х11м (ФОБ) | Стадия | Лист | Листов |
| ГИП | Маврин | | | РП | 32 | |
| Рук.гр. | Маргулия | | | | | |
| Исполн. | Уткин | | Схема расположения элементов вентблока | СОЮЗСПОРТПРОЕКТ г. Москва | | |
| Провер. | Шепилова | | | | | |
| Н.контр. | Горбачев | | | | | |

Привязан:

Инв. №

Согласовано: ОВ Богомолец; Гипроспецлегкон. Коренцвит

Инв. № подл. | Подпись и дата | Взам. инв. №

Альбом I Часть 1

291-3-47с. 88 Типовой проект

ВБ-1

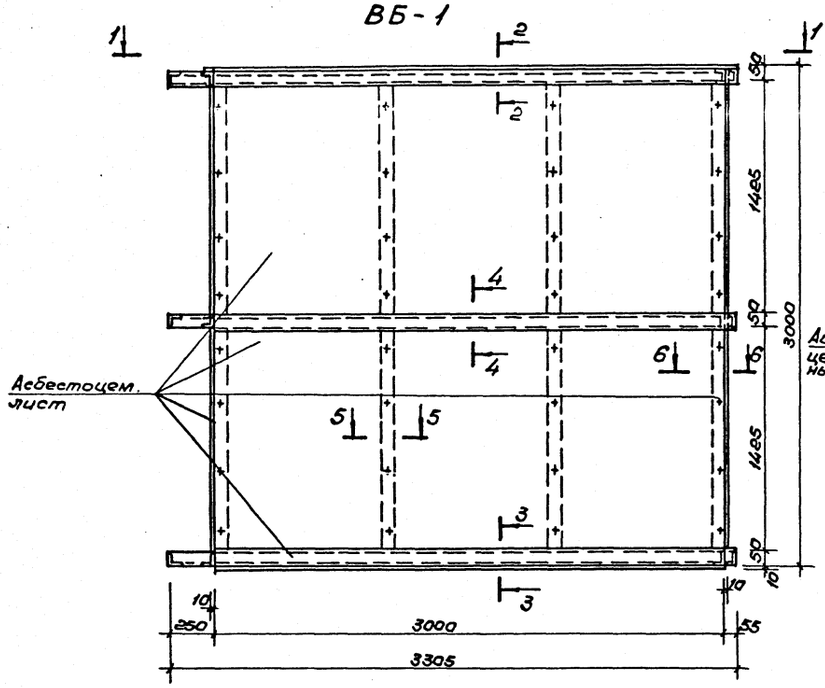


ВБ-2

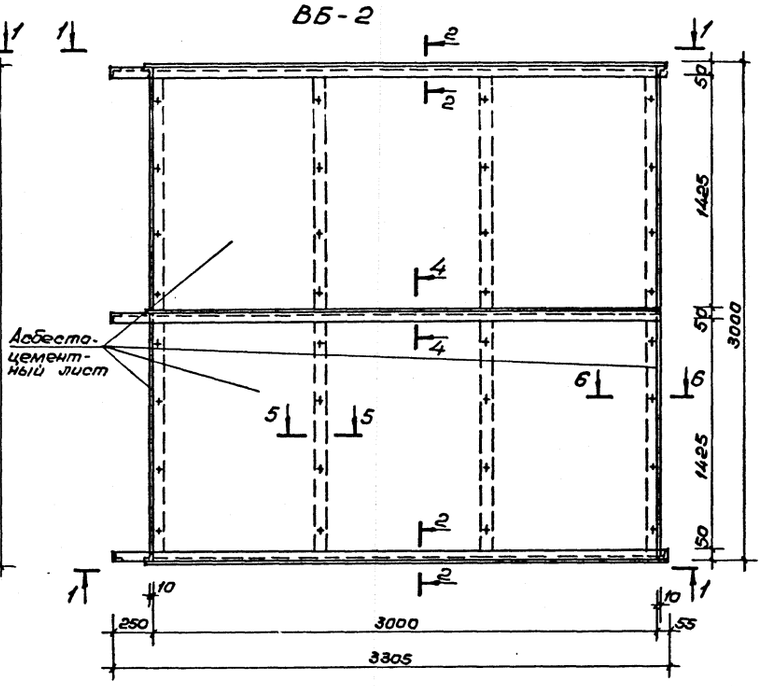


1-1

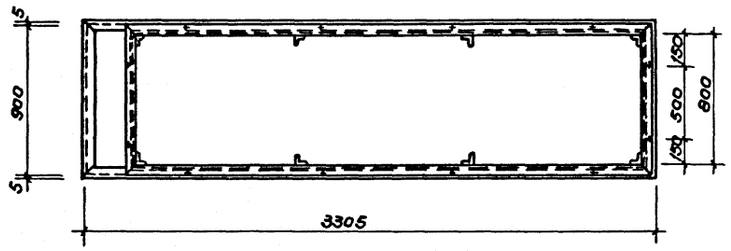


4-4

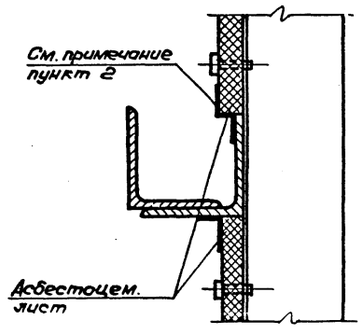


2-2

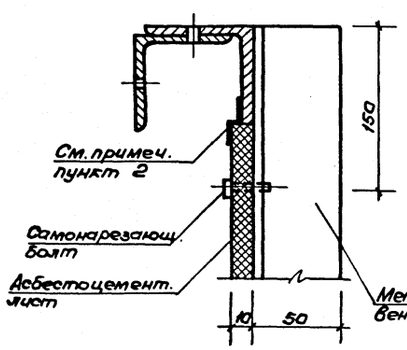


3-3

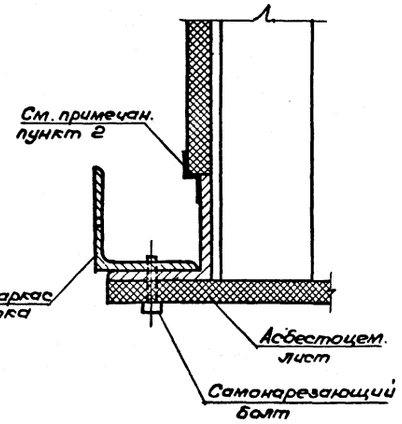


5-5 6-6

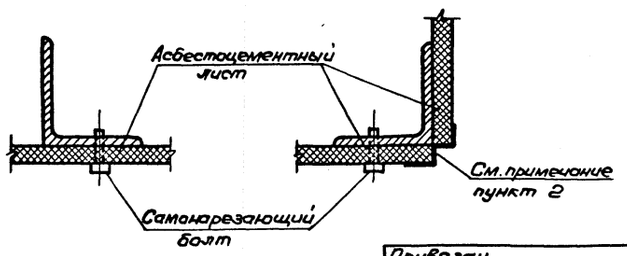


| Формат | Зона | Поз. | Обозначение | Наименование | Кол. | Примеч. |
|---|---|---|---|---|---|---|
| | | | | Вентблок ВБ-1 | | |
| | | | | Сборочные единицы | | |
| | | | | Металлический каркас | | |
| | | | АС.У.05.03.01 СБ | ВБ-1 | 1 | 279,3 кг |
| | | | | Асбестоцементный лист δ=10 | | |
| | | | | ГОСТ 18124-75 | 24,5 | м² |
| | | | | Стандартные изделия | | |
| | | | | Болт М16×40 ГОСТ 34-13-016-77 Х18Н10Т ГОСТ 5632-72* | 116 | 0,05 кг |
| | | | | | | |
| | | | | Вентблок ВБ-2 | | |
| | | | | Сборочные единицы | | |
| | | | | Металлический каркас | | |
| | | | АС.У.05.04.01 СБ | ВБ-2 | 1 | 279,3 кг |
| | | | | Асбестоцементный лист δ=10 | | |
| | | | | ГОСТ 18124-75 | 21,7 | м² |
| | | | | Стандартные изделия | | |
| | | | | Болт М16×40 ОСТ 34-13-016-77 Х18Н10Т ГОСТ 5632-72* | 96 | 0,05 кг |

1. Электросварку производить электродами Э-42 по ГОСТ 9467-75.
2. Вентблоки собирать на клее ЭПЦ-1, угловые швы герметизировать одним слоем стеклоткани марки Т-13 ГОСТ 19170-73*.
3. Состав клея: эпоксидный полимер ЭД-5 ГОСТ 10587-84 — 100 весовых частей;
   полиэфир ТУ БУ 17-56 — 20 весовых частей;
   полиэтиленполиамид СТУ 49-2529-62 — 10 весовых частей;
   портландцемент — 200 весовых частей.
4. Клеить при температуре не ниже 15°С. Кромки листов предварительно зачистить, клей наносить тонким слоем.
5. Качество клеевого шва должно соответствовать ГОСТ 20192-74 „Конструкции асбоцементные клееные. Метод определения прочности клеевых швов при сдвиге."

Привязан

Инв. №

| | | | |
|---|---|---|---|
| Нач.маст. | Цветков | | |
| ГАП | Гунст | | |
| ГИП | Маврин | | |
| Рук.гр. | Марцинкя | | |
| Исполн. | Уткин | | |
| Проверил | Шепилова | | |
| Н.контр. | Горбачев | | |

ТП 291-3-47с. 88 АС

Бассейн в легких металлических конструкциях с залом 25×11 м (ФОБ)

| Стадия | Лист | Листов |
|---|---|---|
| РП | 33 | |

Вентблоки ВБ-1; ВБ-2

СОЮЗСПОРТПРОЕКТ г. Москва

Инв.№подл. | Подпись и дата | Взам. инв.№

ВБ-3

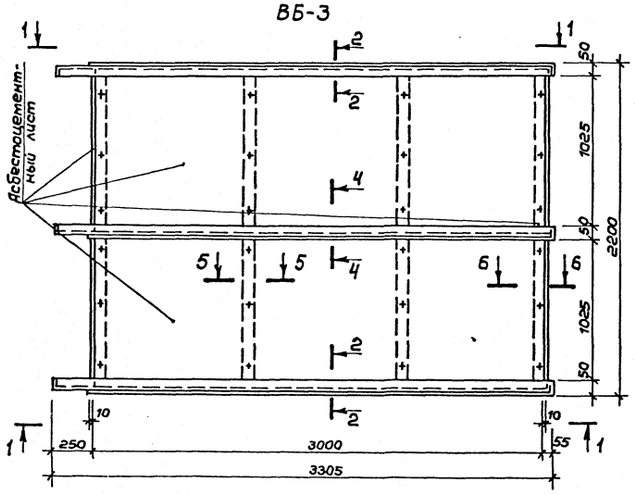


ВБ-5

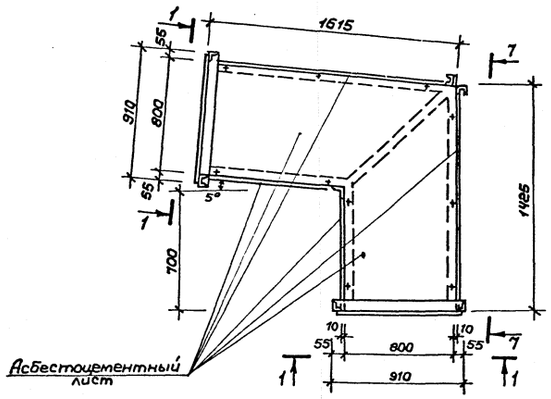


ВБ-4

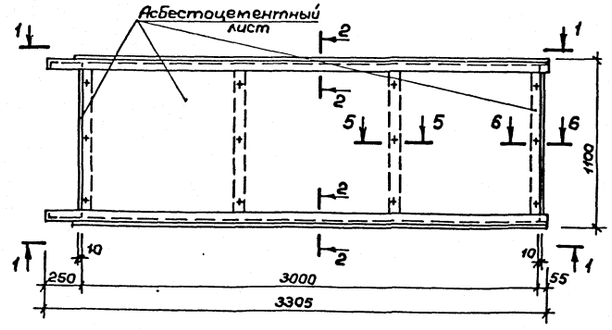


7 – 7

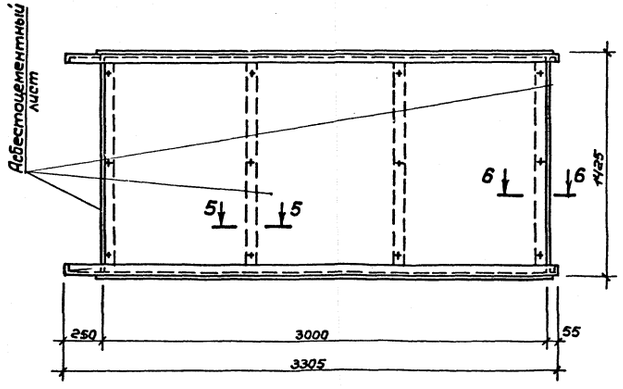


1 – 1

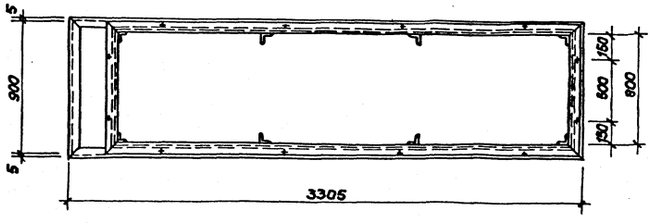


| Формат | Зона | Позиц. | Обозначение | Наименование | Кол. | Примеч. |
|---|---|---|---|---|---|---|
| | | | | **Вентблок ВБ-3** | | |
| | | | | Сборочные единицы | | |
| | | | | Металлический каркас | | |
| | | | АС.И.05.05.01.СБ | ВБ-3 | 1 | 255,2 кг |
| | | | | Асбестоцементный лист В:10 | 15,6 | м² |
| | | | | ГОСТ 18124-75 | | |
| | | | | Стандартные изделия | | |
| | | | | Болт М6х40 ОСТ 34-13-0.16-77 Х18Н10Т ГОСТ 5632-72* | 72шт | 0,05 кг |
| | | | | **Вентблок ВБ-4** | | |
| | | | | Сборочные единицы | | |
| | | | | Металлический каркас | | |
| | | | АС.И.05.06.01.СБ | ВБ-4 | 1 | 160,0 кг |
| | | | | Асбестоцементный лист В:10 | | |
| | | | | ГОСТ 18124-75 | 7,6 | м² |
| | | | | Стандартные изделия | | |
| | | | | Болт М6х40 ОСТ 34-13-0.16-77 Х18Н10Т ГОСТ 5632-72* | 36шт | 0,08 кг |
| | | | | **Вентблок ВБ-5** | | |
| | | | | Сборочные единицы | | |
| | | | | Металлический каркас | | |
| | | | АС.И.05.07.01.СБ | ВБ-5 | 1 | 213,16 кг |
| | | | | Асбестоцементный лист В:10 | | |
| | | | | ГОСТ 18124-75 | 16,5 | м² |
| | | | | Стандартные изделия | | |
| | | | | Болт М6х40 ОСТ 34-13-0.16-77 Х18Н10Т ГОСТ 5632-72* | 40шт | 0,05 кг |

Сечения 2-2; 4-4; 5-5; 6-6; общие указания см. лист АС-33

Инв.№ подл. | Подпись и дата | Взам.инв.№

Привязан:

Инв. №

| | | |
|---|---|---|
| Нач.мас | Цветков | |
| ГАП | Гунст | |
| ГИП | Маврин | |
| Рук.гр. | Маргулия | |
| Исполн. | Уткин | |
| Провер | Корноев | |
| Н.контр. | Горбачев | |

ТП 291-3-47с. 88 АС

Бассейн в легких металлических конструкциях с ванной 25х11м /ФОБ/

| Стадия | Лист | Листов |
|---|---|---|
| РП | 34 | |

Вентблоки ВБ-3; ВБ-4; ВБ-5

СОЮЗСПОРТПРОЕКТ г. Москва

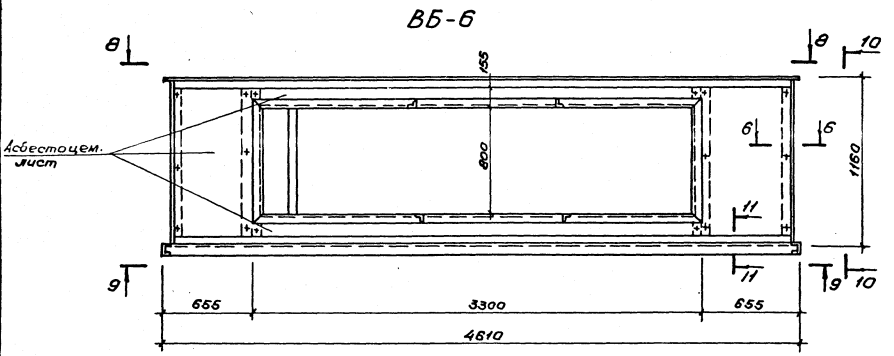


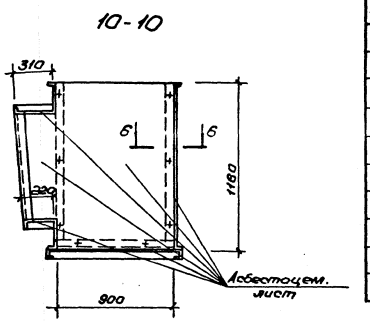


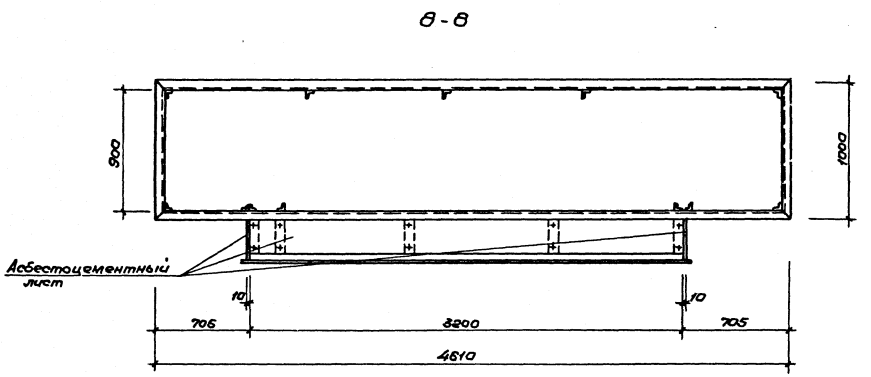


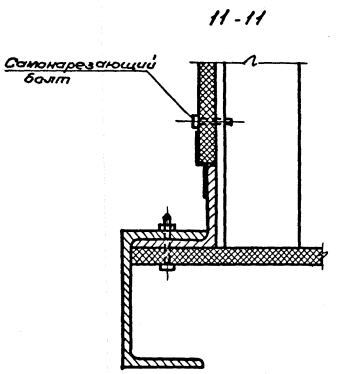


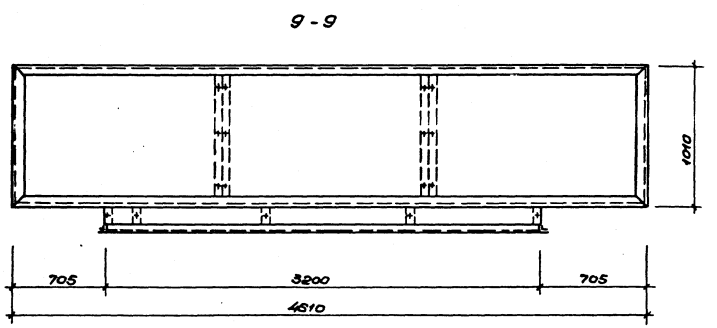


| Форм. | Зона | Поз. | Обозначение | Наименование | Кол. | Примеч. |
|---|---|---|---|---|---|---|
| | | | | Вентблок ВБ-6 | | |
| | | | | Сборочные единицы | | |
| | | | | Металлический каркас | | |
| | | | АС.И.05.08.01 СБ | ВБ-6 | 1 | 303,45кг |
| | | | | Асбестоцементный лист б=10 | | |
| | | | | ГОСТ 18124-75 | 16.5 | м² |
| | | | | Стандартные изделия | | |
| | | | | Болт М6×40 ГОСТ 34-13-016-77 / Х18Н10Т ГОСТ 5632-72* | 90 | 0.05 кг |

Данный лист см. совместно с листом
Сечение 6-6 смотри лист АС-33

| | | | | | | |
|---|---|---|---|---|---|---|
| | | | | ТП 291-3-47с.88 | | АС |
| Нач.мас. | Цветков | | | | | |
| ГАП | Гунст | | | Бассейн в легких металлических конструкциях с ванной 25×11м (ФОБ) | Стадия | Лист | Листов |
| ГИП | Маврин | | | | РП | 35 | |
| Рук. гр. | Маргулия | | | | | |
| Исполнил | Уткин | | | Вентблок ВБ-6 | СОЮЗСПОРТПРОЕКТ г. Москва | |
| Проверил | Корнеев | | | | | |
| Н.контр. | Горбачев | | | | | |

Привязан

Инв. №

Инв. № подл. | Подпись и дата | Взам. инв. №

291-3-47с.88 Типовой проект

Альбом I
Часть 1

Альбом I
Часть 1

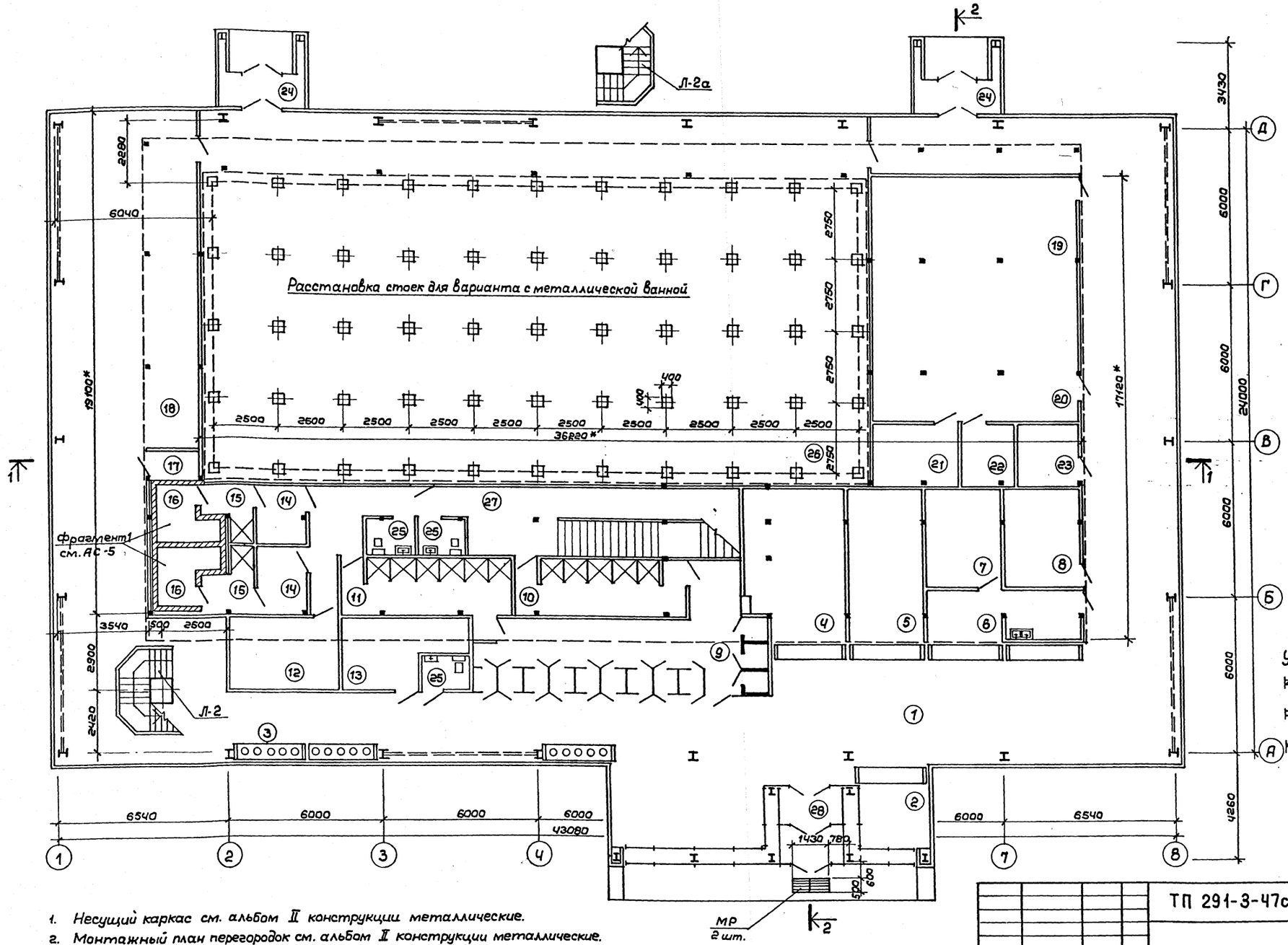


1. Несущий каркас см. альбом II конструкции металлические.
2. Монтажный план перегородок см. альбом II конструкции металлические.
3.* Габаритные размеры даны в осях стоек перегородок.
4. Данный лист см. совместно с листами АС-4, 6, 37

Согласовано: Упр. спортсооружений Госкомспорта СССР, Беленький

Инв. № подл. | Подпись и дата | Взам. инв. № | Упр. спортсооружений Госкомспорта СССР, Беленький

Привязан:

Инв. №

| | | |
|---|---|---|
| ГАП | Гунст | |
| ГИП | Маврин | |
| ГАП | Иванов | |
| Вед. арх. | Уткина | |

ТП 291-3-47с.88 АС

Бассейн в легких металлических конструкциях с ванной 25×11м (ФОБ)

| Стадия | Лист | Листов |
|---|---|---|
| РП | 36 | |

Вариант с увеличенным кол. кабин для переодевания. План на отм. 0,000

СОЮЗСПОРТПРОЕКТ г. Москва

Альбом I
Часть 1

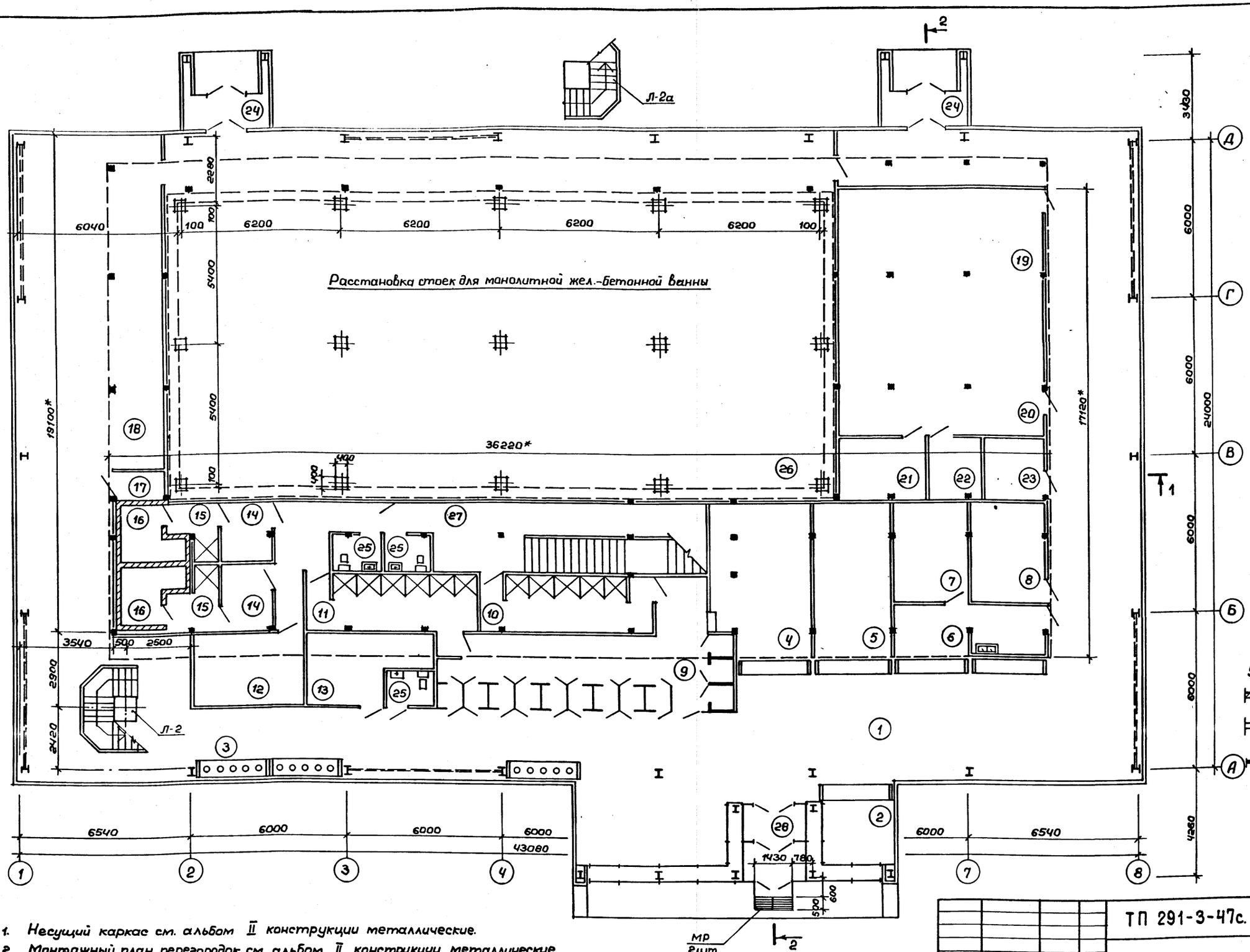


1. Несущий каркас см. альбом II конструкции металлические.
2. Монтажный план перегородок см. альбом II конструкции металлические.
3.* Габаритные размеры даны в осях стоек перегородок
4. Данный лист см. совместно с листами АС – 4, 6, 37

Согласовано:
Упр. спортсооружений Госкомспорта СССР
Еленькая

Инв. № подл. | Подпись и дата | Взам. инв. №

Привязан:
Инв. №

| | | |
|---|---|---|
| ГАП | Гунст | |
| ГИП | Маврин | |
| ГАП | Иванов | |
| Ведарх. | Уткина | |

ТП 291-3-47с. 88 АС

Бассейн в легких металлических конструкциях с ванной 25×11м (ФОБ)

| Стадия | Лист | Листов |
|---|---|---|
| РП | 36 | |

Вариант с увеличенным кол кабин для переодевания. План на отм. 0,000. (Вариант)

СОЮЗСПОРТПРОЕКТ г. Москва

Альбом I
Часть 1

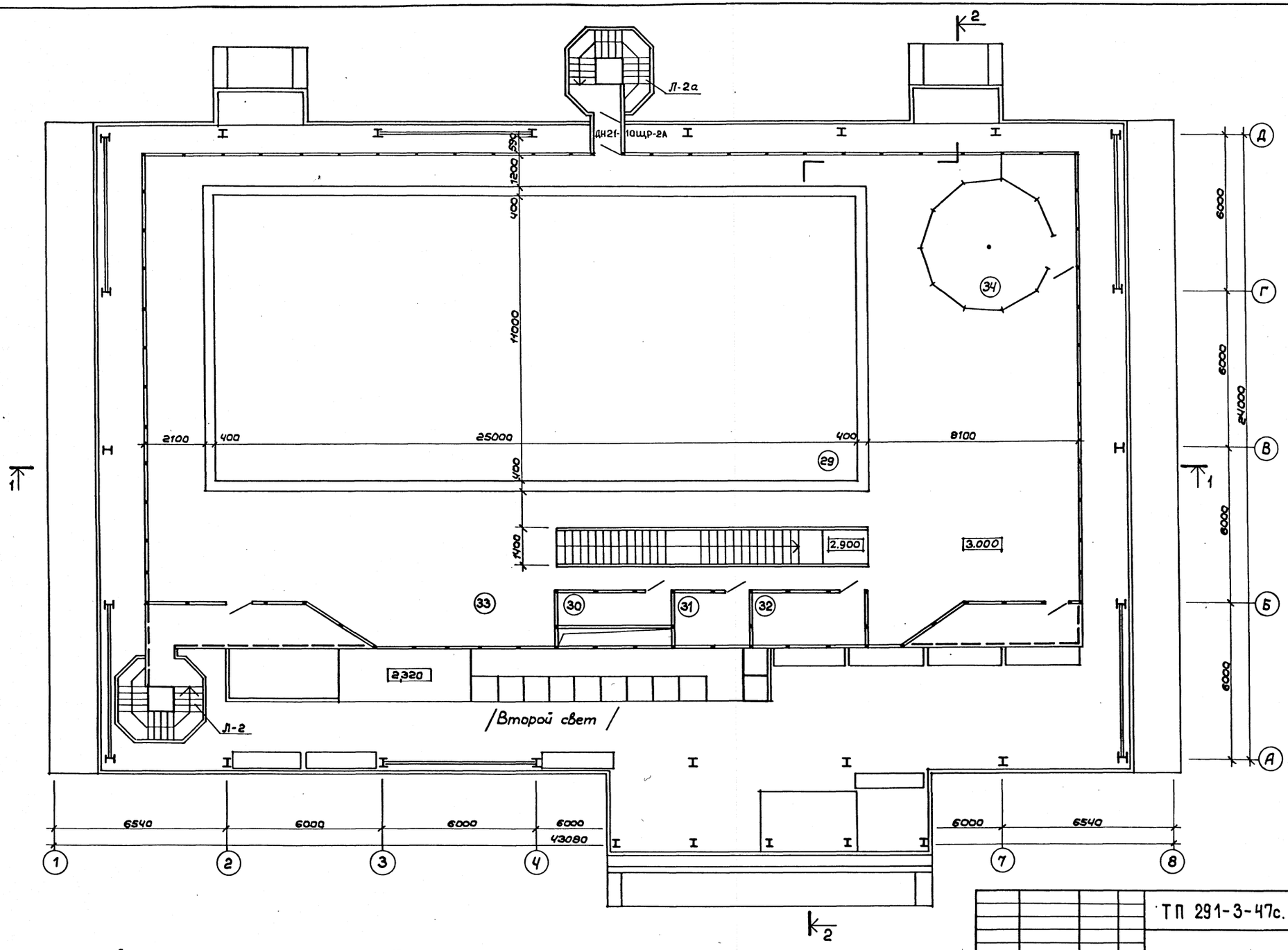


1. Витражные перегородки см. альбом II конструкции металлические.
2. Экспликацию и отделку помещений см. лист АС-4

Привязан:

Инв. №

| | | | |
|---|---|---|---|
| ГАП | Гунст | | |
| ГИП | Маврин | | |
| ГАП | Иванов | | |
| Вед.арх. | Уткина | | |

ТП 291-3-47с.88 АС

Бассейн в легких металлических конструкциях с ванной 25×11м (ФОБ)

Вариант с увеличенным кол. кабин для переодевания. План на отм. 3,000

| Стадия | Лист | Листов |
|---|---|---|
| РП | 37 | |

СОЮЗСПОРТПРОЕКТ г.Москва

Инв.№ подл. | Подпись и дата | Взам.инв.№

Альбом I
Часть 1

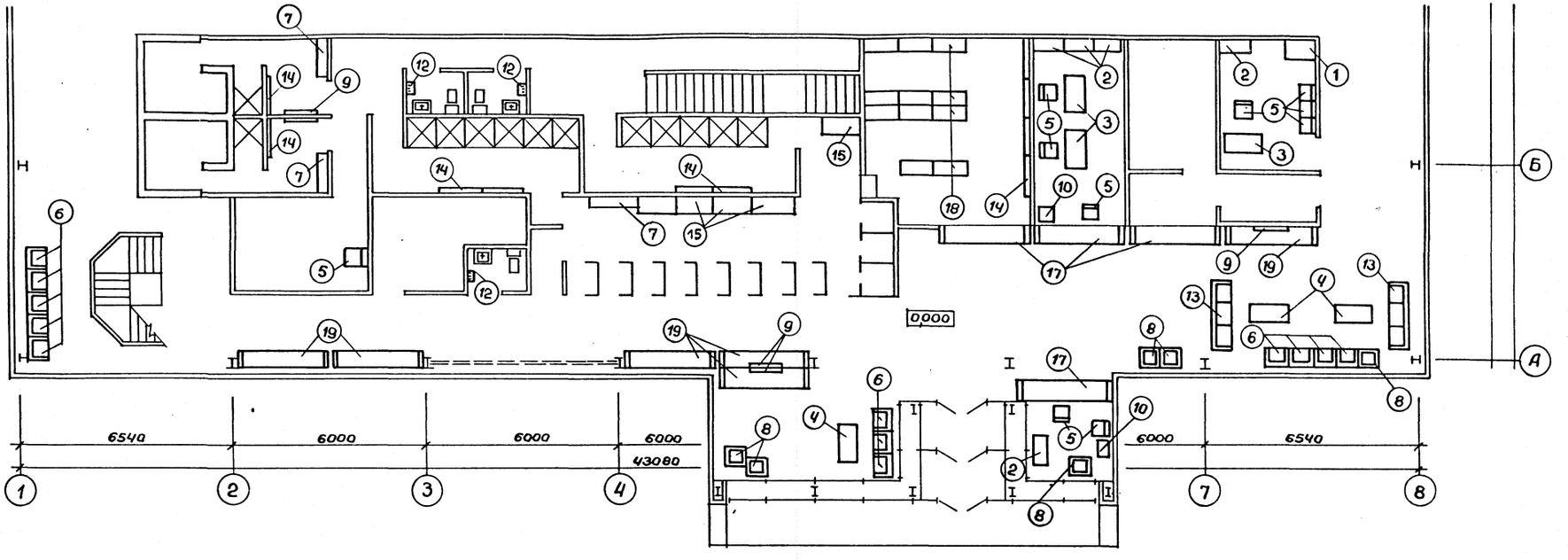


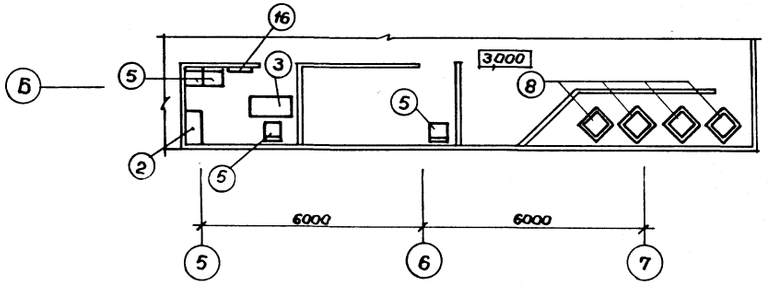


Инв.№ подл. | Подпись и дата | Взам.инв.№

| | | | | | |
|---|---|---|---|---|---|
| | | | | ТП 291-3-47с.88 | АС |
| Привязан: | | | | Бассейн в легких металлических конструкциях с ванной 25×11м (ФОБ) | Стадия: РП; Лист: 38; Листов: |
| | ГАП | Гунст | | Вариант с увеличенным кол. кабин для переодевания. План расстановки мебели и оборудования на отм. 0,000; 3,000 | СОЮЗСПОРТПРОЕКТ г. Москва |
| Инв.№ | ГИП | Маврин | | | |
| | ГАП | Иванов | | | |
| | Вед.арх. | Уткина | 11.85 | | |

Альбом I
Часть 1

# Схема расположения закладных деталей

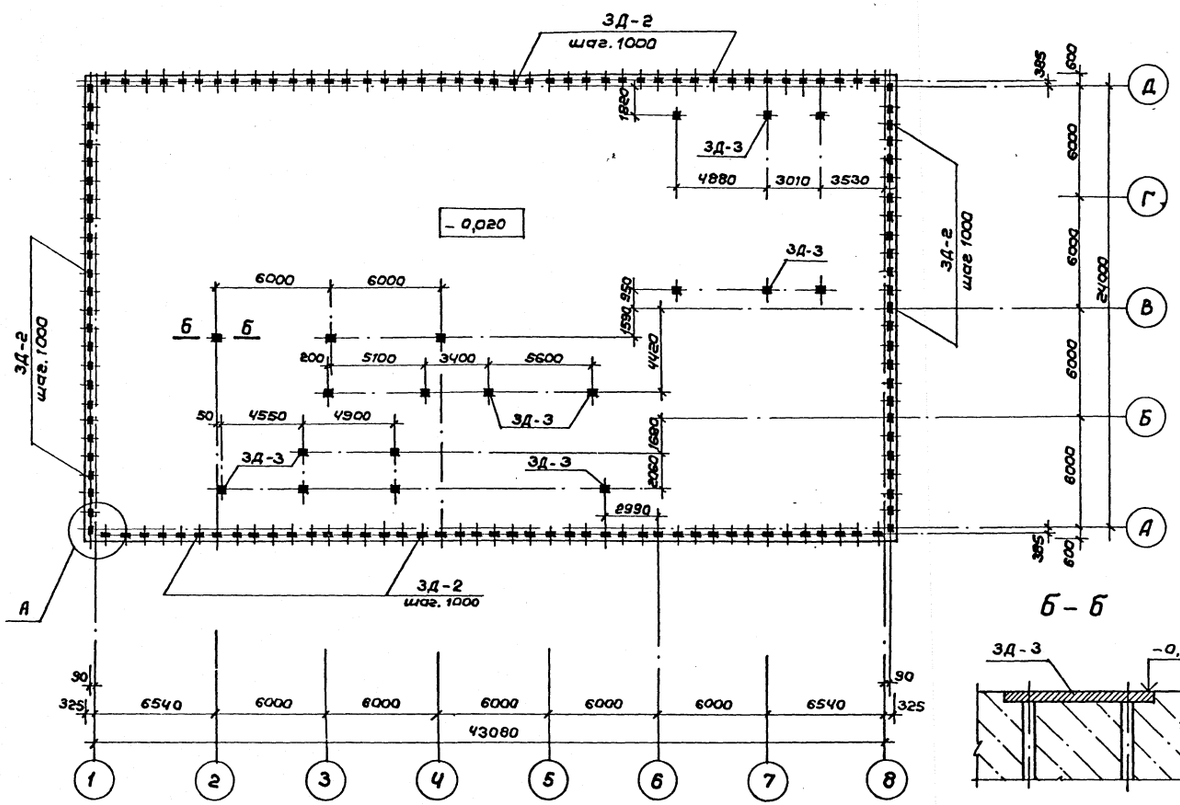





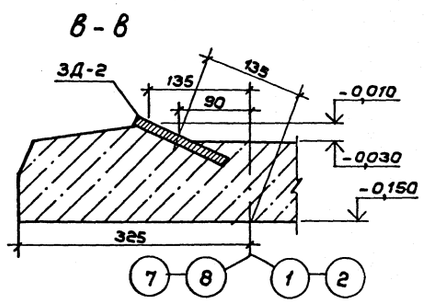


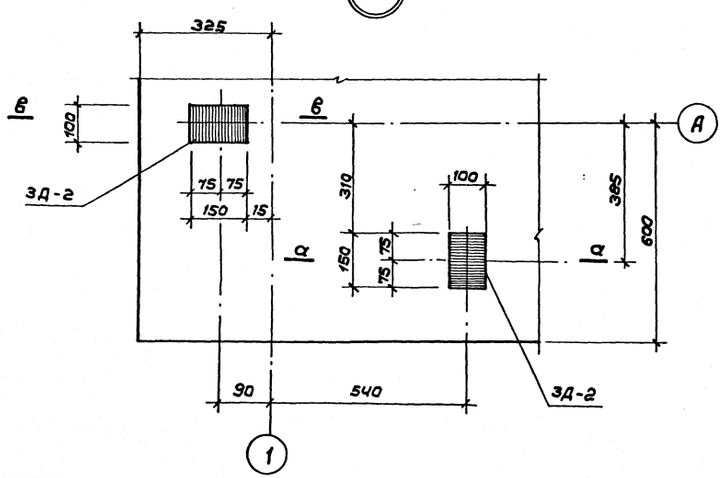


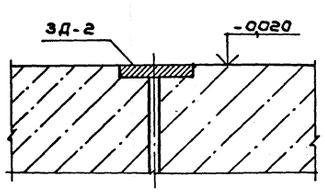


| Форм. | Зона | Поз. | Обозначение | Наименование | Кол. | Примеч |
|---|---|---|---|---|---|---|
| | | | | Сборочные единицы | | |
| | | | | Закладная деталь | | |
| | | | АС.ц.04.34.00 СБ | 3Д-2 | 136 | 0,9 кг |
| | | | | Закладная деталь | | |
| | | | АС.ц.04.35.00 СБ | 3Д-3 | 19 | 3,44 кг |

Согласовано:
Инв.№ подл. | Подпись и дата | Взам. инв.№

Привязан:
Инв. №

| | | |
|---|---|---|
| ГАП | Гунст | |
| ГИП | Маврин | |
| Зав.гр. | Марцулия | |
| Инжен. | Уткин | |

ТП 291-3-47с.88 АС

Бассейн в легких металлических конструкциях с ванной 25х11м (ФОБ)

Вариант с увеличенным кол. кабин для переодевания. Схема расположения закладных деталей

| Стадия | Лист | Листов |
|---|---|---|
| РП | 39 | |

СОЮЗСПОРТПРОЕКТ г. Москва

Ведомость основного комплекта рабочих чертежей марки ТХ

| Лист | Наименование | Примечание |
|---|---|---|
| 1. | Общие данные | |
| 2 | План расстановки спортивного и медицинского оборудования на отметке 0,000 | |
| 3 | План расстановки спортивного и медицинского оборудования на отметке 3,000 | |

Ведомость ссылочных и прилагаемых документов

| Обозначение | Наименование | Примечание |
|---|---|---|
| | Ссылочные документы | |
| Указатель действующих отраслевых стандартов и технических условий спорткомитета СССР | Изделия для физической культуры, спорта и туризма | Разработан институтом ВИСТИ |
| | Прилагаемые документы | |
| ТХ.СО. | спецификация спортивного и медицинского оборудования к основному комплекту марки ТХ | |

Типовой проект разработан в соответствии с действующими строительными нормами и правилами и предусматривает мероприятия обеспечивающие взрывную, взрывопожарную и пожарную безопасность при эксплуатации здания

Главный инженер проекта Д. Маврин

## Общие указания.

### Спортивно-технологическая часть.

Плавательный бассейн с ванной 25×11 м представляет собой физкультурно-оздоровительное сооружение, предназначенное для использования преимущественно подростками и взрослым населением.

Возможно использование бассейна умеющими плавать младшими школьниками и родителями с детьми.

Глубина бассейна - 1,4 м. Дно ванны продольного уклона не имеет. По периметру ванны на глубине 1,2 м от поверхности воды имеется уступ для отдыха.

В ванне натянуто пять разделительных дорожек с волногасителями, образующих четыре дорожки для плавания.

Ванна размещена в габаритах здания таким образом, что с одной из торцевых сторон создана свободная зона, предназначенная для отдыха занимающихся и размещения фотория.

Вдоль одной из длинных сторон ванны на обходной дорожке предусмотрена зона для общефизических упражнений, оборудованная различными тренажерами. На этой же отметке размещаются помещения для инструкторов и медсестры.

На первом этаже находится зона тренажеров, в которой расставлены „беговая дорожка", велотренажеры, силовые тренажеры для различных групп мышц.

На этой же отметке расположены бани сухого жара и массажная.

Единовременная пропускная способность бассейна - 32 человека в смену.

Для ФОБа предусмотрена система раздевания с охраняемым гардеробом и переодеванием в специальных проходных кабинах. Гардероб верхней одежды и охраняемый гардероб совмещены. Переодевание в кабинах позволяет иметь общую раздевальную для женщин и мужчин. Из раздевальной предусмотрены входы в душевые.

В душевых на стенках предусмотрены крючки для подвешивания пакетов с утывальными принадлежностями и сменной одеждой.

В раздевальной дополнительно к охраняемому гардеробу устанавливаются автоматические шкафы для хранения домашней одежды.

Порядок прохождения через раздевальные: верхняя одежда сдается в гардероб, посетитель переодевается в кабине и проходит в общую раздевальную, где сдает домашние вещи, уложенные в спортивную сумку или портфель, в охраняемый гардероб. С собой посетитель берет полиэтиленовый пакет с полотенцем, предметами туалета и сменной одеждой (майка, трусы и т.д.) После принятия душа посетитель поднимается в ванный зал, либо, минуя душ, проходит в зону тренажеров, расположенную на первом этаже.

Сауной посетитель может пользоваться в любое время: до, после или во время занятий.

После занятий посетитель, по желанию, принимает душ, одевает сменную одежду, получает вещи, сданные в охраняемый гардероб, переодевается в кабине и выходит в зону рекреации, где предусмотрена возможность сушки волос.

Время одного группового занятия - 1 час, в том числе на воде - 45 минут. Из-за затесненности вспомогательных помещений для занимающихся групповые занятия проводятся в два потока по 16 человек со смещением времени начала занятий на 15-20 минут.

Возможна организация групповых занятий с разделением мужчин и женщин по дням или времени дня, а также индивидуальных занятий с фиксированием в абонементе времени занятий 1,5-2 часа. Индивидуальная форма занятий наиболее целесообразна в дневные часы будних дней.

Обходные дорожки выполняются из синтетического покрытия регупол с монолитным полиуретановым верхним слоем.

Аналогичное покрытие предусмотрено в раздевальных помещениях, душевых и массажной.

Спортивное оборудование устанавливается без закрепления в закладные стаканы (детали) и показано на планах без привязки.

Техническая документация на изделия для физической культуры, спорта и туризма разработана институтом ВИСТИ и может быть представлена по требованию заказчика.

Привязан:

Инв. № подл. | Подпись и дата | Взам. инв. №

Инв. №

ТП 291-3-47с. 88 ТХ

| | | | |
|---|---|---|---|
| Нач.отд. | Беленький | | |
| Гл.спец. | Резников | | |
| Гл.спец. | Прокудин | | |
| Исполн. | Кирьянова | | |
| Провер. | Резников | | |
| Н.контр. | Пугин | | |

Бассейн в легких металлических конструкциях с ванной 25×11м /ФОБ/

| Стадия | Лист | Листов |
|---|---|---|
| РП | 1 | 3 |

Общие данные

СОЮЗСПОРТПРОЕКТ г. Москва

Альбом I Часть 1

Типовой проект 291-3-47с. 88

Согласовано:

| | | |
|---|---|---|
| ГАП | Гунст | |
| ГИП | Маврин | |

Инв.№подл. | Подпись и дата | Взам.инв.№

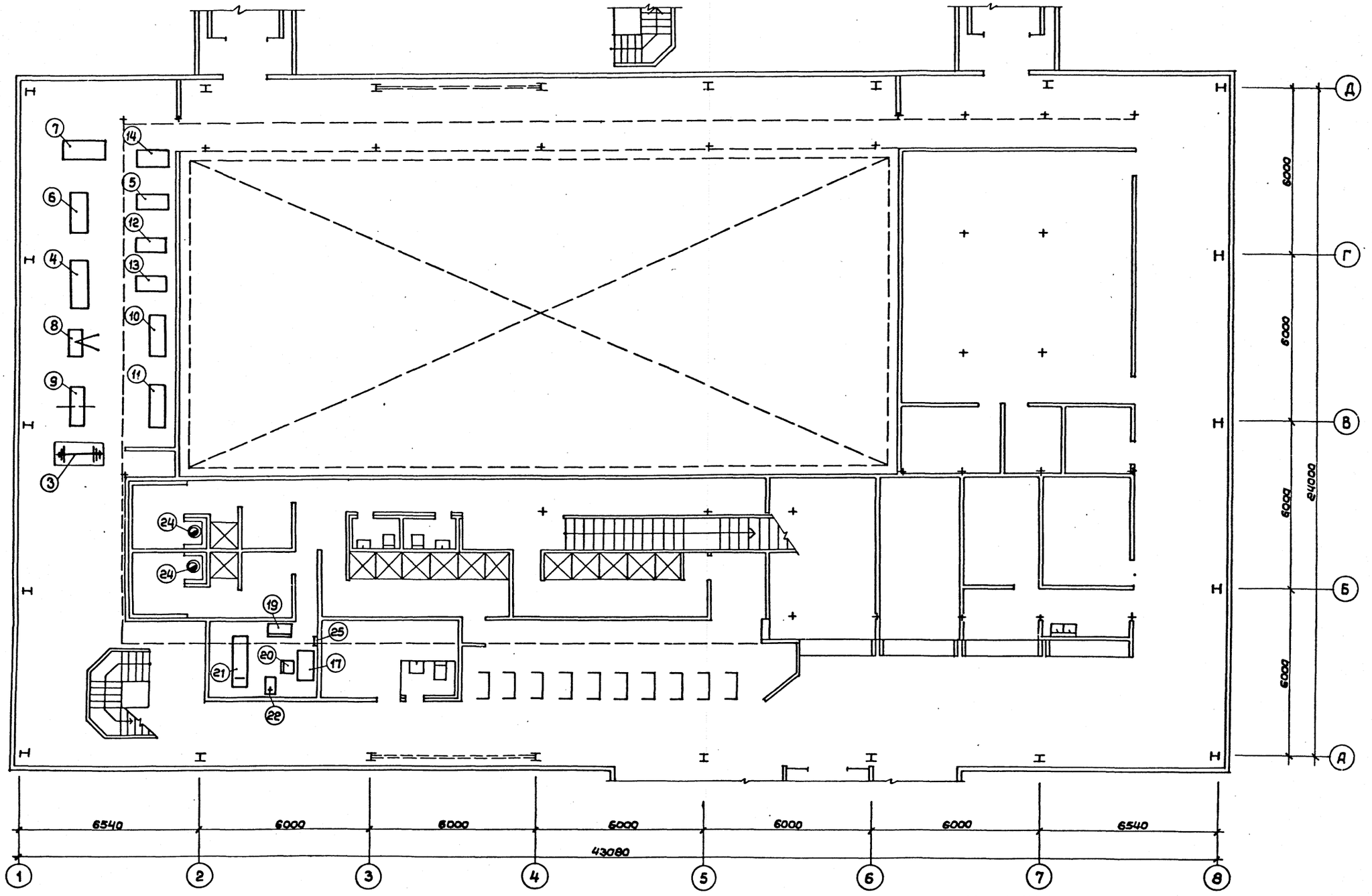


Привязан:

Инв.№

| | | | |
|---|---|---|---|
| Нач.отд. | Беленький | | |
| Гл.спец. | Резников | | |
| Исполн. | Николаев | | |
| Провер. | Прокудин | | |
| Н.контр. | Пугин | | |

ТП 291-3-47с. 88 ТХ

Бассейн в легких металлических конструкциях с ванной 25х11м (ФОБ)

План расстановки спортивного и медицинского оборудования на отм. 0,000

| Стадия | Лист | Листов |
|---|---|---|
| РП | 2 | |

СОЮЗСПОРТПРОЕКТ г.Москва

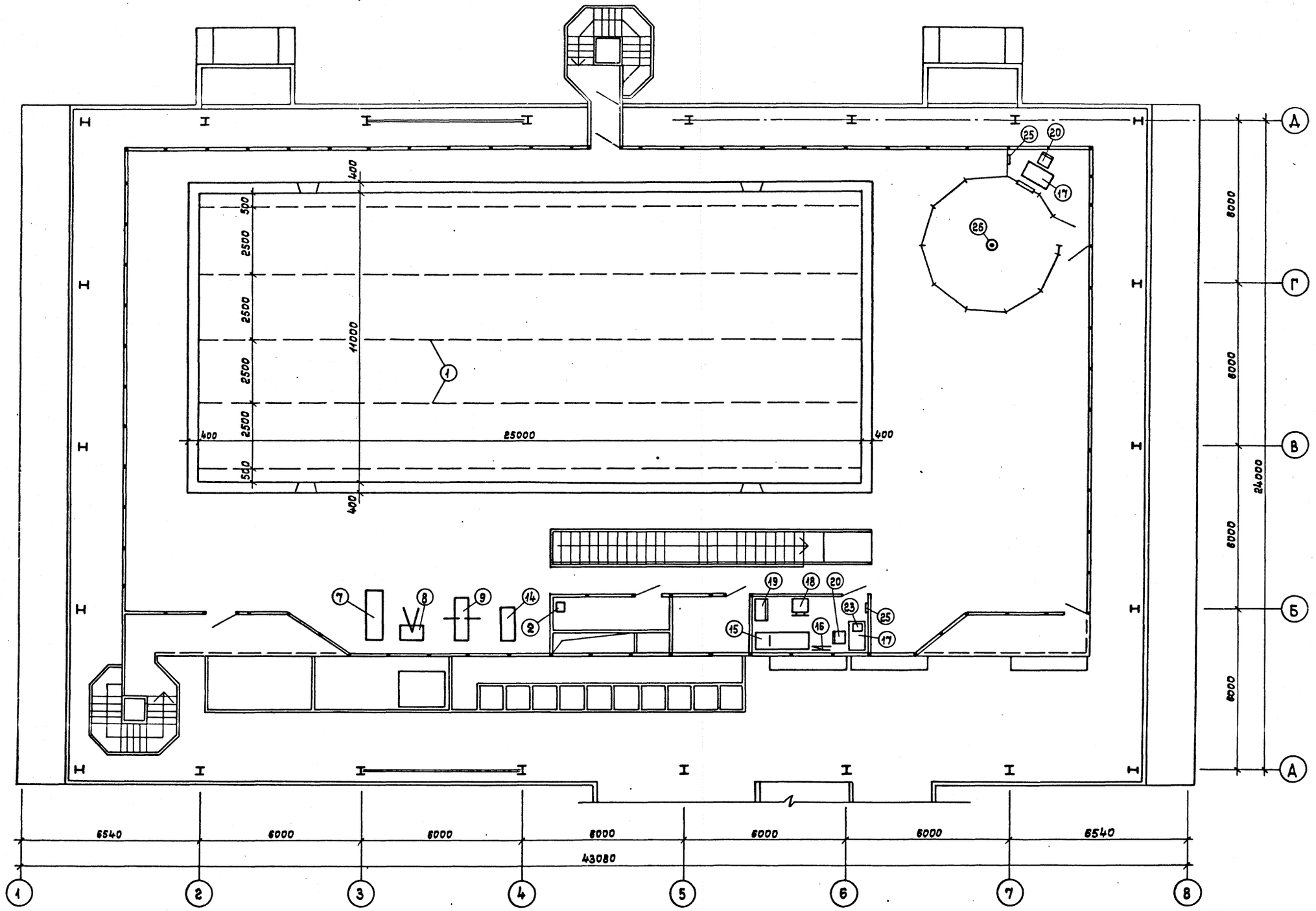


Альбом I
часть 1

291-3-47с.88 Типовой проект

Инв.№ подл. | Подпись и дата | Взам.инв.№

Согласовано:
ГАП Гунст
ГИП Мовчин

Привязан:

Инв.№

| | | |
|---|---|---|
| Нач.отд. | Беленький | |
| Гл.спец. | Резников | |
| Исполн. | Николаев | |
| Провер. | Прокудин | |
| Н.контр. | Пугин | |

ТП 291-3-47с.88 ТХ

Бассейн в легких металлических конструкциях с ванной 25×11 м (ФОК)

План расстановки спортивного и медицинского оборудования на отметке 3,000

| Стадия | Лист | Листов |
|---|---|---|
| РП | 3 | |

СОЮЗСПОРТПРОЕКТ
г. Москва

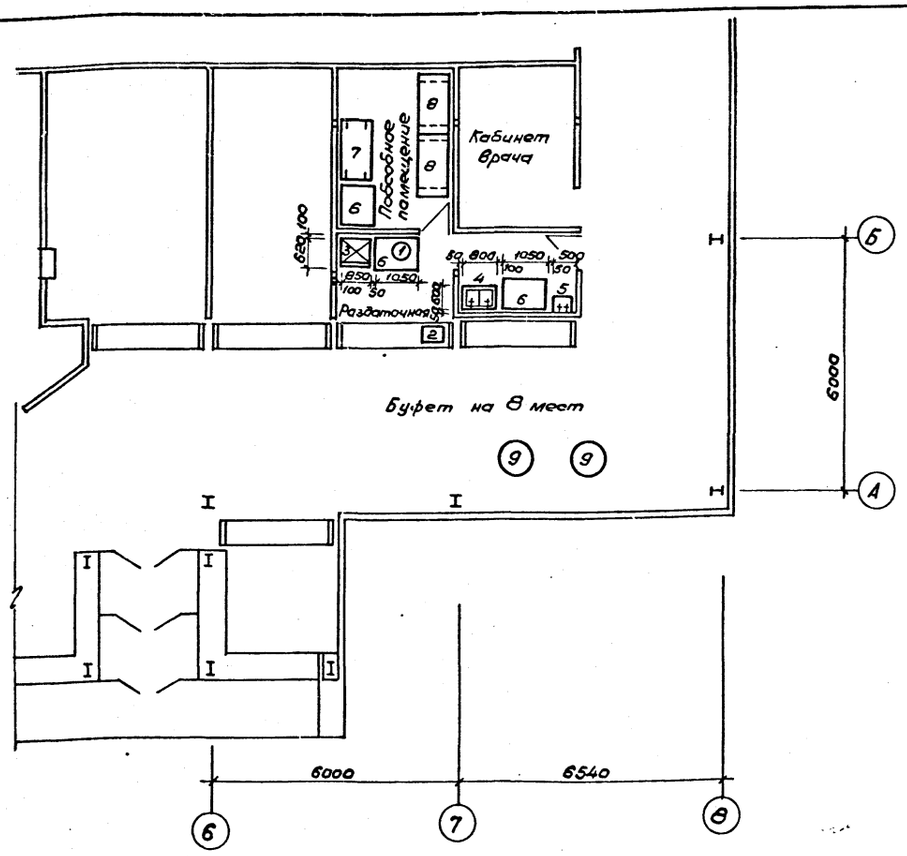


## Монтажный план

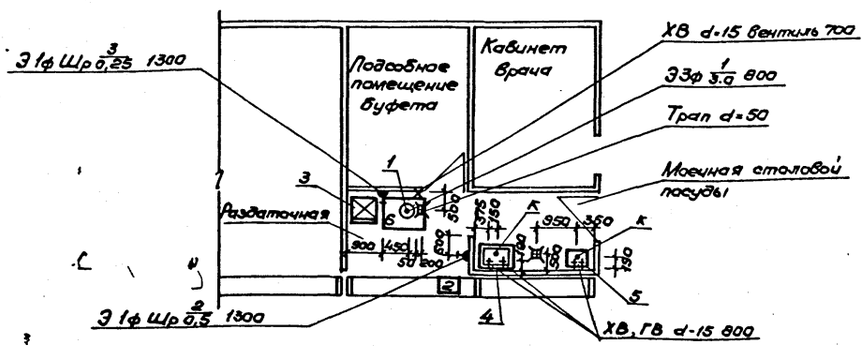


1. Все размеры даны в мм.
2. Привязки подводок коммуникаций к оборудованию даны от чистой отделки стен или перегородок.
3. Всё электрооборудование должно быть заземлено или занулено.
4. Уклон пола к трапам 1,5%.

Типовой проект разработан в соответствии с действующими нормами и правилами и предусматривает мероприятия обеспечивающие взрывную, взрывопожарную и пожарную безопасность.

Главный инженер проекта /Маврин Д.А./

## Ведомость ссылочных и прилагаемых документов

| Обозначение | Наименование | Примечание |
|---|---|---|
| | Ссылочные | |
| СНиП II-л.8-71 | Предприятия общественного питания. Нормы проектирования. | |
| СНиП II-76-78 | Спортивные сооружения. Нормы проектирования. | |
| 27-0-3.86 | Типовые материалы для проектирования | |
| | Прилагаемые | |
| ТХП. СО | Спецификация оборудования | |
| | к основному комплекту рабочих | |
| | чертежей марки ТХП. | |

## Общие указания

Рабочий проект технологической части выполнен на основании:

1. Задания на проектирование.
2. Архитектурно-строительной части проекта.

## Условные обозначения

Э; ф; Шр; $\frac{N}{W}$; Н; ХВ; ГВ; d; К

Э — подвод электроэнергии
ф — фазность тока
Шр — штепсельная розетка
N — номер позиции по спецификации
Н — высота подвода коммуникаций от уровня чистого пола
ХВ — холодная вода
ГВ — горячая вода
d — диаметр трубопровода
К — выпуск в канализацию с разрывом струи

## Пищевая технология

В здании бассейна запроектирован буфет на 8 мест. Пропускная способность 32 человека в смену с обслуживающим персоналом 15 человек в максимальную смену работы. Оборачиваемость 1 места в буфете 6 раз в смену СНиП II-76-78.

Ассортимент буфетной продукции принят следующий: горячие напитки (чай), бутерброды, кондитерские изделия. В буфете работает 1 человек в I смену. Буфет работает в 2 смены с 12 до 22 часов.

Согласовано: Гл.спец.ОВ, Гл.спец.ВК, ГИП; Взам.инв.№; Подпись и дата; Инв.№ подл.

Привязан

Инв.№

ТП 291-3-47с.88 ТХП

| | | | |
|---|---|---|---|
| Нач.ОИО | Трушин | | |
| Рук.гр. | Малышкина | | |
| Разраб. | Малышкина | | |
| Проверил | Малышкина | | |
| Н.контр. | Трушин | | |

Бассейн в лёгких металлических конструкциях с ванной 25×11м (ФОБ)

Буфет на 8 п.м. Расстановка технологического оборудования. Монтажный план.

| Стадия | Лист | Листов |
|---|---|---|
| РП | 1 | 1 |

СОЮЗСПОРТПРОЕКТ г. Москва

gost.e-ecolog.ru