ТИПОВОЙ ПРОЕКТ

214-1-422.87

ДЕТСКИЕ ЯСЛИ-САД НА 280 МЕСТ

СО СТЕНАМИ ИЗ КИРПИЧА

АЛЬБОМ I

АРХИТЕКТУРНО-СТРОИТЕЛЬНЫЕ
И ТЕХНОЛОГИЧЕСКИЕ ЧЕРТЕЖИ

22507-01

gost.e-ecolog.ru

ТИПОВОЙ ПРОЕКТ
214-1-422.87

ДЕТСКИЕ ЯСЛИ-САД НА 280 МЕСТ

СО СТЕНАМИ ИЗ КИРПИЧА

АЛЬБОМ I

СОСТАВ ПРОЕКТА:

АЛЬБОМ I АРХИТЕКТУРНО-СТРОИТЕЛЬНЫЕ И ТЕХНОЛОГИЧЕСКИЕ ЧЕРТЕЖИ
АЛЬБОМ II САНИТАРНО ТЕХНИЧЕСКИЕ ЧЕРТЕЖИ
АЛЬБОМ III ЭЛЕКТРОТЕХНИЧЕСКИЕ ЧЕРТЕЖИ
АЛЬБОМ IV ЗАДАНИЕ ЗАВОДУ НА ИЗГОТОВЛЕНИЕ ЩИТОВ И ПУЛЬТОВ АВТОМАТИЗАЦИИ
АЛЬБОМ V СМЕТЫ. часть 1, часть 2.
АЛЬБОМ VI ВЕДОМОСТИ ПОТРЕБНОСТИ В МАТЕРИАЛАХ
АЛЬБОМ VII СПЕЦИФИКАЦИИ ОБОРУДОВАНИЯ
ЧАСТЬ 1 – ТЕХНОЛОГИЧЕСКОЕ ОБОРУДОВАНИЕ
ЧАСТЬ 2 – САНИТАРНО-ТЕХНИЧЕСКОЕ ОБОРУДОВАНИЕ
ЧАСТЬ 3 – ЭЛЕКТРОТЕХНИЧЕСКОЕ ОБОРУДОВАНИЕ

РАЗРАБОТАН:
ЦНИИЭП учебных зданий

Главный инженер института А.Ляхович.
Главный инженер проекта Э.Суворов.

УТВЕРЖДЕН ГОСГРАЖДАНСТРОЕМ
ПРИКАЗ №295 ОТ 15.09. 1986 г.
РАБОЧИЕ ЧЕРТЕЖИ ВВЕДЕНЫ В ДЕЙСТВИЕ ЦНИИЭП учебных зданий
ПРИКАЗ № 104 ОТ 30.09. 1987 г.

22507-01

Содержание альбома I

№стр.	Наименование	Лист
	Обложка	
	Титульный лист	
2	Содержание альбома I	
3	Общие данные /начало/	АС-1
4	Общие данные /продолжение/	АС-2
5	Общие данные /продолжение/	АС-3
6	Общие данные. План полов 1 этажа Экспликация	АС-4
7	Общие данные. План полов 2 и 3 этажей	АС-5
8	Общие данные. Ведомость отделочных работ.	АС-6
9	Общие данные. /генплан/ окончание.	АС-7
10	Схема нагрузок на фундамент	АС-8
11	Схема расположения элементов фундаментов (типовое решение)	АС-9
12	Сечение фундаментов (типовое решение)	АС-10
13	План подпольных каналов и подвала/основное решение/	АС-11
14	Венткамера, воздухозаборная шахта. Вход в подвал.	АС-12
15	Входы в здание №№ 1-9, 11, 12, 13 /основное решение/	АС-13
16	Входы в здание №№ 1-6, 8, 9, 12, 13. Спецификации. /вариант с техподпольем/	АС-14
17	Монтажная схема перекрытия подпольных каналов и подвала / основное решение/	АС-15
18	Схема расположения элементов фундаментов /вариант с техподпольем/	АС-16
19	Сечения фундамента /вариант с техподпольем/	АС-17
20	План техподполья в осях „2-12" ; „Л-А" /вариант с техподпольем/	АС-18
21	План техподполья /вариант с техподпольем/ в осях „11-22" ; „А-А".	АС-19
22	Монтажная схема перемычек /основные решения/	АС-20
23	Монтажная схема перемычек техподполья и подвала. Спецификация /вариант с техподпольем/	АС-21
24	Монтажная схема перекрытия над техподпольем на отм. 0.300 /вариант с техподпольем/	АС-22
25	План 1 этажа в осях 1-12, Л-А	АС-23
26	План 1 этажа в осях 11-22.	АС-24
27	План 2 этажа в осях 1-12.	АС-25
28	План 2 этажа в осях 11-22	АС-26
29	План 3 этажа	АС-27
30	Разрезы 1-1, 2-2, 3-3	АС-28
31	Разрезы 4-4 ; 5-5	АС-29
32	Фасад в осях „21-1"	АС-30
33	Фасады в осях „Л-А" ; „Л-Д"	АС-31
34	Фасады в осях „1-8", „8-15", „15-22"	АС-32
35	Фасады в осях „А-Л", Д-А"	АС-33
36	План кровли. Узлы. Спецификация изделий	АС-34
37	Монтажная схема перекрытия на отм. 3.000	АС-35
38	Монтажная схема перекрытия и покрытия на отм. 6.300	АС-36
39	Монтажная схема покрытия на отметке 9.600	АС-37
40	Монтажная схема расположения перемычек 1 этажа	АС-38
41	Монтажная схема расположения перемычек 2 и 3 этажа	АС-39
42	Ведомость перемычек 1; 2; 3 этажей. Спецификация.	АС-40
43	Спецификация перемычек. Спецификация железобетонных изделий /выше нуля/	АС-41
44	Спецификация элементов заполнения проемов. Спецификации индивидуальных столярных изделий.	АС-42
45	Монтажный план перегородок 1 этажа. Спецификация	АС-43
46	Монтажный план перегородок 2 и 3 этажей.	АС-44
47	Монтажный план перегородок 1 этажа. Спецификация. /вариант/	АС-45
48	Монтажный план перегородок 2 и 3 этажей /вариант/	АС-46
49	Шахта грузового лифта	АС-47
50	Схемы эвакуационных лестниц ЛН №1,2. пожарная лестница	АС-48
51	Косоур ИМ-1, ограждения ИОЛ-1, ИОЛ-2, лестницы ЛНП-1; ЛНП-2	АС-49
52	Монтажные схемы лестниц № 1, 2, 3	АС-50
53	Душевые поддоны. Фундаменты под оборудование	АС-51
54	Развертки стен с вентканалами по оси „Н" м/о 1-11 и м/о 19-12 ; по оси 3 м/о Б-В	АС-52
55	Развертки стен с вентканалами по осям 3 и 20.	АС-53
56	Интерьеры групповой ячейки	АС-54
57	Интерьер зала для музыкальных занятий	АС-55
58	Интерьер зала для спортивных занятий	АС-56
59	Дверной блок с раздаточным окном ИДВ-1 Экран санузлов ИЭС-1.	АС.И.2.1
60	Дверной блок ИДН-1 лист 1.	АС.И.1.1
61	Дверной блок ИДН-1 лист 2.	АС.И.2.1
62	Общие данные	ТХ-1
63	План 1 этажа в осях 1-12. Расстановка технологического оборудования.	ТХ-2
64	План 1 этажа в осях 11-22. Расстановка технологического оборудования.	ТХ-3
65	План 2 этажа в осях 1-12. Расстановка технологического оборудования.	ТХ-4
66	План 2 этажа в осях 11-22. Расстановка технологического оборудования.	ТХ-5
67	План 3 этажа. Расстановка технологического оборудования	ТХ-6

214-1-122.87

Альбом 1

Инв. № подл. | Подпись и дата | Взам. инв. №

Госкомитет по гражданскому строительству и архитектуре при Госстрое СССР
ЦНИИЭП учебных зданий

Ведомость основных комплектов рабочих чертежей

Обозначение	Наименование	Примечание
т.пр. №		
АС	Архитектурно-строительные чертежи	
ТХ	Технологические чертежи	
ОВ	Отопление, вентиляция	
ВК	Внутренний водопровод и канализация	
ЭО	Электроосвещение	
ЭМ	Силовое электрооборудование	
А	Автоматизация сантехустройств	
СС	Связь и сигнализация	

Ведомость прилагаемых документов

Обозначение	Наименование	Примечание
214-1-422.87	Задание заводу на изготовление щитов и пультов автоматизации.	Альбом IV
214-1-422.87 ВМ	Ведомости потребности в материалах	Альбом VI
214-1-422.87 СО	Спецификации оборудования	Альбом VII
214-1-422.87 АС.И	Строительные изделия.	Альбом I

Ведомость рабочих чертежей основного комплекта

Альбом-I

№	Наименование чертежей	Лист
	Обложка. Титульный лист.	
2	Содержание альбома	
3	Общие данные /начало/	АС-1
4	Общие данные /продолжение/.	АС-2
5	Общие данные /продолжение/.	АС-3
6	Общие данные. План полов 1этажа. Экспликация	АС-4
7	Общие данные. План полов 2 и 3 этажей	АС-5
8	Общие данные. Ведомость отделочных работ.	АС-6
9	Общие данные. /Генплан/ окончание.	АС-7
10	Схема нагрузок на фундамент	АС-8
11	Схема расположения элементов фундаментов (типовое решение)	АС-9
12	Сечение фундаментов (типовое решение)	АС-10
13	План подпольных каналов и подвала/основное решение/	АС-11
14	Венткамера, воздухозаборная шахта. Вход в подвал.	АС-12
15	Входы в здание №№ 1-9, 11, 12, 13 /основное решение/	АС-13
16	Входы в здание №№ 1-6, 8, 9, 12, 13. Спецификации. /вариант с техподпольем/.	АС-14
17	Монтажная схема перекрытия подпольных каналов и подвала /основное решение/	АС-15
18	Схема расположения элементов фундаментов /вариант с техподпольем/.	АС-16
19	Сечения фундамента /вариант с техподпольем/	АС-17
20	План техподполья в осях „2-12" ; „А-А" /вариант с техподпольем/	АС-18
21	План техподполья /вариант с техподпольем/ в осях „11-22" ; „А-А"	АС-19
22	Монтажная схема перемычек/основные решения/	АС-20
23	Монтажная схема перемычек техподполья и подвала. Спецификация /вариант с техподпольем/.	АС-21
24	Монтажная схема перекрытия над техподпольем на отм. 0,300 /вариант с техподпольем/	АС-22
25	План 1 этажа в осях 1-12, А-А	АС-23
26	План 1 этажа в осях 11-22	АС-24
27	План 2 этажа в осях 1-12.	АС-25
28	План 2 этажа в осях 11-22	АС-26
29	План 3 этажа	АС-27
30	Разрезы 1-1, 2-2, 3-3	АС-28
31	Разрезы 4-4, 5-5.	АС-29
32	Фасад в осях „21-1"	АС-30
33	Фасады в осях „А-А"; „А-Д"	АС-31
34	Фасады в осях „1-8"; „8-15"; „15-22"	АС-32
35	Фасады в осях „А-А"; „Д-А"	АС-33
36	План кровли. Узлы. Спецификация изделий	АС-34
37	Монтажная схема перекрытия на отм. 3.000	АС-35
38	Монтажная схема перекрытия и покрытия на отм. 6.300	АС-36
39	Монтажная схема покрытия на отм. 9.600	АС-37
40	Монтажная схема расположения перемычек 1 этажа	АС-38
41	Монтажная схема расположения перемычек 2 и 3 этажа	АС-39
42	Ведомость перемычек 1; 2; 3 этажей. Спецификация.	АС-40
43	Спецификация перемычек. Спецификация железобетонных изделий /выше нуля/.	АС-41
44	Спецификация элементов заполнения проемов, спецификации индивидуальных столярных изделий.	АС-42
45	Монтажный план перегородок 1 этажа. Спецификация	АС-43
46	Монтажный план перегородок 2 и 3 этажей.	АС-44
47	Монтажный план перегородок 1 этажа. Спецификация /вариант/	АС-45
48	Монтажный план перегородок 2 и 3 этажей /вариант/	АС-46
49	Шахта грузового лифта	АС-47
50	Схемы эвакуационных лестниц ЛН №1,2 пожарная лестница.	АС-48
51	Косоур ИМ-1, ограждения ИОЛ-1; ИОЛ-2, лестницы ЛНП-1; ЛНП-2.	АС-49
52	Монтажные схемы лестниц №1, 2, 3	АС-50
53	Душевые поддоны. Фундаменты под оборудование	АС-51
54	Развертки стен с вентканалами по оси „Ш" м/о 1-11 и м/о 19-12; по оси 3 м/о В-В	АС-52
55	Развертки стен с вентканалами по осям 3 и 20	АС-53
56	Интерьеры групповой ячейки	АС-54
57	Интерьер зала для музыкальных занятий	АС-55
58	Интерьер зала для спортивных занятий.	АС-56
59	Дверной блок с раздаточным окном ИДВ-1 Экран санузлов ИЭС-1	АС.И.2.1
60	Дверной блок ИДН-1 лист 1	АС.И.1.1
61	Дверной блок ИДН-1 лист 2	АС.И.2.1
62	Общие данные	ТХ-1
63	План 1 этажа в осях 1-12. Расстановка технологического оборудования	ТХ-2
64	План 1 этажа в осях 11-22. Расстановка технологического оборудования	ТХ-3
65	План 2 этажа в осях 1-12. Расстановка технологического оборудования	ТХ-4
66	План 2 этажа в осях 11-22. Расстановка технологического оборудования.	ТХ-5
67	План 3 этажа. Расстановка технологического оборудован.	ТХ-6

Пояснительная записка

Проект разработан с применением научно-технических достижений, индустриальных типовых конструкций общесоюзного каталога типовых конструкций и ГОСТов.

Строительные решения обеспечивают максимальную сборность и применение прогрессивных материалов и конструкций.

Теплоснабжение зданий от внешних источников с температурой теплоносителя 150-70°

Водоснабжение для хозяйственно-питьевых и противопожарных нужд от внешних источников. Потребный напор 25,5 мв.ст.

Канализация хозяйственно-фекальная с приспособлением к внешней сети.

Энергоснабжение от внешних источников 380/220в потребная мощность 124 квт.

Системы инженерного оборудования, обеспечивают повышение надежности систем при их эксплуатации и приняты в соответствии с заданием на проектирование действующим ГОСТам.

Альбом I

Типовой проект разработан в соответствии с действующими нормами и правилами, в том числе нормами по взрыво- и пожаробезопасности зданий.

Главный архитектор проекта /Соколова/
Главный инженер проекта /Э.Суворов/

Привязка настоящего типового проекта выполнена в соответствии с действующими нормами и правилами, в том числе нормами по взрыво-пожаробезопасности здания.
Главный архитектор проекта привязки.
Главный инженер проекта привязки.

Привязан:

Инв. №

Нач. АПМ-1	Башенков		214-1-422.87 - АС
Норм. конт.	Фрейман		
Гл. инж. м	Назаров		
ГАП	Соколова		Детские ясли-сад на 280 мест со стенами из кирпича
ГИП	Суворов		Стадия: Р; Лист: 1; Листов: 60
Рук. гр. арх.	Лебедева		Общие данные /начало/

ЦНИИЭП учебных зданий

Инв. № подл. | Подпись и дата | Взамен инв. №

22507-01

Переиздано по проекту ... ЦНИИЭП учебных зданий

Альбом I

Общие указания

1. Исходные положения при проектировании

1.1. Класс здания - II

1.2. Степень долговечности - II

1.3. Степень огнестойкости - II

1.4. Класс ответственности - I

1.5. Геологические условия - грунты нескальные, однородные, непучинистые. Грунтовые воды отсутствуют.

1.6. Климатические условия - II и III климатические районы, подрайон 1В.

1.7. Характеристика участка - условная горизонтальная площадка с планировочной отметкой минус 1,2 м. относительно условной отметки 0.000, соответствующей уровню чистого пола первого этажа.

1.8. Расчетная температура наружного воздуха - 20°С ... - 40°С.

1.9. Масса снегового покрова - $\frac{100\ кгс/м^2}{0{,}98\ кПа}$

1.10. Скоростной напор ветра - $\frac{48\ кгс/м^2}{0{,}48\ кПа}$

п.1.11. Осредненное значение удельного веса к /м³ (Тс/м³) "-18(1.8) γ^{I}_{II} = 17(1.7) Угол внутреннего трения $\varphi_н$ - 24, удельное сцепление КПа (кгс/см²) $C_н$ = 1,3 ; 0.13, Модуль деформации Мпа (кгс/см²) Е = 16(160) коэффициэнт Пуассона грунта ν = 0.32.

2. Производство строительно-монтажных работ

2.1. Все монтажные работы должны выполняться по проекту производства работы (ППР), в соответствии с требованиями главы СНиП III-16-80.

2.2. Производство строительно-монтажных работ при отсутствии проекта производства работ запрещается.

2.3. Антикоррозийную защиту сварных соединений выполнять в соответствии со СНиП П-28-73*. Все сварные соединения покрыть цементным раствором марки М100, толщиной не менее 20 мм.

2.4. Все сварочные работы выполнять в соответствии с „Указаниями по сварке соединений арматуры и закладных деталей железобетонных конструкций" СН 393-78 и ГОСТ 5264-80.

3. Указания по возведению здания в зимних условиях

3.1. В случае выполнения работ по возведению здания в зимнее время, проектом производства работ должны предусматриваться мероприятия по обеспечению заданной прочности бетона и раствора в стыках как в процессе возведения здания, так и в последующей его эксплуатации в соответствии с "Руководством по производству работ в зимних условиях, районах Дальнего Востока, Сибири и Крайнего Севера". (Москва, Стройиздат 1982 г.)

3.2. Производство земляных работ и устройство фундаментов производить в соотвествии со СНиП III-8-76 и СНиП 3.02.01.-83.

3.3. Монтаж железобетонных конструкций и заделку швов производить на бетонах (растворах) с противоморозными добавками в соответствии с таблице №1.

3.4. Ориентировочную длительность выдерживания смонтированных конструкций при использовании бетонов с добавками применять по таблице №2

3.5. Демонтаж временных опор производить после полного набора прочности конструкций.

3.7. Применение бетонов с противоморозными добавками допускается при создании таких условий твердения его, когда температура бетона с нитритом натрия не опускается ниже -15°С, а с поташем - ниже - 25°С до набора бетоном прочности не менее 50 кгс/см².

3.8. Применение бетонов с противоморозными добавками допускается с применением следующих указаний:

- общее количество добавок не должно превышать нитрита-натрия 10% и поташа 15% от массы цемента.
- количество добавок при использовании быстротвердеющих портланцементов см. таблицу №1.

Таблица №1

Температура твердения бетона, °С		Количество безводных добавок, % от массы цемента	
от	до	нитрит натрия	поташ
0	-5	4-6	5-6
-6	-10	6-8	7-8
-11	-15	8-10	8-10
-16	-20	9-10	10-12
-21	-25	—	12-15

Таблица №2

Добавки	Расчет. темпер. твердения бетона °С	Прочность, % от проектной, при твердении на морозе через:			
		7 суток	14 суток	28 суток	90 суток
Нитрит натрия	-5	30	50	70	90
	-10	20	35	55	70
	-15	15	25	35	60
	-20	10	20	30	50
Поташ	-5	50	65	75	100
	-10	30	50	70	90
	-15	25	40	65	80
	-20	25	40	55	70
	-25	20	30	50	60

Таблица №3

Средняя температура наружного воздуха	Температура бетона (раствора) при укладке на место
до -10°С	+20°С
от -10°С до -20°С	+25°С

3.9. Температуру бетона и раствора, укладываемого при монтаже, принимать по таблице №3.

3.10. В таблице №1 в бетоны с в/ц менее 0,5 следует назначать меньшее из указанных пределов количество добавок, в бетоны с в/ц > 0,5 - большее количество добавок.

3.11. При применении в качестве добавки поташа следует вводить замедлители схватывания для обеспечения удобоукладываемости бетонов (растворов). Количество замедлителей схватывания определяется лабораторией на конкретных материалах при пробных замесах.

3.12. В связи с различной скоростью твердения растворов на различных цементах данные таблицы №2 должны уточняться пробными замесами.

3.13. В указаниях данного раздела использованы данные, приведенные в "Руководстве по производству бетонных работ в зимних условиях, районах Дальнего Востока, Сибири и Крайнего Севера (Москва, Стройиздат, 1982 г.).

4. Привязка проекта

4.1. При привязке проекта к конкретным условиям следует руководствоваться действующими строительными нормами и правилами, а также другими нормативными документами на проектирование и строительство зданий (сооружений).

4.2. Привязывающая организация в соответствии с таблицей №3 (см. лист 7) определяет один из вариантов наружных стен здания в зависимости от расчетной зимней температуры воздуха района строительства.

Остальные варианты наружных стен из проекта следует исключить.

4.3. Привязывающая организация устанавливает толщину утеплителя на кровле в зависимости от конкретных климатических условий района строительства.

Толщины утеплителя на кровле для различных тепературнаружного воздуха приведены в таблице 5 (см. лист 7)

Если характеристики термоизоляционного материала на кровле при привязке проекта будут приняты отличными от предусмотренных типовым проектом, то толщину утеплителя следует определить расчетом.

4.4. Привязывающая организация в соответствии с таблицей 5 (см. лист. 8) определяет один из вариантов остекления в зависимости от расчетной зимней температуры воздуха района строительства.

4.5. В типовом проекте дано примерное решение фундаментов, для грунтовых условий приведенных в разделе I-"Исходные положения при проектировании".

При привязке проекта следует разработать рабочие чертежи фундаментов для конкретных условий; нагрузки на фундаменты даны на листе АС-8.

4.6 За условную отметку 0.000 принята отметка чистого пола 1 этажа здания, которая соответствует абсолютной отметке ☐

Н. контр.	Фрейман		214-1-422.87 - АС
Нач. АПМ1	Башенков		
Глинж.м	Назаров		
ГАП	Соколова		Детские ясли-сад на 280 мест стены кирпичные
ГИП	Суворов		Стадия: Р; Лист: 2; Листов:
Рук. гр. арх.	Лебедева		Общие данные /продолжение/
Привязан			ЦНИИЭП учебных зданий
Инв. №			

22507-01

Альбом I

Ведомость ссылочных и прилагаемых документов

Обозначение	Наименование	Примеч.
	Ссылочные документы	
ГОСТ 13580-85	Плиты железобетонные ленточных	
	фундаментов	
ГОСТ 13579-78	Блоки бетонные для стен подвалов.	
Серия 1.242.1-3	Панели перекрытий железобетонные	
вып. 1	ребристые.	
Серия 1.141-1	Панели перекрытий железобетонные	
вып. 61, 60, 64	многопустотные	
Серия 1.137.1-1 вып. 9	Плиты балконов железобетонные	
Серия 1.137.1-8	Плиты лодний железобетонные	
	многопустотные	
Серия 1.243.1-4	Плиты плоские железобетонные	
Серия 1.219.1-3	Лотки железобетонные для под-	
	польных каналов.	
Серия 1.038.1-1	Перемычки железобетонные	
вып. 1	Брусковые	
вып. 2	Плитные	
вып. 6	Фасадные	
Серия 1.225-2		
вып. 11	Опорные плиты и прогоны	
вып. 9	Прогоны железобетонные таврового	
	сечения.	
Серия 1.225.1-3	Прогоны железобетонные с одно-	
	сторонней полкой	
Серия 1.251.1-4	Лестничные марши	
вып. 1	ребристой конструкции с фризовыми	
	ступенями. Накладные проступи	
Серия 1.252.1-4	Лестничные площадки	
вып. 1	ребристой конструкции	
Серия 1.255-1-1	Ступени плоские	
Серия 1.256.2-2	Металлические ограждения лестниц.	
Серия 1.136.5-19	Двери деревянные наружные	
Серия 1.136-10	Двери деревянные внутренние	
Серия 1.136.12 вып. 1	Унифицированные деревянные фрамуги	
Серия 1.236-6 вып. 1	Окна и балконные двери деревян-	
	ные с двойным остеклением.	
ГОСТ 16289-80	Окна и балконные двери деревян-	
	ные с тройным остеклением	
Серия 1.231.9-7	Панели перегородок	
вып 1; 2 (части 1 и 2)	гипсобетонные	
ГОСТ 17280-79	Доски подоконные деревянные	
Серия 1.231.9-10.в.2	Панели перегородок (вариант)	
Серия 1.269.1-4	Стакан и подстаканник железо-	
	бетонные для установки крышных	
	вентиляторов.	
Серия 1.238.1-2	Плиты парапетные железобетон-	
	ные рядовые	
	Прилагаемые документы	
Альбом V	Сметы	
Альбом VI	Ведомости потребности в	
	материалах.	
Альбом VII	Спецификации оборудования	
	(часть 1-ТО, часть 2-СТО, часть 3-ЭО)	

Ведомость спецификаций

Лист	Наименование	Примеч.
АС-9	Спецификация к схеме расположения элементов	
	фундаментов.	
АС-11	Спецификация элементов заполнения	
	проёмов к плану подпольных каналов	
	и подвала.	
АС-12	Спецификация стальных изделий к вентка-	
	мере, воздухозаборной шахте, входу в	
	подвал.	
АС-13	Спецификация к входам №№ 1...9, 11, 12, 13	
АС-15	Спецификация к монтажной схеме перекрытия	
	подпольных каналов и подвала.	
АС-34	Спецификация изделий к плану кровли.	
АС-35	Спецификация изделий к монтажной схеме	
	перекрытия на отм. -3,000	
АС-36	Спецификация изделий к монтажной схеме	
	перекрытия и покрытия на отм. 6.300.	
АС-37	Спецификация изделий к монтажной схеме	
	покрытия на отм. 9.600.	
АС-41	Спецификация перемычек. Спецификация желе-	
	зобетонных изделий /выше нуля/.	
АС-45	Спецификация к дверному блоку ИДН-1.	
АС-46	Спецификация к монтажному плану	
	перегородок 1, 2, 3 этажей.	
АС-50	Спецификация изделий шахты грузового лифта	
АС-51	Спецификация к схеме эвакуационных лестниц	
	№№ 1, 2, пожарной лестницы ЛПН-1.	
АС-52	Спецификация к косоуру ИМ-1, ограждениям	
	ИОЛ-1, ИОЛ-2, лестницам ЛПН-1, ЛПН-2.	
АС-53	Спецификация к монтажным схемам лестниц №№ 1, 2, 3	

Ведомость объемов сборных бетонных и железобетонных конструкций по рабочим чертежам основного комплекта марки „АС"

	Наименование группы элементов конструкций	Код	Количество м³	Примеч.
	Ниже отм. 0.000			
1	Плиты фундаментов	581321	109.24	
2	Блоки стен подвала.	574106	276.12	
3	Лотки и плиты подпольных каналов	585821	10.31	
4	Плиты перекрытий	584221	22.29	
5	Перемычки	582800	3.41	
6	Ступени	589100	3.39	
	Выше отм. 0.000			
1	Плиты перекрытий.	584200	197.00	
2	Плиты покрытий	584100	95.20	
3	Прогоны	582500	5.33	
4	Перемычки	582800	50.59	
5	Элементы лестниц.	589100	15.37	
6	Перегородки	583300	69.04	
7	Прочие элементы конструкций	—	16.60	

Инв. № подл. | Подпись и дата | Взам. инв. №

Привязан:

Инв. №

214-1-422.87-АС

Нач. АПМ-1	Башенков	
Н. контр.	Фрейман	
Гл. инж. АПМ	Назаров	
ГАП	Соколова	
ГИП	Суворов	
Рук. гр. арх.	Лебедева	
Вед. инж.	Захарова	
Инженер	Бабаев	

Детские ясли-сад на 280 мест со стенами из кирпича

Стадия	Лист	Листов
Р	3	

Общие данные продолжение

ЦНИИЭП учебных зданий

22507-01

Инвентарный номер ... Госстрое СССР
ЦНИИЭП учебных зданий

Альбом I

План 1 этажа

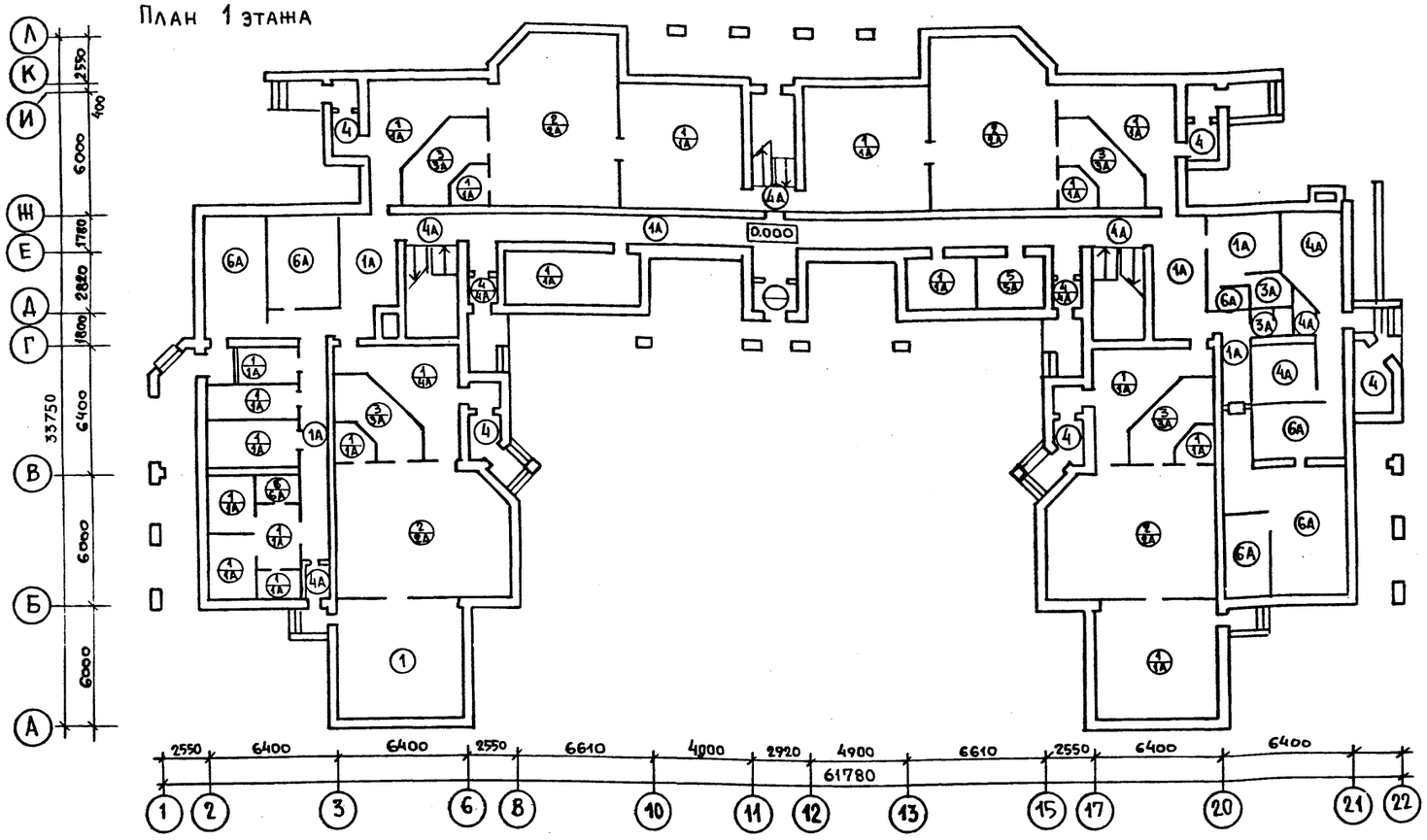

Наименование помещения	Тип пола по проекту: по грунт.	Тип пола по проекту: по тех.п	Схема пола или номер узла по серии		Элементы пола и их толщина	Площ пола м²	Примечание: пл. пола по гр.	Примечание: над подвалом
Приемная, спальни, буфетная, групповая, коридор, хозяйственные кладовые, мед. комната, палата, процедурная, кабинет, кладов. дезсредств., комната персонала, метод. кабинет /пом. 1 этажа/	1	1А	2-244-1 / 4-230	2-244-1 / 4-161	Покрытие - линолеум поливинилхлоридный на тканевой основе ГОСТ 7251-77 - толщ. 2 мм.	418,30	306.60	115.70
Игральные ясельных групп.	2	2А	2-244-1 / 4-259	2-244-1 / 4-189	Покрытие - листовой линолеум поливинилхлоридный на тканевой основе ГОСТ 7251-77 - 2 мм.	199,20		
Туалетные 1 этажа	3	3А	2-244-1 / 4-222	2-244-1 / 4-152	Линолеум теплозвукоизоляционный ГОСТ 18108-80 толщ. 6 мм.	69.40	64.00	5.40
Тамбуры ясельных групп, тамбур пищеблока, лестничная клетка 1 эт., загрузочная, кладовая овощей, клад. сухих продуктов, гладильная.	4	4А	2-244-1 / 4-240	2-244-1 / 4-175	Керамические плитки ГОСТ 6787-80-10 т. 13 мм.	136.10	67,86	20.00
Электрощитовая	5	5А	2-244-1 / 4-245	2-244-1 / 4-184	Бетон марки 200	6.60		
Кухня, стиральная, душевые	6	6А	2-244-1 / 4-250	2-244-1 / 4-180	Керамические плитки ГОСТ 6787-80-10 т. 13 мм.	96.00	3.40	92.60
Туалетные 2 и 3 этажа	7	—	2-244-1 / 4-71	2-244-1 / 4-71	Линолеум резиновый многослойный релин тип А, ГОСТ 16914-71	132,55		
Буфетные, раздевальные, спальни, групповые 2,3 эт, коридор, кладовые, комната кастелянши, комната завхоза, залы для музыкальных и гимнастических занятий.	8	—	2-244-1 / 4-73	2-244-1 / 4-73	Листовой линолеум поливинилхлоридный на тканевой основе ГОСТ 7251-77 т. 2.5 мм.	1165.07		
Спальни 2 и 3 этажа	9	—			См. лист АС-28, узел А	116.14	Утепл. мин. вата $\gamma = 50$ кг/м³ $h = 245$ мм	
Венткамера, тепловой узел	10		2-244-1 / 4-245	2-244-1 / 4-245	Бетон марки, 200 /армированный/	31,25		

Инв. № подл. | Подпись и дата | Взамен инв. №

Привязан

Инв. №

Н. контр.	Фрейман	
Нач. АПМ-1	Башенков	
Гл. инж. м.	Назаров	
ГАП	Соколова	
ГИП	Суворов	
Рук. гр. арх.	Лебедева	

214-1-422.87-АС

Детские ясли-сад на 280 мест со стенами из кирпича

Общие данные. План полов 1 этажа. Экспликация.

Стадия	Лист	Листов
Р	4	

ЦНИИЭП учебных зданий

22507-01

Госкомитет по гражданскому строительству и архитектуре при Госстрое СССР
ЦНИИЭП учебных зданий

Альбом 1

План 2 этажа

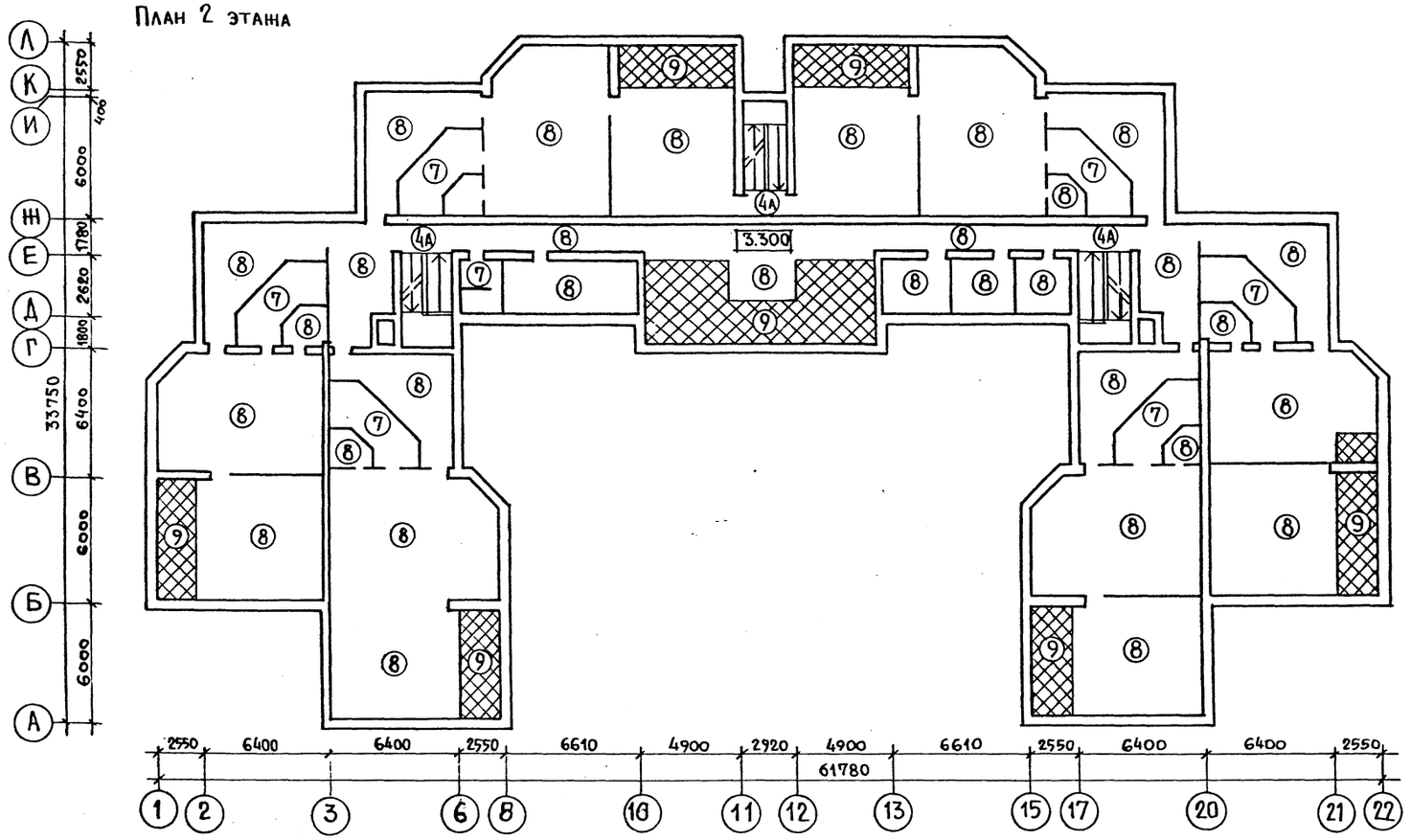

План 3 этажа

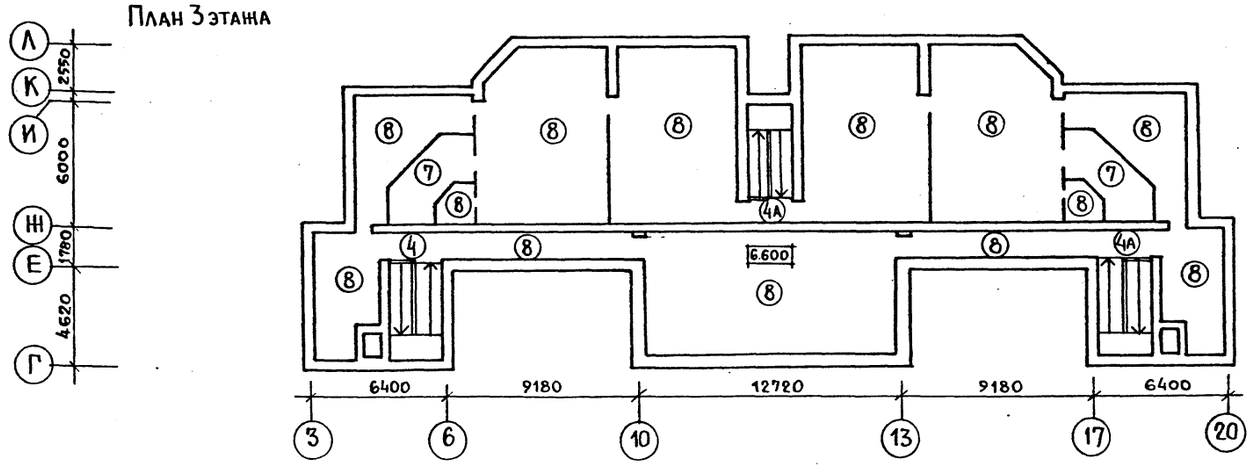

				214-1-422.87-АС
Н.контр.	Фрейман			
Нач.АПМ.1	Башенков			
Гл.инж.м.	Назаров			
Г А П	Соколова			Детские ясли-сад на 280 мест со стенами из кирпича
Г И П	Суворов			Стадия: Р; Лист: 5; Листов:
Рук.гр.ПТХ	Лебедева			Общие данные. Планы полов 2 и 3 этажей.
Привязан:				ЦНИИЭП учебных зданий
Инв.№:				

22502-01

Инв.№ подл. | Подпись и дата | Взам. инв.№

Государственному комитету СССР по гражданскому строительству, архитектуре и делам Госстроя СССР
ЦНИИЭП учебных зданий

Наружная отделка

Наименование	Основное решение	Вариант
Цоколь	Кирпич глиняный обыкновенный	Цоколь и архитектурные детали из естественного камня
Стены	Облицовочный кирпич глиняный пустотелый	Облицовочный кирпич
Окна	Окраска эмалями.	Покраска олифой и бесцветным лаком
Двери	Покраска бесцветным лаком после поверхностного обжига, внутри-масляная краска за 2 раза.	—— " ——
Перемычки	Окраска ПХБ или ПВА за 2 раза в цвет кирпича стен.	

Внутренняя отделка

Наименование помещения	Потолок		Стены или перегородки		Низ стен или перегородок (панель)			Примечание
	площ.	Вид отделки	площ.	Вид отделки	площ.	Вид отделки	Высота мм.	
1	2	3	4	5	6	7	8	9
Приемная	72	Клеевая побелка	220	Покраска силикатными красками светлых тонов				
Игральная	199.2		267.2					
Спальня	541.40		685.6					
Групповая	393,96		533.4					
Туалетная	192.0		243,6	Силикатная покраска	314.4	Облицовка глазурованной плиткой	1800	
Буфетная	40.0		138.0	Масляная окраска				
Раздевальная	220.0		440	Покраска силикатными красками				
Тамбуры	42.21		2536					
Загрузочная	22.94	Клеевая покраска	68.0	Масляная окраска	9.2	Облицовка глазурованной плиткой	150	
Кладов общей сухих прод.	12.91		39.5		9.0			
Кухня, загот. цех	47.47	Масляная покраска	42.4		30,4	—— " ——	1500	
Моечная								
Мед. комната, палаты, приемная, процедурный кабинет	30,35	Клеевая покраска	137.0	Покраска силикатными красками				
Каб. заведующ.	9.20	Клеевая побелка	28.3					
К-та персонала	9.79	Клеевая покраска	40.1					
Электрощитовая	6.60	Клеевая побелка	32.8	Побелка известковая				
Стиральная и сушильно-гладильн.	33.20	Масляная покраска	40.7	Масляная окраска	39.5	Облицовка глазуров. плиткой	1500	
Кладовая хранения спортинвентаря	7.32	Клеевая покраска	26.3					
Комната кастелянши	7.32		26.4	Покраска силикатными красками				
Комната завхоза	9.73		34.3					
Кладовая чист. белья	13.95		46.1					
Лестничные клетки	90.0	Известковая побелка	480,0	Известковая побелка				
Клад. чистого белья	13.95	Клеевая покраска	45.1	Силикатная покраска				
Кладовая дез. средств.	2.26		11.3	"	7.0	Облицовка глазур. плиткой	1500	
Венткамера	12.65	Известковая побелка	40.8	Известковая побелка				
Хоз. кладовые	11.88	Клеевая побелка	60.4	Силикатная покраска				
Метод. кабинет	16.07		46,9					
Зал для музык. и гимнаст. занятий	148.58		182.6					
Вестибюль холл Коридоры	215.46		645,8					
Душевые с.у.	14.41		68.7	Масляная окраска	44.2	Облицовка глазуров. плиткой	1800	
Тепловой узел	18.60	Известковая побелка	45,5	Известковая покраска				

Общие примечания:

1. Кладку стен подвала от поверхности последнего ряда бетонных блоков выполнять из обыкновенного глиняного кирпича марки М-100 на растворе марки М-50.
2. Участки стен, соприкасающиеся с грунтом обмазать с наружной стороны горячей битумной мастикой по холодной грунтовке.
3. Все работы по устройству кирпичной кладки производить в соответствии со СНиП III-17-78.
4. Устройство перегородок производить одновременно с кладкой стен
5. В дверные и оконные проемы заложить деревянные пробки, обработанные антипиренами, по 4 штуки на проем.
6. Кирпичную кладку наружных стен выполнить из пустотелого кирпича $\gamma_{кл} = 1600 кг/м^3$ марки М-75 на цементно-песчаном растворе марки М-50 /кроме оговоренных участков/
7. Кирпичную кладку внутренних стен выполнять из кирпича марки М-75 на сложном растворе марки М-50.
8. Столбы и простенки наружных ограждений размером до 900мм. выполнять из полнотелого кирпича марки М-125 на растворе марки М-75 с армированием сетками из ф3 В-1 с ячейкой 40-40мм через 3 ряда на всю высоту проема.
9. Под перемычки укладывать дополнительный ряд сетки.
10. Сетки, попавшие в сечение канала, просечь по месту укладки плит.
11. Пилястры и простенки длиной в 1 кирпич выполнять из отборного кирпича и армировать на всю высоту кладки сетками 3ф3 В1 с ячейкой 40-40мм. с просечкой арматуры по месту после набора прочности кладки.
12. Перемычки стен укладывать по слою цементно-песчаного раствора марки М-100 толщиной 10мм.
13. Антикоррозийную защиту строительных конструкций и сварных соединений выполнять в соответствии с требованием СНиП 3.04.03-85.

* В местах установки душа и санприборов глазурованная плитка выкладывается на высоту 1,8м от пола /на основании письма Госгражданстроя за № ГФ-2385-6 от 12.05.80г/, выше силикатная покраска.

Столярные изделия поставляются в покраске заводского изготовления.

Альбом I

Инв. № подл. | Подпись и дата | Взам. инв. №

Н. контр.	Фрейман		214-1-422.87 - АС
Нач. АПМ-1	Башенков		
Гл. инж. м.	Назаров		
ГАП	Соколова		
ГИП	Суворов		
Рук. гр. арх.	Лебедева		

Привязан:

Инв. №

Детские ясли-сад на на 280 мест со стенами из кирпича

Стадия	Лист	Листов
Р	6	

Общие данные. Ведомость отделочных работ.

ЦНИИЭП учебных зданий

22507-01

Госкомитет по гражданскому строительству и архитектуре при Госстрое СССР
ЦНИИЭП учебных зданий

Альбом I

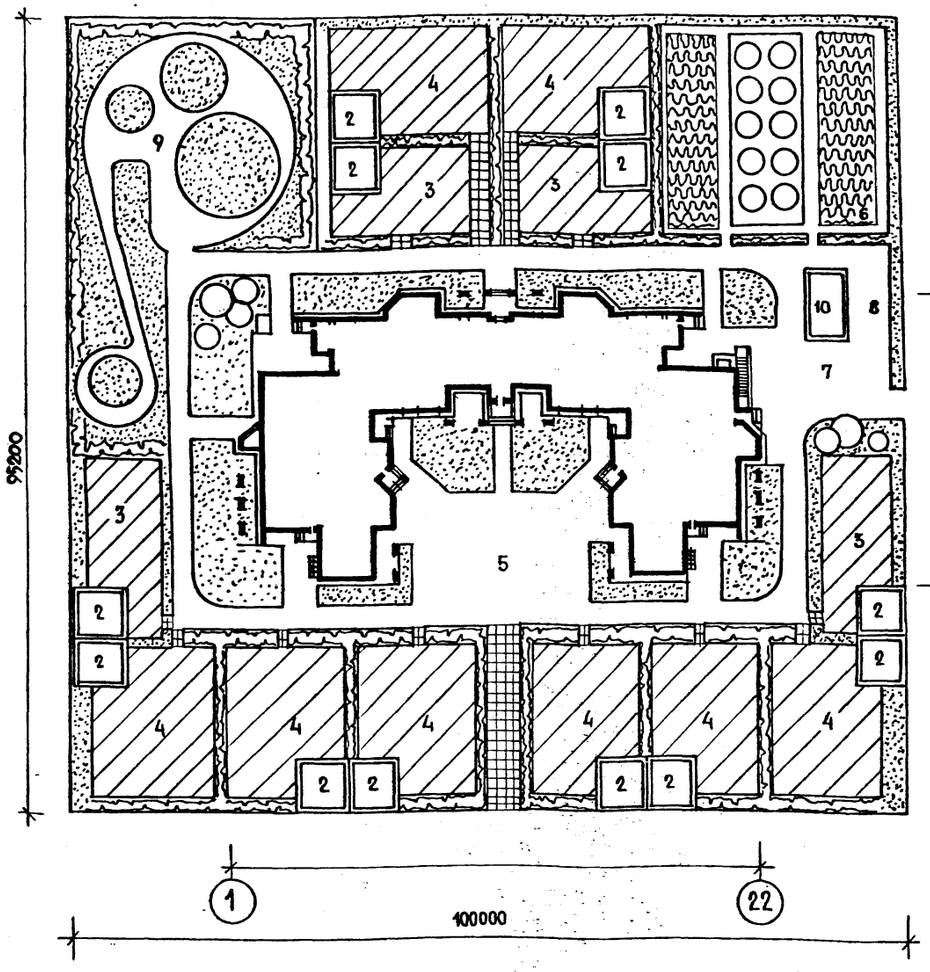

Экспликация и баланс территории

№№ п/п	Наименование	Площадь /м2/
1	Здание детских яслей-сада	1315.5
2	Теневой навес	40×12=480
3	Групповые площадки ясельных групп	150×4=600
4	Групповые площадки дошкольных групп	180×8=1440
5	Физкультурная площадка	250
6	Огород-ягодник и сад	650
7.	Хозяйственная площадка	240
8	Площадка мусоросборника	50
9.	Площадка для изучения правил движен.	350
10	Хозяйственный сарай	40
	Площадь озеленения	4520
	Площадь покрытия	3685
	Площадь участка	9520

Основные технико-экономические показатели

Таблица 1

Наименование	Един. измер.	Количество
Вместимость	чел.	280
Строительный объем	м³	9367.1
в том числе подвала	м³	92,18
Площадь застройки	м²	1315,5
—"— нормируемая	м²	2068,55
—"— полезная	м²	2372,52
—"— общая	м²	2752,27
Расход тепла на отопление	ккал/час	143150
на гор. водоснабжение	ккал/час	352500
Общая сметная стоимость	тыс. руб.	388,54
Стоимость строймонтажных работ	тыс. руб.	293,20
Стоимость 1 куб. м. здания	руб.	31,30
Стоимость 1 места	руб.	1387,64
Расход стали в натуре исчислении	т.	29,59
Расход стали, приведенной стали класса А-I и С 38/28	т.	44,68

Таблица 2

Характеристика здания			
Тип дошкольного учреждения	Соотношение групп	Общее кол-во гр.	Кол-во детей
Детские ясли-сад на 280 мест со стенами из кирпича	4 гр. ясельного возраста 8 гр. дошкольного возраста	12	280

Таблица 3

Варианты наружных стен здания	Зимняя расчетная температура воздуха	Примечание
Сплошная кладка из глиняного обыкновенного кирпича /ГОСТ 530-80/ с наружной отделкой из лицевого кирпича /ГОСТ 7484-79/и внутренней цементно-песчаной штукатуркой толщ. 20 мм. с объемной массой 1800 кг/м³	минус 20°... 23°С	Планы на листах. Толщина стены-510мм
Сплошная кладка из глиняного пустотелого кирпича /ГОСТ 6316-74/с наружной отделкой из лицевого кирпича и внутренней отделкой гипсо-перлитовой штукатуркой толщ. 30мм. с объемной массой 600кг/м³	Минус 24°... 30°С	Планы на листах. Толщина стены-510мм.
Многослойная облегченная кладка из глиняного обыкновенного кирпича/ГОСТ 530-80/ с наружной отделкой из лицевого кирпича/ГОСТ 7484-79/ и внутренней отделкой гипсо-перлитовой штукатуркой толщ. 30мм. с объемной массой 600кг/м³	минус 31°... 40°С	Толщина стены-640мм.

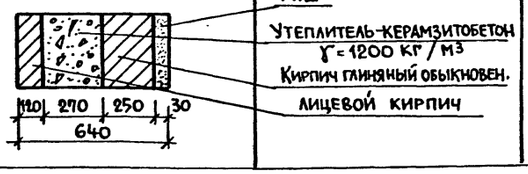

Таблица 4

	Тип утеплителя / Расчетная t°н С	-20°	-25°	-30°	-35°	-40°
Толщ. утепл. мм	Плиты из ячеистых бетонов γ=400 кг/м³	120	140	160	200	220

Таблица 5

Наименование	Тип остекления при расчетных зимних температурах наружного воздуха t°		
	-20°	-30°	-40°
Оконные блоки	Двойное спаренное	Тройное	Тройное
Стеклопакеты ГОСТ 24700-81	применяются	нет	нет
Стеклопакеты и стекла ГОСТ 24699-81	нет	применяются	применяются

Толщина утеплителя в помещениях над неотапливаемой частью I этажа

	Тип утеплителя / Расчетная t°н С	-20°С	-25°С	-30°С	-35°С	-40°С
Толщина утепл. мм.	Минераловатные полужесткие плиты γ=50 кг/м³; λ=0.05 ккал/м·ч·°С ГОСТ 9573-82	200	230	245	270	295

1. Ограждение участка предусмотреть высотой 1,6-1,8 м.
2. Дорожки на участке предусмотреть с плиточным покрытием.
3. Предусмотреть освещение теневых навесов, дорожек участка по углам.
4. Технико-экономические показатели приведены для основного решения (полы по грунту).

Инв. № подл. | Подпись и дата | Взамен. инв. №

Н. контр.	Фрейман		
Нач. АПМ.	Башенков		
Гл. инж.	Назаров		
ГАП	Соколова		
ГИП	Суворов		
Рук. гр. арх.	Лебедева		
Архит.	Авдеева		

Привязка

Инв. №

214-1-422.87-АС

Детские ясли-сад на 280 мест со стенами из кирпича.

Стадия	Лист	Листов
Р	7	

Общие данные (Генплан) окончание

ЦНИИЭП учебных зданий

22507-01

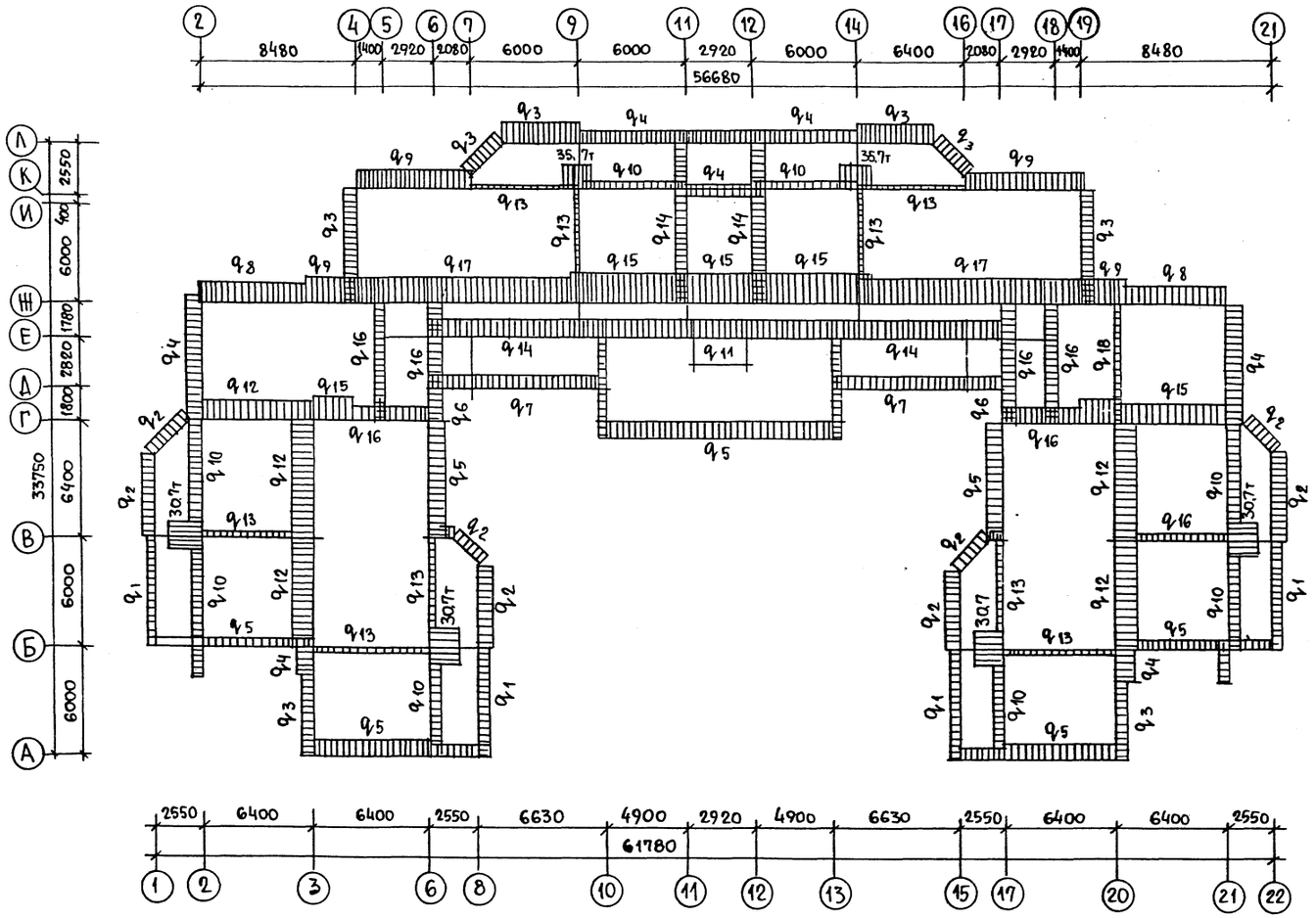

	Величина нагрузки кн/м		
	$T_н = -20°C$ сплошная кладка из глиняного обыкновенного кирпича (ГОСТ 530-80) с лицевым слоем из облицовочного кирпича $\gamma = 1800$ кг/м³. Толщина стены - 510 мм ЦПШ	$T_н = -30°C$ сплошная кладка из глиняного пустотелого кирпича (ГОСТ 7484-78) с лицевым слоем из облицовочного кирпича $\gamma = 1600$ кг/м³ Толщина стены - 510 мм ГПШ	$T_н = -40°C$ стены многослойные, облегченной кладки. из глиняного обыкновенного кирпича (ГОСТ 530-80) с утеплителем из керамзитобетона $\gamma = 1200$ кг/м³ с лицевым кирп. $\gamma = 1600$ кг/м³. толщ 640 + ГПШ
		А. Наружные стены	
q_1	745 (7.45)	820 (8.20)	820 (8.20)
q_2	890 (8.90)	930 (9.30)	930 (9.30)
q_3	1000 (10.00)	1110 (11.10)	1110 (11.10)
q_4	1195 (11.95)	1270 (12.70)	1270 (12.70)
q_5	1345 (13.45)	1420 (14.20)	1420 (14.20)
q_6	1090 (10.90)	1200 (12.00)	1200 (12.00)
q_7	905 (9.05)	980 (9.80)	980 (9.80)
q_8	1600 (16.00)	1710 (17.10)	1710 (17.10)
q_9	1970 (19.70)	2070 (20.70)	2070 (20.70)
q_{10}	635 (6.35)	670 (6.70)	670 (6.70)
q_{11}	715 (7.15)	750 (7.50)	750 (7.50)
		Б. Внутренние стены	
q_{12}	1820 (18.20)	1820 (18.20)	1820 (18.20)
q_{13}	196 (1.96)	196 (1.96)	196 (1.96)
q_{14}	1520 (15.20)	1520 (15.20)	1520 (15.20)
q_{15}	2040 (20.40)	2040 (20.40)	2040 (20.40)
q_{16}	960 (9.60)	960 (9.60)	960 (9.60)
q_{17}	1870 (18.70)	1870 (18.70)	1870 (18.70)
q_{18}	460 (4.60)	460 (4.60)	460 (4.60)

Альбом I

Инв. № подл. | Подпись и дата | Взам. инв. №

Привязан	Н. контр.	Фрейман	
	Нач. АПМ 1	Башенков	
	Гл. инж. м.	Назаров	
	ГАП	Соколова	
	ГИП	Суворов	
	Вед. инж.	Захарова	
Инв. №			

214-1-422.87 -АС

Детские ясли-сад на 280 мест со стенами из кирпича

Схема нагрузок на фундаменты

Стадия	Лист	Листов
Р	8	

ЦНИИЭП учебных зданий

22507-01

Альбом I

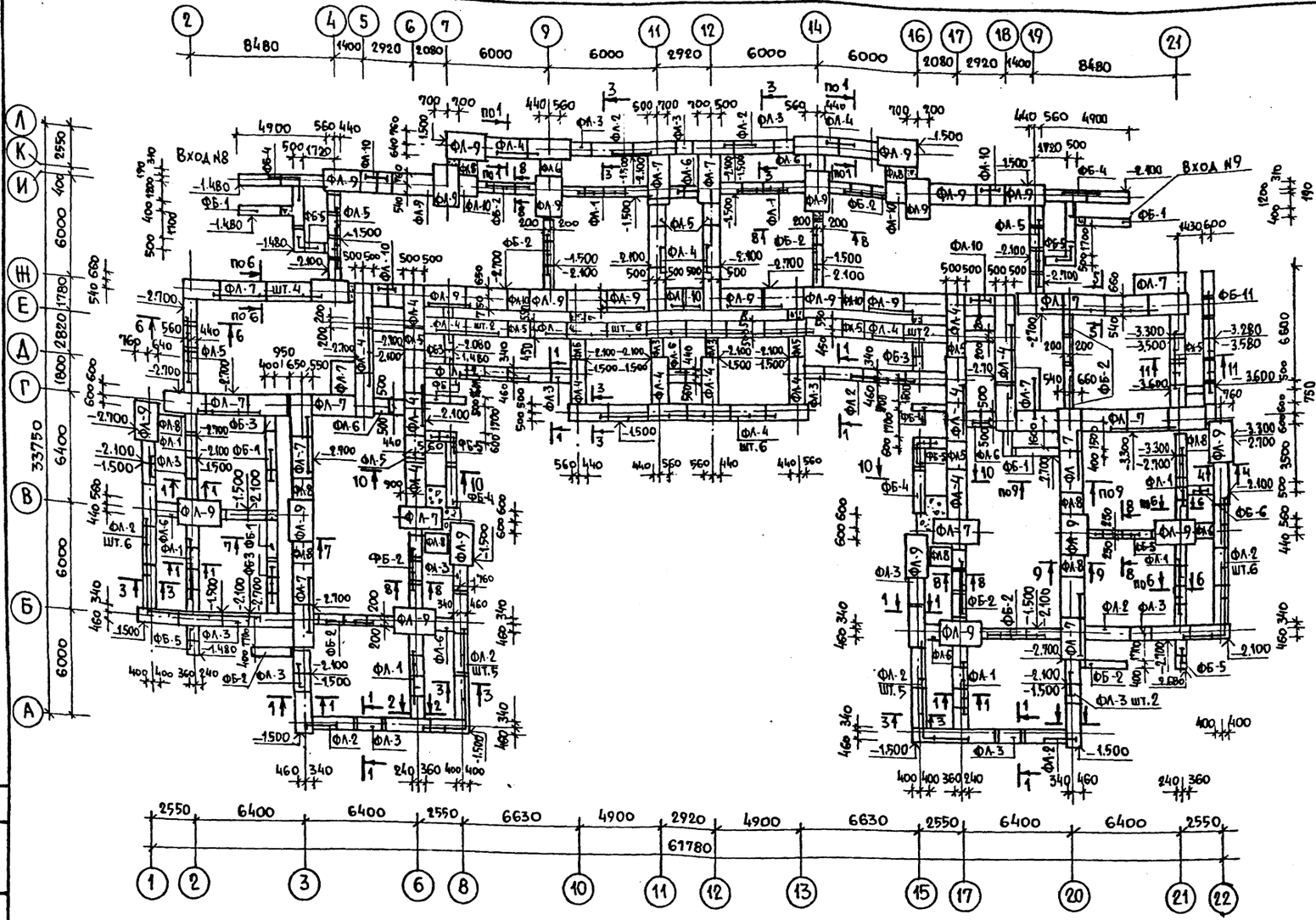

Марка поз.	Обозначение	Наименование	Кол. шт.	Масса ед. кг.	Приме-чание
		Плиты ленточных фундамент.			
ФЛ-1	ГОСТ 13580-85	ФЛ 6.12-4	32	450	
ФЛ-2		ФЛ 8.24-3	37	1150	
ФЛ-3		ФЛ 8.12-3	23	550	
ФЛ-4		ФЛ 10.24-2	44	1380	
ФЛ-5		ФЛ 10.12-2	26	650	
ФЛ-6		ФЛ 10.8-2	12	420	
ФЛ-7		ФЛ.12.24-2	31	1630	
ФЛ-8		ФЛ.12.12-2	10	780	
ФЛ-9		ФЛ 14.24-2	30	1900	
ФЛ-10		ФЛ 14.8-2	10	510	
		Блоки стен подвала			
ФБ-1	ГОСТ 13579-78	ФБС 24.4.6-Т.	117	1300	
ФБ-2		ФБС 12.4.6-Т	40	640	
ФБ-3		ФБС 9.4.6-Т	26	470	
ФБ-4		ФБС 24.5.6-Т	200	1630	
ФБ-5		ФБС 12.5.6-Т	59	790	
ФБ-6		ФБС 9.5.6-Т	16	590	
ФБ-7		ФБС 24.6.6-Т	32	1960	
ФБ-8		ФБС 12.6.6-Т	4	960	
ФБ-9		ФБС 9.6.6-Т	4	700	
ФБ-10		ФБС 12.4.3-Т	14	310	
ФБ-11		ФБС 12.6.3-Т	53	460	

1. Фундаменты разработаны для обычных геологических условий. Грунты нескальные, однородные, непучинистые, грунтовые воды отсутствуют.
2. Условное расчетное давление на грунт основания при ширине фундамента 1м. и глубине заложения 2м. принято равным 2 кгс/см² (196.0 кПа).
3. Размеры фундаментов при другой ширине и глубине заложения определять при привязке применительно к геологическим условиям.
4. Фундаментные плиты и блоки укладывать на непромерзшее выравненное песчаное основание или песчаную подушку толщиной 100 мм.
5. Стеновые блоки укладывать на цементном растворе марки „100" с перевязкой швов.
6. Кирпичную кладку ниже отм. 0.000 выполнять из глиняного обыкновенного кирпича пластического прессования марки „100" МРЗ 50, ГОСТ 530-80 на растворе марки „50".
7. Горизонтальную гидроизоляцию выполнять из 2-х слоев изола на битумной мастике.
8. Наружные поверхности стен, соприкасающиеся с грунтом покрыть битумом за 2 раза по холодной огрунтовке.
9. Засыпку пазух стен подвала и трамбование грунта производить послойно после монтажа плит перекрытия.
10. Сечения по фундаментам см. лист АС-10.
11. Устройство фундаментов выполнять в соответствии СНиП 3.02.01-83.

Согласовано

Инв. № подл. | Подпись и дата | Взам. инв. №

Привязан.			
Инв. №			

Н. контр.	Фрейман	
Нач. АПМ	Башенков	
Гл. инж. м	Назаров	
ГАП	Соколова	
ГИП	Суворов	
Вед. инж.	Захарова	

214-1-422.87 – АС

	Стадия	Лист	Листов
Детские ясли-сад на 280 мест со стенами из кирпича.	Р	9	
Схема расположения элементов фундаментов (типовое решение)	ЦНИИЭП учебных зданий		

22507-01

1-1, 2-2

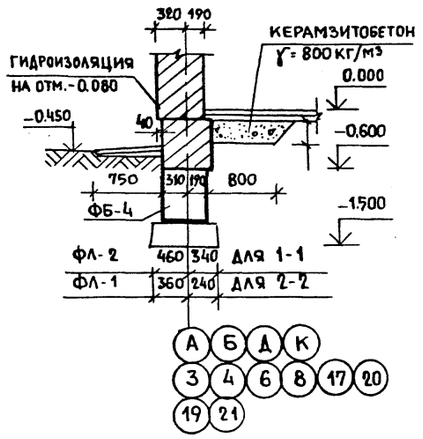

3-3

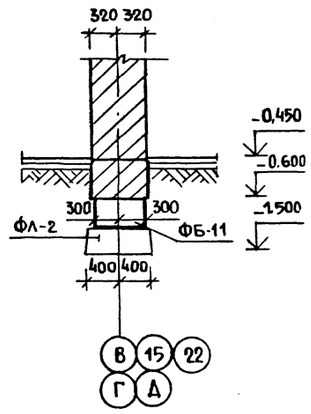

4-4

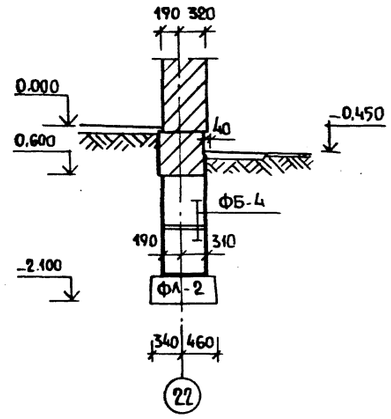

6-6, 5-5

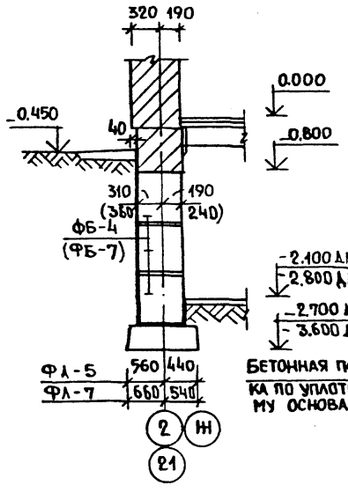

7-7

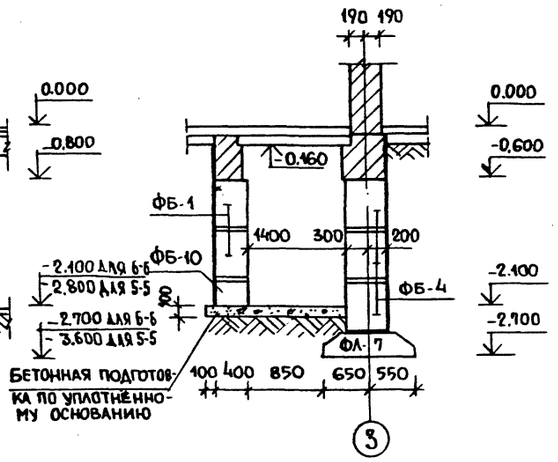

8-8

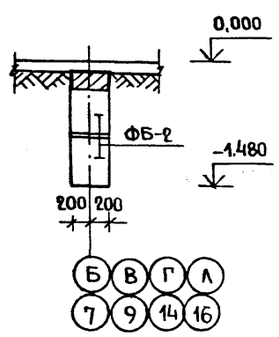

9-9

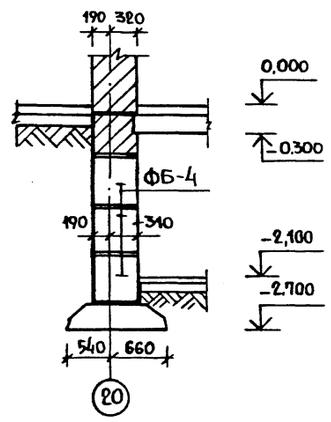

10-10

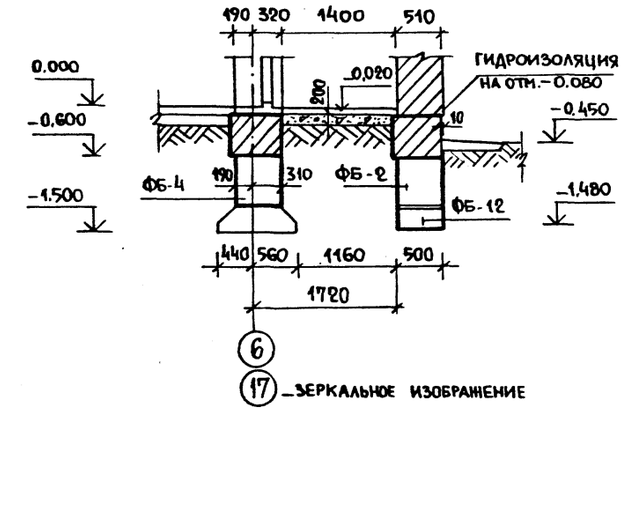

11-11

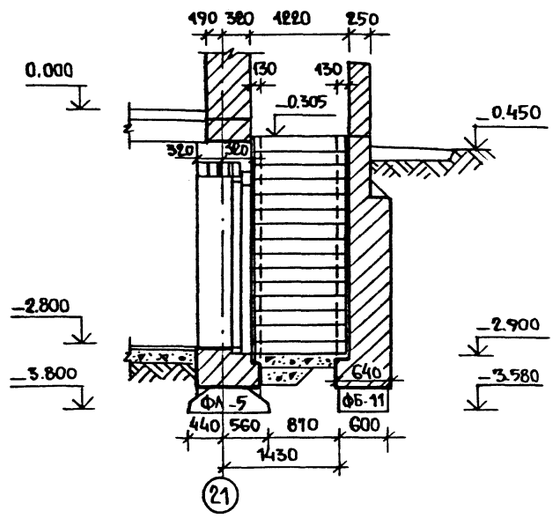

Общие примечания и спецификацию сборных железобетонных элементов см. лист АС-9

Альбом I

Инв. N подл.	Подпись и дата	Взамен инв. N

Привязан			214-1-422.87 -АС
Инв. N	Н. контр.	Фрейман	
	Нач. АПМ 1	Башенков	Детские ясли-сад на 280 мест стены кирпичные
	Гл. инж. м.	Назаров	Стадия Р; Лист 10; Листов
	ГАП	Соколова	
	ГИП	Суворов	Сечения фундаментов (типовое решение)
	Вед. инж.	Захарова	ЦНИИЭП учебных зданий

22507-01

Госкомитет СССР по гражданскому строительству и архитектуре
ЦНИИЭП учебных зданий
г. Москва, СССР

Альбом I

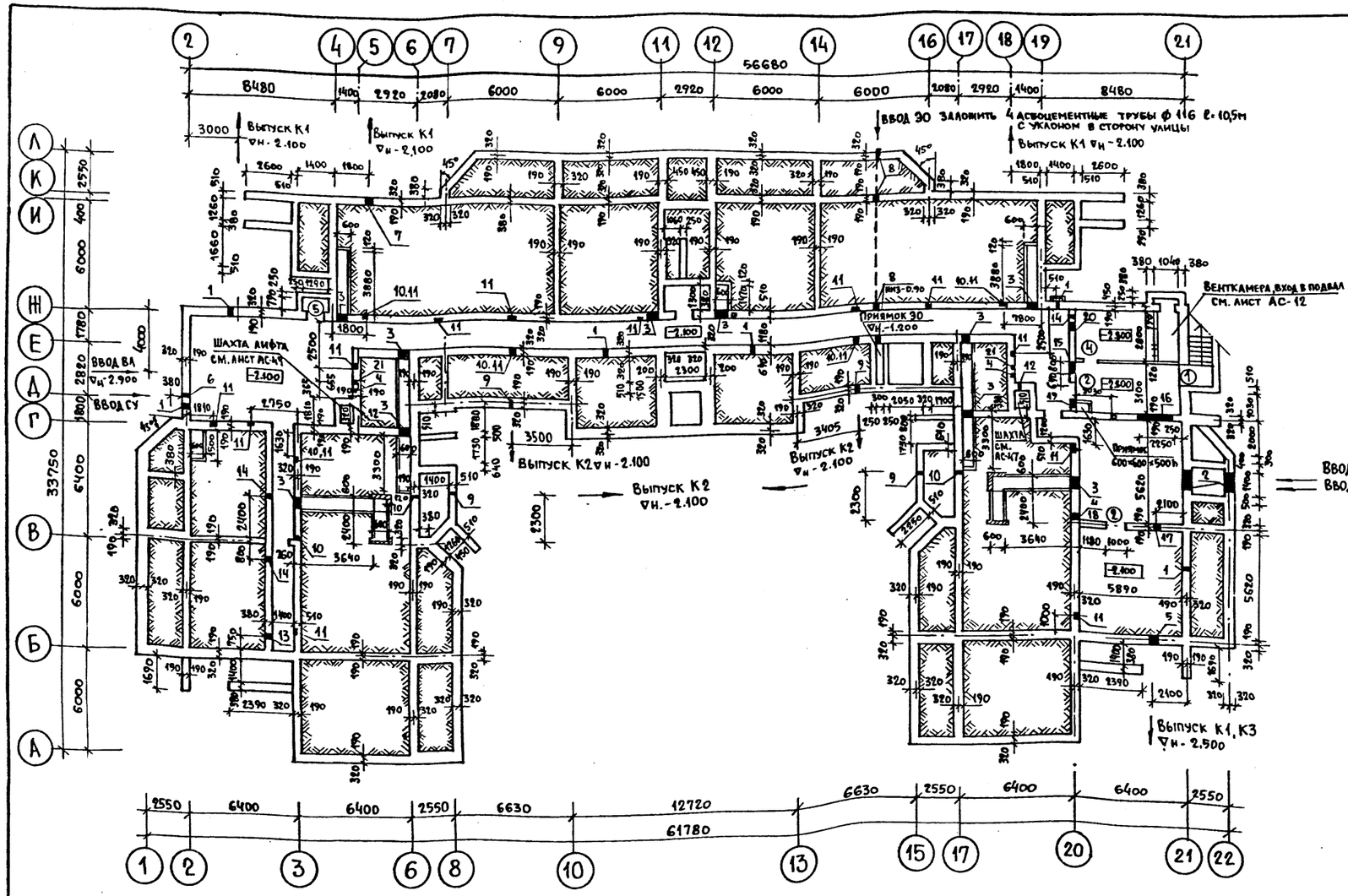

Спецификация элементов заполнения проемов

Марка поз	Обозначение	Наименование	Кол	Расход. матер. на ед	Примеч.
1	1.136.5-19	ДС 21-13 ГТ		0.104 м³	
4	—"—	ДС 19-9 ГУ		0.072 м³	
5	—"—	ДЛ 13-10		0.076 м³	

Ведомость проемов дверей

Марка поз.	Размер проема в кладке мм.
1	1310×2100 (h)
2	1010×1570 (h)

1. Сечения по лоткам см. лист АС-15
2. Отверстие №16 заложить после прокладки коммуникаций
3. Входы в здание см. листы АС-13, АС-14

Экспликация отверстий

Тип отв.	Размеры мм В	Размеры мм Н	Отм. низа м.	Назначение
1	270	310	-0.450	Продухи
2	1200	600	-1.750	ОВ
3	400	600	-0.760	ОВ, ВК
4	130	130	-0.600	Борозда ЭО
5	800	800	-2.500	ВК
6	270	230	-1.150	СУ
7	400	600	-2.100	ВК
8	530	310	-1.560	ЭО
9	400	400	-2.100	ВК
10	270	400	-0.700	ВК
11	270	260	-0.700	Штраба ВК

Тип. отв.	Размеры мм В	Размеры мм Н	Отм. низа м.	Назначение
12	130	130	-0.300	ЭО
13	530	310	-0.610	ВК
14	270	310	-0.610	ВК
15	800	800	-1.350	ВК
16	2250	1220	-1.750	ОВ и ВК
17	800	800	-1.500	ВК
18	400	400	-1.000	ВК
19	270	660	-0.90	Отопление
20	600	660	-1.100	—"—
21	130	130	-0.600	Борозда СУ

Взамен инв.№ | Подпись и дата | Инв.№ подл.

Привязан

Инв.№

Нормоконт	Фрейман	
Нач. АПМ1	Башенков	
Гл. инж. м	Назаров	
ГАП	Соколова	
ГИП	Суворов	
Рук. гр. АРХ	Лебедева	
Вед. инж	Захарова	

214-1-422.87 – АС

Детские ясли-сад на 280 мест со стенами из кирпича

План подпольных каналов и подвала (основное решение)

Стадия	Лист	Листов
Р	11	

ЦНИИЭП учебных зданий

22507-01

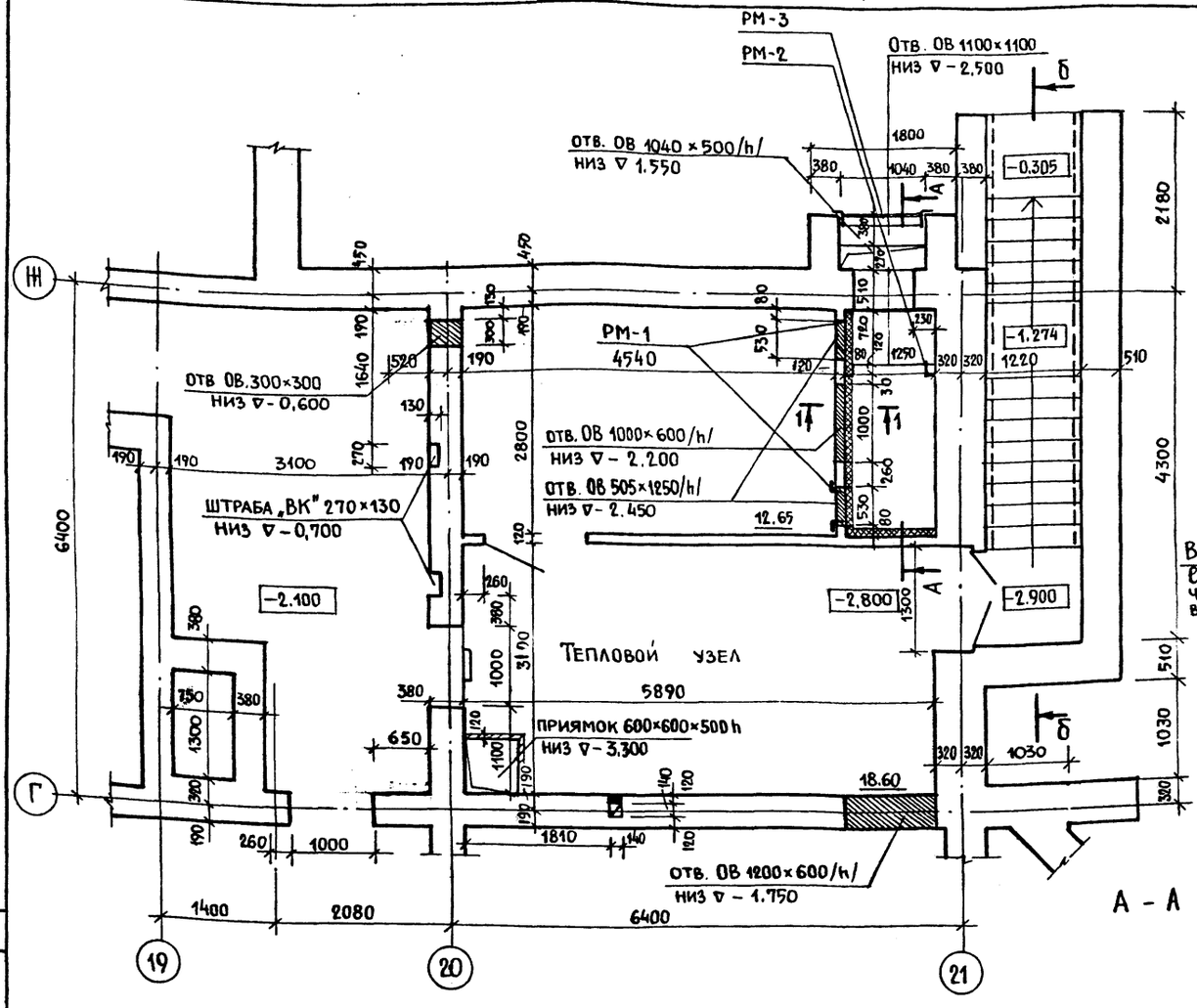

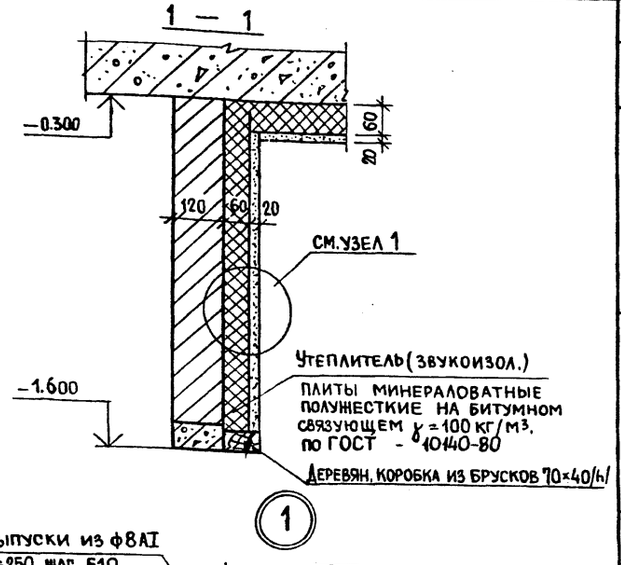

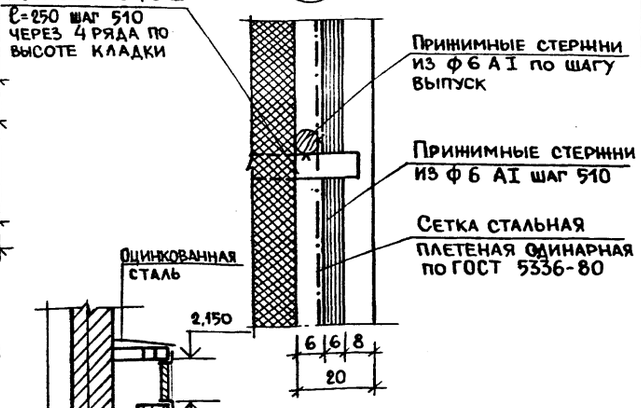

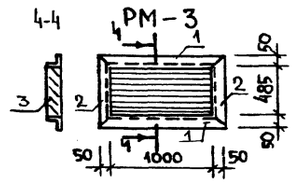

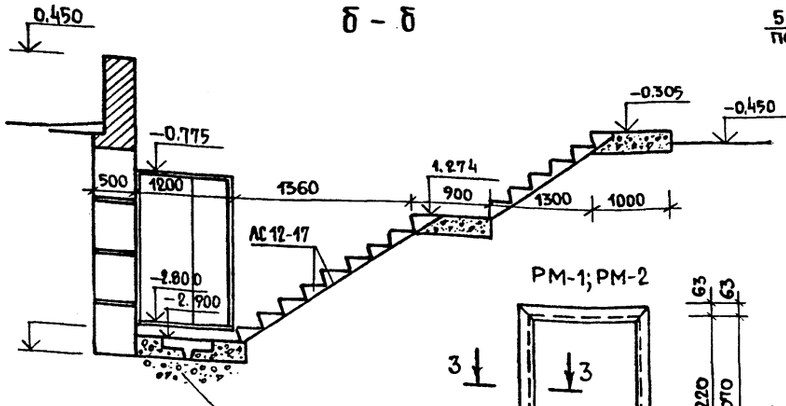

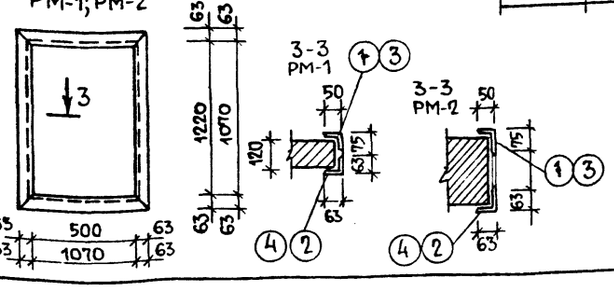

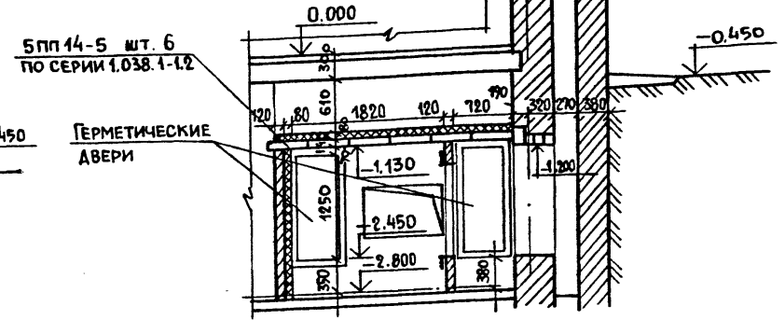

Спецификация стальных изделий

Марка изделия	№№ поз.	Профиль мм.	Длина мм	Кол. шт.	Масса кг. 1поз.	Масса кг. издел.
РМ-1 шт. 2	1	L 75×50×5	100	2	0,50	18,40
	2	L 63×5	1220	2	5.80	
	3	L 75×50×5	100	2	0,50	
	4	L 63×5	500	2	2,40	
РМ-2 шт. 1	1	L 75×50×5	100	2	0,50	22,57
	2	L 63×5	1070	2	5,00	
	3	L 75×50×5	100	2	0,50	
	4	L 63×5	1070	2	5,00	
	5	–30×6	380	4	0,57	
РМ-3 шт. 1	1	L 63×5	1100	2	5,00	23,00
	2	L 63×5	585	2	2,50	
	3	–30×6	1000	5	1.60	

Ступени сборные ж.б. ЛС 12-17 95 кг.
по серии 1.055-1-1 шт. 15.

Н. контр.	Фрейман	
Нач. маст	Башенков	
Гл. инж. м	Назаров	
ГАП	Соколова	
ГИП	Суворов	
Рук. гр. арх.	Лебедева	
Вед. инж.	Захарова	

Привязан

Инв. №

214 – 1 – 422.87 – АС

Детские ясли-сад на 280 мест со стенами из кирпича

Стадия	Лист	Листов
Р	12	

Венткамера, воздухозаборная шахта, вход в подвал.

ЦНИИЭП учебных зданий

22501-01

Альбом I

Инв. № подл. | Подпись и дата | Взамен инв. №

Госкомитет по гражданскому строительству и архитектуре при Госстрое СССР
ЦНИИЭП учебных зданий

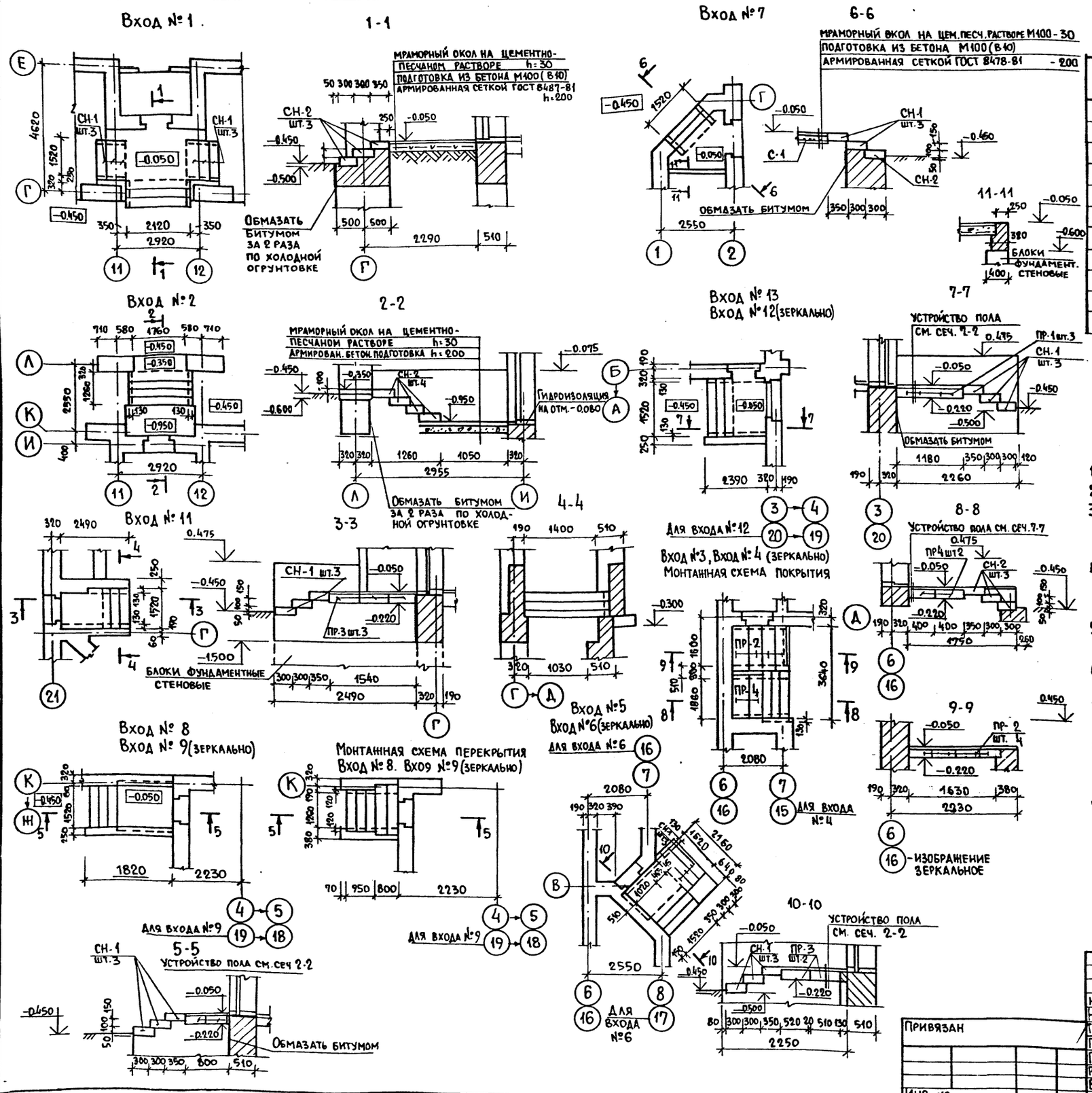

Спецификация железобетонных изделий на входы №№ 1...9, 11, 12, 13 к маркировочной схеме на лист АС-12

Марка поз.	Обозначение	Наименование	Кол. шт.	Масса ед, кг
		Ступени		
СН-1	1.255.1-1	СНК 15.3,5-6	29	175
СН-2		СНК 21.3,5-6	19	250
		Перемычки		
ПР-1	1.038.1-1 вып. 2	2ПП 17-5	10	223
ПР-3		5ПП 17-6	11	300
ПР-2		2ПП 14-4	8	189
ПР-4		2ПП 21-6	4	275
		Металлические изделия		
С-1	ГОСТ 8478-81	С $\frac{5Вр1-100}{5Вр1-100}$ 1280×1200 $\frac{50}{40}$	2	4.3

Расход арматуры ф8АI ГОСТ 8478-81. 8.2 кг.

1. Данный лист см. совместно с листом АС-9.
2. Маркировку входов на плане здания см. листы АС-20, АС-21.
3. Бетонные блоки стен входов укладывать на цементном растворе марки 100 с обязательной перевязкой швов. Вертикальные швы и монолитные участки между блоками выполнять из бетона М200.
4. Кирпичную кладку ниже отм. 0.000 выполнять из хорошо обожжённого обыкновенного глиняного кирпича пластического прессования марки 100 ГОСТ 530-80 на цементном растворе марки 50.
5. Наружные поверхности стен входов, соприкасающиеся с грунтом обмазать битумом за 2 раза по холодной огрунтовке.
6. Фундаменты под крыльца выполнять одновременно с фундаментами под здание.
7. Вокруг стен входов выполнять отмостку шириной 800 мм: слой асфальтобетона 25 мм. по щебёночной подготовке 80 мм.
8. Обратную засыпку стен входов выполнять непучинистым непросадочным грунтом только после монтажа ступеней и перекрытий и устройства бетонной подготовку под полы
9. После установки перемычки связать между собой, монтажные петли отогнуть.

Альбом I

Н. контр.	Фрейман		
Нач. АПМ1	Башенков		
Гл. инж. АПМ	Назаров		
ГАП	Соколова		
ГИП	Суворов		
Рук. гр. арх.	Иванов		
Вед. инж.	Захарова		
Инжен.	Бабаев		

214-1-422.87 – АС

Детский сад-ясли на 280 мест со стенами из кирпича.

Входы в здание №№ 1-9, 11, 12, 13. Спецификация. (Типовое решение)

Стадия	Лист	Листов
Р	13	

ЦНИИЭП учебных зданий

Привязан

Инв. №

Инв. № подл. | Подпись и дата | Взамен инв. №

22507-01

Альбом I
ЦНИИЭП учебных зданий

Вход №1

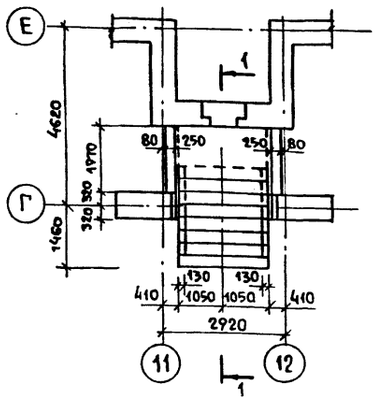

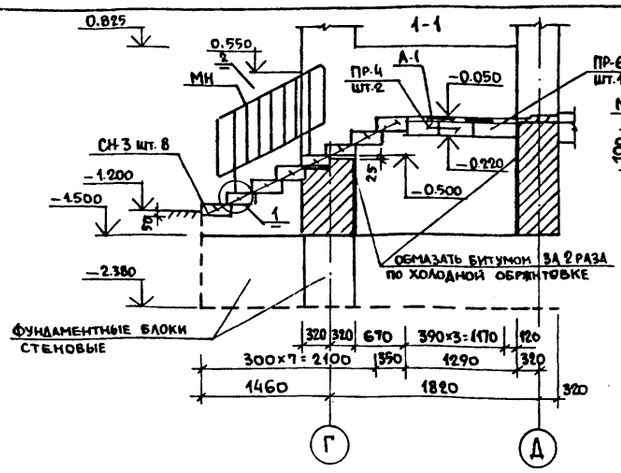

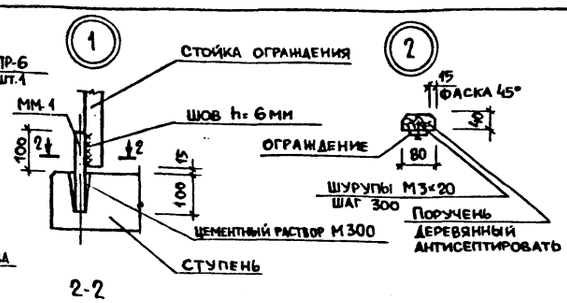

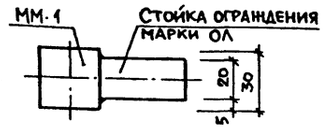

Марка	Обозначение	Наименование	Кол.	Масса ед., кг.	Примеч.
		Ступени			
СН-1	1.255.1-1	СНК 15.3.5-6	56	175	
СН-2		СНК 21.3.5-6	10	250	
СН-3		СНК 21.3.5-6с	8	250	
АС	1.055.1-1	АС 12-5	16	127	
		Перемычки			
ПР-1	1.038.1-1 вып. 2	4ПП 12-4	1	95	
ПР-2		2ПП 17-5	5	223	
ПР-3		2ПП 21-6	1	275	
ПР-4		2ПП 23-7	4	310	
ПР-5		5ПП 17-6	17	300	
ПР-6		5ПП 23-10	5	416	
		Металлические изделия			
МН	1.256-1	ОА-7.5-1	1	19.4	
ПН		ОВПА-33-1	2	18.5	
ММ-1		□30 ГОСТ 2591-71 ℓ=200	4	1.4	
ММ-2		-4×40 ГОСТ 103-76 ℓ=270	8	0.3	
А-1		⌀8 А I ГОСТ 5781-82 ℓ=400	41	0.2	

Вход №2

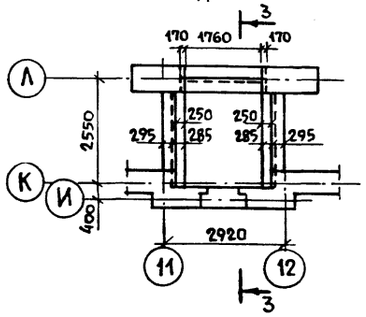

Вход №12 Вход №13 (зеркально

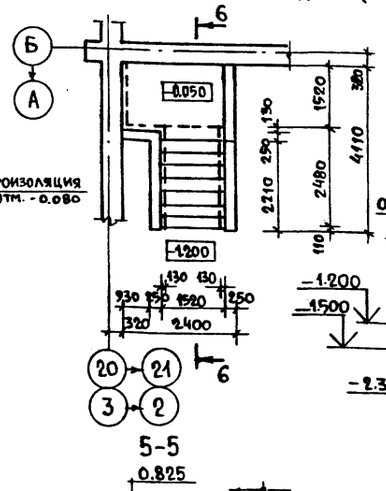

6-6

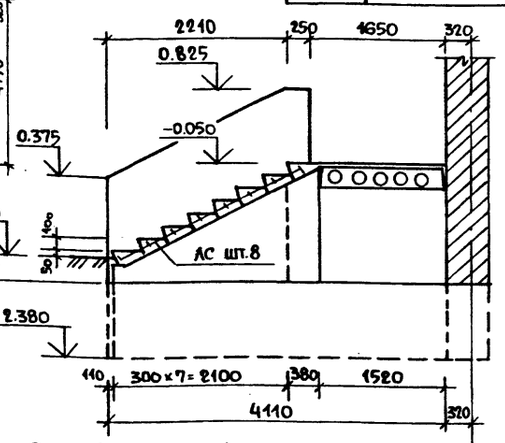

Вход №7 Монтажная схема расположения перекрытия

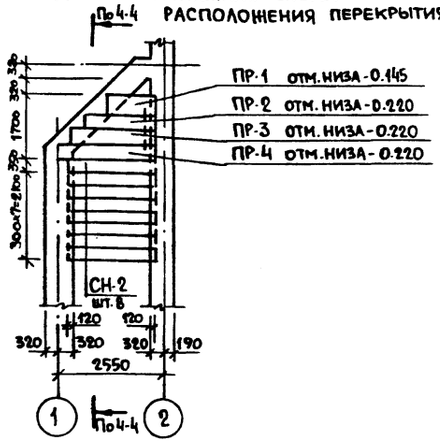

Вход №3 Вход №4 /зеркально/

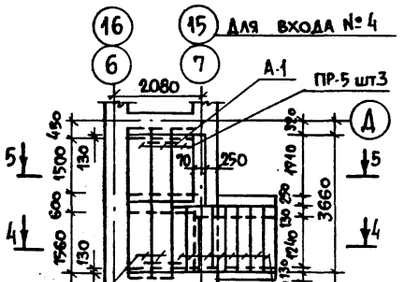

4-4

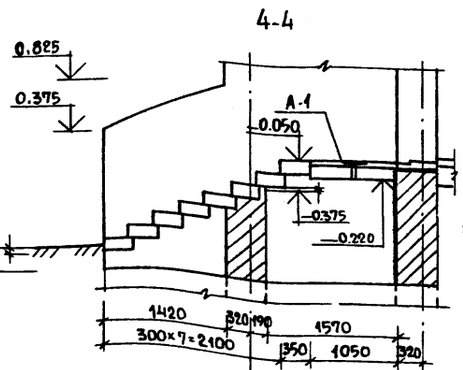

5-5

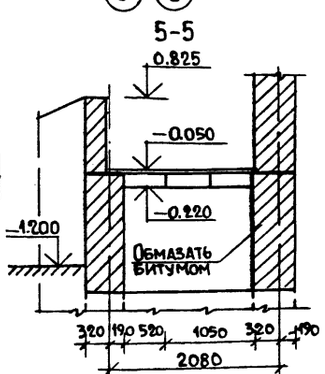

Вход №8 ; Вход №9 (зеркально)

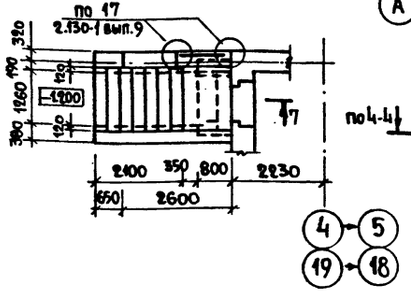

Вход №11 Монтажная схема расположения перекрытия

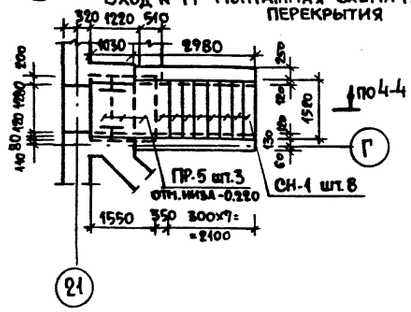

Вход №5 Вход №6 /зеркально/

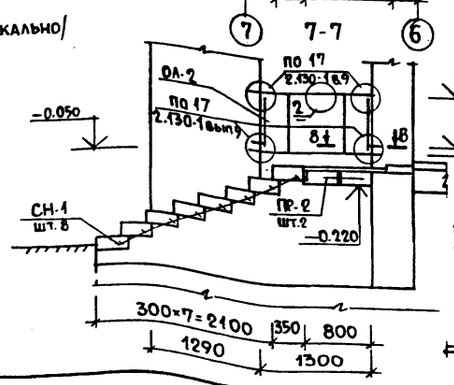

Общие примечания смотрите лист АС-13.

Н. контр.	Фрейман		
Нач. АПМ	Башенков		
Гл. инж. Ан	Назаров		
ГАП	Соколова		
ГИП	Иванов		
Вед. инж.	Захарова		
Инженер	Бабяев		

Привязан

Инв. №

214-1-422.87 -АС

Детские ясли-сад на 280 мест со стенами из кирпича

Входы в здание №№ 1...6, 8, 9, 12, 13. Спецификация (вариант с техподпольем)

Стадия	Лист	Листов
Р	14	

ЦНИИЭП учебных зданий

Инв. № подл. | Подпись и дата | Взамен. инв.

22501-01

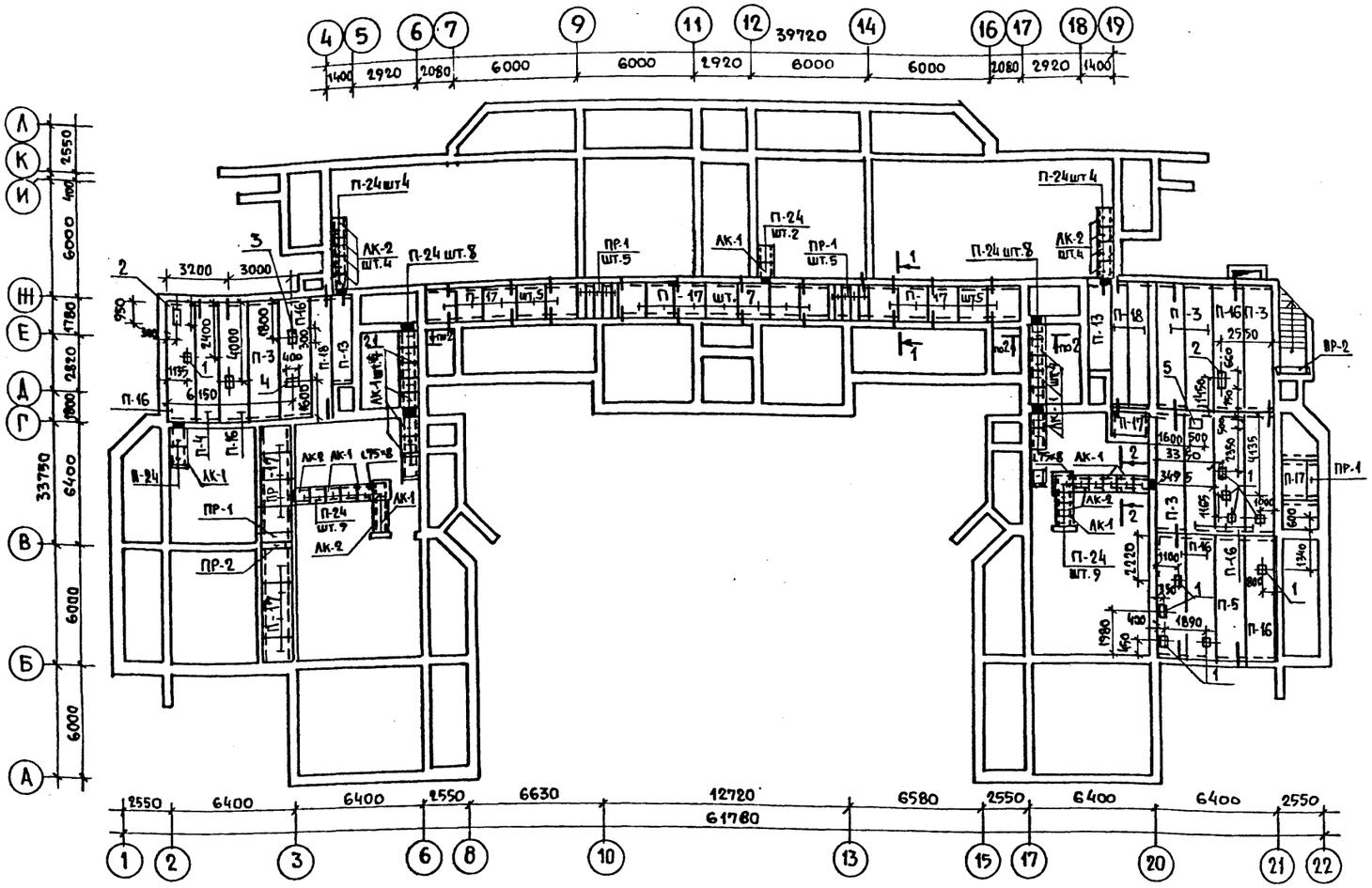

Марка поз.	Обозначение		Наименование	Кол. ед.	Масса ед. кг.	Примечание
			Железобетонные изделия			
П-3	1.141-1	в.64	ПК.63.15-8АIVт	5	2950	
П-4			ПК 63.12-8АIVт	1	2200	
П-5			ПК 60.15-6АIVт	1	2800	
П-13	1.141-1	в.61	ПК 6-45.12а	2	1630	
П-16	1.242.1-3	в. 1	ПР 63.15-8АтVт	10	2730	
П-17	1.243.1-4	в. 4	ПТ 12,5-16-14	25	448	
П-18	1.141-1	в. 64	ПК 63.10-6АIVт	3	1850	
П-24	1.243.1-4		ПТ 12.5-8.6	48	96	
			Перемычки			
ПР-1	1.038.1-1	вып. 2	2ПП 17-5	12	223	
ПР-2			3ПП 16-71	2	325	
			Лотки			
АК-1	1.219.1-3		АК 15.6.6-12.5	15	502	
АК-2			АК 9.6.6-12.5	12	298	
			Монтажные элементы			
	2.240-1	в.2	ММ-9	49	0.65	
	2.240-1	в.2	ММ-11	12	0.47	
			L 75×8 ℓ=800 ГОСТ 8509-75	2	7.30	
			Бетон класса В-15 м³	8.5		

Экспликация отверстий

Тип	Размеры	Назначение
1	200×200	отв. ВК
2	200×550	отв. ВК
3	200×300	отв. ВК
4	300×400	отв. ОВ.
5	500×500	отв. ОВ

1. План подвала и технического канала см. на листе АС-11
2. Железобетонные лотки подпольных каналов укладывать по выравненному не промезшему основанию на песчаную подушку h=100мм.
3. Кирпичные стены подпольных каналов выкладывать из полнотелого глиняного обыкновенного кирпича пластического прессования марки „100" на растворе марки „50".
4. Стеновые блоки укладывать на цементном растворе марки „100" с перевязкой швов не менее 200. Вертикальные швы шпонки между блоками и местные заделки выполнять из бетона марки М150.
5. Все поверхности стен, соприкасающиеся с грунтом обмазать горячей битумной мастикой по холодной огрунтовке.
6. Засыпку пазух стен подвала и трамбование грунта производить послойно после монтажа плит перекрытия.
7. Панели перекрытий укладывать на цементном растворе М.100.
8. Отверстия в плитах перекрытий выполнять в пределах пустот не нарушая ребер с учетом сантехнических чертежей и монтируемого оборудования.

Альбом I

Согласовано: Нач. СТО Бабин; Нач. ЭТО Белов

Инв. N подл. | Подпись и дата | Взамен инв. N

Привязан.

Инв. N

Н. контр.	Фрейман	
Нач. АПМ-1	Башенков	
Гл. инж. м	Назаров	
ГАП	Соколова	
ГИП	Суворов	
Вед. инж.	Захарова	
Архит.	Авдеева	

214-1-42287-АС

Детские ясли-сад на 280 мест. со стенами из кирпича

Монтажная схема перекрытий подпольных каналов и подвала /основное решение/

Стадия	Лист	Листов
Р	15	

ЦНИИЭП учебных зданий

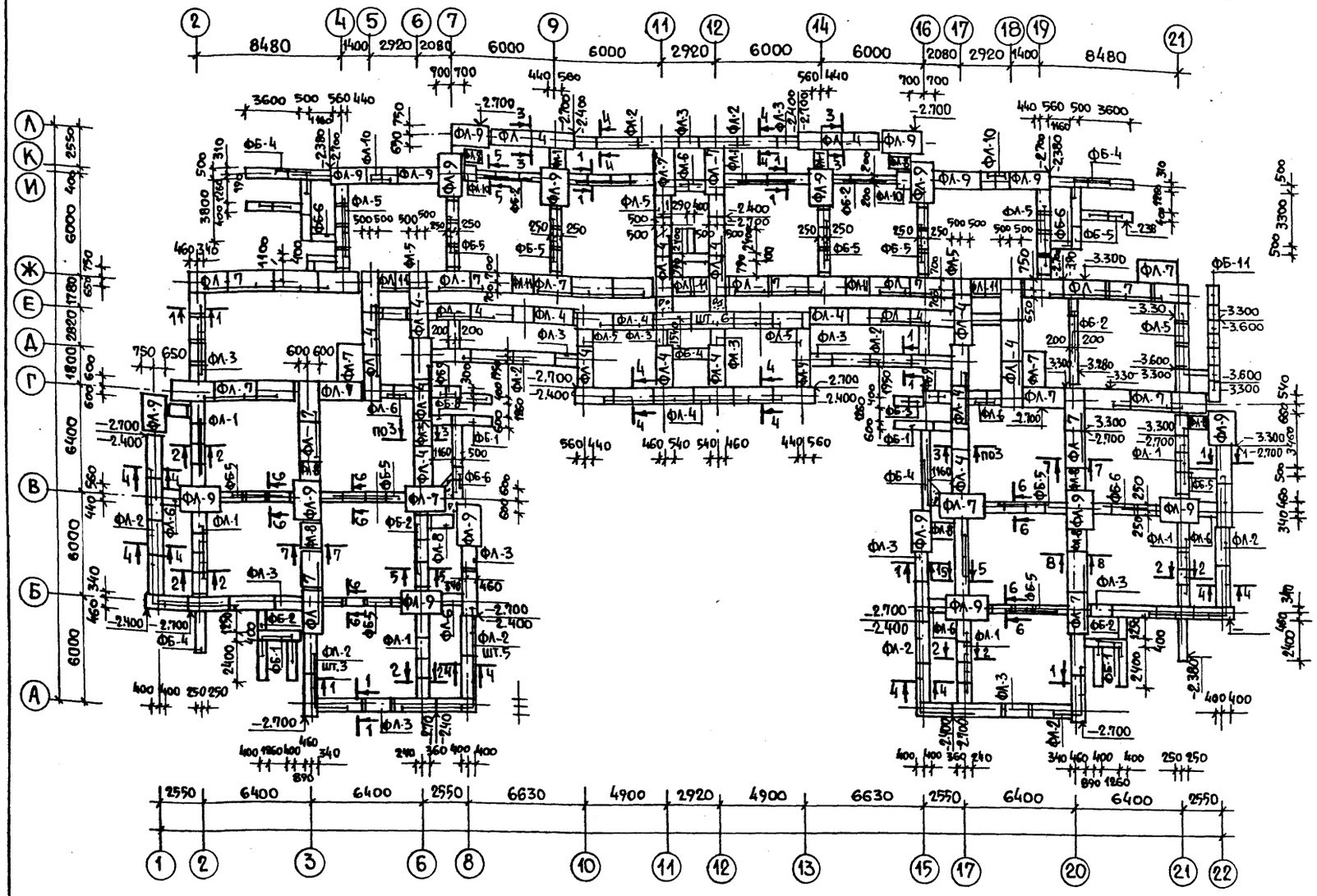

Марка поз	Обозначение	Наименование	Кол. шт.	Масса ед. кг	Приме-чание
		Железобетонные изделия			
		Плиты ленточных фундаментов			
ФЛ-1	ГОСТ 13580-85	ФЛ 6.12 - 4	32	450	
ФЛ-2		ФЛ 8.24 - 3	37	1150	
ФЛ-3		ФЛ 8.12 - 3	23	550	
ФЛ-4		ФЛ 10.24 - 2	44	1380	
ФЛ-5		ФЛ 10.12 - 2	22	650	
ФЛ-6		ФЛ 10.8 - 2	12	420	
ФЛ-7		ФЛ 12.24 - 2	44	1630	
ФЛ-8		ФЛ 12.12 - 2	10	780	
ФЛ-9		ФЛ 14.24 - 2	16	1900	
ФЛ-10		ФЛ 14.8 - 2	2	500	
ФЛ-11		ФЛ 12.8 - 2	8		
		Блоки стен подвала			
ФБ-1	ГОСТ 13579-78	ФБС 24.4.6-Т	119	1300	
ФБ-2		ФБС 12.4.6-Т	49	640	
ФБ-3		ФБС 9.4.6-Т	36	470	
ФБ-4		ФБС 24.5.6-Т	140	1630	
ФБ-5		ФБС 12.5.6-Т	59	790	
ФБ-6		ФБС 9.5.6-Т	20	590	
ФБ-7		ФБС 24.5.6-Т	38	1960	
ФБ-8		ФБС 12.6.6-Т	14	960	
ФБ-9		ФБС 9.6.6-Т	4	700	
ФБ-10		ФБС 12.4.3-Т	17	310	
ФБ-11		ФБС 12.6.3-Т	7	460	
ФБ-12		ФБС 12.5.3-Т	79	380	
		Бетон класса В-15	м3	1.70	

1. Фундаменты разработаны для обычных геологических условий. Грунты не скальные, однородные, непучинистые, грунтовые воды отсутствуют.
2. Условное расчетное давление на грунт основания при ширине фундамента 1м и глубине заложения 2м принято равным 2кгс/см² (196.0 кпа).
3. Размеры фундаментов при другой ширине и глубине заложения определять при привязке применительно к геологическим условиям и СНиП 2.02-01-83.
4. Фундаментные плиты и блоки укладывать на непромерзшее выравненное песчаное основание или песчаную подушку толщиной 100мм.
5. Стеновые блоки укладывать на цементном растворе марки М100 с перевязкой швов
6. Кирпичную кладку стен ниже отм. 0,000 выполнять из глиняного обыкновенного кирпича пластического прессования марки „100" МРЗ 50, ГОСТ 530-80* на растворе марки М50.
7. Горизонтальную гидроизоляцию выполнять из 2-х слоев изола на битумной мастике.
8. Наружные поверхности стен, соприкасающиеся с грунтом покрыть битумом за 2раза по холодной огрунтовке.
9. Засыпку пазух стен подвала и трамбование грунта производить послойно после монтажа плит перекрытия.
10. Сечения по фундаментам и входы в здание см. листы АС-17, АС-14.

Н.контр	Фрейман		
Нач.АПМ-1	Башенков		
Гл.инж.м.	Назаров		
ГАП	Соколова		
ГИП	Суворов		
Вед.инж	Захарова		

214-1-422.87 - АС

Привязан

Инв. №

Детские ясли-сад на 280 мест со стенами из кирпича

Схема расположения элементов фундаментов (вариант с техподпольем).

Стадия	Лист	Листов
Р	16	

ЦНИИЭП учебных зданий

22507-01

Альбом I

Инв. № подл. | Подпись и дата | Взам. инв. №

Госкомитет по гражданскому строительству и архитектуре Госстрое СССР ЦНИИЭП учебных зданий

Альбом I

1-1, 2-2, 3-3

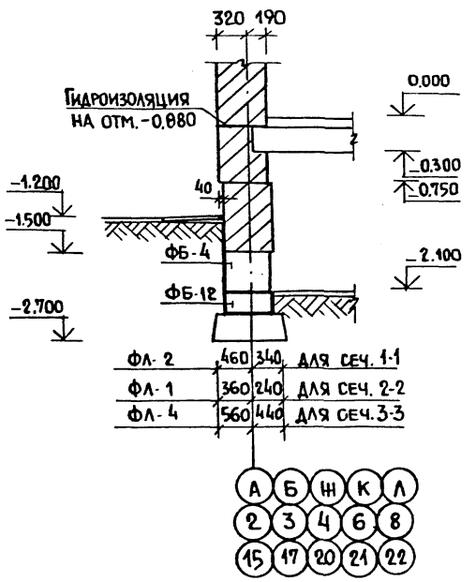

4-4

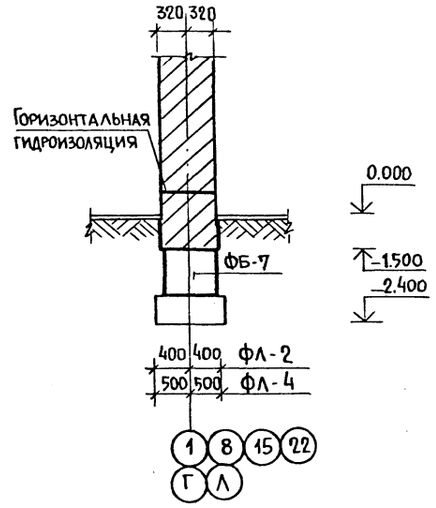

5-5, 6-6

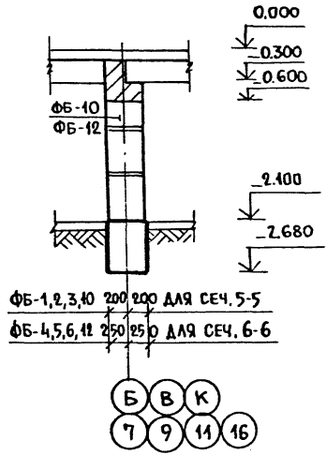

7-7

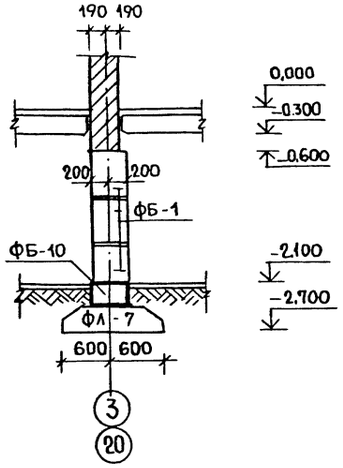

8-8

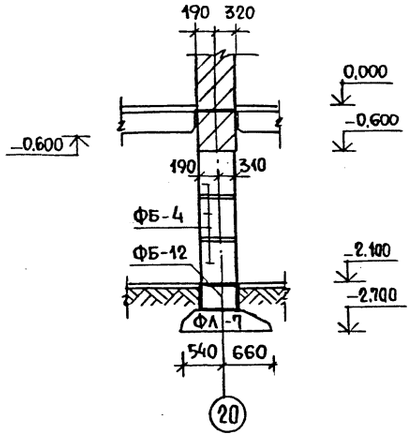

9-9

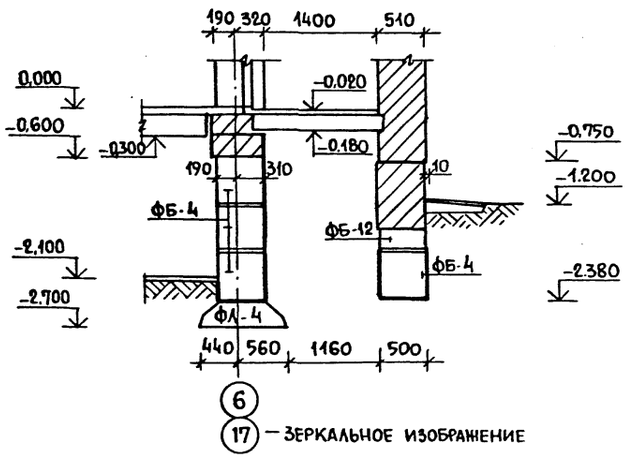

10-10

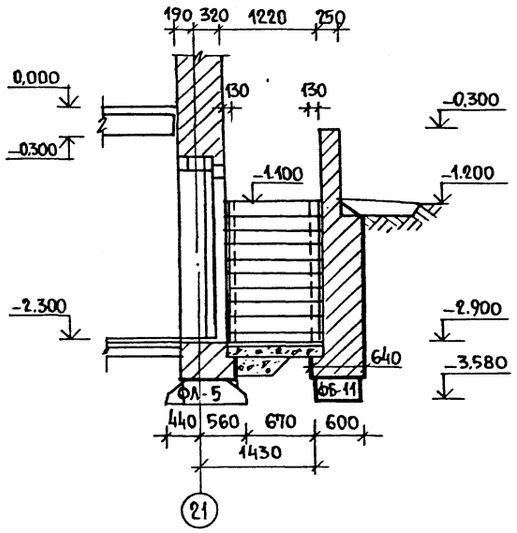

11-11

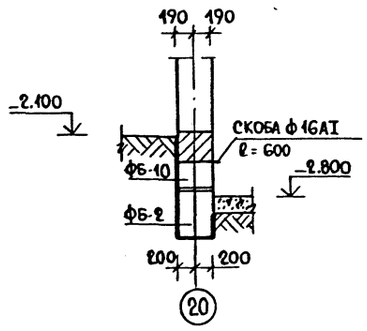

Общие примечания и спецификацию сборных железобетонных элементов см. лист АС-16

Н. контр.	Фреиман		214-1-422.87 -АС		
Нач. АПМ-1	Башенков		Детские ясли-сад на 280 мест со стенами из кирпича	Стадия	Лист	Листов
Гл. инж.	Назаров			Р	17	
ГАП	Соколова		Сечения фундаментов (вариант с техподпольем)	ЦНИИЭП учебных зданий		
ГИП	Суворов					
Вед. инж.	Захарова					

Привязан

Инв. №

Инв. № подл. | Подпись и дата | Взам. инв. №

Альбом I

Спецификацию элементов заполнения проемов, экспликацию отверстий см. лист АС-19

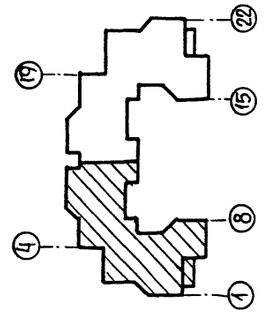

Нормоконт.	Фрейман		
Нач. АМ-1	Башенков		
Гл. инж. М	Назарова		
ГАП	Соколова		
ГИП	Суворов		
Рук. гр. арх.	Лебедева		

Привязан

Инв. №

214-1-422.87 - АС

Детские ясли-сад на 280 мест со стенами из кирпича

Стадия	Лист	Листов
Р	18	

План техподполья /вариант с техподпольем/ в осях 2-12

ЦНИИЭП учебных зданий

Согласовано

Нач. СТО Белов

Нач. ЭТО Бабин

Взам. инв. №

Подпись и дата

Инв. № подл.

22507-01

Инв. № подл.	Подпись и дата	Взам. инв. №

Согласовано	
Нач. СТО	Бабин
Нач. ЭТО	Белов

Альбом I

Госкомитет по гражданскому строительству и архитектуре при Госстрое СССР ЦНИИЭП учебных зданий

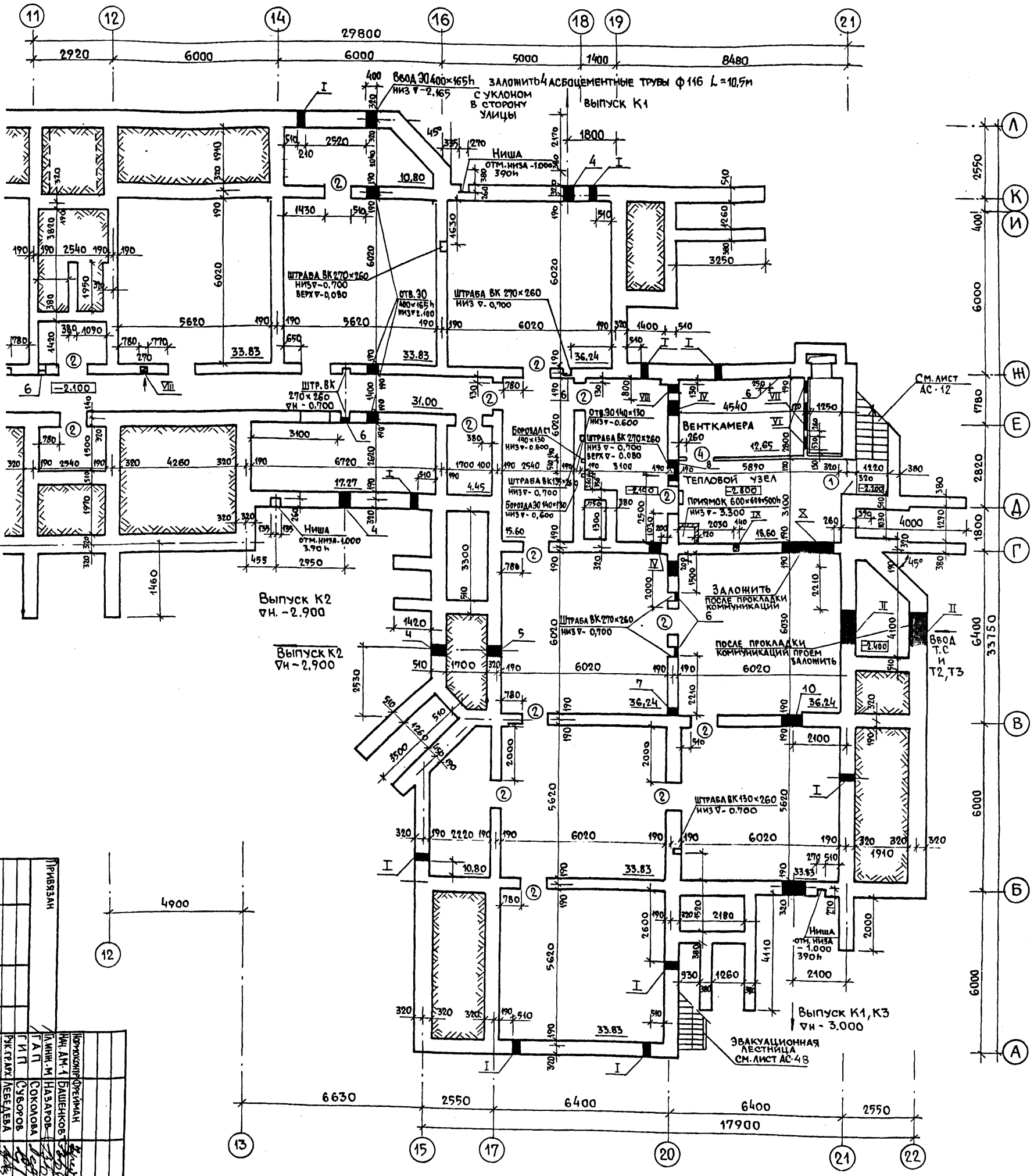

Спецификация элементов заполнения проемов

Марка поз.	Обозначение	Наименование	Кол.	Расход матер. на ед	Примеч.
1	1,136,5-19	ДС 21-13 ГТ	1	0,104м³	
4	—"—	ДС 19-9 ГУ	1	0,072м³	
5	—"—	ДЛ 13-10	1	0,076м³	

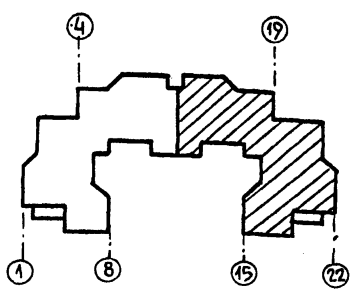

Ведомость проёмов дверей

Марка поз.	Размер проема в кладке мм.
1	1310×2100(h)
2	1010×1570(h)
3	910×2100(h)
4	1010×1910(h)
5	910×1300(h)

Экспликация отверстий

Тип отв.	Размеры мм В	Размеры мм Н	Отм. низа м.	Назначение	Тип отв	Размеры мм В	Размеры мм Н	Отм низа м.	Назначение
I	270	310	-1,000	Продухи	XI	270	610	-0,900	ОВ
II	1200	800	-2,400	ОВ					
III	1000	300	1,550	ОВ	11	100	100	-0,500	ВК
IV	600	640	-1,100	ОВ	4	400	400	-2.900	Выпуск канализации
V	1100	1100	-2,500	ОВ	5	400	400	-0,700	"
VI	505	1250	-2,450	ОВ	6	270	400	-0,700	"
VII	1000	610	-2.200	ОВ	7	270	300	-1.000	"
VIII	270	310	-0,600	ОВ	8	800	800	-1.350	"
IX	140	200	-0,600	ОВ	9	130	130	-0,300	ЭО
X	2250	1570	-2,100	ОВ, ВК	10	800	800	-1.500	ВК

Инв. №	Привязан

Нормоконтр	Фрейман	
Нач. АМ-1	Башенков	
Гл. инж. М	Назаров	
ГАП	Соколова	
ГИП	Суворов	
Рук. гр. арх.	Лебедева	

214-1-422.87-АС

Детские ясли-сад на 280 мест со стенами из кирпича

План техподполья /вариант с техподпольем/ в осях 11-22

Стадия	Лист	Листов
Р	19	

ЦНИИЭП учебных зданий

22507-01

Альбом I

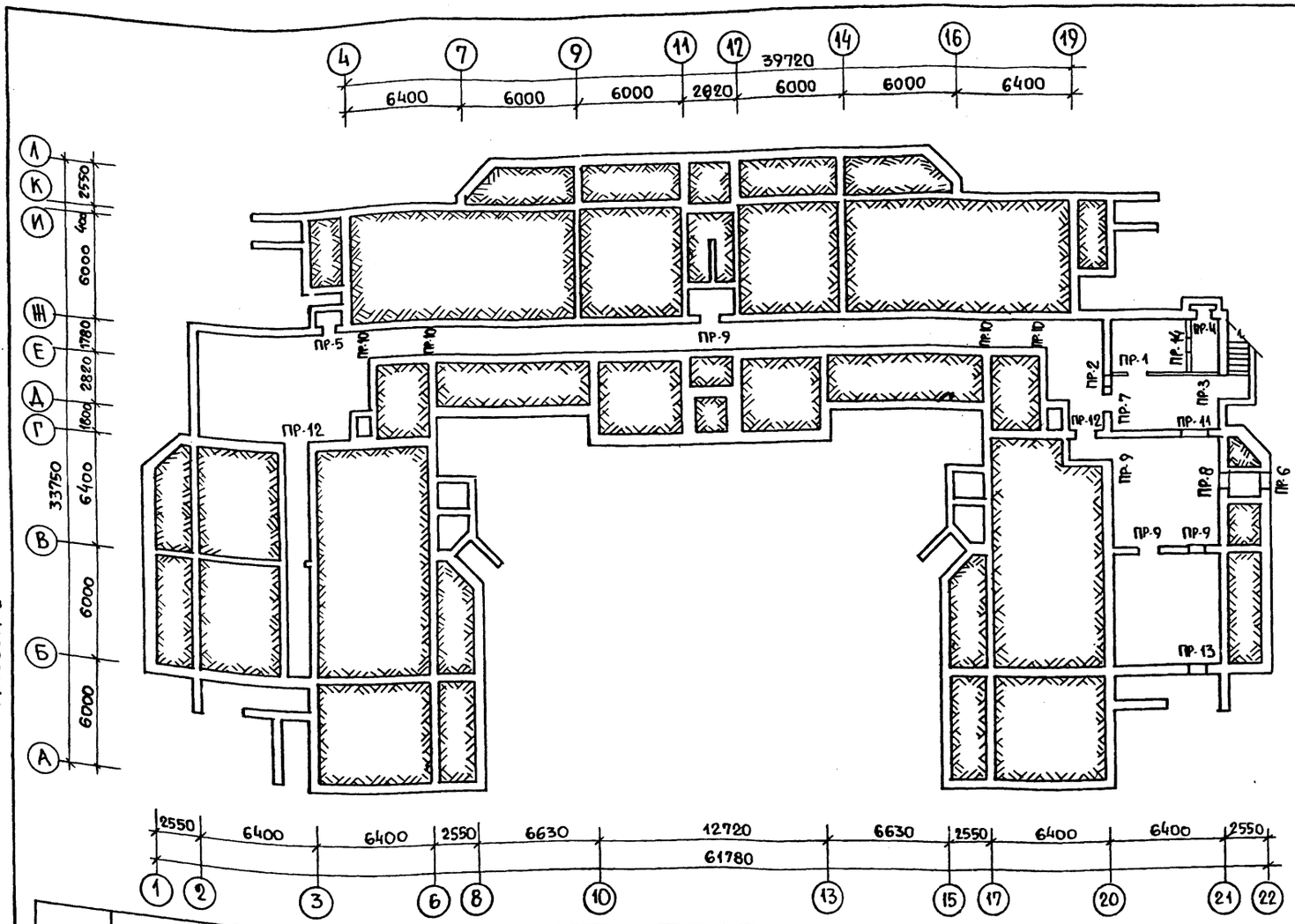

Марка, поз.	Обозначение	Наименование	Кол. шт.	Масса ед., кг.	Примеч.
		Перемычки			
	1.038.1-1 Вып. 1	1ПБ13-1	9	25	
		1ПБ16-1	9	30	
		3ПБ13-37-П	1	85	
		3ПБ16-37-П	4	102	
	1.038.1-1 Вып. 2	2ПП14-4	3	189	
		3ПП16-71	4	325	
		3ПП18-71	2	378	
		3ПП27-71	1	568	
		3ПП14-71	4	297	
	1.038.1-1 Вып. 1	3ПБ18-37-П	1	119	

1. Привязку отверстий и проёмов см. лист АС-11.
2. При кладке в зимних условиях перемычки усиливать постановкой временных стоек на клиньях на период оттаивания и первоначального твердения кладки.
3. Перемычки укладывать на цементный раствор марки 100.
4. После установки перемычки связать между собой, строповочные петли отогнуть.
5. Над отверстиями и проемами размером в плане не более 600 мм. устанавливать рядовые перемычки из арматуры ф 8 А I шаг. 100.

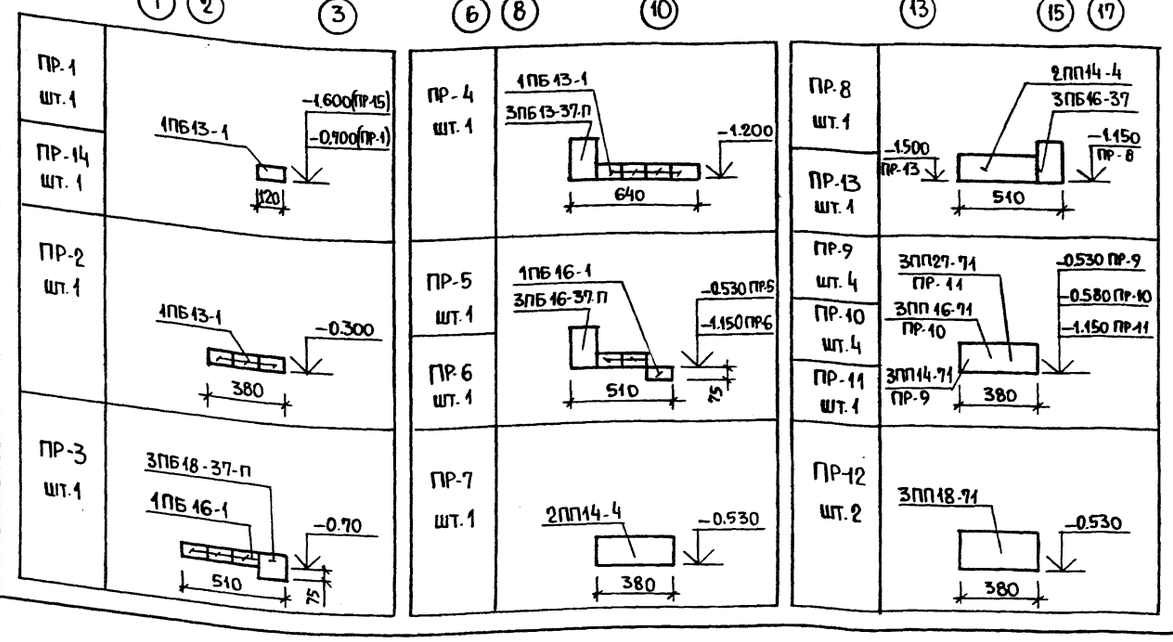

Инв. № подл. | Подпись и дата | Взам. инв. №

Привязан			
Инв. №			

Н. контр.	Фрейман		
Нач. АПМ-1	Башенков		
Гл. инж. м.	Назаров		
ГАП	Соколова		
ГИП	Суворов		
Рук. гр. арх.	Лебедева		
Вед. инж.	Захарова		
Инженер	Бабаев		

214-1-422.87 -АС

Детские ясли-сад на 280 мест со стенами из кирпича (основное решение)

Стадия	Лист	Листов
Р	20	

Монтажная схема перемычек нижние ноля (типовое решение)

ЦНИИЭП учебных зданий

22507-01

Альбом I
Инв.№ подл. | Подпись и дата | Взам. инв.№

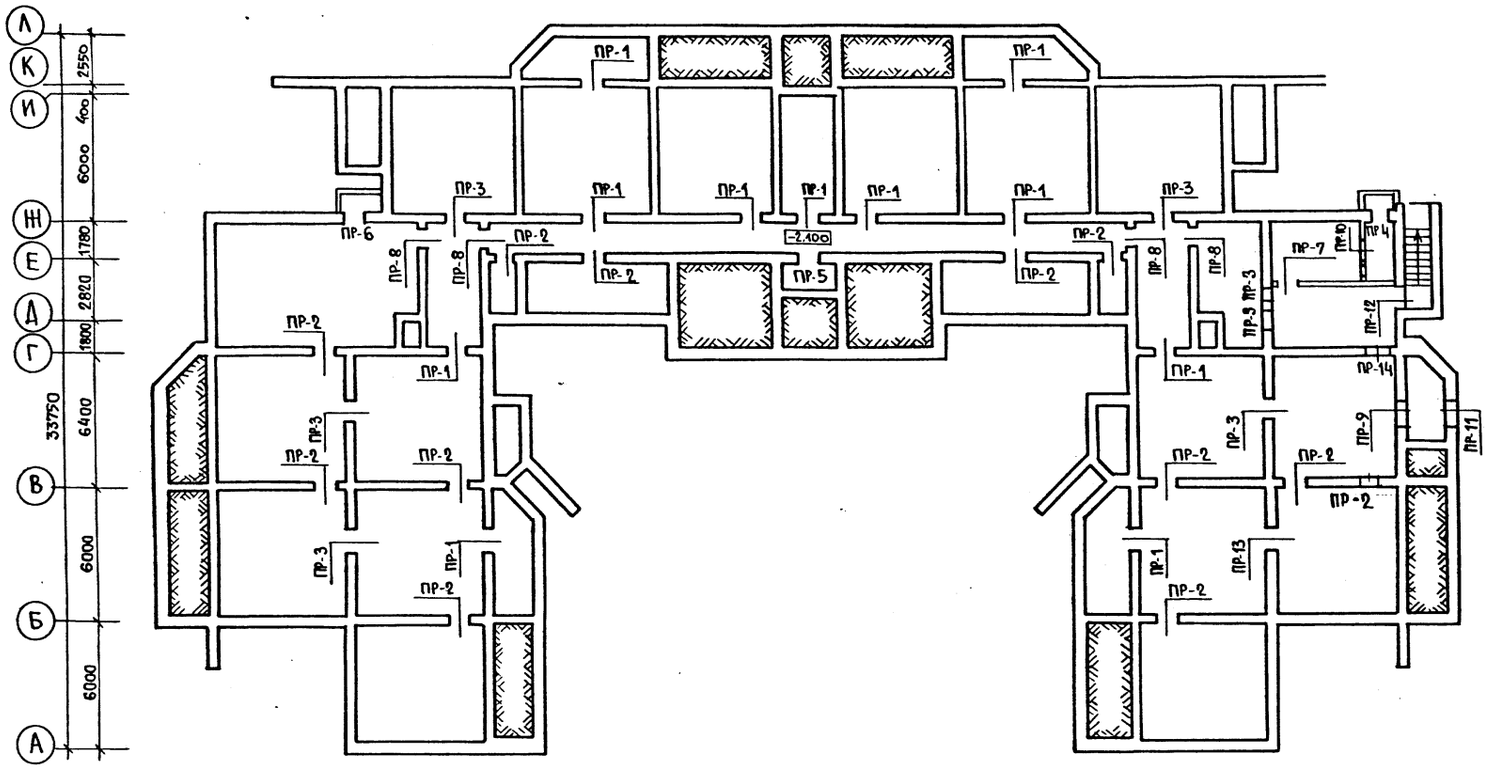

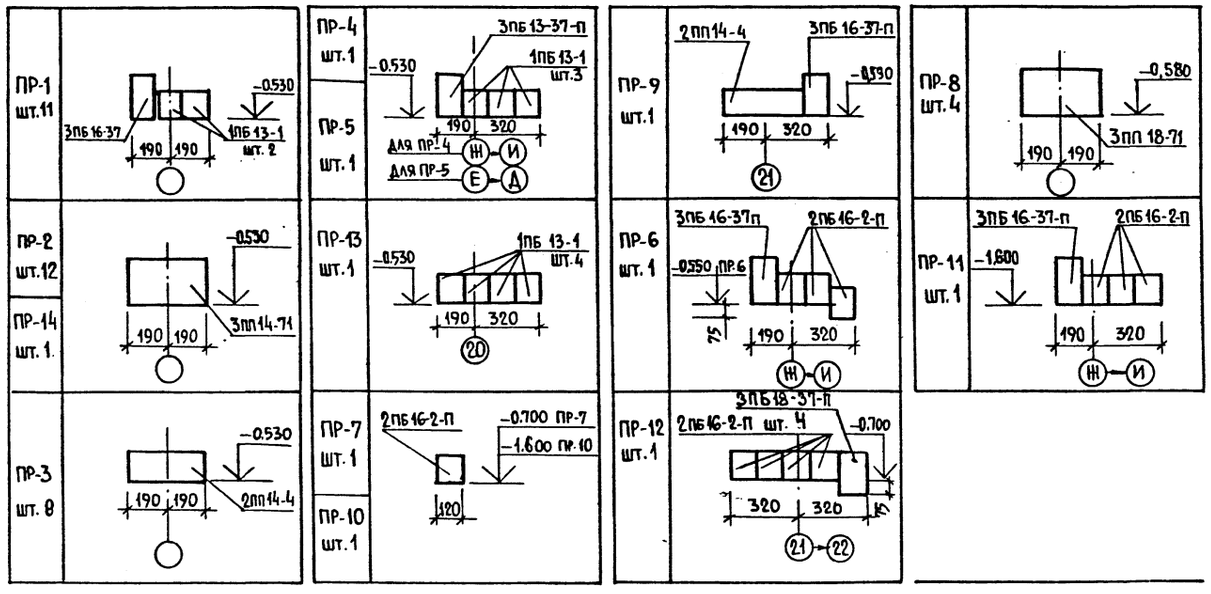

Марка поз.	Обозначение	Наименование	Кол.	Масса ед., кг	Примеч
		Перемычки.			
	1.038.1-1 Вып. 1	1ПБ 13-1	32	25	
		2ПБ 16-2-П	12	65	
		3ПБ 13-37-П	2	85	
		3ПБ 16-37-П	14	102	
	1.038.1-1 Вып. 2	2ПП 14-4	9	199	
		3ПП-14-71	12	297	
		3ПП 18-71	4	378	
		3ПП 27-71-П	1	568	
	1.038.1-1 Вып. 1	3ПБ 18-37-П	1	119	

Расход арматуры ф8 AI ГОСТ 5781-82 ℓ=65,0 м; 25,6 кг над отв. до 600 мм

1. Привязку отверстий и проемов в плане см. листы АС-18, АС-19.
2. При укладке обращать внимание на направление расположения плит перекрытия над подвалом и техподпольем см. лист АС-22. Перемычки марок 2ПБ 13-37, 3ПБ 16-37, 3ПП 14-71 укладывать под опорой плит.
3. При кладке в зимних условиях перемычки усиливать постановкой временных стоек на клиньях на период оттаивания и первоначального твердения кладки.
4. Перемычки укладывать на цементный раствор марки М 100
5. После установки перемычки связать между собой
6. Над отверстиями и проемами размером в плане не более 600 мм. устанавливать рядовые перемычки из арматуры ф8 AI шаг 100
7. Расход арматуры дан на все отверстия и проемы подвала и техподполья.

Приказан	Н. контр.	Фрейман	
	Нач. АПМ	Башенков	
	Гл. инж. м	Назаров	
	ГАП	Соколова	
	ГИП	Суворов	
	Вед. инж.	Захарова	
	Инженер	Бабаев	
Инв. №			

214-1-422.87 - АС

Детские ясли-сад на 280 мест

Стадия	Лист	Листов
Р	21	

Монтажная схема перемычек техподполья и подвала. Спецификация (вариант с техподпольем)

ЦНИИЭП учебных зданий

ЦНИИЭП учебных зданий

Альбом I

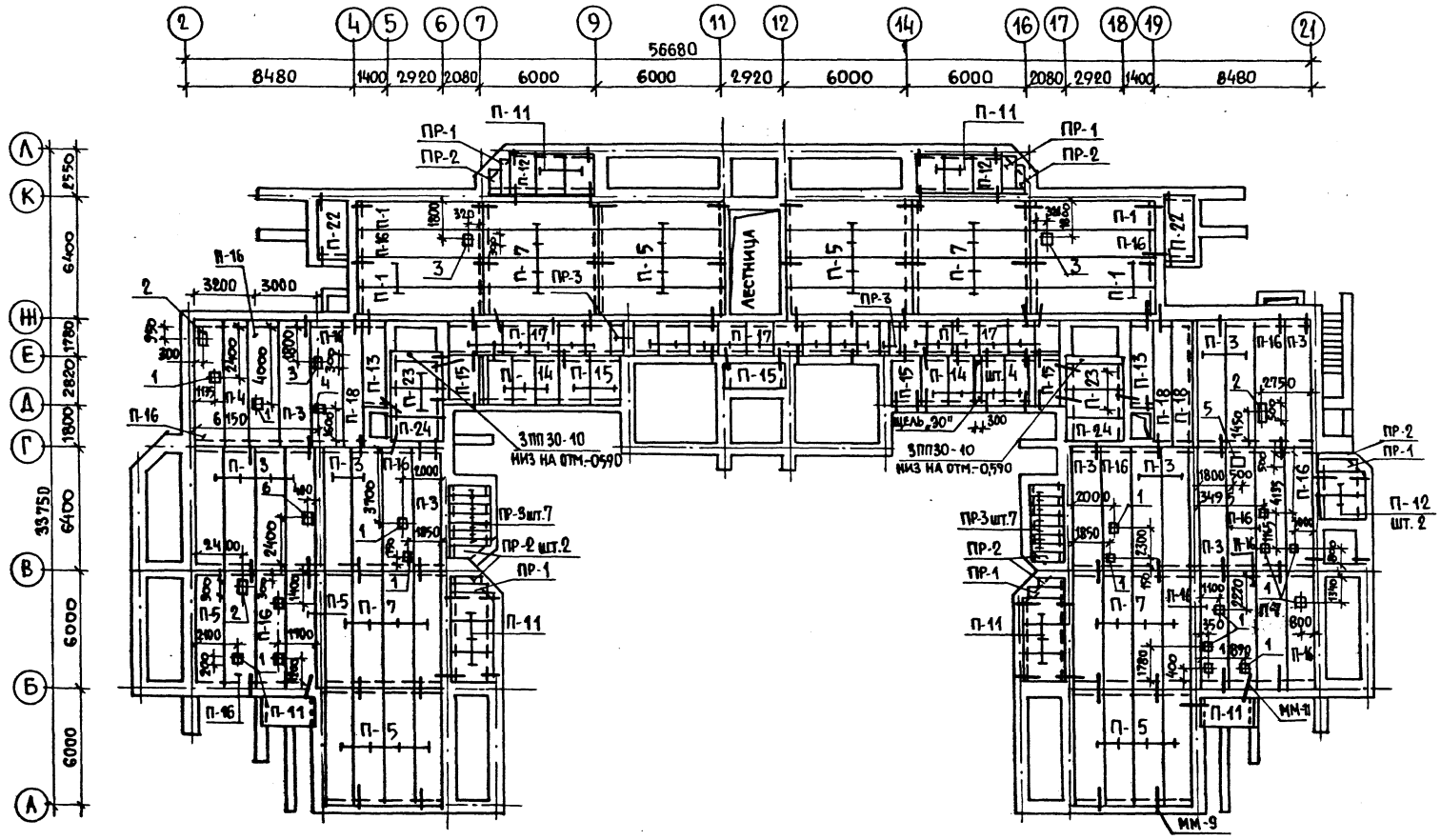

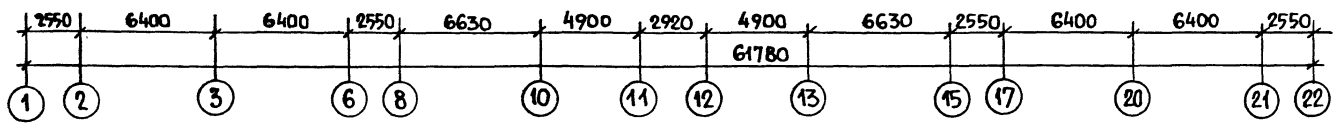

Экспликация отверстий

Тип	Размеры	Назначение
1	200×200	отв. ВК
2	200×550	отв. ВК
3	200×300	отв. ВК
4	300×400	отв. ОВ
5	500×500	отв. ОВ
6	200×150	отв. ВК

Марка поз.	Обозначение		Наименование	Кол. шт.	Масса ед. кг	Примечание
			Изделия железобетонные			
П-1	1.141-1	в.64	ПК 63.15-6AIVт	6	2950	
П-2			ПК 63.12-6AIVт	—	2200	
П-3			ПК 63.15-8AIVт	14	2950	
П-4			ПК 63.12-8AIVт	1	2200	
П-5			ПК 60.15-6AIVт	19	2800	
П-7			ПК 60.15-8AIVт	16	2800	
П-11	1.141-1	в.60	ПК 24.15-8т	12	1145	
П-12			ПК 24.12-8т	4	867	
П-13	1.141-1	в.61	ПК 6-45.12а	2	1630	
П-14	1.141-1	в.60	ПК 27.12-8т	7	970	
П-15			ПК 27.15-8т	6	1290	
П-16	1.242.1-3	в.1	ПР 63.15-8АтVт	16	2730	
П-17	1.243.1-4		ПТ 12.5-16-14	21	448	
П-18	1.141-1	в.64	ПК 63.10-6AIVт	3	1850	
П-22	1.141-1	в.60	ПК 36.15-8т	2	1700	
П-23	1.141-1	в.61	ПК 30.15-8АтVта	4	1470	
П-24	1.141-1	в.61	ПК 30.12-8АтVта	2	1100	
			Перемычки			
ПР-1	1.038.1-1	вып.2	2ПП21-6	4	275	
ПР-2			5ПП14-5	8	253	
ПР-3			2ПП17-5	18	223	
			3ПП30-10	2	623	
			Монтажные элементы			
	2.240-1	в.2	ММ-9 ⌀10AIIL=1050	64	0.65	
			ММ-11 ⌀10AIIL=850	110	0.47	

Общие примечания см. лист АС-37

Согласовано: Нач. СТО Бабин; Нач. ЭТО Белов

Инв. № подл. | Подпись и дата | Взам. инв. №

Привязана			
Инв. №			
Н. контр.	Фреиман		214-1-422.87 - АС
Нач. АПМ-1	Башенков		Детские ясли-сад на 280 мест (стены кирпичные)
Гл. инж. м.	Назаров		Стадия: Р; Лист: 22; Листов:
ГАП	Соколова		Монтажная схема перекрытия над техподпольем на отм.-0.300 (вариант с техподпольем)
ГИП	Суворов		ЦНИИЭП учебных зданий
Рук. гр. арх.	Лебедева		
Вед. инж.	Захарова		

22507-01

Альбом I

Общие примечания см. лист АС-25
Условные обозначения армирования см. лист АС-25
Экспликация отверстий дана на листе АС-27

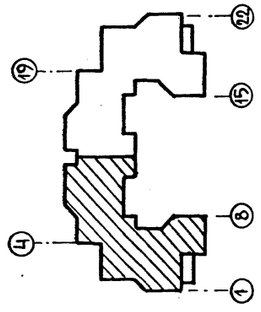

Согласовано	
Нач. ТО	Малышева
Нач. СТО	Бабин
Нач ЭТО	Белов

Инв.№ подл. | Подпись и дата | Взамен инв.№

Привязан			214-1-422.87 - АС
Инв. №			
Нормоконтр.	Фрейман		
Нач. АМ-1	Башенков		Детские ясли-сад на 280 мест со стенами из кирпича.
Гл. инж. м.	Назаров		План 1 этажа в осях 1-12
ГАП	Соколова		Стадия Р; Лист 23; Листов
ГИП	Суворов		ЦНИИЭП учебных зданий
Рук. гр. арх.	Лебедева		

22507-01

Госкомитет по гражданскому строительству и архитектуре при Госстрое СССР ЦНИИЭП учебных зданий

Альбом I

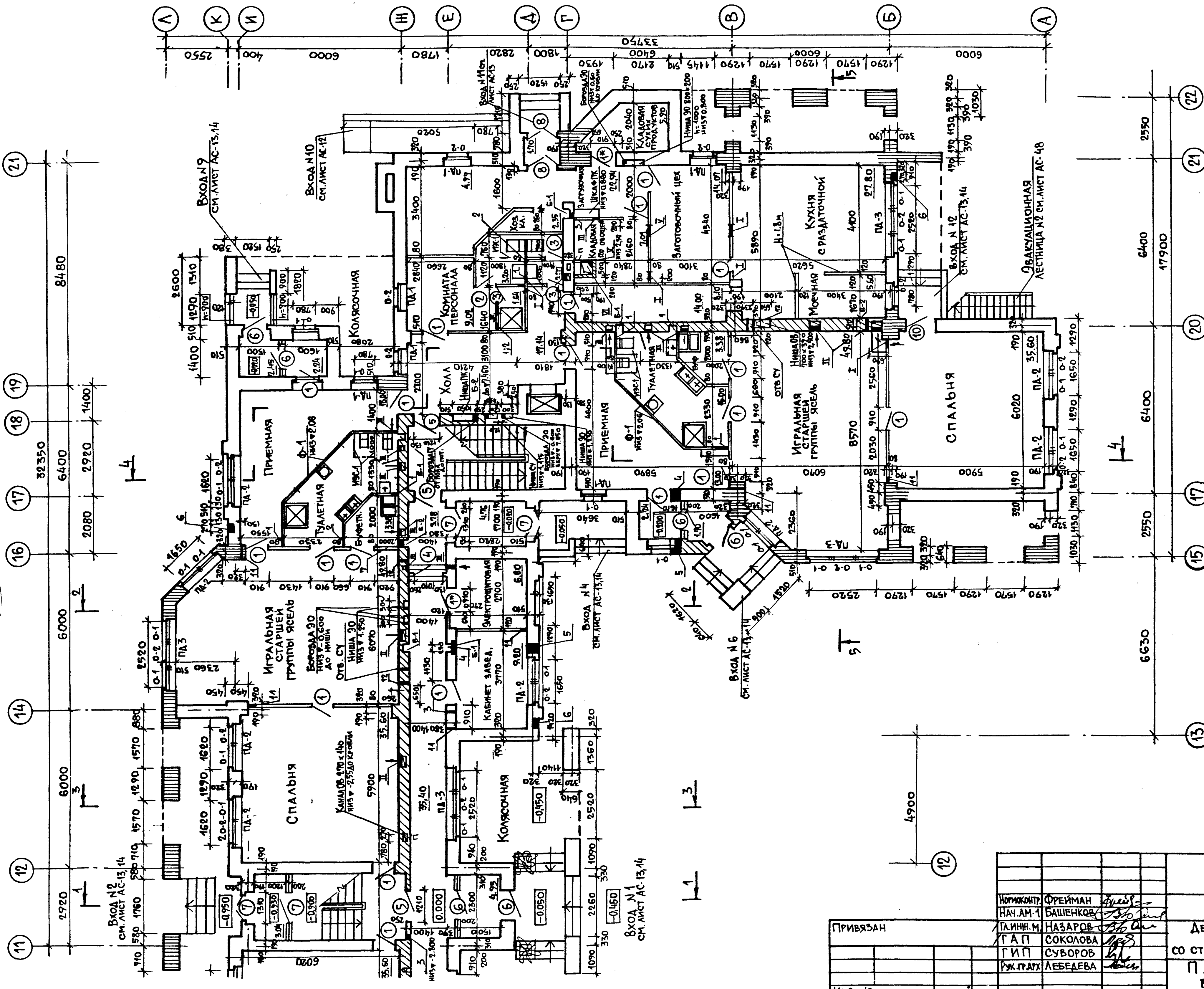

ОБЩИЕ ПРИМЕЧАНИЯ И УСЛОВНЫЕ ОБОЗНАЧЕНИЯ ПО АРМИРОВАНИЮ КЛАДКИ СМ. ЛИСТ АС-25

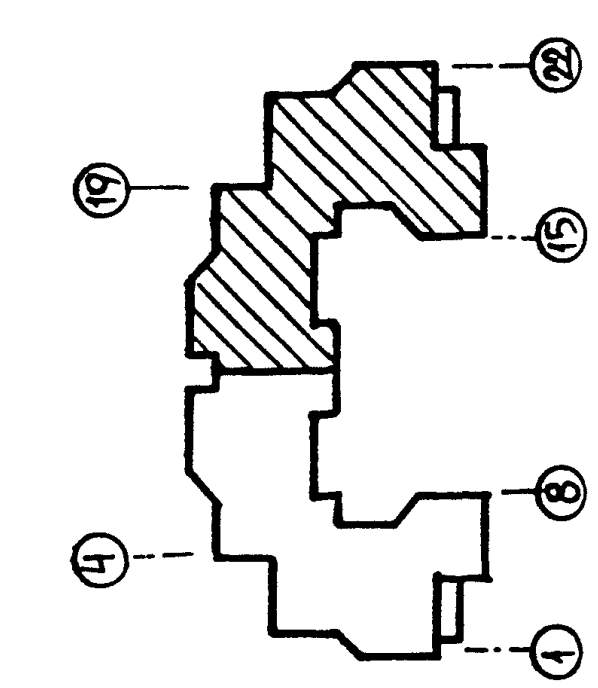

Согласовано		
НАЧ. ТО	МАЛЫШЕВА	
НАЧ. СТО	БАБИН	
НАЧ. ЭТО	БЕЛОВ	

Инв. N подл. | Подпись и дата | Взамен инв. N

Привязан

Инв. №

Нормоконтр.	Фрейман		
Нач. АМ-1	Башенков		
Гл. инж. м.	Назаров		
ГАП	Соколова		
ГИП	Суворов		
Рук. гр. арх.	Лебедева		

214-1-422.87-АС

Детские ясли-сад на 280 мест со стенами из кирпича

Стадия	Лист	Листов
Р	24	

План 1 этажа в осях 11-22

ЦНИИЭП учебных зданий

22502-01

Альбом I

1. За относительную отметку ±0,000 принята отметка чистого пола 1 этажа, соответствующая абсолютной отметке
2. Кирпичные перегородки толщиной 120 мм. армировать 2ø-6AI через 6 рядов кладки.
3. В местах устройства каналов кладку армировать сетками из проволоки ø3 Вр I с ячейками 50×50 через 4 ряда на всю высоту кладки.
4. Развертки стен с вентканалами см. листы АС-52, АС-53
5. Экспликацию отверстий см. лист АС-27.
6. Монтажные планы и спецификацию перегородок см. листы АС-43 – АС-46.
7. Шахту грузового лифта см. лист АС-47.
8. Входы в здание и наружные эвакуационные лестницы выполнять по чертежам АС-13, АС-14, АС-48
9. Двери в лестничных клетках и коридоре у осей 7 и 16 должны быть самозакрывающимися с уплотнением в притворах.

Условное обозначение армирования:

- сетка из проволоки ø3 Вр I ячейкой 50×50 через 4 ряда
- сетка из проволоки ø3 Вр I ячейкой 40×40 через 2 ряда (1 эт.), через 3 ряда (2 эт.)
- сетка из проволоки ø3 Вр I ячейкой 50×50 через 3 ряда

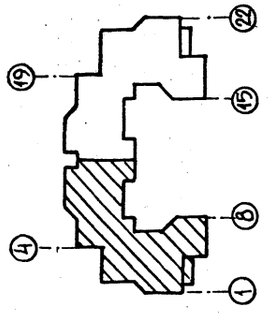

Согласовано

Нач. ТО	Малышева	
Нач. СТО	Бабин	
Нач. ЭТО	Белов	

Взамен инв. №

Подпись и дата

Инв. № подл.

Нормокон	Фрейман		
Нач. АМ-1	Башенков		
Гл. инж. м.	Назаров		
ГАП	Соколова		
ГИП	Суворов		
Рук. гр. арх	Лебедева		

Привязан

Инв. №

214-1-422.87 – АС

Детские ясли-сад на 280 мест со стенами из кирпича

Стадия	Лист	Листов
Р	25	

План 2 этажа в осях 1-12

ЦНИИЭП учебных зданий

22507-01

Альбом I

Типовой проект разработан применительно к требованиям СНиП II-Л.1-71 ЦНИИЭП учебных зданий

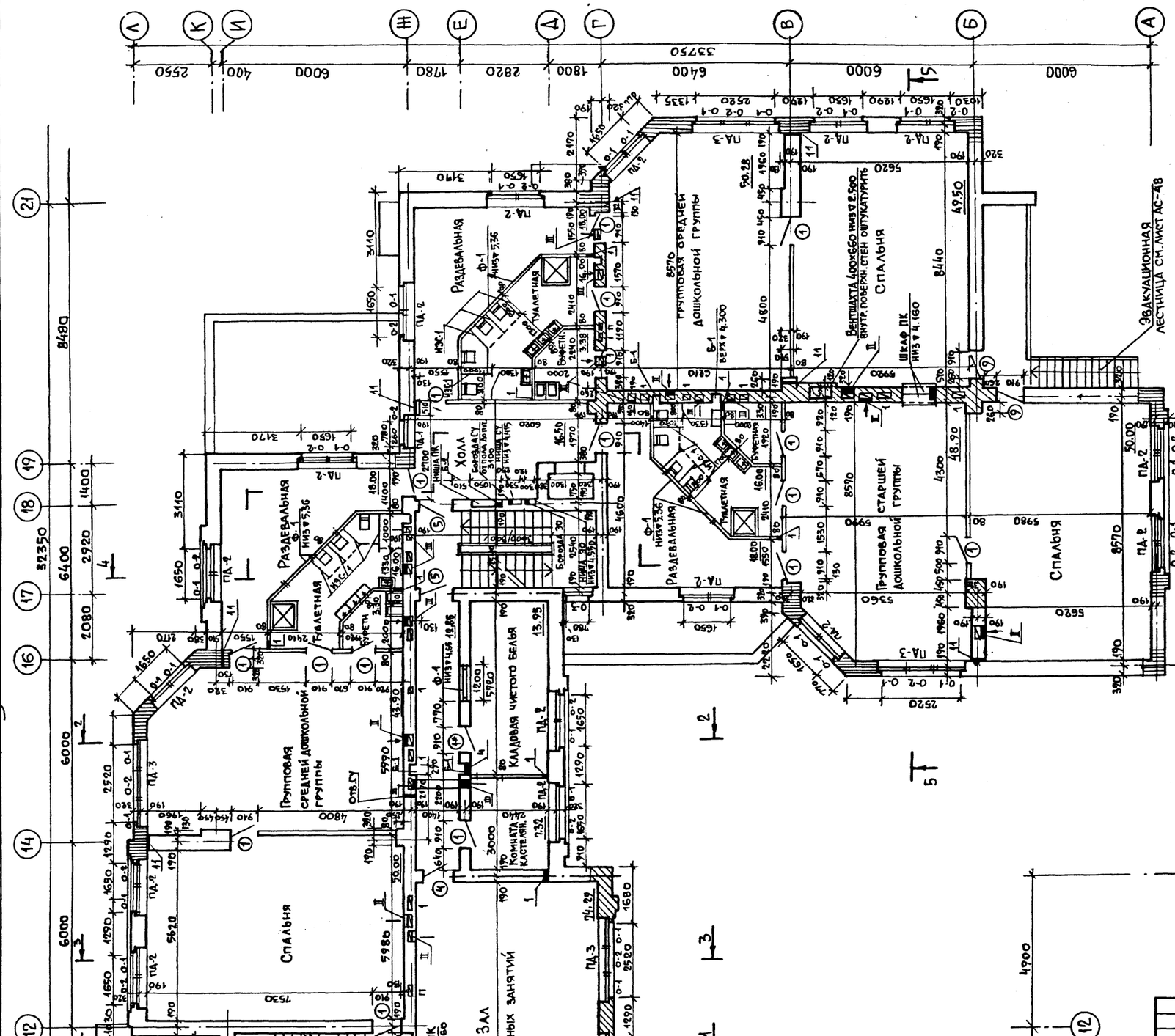

Общие примечания см. лист АС-25.
Условные обозначения армирования см. лист АС-25.

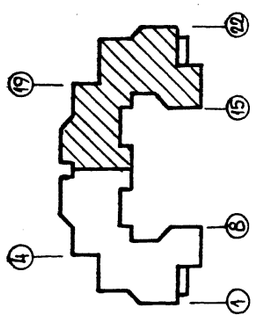

Согласовано

ТО	Мамигева
СТО	Бабин
ЭТО	Белов

Инв. № подл. | Подпись и дата | Взам. инв. №

Привязан

Инв. №

Нормоконт	Фрейман	
Нач. АМ-1	Башенков	
Гл. инж. м	Наваров	
ГАП	Соколова	
ГИП	Суворов	
Рук. гр. АРХ	Лебедева	

214-1-422.87 - АС

Детские ясли-сад на 280 мест со стенами из кирпича

План 2 этажа в осях 11 - 22.

Стадия	Лист	Листов
Р	26	

ЦНИИЭП учебных зданий

22507-01

Альбом I

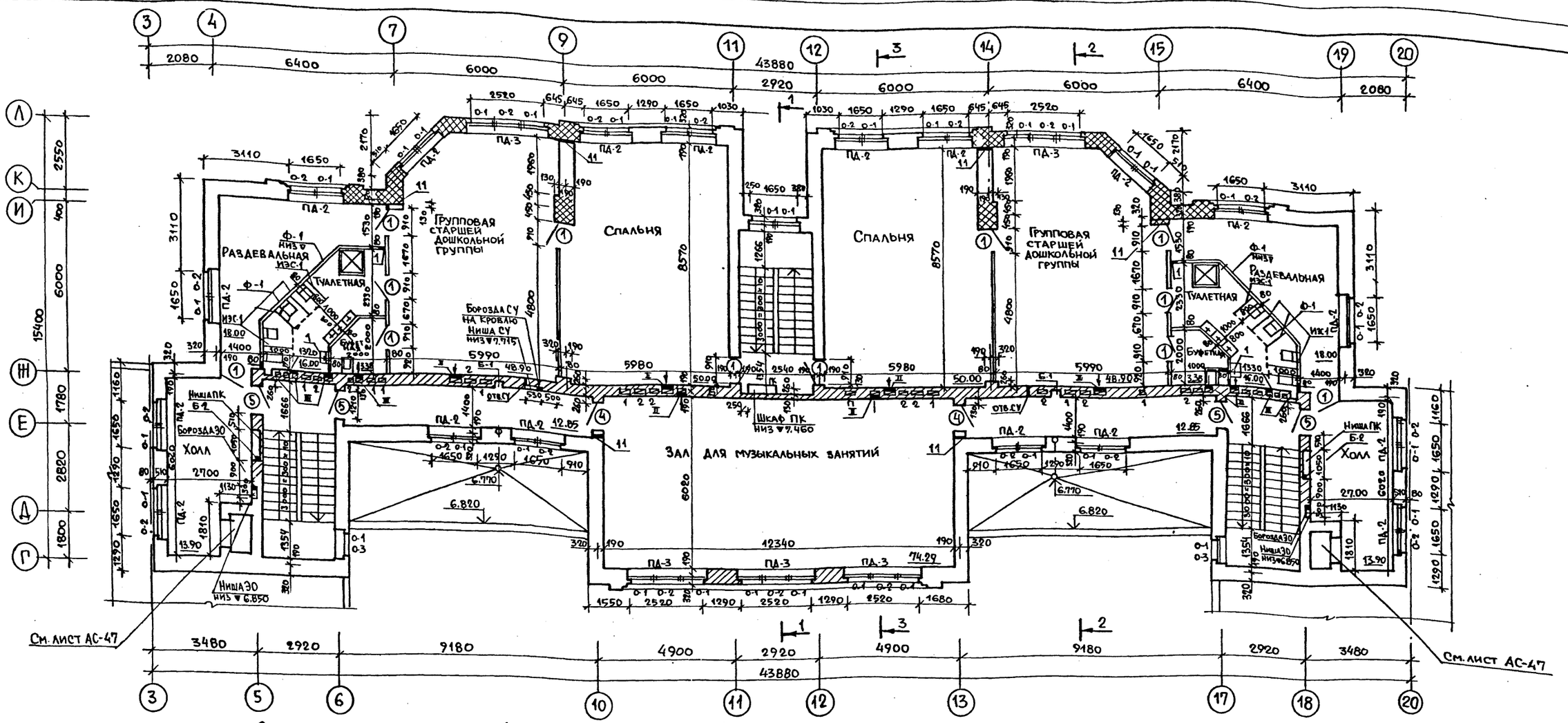

Экспликация отверстий

Тип отверст	Размеры/мм В	Н	Отметка низа/м/ 1эт.	2эт.	3эт.	Назначение	Примечание
I	270	310	2,550	5.850	9.150	Вентиляция	
II	440	235	2,550	5,850	9,150	—"—	
III	200	200	2,550	5.850	9,150	—"—	
IV	300	300	2,600	5,850	9.150	—"—	
V	500	400	2,600	—	—	—"—	
VI	500	500	-0.300 3,000	—	—	Шахта ОВ	
VII	600	400	—	3.300 6.300	—	Шахта ОВ	
VIII	300	400	-0.300 3.000	—	—	Шахта ОВ	
IX	300	500	2,500	—	—	Вентиляция	
11	70	200	-0.100	2.200	6.500	Отопление	
12	120	120	-0,200	—	—	—"—	
13	120	120	±0.000	—	—	—"—	

Тип отверст	Размеры/мм В	Н	Отметка низа/м/ 1эт.	2эт	3эт	Назначение	Примечание
1	200	200	±0,000	3.300	6.600	Водопровод канализация	
2	200	200	2.200	—	—	—"—	
3	100	100	-0.100	—	—	—"—	
4	400	400	-0.700	5,900	—	—"—	
5	400	400	±0,000	—	—	—"—	
6	270×260×385		-0.465	—	—	—"—	
7	270	130	2,100	—	—	—"—	
Б-1	270×260		2эт -0.700 до +2,100	До кровли		Борозда ВК	
Б-2	130×270		Низ ▼-0,700; Верх ▼3,100			Борозда ПК	
Ниша ПК	1020×300×1320		0.860	4.160	7.460		
Ниша СУ	530×130×685		1.115	4.415	7.715	Слаботочные устройства	
Борозда СУ	130×130		-0.600	см. планы 3 эт.		—"—	
Отверстие СУ	100×65		-0.080	2.220	6.520	—"—	
Ниша ЭО	300×150×550		1.250	4.550	7.850	Электрика	
Борозда ЭО	130×130		-0.600	4.550	7.850	—"—	

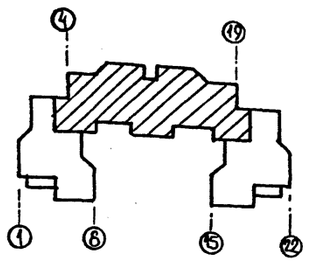

Общие примечания см. лист АС-25
Условные обозначения армирования см. лист АС-25

Согласовано
Нач. ТО Мальцева
Нач. СТО Бабин
Нач. ЭТО Белов

Взамен инв.№
Подпись и дата
Инв.№ подл.

			214-1-422.87-АС
Нормоконт	Фрейман		
Нач. АПМ	Башенков		
Гл. инж.	Назаров		Детские ясли-сад на 280 мест со стенами из кирпича.
Г.А.П.	Соколова		Стадия Р; Лист 27; Листов
Г.И.П.	Суворов		План 3 этажа.
Р.гр.арх.	Лебедева		ЦНИИЭП учебных зданий
Ст. арх.	Климов		

Привязан

Инв.№

22502-01

Альбом I

Разрез 1-1

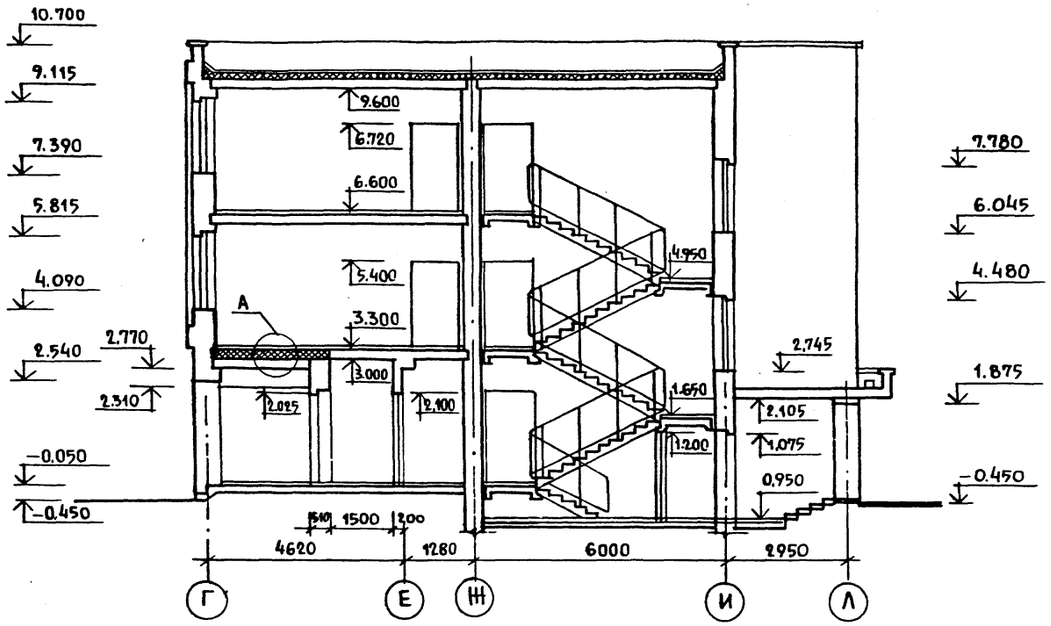

Разрез 2-2

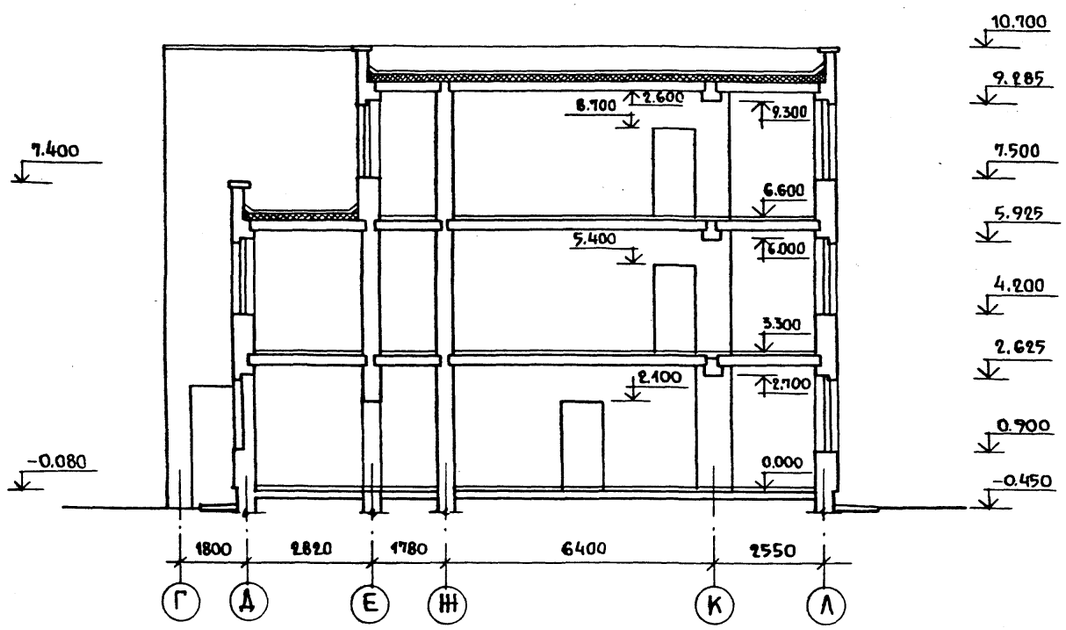

Разрез 3-3

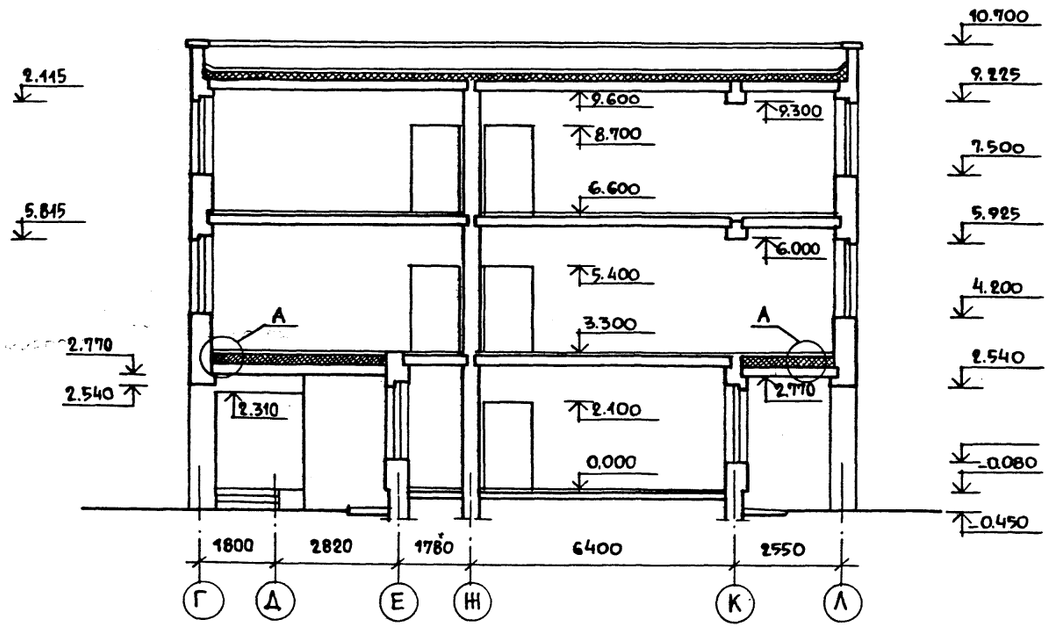

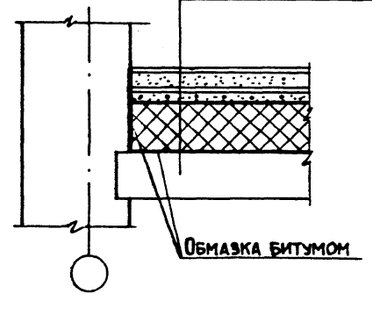

Покрытие пола	— 5,0
Стяжка из легкого бетона	— 40
Пароизоляция - проклейка 1 слоя рубероида на битумной мастике по холодной грунтовке	
Армированная цементная стяжка	— 20
Утеплитель - минераловатные плиты γ = 50 кг/м³ ГОСТ - 2593-82	— 245
Сборные железобетонные плиты	— 220

Н. контр.	Фрейман	
Нач. АПМ-1	Башенков	
Гл. инж. м	Назаров	
Гл. арх. пр.	Соколова	
Гл. инж. пр.	Суворов	
Рук. гр. арх.	Лебедева	

214-1-422.87 -АС

Привязан:

Инв. №

Детские ясли-сад на 280 мест стены кирпичные.

Стадия	Лист	Листов
Р	28	

Разрезы 1-1, 2-2, 3-3.

ЦНИИЭП учебных зданий

22507-01

Инв. № подл. | Подпись и дата | Взамен инв. №

Разрез 4-4

Слой гравия втопленного в антисептированную битумную мастику МБК-Г-65	30 мм
4 слоя рубероида на битумной мастике по холодной грунтовке	10 мм
Цементно-песчаная стяжка М 100	20 мм
Плиты из ячеистых бетонов γ 400 кг/м³	160 мм.
Керамзит γ 400 кг/м³ по уклону	30÷100 мм.
1 слой пергамина насухо с проклейкой швов	
Сборные железобетонные плиты	220 мм.

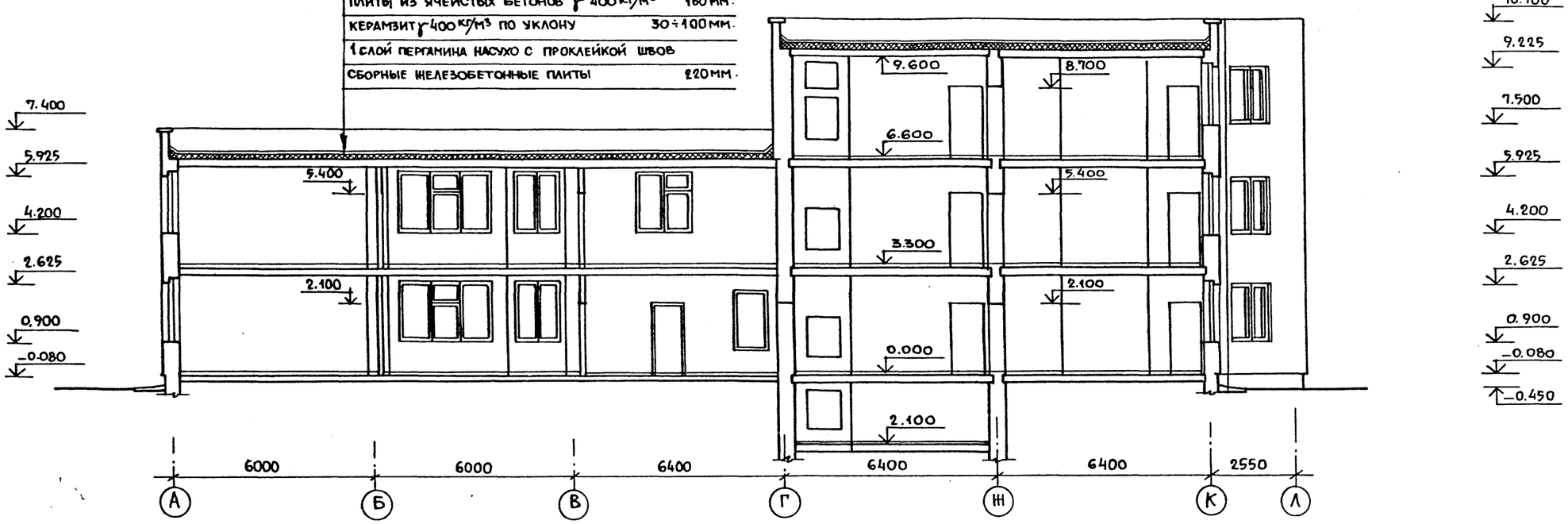

Разрез 5-5

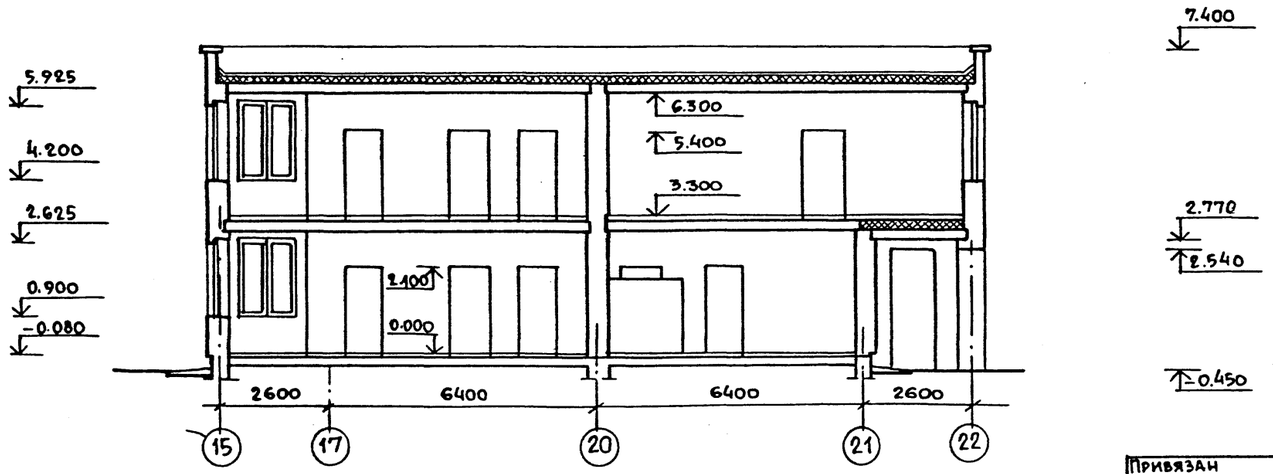

Альбом I

Н. контр.	Фреиман		214-1-422.87 -АС		
Нач. АПМ1	Башенков				
Гл. инж. м.	Назаров				
Гл. арх. пр	Соколова		Детские ясли-сад на 280 мест стены кирпичные	Стадия	Лист	Листов
Гл. инж. пр.	Суворов			Р	29	
Рук. гр. арх.	Лебедева		Разрезы 4-4; 5-5	ЦНИИЭП учебных зданий		

Привязан

Инв. N.

Инв. N подл. | Подпись и дата | Взамен. инв. N

22502-01

Разрешено по правильному строительству
Архитектура или Госстрое СССР
ЦНИИЭП учебных зданий

Альбом I

Фасад по оси Л

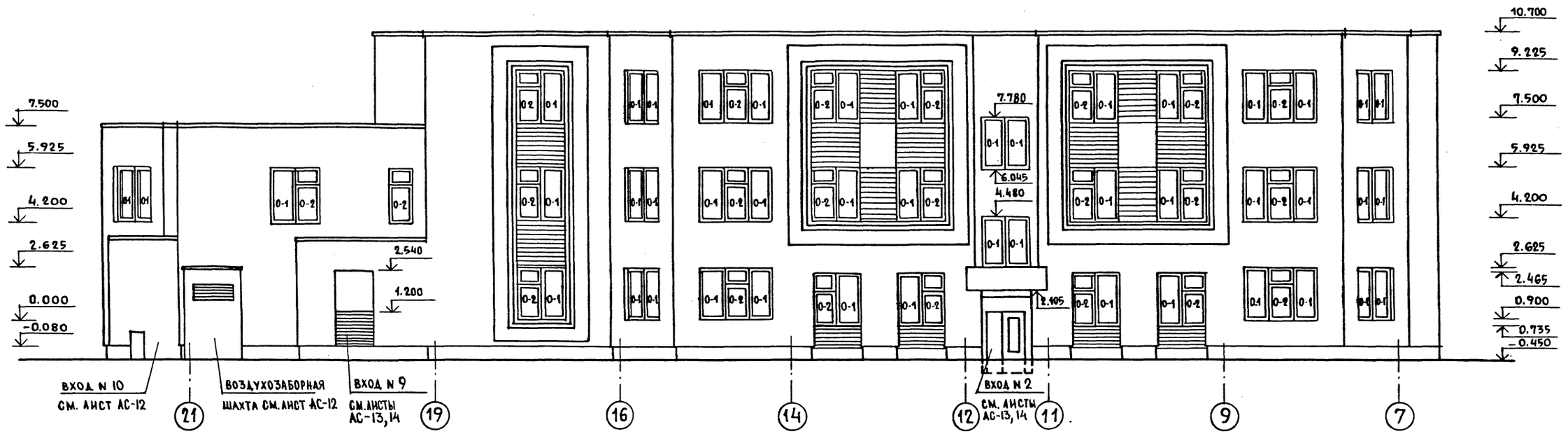

НОРМОКОНТ	ФРЕЙМАН		
НАЧ.АПМ-1	БАШЕНКОВ		
ГЛ.ИНЖ.М.	НАЗАРОВ		
ГЛ.АРХ.ПР.	СОКОЛОВА		
ГЛ.ИНЖ.ПР.	СУВОРОВ		
РУК.ГР.АРХ.	ЛЕБЕДЕВА		

214-1-422.87 – АС

ДЕТСКИЕ ЯСЛИ-САД НА 280 МЕСТ
СТЕНЫ КИРПИЧНЫЕ.

Стадия	Лист	Листов
Р	30	

Фасад в осях „21 ... 1"

ЦНИИЭП учебных зданий

Привязан

Инв. №

Инв. N подл. | Подпись и дата | Взам. инв. N

22507-01

Альбом I

Фасад по оси 1

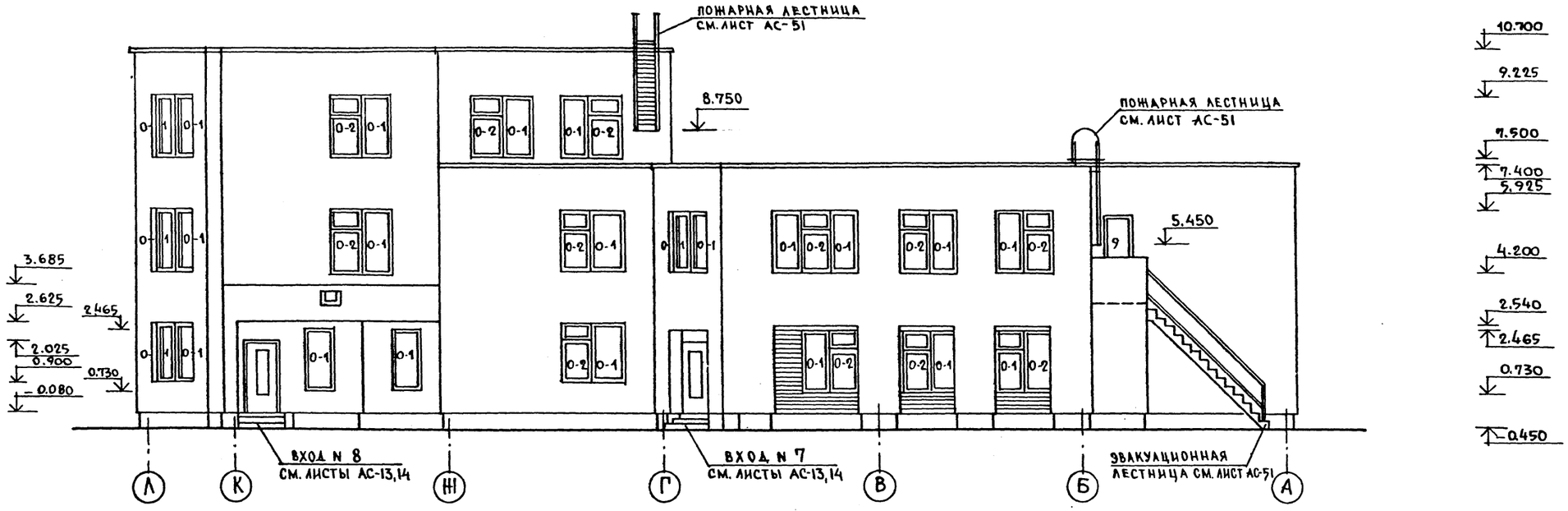

Фасад по оси 8

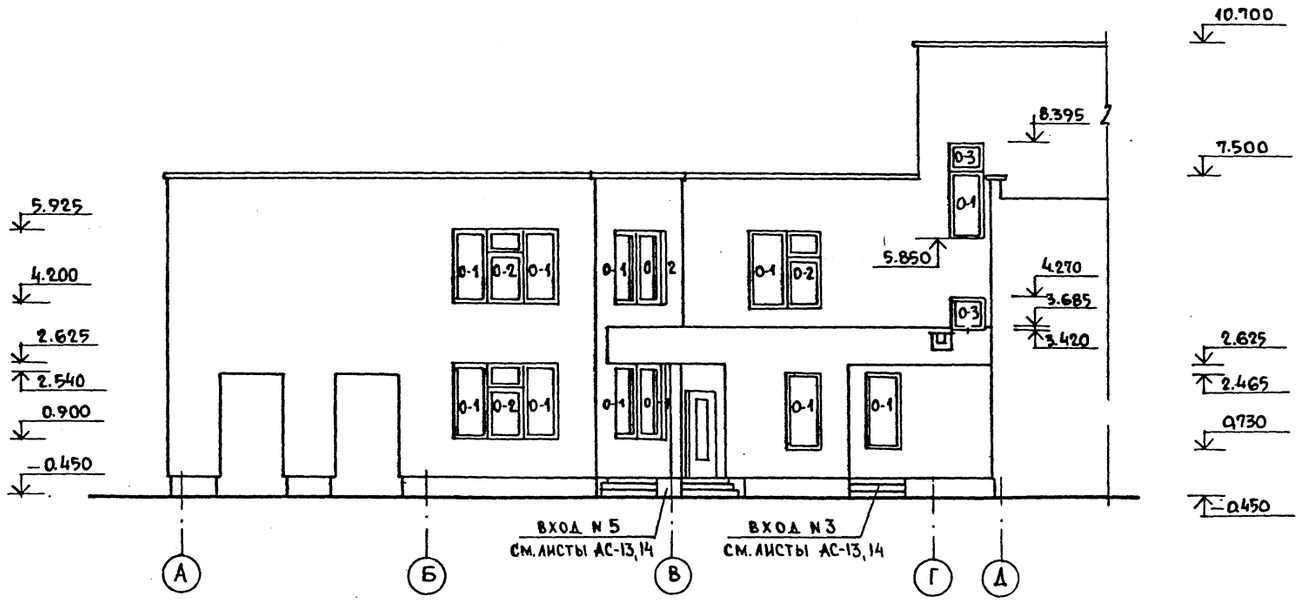

Нормокон.	Фрейман		214-1-422.87 -АС
Нач. АПМ 1	Башенков		
Гл. инж. м.	Назаров		
Гл. арх. пр	Соколова		Детские ясли-сад на 280 мест стены кирпичные
Гл. инж. пр.	Суворов		
Рук. гр. арх.	Лебедева		Фасады в осях „Л...А", „А...Д"

Стадия	Лист	Листов
Р	31	

ЦНИИЭП учебных зданий

Привязан

Инв. N

Инв. N подл. | Подпись и дата | Взам. инв. N

Альбом I
Типовой проект по индивидуальному строительству в сельской местности. Утв. Госстроем СССР
ЦНИИЭП учебных зданий

Фасад по оси А

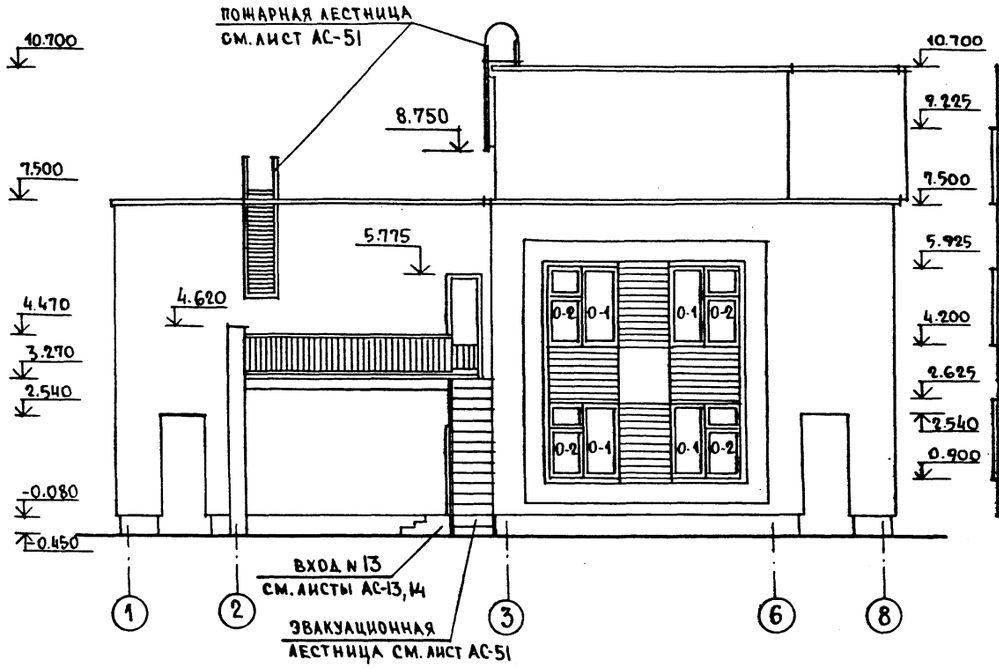

Фасад по оси Г

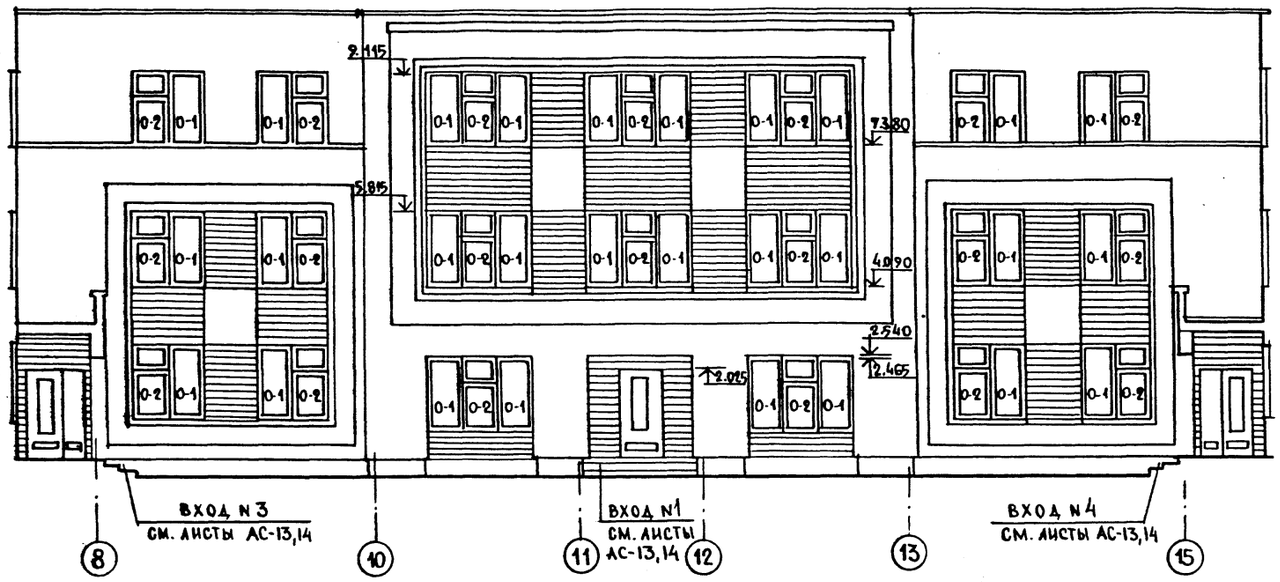

Фасад по оси А

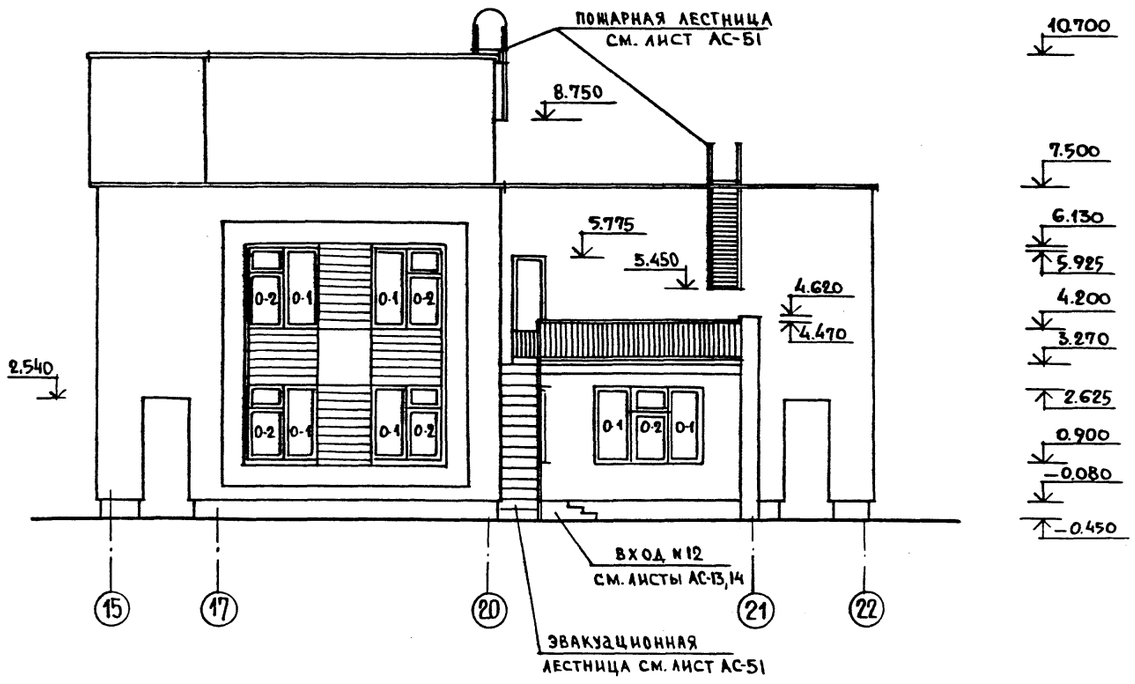

Инв. N подл. | Подпись и дата | Взам. инв. №

Нормокон.	Фрейман		
Нач. АПМ 1	Башенкова		
Гл. инж. м.	Назаров		
Гл. арх. пр.	Соколова		
Гл. инж. пр.	Суворов		
Рук. гр. арх.	Лебедева		

Привязан

Инв. №

214-1-422.87 – АС

Детские ясли-сад на 280 мест стены из кирпича

Стадия	Лист	Листов
Р	32	

Фасады в осях „1–8", „8...15", „15...22"

ЦНИИЭП учебных зданий

22507-01

Фасад по оси 22

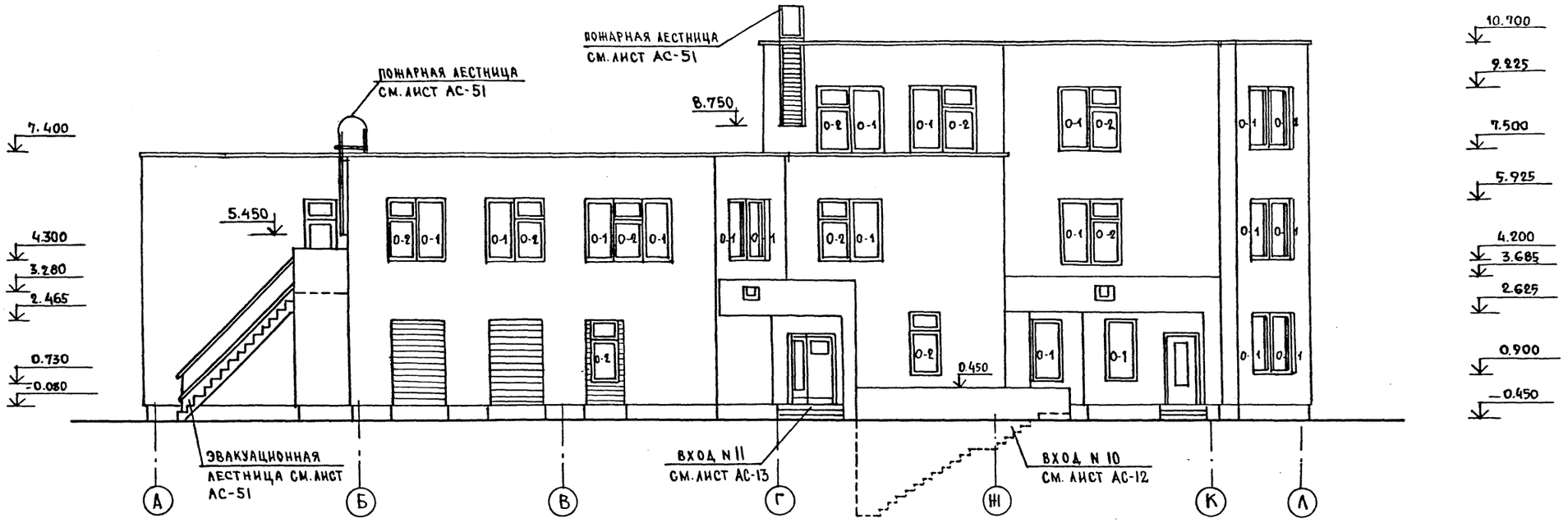

Фасад по оси 15

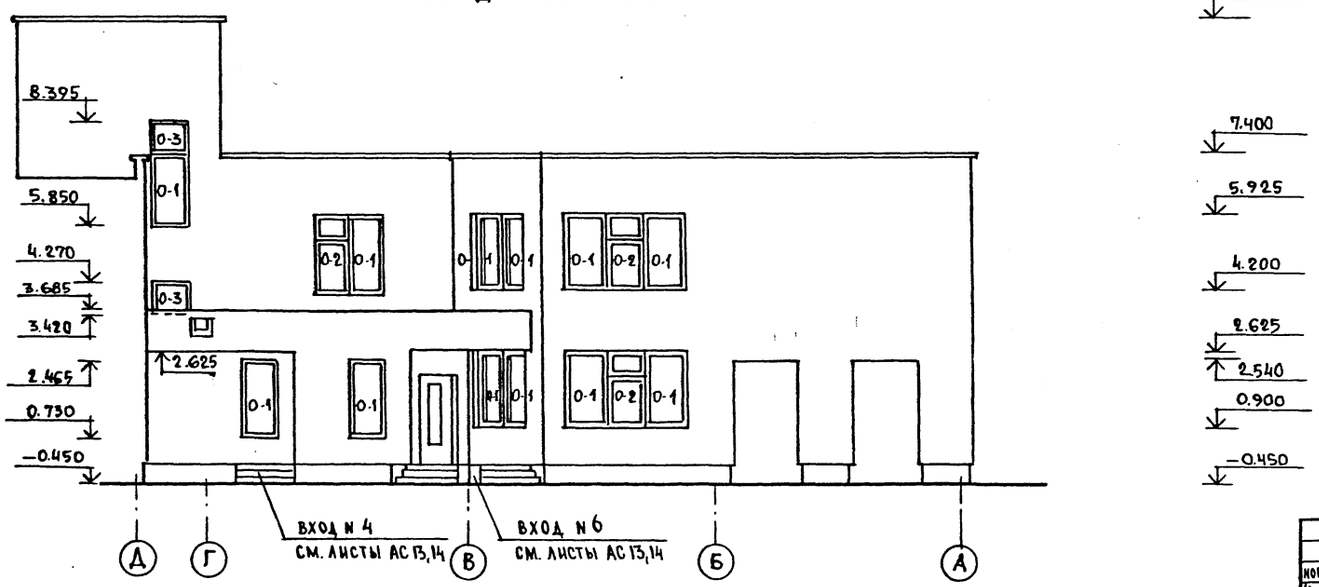

Нормоконт.	Фрейман		214-1-422.87 -АС
Нач. АПМ 1	Башенкова		
Гл. инж. м	Назаров		
Гл. арх. пр.	Соколова		Детские ясли-сад на 280 мест стены кирпичные
Гл. инж. пр.	Суворов		Стадия: Р; Лист: 33; Листов:
Рук. гр. арх.	Лебедева		Фасады в осях „А...Л", „Д...А"

Привязан

Инв. №

ЦНИИЭП учебных зданий

22507-01

Альбом I

Инв. № подл. | Подпись и дата | Взам. инв. №

Альбом I
Типовой проект разработан ЦНИИЭП учебных зданий
Инв. № подл. | Подпись и дата | Взамен инв. №

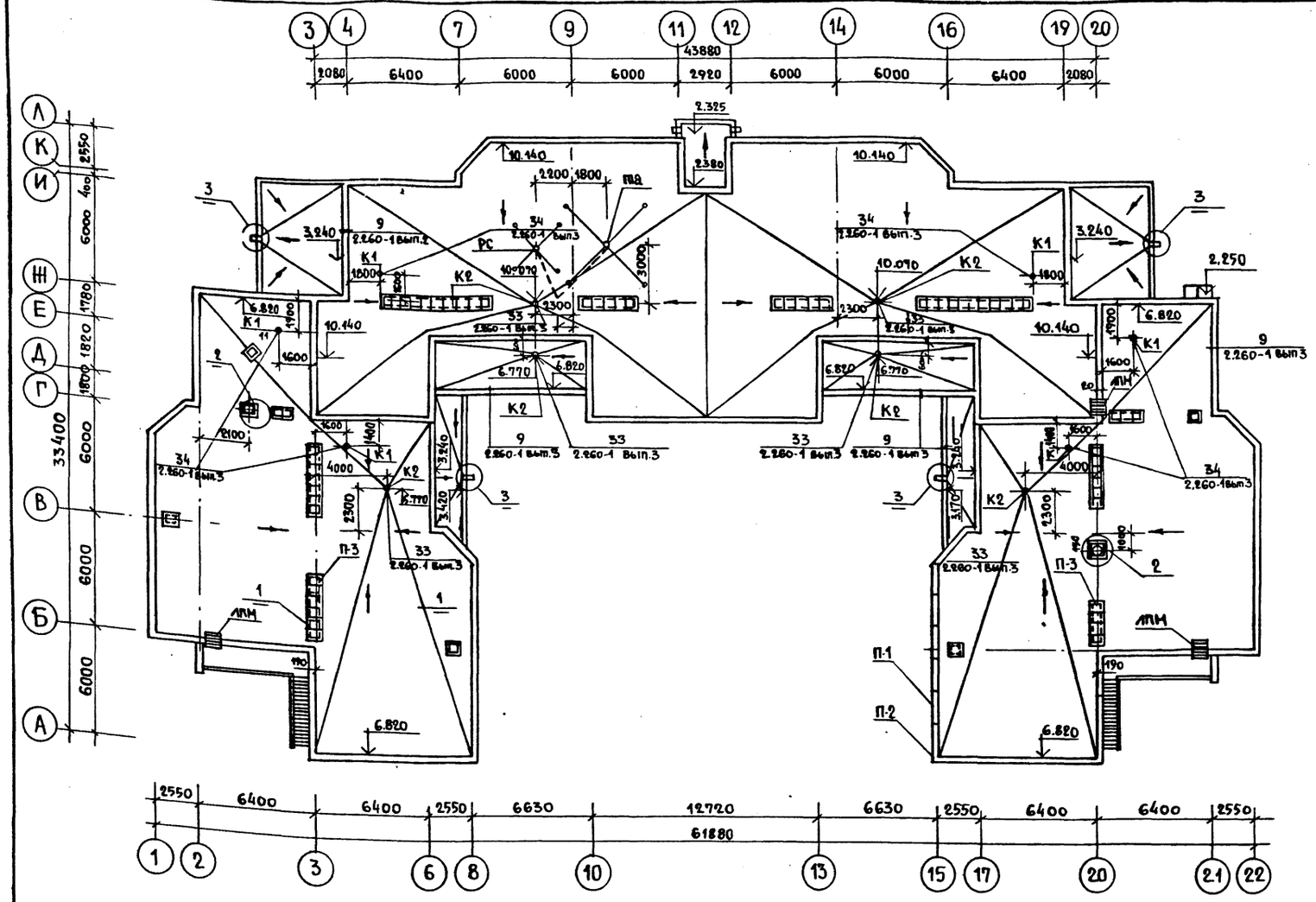

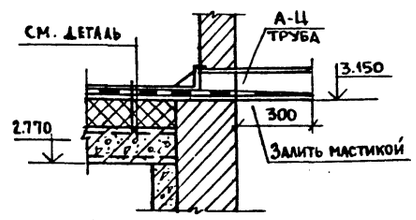

Слой гравия, втопленного в антисептированную битумную мастику МБК-Г-65	30мм.
4 слоя рубероида на битумной мастике по холодной грунтовке	10мм.
Цементно-песчаная стяжка марки М-100	20мм.
Плиты из ячеистых бетонов γ=400кг/м³	160мм.
Керамзит γ=400кг/м³ по уклону	30÷100мм
1 слой пергамина на сухую с проклейкой швов	
Сборные железобетонные плиты	220мм

Спецификация изделий

Марка поз.	Обозначение	Наименование	Кол-во шт.	Масса ед. кг.	Примечание
		Железобетонные изделия			
		Плиты парапетные			
П-1	Серия 1.238.1-2	ПП 18.4	203	130	
П-2		ППУ 4.4	52	30	
		Стаканы и подстаканники			
	Серия 1.269.1-4	Стакан С.7.7	2	200	
		Подстаканник ПС.11.7	2	125	
		Плиты плоские			
П-3	Серия 1.243.1-4	ПТ 12,5-8,6	63	96	
РС	ГОСТ 8715-78	Радиостойка РС-I 1900	1	30,25	
ПВ	ГОСТ 11289-80	Телеантена ТА	1	33,71	
		Металлические изделия			
ЛПМ	АС-48,49	Пожарная лестница	3	79,82	

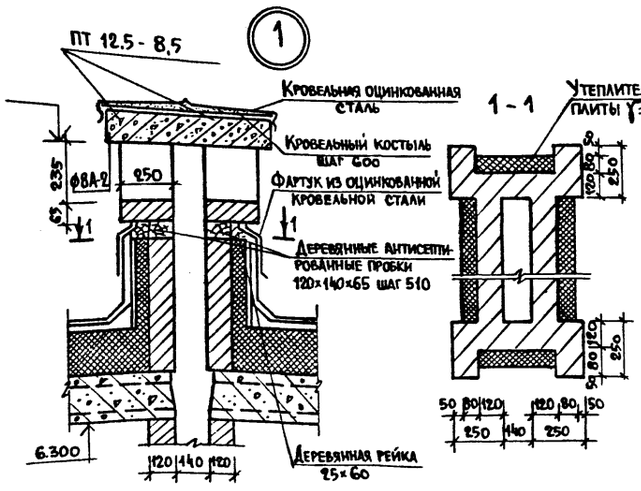

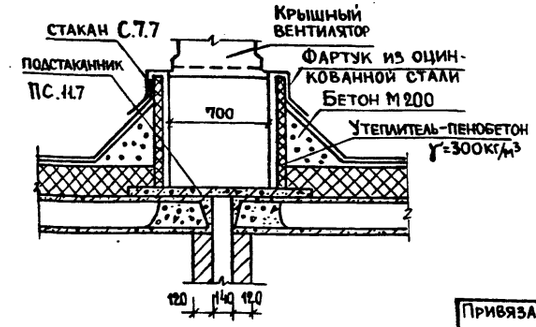

Привязан		Н. контр.	Фрейман	214-1-422.87-АС	
		Нач. АПМ	Башенков		
		Гл. инж. м.	Назаров	Детские ясли-сад на 280 мест со стенами из кирпича	Стадия: Р; Лист: 34; Листов:
		ГАП	Соколова		
		ГИП	Суворов		
		Вед. тр. арх	Лебедева	План кровли. Узлы Спецификация изделий.	ЦНИИЭП учебных зданий
Инв. №		Ст. арх.	Климов		

Типовой проект разработан Госгражданстроем при Госстрое СССР ЦНИИЭП учебных зданий

АЛЬБОМ I

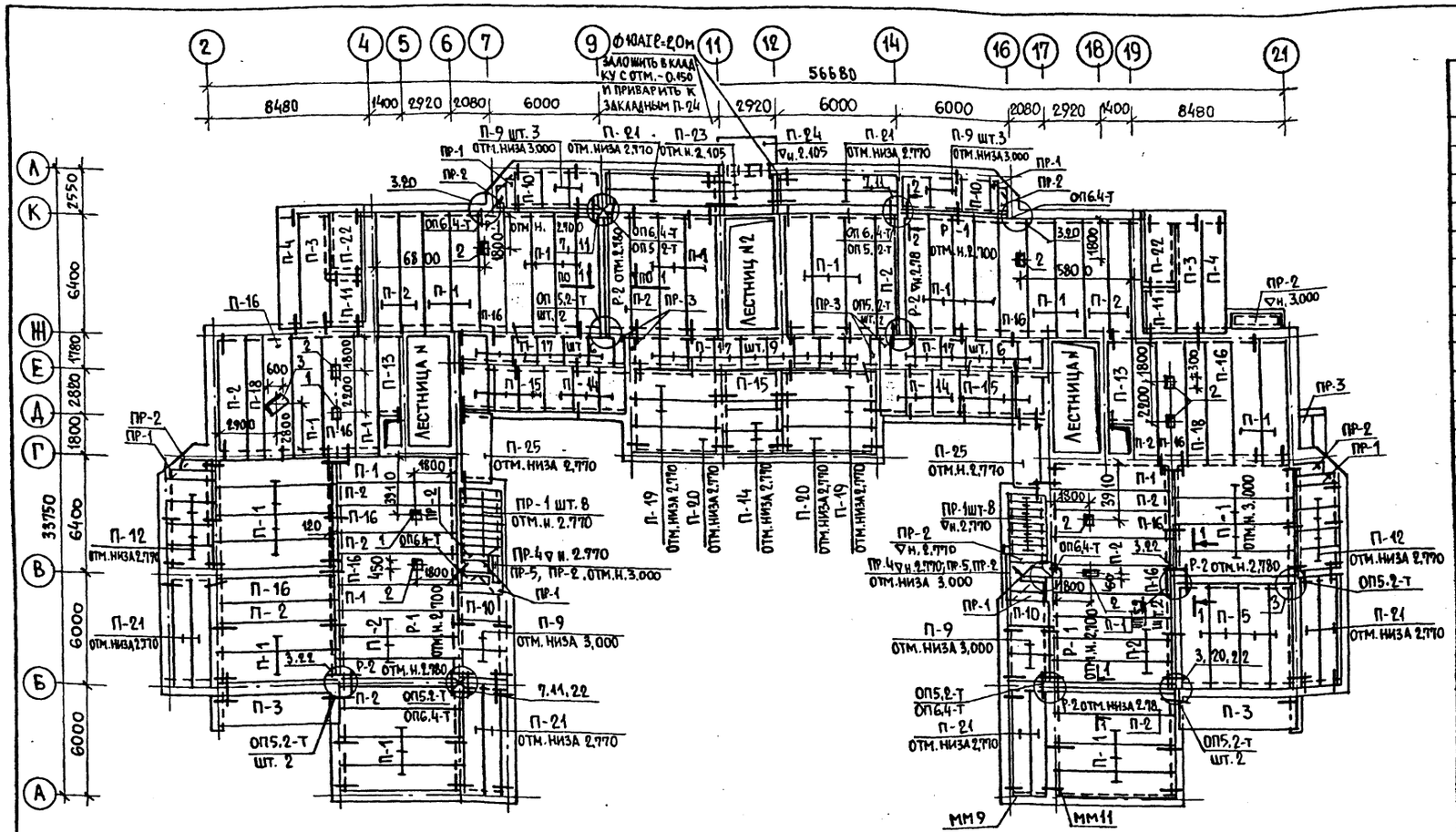

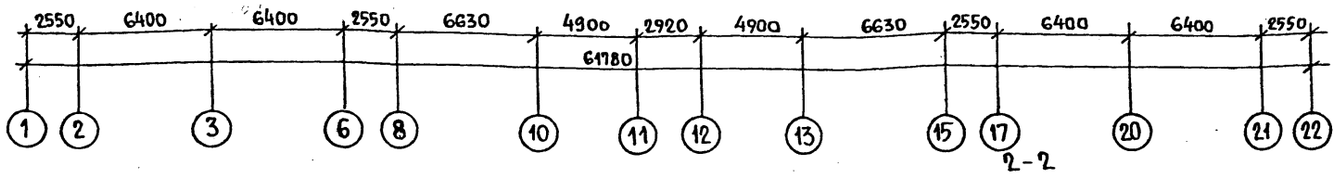

1-1

2-2

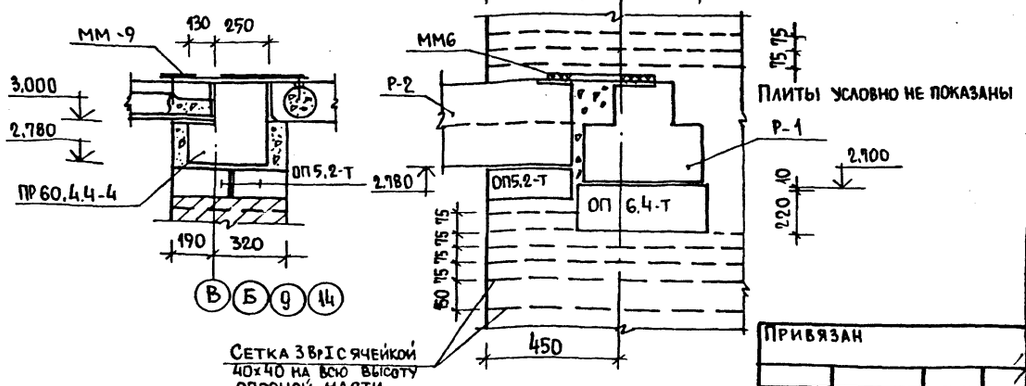

Плиты условно не показаны

Экспликация отверстий

Тип	Размеры	Назначение
1	200 × 200	Отв. ВК
2	200 × 300	Отв. ВК
3	400 × 550	Отв. ОВ

Марка поз.	Обозначение		Наименование	Кол. шт.	Масса ед.кг.	Примечание
			Изделия железобетонные			
П-1	1.141-1.	в.64	ПК 63.15-6AIVт	40	2950	
П-2			ПК 63.12-6AIVт	27	2200	
П-3			ПК 63.15-8AIVт	4	2950	
П-4			ПК 63.12-8AIVт	2	2200	
П-9	1.141-1	в.60	ПК 24.15-6т	8	1145	
П-10	1.141-1	в.60	ПК 24.12-6т	4	867	
П-11	1.141-1	в.60	ПК 24.15-8т	4	1145	
П-12	1.141-1	в.60	ПК 24.12-8т	8	867	
П-13	1.141-1	в.61	ПК 6-45.12а	4	1630	
П-14	1.141-1	в.60	ПК 27.12-8 т	8	970	
П-15			ПК 27.15-8 т	7	1290	
П-16	1.242.1-3	в.1	ПР 63.15-8АтVт	11	2730	
П-17	1.243.1-4		ПТ 12.5-16-14	21	448	
П-18	1.141-1	в.64	ПК 63.10-6AIVт	2	1850	
П-19	1.141-1	в.64	ПК 48.15-8AIVт	4	2250	
П-20			ПК 48.12-8AIVт	2	1700	
П-21			ПК 60.10-8AIVт	12	1725	
П-22	1.141-1	в.60	ПК 36.15-8т	4	1700	
П-23	1.141-1	в.60	ПК 30.10-8т	2	882	
П-5	1.141-1	в.64	ПК 60.15-6AIVт	4	2800	
П-24	1.137.1-9	в.1	ПБК 27.13-6а	1	1075	
П-25	1.137.1-8	в.1	ПАП 39.12	2	1600	
Р-1	1.225-2	в.9	ПР 60.5.5-5АтV	4	3300	
Р-2	1.225.1-3		ПР 60.4.4-4	5	2050	
			Опорные плиты			
	1.225-2	в.11	ОП 6.4-т	8	140	
			ОП 5.2-т	14	50	
			Перемычки			
ПР-1	1.038.1-1	вып.2	2ПП21-6	22	275	
ПР-2			5ПП14-5	10	253	
ПР-3			2ПП17-5	4	223	
ПР-4	1.038.1-1	вып.1	3ПБ34-4-П	2	222	
ПР-5			5ПП23-10-П	2	416	
			Монтажные элементы			
	2.240-1	в.2	ММ 9	58	0.65	
			ММ 11	122	0.47	
			ММ 2	10	2.73	
			ММ 6-200×420×8 ГОСТ 103-76	2	2.76	

Общие примечания см. лист АС-37

Согласовано: Нач. СТО Бабин; Нач. ЭТО Белов

Инв. № подл. | Подпись и дата | Взамен. инв. №

Привязан

Инв. №

Н. контр.	Фрейман	
Нач. АТМ-1	Башенков	
Гл. инж.	Назаров	
ГАП	Соколова	
ГИП	Суворов	
Рук. гр. АРХ	Лебедева	
Вед. инж.	Захарова	

214-1-422.87 -АС

Детские ясли-сад на 280 мест
Стены кирпичные

Стадия	Лист	Листов
Р	35	

Монтажная схема перекрытия на отм. 3.000

ЦНИИЭП учебных зданий

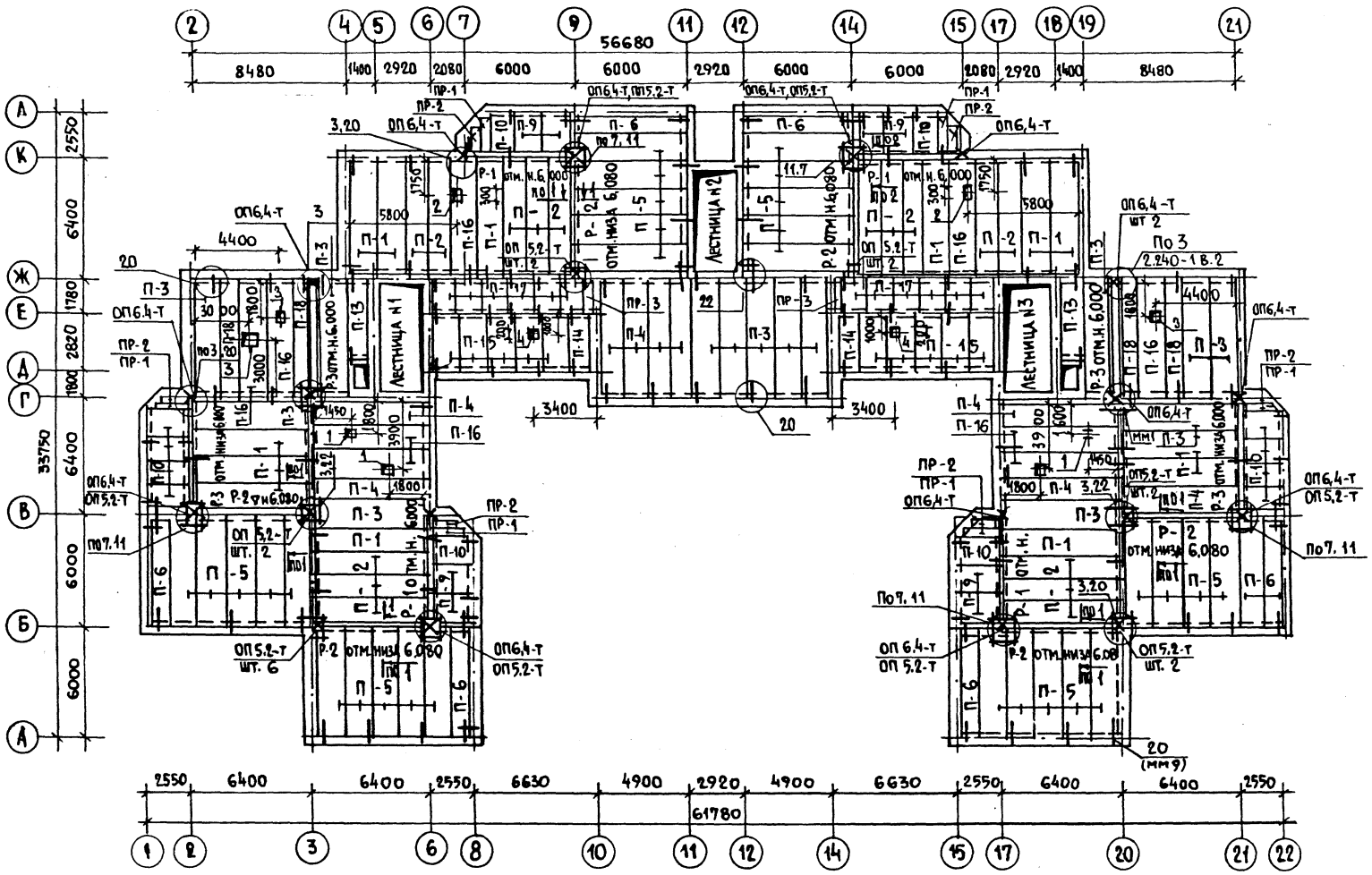

Альбом I

Экспликация отверстий

Тип	Размеры	Назначение
1	200×200	отв. ВК
2	200×300	отв. ВК
3	400×600	отв. ОВ
4	200×150	отв. ВК

1. Общие примечания см. лист АС-37
2. Сеч. 1-1 и 2-2 см. лист АС-35

Марка поз.	Обозначение	Наименование	Кол. шт.	Масса ед. кг.	Примечание
		Изделия железобетонные			
		Плиты перекрытия			
П-1	1.141-1 в.64 200-06	ПК 63.15-6AIVт	13	2950	
П-3	200	ПК 63.15-8AIVт	13	2950	
П-4	300	ПК 63.12-8AIVт	8	2200	
П-5	200-07	ПК 60.15-6AIVт	28	2800	
П-6	300-07	ПК 60.12-6AIVт	7	2100	
П-7	200-01	ПК 60.15-8AIVт	—	2800	
П-9	1.141-1. в.60	ПК 24.15-6т	8	1145	
П-10		ПК 24.12-6т	12	867	
П-13	1.141-1 в.61	ПК 6-45.12а	2	1630	
П-14	1.141-1 в.60	ПК 27.12-8т	2	970	
П-15		ПК 27.15-8т	10	1290	
П-16	1.242.1-3.1	ПР 63.15-8АтVт	8	2730	
П-17	1.243.1-4	ПТ 12.5-16-14	12	448	
П-18	1.141-1 в.64	ПК 63.10-6AIVт	4	1850	
П-2	1.141-1. в.64	ПК 63.12-6AIVт	16	2200	
		Прогоны			
Р-1	1.225-2 в.9	ПР 60.5,5-5АтV	4	3300	
Р-2	1.225.1-3	ПР 60.4,4-4	6	2050	
Р-3	1.225,-2 в.9	ПР 63.5,5-5АтV	4	3460	
		Опорные плиты			
	1.225-2. в.11	ОП 6.4-т	8	140	
		ОП 5.2-т	22	50	
		Перемычки			
ПР-1	1.038.1-1 в.2	2ПП 21-6	6	275	
ПР-2		5ПП 14-5	6	253	
ПР-3		2ПП 17-6	2	223	
		Монтажные элементы			
		мм 9	74	0,65	
		мм 11	166	0,47	
	2.240-1 в.2	мм 6	6	2,76	
		мм 17	16	1,37	
		мм 2	4	2,73	

Согласовано: Нач. СТО Бабин, Нач. ЭТО Белов

Инв. № подл. | Подпись и дата | Взамен инв. №

Привязан

Инв. №

Н. контр.	Фрейман	
Нач. АПМ	Башенков	
Гл. инж. м	Назаров	
ГАП	Соколова	
ГИП	Суворов	
Рук. гр. арх	Лебедева	
Вед. инж	Захарова	

214-1-422.87 -АС

Детские ясли-сад на 280 мест
Стены кирпичные

Стадия	Лист	Листов
Р	36	

Монтажная схема перекрытия и покрытия на отм. 6,300

ЦНИИЭП учебных зданий

22507-01

Альбом I
ЦНИИЭП учебных зданий

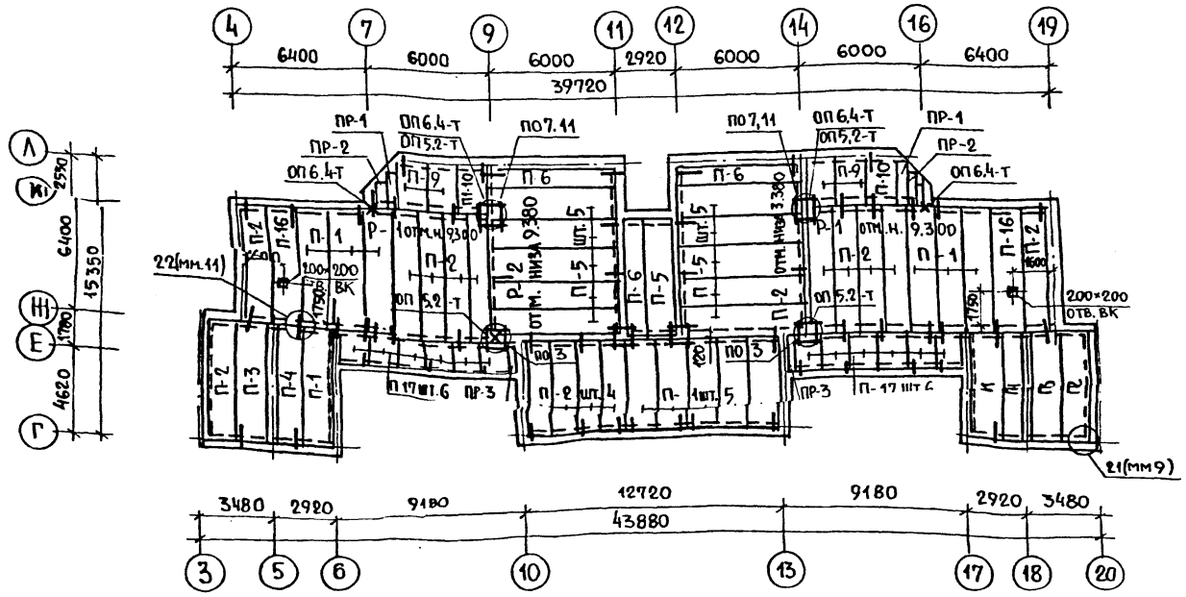

Марка поз.	Обозначение	Наименование	Кол. шт.	Масса ед. кг.	Примечание
		Изделия бетонные и железобетонные			
		Плиты покрытия			
П-1	1.141-1.ВБ4 200-06	ПК 63.15-6AIVт	13	2950	
П-2	300-06	ПК 63.12-6AIVт	16	2200	
П-3	200	ПК 63.15-8AIVт	2	2950	
П-4	300	ПК 63.12-8AIVт	2	2200	
П-5	200-07	ПК 60.15-6AIVт	10	2800	
П-6	300-07	ПК 60.12-6AIVт	3	2100	
П-9	1.141-1.В60 200-01	ПК 24.15-6т	4	1145	
П-10		ПК 24.12-6т	2	867	
П-16	1.242.1-3 В.61	ПР 63.15-8АтVт	2	2730	
П-17	1.243.1-4	ПТ 12.5-16-14	12	448	
		Прогоны			
Р-1	1.225-2 В.9	ПР 60.5.5-5АтV	2	3300	
Р-2	1.225.1-3 В.3	ПР 60.4.4-4	2	2050	
	1.225-2 В.11	Опорные плиты			
		ОП 6.4-т	6	140	
		ОП 5.2-т	6	50	
		Перемычки			
ПР-1	1.038.1-1 вып.2	2ПП 21-6	2	275	
ПР-2		5ПП 14-5	2	253	
ПР-3		2ПП 17-5	2	223	
		Монтажные элементы			
	2.240-1.2 в.2	мм 6	2	2760	
		мм 17	4	1370	
		мм 9 ф	36	0.65	
		мм 11	64	0.47	

1. Плиты перекрытия укладывать на цементном растворе марки м.100. Все сварные соединения выполнять в соответствии с СН393-78.
2. Швы между плитами перекрытия тщательно заделать бетоном на мелком заполнителе класса В-15.
3. Отверстия в плитах перекрытий просверливать в пределах пустот не нарушая ребер с учетом сантехнических чертежей и монтируемого оборудования.
4. При устройстве отверстий в ребристых плитах площадь вырезанной арматуры компенсируется установкой дополнительных стержней, обрамляющих отверстия.
5. Монтажные узлы и соединительные изделия перекрытий и прогонов принимать по серии 2.240-1.2.
6. В местах опирания прогонов кирпичную кладку армировать сетками 40/40/3/3 через 2 ряда кладки.
7. Все прогоны заанкерить в кирпичной кладке и связать между собой по типу узлов 11 и 82. серии 2.240-1 вып. 2

Согласовано
Нач. СТО Бабин
Нач. ЭТО Белов

Инв. № подл. | Подпись и дата | Взам. инв. №

Привязан

Инв. №

Н. контр.	Фрейман	
Нач. АПМ-1	Башенков	
Гл. инж.	Назаров	
ГАП	Соколова	
ГИП	Суворов	
Вед. инж.	Захарова	

214-1-422.87 - АС

Детские ясли-сад на 280 мест со стенами из кирпича

Стадия	Лист	Листов
Р	37	

Монтажная схема покрытия на отм. 9.600

ЦНИИЭП учебных зданий

22502-01

Госкомитет по гражданскому строительству и архитектуре при Госстрое СССР
ЦНИИЭП учебных зданий

Альбом I

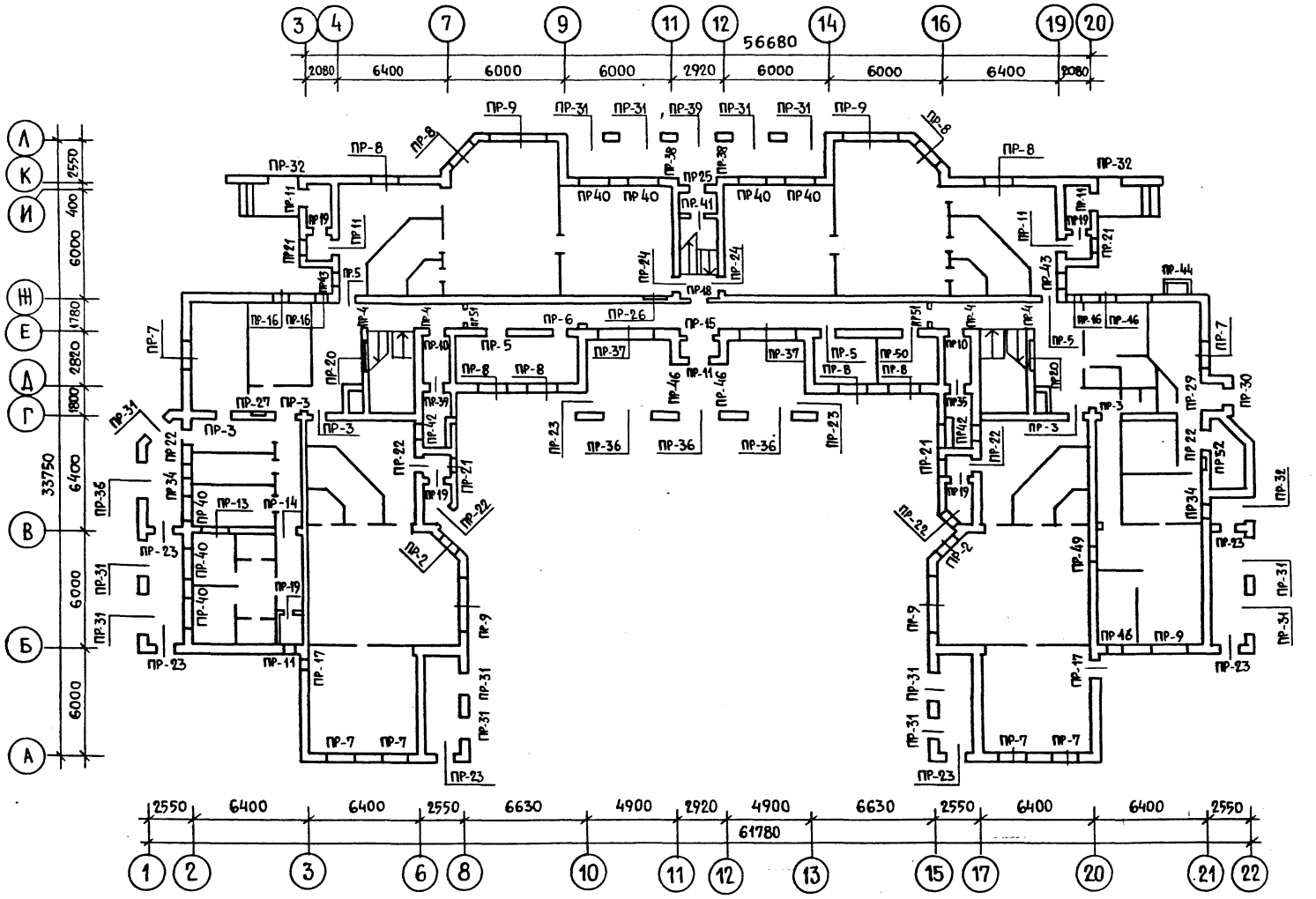

1. Привязку отверстий и проёмов в плане смотрите на листах АС-23, АС-24.
2. При укладке обращать внимание на направление расположения плит перекрытия смотрите лист АС-35. Перемычки марок по несущей способности - 27, -37 и прогоны укладывать под опорой плит.
3. При кладке в зимних условиях перемычки усиливать постановкой временных стоек на клиньях — на период оттаивания и первоначального твердения кладки.
4. Перемычки укладывать на цементный раствор марки М 100.
5. После установки перемычки связать между собой, строповочные петли отогнуть.
6. Над отверстиями и проёмами размером в плане не более 600 мм. устанавливать рядовые перемычки из арматуры ф 8 AI шаг 100.
7. Расход арматуры дан на все отверстия и проёмы подвала и техподполья.
8. Ведомость перемычек смотрите лист АС-40.
9. Спецификацию железобетонных изделий смотрите лист АС-41

Инв. № подл. | Подпись и дата | Взамен инв. №

					214-1-422.87 -АС		
Привязан			Н. контр.	Фрейман			
			Нач. АПМ1	Башенков	Детские ясли-сад на 280 мест со стенами из кирпича	Стадия	Лист	Листов
			Гл. инж. АМ	Назаров		Р	38	
			Г. А. П.	Соколова				
			Г. И. П.	Суворов	Монтажная схема расположения перемычек 1 этажа.	ЦНИИЭП учебных зданий		
			Вед. инж.	Захарова				
Инв. №			Инженер	Бабаев				

22307-01

Альбом I
Инв. N подл. | Подпись и дата | Взам. инв. N

Монтажная схема расположения перемычек 2 этажа

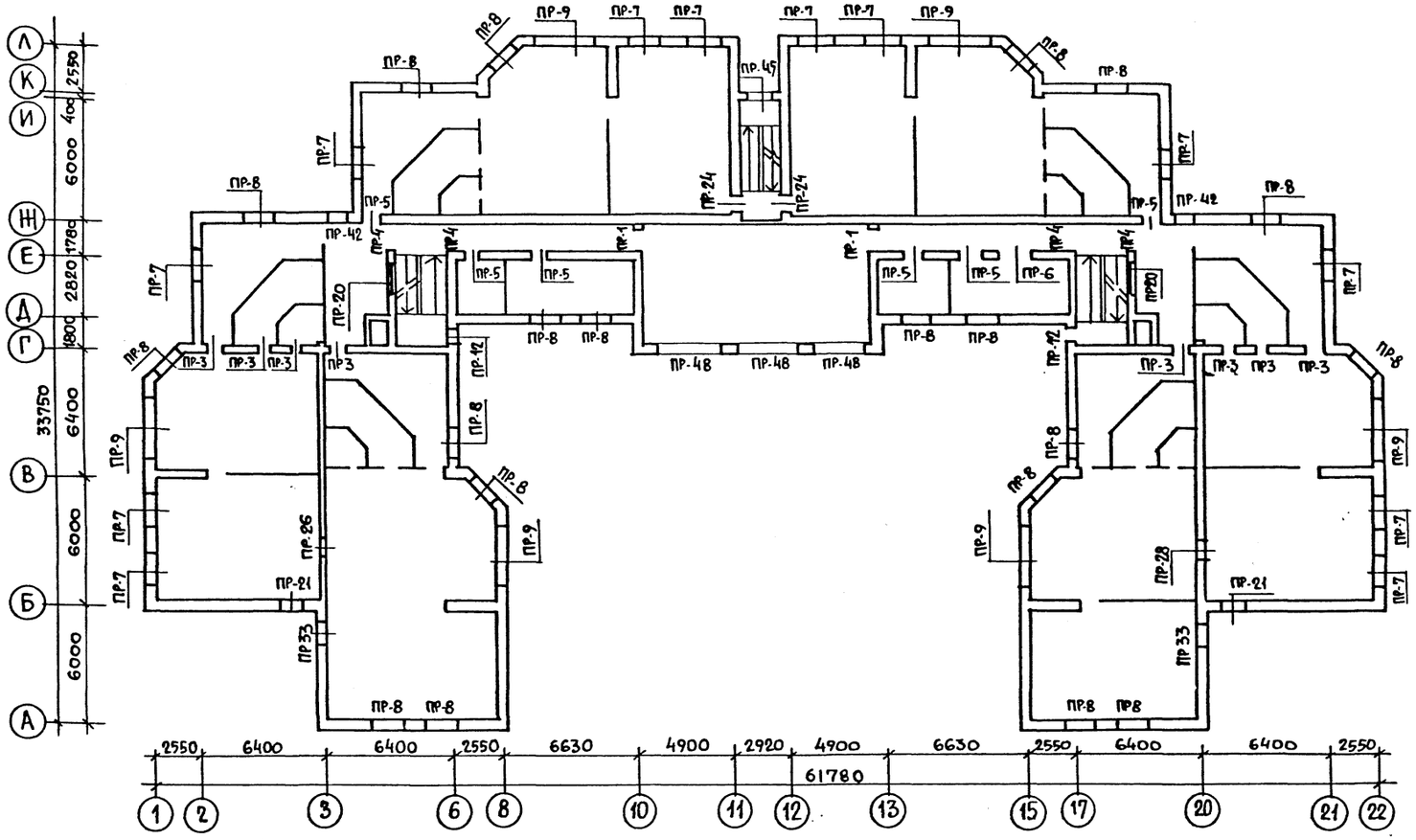

Монтажная схема расположения перемычек 3 этажа

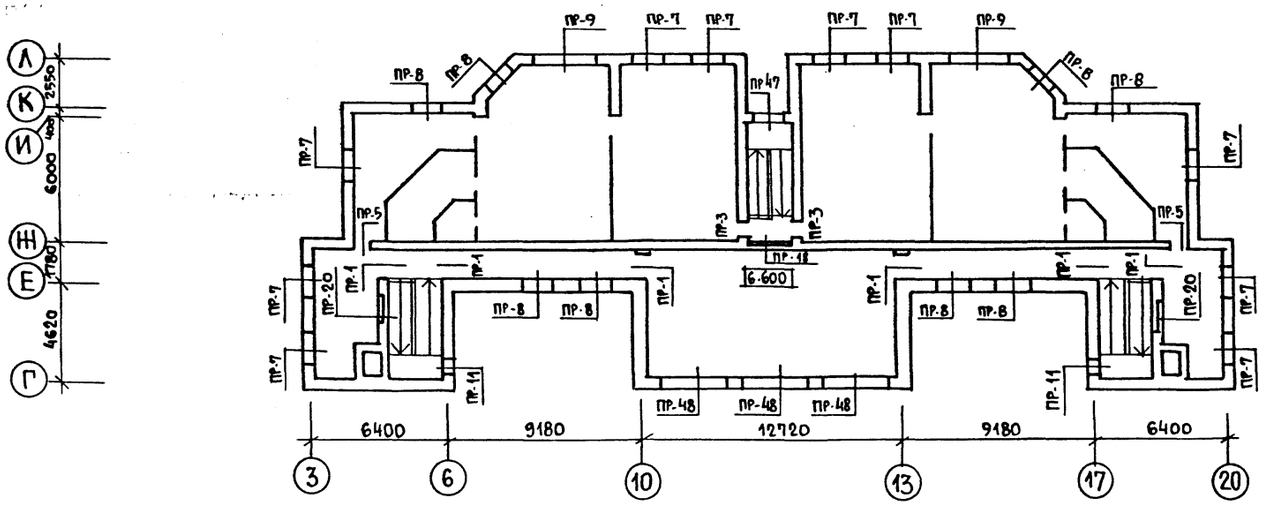

1. Общие примечания смотрите лист АС-38
2. Привязку отверстий и проемов 2 и 3 этажа смотрите листы АС-25, АС-26, АС-27.
3. Ведомость перемычек смотрите лист АС-40
4. Спецификацию железобетонных изделий смотрите лист АС-41.

Привязан			214-1-422.87 -АС
Инв. №	Н. контр.	Фрейман	
	Нач. АПМ	Башенков	
	Гл. инж. АМ	Назаров	
	ГАП	Соколова	
	ГИП	Суворов	
	Рук. гр. АРХ.	Лебедева	
	Вед. инж.	Захарова	
	Инженер	Бабаев	

Детские ясли-сад на 280 мест со стенами из кирпича	Стадия	Лист	Листов
	Р	39	
Монтажная схема расположения перемычек 2 и 3 этажей	ЦНИИЭП учебных зданий		

Ведомость перемычек 1,2,3 этажей

Марка, поз.	Схема перемычек
ПР-1 шт. 8 ПР-14 шт. 1	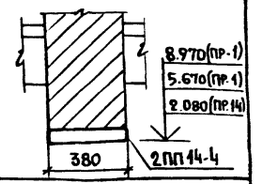
ПР-3 шт. 15	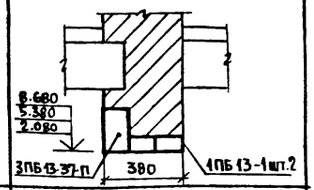
ПР-4 шт. 8	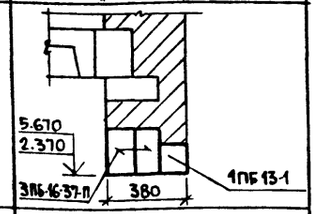
ПР-5 шт. 12 ПР-6 шт. 3	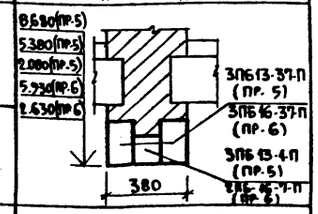
ПР-7 шт. 28 ПР-45 шт. 1	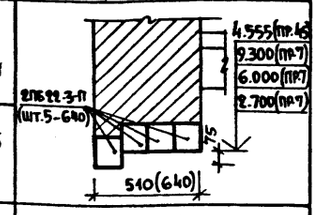
ПР-8 шт. 34 ПР-47 шт. 1	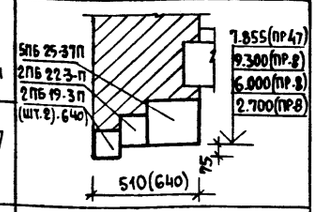
ПР-9 шт. 13 ПР-37 шт. 2	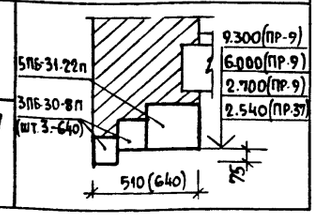

Марка, поз.	Схема перемычек
ПР-10 шт. 2	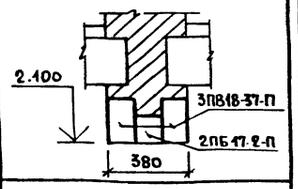
ПР-11 шт. 8	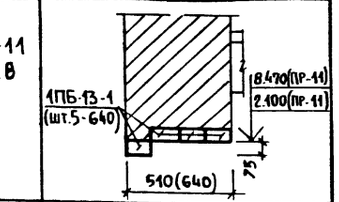
ПР-12 шт. 2	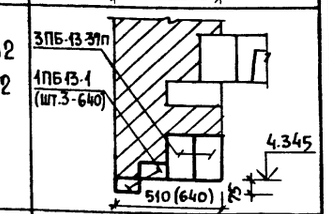
ПР-13 шт. 1	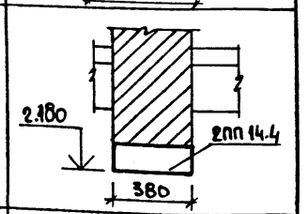
ПР-15 шт 1	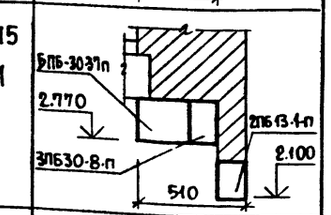
ПР-16 шт. 5	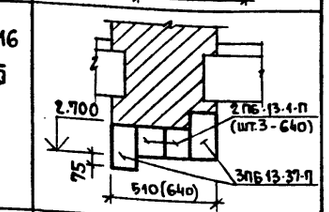
ПР-17 шт. 2	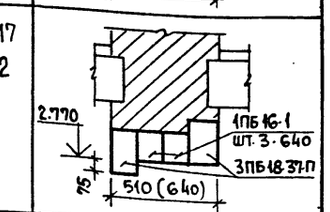

Марка, поз	Схема перемычек
ПР-19 шт. 4 ПР-41 шт. 1 ПР-51 шт. 2	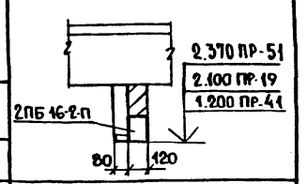
ПР-18 шт. 3	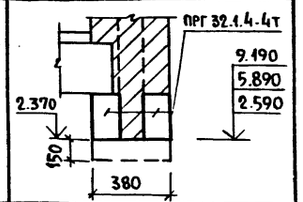
ПР-20 шт. 6	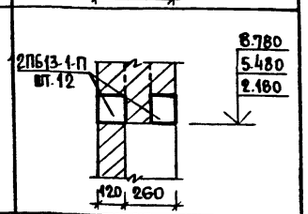
ПР-22 шт. 6	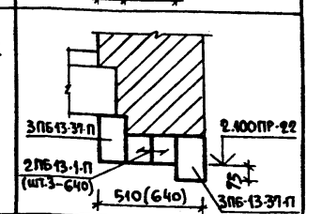
ПР-23 шт. 8	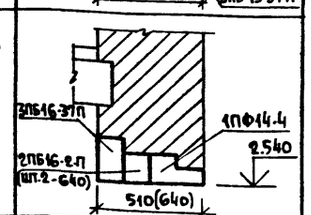
ПР-24 шт. 4	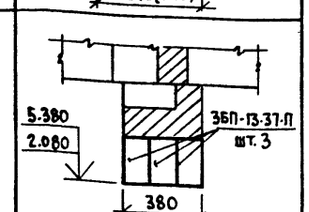
ПР-26 шт. 2 ПР-52 шт. 1	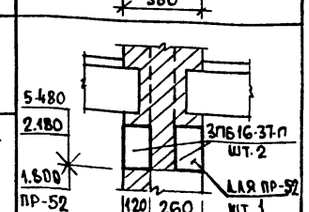

Марка, поз.	Схема перемычек
ПР-27 шт. 1	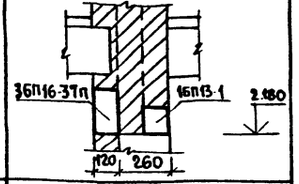
ПР-28 шт. 1	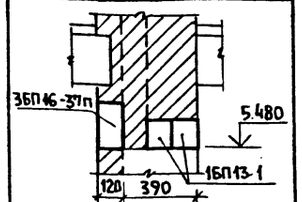
ПР-29 шт. 1 ПР-25 шт. 1	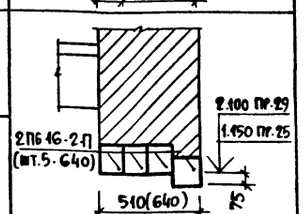
ПР-30 шт. 1	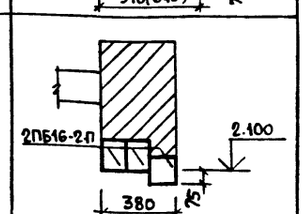
ПР-31 шт. 18	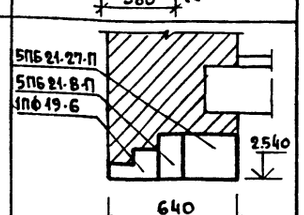
ПР-32 шт. 3	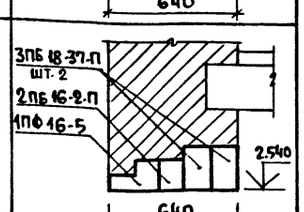

Марка поз.	Схема перемычек
ПР-34 шт. 2	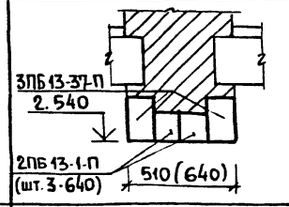
ПР-35 шт. 2	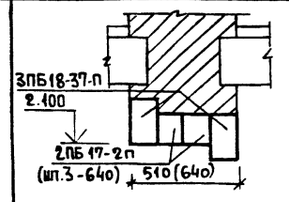
ПР-36 шт. 4	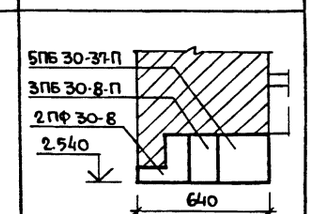
ПР-38 шт. 2 ПР-46 шт. 2	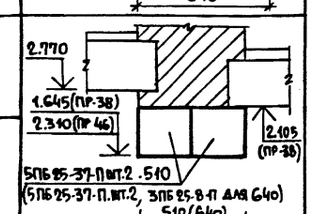
ПР-39 шт. 1	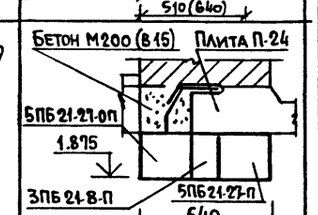
ПР-49 шт. 1	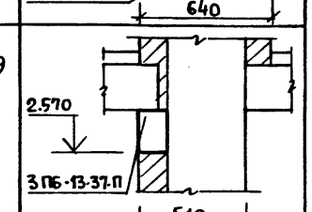

Марка. поз.	Схема перемычек
ПР-40 шт. 7 ПР-2 шт. 2	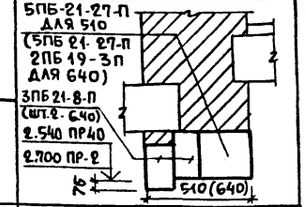
ПР-33 шт. 2 ПР-43 шт. 2	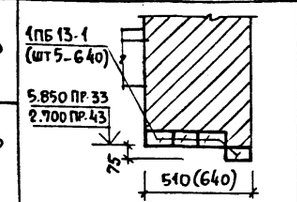
ПР-42 шт. 4 ПР-21 шт. 6	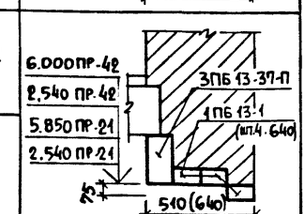
ПР-44 шт. 1	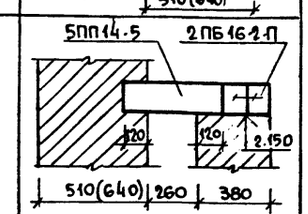
ПР-48 шт. 6	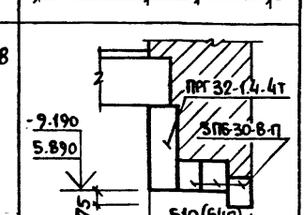
ПР-50 шт. 1	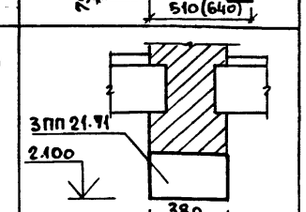

Общие примечания смотрите лист АС-38

Привязан			
Инв. №			
Н. контр.	Фрейман		
Нач. АПМ	Башенков		
Гл. инж. м	Назаров		
Г. А. П.	Соколова		
Г. И П	Суворов		
Вед. инж.	Захарова		
Инженер	Бабаев		

214-1-422.87-АС

Детские ясли-сад на 280 мест со стенами из кирпича

Стадия	Лист	Листов
Р	40	

Ведомость перемычек 1.2.3 этажей.

ЦНИИЭП учебных зданий

22502-01

Альбом I

Инв. № подл. | Подпись и дата | Взам. инв. №

Госкомитет по [illegible] строительству и архитектуре [illegible] Госстрое СССР
ЦНИИЭП учебных зданий

Альбом I

Марка поз.	Обозначение	Наименование	Кол. 510	Кол. 640	Масса кг.	Примеч
ПР-1 шт.8	1.038.1 - 1. в.2	2ПП 14-4	1	1	72	
ПР-3 шт.15	1.038.1 - 1 в.1	1ПБ 13-1	2	2	25	
		3ПБ 13-37-п	1	1	85	
ПР-4 шт.8		2ПБ 16-2-п	1	1	25	
		3ПБ 16-37-п	2	2	85	
ПР-5 шт.12		2ПБ 13.1-п	1	1	54	
		3ПБ 13-37-п	2	2	85	
ПР-6 шт.3		2ПБ 16-2-п	1	1	65	
		3ПБ 16-37-п	2	2	102	
ПР-7 шт.28		2ПБ 22-3-п	4	5	92	
ПР-33 шт.2		1ПБ 13-1	4	5	25	
ПР-43 шт.2		1ПБ 13-1	4	5	25	
ПР-9 шт.13		5ПБ 31-27-п	1	1	428	
		3ПБ 30-8-п	2	3	197	
ПР-10 шт.2		3ПБ 18-37-п	2	2	119	
		2ПБ 17-2-п	1	1	71	
ПР-11 шт.8		1ПБ 13-1	4	5	25	
ПР-12 шт.2		3ПБ 13-37-п	2	2	85	
		1ПБ 13-1	2	3	25	
ПР-13 шт.1	1.038.1 - 1 в.2	2ПП 14-4	1	1	189	
Пр.14 шт.1		2ПП 14-4	1	1	189	
ПР-18 шт.3	1.225.1-2 В.11-1000-01	ПРГ 32.1.4-4т	2	2	380	
	-4000	ОП 4.4-т	2	2	50	
ПР-16 шт.5	1.038.1 - 1 в.1	2ПБ 13-1-п	2	3	54	
		3ПБ 13-37-п	2	2	85	
ПР-17 шт.2		1ПБ 13-1	3	4	25	
		2ПБ 13-1-п	1	1	54	
ПР-25 шт.1		2ПБ 16-2-п	4	5	65	
ПР-19 шт.4		2ПБ 16-2-п	1	1	65	
ПР-20 шт.6		2ПБ 13-1-п	2	2	54	
ПР-21 шт.6		3ПБ 13-37-п	1	1	85	
		1ПБ 13-1	3	4	25	
ПР-22 шт.6		3ПБ 13-37-п	2	2	85	
		1ПБ 13-1	2	3	25	
ПР-23 шт.8		2ПБ 16-2 п	1	2	65	
		3ПБ 16-37-п	1	1	102	
	1.038.1 - 1 в.6	1ПФ 14-4	1	1	85	
ПР-24 шт.4	1.038.1 - 1 в.1	3ПБ 13-37-п	3	3	85	
ПР-42 шт.4		3ПБ 13.37-п	1	1	85	
		1ПБ 13-1	3	4	25	
ПР-26 шт.2		3ПБ 16-37-п	2	2	102	
ПР-27 шт.1		3ПБ 16-37-п	1	1	102	
		1ПБ 13-1	1	1	25	
ПР-28 шт.1		3ПБ 16-37-п	1	1	85	
		1ПБ 13-1	2	2	25	
ПР-29 шт.1		2ПБ 16-2-п	4	5	65	
ПР-30 шт.1		2ПБ 16-2-п	3	3	65	
ПР-41 шт.1		2ПБ 16-2-п	1	1	65	

Марка	Обозначение	Наименование	Кол. 510	Кол. 640	Масса	Примеч.
ПР-31 шт.13	1.038.1 -1 В.1	3ПБ-21-8-п	1	1	137	
		5ПБ 21-27-п	1	1	285	
	1.038.1 -1 В.6	1ПФ 19-6	1	1	120	
ПР-32 шт.3	1.038.1 -1 В.1	2ПБ 16-2-п	2	2	65	
		3ПБ 18-37-п	2	2	102	
	1.038.1 -1 В.6	1ПФ 16-5	1	1	95	
ПР-44 шт.1	1.038.1 -1 В.2	5ПП 14-5	1	1	253	
	1.038.1 -1, В.1	2ПБ 16-2-п	2	2	65	
ПР-34 шт.2		3ПБ 13-37-п	2	2	85	
		2ПБ 13-1-п	2	3	54	
ПР-35 шт.2		3ПБ 18-37-п	2	2	119	
		2ПБ 17-2-п	2	3	71	
ПР-36 шт.4		3ПБ 30-8-п	1	1	197	
		5ПБ 30-37.п	1	1	410	
	1.038.1 -1.В.6	2ПФ 30-8	1	1	255	
ПР-37 шт.2	1.038.1 -1 В.1	5ПБ 31-27-п	1	1	428	
		3ПБ 30-8-п	2	3	197	
ПР-38 шт.2		5ПБ 25-37-п	2	2	388	
		3ПБ 25-8-п	—	1	162	
ПР-39 шт.1		3ПБ 21-8-п	1	1	137	
		5ПБ 21-27-п	1	1	285	
		5ПБ 21-27-пп	1	1	285	
ПР-8 шт.34		5ПБ-25-37-п	1	1	338	
		2ПБ-22-3-п	1	1	92	
		2ПБ-19-3-п	1	2	84	
ПР-15 шт.1		5ПБ 30-37-п	1	1	410	
		2ПБ 13-1-п	1	1	54	
		3ПБ 30-8-п	1	1	197	
ПР-40 шт.7		5ПБ 21-27-п	1	1	28	
		3ПБ 21-8-п	2	2	137	
		2ПБ 19-3-п	—	1	84	
ПР-45 шт.1		2ПБ-22-3-п	4	5	92	
ПР-46 шт.2		5ПБ-25-37-п	2	2	338	
		3ПБ 25-8-п	—	1	162	
ПР-47 шт.1		5ПБ-25-37-п	1	1	388	
		2ПБ 22-3-п	1	1	92	
		2ПБ 19-3-п	1	2	84	
ПР-48 шт.6	1.255.1-2 В.11-1000-01	ПРГ 32.1.4-4т	1	1	380	
	1.255.1-2 В.11-4000	ОП 4.4-Т	2	2	50	
ПР-49 шт.1	1.038.1 - 1 В.1	3ПБ 13-37-п	1	1	85	
ПР-50 шт.1	1.038.1 - 1 В.2	3ПП-21-71	1	1	568	
ПР-51 шт.2	1.038.1 - 1 В.2	2ПБ 16-2-п	1	1	65	
ПР-52 шт.1		3ПБ 16-37-п	1	1	85	

Марка	Обозначение	Наименование	Кол. 510	Кол. 640	Масса	Примеч.
	1.038.1 - 1 вып. 1	1ПБ 13-1	90	101	25	
		2ПБ 13-1-п	65	67	54	
		2ПБ 16-2-п	41	52	65	
		2ПБ 17-2-п	6	8	71	
		2ПБ 19-3-п	35	84	84	
		2ПБ 22-3-п	101	104	92	
		3ПБ 30-8-п	19	19	197	
		3ПБ 13-37-п	72	78	85	
		3ПБ 16-37-п	40	40	102	
		3ПБ 18-37-п	14	14	119	
		3ПБ 21-8-п	28	28	137	
		3ПБ 25-8-п	0	4	162	
		5ПБ 21-27-п	21	21	285	
		5ПБ 25-37-п	43	43	338	
		5ПБ 30-37-п	5	5	410	
		5ПБ 31-27-п	17	17	428	
		5ПБ 21-27-ап	1	1	285	
	1.038.1 - 1 вып. 2	2ПП 14-4	10	10	189	
		5ПП 14-5	1	1	253	
	1.038.1 -1 вып. 6	1ПФ 14-4	4	4	185	
		1ПФ 19-6	13	13	120	
		1ПФ 16-5	3	3	95	
		2ПФ 30-8	3	3	255	
	1.225.1 - 2 В.11-1000-01	ПРГ 32.1.4-4т	12	12	380	
	1.225.1 - 2 В.11-4000	ОП 4.4-Т	18	18	50	
	1.038.1-1 вып. 2	3ПП 21-71	1	1	435	

Расход стали на вариант со стенами толщиной 510 мм.
ф 8АI ГОСТ 5781-82 l=168.8 м. 66.7 кг.
на вариант со стенами толщиной 640 мм.
ф 8АI ГОСТ 5781-82 l=194,4 м. 76,7 кг.

1. Ведомость перемычек смотрите лист АС-40.

Привязан

Инв. N

Н.контр.	Фрейман	
Нач. АПМ 1	Башенков	
Гл. инж. м.	Назаров	
Г.АП	Соколова	
ГИП	Суворов	
Вед. инж.	Захарова	
Инженер	Бабаев	

214-1-422.87 -АС

Детские ясли-сад на 280 мест со стенами из кирпича.

Спецификация перемычек
Спецификация железобетонных изделий /выше нуля/

Стадия	Лист	Листов
Р	41	

ЦНИИЭП учебных зданий

22507-01

Инв. N подл. | Подпись и дата | Взам. инв. N

Государственный гражданский строительный комитет при Госстрое СССР
ЦНИИЭП учебных зданий

Альбом I

Спецификация элементов заполнения проемов

Марка поз	Обозначение	Наименование	Кол-во на этаж 1 пр./лев.	2 пр./лев.	3 пр./лев.	Всего шт.	Масса ед.кг.	Примеч.
1	2	3	4	5	6	7	8	9
		Двери внутренние						
1	Серия 1.136-10	ДГ 21-9	22/17	18/16	6/6	46/39		
2		ДГ 21-8	1/1	1/1	—/—	2/2		
3		ДГ 21-7	2/3	—/—	—/—	2/3		
4		ДО 24-10	1/1	1/1	1/1	3/3		Стекло армир. по ГОСТ 7481-78 толщ. 4,5 мм
5		ДО 24-12	3/2	2/2	2/2	7/6		—"—
1*		ДГ 21-9	3/1	1/—	—/—	4/1		См. примеч. п.1
		Двери наружные						
6	Серия 1.136.5-19	ДН 21-10 ЩР 1П	8/5	—/—	—/—	8/5		
7		ДН 21-13 ЩР 1П	4/2	—/—	—/—	4/2		
8		ДН 21-13 АЩР 1П	2	—	—	2		
		Оконные блоки с тройным остеклением для расчетной зимн. t°-30 40°						
0-1	ГОСТ 16289-86	ОРС 18-9г	45	58	34	137		
0-2	"	ОРС 18-9в	32	37	21	90		
0-3	"	ОРС 9-9	—	2	2	4		
9	"	БД 24-9	—/—	2/2	—/—	2/2		
10	Индивидуальная балконная дверь	ИДН-1	—/—	—/—	—/—	1/1		См. листы АС

1	2	3	4	5	6	7	8	9
		Оконные блоки со спаренными переплетами для расчетной зимн. t°-30°С						
0-1	Серия 1.236-6 вып. 1	ОС 18-9г	45	58	34	137		
0-2	"	ОС 18-9в	32	37	21	90		
0-3	ГОСТ 16289-86	ОРС 9-9	—	2	2	4		См. прим. п.2
9	"	БД 24-9	—/—	2/2	—/—	2/2		
10	Индивидуальная балконная дверь	ИДН-1	1/1	—/—	—/—	1/1		См. листы АС
		Подоконные доски						
ПД-1	ГОСТ 17280-79	ПД 10-35	11	2	—	13		
ПД-2	"	ПД 19-35	21	32	18	71		
ПД-3	"	ПД 28-35	7	9	5	21		
		Фрамуги унифицированные деревянные						
Ф-1	Серия 1.136-12 вып. 1	ФВ-09-12	10	14	4	28		
ИЭС-1	Экраны санузлов	Лист № АС-	9	24	8	41		
ОР-1	Ограждение конвекторов	Лист № АС-	61	75	40	176		
ИДВ-1	Дверной блок с раздаточным окном	Лист № АС-	1	—	—	1		

Спецификация изделий ограждения конвекторов

Марка поз.	Обозначение	Наименование	Кол. шт.	Масса ед.кг.	Примечание
1	Настоящий лист	Крюк из стали ф10 А-I L=420	384	130,5	
2	Настоящий лист	Петля из полосы-20×4 L=60	384	62,9	
3	ГОСТ 13715-78	Столярная плита 1000×580 (h)	125		

1. Полотно дверное обить железом по асбестоцементному листу.
2. Марка оконного блока применена по ГОСТ 16289-86
3. Ограждение конвекторов тонировать под цвет стен и покрыть нитролаком за 3 раза после установки.
   Покраску ограждений произвести на строительном участке.

Установка ограждения конвекторов ОР-1

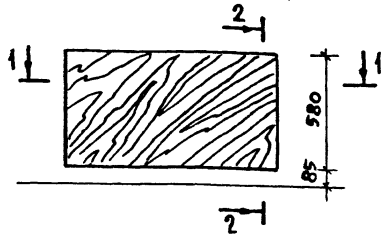

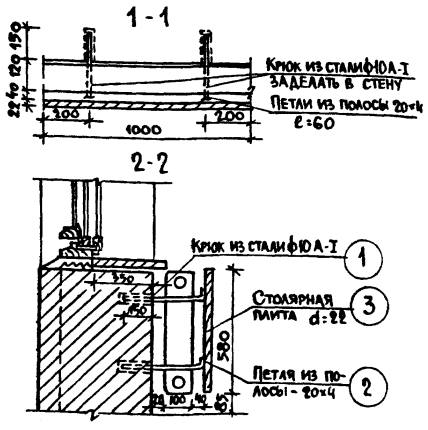

Инв. № подл. | Подпись и дата | Взам. инв. №

					214-1-422.87-АС
Привязан	Норм. конт.	Фрейман		Детские ясли-сад на 280 мест со стенами из кирпича	Стадия Р; Лист 42; Листов
	Нач. АПМ 1	Башенков			
	Гл. инж. м.	Назаров			
	ГАП	Соколова			
	ГИП	Суворов			
	Рук. гр.	Лебедева		Спецификация элементов заполнения проемов, спецификация индивидуальных столярных изделий	ЦНИИЭП учебных зданий
Инв. №	Арх.	Авдеева			

22501-01

Госкомитет по гражданскому строительству и архитектуре при Госстрое СССР
ЦНИИЭП учебных зданий

Альбом I

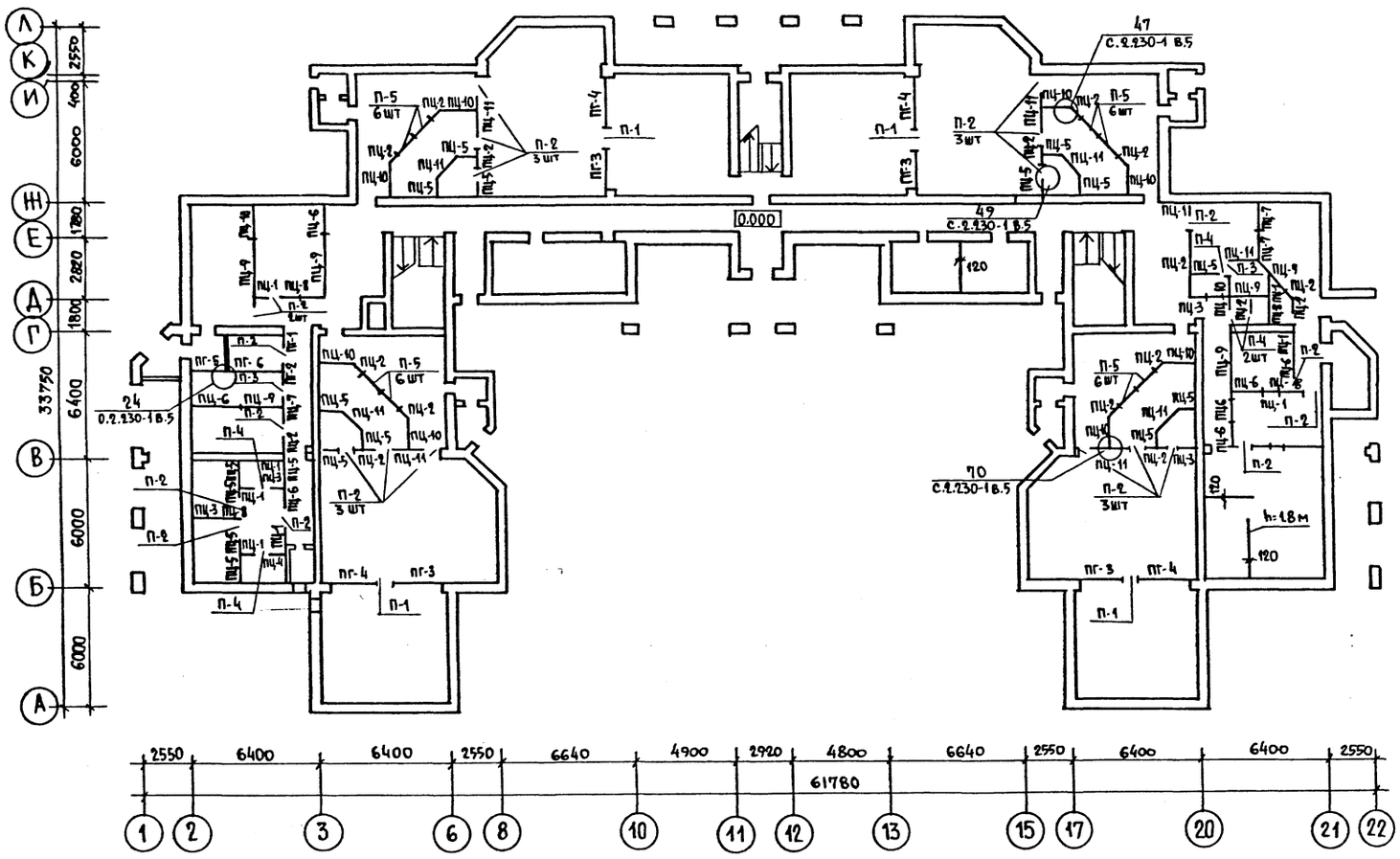

МАРКА ПОЗ.	ОБОЗНАЧЕНИЕ	НАИМЕНОВАНИЕ	КОЛ-ВО НА ЭТ 1	2	3	ВСЕГО	МАССА ЕД.КГ.	ПРИМЕЧАНИЕ
ПГ-1	Панели перегородок, устанавливаемые под плитами перекрытий Нэт = 3,3 м. серия 1.231.9-7 вып. 2, ч. 1 и 2 (и под ригелями, в направлении параллельном ригелям)	ПГ 5,7. 30.8 - 5г	1	—	—	1	175	
ПГ-2		ПГ 8,2. 30.8 - 5г	1	—	—	1	255	
ПГ-3		ПГ 20.3. 28.8 - 5г	4	4	2	10	635	
ПГ-4		ПГ 25.6. 28.8 - 5г	4	4	2	10	795	
ПГ-5		ПГ 14.6. 30.8 - 5г	1	—	—	1	455	
ПГ-6		ПГ 30.8. 30.8 - 5г	1	—	—	1	830	
ПЦ-1		ПГ 4,7. 30.8 - 7гц	8	—	—	8	145	
ПЦ-2		ПГ 6,2. 30.8 - 7гц	16	18	6	40	190	
ПЦ-3		ПГ 5,7. 30.8 - 7гц	3	—	—	3	175	
ПЦ-4		ПГ 8,2. 30.8 - 7гц	1	—	—	1	255	
ПЦ-5		ПГ 9,2. 30.8 - 7гц	18	20	6	44	285	
ПЦ-6		ПГ 14,6. 30.8 - 7гц	8	3	—	11	455	
ПЦ-7		ПГ 13,2. 30.8 - 7гц	4	—	—	4	410	
ПЦ-8		ПГ 16,6. 30.8 - 7гц	4	2	—	6	485	
ПЦ-9		ПГ 30.8. 30.8 - 7гц	6	—	—	6	960	
ПЦ-10		ПГ 17,8. 30.8 - 7гц	10	12	4	26	555	
ПЦ-11		ПГ 15,6. 30.8 - 7гц	9	14	4	27	485	
ПГ-7		ПГ 5.7. 28.8 - 5г	—	2	—	2	165	
ПГ-8		ПГ 42.6. 28.8 - 5г	—	2	—	2	1230	
П-1	Панели-вставки над дверными проемами серия 1.231.9-7 вып. 1. ч.1 и 2	ПГ 8.9. 7.8 - 5г	4	6	2	12	85	
П-2		ПГ- 9,9. 8 - 7гц	22	14	6	42	85	
П-3		ПГ- 8,9. 8 - 7гц	2	1	—	3	75	
П-4		ПГ- 7,9. 8 - 7гц	5	—	—	5	65	
П-5	Панели - вставки под фрамугами серия 1.231.9-7 вып. 2 ч. 1 и 2	ПГ- 11,9. 7,8 - 5г	24	36	12	72	80	

Спецификация монтажных элементов

Обозначение	Наименование	Кол.шт.	Масса ед.кг.	Примечан.
1.230-1 в.5	ММ-3	125	0,64	
	ММ-11	125	0.10	
	ф6А-I	135	30.2	

Инв. N подл. | Подпись и дата | Взам. инв. N

Н. контр.	Фрейман		214-1-422.87 - АС
Нач. АМ-1	Башенков		
Гл. инж. м	Назаров		Детские ясли-сад на 280 мест со стенами из кирпича
ГАП	Соколова		Стадия Р; Лист 43; Листов
ГИП	Суворов		
Рук. гр. арх	Лебедева		Монтажный план перегородок 1 этажа. Спецификация.

Привязан

Инв. №

ЦНИИЭП учебных зданий

22507-01

Монтажная схема перегородок 2 этажа

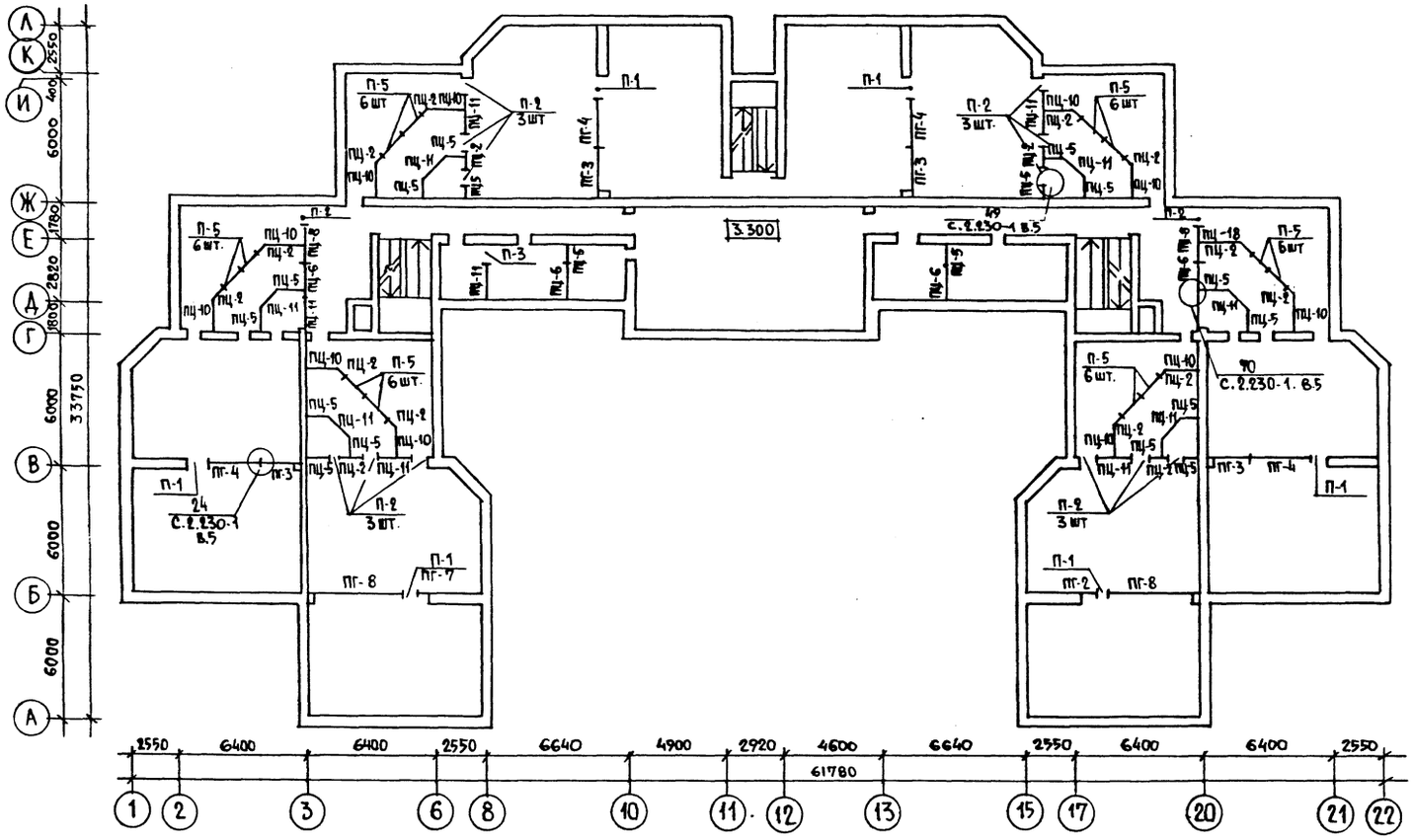

Монтажная схема перегородок 3 этажа

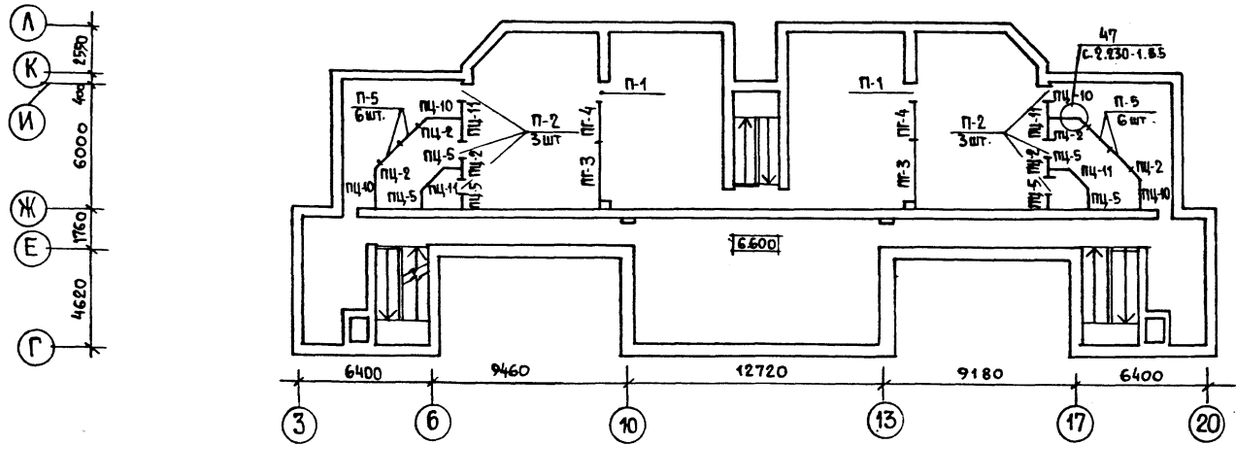

Спецификацию перегородок см. лист АС-43

Альбом I

Инв. № подл.	Подпись и дата	Взам. инв. №	

Н. контр.	Фрейман		214-1-422.87 -АС
Нач. АМ-1	Башенков		
Гл. инж. м.	Назаров		Детские ясли-сад на 280 мест со стенами из кирпича
ГАП	Соколова		Стадия: Р; Лист: 44; Листов:
ГИП	Суворов		Монтажный план перегородок 2 и 3 этажей
Рук. гр. арх.	Лебедева		ЦНИИЭП учебных зданий

Привязан

Инв. №

22507-01

Госкомитет ... строительству и архитектуре ... Госстроя СССР
ЦНИИЭП учебных зданий

Альбом I

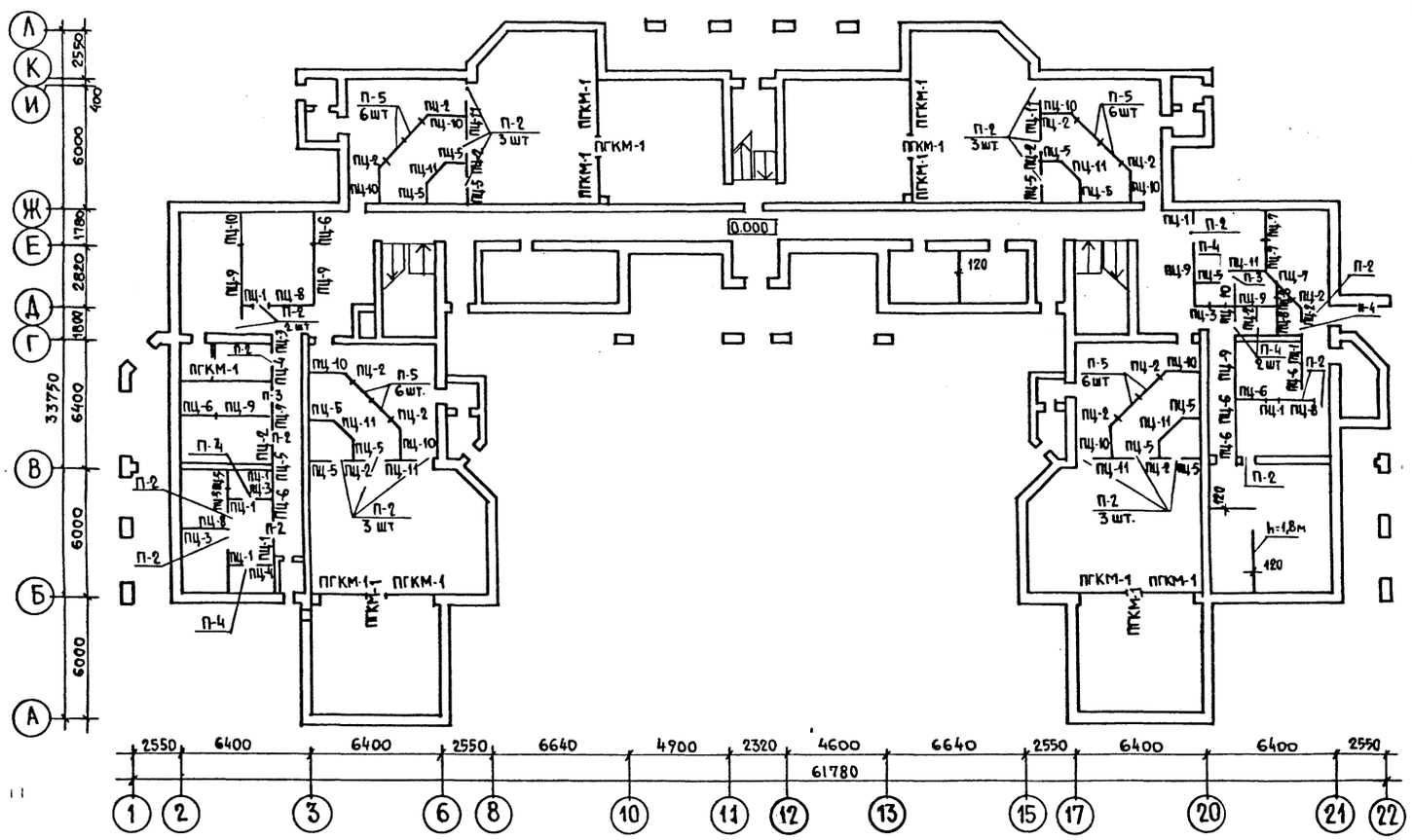

МАРКА ПОЗ.	ОБОЗНАЧЕНИЕ	НАИМЕНОВАНИЕ	КОЛ-ВО НА ЭТАЖ 1	2	3	Всего	МАССА ЕД.КГ.	ПРИМЕЧАНИЕ
ПЦ-1	ПАНЕЛИ ПЕРЕГОРОДОК, УСТАНАВЛИВАЕМЫЕ ПОД ПЛИТАМИ ПЕРЕКРЫТИЙ Hэт = 3,3 м СЕРИЯ 1.231.9-7 ВЫП. 2, 4.1 и 2	ПГ 4,7.30.8-7ГЦ	8	–	–	8	145	
ПЦ-2		ПГ 6,2.30.8-7ГЦ	16	18	6	40	190	
ПЦ-3		ПГ 5,7.30.8-7ГЦ	4	–	–	4	175	
ПЦ-4		ПГ 8,2.30.8-7ГЦ	2	–	–	2	255	
ПЦ-5		ПГ 9,2.30,8-7ГЦ	15	18	6	39	285	
ПЦ-6		ПГ 14,6.30.8-7ГЦ	6	–	–	6	455	
ПЦ-7		ПГ 13,2.30.8-7ГЦ	4	–	–	4	410	
ПЦ-8		ПГ 16,6.30.8-7ГЦ	4	1	–	5	485	
ПЦ-9		ПГ 30,8.30,8-7ГЦ	6	–	–	6	960	
ПЦ-10		ПГ 17,8.30.8-7ГЦ	10	12	4	26	555	
ПЦ-11		ПГ 15,6.30.8-7ГЦ	9	13	4	26	485	
П-2	ПАНЕЛИ-ВСТАВКИ НАД ДВЕРНЫМИ ПРОЕМАМИ. СЕРИЯ 1.231.9-7 ВЫП. 1 Ч. 1 и 2	ПГ-9.9.8-7ГЦ	23	14	6	43	95	
П-3		ПГ-8.9.8-7ГЦ	2	1	–	3	75	
П-4		ПГ-7.9.8-7ГЦ	6	–	–	6	65	
П-5	ПАНЕЛИ-ВСТАВКИ ПОД ФРАМУГАМИ. СЕРИЯ 1.231.9-7 ВЫП. 2 Ч. 1 и 2	ПГ-11.9.7-8-5Г	24	36	12	72	80	

СПЕЦИФИКАЦИЯ ПЕРЕГОРОДОК ПОЭЛЕМЕНТНОЙ СБОРКИ ИЗ ГИПСОКАРТОННЫХ ЛИСТОВ

№№ П/П	НАИМЕНОВАНИЕ ИЗДЕЛИЯ	СЕРИЯ ВЫПУСК	МАРКА ИЗДЕЛИЯ	РАСХОД ГИПСОКАРТОННЫХ ЛИСТОВ /м²/	РАСХОД МЕТАЛЛИЧЕСКИХ СТОЕК /КГ/	РАСХОД НАПРАВЛЯЮЩИХ /КГ/	ПРИМЕЧАН
1	ПЕРЕГОРОДКИ ПОЭЛЕМЕНТНОЙ СБОРКИ ИЗ ГИПСОКАРТОННЫХ ЛИСТОВ НА МЕТАЛЛИЧЕСКОМ КАРКАСЕ	С.1.231.9-10 В.2	ПГКМ-1	172.64	201.64	48.61	ВМЕСТО ПГ-1, ПГ-2, ПГ-3, ПГ-4, ПГ-5, ПГ-6

Согласовано

Взам. инв. №

Подпись и дата

Инв. № подл.

Н. контр.	Фрейман		
Нач. АМ-1	Башенков		
Гл. инж. м.	Назаров		
ГАП	Соколова		
ГИП	Суворов		
Рук. гр. арх.	Лебедева		

Привязан

Инв. №

214-1-422.87 – АС

Детские ясли-сад на 280 мест со стенами из кирпича

Стадия	Лист	Листов
Р	45	

Монтажный план перегородок 1 этажа. Спецификация (вариант)

ЦНИИЭП учебных зданий

22502-01

Монтажная схема перегородок 2 этажа

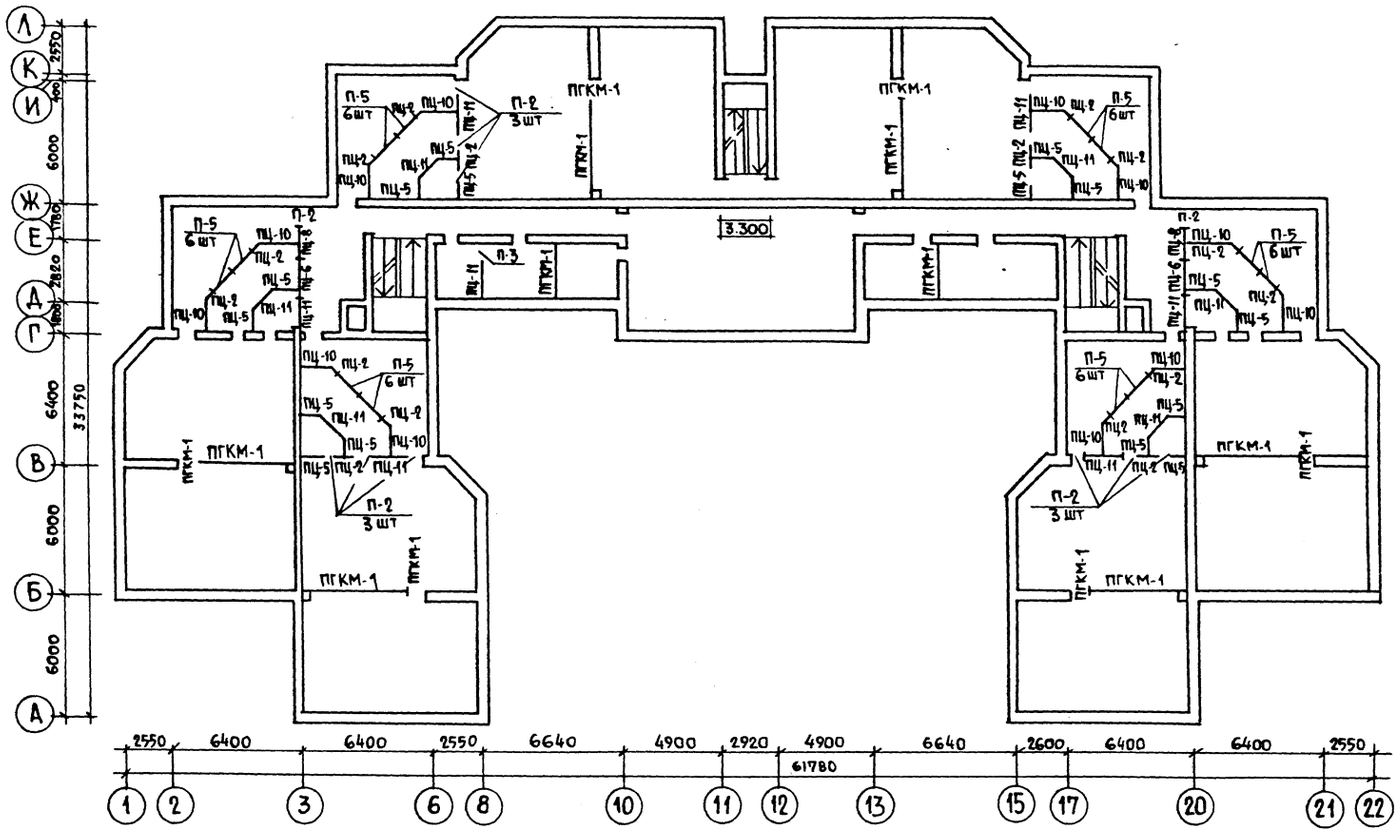

Монтажная схема перегородок 3 этажа

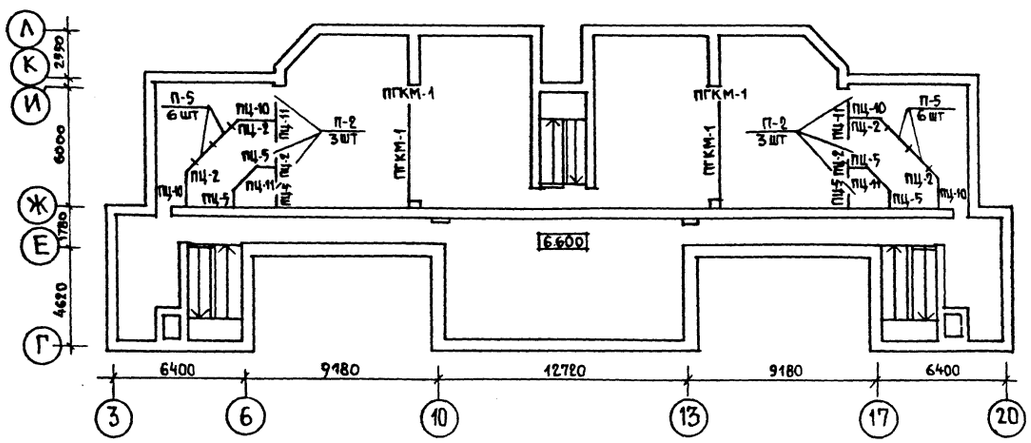

Спецификацию перегородок см. лист АС-45

			214-1-422.87 - АС
Н. контр.	Фрейман		
Нач. АМ-1	Башенков		
Гл. инж. И	Назаров		
ГАП	Соколова		
ГИП	Суворов		
Рук. гр. арх	Лебедева		

Привязан

Инв. №

Детские ясли-сад на 280 мест со стенами из кирпича.	Стадия	Лист	Листов
	Р	46	
Монтажный план перегородок 2 и 3 этажа. (вариант)	ЦНИИЭП учебных зданий		

22507-01

Альбом I

Инв. № подл. | Подпись и дата | Взам. инв. №

1-1

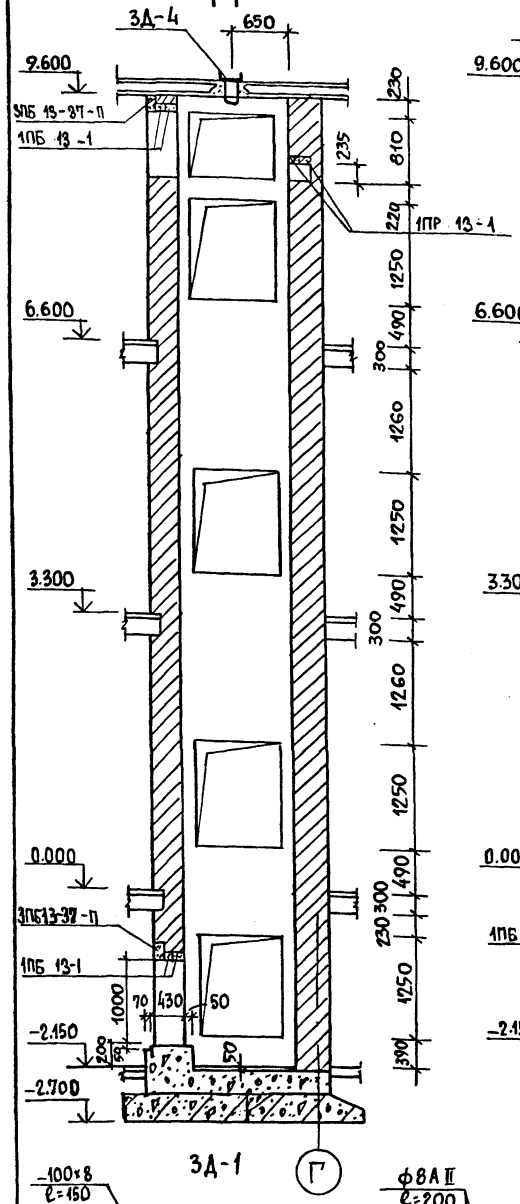

2-2

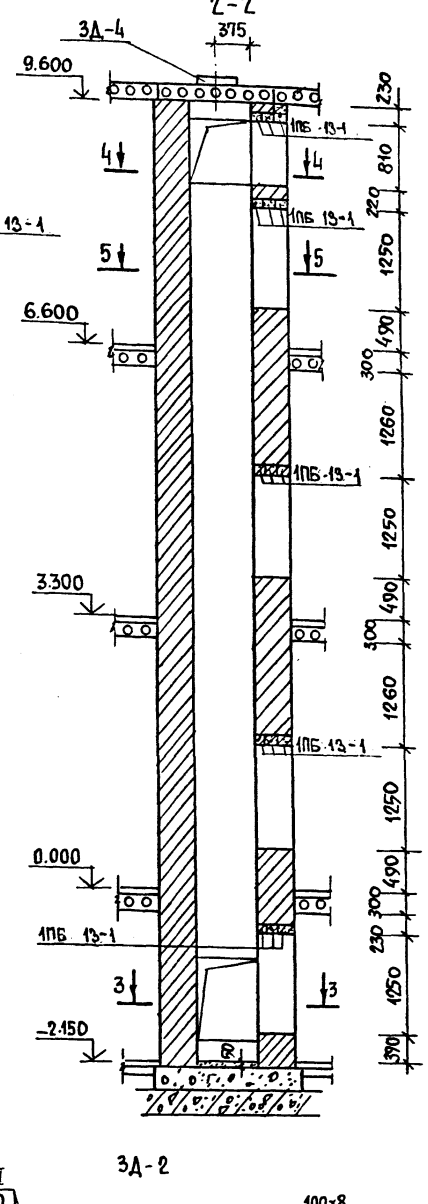

Развертка шахты

Вид „Д" Вид „З" Вид „Н" Вид „Е"

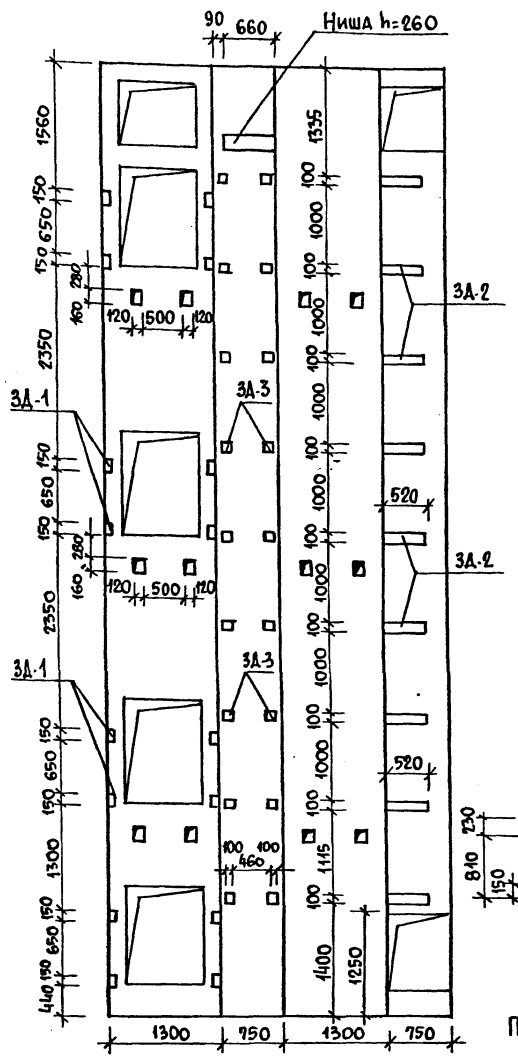

3-3

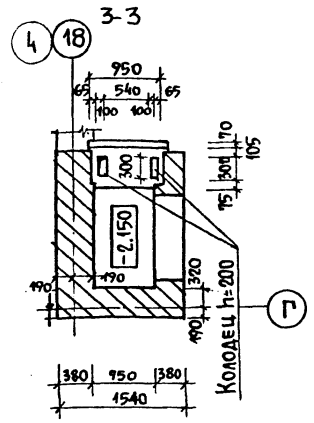

4-4

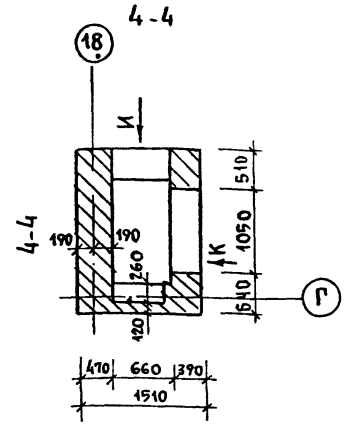

5-5

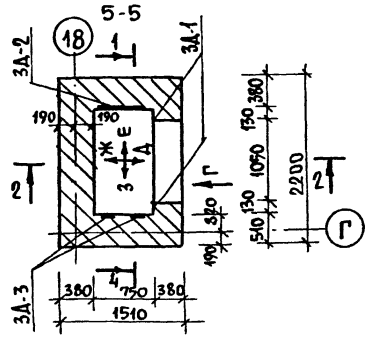

Вид „Г"

Вид „Г"
(у одной двери основной загрузочной остановки)

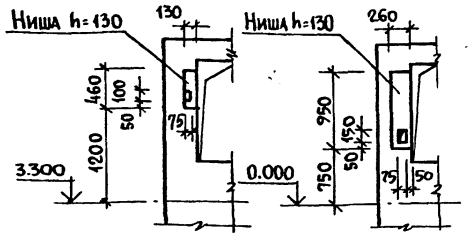

Вид „И"

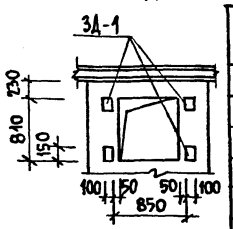

Спецификация изделий

Марка поз.	Обозначение	Наименование	Кол.	Масса ед. кг	Примечание
		Железобетонные изделия			
		Перемычки			
	1.038.1-1 Вып.1	1ПБ 13-1	21	25	
		3ПБ 13-37-П	2	85	
		Металлические изделия			
		Закладные детали			
3Д-1 шт. 24	ГОСТ 82-70*	−100×8	36м		22,61 кг
	ГОСТ 5781-82	ф8 A II	19,2м		7,58 кг
3Д-2 шт. 9	ГОСТ 82-70*	−100×8	4,68м		29,38 кг
	ГОСТ 5781-82	ф8 A II	14,4м		5,69 кг
3Д-3 шт. 18	ГОСТ 82-70*	−100×8	1,8м		11,30 кг
	ГОСТ 5781-82	ф8 A II	14,4м		5,69 кг
3Д-4 шт. 1	ГОСТ 8240-72*	[16	0,5м		7,1 кг
	ГОСТ 82-70*	−50×5	0,11м		0,1 кг
	ГОСТ 5781-82	ф16 A I	0,8м		1,2 кг
	ГОСТ 5915-70	Гайка М16			0,06кг.

3Д-1

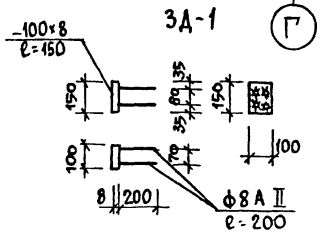

3Д-2

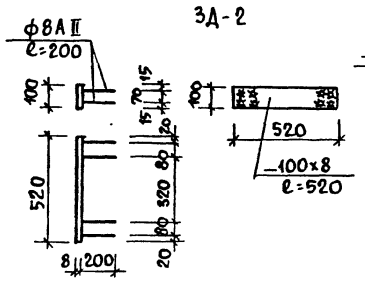

3Д-3

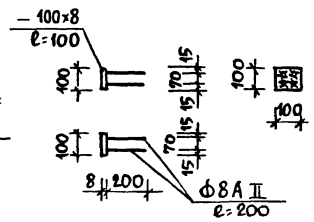

3Д-4

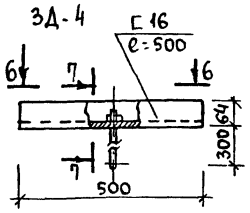

6-6

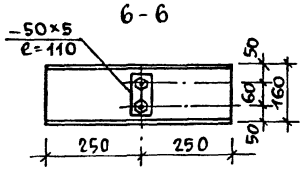

7-7

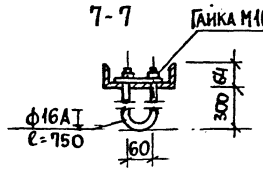

Вид „К"

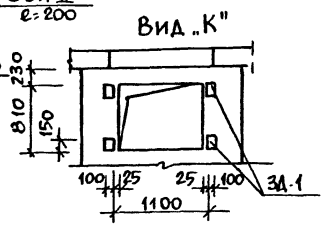

Примечания:

1. Настоящий чертеж разработан на основании технического задания и альбома АТ-6.00-003 ч. II лист АТ-6.09-002.
2. Анкеры закладных деталей варить втавр дуговой сваркой под слоем флюса электродами Э-42 по ГОСТ 9467-75 швами толщиной 6 мм.
3. Строительные работы выполнять в соответствии с требованиями альбома АТ-6.00-003.ч. II.
4. Монтажные проемы заложить кирпичом после монтажа оборудования.

Альбом I

Инв. № подл. | Подпись и дата | Взам. инв. №

Привязан

Инв. №

Н. контр.	Фрейман		
Нач. маст	Башенков		
Главн. м.	Назаров		
ГАП	Соколова		
ГИП	Суворов		
Рук. гр. ар	Лебедева		
Вед. инж.	Захарова		

214-1-422.87-АС

Детские ясли-сад на 280 мест со стенами из кирпича.

Шахта грузового лифта Q = 100 кг

Стадия	Лист	Листов
Р	47	

ЦНИИЭП учебных зданий

Альбом I

Эвакуационная лестница №1

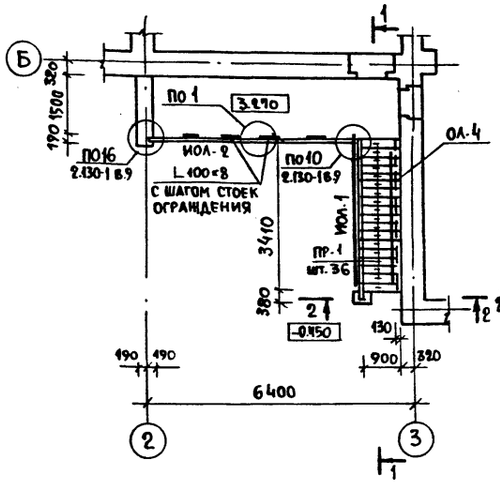

Эвакуационная лестница №2

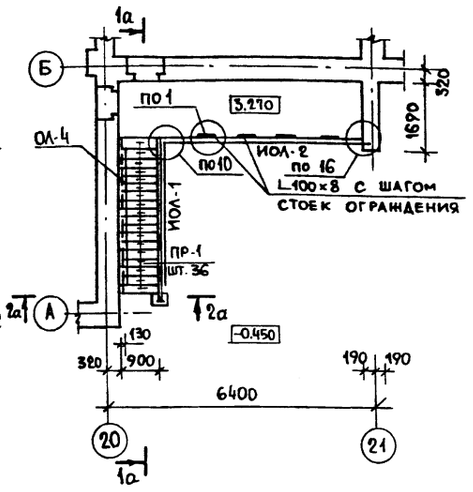

Пожарная лестница

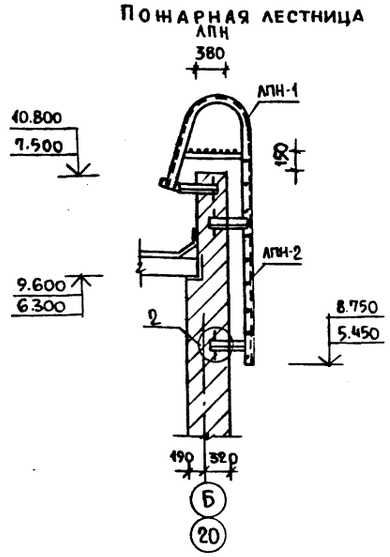

Марка поз.	Обозначение	Наименование	Кол. шт.	Масса ед.кг.	Приме-чание
		Железобетонные изделия			
		Перемычки			
	1.038.1-1. вып. 1	1ПБ10-1	68	20	на 2 лестн.
		Металлические изделия			
ИМ-1	АС-49	Косоур	2	93.9	
АПН	АС-49	Пожарная лестница	3	79.80	
		Металлические ограждения			
ИОЛ-1	АС-49	ИОЛ-1	2	91.85	
ИОЛ-2	АС-49	ИОЛ-2	2	97.93	
ОЛ-4	1.256-1	ПД-33	2	9.20	
		Монтажные элементы			
		ф16АI ℓ=450 ГОСТ 2590-71	5	0.75	
		ф18АI ℓ=150 ГОСТ 2590-71	3	0.31	
		ф16АI ℓ=400 ГОСТ 2590-71	2	0.65	
		– 300×200×10 ГОСТ 103-76	2	4.81	
		L 63×5 ℓ=500 ГОСТ 8509-72	3	2.46	
		L 100×8 ℓ=200 ГОСТ 8509-72	5	0.28	
		Бетон класса В-15	м³	0.30	

1-1

1а-1а – изображение зеркальное

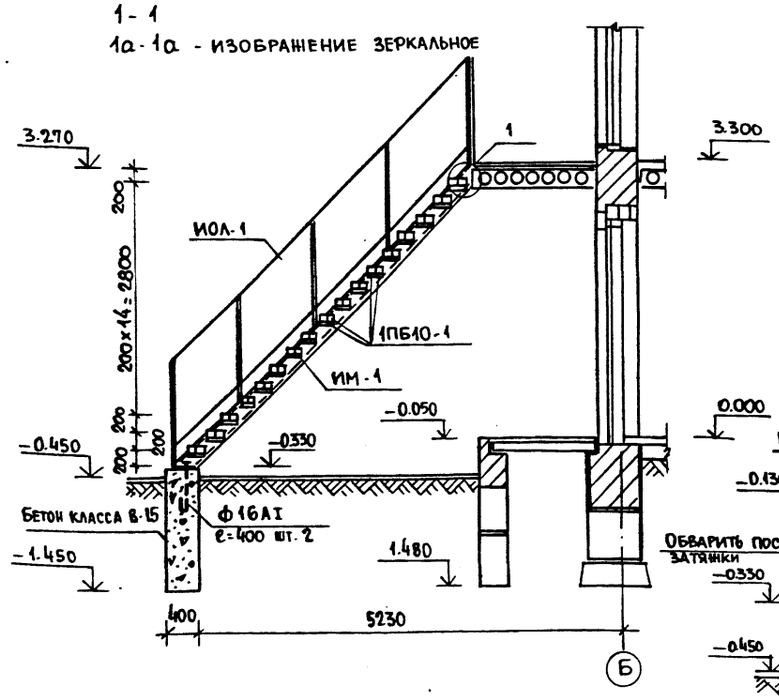

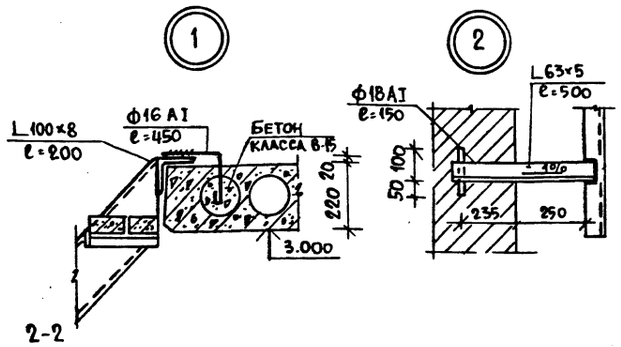

2-2

2а-2а – изображение зеркальное

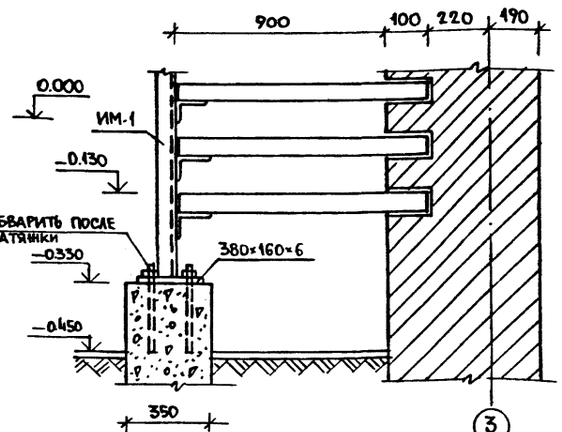

Зеркальное изображение

1. Перемычки укладывать по слою цементного раствора марки М-100
2. Сварку стальных элементов производить электродами Э-42. Высоту шва принимать по наименьшей толщине свариваемых элементов.
3. Покраску ограждений лестниц и косоура уточнить при привязке.
4. Узлы, замаркированные на данном листе см. альбом типовых деталей по серии 2.130-1 вып. 9.
5. Пожарную лестницу, косоур ИМ-1 см. лист АС-49.

Взамен инв. №

Подпись и дата

Инв. № подл.

Привязан

Инв. №

Н. контр.	Фреиман		
Нач. АПМ 1	Башенков		
Гл. инж.	Назаров		
ГАП	Соколова		
ГИП	Суворов		
Вед. инж.	Захарова		

214-1-422.87 – АС

Детские ясли-сад на 280 мест со стенами из кирпича

Стадия	Лист	Листов
Р	48	

Схема эвакуационных лестниц №1,2 Пожарная лестница

ЦНИИЭП учебных зданий

22507-01

Альбом I

ИМ-1

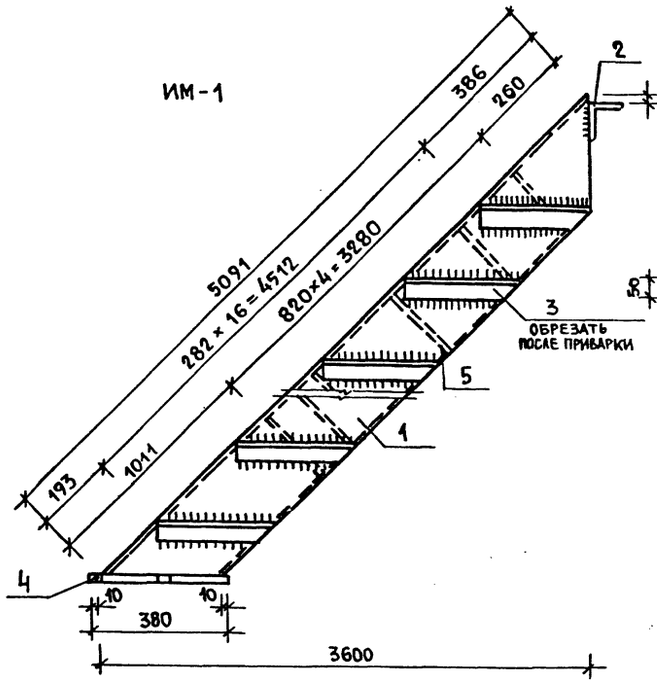

Пожарная лестница

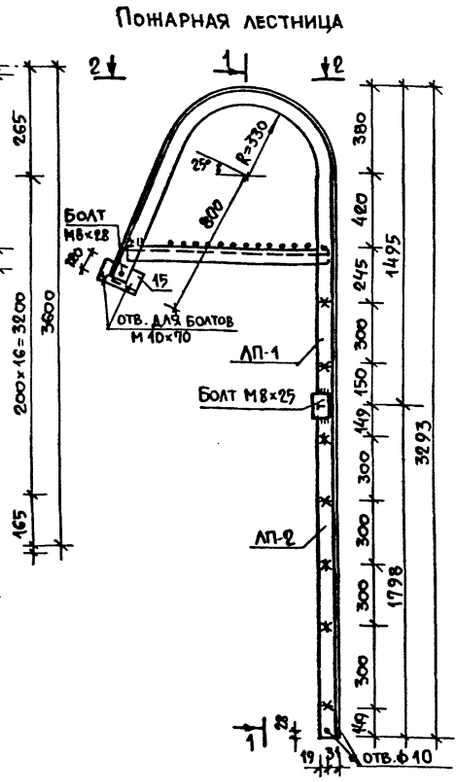

1 - 1

ЛПН-1

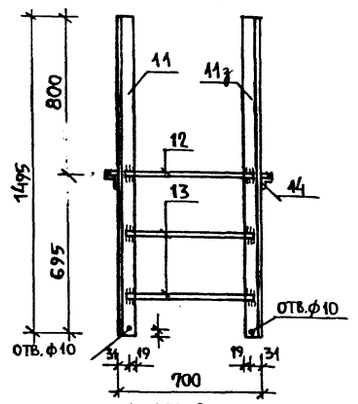

ЛПН-2

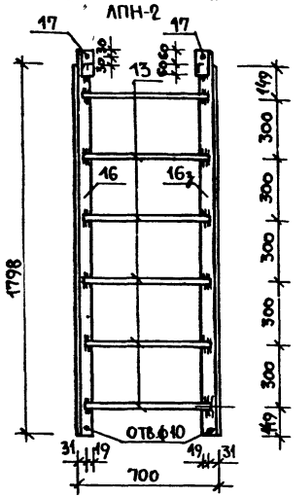

ИОЛ-1

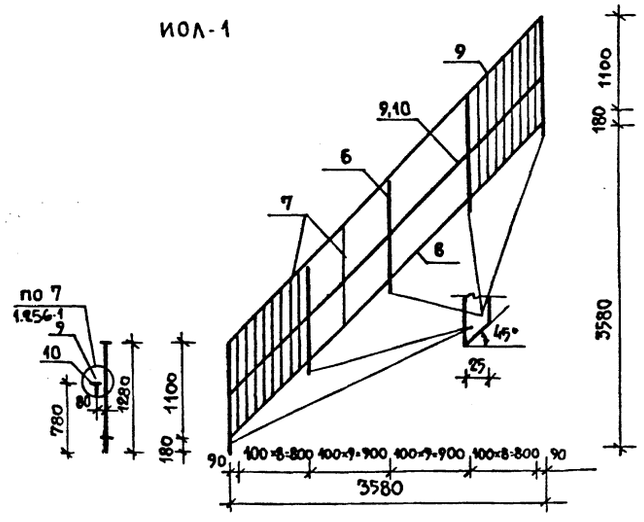

2 - 2

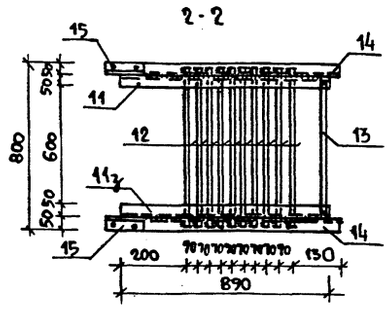

ИОЛ-2

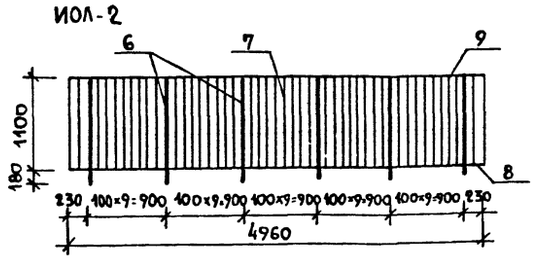

1. Ограждения лестниц ИОЛ-1, ИОЛ-2 отличаются от типовых ограждений по серии 1-256-1 размерами
2. Наружная поверхность металлических изделий не должна иметь неровностей и шероховатостей. Соединения выполнять электродами Э-42 в соответствии с указаниями СН 393-78.
3. Все изделия должны быть огрунтованы заводом-изготовителем.

Марка поз.	Обозначение	Наименование	Кол. шт.	Масса ед. кг.	Приме-чание
		Косоур			
		ИМ-1 (шт. 2)	1	93.9	изделие
1	Настоящий лист	Гн 200×50×4 ℓ=5091	1	61.0	
2		L100×8 ℓ=200 ГОСТ 8509-72	1	2,5	
3		L 80×50×6 ℓ=240	18	26	Всех
4		-380×160×6 ГОСТ 103-76	1	2.9	
5		-190×50×4 ГОСТ 103-76	5	0,30	1,50-всех
		Ограждения лестниц			
	Настоящий лист	ИОЛ-1 (шт. 2)	1	91.85	изделие
6		-32×25 ℓ=1280 ГОСТ 103-76	5	40.4	всех
7		ф10AI ℓ=1100 ГОСТ 2590-71	96	15.9	всех
8		-32×4 ℓ=4960 ГОСТ 103-76	2	9.9	всех
9		-40×4 ℓ=4960 ГОСТ 103-76	4	24.8	всех
10		ф16 AI ℓ=94	5	0.85	всех
	Настоящий лист	ИОЛ-2 (шт. 2)	1	97.93	изделие
6		-32×25 ℓ=1280 ГОСТ 103-76	6	48.48	
7		ф10AI ℓ=1100 ГОСТ 2590-71	44	27.15	
8		-32×4 ℓ=4960 ГОСТ 103-76	2	9.9	всех
9		-40×4 ℓ=4960 ГОСТ 103-76	2	12.4	
		Пожарная лестница. шт. 3 (ЛПН)	1	79.82	
	Настоящий лист	ЛПН-1 (шт 3)	1	48.98	изделие
11		L50×5 ℓ=2940 ГОСТ 8509-72	1	13.10	
11з		L50×5 ℓ=2940 ГОСТ 8509-72	1	13.10	
12		ф16 AI ℓ=780 ГОСТ 2590-71	10	12.70	всех
13		ф16 AI ℓ=670 ГОСТ 2590-71	2	2.12	всех
14		L50×5 ℓ=890 ГОСТ 8509-72	2	7.96	всех
15		L120×80 ГОСТ 8510-72	2	3.66	всех
	Настоящий лист	ЛПН-2 (шт. 3)	1	23.52	изделие
13		ф 16AI ℓ=670 ГОСТ 2590-71	6	6.36	всех
16		L50×5 ℓ=1798 ГОСТ 8509-72	1	8.04	
16з		L50×5 ℓ=1798 ГОСТ 8509-72	1	8.04	
17		L50×5 ℓ=120 ГОСТ 8509-72	2	1.08	всех
15		L120×80 ГОСТ 8510-72	2	3.65	всех

Инв. № подл. | Подпись и дата | Взамен инв. №

Привязан

Инв. №

Н. контр.	Фреиман	
Нач. АПМ-1	Башенков	
Гл. инж.	Назаров	
ГАП	Соколова	
ГИП	Суворов	
Вед. инж.	Захарова	

214-1-422.87 – АС

Детские ясли-сад на 280 мест со стенами из кирпича

Стадия	Лист	Листов
Р	49	

Косоур ИМ-1. Ограждения ИОЛ-1; ИОЛ-2. Лестницы ЛПН-1 ЛПН-2

ЦНИИЭП учебных зданий

99507-01

Гостиницей по гражданскому строительству и архитектуре при Госстрое СССР ЦНИИЭП учебных зданий

Альбом I

Лестница N1
Лестница N3 - зеркальное изображение

1 - 1

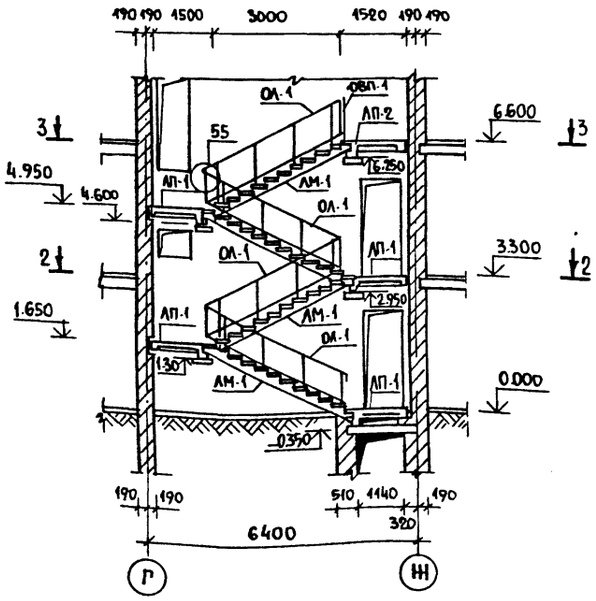

2 - 2

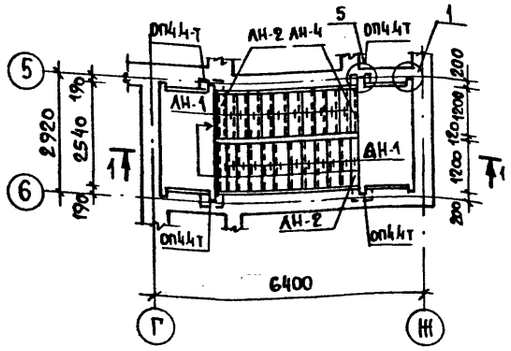

3 - 3

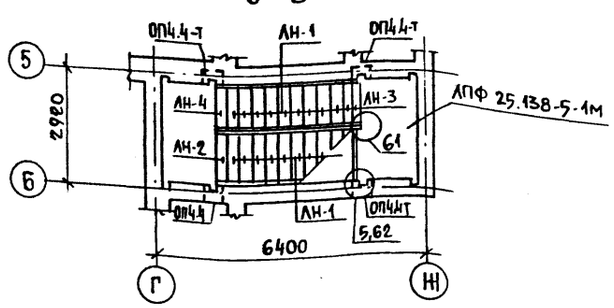

Лестница N2
4-4

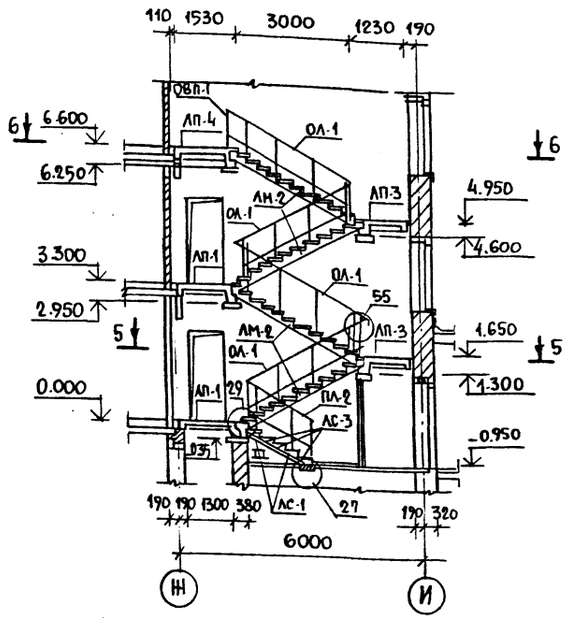

5 - 5

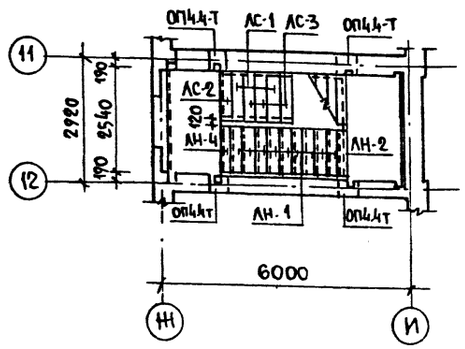

6 - 6

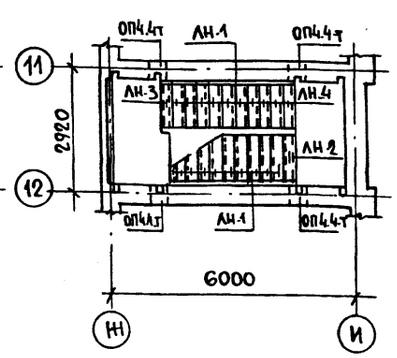

Марка поз.	Обозначение	Наименование	Кол. шт.	Масса ед.кг	Примечание
		Железобетонные изделия			
		Лестничные марши			
ЛМ-1	1.251.1 - 4 в.1	2 ЛМФ 39.12.17-5-1М	4	1290	
ЛМ-2		2 ЛМФ 39.12.17-5М	8	1290	
		Лестничные площадки			
ЛП-1	1.252.1 - 4 в.1	ЛПФ 25.13 - 5К	10	1080	
ЛП-2		ЛПФ 25.13В - 5ПК	1	1220	
ЛП-3		ЛПФ 25.10 - 5К	2	900	
ЛП-4		ЛПФ 25.13В - 5К	2	1220	
		Накладные проступи			
ЛН-1	1.251.1 - 4 в.1	1 ЛН 12.3	123	34	
ЛН-2		2 ЛН 13.2	13	28	
ЛН-3		2 ЛН 12.2В	3	26	
ЛН-4		1 ЛН 12.2	10	23	
		Ступени			
ЛС-1	1.055.1 - 1	ЛС 12 - 1	2	135	
ЛС-2		ЛС В 12	1	105	
ЛС-3		ЛС 12	3	135	
		Опорные плиты			
	1.225 - 2 в.11	ОП 4.4 - Т	30	50	
		Металлические изделия			
		Ограждения лестниц			
ОЛ-1	1.256 - 1	ОЛ - 33Д - 1	12	65.10	
ОЛ-2		ОЛ - 28Д - 1	1	60.35	
		Ограждение площадок			
ОВП-1	1.256 - 1	ОВП - 27Д - 1	3	28,25	
		Монтажные элементы			
	2.250 - 2 в.1	ММ 1	45	0.88	По узлу 55

1. Монтаж конструкций лестниц вести одновременно с кладкой кирпичных стен с соблюдением требований СНиП III-16-80.
2. Узлы замаркированные на данном листе см. серию 2.250-2 в.1.
3. Ограждения лестниц приваривать к закладным деталям, предусмотренным в изделиях электродами типа Э-42.
4. Все монтажные детали после сварки должны быть очищены от шлака и покрыты антикоррозийным составом.
5. Поручни для ограждений применять поливинилхлоридные типа П.

Н.контр.	Фрейман		
Нач.АПМ1	Башенков		
Гл.инж.	Назаров		
ГАП	Соколова		
ГИП	Суворов		
Вед.инж.	Захарова		

214-1-422.87 - АС

Детские ясли-сад на 280 мест со стенами из кирпича

Монтажные схемы лестниц N 1, 2, 3.

Стадия	Лист	Листов
Р	50	

ЦНИИЭП учебных зданий

Привязан

Инв. №

Инв.N подл. | Подпись и дата | Взамен инв.N

22502-01

Госкомитет СССР по гражданскому строительству, архитектуре и делам Госстроев СССР
ЦНИИЭП учебных зданий

Альбом I

Установка душевого поддона в туалетных для детей

1—1

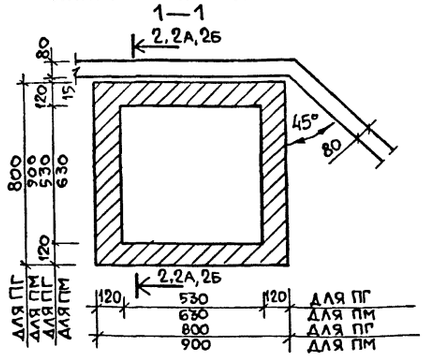

2 - 2

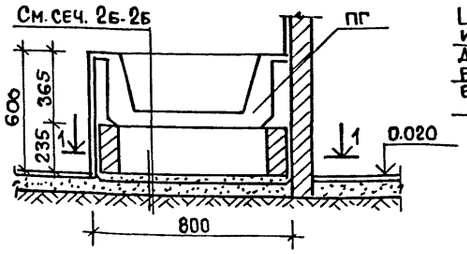

2А - 2А

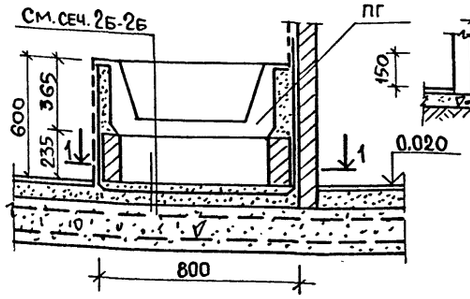

2б - 2б

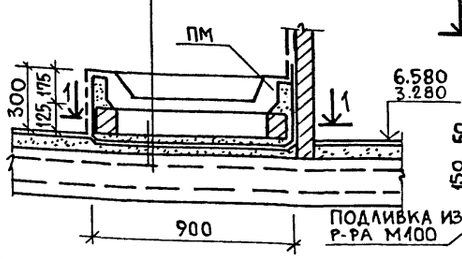

Установка душевого поддона в санузле для персонала

3 - 3

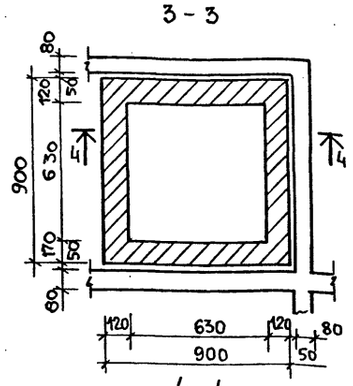

4 - 4

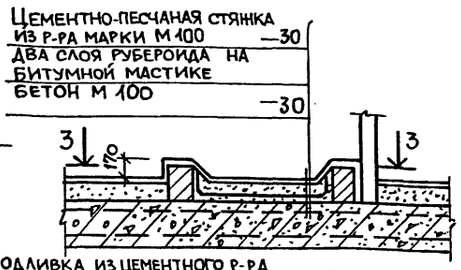

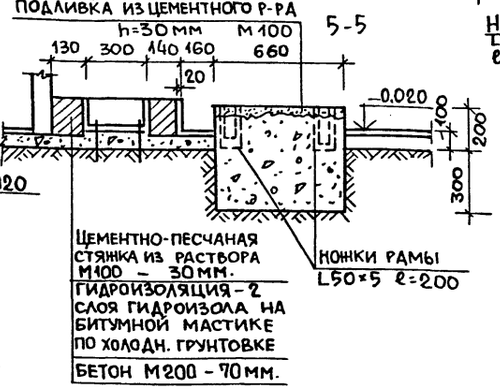

Планы фундаментов под оборудование

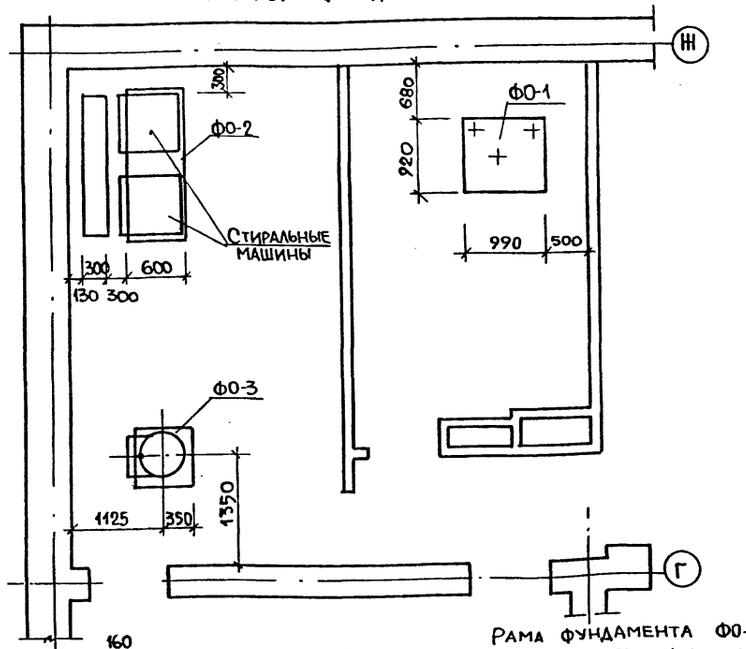

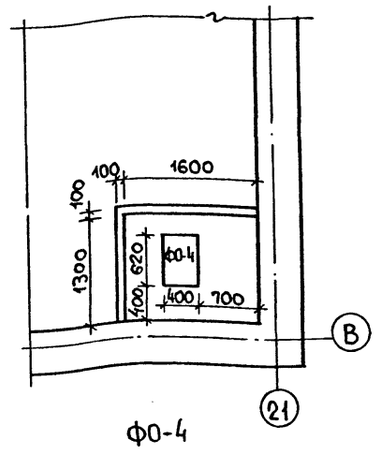

Ф0-4

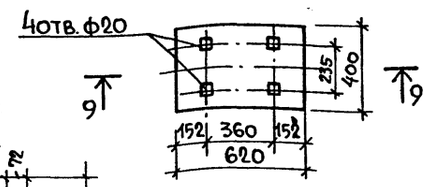

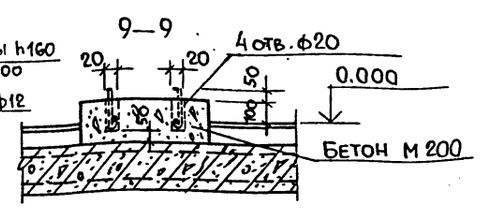

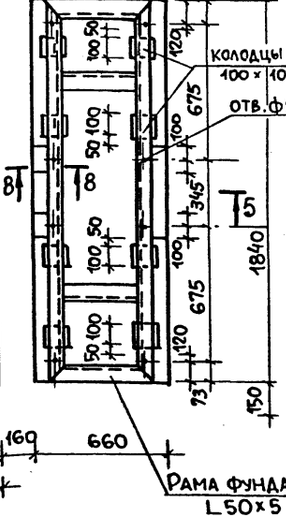

Расход материалов :

Бетон марки М 200	— 0,71 м³
L 50×5 (ГОСТ 8509-72)	— 39,58 кг.

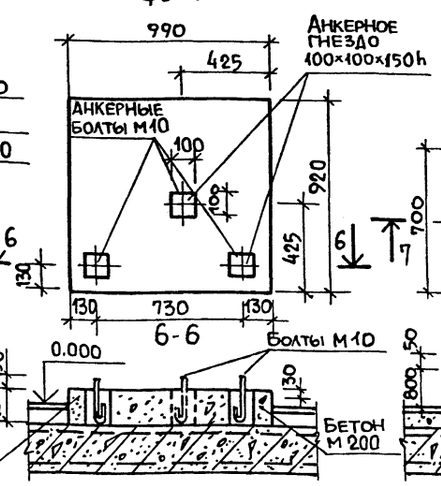

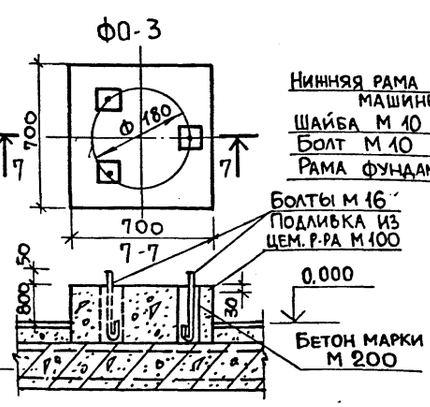

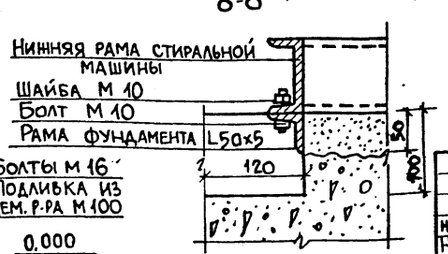

1. Установку анкерных болтов уточнить на месте по полученному оборудованию.
2. Анкерные колодцы после установки болтов заполнить цементным раствором марки М 100.
3. Сварку рамы фундамента Ф0-3 выполнять электродами Э-42 ГОСТ 9467-75

Согласовано

Инв. № подл. | Подпись и дата | Взам. инв. №

Привязан

Инв. №

Н. контр.	Фрейман		
Нач. АПМ	Башенков		
Гл. инж.	Назаров		
Г А П	Соколова		
Г И П	Суворов		
Рук. гр. арх.	Лебедева		
Ст. арх.	Климов		

214-1-422.87 - АС

Детские ясли-сад на 280 мест со стенами из кирпича.

Душевые поддоны
Фундаменты под оборудование

Стадия	Лист	Листов
Р	51	

ЦНИИЭП учебных зданий

22507-01

Госкомитет по гражданскому строительству и архитектуре при Госстрое СССР
ЦНИИЭП учебных зданий

Альбом I

Развертки стен по оси „Ж" м/о 4-11 и 12-19

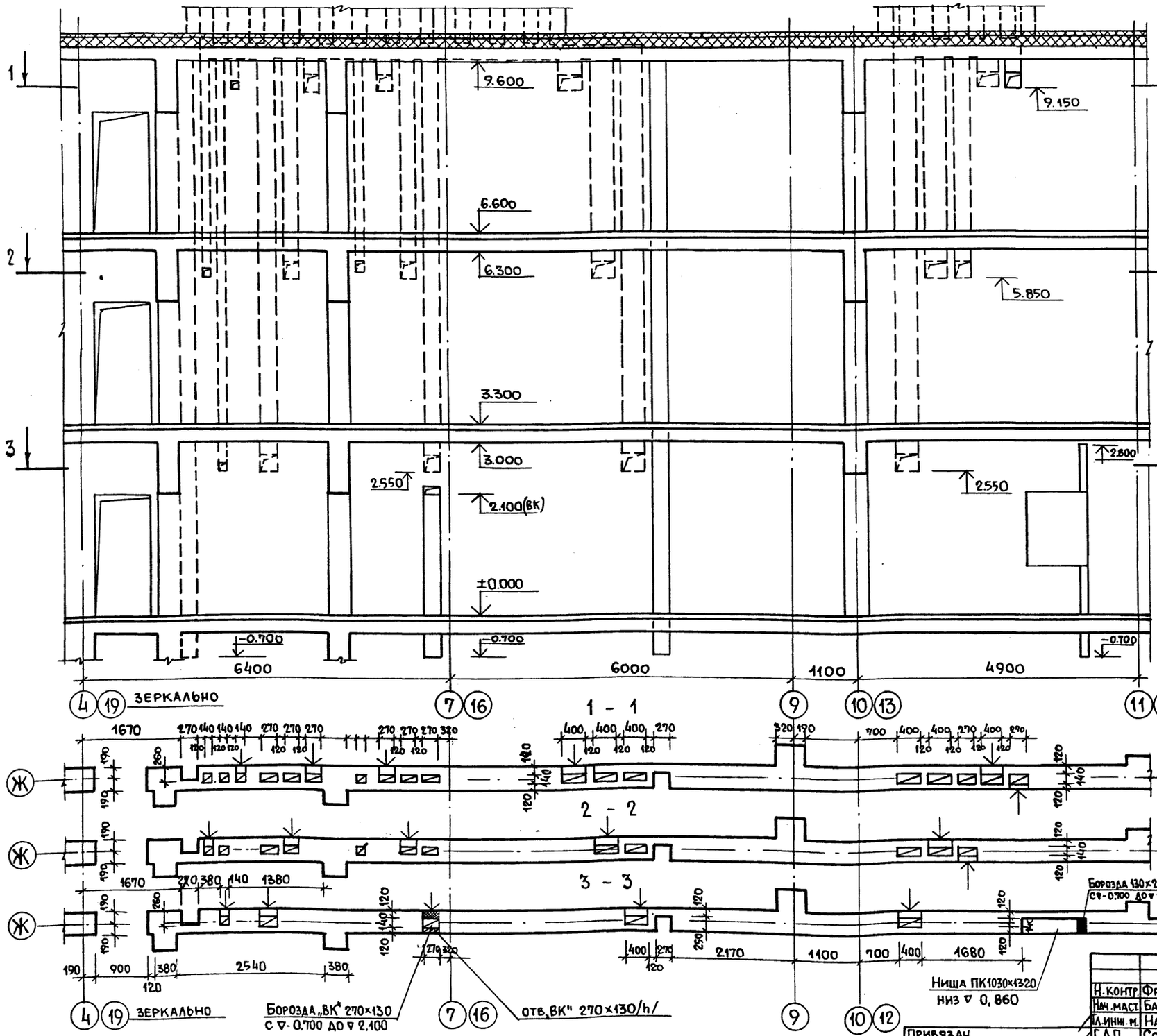

Развертка стены по оси Г м/о 20-21

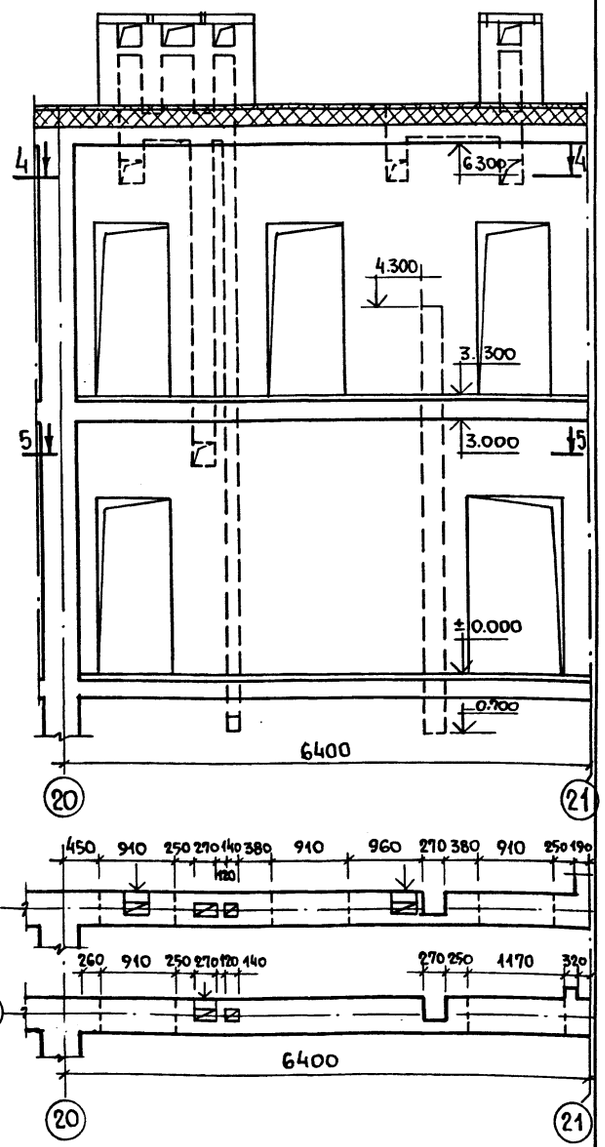

Н. контр.	Фрейман		
Нач. маст.	Башенков		
Гл. инж. м.	Назаров		
ГАП	Соколова		
ГИП	Суворов		
Рук. гр. АК	Лебедева		

214-1-422.87 - АС

Привязан

Инв. №

Детские ясли-сад на 280 мест со стенами из кирпича

Стадия	Лист	Листов
Р	52	

Развертки стен с вентканалами по оси „Ж" м/о 4-11 и м/о 19-12; по оси 3 м/о Б-В.

ЦНИИЭП учебных зданий

22507-01

Инв. № подл. | Подпись и дата | Взамен. инв. №

Рекомендовано Госкомитетом по гражданскому строительству и архитектуре при Госстрое СССР ЦНИИЭП учебных зданий

Альбом I

Развертка стены с вентканалами по оси 3

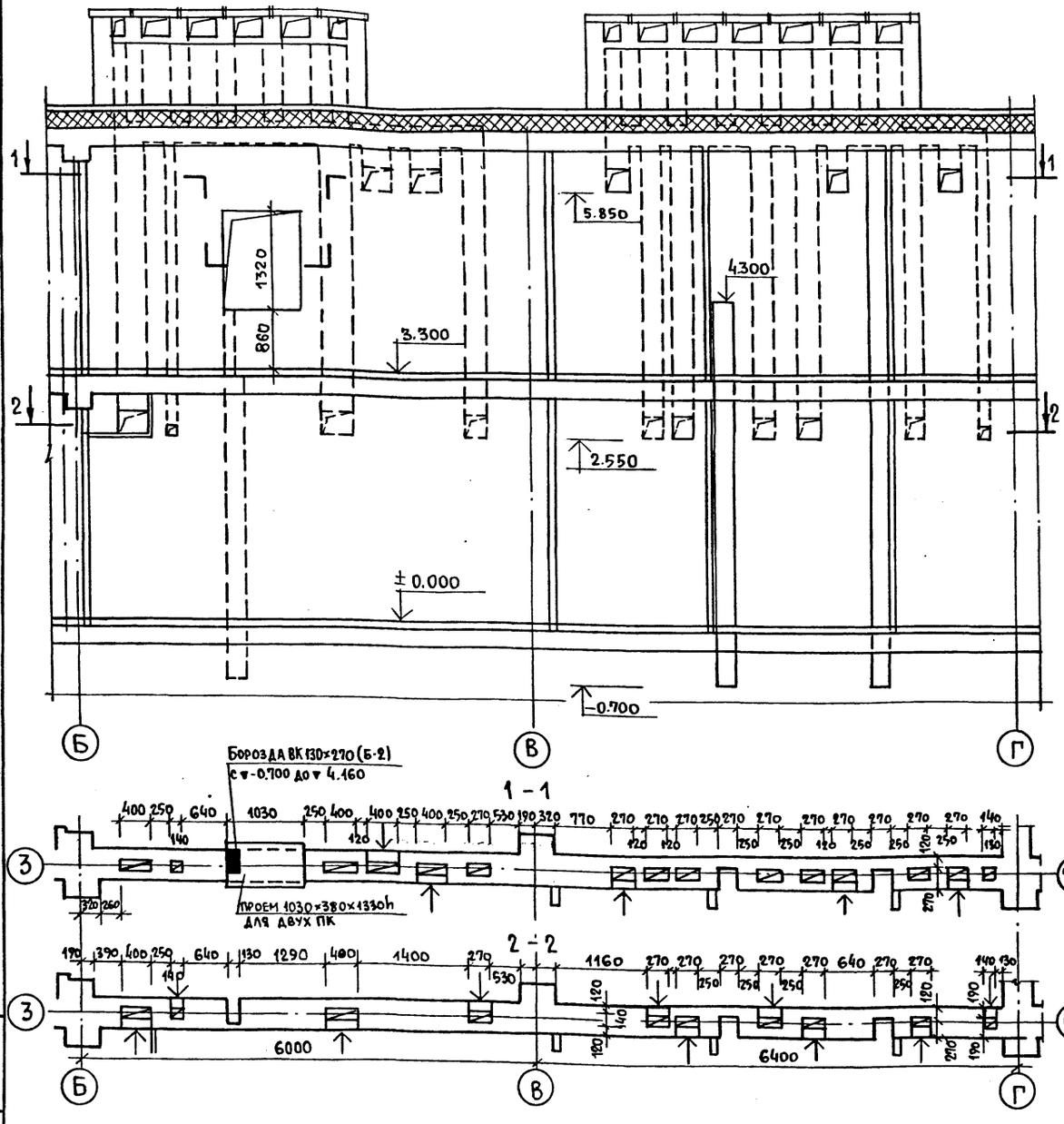

Развертка стены с вентканалами по оси 20

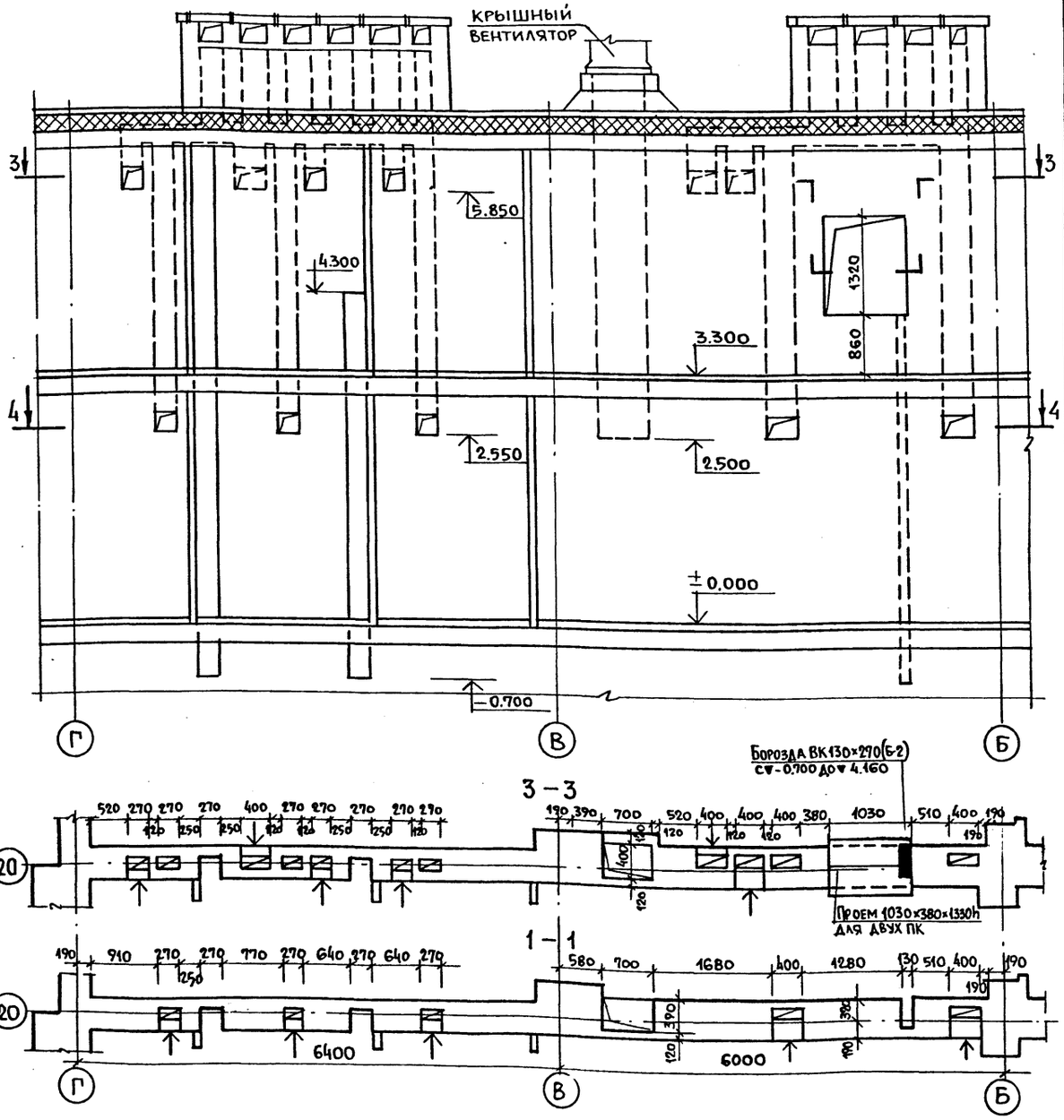

Инв. № подл. | Подпись и дата | Взамен инв. №

Привязан			
Инв. №			
Н. контр.	Фрейман		
Нач. маст.	Башенков		
Гл. инж. м.	Назаров		
ГАП	Соколова		
ГИП	Суворов		
Рук. гр. арх.	Лебедева		

214-1-422.87 - АС

Детские ясли-сад на 280 мест со стенами из кирпича

Стадия	Лист	Листов
Р	53	

Развертки стен с вентканалами по осям 3 и 20

ЦНИИЭП учебных зданий

22507-01

Госкомитет по гражданскому строительству и архитектуре при Госстрое СССР
ЦНИИЭП учебных зданий

Альбом I

Развертки стен групповой

А - Ж

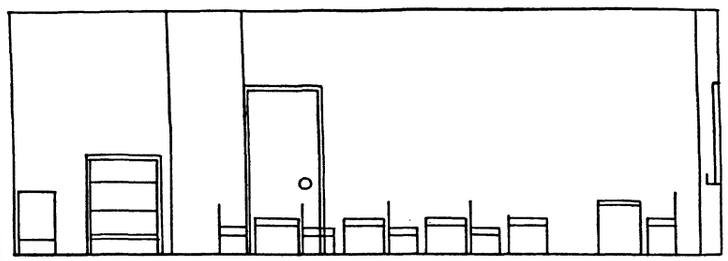

9-7

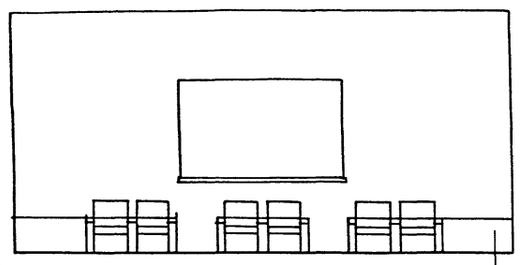

Ж - К

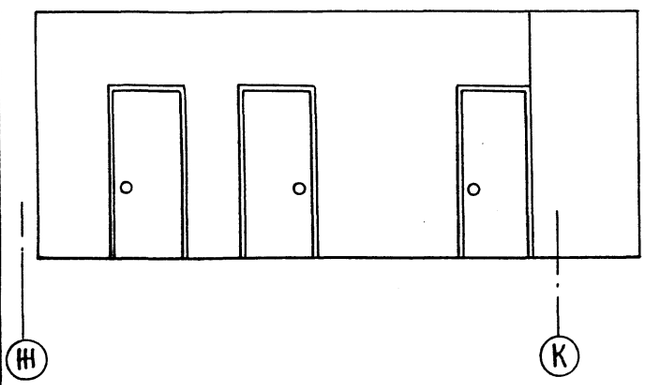

7-9

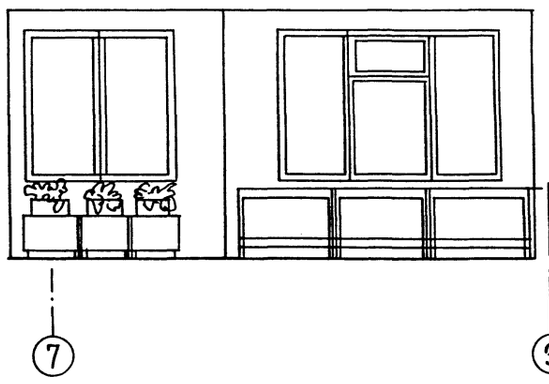

План групповой ячейки

м 1:100

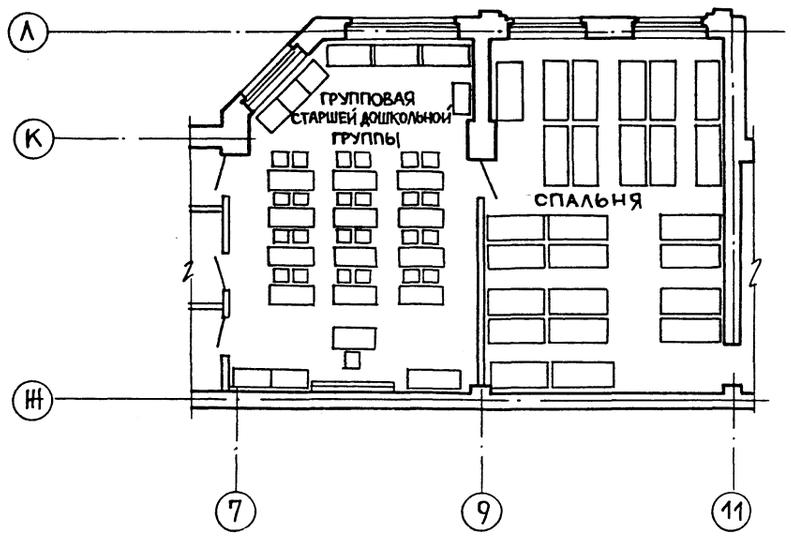

Развертки стен спальни

А - Ж

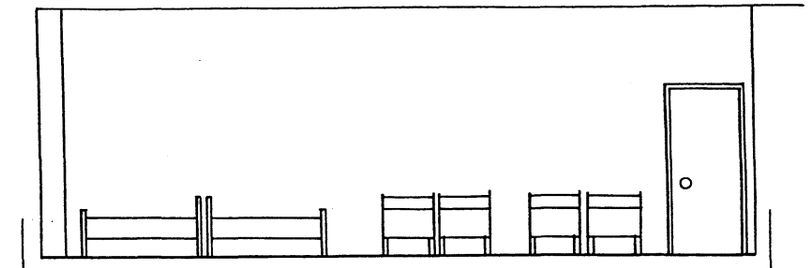

Ж - А

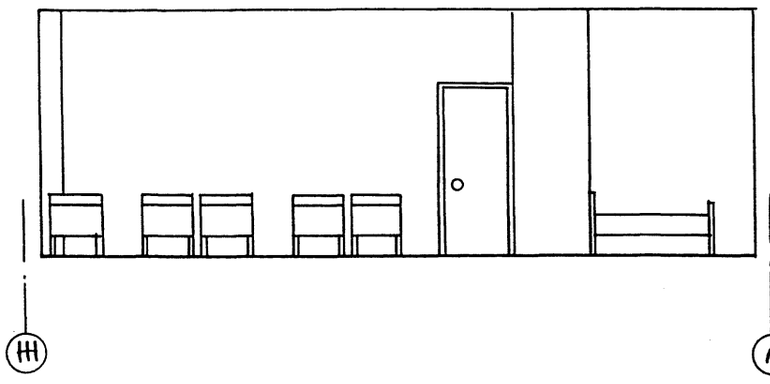

11-9

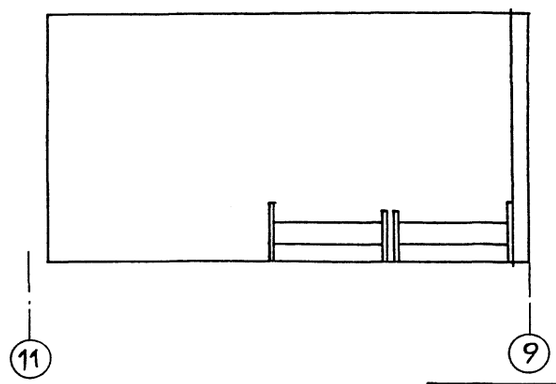

9-11

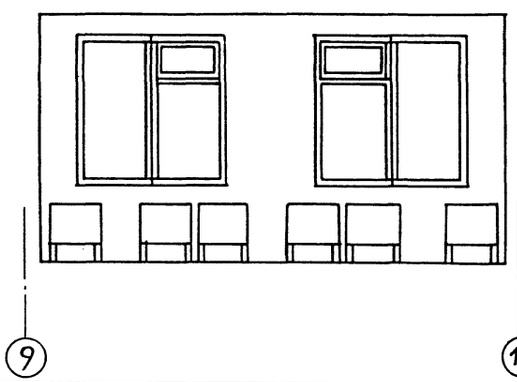

Н.контр	Фрейман		214-1-422.87 -АС
Нач.маст	Башенков		
Гл.инж.м	Назаров		
Г А П	Соколова		Детские ясли-сад на 280 мест со стенами из кирпича
Г И П	Суворов		Стадия: Р; Лист: 54; Листов: 60
Рук.гр.арх	Лебедева		Интерьеры групповой ячейки.
Рук.гр.арх	Иванов		ЦНИИЭП учебных зданий

Привязан

Инв. №

Инв. № подл. | Подпись и дата | Взамен инв. №

22507-01

Типовой проект одобрен Госстроем СССР
Государственный комитет СССР
ЦНИИЭП учебных зданий

Альбом I

13 – 10

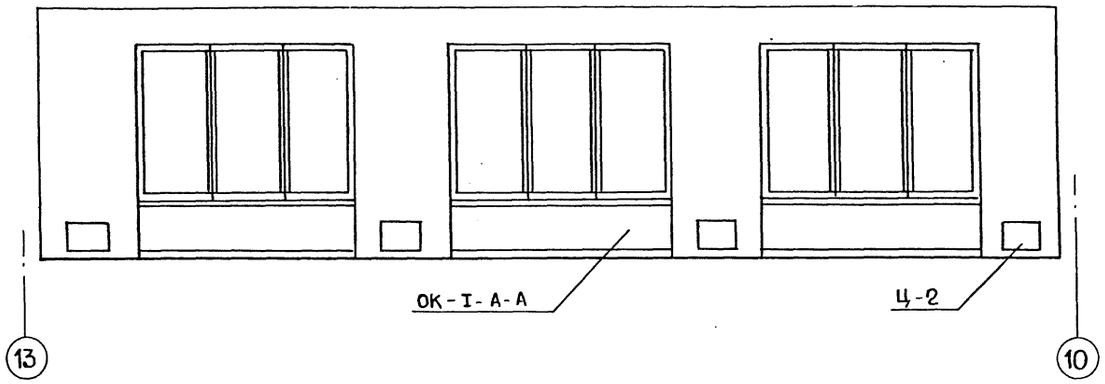

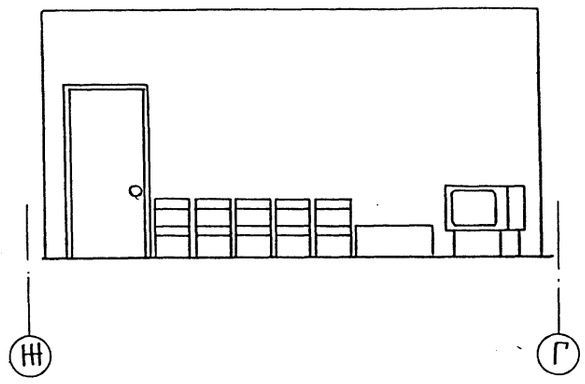

10 – 13

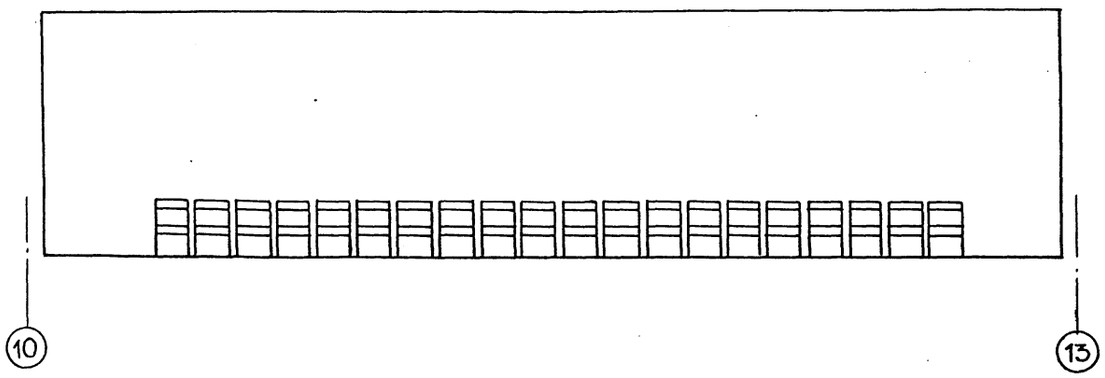

Г – Ж

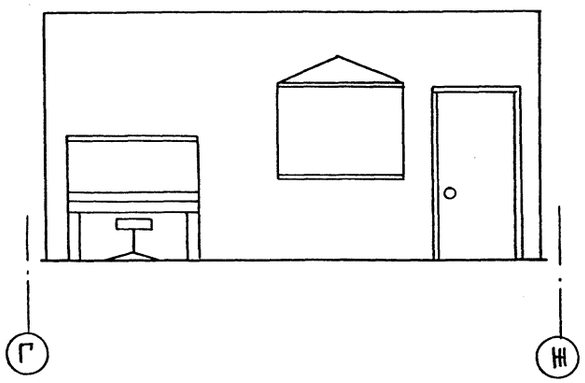

План зала м 1:100

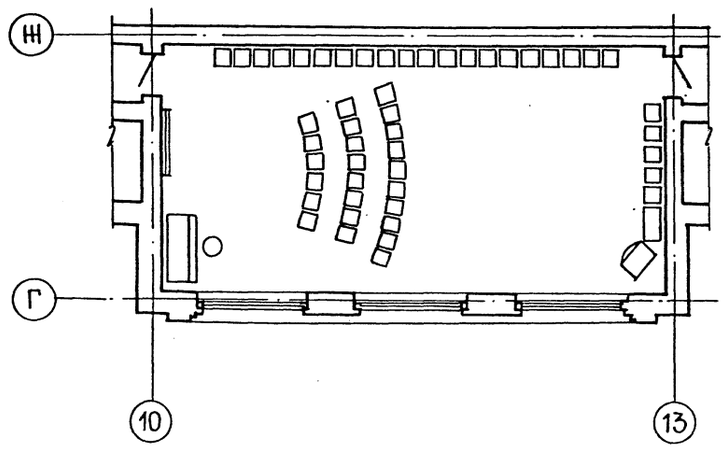

Н.контр	Фрейман		214-1-422.87 – АС	
Нач.маст	Башенков			
Гл.инж.м	Назаров			
ГАП	Соколова		Детские ясли-сад на 280 мест со стенами из кирпича.	Стадия: Р; Лист: 55; Листов: 60
ГИП	Суворов			
Рук.гр.арх	Лебедева			
Рук.гр.арх	Иванов		Интерьер зала для музыкальных занятий.	ЦНИИЭП учебных зданий

Привязан

Инв. №

Инв. № подл. | Подпись и дата | Взам. инв. №

22502-01

ЦНИИЭП учебных зданий

13 - 10

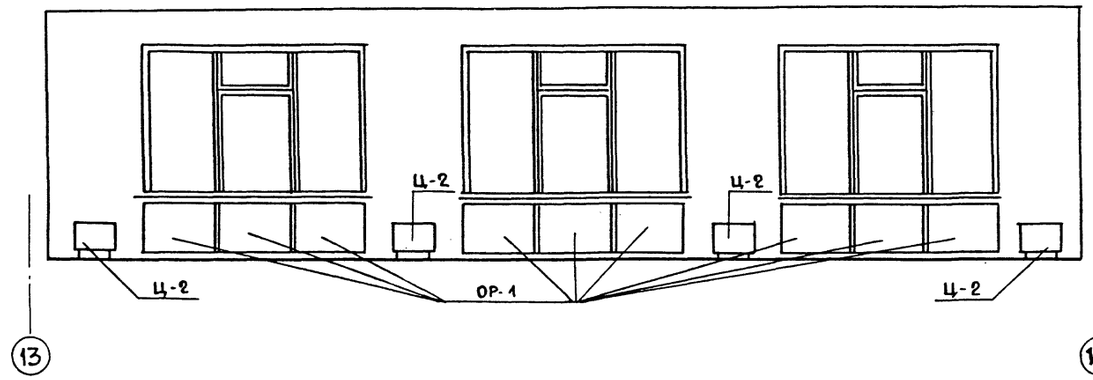

Ж - Г

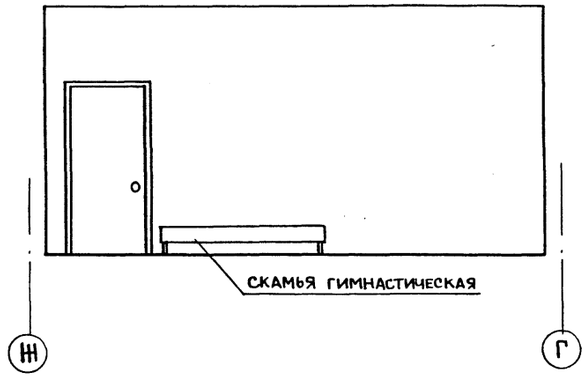

10 - 13

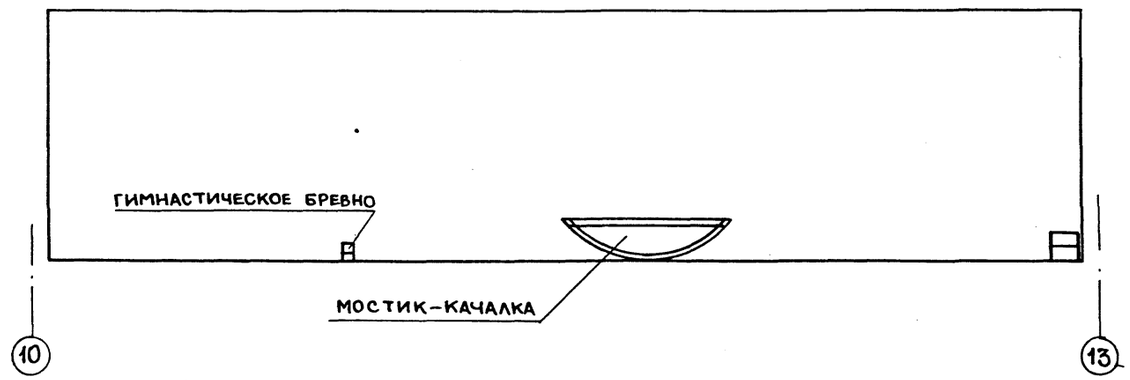

Г - Ж

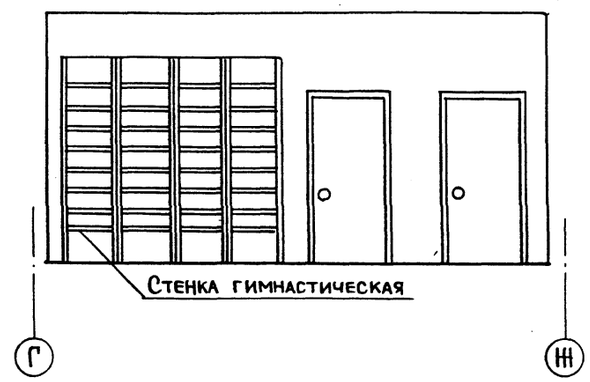

ПЛАН ЗАЛА М 1:100

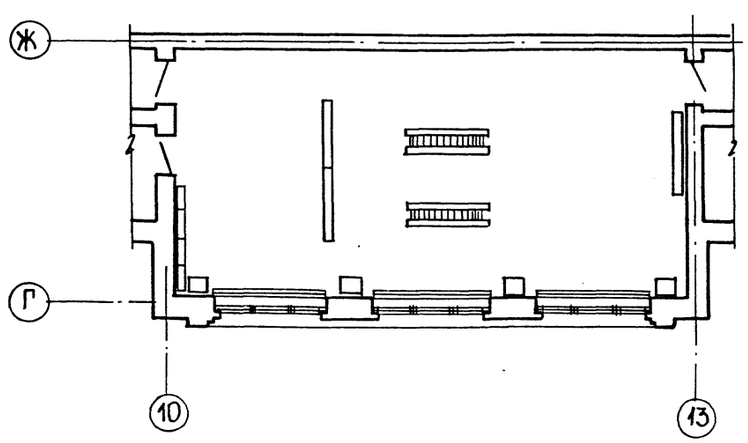

ПРИМЕЧАНИЯ

Типовые элементы Ц-2 /цветочницы/ см. серию 21.0.3 выпуск 1, Типовые элементы интерьеров детских яслей - садов".

					214-1-422.87-АС		
		Н.контр	Фрейман				
		Нач.маст.	Башенков				
		Гл.инж.м	Назаров				
Привязан:		ГАП	Соколова		Детские ясли-сад на 280 мест со стенами из кирпича	Стадия	Лист	Листов
		ГИП	Суворов			Р	56	60
		Рук.гр.арх.	Лебедева					
		Рук.гр.арх.	Иванов		Интерьер зала для спортивных занятий.	ЦНИИЭП учебных зданий		
Инв.№								

22507-01

Альбом I

Инв.№ подл. | Подпись и дата | Взамен инв.№

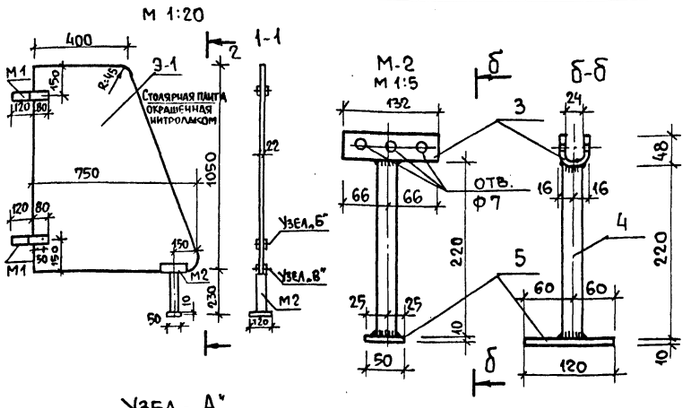

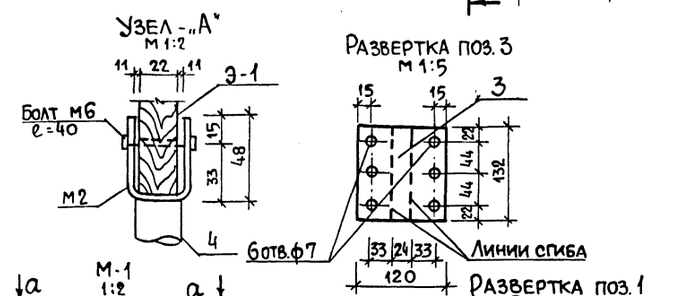

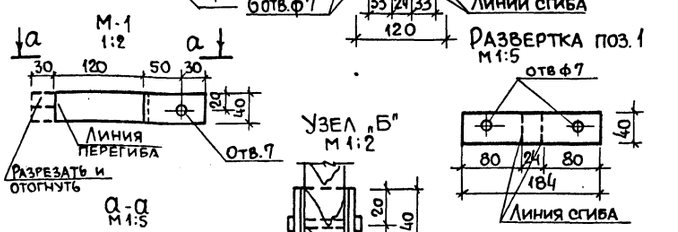

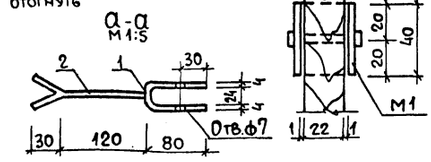

Зона	Формат	Поз.	Обозначение	Наименование	Кол.	Масса ед. кг	Примеч.
				Документация			
				Сборочные единицы			
				Экран санузла	1		
				Детали			
				М-1			
		1		-40×4 L=184 ГОСТ 103-76			
		2		-40×4 L=150 ГОСТ 103-76			
				М-2			
		3		-120×4 L=132 ГОСТ 103-76*	1	0.5	
		4		ТР $Д_у$=20 ГОСТ 3252-80	1	0.36	
		5		-50×10 L=120 ГОСТ 103-76*	1	0.47	
				Э-1			
		6		Плита столярная	1	8	Окраска нитро-эмалями
				Размер: 750×1050 ГОСТ 13715-78			

Привязан	Н. контр	Фрейман	
	Нач. АПМ	Башенков	
	Гл. инж. м	Назаров	
	ГАП	Соколова	
	ГИП	Суворов	
	Рук. гр. АП	Лебедева	
Инв. №	Техник	Краснова	

214-1-422.87 - АС. И. 2.1

Экран санузлов ИЭС-1

Стадия	Масса	Масштаб
Р		1:20

ЦНИИЭП учебных зданий

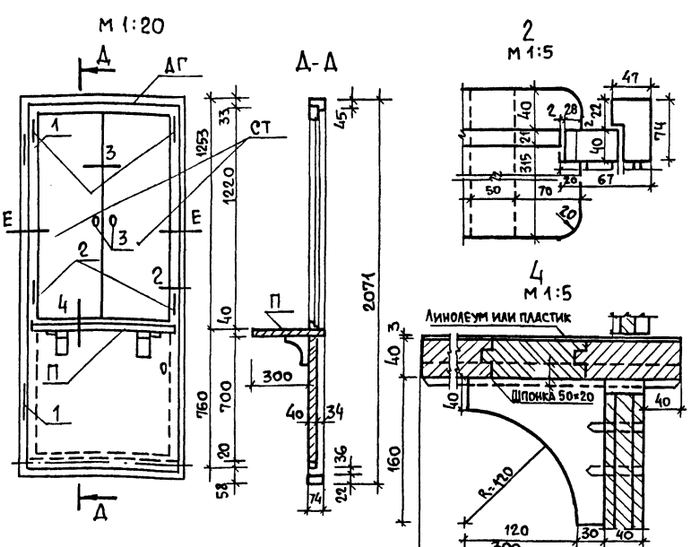

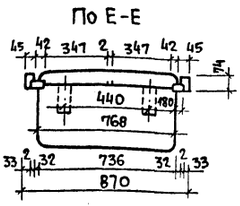

Зона	Формат	Поз.	Обозначение	Наименование	Кол.	Масса ед. кг	Примечание
				Документация			
				Сборочные единицы			
		ДГ	1.136-10	Дверной блок ДГ 21-9	1		
				Детали			
		СТ		Створки 400×1220(h) столярная плита	2		
				ГОСТ 13715-78	1		
		П		Полка 736×380 из сто-	1		
				лярной плиты δ=22			
		1	ГОСТ 5088-78	Петли дверные полу-	2		
				шарнирные правые			
				левые А-180			
		2	ГОСТ 5088-78	Петли форточные А-50	4		
		3		Ручки фалевые А-90	2		
		4		Замок фалевый			
		5		Древесина	0,67		м³
				ГОСТ 8486-86 Е			

Привязан	Н. контр	Фрейман	
	Нач. АПМ	Башенков	
	Гл. инж. м	Назаров	
	ГАП	Соколова	
	ГИП	Суворов	
	Рук. гр. АМ	Лебедева	
Инв. №	Тех. арх	Краснова	

214-1-422.87 - АС. И. 2.1

Дверной блок с раздаточными окнами ИДВ-1

Стадия	Масса	Масштаб
Р		1:20

ЦНИИЭП учебных зданий

Госстрой СССР
ЦНИИЭП учебных зданий

			Обозначение	Наименование	Кол. на исп.	Примечание
				Документация		
А3			214-1-422.87-АС.И. 1.1	Сборочный чертеж		
				Сборочные единицы		
		1	1.236.5-10 6100	Коробка КР Б2		
		2		Переплет		
				Детали		
		3		Деталь 1 ℓ = 2755	2	
		4		Деталь 2 ℓ = 1170	1	
		5		Деталь 3 ℓ = 1094	1	
		6		Деталь 4 ℓ = 1170	4	
		7		Деталь 5 ℓ = 2152	1	
		8		Деталь 6 ℓ = 1110	1	
		9		Деталь 7 ℓ = 972	1	
		10		Деталь 8 ℓ = 1110	1	
		11	1.236.5-10 6402	ПС-1 ℓ = 1052	1	
		12	214-1-422.87-АС.И.1.5	Деталь 9 ℓ = 2092	2	
		13		Деталь 10 ℓ = 1082	1	
		14		Деталь 11 ℓ = 920	1	
		15		Деталь 12 ℓ = 1082	1	
		16		Деталь 13 ℓ = 518	2	
		17		Деталь 14 ℓ = 1110	1	
		18	- АС.И. 1.2	Деталь 15 ℓ = 1110	1	
		19	1-236-5-10 1304	ПС-2 ℓ = 1110	1	
		20	214-1-422.87-АС.И.1.2	Деталь 16 ℓ = 490	2	
		21		Деталь 17 ℓ = 1082	1	
		22		Деталь 18 ℓ = 1082		

1	2	3	4	5	6	7
				Стекло ГОСТ 111-78		
Б4		23		1300 × 970 × 4	1	
Б4		24		375 × 970 × 4	1	
А4		25	1.236.5-10 1002-03	Штапик Ш-4	2	
А4		26	-05	Штапик Ш-6	2	
А4		27	-07	Штапик Ш-8	4	
А4		28	1.236.5-10 1003-03	Штапик Ш-14	2	
А4		29	-06	Штапик Ш-17	2	
А4		30	-08	Штапик Ш-19	4	
				Стандартные изделия		
				Стеклопакеты ТУ21-23-87-78		
		31		1340 × 990		
		32		400 × 990		
		33		Петля ПН7-1 ГОСТ 5088-78	2	
		34		Петля ПН7-2 ГОСТ 5088-78	3	
		35		Петля ПВ4-73-2 ГОСТ 5088-78	2	
		36		Петля ПВ4-90-1 ГОСТ 5088-78	3	
		37		Завертка ЗР2 ГОСТ 5090-79	3	
		38		Стяжка СТ ГОСТ 5090-79	8	
		39		Фрамужный прибор ПФ2 ГОСТ 5090-79	1	
		40		Ручка РС 80 ГОСТ 5087-72	1	
		41		Угольники УГ ГОСТ 5091-78	16	
				Материалы		
				Древесина на изд. ГОСТ 9685-61	0,461	м³
				Прокладка А-2 ГОСТ 10174-72	30,6	пм.
				твердая древесноволокнистая		
				плита δ = 3,2 мм ГОСТ 4598-74*	0,47	м²
				Пергамин ГОСТ 2697-75	0,59	м²

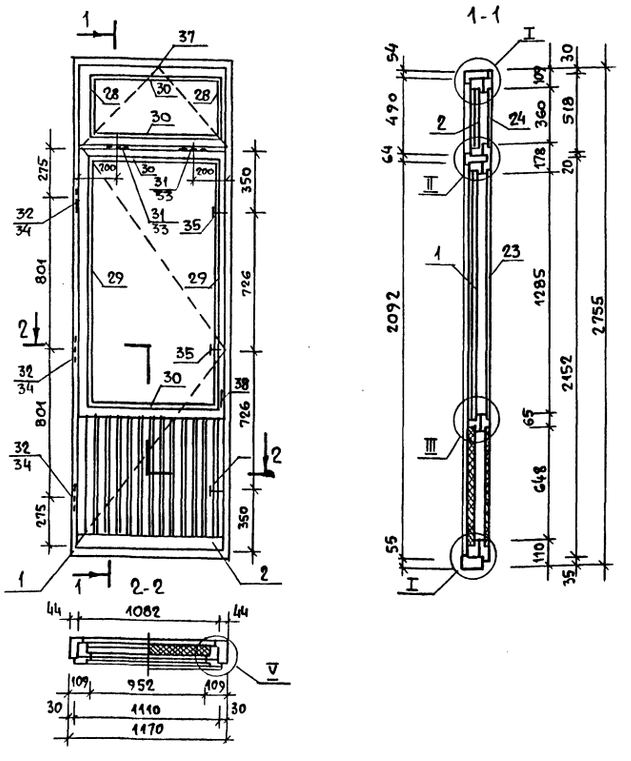

1. Узлы соединения по техническим условиям завода изготовителя.
2. Требования к конструкции по ГОСТ 24699-81 и по серии 1.236.5-10.
3. Технические требования и требования к отделке по серии 1.236.5-9, раздел 3.

Привязан			
Инв. N			
Н. контр	Фрейман		
Нач. АПМ 1	Башенков		
Гл. инж. м.	Назаров		
ГАП	Соколова		
ГИП	Суворов		
Рук. гр. Арх	Лебедева		
Техник	Краснова		

214-1-422.87-АС.И.1.1

Дверной блок ИДН-1

Стадия	Масса	Масштаб
Р		1:20
Лист 1	Листов 4	

ЦНИИЭП учебных зданий

22301-01

Инв. № подл. | Подпись и дата | Взам. инв. №

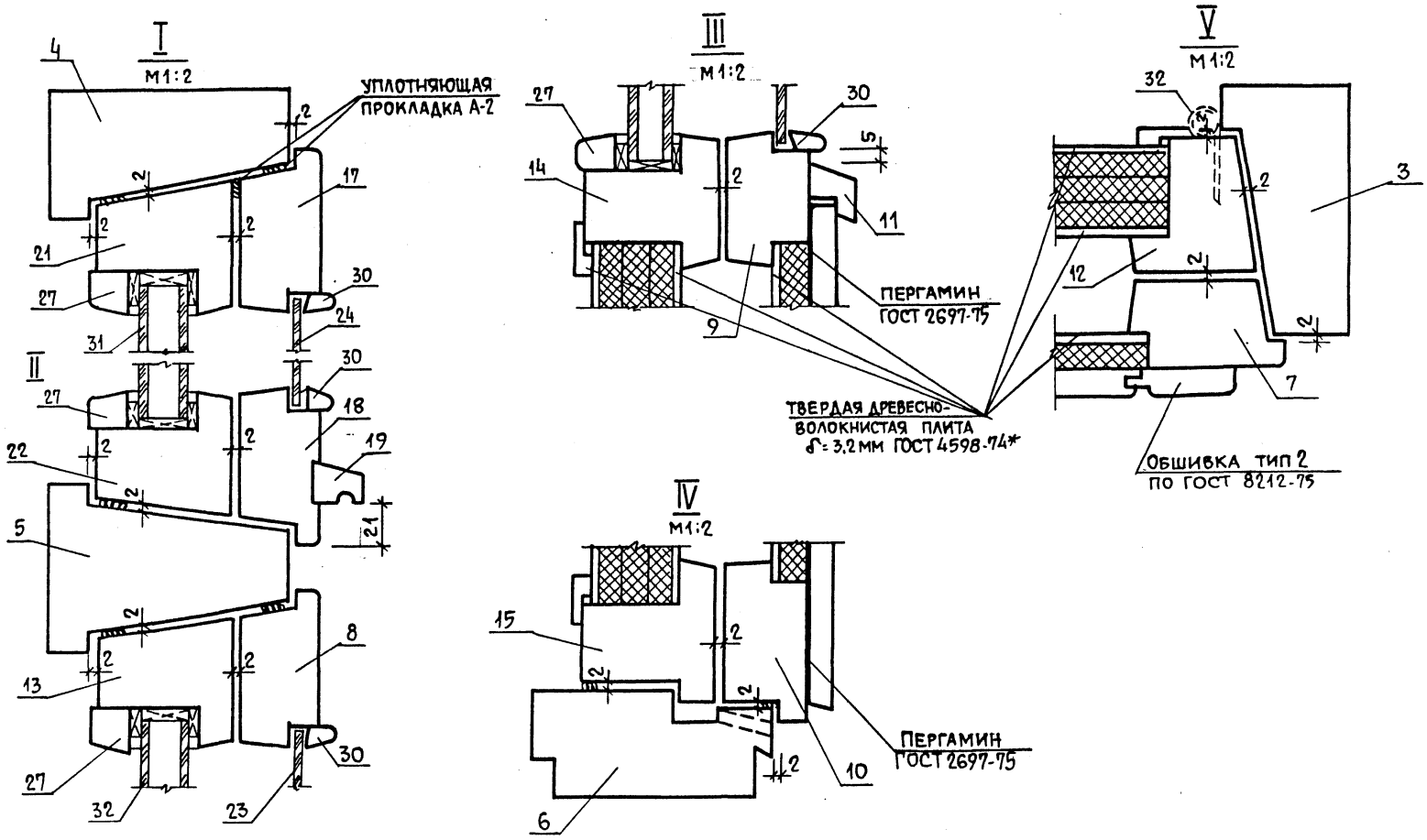

214-1-422.87 АС. И. 1,2 — Лист 4

Инв. №подл. | Подпись и дата | Взам. инв. №

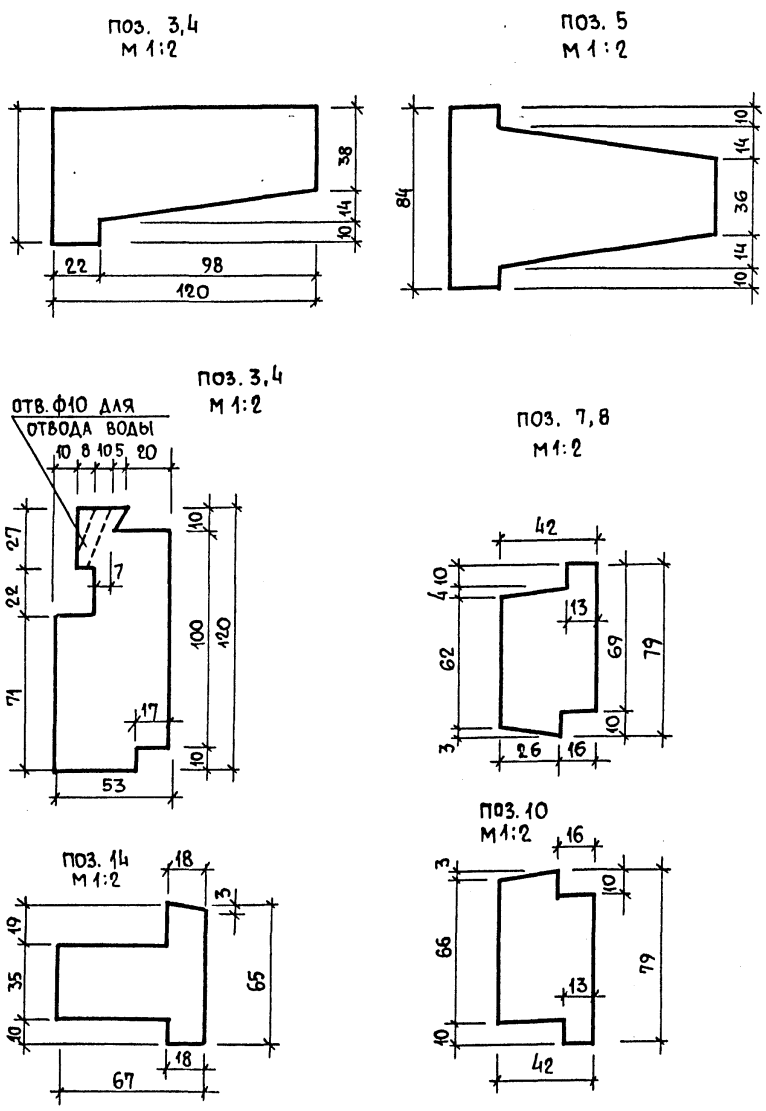

214-1-422.87 АС. И. 1.2 — Лист 3

22502-01

Альбом I

Ведомость чертежей основного комплекта ТХ

Лист	Наименование	Примечание
1	Общие данные	
2	План 1этажа в осях 1-12	
	Расстановка технологического оборудования	
3	План 1этажа в осях 11-22	
	Расстановка технологического оборудования	
4	План 2го этажа в осях 1-12.	
	Расстановка технологического оборудования	
5	План 2го этажа в осях 11-22.	
	Расстановка технологического оборудования	
6	План 3этажа	
	Расстановка технологического оборудования.	

Ведомость ссылочных и прилагаемых документов

Обозначение	Наименование	Примечание
Альбом VI ч. 1	Спецификация оборудования	

Пояснительная записка

Настоящий проект разработан для детских яслей-сада на 280 мест.

Общие указания

Назначение

Детские ясли-сад на 12 групп / 280 мест / предназначен для воспитания детей дошкольного возраста, с ясельного возраста до семи лет.

Наполняемость детей в группах:

Детского сада - 25 человек

яслей - 20 человек

количество групп в яслях - 4

количество групп в детском саду - 8

Общее количество - 280 человек.

Нормативные документы:

1. СНиП II-64-80 строительные нормы и правила часть II. Глава 64 „Детские дошкольные учреждения."
2. НП-2А-73 Нормали основных планировочных элементов жилых и общественных зданий. Помещения детских яслей садов.
3. СНиП IV-13-82 часть IV, глава 13 Сборник сметных норм затрат №5.3
4. Приказ №266/18 „Об утверждении основных направлений проектирования зданий и сети детских дошкольных учреждений и общеобразовательных школ на 1986-1990 годы."

Условные обозначения.

- Раковина с краном смесителем
- Умывальник с краном смесителем
- Электророзетка однофазная 220в, 6А.
- Подвод электроэнергии

Режим работы.

Круглосуточное пребывание детей.

Технологическое оборудование принято в комплекте, обеспечивающем проведение занятий и игр, наборы мебели и оборудования приняты по типовым наборам мебели и оборудования, утвержденными государственным комитетом по гражданскому строительству и архитектуре при Госстрое СССР. Мебель принята стандартной, выпускаемой предприятиями „Союзмебель". Стоимость технологического оборудования и мебели принимается по сборнику сметных норм и правил затрат на оборудование и инвентарь СНиП IV-13.82.

Пищеблок работает на сырье, оборудование кухни-электрическое, секционное, модулированное. Количество реализуемых блюд-1800 блюд/день

Время работы персонала пищеблока 8 часов.

Состав и площади всех помещений приняты в соответствии с Приказом № 266/18.

Постирочная оборудована стиральными машинами, центрифугой, электрическим котлом для кипячения наиболее загрязненного белья, сушильным барабаном.

Для замачивания белья предусмотрена бытовая ванна. В постирочной стирается 0.26 кг×1 место белья, т.е 73 кг в день, остальное белье сдается в централизованную прачечную.

Общий штат детских яслей-садов 96 человек.

Настоящий типовой проект разработан в соответствии с действующими нормами и правилами

Главный инженер проекта Ревекин А.И.

Главный инженер проекта привязки

Согласовано:

Инв.№ подл. | Подпись и дата | Взам.инв.№

Привязан:

Инв. №

214-1-422.87 -ТХ

Норм.контр.	Ревекин		
Нач.т.о	Малышева		
Гл.инж.то	Ревекин		
Рук. гр.	Волкова		

Детские ясли сад на 280 мест со стенами из кирпича

Стадия	Лист	Листов
Р	1	5

Общие данные

ЦНИИЭП учебных зданий

22507-01

Инв. № под.	Подпись и дата	Взам. инв. №

СОГЛАСОВАНО:

ГАП	Башенков	
СТО	Бабин	
ЭТО	Белов	

Альбом I

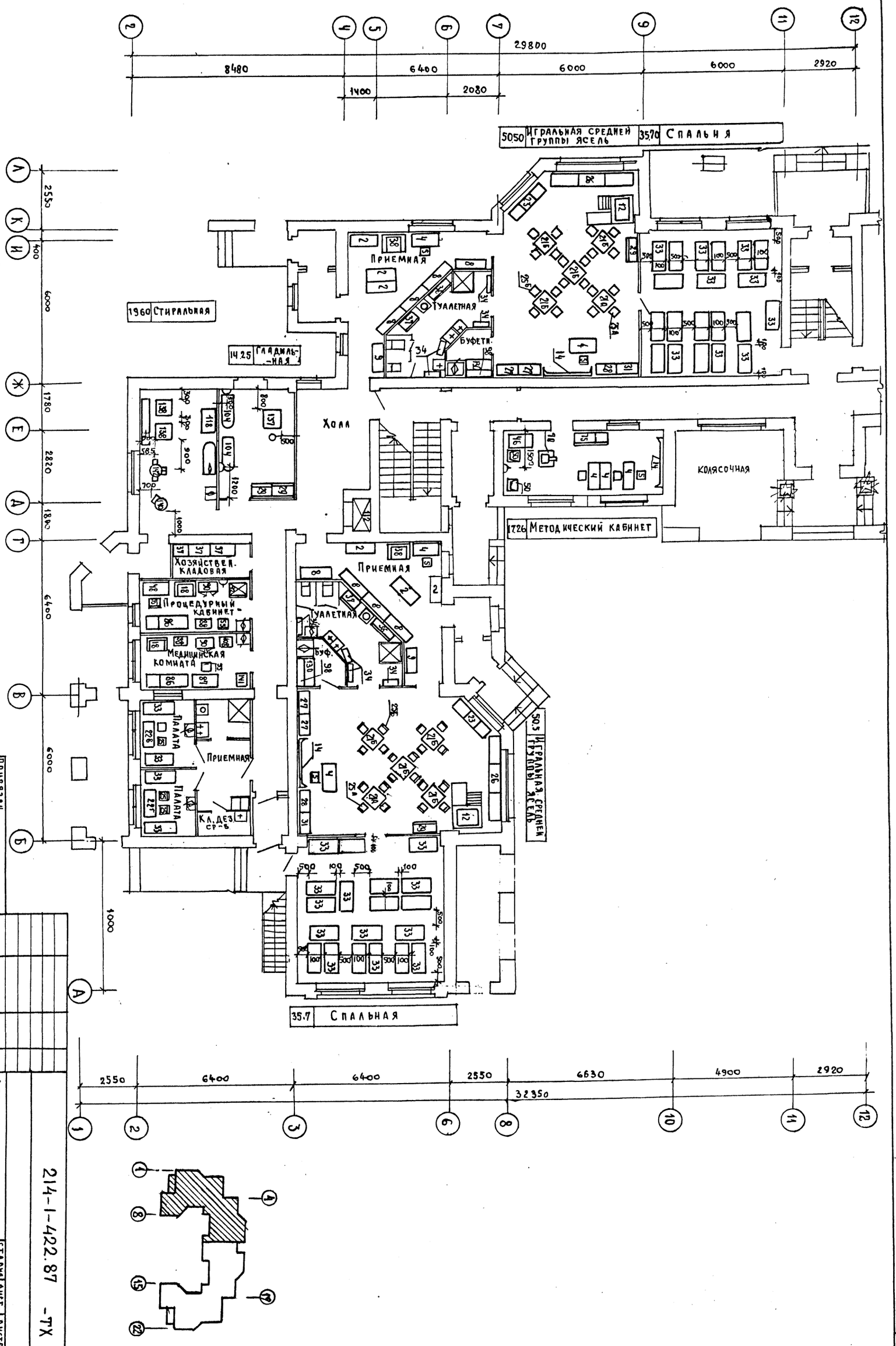

Привязан

Инв. №

Н. контр.	Ревекин	
Нач. отд.	Малышева	
Гл. инж.	Ревекин	
Рук. гр.	Волкова	
Ст. инж.	Кожухова	

Детские ясли-сад на 280 мест со стенами из кирпича

План 1 этажа в осях 1–12. Расстановка технологического оборудования.

214-1-422.87 -ТХ

Стадия	Лист	Листов
Р.Д.	2	

ЦНИИЭП учебных зданий

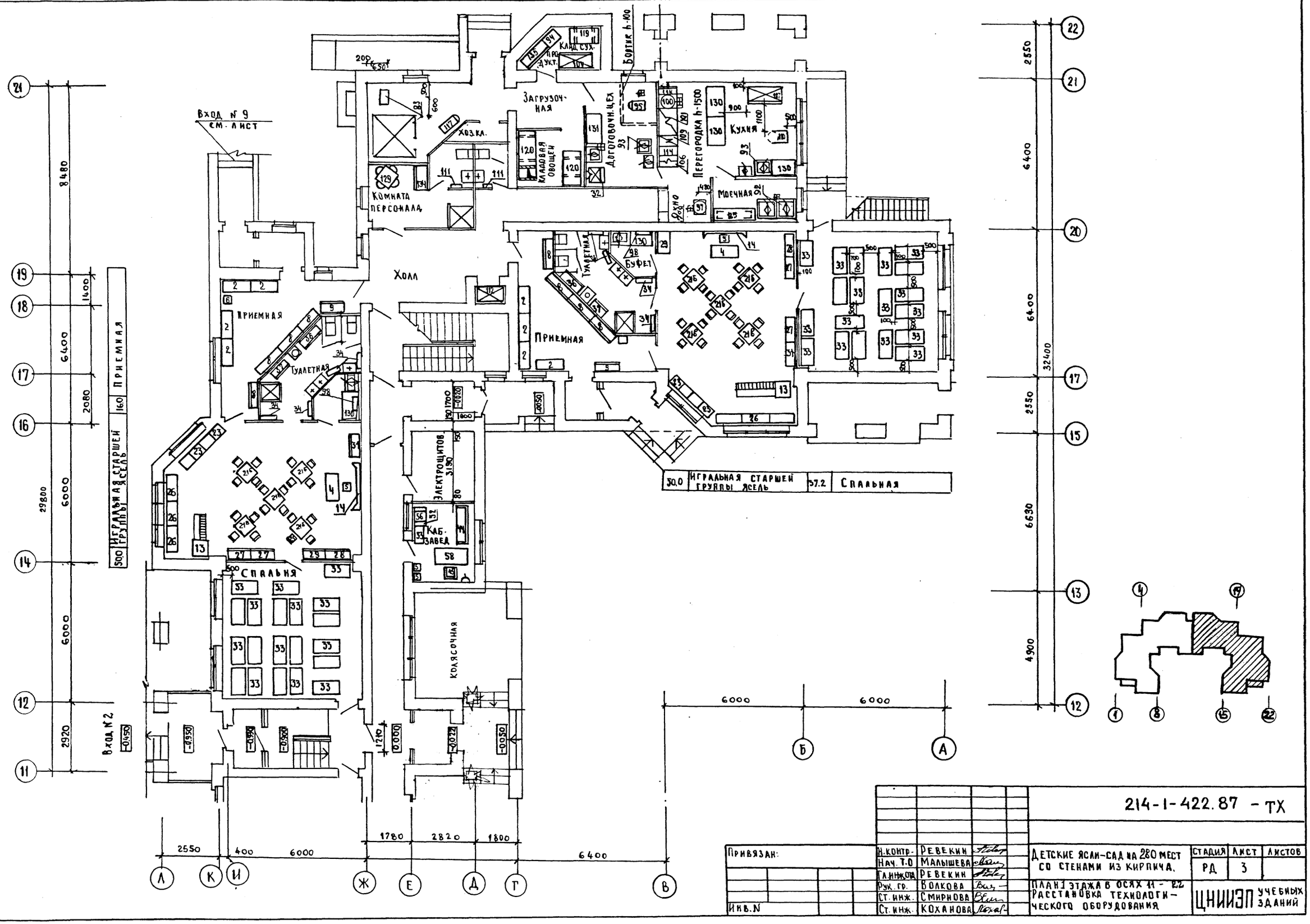
Вход № 9
см. лист
Загрузочная
Кладовая овощей
Хоз. кл.
Комната персонала
Доготовочн. цех
Перегородка h-1500
Кухня
Моечная
Бортик h-100
Холл
Приемная
Туалетная
Буфет
Электрощитов
Каб. завед
Спальня
Колясочная
Игральная старшей группы ясель
Спальная
Вход № 2
Альбом I
Согласовано:
ГАП
СТО
ЭТО
Башенков
Бабин
Белов
Взам. инв. №
Подпись и дата
Инв. № подл.
Привязан:
Инв. N
Н. контр. Ревекин
Нач. Т.О Малышева
Гл. инж. отд. Ревекин
Рук. гр. Волкова
Ст. инж. Смирнова
Ст. инж. Коханова
214-1-422.87 - ТХ
Детские ясли-сад на 280 мест со стенами из кирпича.
План 1 этажа в осях 11 - 22
Расстановка технологического оборудования
Стадия РД
Лист 3
Листов
ЦНИИЭП учебных зданий
22507-01

Альбом I

Типовому строительству Госстроя СССР
ЦНИИЭП учебных зданий

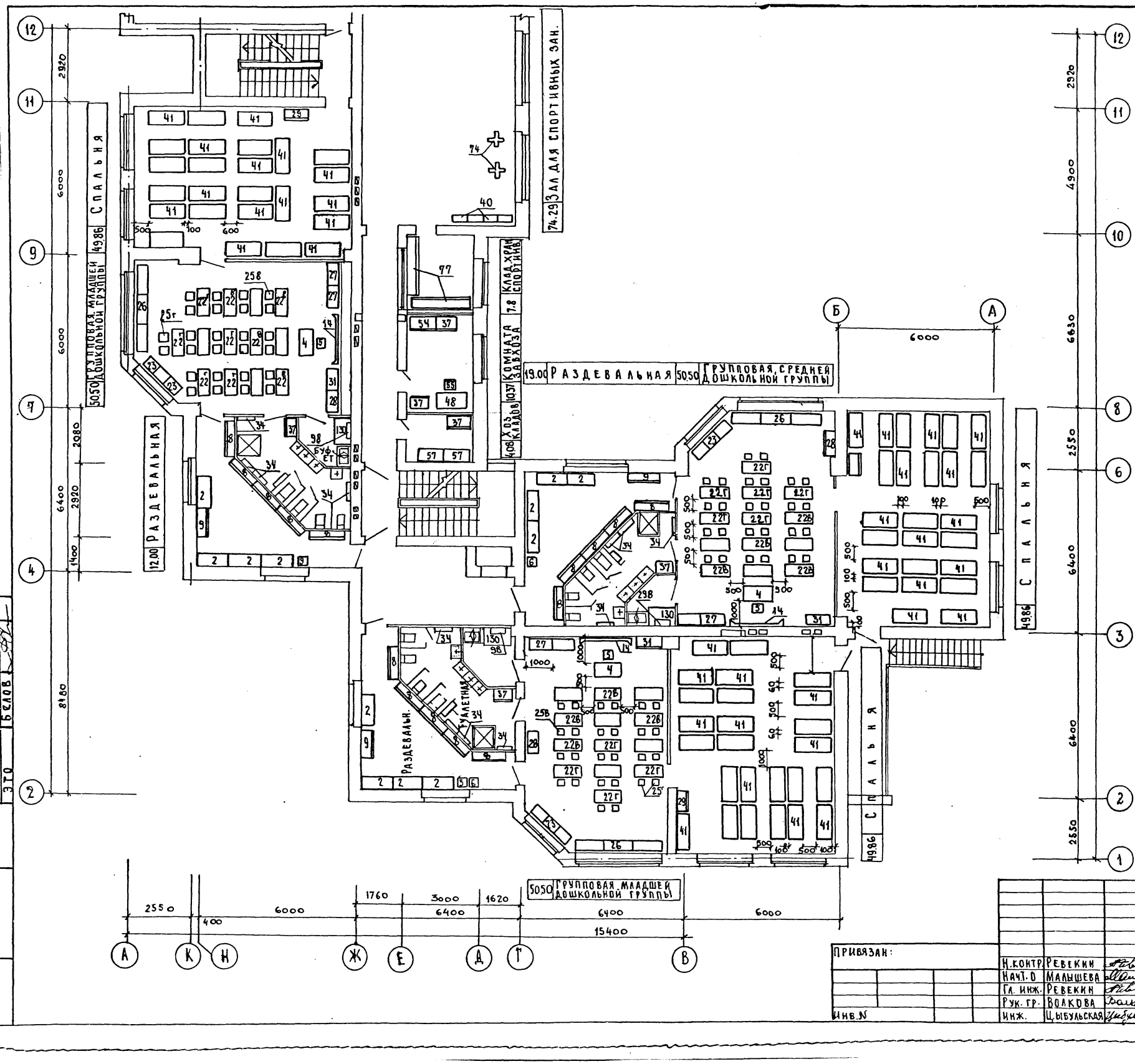

Согласовано:
ГАП Башинков
СТО Бабин
ЭТО Белов

Инв.№ подл. | Подпись и дата | Взам. инв.№

Привязан:

Инв.№

Н.контр.	Ревекин	
Нач.т.о	Малышева	
Гл. инж.	Ревекин	
Рук. гр.	Волкова	
Инж.	Цыбульская	

214-1-422.87 – ТХ

Детские ясли-сад на 280 мест со стенами из кирпича

Стадия	Лист	Листов
Р.Д.	4	

План 2 этажа в осях 1-12. Расстановка технологического оборудования.

ЦНИИЭП учебных зданий

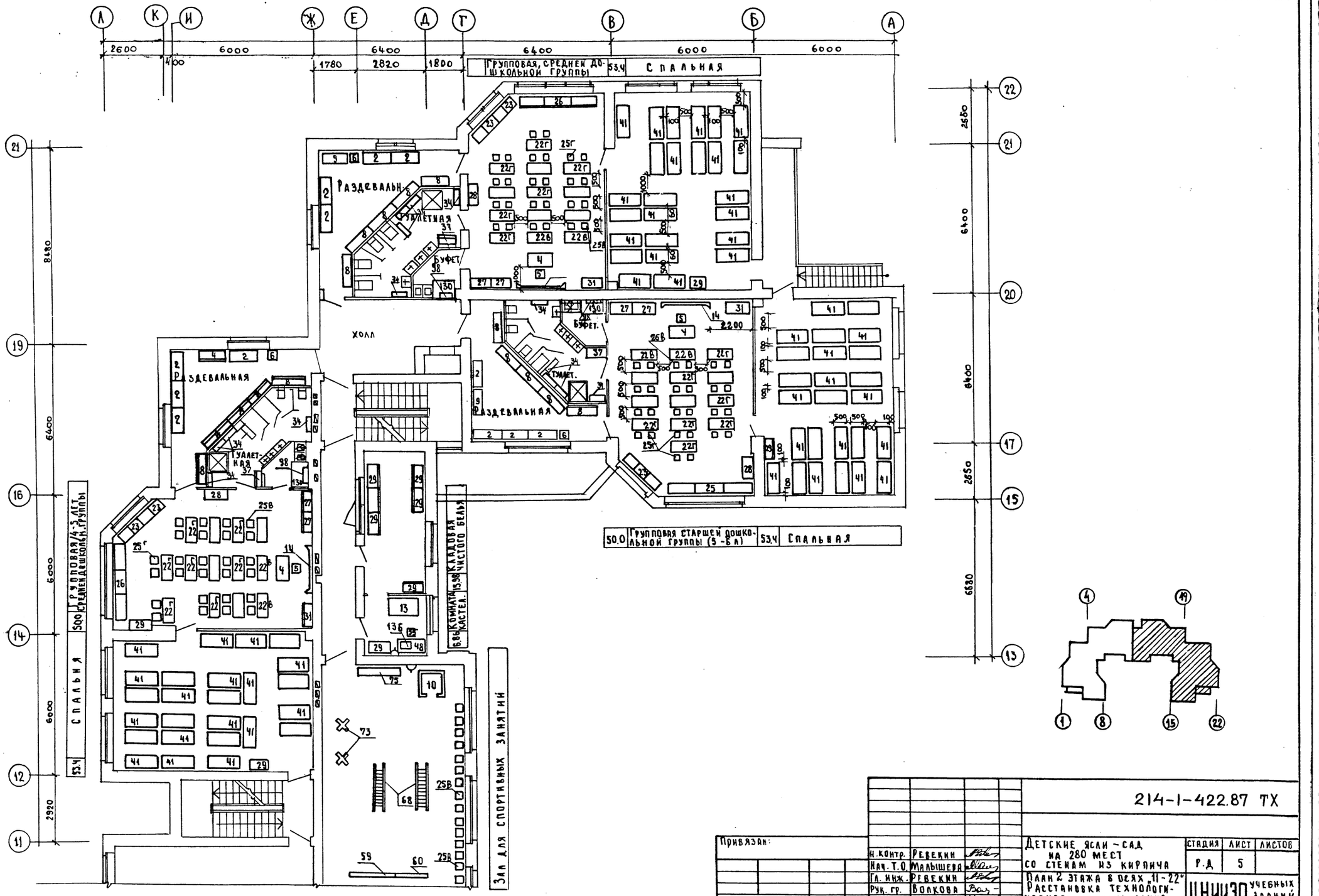

Альбом I

Согласовано		
ГАП	Башиков	
ГТО	Бабич	
ЭТО	Белов	

Инв. № подл. | Подпись и дата | Взам. инв. №

Привязан:			
Инв. №			
Н. контр.	Ревекин		
Нач. Т.О.	Малышева		
Гл. инж.	Ревекин		
Рук. гр.	Волкова		
Ст. инж.	Зиновьева		

214-1-422.87 ТХ

Детские ясли-сад на 280 мест со стенами из кирпича

Стадия	Лист	Листов
Р.Д	5	

План 2 этажа в осях 11-22. Расстановка технологического оборудования

ЦНИИЭП учебных зданий

22507-01

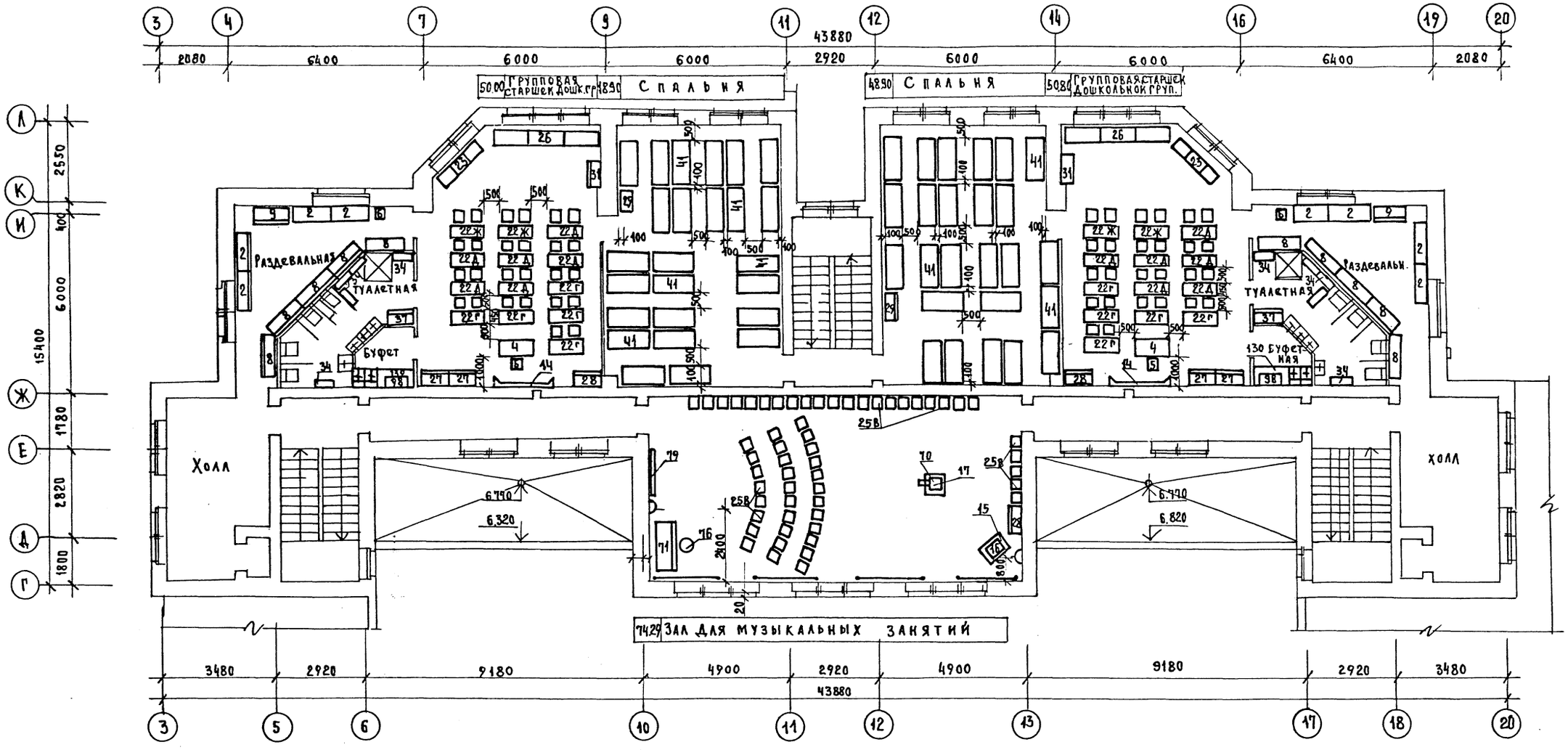

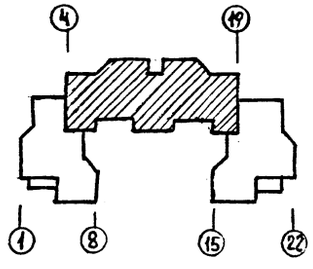

Альбом-I

Согласовано:

ГАП	Башенков
С.ТО	Бабин
ЭТО	Белов

Инв.№ подл. | Подпись и дата | Взам.инв.№

214-1-422.87-ТХ

Привязан:

Инв.№

Н.конт.	Ревекин	
Нач.Т.О	Малышева	
Гл.инж.Т.О	Ревекин	
Рук.гр.	Волкова	
Ст.инж.	Волкова	

Детские ясли-сад на 280 мест со стенами из кирпича

План 3 этажа. Расстановка технологического оборудования

Стадия	Лист	Листов
РД	Б	

ЦНИИЭП учебных зданий

gost.e-ecolog.ru