ТИПОВОЙ ПРОЕКТ
214-1-309.85

ДЕТСКИЕ ЯСЛИ-САД НА 280 МЕСТ

(СТЕНЫ КИРПИЧНЫЕ)

АЛЬБОМ IV
ИЗДЕЛИЯ ЗАВОДСКОГО ИЗГОТОВЛЕНИЯ

20523-05.

				ПРИВЯЗАН
ИНВ. №				

gost.e-ecolog.ru

ТИПОВОЙ ПРОЕКТ
214-1-309.85

ДЕТСКИЕ ЯСЛИ-САД НА 280 МЕСТ
(СТЕНЫ КИРПИЧНЫЕ)

АЛЬБОМ IV

СОСТАВ ПРОЕКТА:

АЛЬБОМ О – МАТЕРИАЛЫ ДЛЯ ПРИВЯЗКИ И ЧЕРТЕЖИ НУЛЕВОГО ЦИКЛА РАБОТ
АЛЬБОМ I – АРХИТЕКТУРНО-СТРОИТЕЛЬНЫЕ И ТЕХНОЛОГИЧЕСКИЕ ЧЕРТЕЖИ
АЛЬБОМ II – САНИТАРНО-ТЕХНИЧЕСКИЕ ЧЕРТЕЖИ
АЛЬБОМ III – ЭЛЕКТРОТЕХНИЧЕСКИЕ ЧЕРТЕЖИ
АЛЬБОМ IV – ИЗДЕЛИЯ ЗАВОДСКОГО ИЗГОТОВЛЕНИЯ
АЛЬБОМ V – СМЕТЫ
АЛЬБОМ VI – ВЕДОМОСТЬ ПОТРЕБНОСТИ В МАТЕРИАЛАХ
АЛЬБОМ VII – СПЕЦИФИКАЦИИ ОБОРУДОВАНИЯ
ЧАСТЬ 1 – ТЕХНОЛОГИЧЕСКОЕ ОБОРУДОВАНИЕ
ЧАСТЬ 2 – САНИТАРНО-ТЕХНИЧЕСКОЕ ОБОРУДОВАНИЕ
ЧАСТЬ 3 – ЭЛЕКТРОТЕХНИЧЕСКОЕ ОБОРУДОВАНИЕ

РАЗРАБОТАН
ЦНИИЭП учебных зданий

ГЛАВНЫЙ ИНЖЕНЕР ИНСТИТУТА А. ЛЯХОВИЧ
ГЛАВНЫЙ АРХИТЕКТОР ПРОЕКТА А. МИХЕ

ТЕХНИЧЕСКИЙ ПРОЕКТ
УТВЕРЖДЕН ГОСГРАЖДАНСТРОЕМ
ПРИКАЗ № 213 ОТ 10.08.1982 г.
РАБОЧИЕ ЧЕРТЕЖИ ВВЕДЕНЫ В ДЕЙСТВИЕ ЦНИИЭП учебных зданий
ПРИКАЗ N 45 ОТ 16.05 1985 г.

20523-05

				ПРИВЯЗАН
Инв. №				

Типовой проект 214-1-309.85 Альбом IV

Инв.№ подл. | Подпись и дата | Взамен инв.№

СОДЕРЖАНИЕ АЛЬБОМА

Лист	Наименование	Примечание
2	Балконные плиты ИБП-1; ИБП-2. Ступень ИСТ-1.	КЖИ-10-01
3	Сетки С-1÷С-3. Закладные детали М-1; М-2. Петля П-1.	КЖИ-10-02
4	Балконная плита ИБП-3.	КЖИ-20-01
5	Сетки С-4; С-5.	КЖИ-20-02
6	Таблица расхода материалов на ж.б. изделия ИБП-1; ИБП-2; ИБП-3; ИСТ-1.	КЖИ-00-1
7	Ограждения внутренних лестниц ИОЛ-1; ИОЛ-2.	КМИ-10-01
8	Ограждения площадок внутренних лестниц ИОП-1; ИОП-2. Детский поручень ИДП-1.	КМИ-10-02
9	Ограждения площадок наружных лестниц ИОП-3; ИОП-4; ИОП-5.	КМИ-10-03
10	Ограждения наружных лестниц ИОЛ-3; ИОЛ-4	КМИ-10-04
11	Спецификация металла на ограждения	КМИ-00-1
12	Спецификация металла на ограждения продолжение	КМИ-00-2
13	Металлические рамки РМ-1; РМ-2.	КМИ-20-01
14	Металлическая решетка МР-1 Жалюзийные решетки ИЖР-1; ИЖР-2.	КМИ-20-02
15	Трубостойка ТТС-1.	КМИ-20-03
16	Гильза ГРСС-1	КМИ-20-04
17	Выборка стали	КМИ-00-3
18	Дверной блок ИДН-1	КДИ-10-00.СБ
19	Дверной блок ИДН-1. Коробка, сечения	КДИ10-01
20	Дверной блок ИДН-1. Переплеты ПЛНС-1; ПЛВС-1; ПНС-1; ПВС-1.	КДИ10-02
21	Дверной блок ИДН-1. Профили коробки и переплетов	КДИ10-03
22	Экран санузлов ЭС-1	КДИ-20-01
23	Экран санузлов ЭС-1. Детали М-1.	КДИ-20-02
24	Экран санузлов ЭС-1. Деталь М-2	КДИ-20-03
25	Воздуховод из асбестовых листов	ОВН-01.1

Типовой проект 214-1-309.85 Альбом IV

Рис. 1, Рис. 2

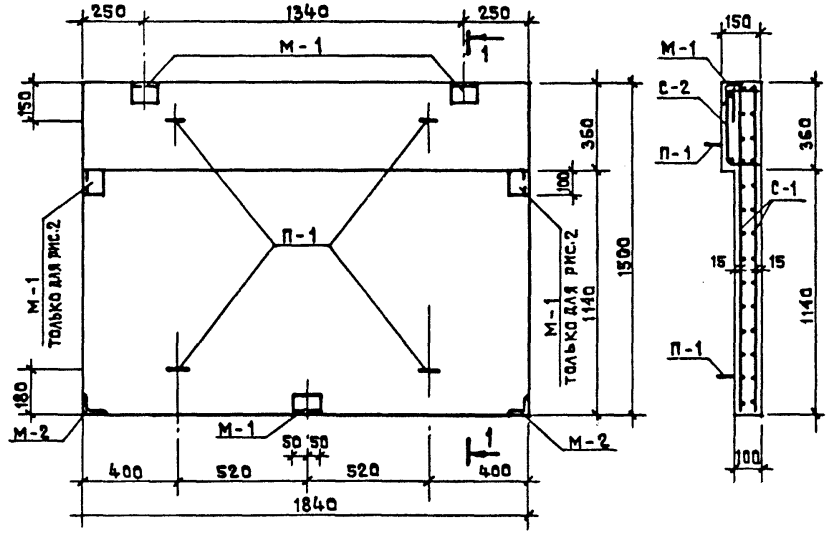

Рис. 3

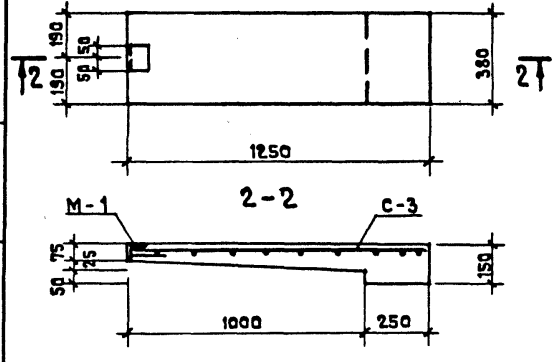

Формат	Зона	Поз.	Обозначение	Наименование	К-во на исполнение			Примечание
						01	02	
				Документация				
			КЖИ-10.01	Сборочный чертеж				
				Сборочные единицы				
			КЖИ-10.02 -	С-1	2	2	-	
			-01	С-2	1	1	-	
			-02	С-3	-	-	1	
			-03	М-1	3	5	1	
			-04	М-2	2	2	-	
			-05	П-1	4	4	-	

Обозначение	Наименование	Рис	Масса кг
КЖИ-10.01 -	ИБП-1	1	740.0
-01	ИБП-2	2	740.0
-02	ИСТ-1	3	12.5

Марка элемента	Изделия арматурные									Всего
	Сталь арматурная							Сталь прокатная		
	ГОСТ 5781-75							ГОСТ 8509-72		
	Класс А III				Класс А I					
	ф мм			Итого	ф мм		Итого	L75×8	Итого	
	12	10	8		10	6				
ИБП-1	-	34.9	0.50	35.4	2.08	13.24	15.32	4.5	4.5	55.22
ИБП-2	-	34.9	0.62	35.52	2.08	13.24	15.32	5.3	5.3	57.14
ИСТ-1	5.5	-	0.06	5.56	-	0.72	0.72	0.9	0.9	7.18

Нормоконтр.	Жирнова	
Нач. АПМ-1	Башенков	
Гл. инж. АПМ-1	Назаров	
ГАП	Михе	
ГИП	Воронцов	
Рук. гр. инж.	Кузнецова	
Ст. инж.	Дмитриева	

Привязан

Инв. №

ТП 214-1-309.85 КЖИ-10

Балконные плиты ИБП-1; ИБП-2
Ступень ИСТ-1

Стадия	Масса	Масштаб
Р	см. табл.	1:20
Лист 01	Листов 2	

ЦНИИЭП учебных зданий

Инв. № подл. | Подпись и дата | Взамен инв. №

Типовой проект 214-1-309.85 Альбом IV

Рис. 1

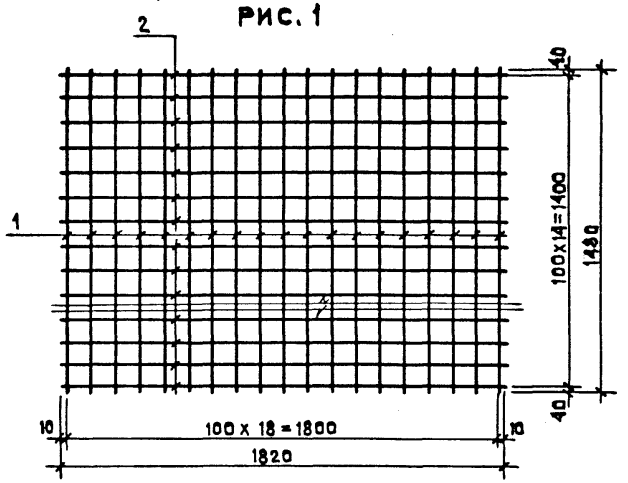

Рис. 2

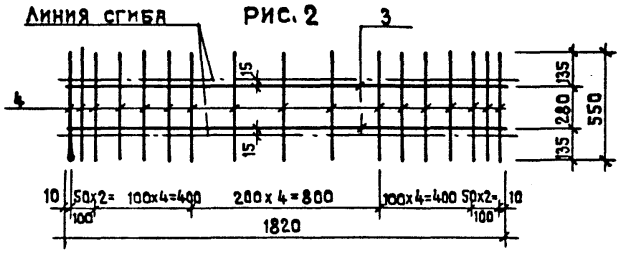

Рис. 3

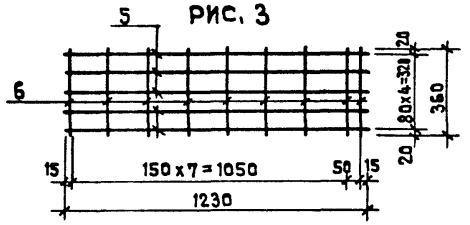

Рис. 4

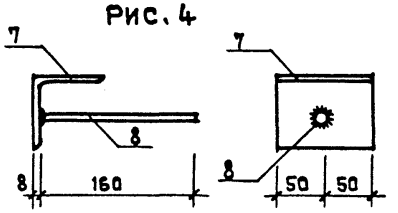

Рис. 5

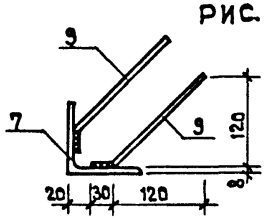

Рис. 6

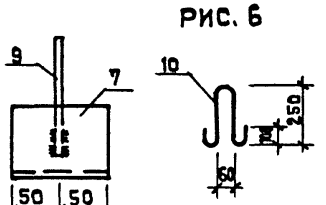

Формат	Зона	Поз.	Обозначение	Наименование	К-во на исполнение						Примечание
						01	02	03	04	05	
				Документация							
			КЖИ-10-02	Сборочный чертеж							
				Сборочные единицы							
БЧ		1		ф10 А III; ℓ = 1480	19	—	—	—	—	—	0.83
БЧ		2		ф 6 А I; ℓ = 1820	15	—	—	—	—	—	0.4
БЧ		3		ф 10 А III; ℓ = 1820	—	2	—	—	—	—	1.13
БЧ		4		ф 6 А I; ℓ = 550	—	17	—	—	—	—	0.12
БЧ		5		ф 12 А III; ℓ = 1230	—	—	5	—	—	—	1.1
БЧ		6		ф 6 А I; ℓ = 360	—	—	9	—	—	—	0.08
БЧ		7		L 75х8; ℓ = 100	—	—	—	1	1	—	0.9
БЧ		8		ф 8 А III; ℓ = 160	—	—	—	1	—	—	0.06
БЧ		9		ф 8 А III; ℓ = 200	—	—	—	—	2	—	0.08
БЧ		10		ф 10 А I; ℓ = 830	—	—	—	—	—	1	0.52

Обозначение	Наименование	Рис.	Масса кг
КЖИ-10.02 -	С-1	1	21.33
- 01	С-2	2	4.30
- 02	С-3	3	6.22
- 03	М-1	4	0.96
- 04	М-2	5	1.06
- 05	П-1	6	0.52

Марка стали ВСт3кп только для арматуры

Нормоконтр.	Жирнова	
Нач. АПМ-1	Башенков	
Гл. инж. АПМ	Назаров	
ГАП	Михе	
ГИП	Воронцов	
Рук. гр. инж.	Кузнецова	
Ст. инж.	Дмитриева	

Привязан

Инв. №

ТП 214-1-309.85 КЖИ-10

Сетки С-1÷С-3. Закладные детали М-1; М-2 Петля П-1

Стадия	Масса	Масштаб
Р	см. табл.	1:20 1:5
Лист 02	Листов 2	

ВСт3пс; ВСт3кп.

ЦНИИЭП учебных зданий

Инв. № подл. | Подпись и дата | Взамен инв. №

Типовой проект 214-1-309.85 Альбом IV

Рис. 4

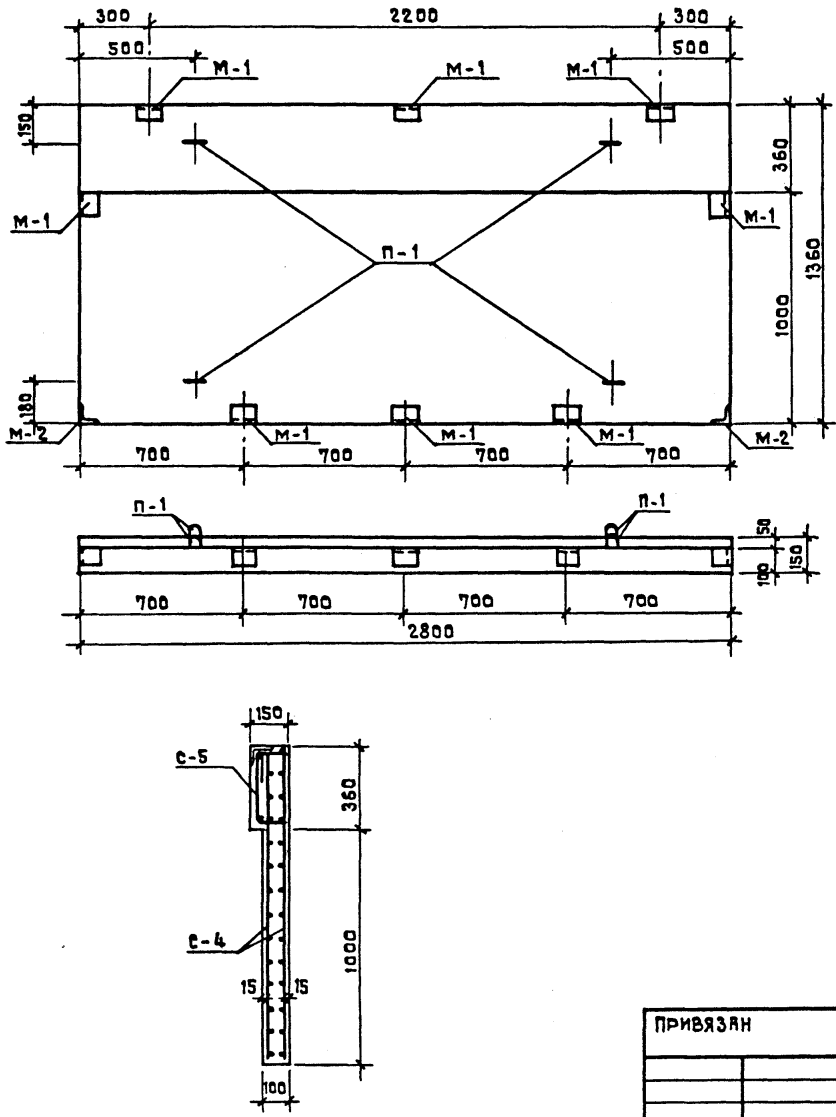

Формат	Зона	Поз.	Обозначение	Наименование	К-во на испол. 03	Примечание
				Документация		
			КЖИ-20.01	Сборочный чертеж	X	
				Сборочные единицы		
			КЖИ-20.02-	С-4	2	
			-01	С-5	1	
			КЖИ-10.02-03	М-1	8	
			-04	М-2	2	
			-05	П-1	4	

Обозначение	Наименование	Рис.	Масса, кг
КЖИ-20.01-03	ИБП-3	1	1120

Марка элемента	Изделия арматурные									Всего
	Сталь арматурная							Сталь прокатная		
	ГОСТ 2590-71							ГОСТ 8509-72		
	Класс A III				Класс A I					
	ф мм			Итого	ф мм		Итого	L 75×8	Итого	
	10	8			10	6				
ИБП-3	49.94	0.80		50.74	2.08	20.1	22.18	9.0	9.0	

Нормоконтр.	Жирнова		
Нач. АПМ-1	Башенков		
Гл. инж. АПМ-1	Назаров		
ГАП	Михе		
ГИП	Воронцов		
Рук. гр. инж.	Кузнецова		
Ст. инж.	Дмитриева		

ТП 214-1-309.85 КЖИ-20

Балконная плита ИБП-3

Стадия	Масса	Масштаб
Р	См. табл.	1:20

Лист 01 Листов 2

ЦНИИЭП учебных зданий

Привязан

Инв. №

Инв. № подл. | Подпись и дата | Взамен инв. №

Типовой проект 214-1-309.85 Альбом IV

Формат	Зона	Поз.	Обозначение	Наименование	К-во на исполнение 03	04	05	06	07	Примечание
				ДОКУМЕНТАЦИЯ						
			КЖИ-20.02	Сборочный чертеж						
				СБОРОЧНЫЕ ЕДИНИЦЫ						
		1		ф 10 А III; ℓ = 1340	—	—	—	28	—	0.83
		11		ф 6 А I; ℓ = 2780	—	—	—	14	—	0.61
		12		ф 10 А III; ℓ = 2780	—	—	—	—	2	1.72
		4		ф 6 А I; ℓ = 550	—	—	—	—	25	0.12
		7		L 75х8; ℓ = 100	1	1	—	—	—	0.9
		8		ф 8 А III; ℓ = 160	1	—	—	—	—	0.06
		9		ф 8 А III; ℓ = 200	—	2	—	—	—	0.08
		10		ф 10 А I; ℓ = 830	—	—	1	—	—	0.52

Обозначение	Наименование	Рис.	Масса
КЖИ-10.02 – 03	М-1	4	0.96
– 04	М-2	5	1.06
– 05	П-1	6	0.52
КЖИ-20.02 – 06	С-7	1	31.74
– 07	С-8	2	6.54

Рис. 7

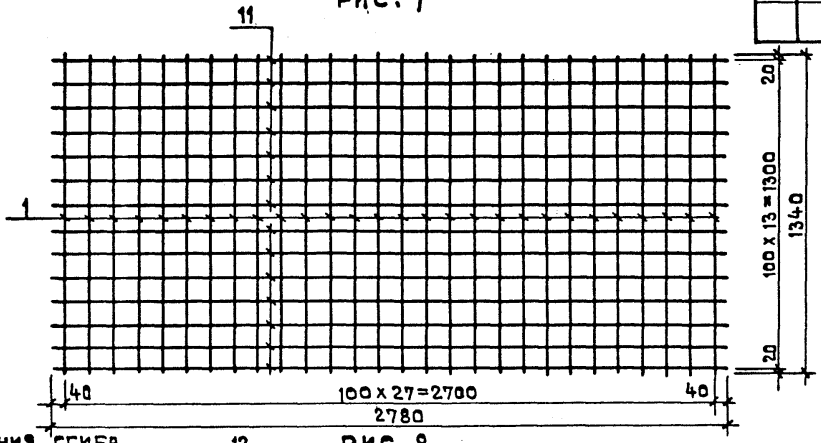

Рис. 8

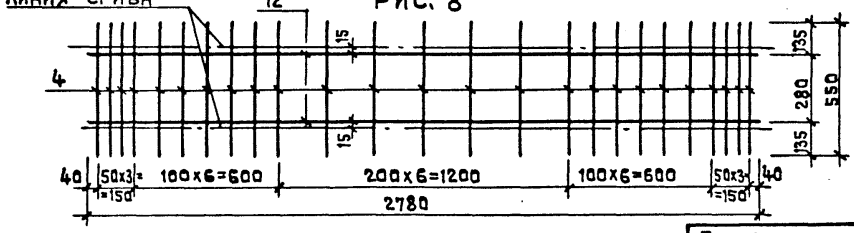

Привязан

Инв. №

Нормоконтр.	Жирнова	
Нач. АПМ.1	Башенков	
Гл. инж. АПМ.1	Назаров	
ГАП	Михе	
ГИП	Воронцов	
Рук. гр. инж.	Кузнецова	
Ст. инж.	Дмитриева	

ТП 214-1-309.85 КЖИ-20

Сетки С-4; С-5

Стадия	Масса	Масштаб
Р	см. табл.	1:20
Лист 02	Листов 2	

Вст 3 кп

ЦНИИЭП учебных зданий

Инв. № подл. | Подпись и дата | Взамен инв. №

Типовой проект 214-1-309.85 Альбом IV

Наименование	Кол. на исполнение								
	—	01	02	03					
Материалы:									
Бетон тяжелый м 300 м.куб.	0.284	0.284	0,048	0.432					
Показатели									
Масса стали кг	55.22	57.14	7.18	73.1					
Арматурные изделия	50.22	50.22	6.22	72.12					
Арматурная сталь	50.22	50.22	6.22	72.12					
Класс А III	34.9	34.9	5.5	49.94					
ф 10 ГОСТ 5.1459-72*	34.9	34.9	—	49.94					
ф 12 ГОСТ 5.1459-72*			5.5						
Класс А I	15.32	15.32	0.72	22.18					
ф 6	13.24	13.24	0.72	20.1					
ф 10	2.08	2.08	—	2.08					
Закладные изделия	5.0	6.92	0.96	9.8					
Профильная сталь	4.5	6.3	0.9	9.0					
Уголки равнобокие	4.5	6.3	0.9	9.0					
L 75 x 8 ГОСТ	4.5	6.3	0.9	9.0					
Арматурная сталь	0.50	0.62	0.06	0.08					
Класс А III	0.50	0.62	0.06	0.80					
ф 8 А III ГОСТ 5781-75	0.50	0.62	0.06	0.80					

Нормоконтр.	Жирнова	
Нач.АПМ-1	Башенков	
Гл.инж.-АПМ-1	Назаров	
ГАП	Михе	
ГИП	Воронцов	
Рук.гр.инж.	Кузнецова	
Ст.инж.	Дмитриева	

Привязан

Инв.№

ТП 214-1-309.85 КЖИ-00

Таблица расхода материалов на ж.б.изделия ИБП-1; ИБП-2; ИБП-3; ИСТ-1.

Стадия	Масса	Масштаб
Р	см. табл.	
Лист 1	Листов 1	

ЦНИИЭП учебных зданий

Инв.№ подл. | Подпись и дата | Взамен инв.№

Типовой проект 214-1-309.85 Альбом IV

Рис. 1

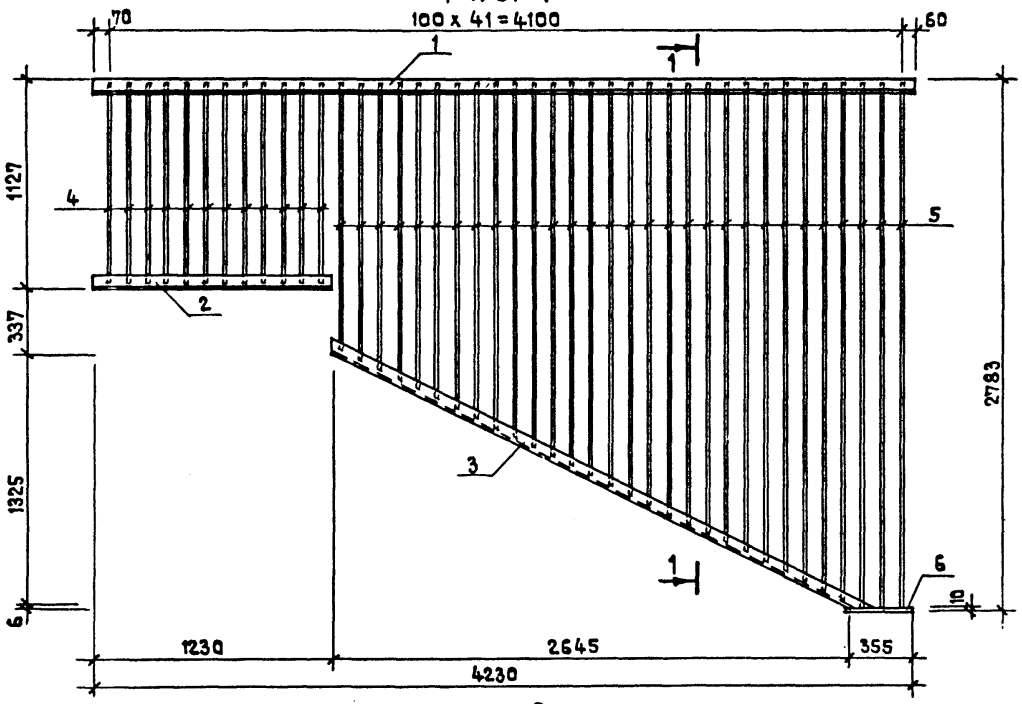

1-1

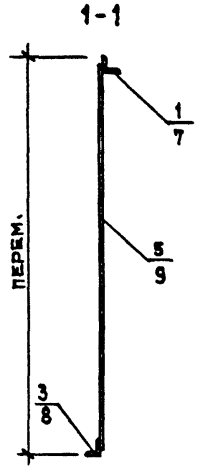

Обозначение	Марка	Рис.	Масса кг
КМИ-10.01-	ИОЛ-1	1	97.12
-01	ИОЛ-2	2	54.77

Рис. 2

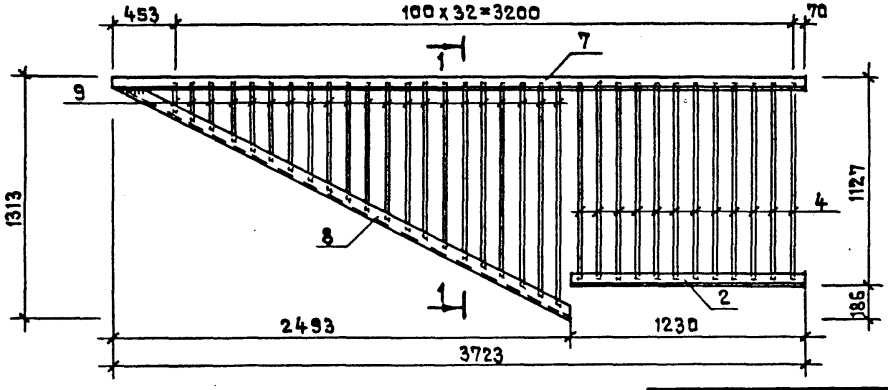

Примечания

1. Сварку производить по ГОСТ 5264-69, кроме мест указанных особо.
2. Сталь марки ВСт3кп только для круглой стали.

Нормоконтр.	Жирнова	
Нач.АПМ-1	Башенков	
Гл.инж.АПМ-1	Назаров	
ГАП	Михе	
ГИП	Воронцов	
Рук.гр.инж.	Кузнецова	
Ст.инж.	Дмитриева	

Привязан

Инв.№

ТП 214-1-309.85 КМИ-10			
Ограждения внутренних лестниц ИОЛ-1; ИОЛ-2	Стадия	Масса	Масштаб
	Р	см. табл.	1:20
	Лист 01	Листов 4	
ВСт3пс, ВСт3кп.	ЦНИИЭП учебных зданий		

Инв.№ подл. | Подпись и дата | Взамен инв.№

Типовой проект 214-1-309.85 Альбом IV

Рис. 3

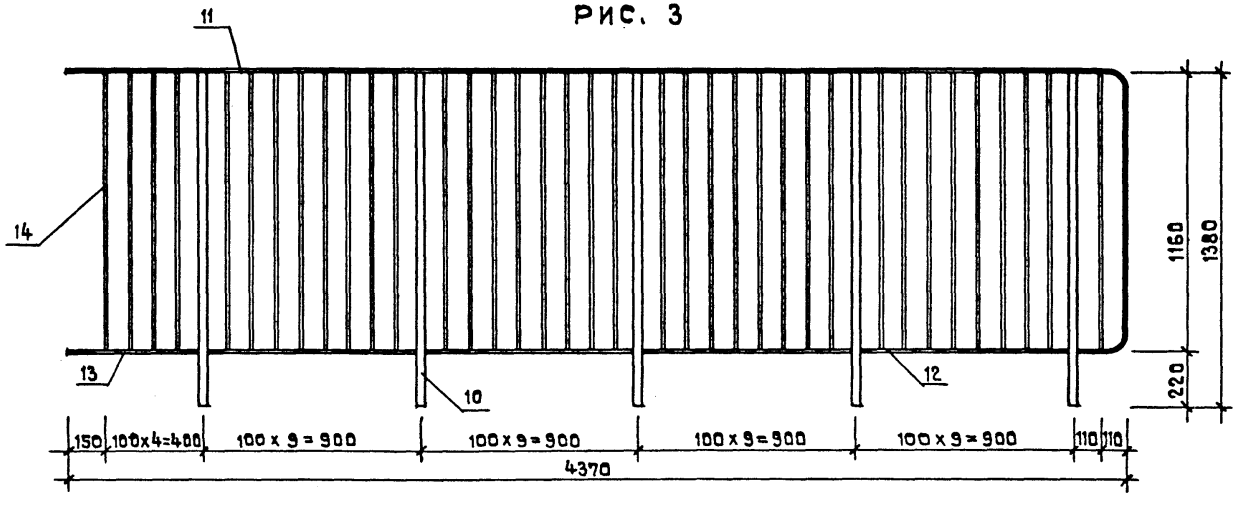

Рис. 4

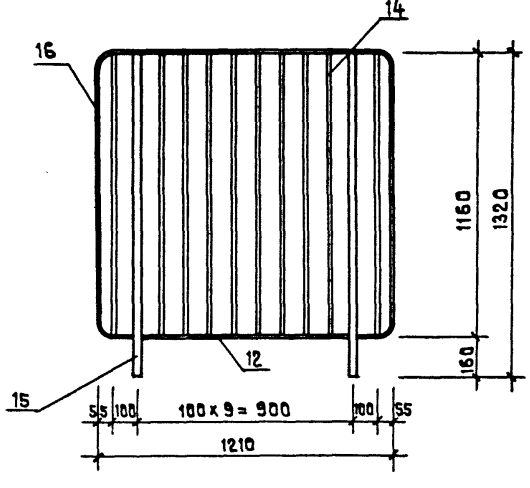

Рис. 5

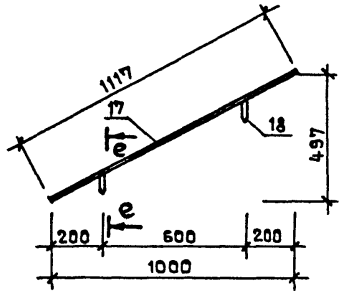

е - е

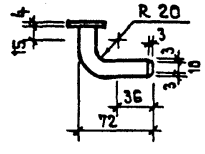

Обозначение	Марка	Рис.	Масса кг
КМИ-10.02-02	ИОП-1	3	71.29
-03	ИОП-2	4	26.69
-04	ИДП-1	5	1.74 /1 п.м./

Сталь марки ВСт3кп только для круглой стали.

Нормоконтр	Жирнова		
Нач.АПМ-1	Башенков		
Гл.инж.АПМ1	Назаров		
ГАП	Михе		
ГИП	Воронцов		
Рук.гр.инж.	Кузнецова		
Ст.инж.	Дмитриева		

Привязан

Инв.№

ТП 214-1-309.85 КМИ-10

Ограждения площадок внутренних лестниц ИОП-1; ИОП-2. Детский поручень ИДП-1

Стадия	Масса	Масштаб
Р	см. табл.	1:20
Лист 02	Листов 4	

ВСт3пс; ВСт3кп

ЦНИИЭП учебных зданий

Инв.№подл. | Подпись и дата | Взамен инв.№

Типовой проект 214-1-309.85 Альбом IV

РИС. 6

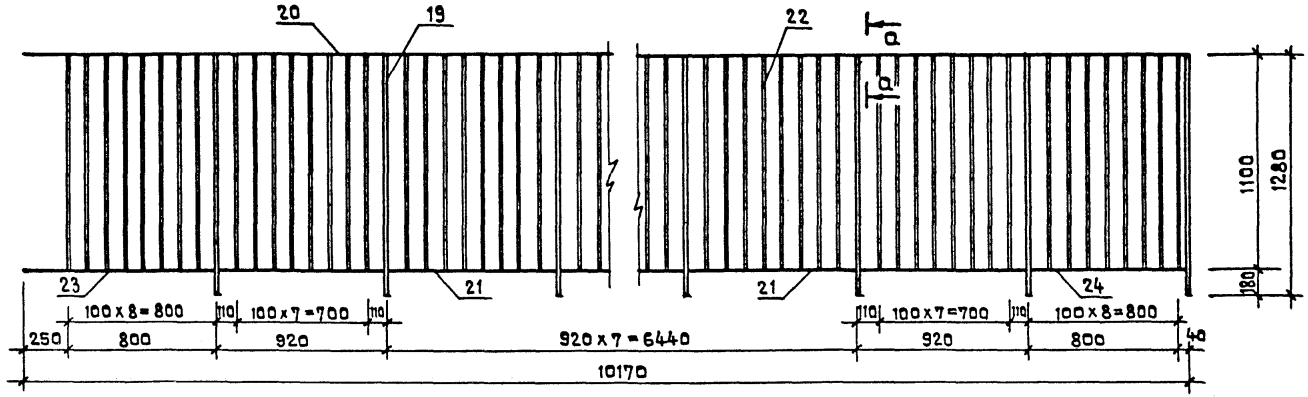

РИС. 7

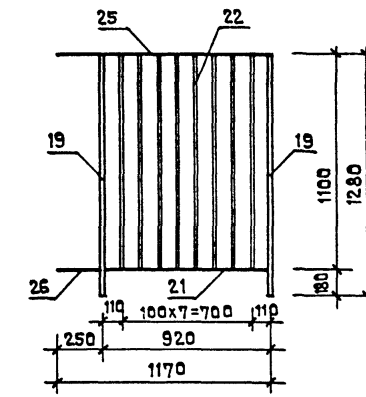

РИС. 8

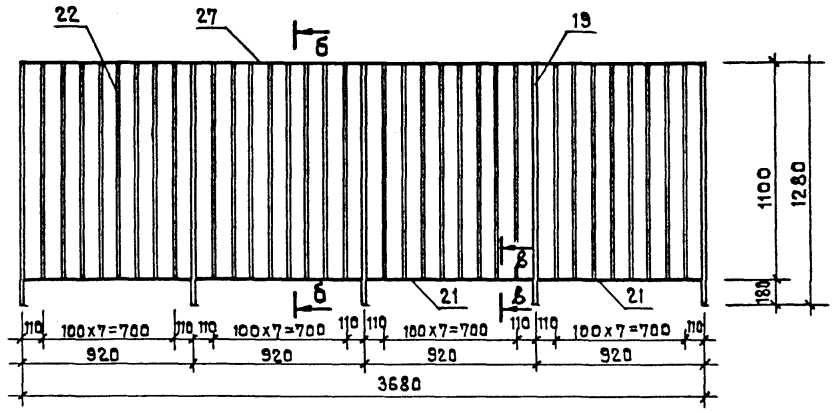

Обозначение	Марка	Рис.	Масса кг
КМИ-10.03-05	ИОП-3	6	142.73
-06	ИОП-4	7	22.09
-07	ИОП-5	8	62.06

а-а

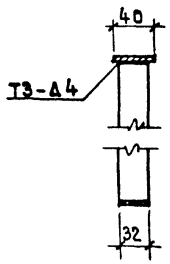

б-б

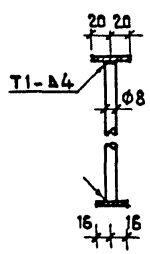

в-в

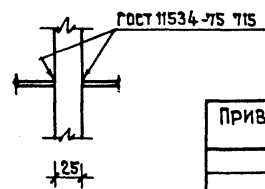

Сталь марки ВСТ3кп только для круглой стали

Нормоконтр.	Жирнова		
Нач.АПМ-1	Башенков		
Гл.инж.АПМ-1	Назаров		
ГАП	Михе		
ГИП	Воронцов		
Рук.гр.инж.	Кузнецова		
Ст.инж.	Дмитриева		

Привязан

Инв.№

ТП 214-1-309.85 КМИ-10		
Ограждение площадок наружных лестниц ИОП-3; ИОП-4; ИОП-5.	Стадия	Масса	Масштаб
	Р	см.	1:20
	Лист 03	Листов 4	
ВСТ3пс; ВСТ3кп	ЦНИИЭП учебных зданий		

Инв.№ подл. | Подпись и дата | Взамен инв.№

Типовой проект 214-1-309.85 Альбом IV

Рис. 9

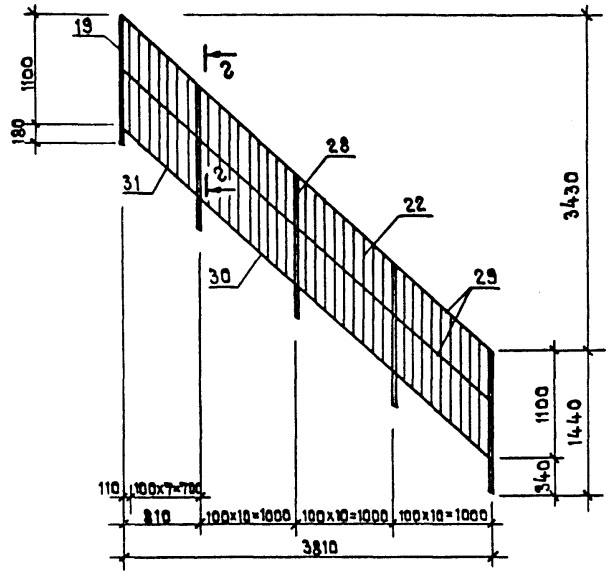

Рис. 10

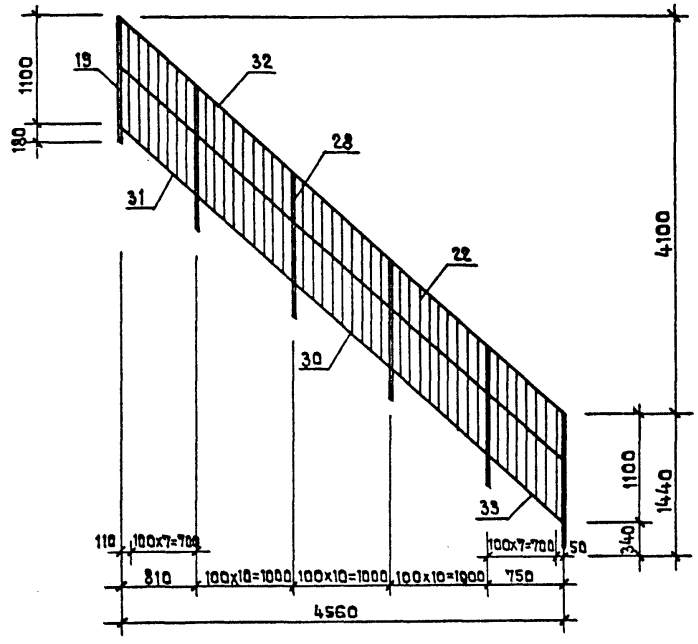

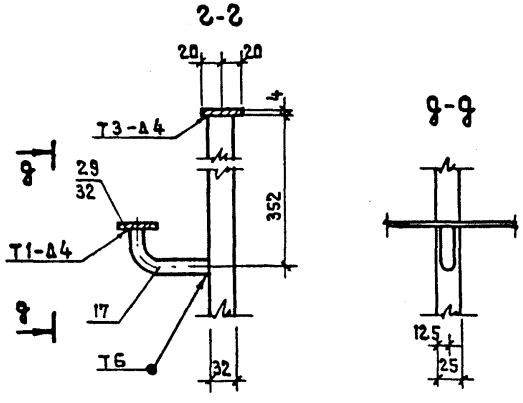

Обозначение	Марка	Рис.	Масса кг
КМИ-10.04-08	ИОЛ-3	9	61.96
-09	ИОЛ-4	10	92.79

Сталь марки ВСт3кп только для круглой стали.

Нормоконтр.	Жирнова		
Нач. АПМ-1	Башенков		
Гл. инж. АПМ-1	Назаров		
ГАП	Михе		
ГИП	Воронцов		
Рук. гр. инж.	Кузнецова		
Ст. инж.	Дмитриева		

Привязан

Инв. №

ТП 214-1-309.85 КМИ-10

Ограждения наружных лестниц ИОЛ-3, ИОЛ-4

Стадия	Масса	Масштаб
Р		1:50
Лист 04	Листов 4	

ВСт3пс; ВСт3кп

ЦНИИЭП учебных зданий

Инв. № подл. | Подпись и дата | Взамен инв. №

Типовой проект 214-1-309.85 Альбом IV

Формат	Зона	Поз.	Обозначение	Наименование	К-во на исполнение										Примечания
						01	02	03	04	05	06	07	08	09	
				Документация											
				Сборочный чертеж											
			КМИ-00-1	Выборка стали											
				Детали											
БЧ		1		∟63х5; ℓ=4230 ГОСТ 8509-72	1	—	—	—	—	—	—	—	—	—	20.4
БЧ		2		∟63х5; ℓ=1230 ГОСТ 8509-72	1	1	—	—	—	—	—	—	—	—	5.92
БЧ		3		∟63х5; ℓ=3140 ГОСТ 8509-72	1	—	—	—	—	—	—	—	—	—	15.1
БЧ		4		⌀10 AI; ℓ=1120 ГОСТ 2590-71	12	12	—	—	—	—	—	—	—	—	0.70
БЧ		5		⌀10 AI; перем. от 1540 до 3770 ГОСТ 2590-71	30	—	—	—	—	—	—	—	—	—	1.52
БЧ		6		- 60х10; ℓ=360 ГОСТ	1	—	—	—	—	—	—	—	—	—	1.70
БЧ		7		∟63х5; ℓ=3723 ГОСТ 8509-72	—	1	—	—	—	—	—	—	—	—	17.9
БЧ		8		∟63х5; ℓ=2800 ГОСТ 8509-72	—	1	—	—	—	—	—	—	—	—	13.5
БЧ		9		⌀10 AI; перем. от 150 до 1280 ГОСТ 2590-71	—	21	—	—	—	—	—	—	—	—	0.43
БЧ		10		- 32х25; ℓ=1376 ГОСТ 103-76	—	—	5	—	—	—	—	—	—	—	8.65
БЧ		11		- 40х4; ℓ=5700 ГОСТ 103-76	—	—	1	—	—	—	—	—	—	—	7.18
БЧ		12		- 32х4; ℓ=875 ГОСТ 103-76	—	—	4	1	—	—	—	—	—	—	0.89
БЧ		13		- 32х4; ℓ=538 ГОСТ 103-76	—	—	1	—	—	—	—	—	—	—	0.55
БЧ		14		⌀8 AI; ℓ=1160 ГОСТ 2590-71	—	—	37	10	—	—	—	—	—	—	0.45
БЧ		15		- 32х25; ℓ=1316 ГОСТ 103-76	—	—	—	2	—	—	—	—	—	—	8.25
БЧ		16		- 40х4; ℓ=3800 ГОСТ 103-76	—	—	—	1	—	—	—	—	—	—	4.80
БЧ		17		- 40х4; ℓ=1117 ГОСТ 103-76	—	—	—	—	1	—	—	—	—	—	1.40
БЧ		18		⌀16 AI; ℓ=110 ГОСТ 2591-71	—	—	—	—	2	—	—	—	—	—	0.17

Инв.№ подл. | Подпись и дата | Взамен инв.№

Привязан

Инв.№

Нормоконтр	Жирнова	
Нач.АПМ.1	Башенков	
Гл.инж.АПМ.1	Назаров	
ГАП	Михе	
ГИП	Воронцов	
Рук.гр.инж.	Кузнецова	
Ст.инж.	Дмитриева	

ТП 214-1-309.85 КМИ-00

Спецификация металла на ограждения

Стадия	Масса	Масштаб
Р	См. табл.	
Лист 1	Листов 2	

ЦНИИЭП учебных зданий

Типовой проект 214-1-309.85 Альбом IV

Формат	Зона	Поз.	Обозначение	Наименование	К-во на исполнение										Примечания
						01	02	03	04	05	06	07	08	09	
				ДОКУМЕНТАЦИЯ											
				Сборочный чертеж											
			КМИ-00-2	Выборка стали											
				ДЕТАЛИ											
БЧ		19		- 32х25; ℓ=1276 ГОСТ 103-76	—	—	—	—	—	11	2	5	1	1	8.02
БЧ		20		- 40х 4; ℓ=10170 ГОСТ 103-76	—	—	—	—	—	1	—	—	—	—	12.8
БЧ		21		- 32х 4; ℓ= 895 ГОСТ 103-76	—	—	—	—	—	9	1	4	—	—	0.90
БЧ		22		⌀ 8 AI ; ℓ=1096 ГОСТ 2590-71	—	—	—	—	—	88	8	32	34	41	0.43
БЧ		23		- 32х 4; ℓ=1038 ГОСТ 103-76	—	—	—	—	—	1	—	—	—	—	1.05
БЧ		24		- 32х4; ℓ= 775 ГОСТ 103-76	—	—	—	—	—	1	—	—	—	—	0.78
БЧ		25		- 40х4; ℓ=1170 ГОСТ 103-76	—	—	—	—	—	—	1	—	—	—	1.47
БЧ		26		- 32х 4; ℓ=238 ГОСТ 103-76	—	—	—	—	—	—	1	—	—	—	0.24
БЧ		27		- 40х4; ℓ=3700 ГОСТ 103-76	—	—	—	—	—	—	—	1	—	—	4.66
БЧ		28		- 32х25; ℓ=1440 ГОСТ 103-76	—	—	—	—	—	—	—	—	4	5	9.05
БЧ		29		- 40х 4 ; ℓ=4950 ГОСТ 103-76	—	—	—	—	—	—	—	—	2	—	6.25
БЧ		30		- 32х4; ℓ=1310 ГОСТ 103-76	—	—	—	—	—	—	—	—	3	3	1.32
БЧ		31		- 32х 4; ℓ=1265 ГОСТ 103-76	—	—	—	—	—	—	—	—	1	1	1.28
БЧ		32		- 40х4; ℓ=6200 ГОСТ 103-76	—	—	—	—	—	—	—	—	—	2	7.80
БЧ		33		- 32х4; ℓ=1070 ГОСТ 103-76	—	—	—	—	—	—	—	—	—	1	1.08

Инв.№ подл. | Подпись и дата | Взамен инв.№

Привязан

Инв.№

Нормоконтр.	Жирнова	
Нач. апм.1	Башенков	
Гл.инж.апм.1	Назаров	
ГАП	Михе	
ГИП	Воронцов	
Рук.гр.инж.	Кузнецова	
Ст.инж.	Дмитриева	

ТП 214-1-309.85 КМИ-00

Спецификация металла на ограждения /продолжение/

Стадия	Масса	Масштаб
Р	См. табл.	
Лист 2	Листов 2	

ЦНИИЭП учебных зданий

Типовой проект 214-1-309.85 Альбом IV

Рис. 1

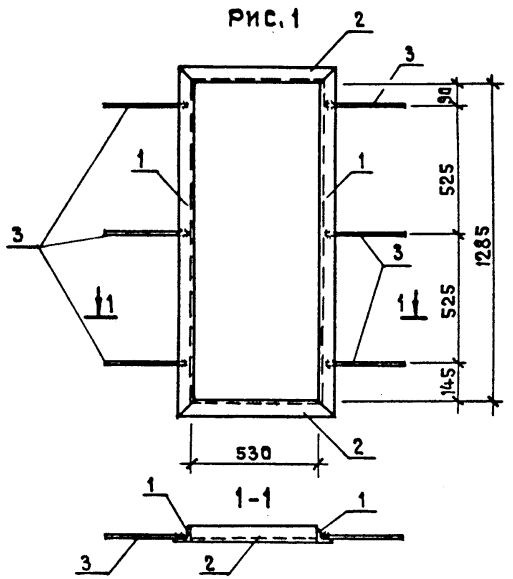

Рис. 2

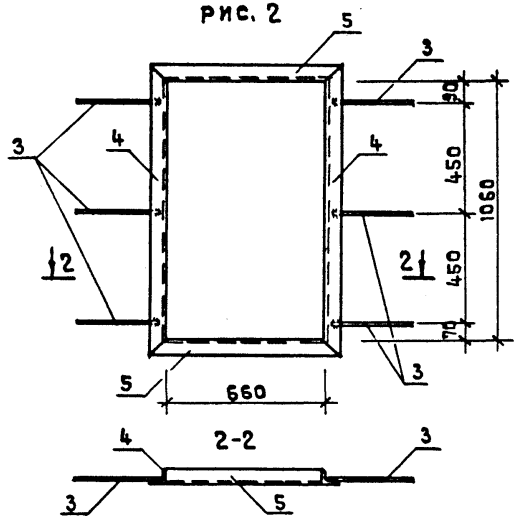

Формат	Зона	Поз.	Обозначение	Наименование	К-во на испол.			Примечан.
						01		
				ДОКУМЕНТАЦИЯ				
			КМИ-20.01	Сборочный чертеж				
			КМИ-00.3	Выборка стали				
				ДЕТАЛИ				
БЧ		1		L 50х5, ℓ=1385 ГОСТ 8509-72	2	—		5.22
БЧ		2		L 50х5; ℓ= 630 ГОСТ 8509-72	2	—		2.38
БЧ		3		ф 6 А; ℓ = 350 ГОСТ 5781-75	6	6		0.08
БЧ		4		L 50х5; ℓ = 1160 ГОСТ 8509-72	—	2		4.38
БЧ		5		L 50х5; ℓ = 760 ГОСТ 8509-72	—	2		2.86

Обозначение	Марка	Рис.	Масса
КМИ-20.01 –	РМ-1	1	15.68
–01	РМ-2	2	14.96

Сталь марки ВСт3кп только для ф6

Нормоконтр.	Жирнова	
Нач. АПМ-1	Башенков	
Гл. инж. АПМ-1	Назаров	
ГАП	Михе	
ГИП	Воронцов	
Рук. гр. инж.	Кузнецова	
Ст. инж.	Дмитриева	

Привязан

Инв.№

ТП 214-1-309.85 КМИ-20

Металлические рамки РМ-1; РМ-2.

Стадия	Масса	Масштаб
Р	См. табл.	1:20
Лист 01	Листов 5	

ВСт3пс; ВСт3кп

ЦНИИЭП учебных зданий

Инв.№ подл. | Подпись и дата | Взамен инв.№

Типовой проект 214-1-309.85 Альбом IV

Рис. 1

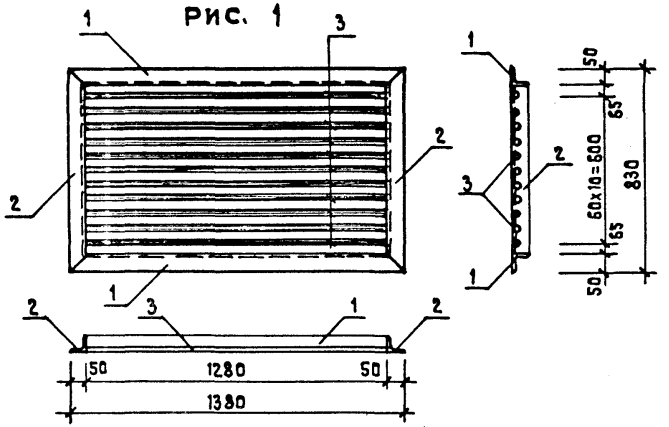

Рис. 2

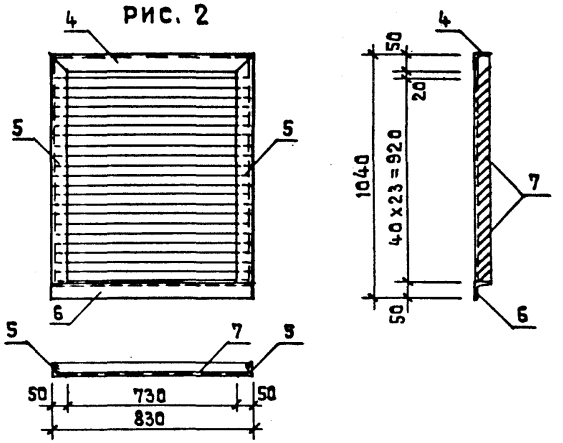

Рис. 3

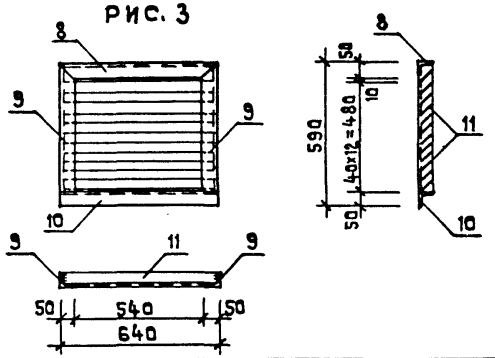

Формат	Зона	Поз.	Обозначение	Наименование	К-во на исполн.			Примеч.
						01	02	
				Документация				
			КМИ-20.02	Сборочный чертеж	X	X	X	
			КМИ-00-3	Выборка стали	X	X	X	
				Детали				
БЧ		1		L50x5; ℓ=1380 ГОСТ 8509-72	2	—	—	5.20
БЧ		2		L50x5; ℓ= 830 ГОСТ 8509-72	2	—	—	3.13
БЧ		3		Ø16 AI; ℓ=1280 ГОСТ 5781-75	11	—	—	2.03
БЧ		4		L50x5; ℓ= 830 ГОСТ 8509-72	—	1	—	3.13
БЧ		5		L50x5; ℓ= 990 ГОСТ 8509-72	—	2	—	3.73
БЧ		6		L50x5; ℓ= 830 ГОСТ 8509-72	—	1	—	3.13
БЧ		7		-50x2; ℓ = 815 ГОСТ 19903-74	—	24	—	0.78
БЧ		8		L50x5; ℓ= 640 ГОСТ 8509-72	—	—	1	2.41
БЧ		9		L50x5; ℓ= 550 ГОСТ 8509-72	—	—	2	2.08
БЧ		10		L50x5; ℓ= 640 ГОСТ 8509-72	—	—	1	2.41
БЧ		11		-50x2; ℓ=625 ГОСТ 19903-74	—	—	13	0.59

Обозначение	Марка	Рис.	Масса
КЖИ-20.02-	МР-1	1	38.96
-01	ИЖР-1	2	32.42
-02	ИЖР-2	3	16.66

Нормоконтр.	Жирнова	
Нач. АПМ-1	Башенков	
Гл. инж. АПМ-1	Назаров	
ГАП	Михе	
ГИП	Воронцов	
Ст. инж.	Дмитриева	

Привязан

Инв. №

ТП 214-1-309.85 КМИ-20

Металлическая решетка МР-1. Жалюзийные решетки ИЖР-1; ИЖР-2

Стадия	Масса	Масштаб
Р	См. табл.	1:20
Лист 02	Листов 5	

Вст 3пс; Вст 3кп

ЦНИИЭП учебных зданий

Инв. № подл. | Подпись и дата | Взамен инв. №

Типовой проект 214-1-309.85 Альбом IV

рис. 1

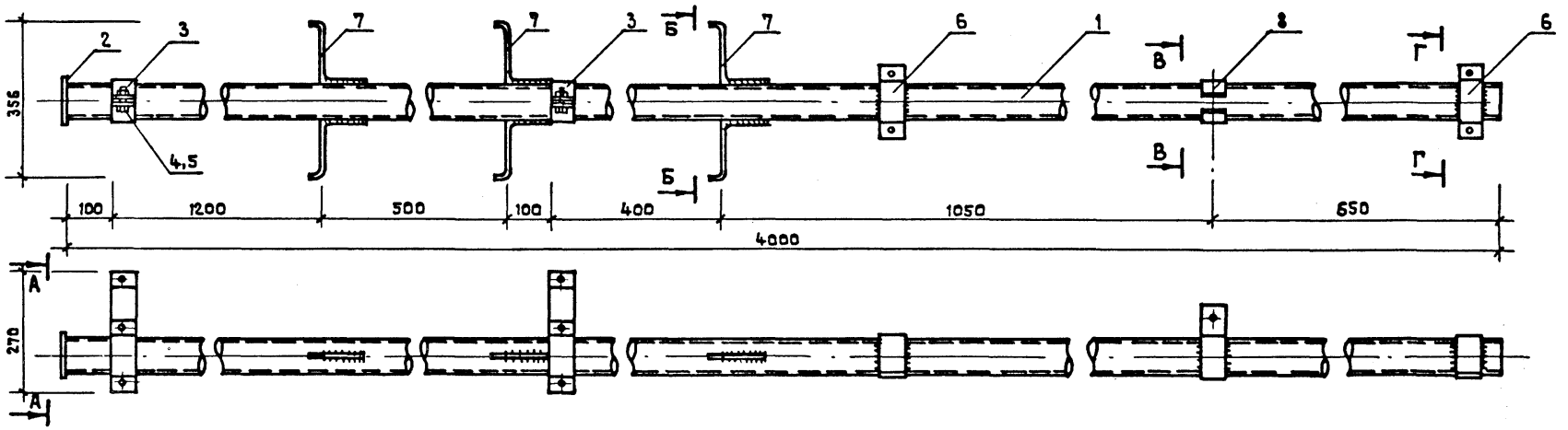

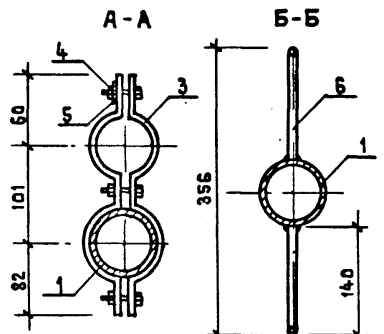

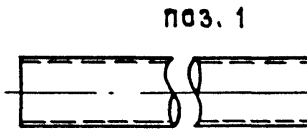

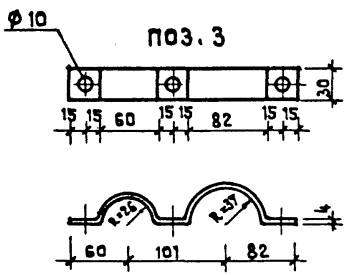

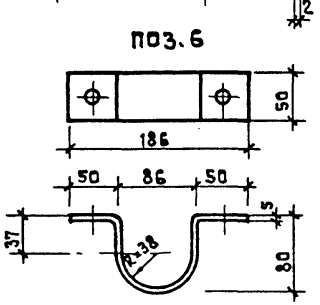

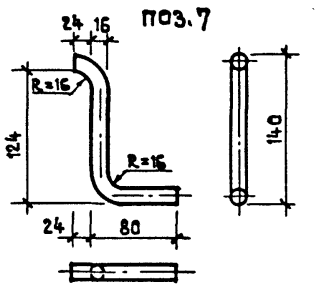

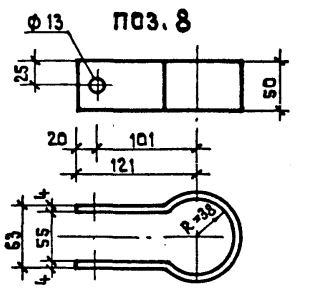

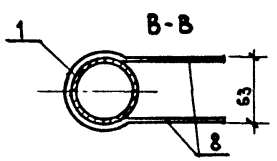

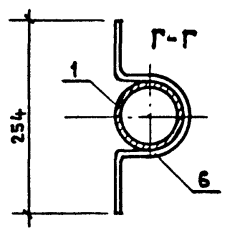

Обозначение	Марка	Рис	Масса
КМИ-20.03-00	ТТС-1	1	33.71

Примечания

1. Сварные швы $h_{шв.}$ = 6 мм.
2. Поз. 6 приварить по месту.
3. Сталь марки ВСт3кп только для круглой стали.

Нормоконтр.	Жирнова	
Нач. АПМ-1	Башенков	
Гл. инж. АПМ-1	Назаров	
ГАП	Михе	
ГИП	Воронцов	
Рук. гр. инж.	Кузнецова	
Ст. инж.	Дмитриева	

Привязан

Инв. №

214-1-309.85 КМИ-20

Трубостойка ТТС-1

Стадия	Масса	Масштаб
Р	См. табл.	1:10
Лист 03	Листов 5	

ВСт3пс; ВСт3кп

ЦНИИЭП учебных зданий

Инв. № подл. | Подпись и дата | Взамен инв. №

Типовой проект 214-1-309.85 Альбом IV

Рис. 2

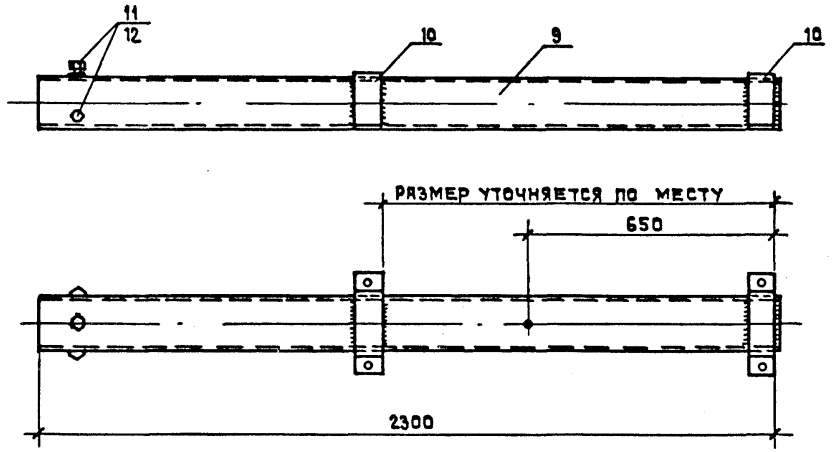

Поз. 9

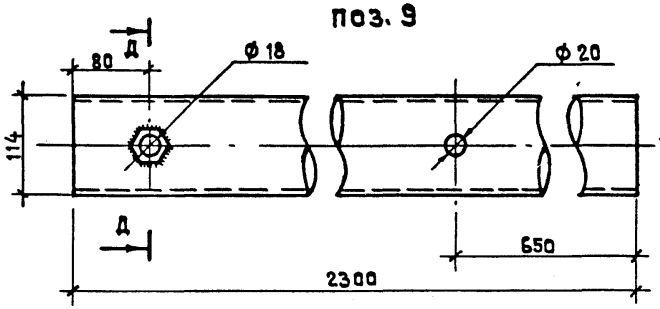

Д - Д

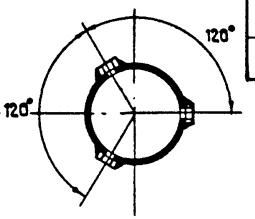

Поз. 10

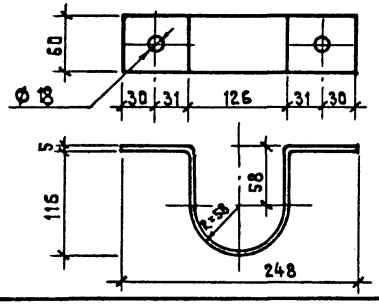

Формат	Зона	Поз.	Обозначение	Наименование	К-во на испол.	01		Примечан.
				Документация				
				Сборочный чертеж				
			КМИ-00-3	Выборка стали				
				Детали				
БЧ		1		Труба газ. ф 75,5х4 ℓ=4000 ГОСТ 3262-62	1	—		26.4
БЧ		2		δ=2 мм; ГОСТ 19903-74	1	—		0.09
БЧ		3		– 30х4; ℓ=302; ГОСТ 103-76	4	—		0.28
БЧ		4		Гайка М8 ГОСТ 5915-62	6	—		0.06
БЧ		5		Болт М8х25; ГОСТ 7798-62	6	—		0.027
БЧ		6		– 50х5, ℓ=320; ГОСТ 103-76	2	—		0.65
БЧ		7		ф 16 ℓ=230; ГОСТ 2590-71*	6	—		0.5
БЧ		8		– 50х4, ℓ=370; ГОСТ 103-76	1	—		0.6
БЧ		9		Труба газ.ф ф 114х4,5 ℓ=2300; ГОСТ 3262-62	—	1		27.95
БЧ		10		– 60х5; ℓ=430; ГОСТ 103-76	—	2		0.84
БЧ		11		Болт М16 ГОСТ 7798-70	—	3		0.10
БЧ		12		Гайка М16 ГОСТ 5915-70	—	3		0.034

Обозначение	Марка	Рис.	Масса
КМИ-20.04-01	ГРСС-1.	2	30.35

Примечания

1. Болты нарезные по всей длине.
2. Скобы /поз.10/ входят в комплект гильз и привариваются по месту.

Нормоконтр.	Жирнова	
Нач. АПМ-1	Башенков	
Гл. инж. АПМ-1	Назаров	
ГАП	Михе	
ГИП	Воронцов	
Ст. инж.	Дмитриева	

Привязан

Инв. №

214-1-309.85 КМИ-20

Гильза ГРСС-1

Стадия	Масса	Масштаб
Р	см. табл.	1:10
Лист 04	Листов 5	

ВСт3пс

ЦНИИЭП учебных зданий

Инв. № подл. | Подпись и дата | Взамен инв. №

Типовой проект 214-1-309.85 Альбом IV

ВЫБОРКА СТАЛИ

Марка изделия	Уголки равнобокие ГОСТ 8509-72		Сталь полосовая ГОСТ 103-76								Сталь толстолист ГОСТ 19903-74	Сталь круглая ГОСТ 2590-71				Трубы газовые ГОСТ 3262-62		Всего
	L63х5	L50х5	-32х25	-60х10	-60х5	-50х5	-50х4	-40х4	-32х4	-30х4	δ=2мм	ф16	ф10	ф8	ф6	ф114х4,5	ф75,5х4	
ИОЛ-1	41.42	—	—	1.70	—	—	—	—	—	—	—	—	54.0	—	—	—	—	97.12
ИОЛ-2	37.32	—	—	—	—	—	—	—	—	—	—	—	17.45	—	—	—	—	54.77
ИОЛ-3	—	—	44.22	—	—	—	—	12.5	5.24	—	—	—	—	—	—	—	—	61.96
ИОЛ-4	—	—	53.27	—	—	—	—	15.6	6.32	—	—	—	—	17.6	—	—	—	92.79
ИОП-1	—	—	43.3	—	—	—	—	7.18	4.11	—	—	—	—	16.7	—	—	—	71.29
ИОП-2	—	—	16.5	—	—	—	—	4.80	0.89	—	—	—	—	4.5	—	—	—	26.69
ИОП-3	—	—	82.2	—	—	—	—	12.8	9.93	—	—	—	—	37.8	—	—	—	142.73
ИОП-4	—	—	16.04	—	—	—	—	1.47	1.14	—	—	—	—	3.44	—	—	—	22.09
ИОП-5	—	—	40.1	—	—	—	—	4.66	3.6	—	—	—	—	13.7	—	—	—	62.06
ИДП-1/1п.м./	—	—	—	—	—	—	—	1.40	—	—	—	0.34	—	—	—	—	—	1.74
РМ-1	—	15.2	—	—	—	—	—	—	—	—	—	—	—	—	0.48	—	—	15.68
РМ-2	—	14.48	—	—	—	—	—	—	—	—	—	—	—	—	0.48	—	—	14.96
ТТС-1	—	—	—	—	—	1.3	0.6	—	—	0.96	0.09	3.0	—	—	—	—	26.4	32.35
ГРСС-1	—	—	—	—	1.68	—	—	—	—	—	—	—	—	—	—	27.95	—	29.63
МР-1	—	15.63	—	—	—	—	—	—	—	—	—	22.33	—	—	—	—	—	38.96
ИЖР-1	—	13.72	—	—	—	—	—	—	—	—	18.7	—	—	—	—	—	—	32.42
ИЖР-2	—	8.98	—	—	—	—	—	—	—	—	7.68	—	—	—	—	—	—	16.66

Взамен инв.№

Подпись и дата

Инв.№ подл.

Нормоконтр.	Жирнова	
Нач.АПМ.1	Башенков	
Гл.инж.АПМ.1	Назаров	
ГАП	Михе	
ГИП	Воронцов	
Ст.инж.	Дмитриева	

Привязан

Инв.№

214-1-309.85 КМИ-00

Выборка стали

Стадия	Масса	Масштаб
Р	—	—
Лист 3	Листов 1	

ЦНИИЭП учебных зданий

Типовой проект 214-1-309.85 Альбом IV

Формат	Зона	Поз	Обозначение	Наименование	Кол. на исп.	Примечание
				ДОКУМЕНТАЦИЯ		
			КДИ-10.00 СБ	Сборочный чертеж		
				СБОРОЧНЫЕ ЕДИНИЦЫ		
		1	КДИ-10.01	КОРОБКА КС-1	1	
		2	КДИ-10.02-	ПЕРЕПЛЕТ НАРУЖНЫЙ ПЛНС-1	1	
		3	-01	ПЕРЕПЛЕТ ВНУТРЕННИЙ ПЛВС-1	1	
		4	-02	ПЕРЕПЛЕТ НАРУЖНЫЙ ПНС-1	1	
		5	-03	ПЕРЕПЛЕТ ВНУТРЕННИЙ ПВС-1	1	
				ДЕТАЛИ		
		6		СТЕКЛО 1300 х 970	1	
БЧ		7		СТЕКЛО 375 х 970	1	
БЧ		8		СТЕКЛОПАКЕТ 1310 х 980	1	
БЧ		9		СТЕКЛОПАКЕТ 390 х 980	1	
				СТАНДАРТНЫЕ ИЗДЕЛИЯ		
				ПЕТЛИ ПН7-1 ГОСТ 5088-78	2	
				ПЕТЛИ ПН7-2 ГОСТ 5088-78	3	
				ПЕТЛИ ПВ4-75-2 ГОСТ 5088-78	2	
				ПЕТЛИ ПВ4-90-1 ГОСТ 5088-78	3	
				ЗАВЕРТКИ ЗР2 ГОСТ 5090-79	3	
				СТЯЖКИ СТ ГОСТ 5090-79	8	
				ФРАМУЖНЫЙ ПРИБОР ПФ2 ГОСТ 5090-79	1	
				РУЧКИ РС80 ГОСТ 5087-72	1	
				МАТЕРИАЛЫ		
				ДРЕВЕСИНА НА ИЗДЕЛИЕ ГОСТ 9685-61	0.13	м³
				ПРОКЛАДКА А-2 ГОСТ 10174-72	30.6	ПМ

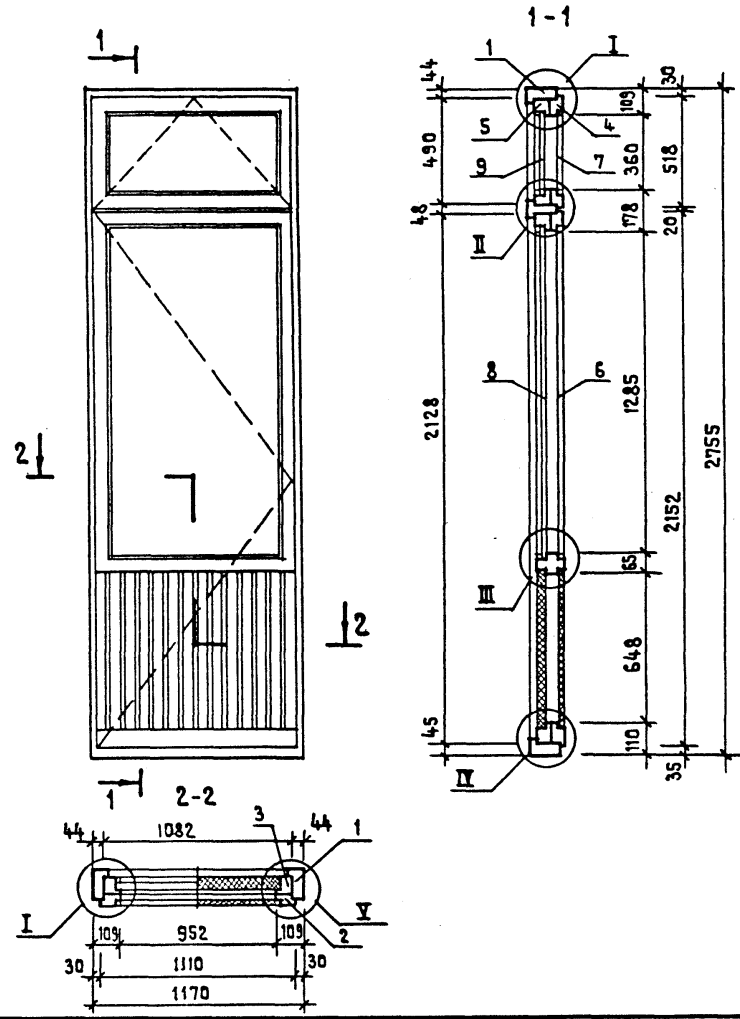

Штапик Ш-1 /серия 1.236.5-10 1002/ - 6.20 пм
Штапик Ш-11 /серия 1.236.5-10 1003/ - 6.06 пм

Привязан

Инв.№

Нормоконтр.	Жирнова	
Нач.АПМ-1	Башенков	
Гл.инж.АПМ-1	Назаров	
ГАП	Михе	
ГИП	Воронцов	
Архитектор	Кожаринова	

ТП 214-1-309.85 КДИ-10.00 СБ

Дверной блок ИДН-1

Стадия	Масса	Масштаб
Р	—	1:20
Лист 1	Листов 4	

ЦНИИЭП учебных зданий

Инв.№ подл. | Подпись и дата | Взамен инв.№

Типовой проект 214-1-309.85 Альбом IV

Формат	Зона	Поз.	Обозначение	Наименование	Кол. на исп.	Примечание
				Документация		
			КДИ-10.01	Сборочный чертеж		
				Детали		
		1	КДИ-10.03	Профиль коробки ПКР-1	2	
		2	-01	Профиль коробки ПКР-2	1	
		3	-02	Профиль коробки ПКР-3	1	
		4	-03	Профиль коробки ПКР-4	1	

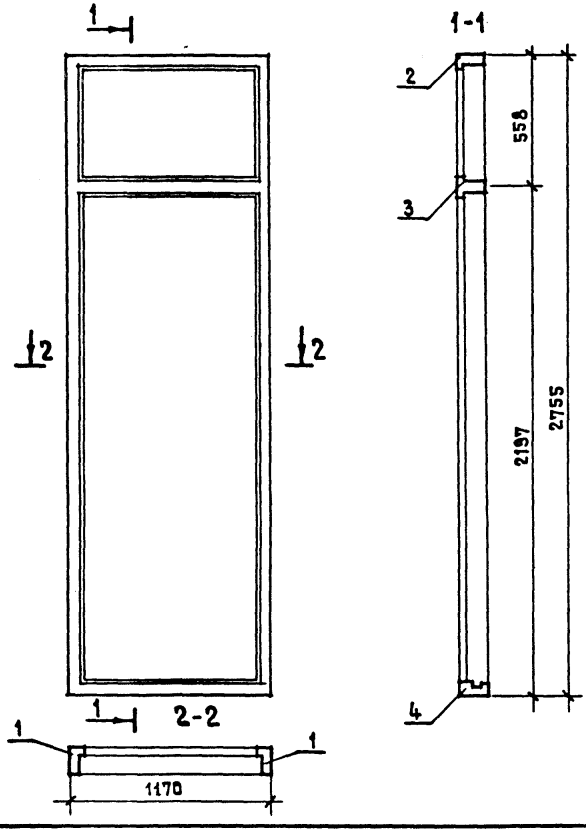

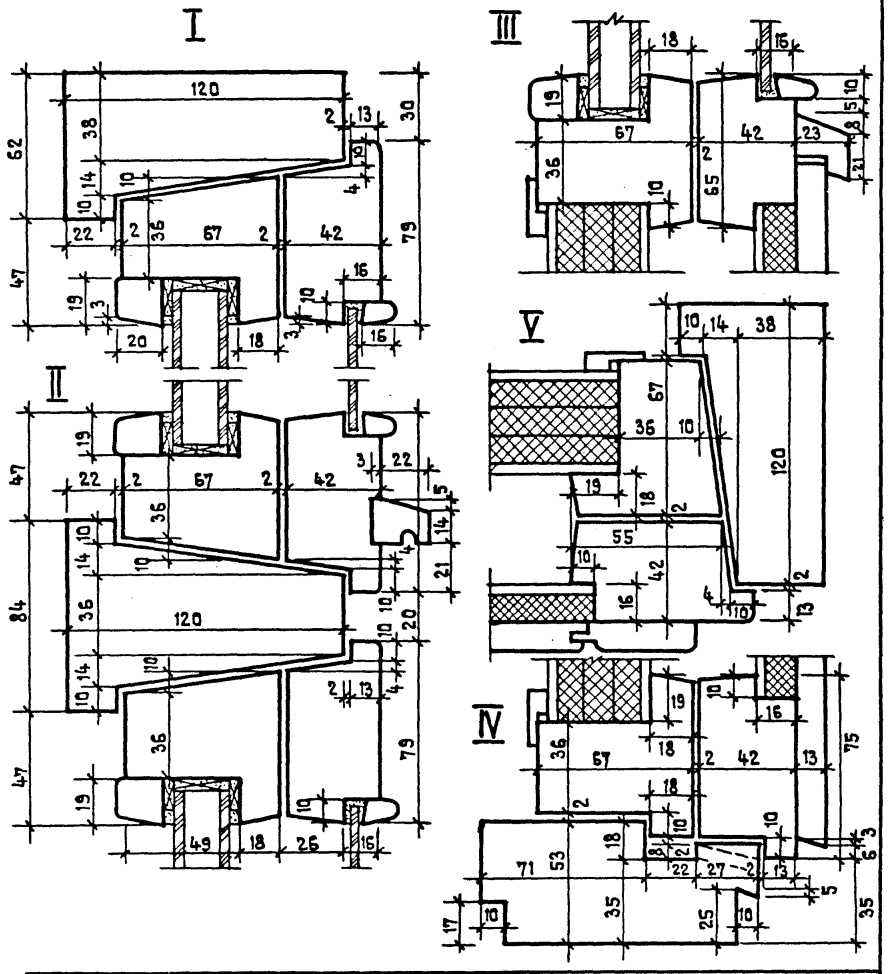

Нормоконтр.	Жирнова	
Нач. АПМ-1	Башенков	
Гл. инж. АПМ-1	Назаров	
ГАП	Михе	
ГИП	Воронцов	

Привязан

Инв. №

ТП 214-1-309.85 КДИ-10.01

Дверной блок ИДН-1 коробка, сечения.

Стадия	Масса	Масштаб
Р	—	1:20 1:2
Лист 2	Листов 4	

ЦНИИЭП учебных зданий

Инв. № подл. | Подпись и дата | Взамен инв. №

Типовой проект 214-1-309.85 Альбом IV

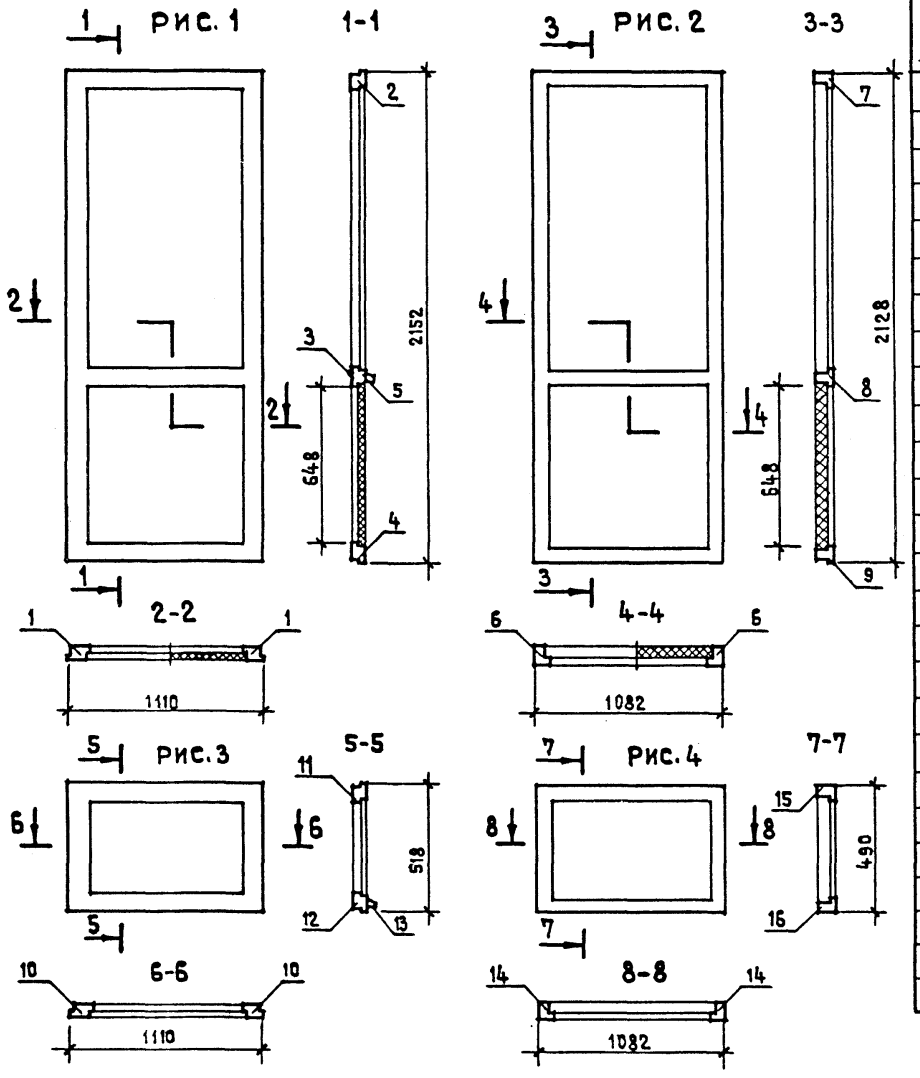

Формат	Зона	Поз.	Обозначение	Наименование	Кол. на исполн.				Примечан.
						01	02	03	
				Документация					
			КДИ-10.02	Сборочный чертеж					
				Детали					
		1	КДИ-10.03 - 04	Профиль переплета ППР-1	2				
		2	-05	Профиль переплета ППР-2	1				
		3	- 06	Профиль переплета ППР-3	1				
		4	- 07	Профиль переплета ППР-4	1				
		5	1.236.5-10 6402	Профиль слива ПС-1	1				
		6	КДИ-10.03 - 08	Профиль переплета ППР-5		2			
		7	-09	Профиль переплета ППР-6		1			
		8	-010	Профиль переплета ППР-7		1			
		9	-011	Профиль переплета ППР-8		1			
		10	-012	Профиль переплета ППР-9			2		
		11	-013	Профиль переплета ППР-10			1		
		12	- 014	Профиль переплета ППР-11			1		
		13	1.236.5-10 1304	Профиль слива ПС-2			1		
		14	КДИ-10.03 - 015	Профиль переплета ППР-12				2	
		15	-016	Профиль переплета ППР-13				1	
		16	- 017	Профиль переплета ППР-14				1	
				Стандартные изделия					
		17		Угольники УГ ГОСТ 5091-78	4	4	4	4	
				Материалы					
		18		Твердая древесноволокнистая плита δ=3.2 мм ГОСТ 4598-74*	0.47				м²
		19		Пергамин ГОСТ 2697-75	0.59				м²
		20		Обшивка тип 2 ГОСТ 8242-75	0.59				м²
		21		Мягкая древесноволокнистая плита δ=12 мм ГОСТ 4598-74*		0.5			м²

Обозначение	Наименование	Рис.	Масса, кг
КДИ-10.02	ПЛНС-1	1	
01	ПЛВС-1	2	
02	ПНС-1	3	
03	ПВС-1	4	

Привязан

Инв.№

Нормоконтр.	Жирнова	
Нач.АПМ-1	Башенков	
Гл.инж.АПМ-1	Назаров	
ГАП	Михе	
ГИП	Воронцов	

ТП 214-1-309.85 КДИ-10.02

Дверной блок ИДН-1 переплеты ПЛНС-1, ПЛВС-1, ПНС-1, ПВС-1

Стадия	Масса	Масштаб
Р		1:20
Лист 3	Листов 4	

ЦНИИЭП учебных зданий

Взамен инв.№ | Подпись и дата | Инв.№ подл.

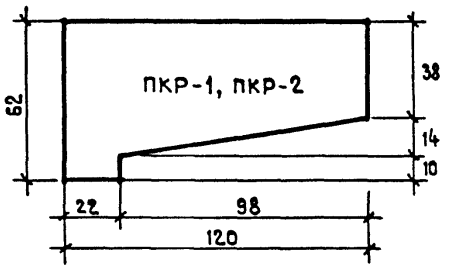

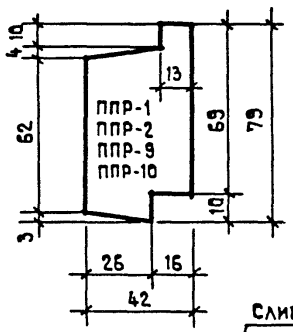

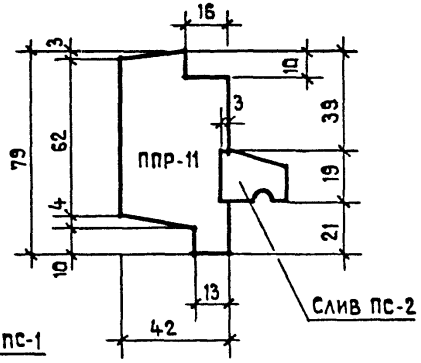

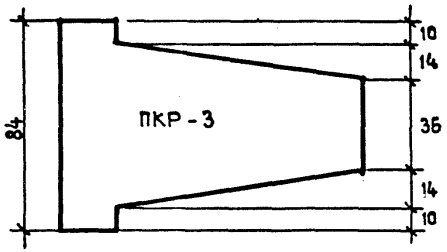

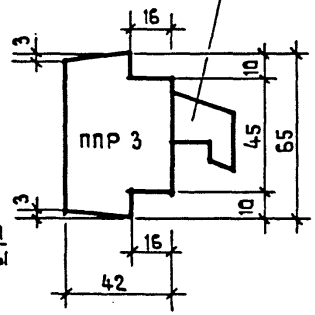

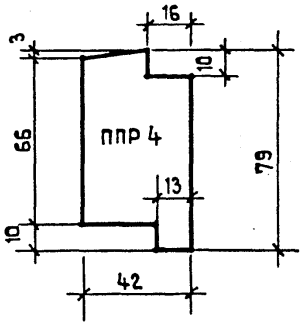

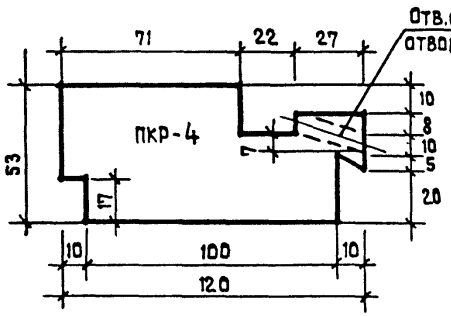

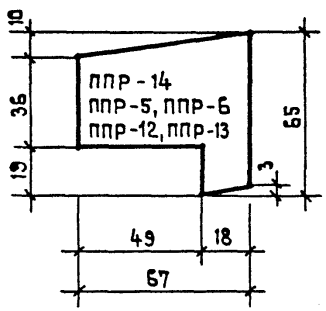

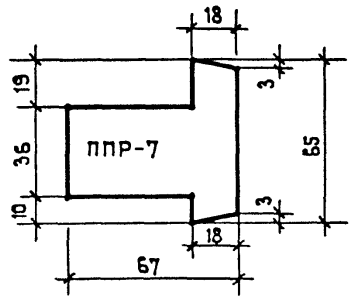

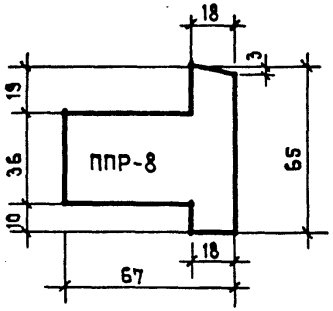

Обозначение	Марка	Длина
КДИ-10.03	ПКР-1	2755
— 01	ПКР-2	870
— 02	ПКР-3	794
— 03	ПКР-4	870
— 04	ППР-1	2152
— 05	ППР-2	810
— 06	ППР-3	672
— 07	ППР-4	810
1.236.5-10 6402	ПС-1	755
КДИ-10.03 — 08	ППР-5	2128
— 09	ППР-6	782
— 010	ППР-7	690
— 011	ППР-8	782
— 012	ППР-9	518
— 013	ППР-10	810
— 014	ППР-11	810
1.236.5-10 1304	ПС-2	810
КДИ-10.03 — 015	ППР-12	490
— 016	ППР-13	782
— 017	ППР-14	782

Нормоконтр.	Жирнова	
Нач. АПМ-1	Башенков	
Гл. инж. АПМ	Назаров	
ГАП	Михе	
ГИП	Воронцов	

Привязан

Инв. №

ТП 214-1-309.85 КДИ-10.03

Дверной блок ИДН-1. Профили коробки и переплетов

Стадия	Масса	Масштаб
Р	—	1:2
Лист 4	Листов 4	

ЦНИИЭП учебных зданий

Инв. № подл. | Подпись и дата | Взамен инв. №

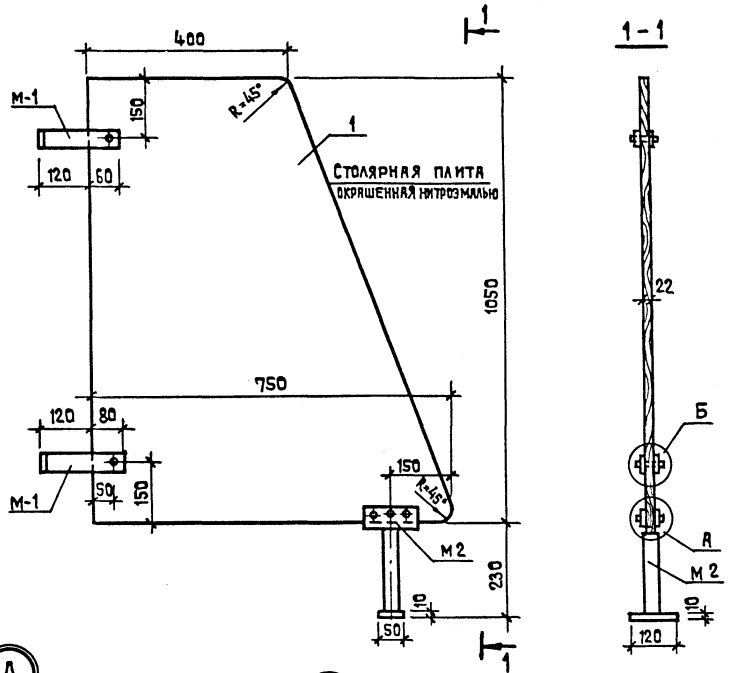

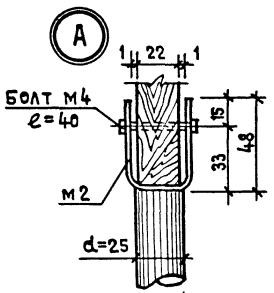

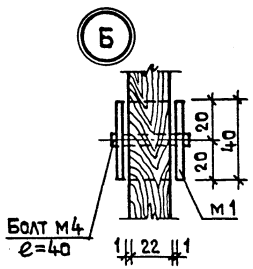

Формат	Зона	Поз.	Обозначение	Наименование	Кол.	Примечан.
				Документация		
			КДИ-10-01	Сборочный чертеж		
				Сборочные единицы		
		1	КДИ-10-01	Столярная плита ГОСТ 13715-78		
				размером 750х1050 δ=22	1	
			КДИ-10.02-	детали м-1	2	
			-01	м-2	1	
				Стандартные изделия		
				Болты м4х40 ГОСТ 7798-70	5	
				Шайбы м4 ГОСТ 11371-78	5	
				Гайки 4 ГОСТ 5915-70	5	

Нач. АПМ-1	Башенков	ТП 214-1-309.85 КДИ-10	
Нормоконтр.	Кузнецова	Экран санузлов ЭС-1	Стадия: Р; Масса: —; Масштаб:
Гл. инж. АПМ	Назаров		Лист 01; Листов 1
ГАП	Михе		ЦНИИЭП учебных зданий
ГИП	Воронцов		
Рук. гр. инж.	Жирнова		
Инженер	Ройтман		

Привязан

Инв. №

Инв. № подл. | Подпись и дата | Взамен инв. №

ТИПОВОЙ ПРОЕКТ 214-1-309.85 АЛЬБОМ IV

РИС. 1

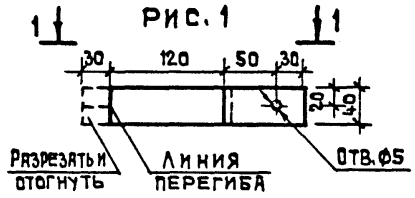

1-1

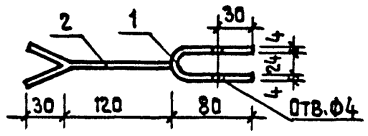

РАЗВЕРТКА ПОЗ. 1

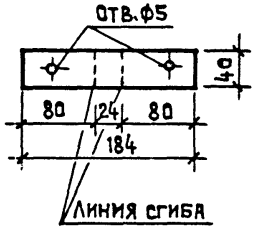

ФОРМАТ	ЗОНА	ПОЗ.	ОБОЗНАЧЕНИЕ	НАИМЕНОВАНИЕ	КОЛ. НА ИСПОЛНЕН. —		ПРИМЕЧАН.
				ДЕТАЛИ			
				ПОЛОСА ГОСТ 103-76			
Б4		1		−40×4 С38/23 ℓ=184	1		
Б4		2		ℓ=150	1		

ОБОЗНАЧЕНИЕ	МАРКА	РИС.	МАССА, КГ
КДИ-20 02-	М-1	1	0.42

Нормоконтр.	ЖИРНОВА		
Нач. АПМ.1	БАШЕНКОВ		
Гл. инж. АПМ.	НАЗАРОВ		
ГАП	МИХЕ		
ГИП	ВОРОНЦОВ		
Рук. гр. инж.	ЖИРНОВА		
Инженер	РОЙТМАН		

ПРИВЯЗАН

ИНВ. №

ТП 214-1-309.85 КДИ-20.

ЭКРАН САНУЗЛОВ ЭС-1. ДЕТАЛЬ М-1.

СТАДИЯ	МАССА	МАСШТАБ
Р	СМ. ТАБЛ.	—

ЛИСТ 02 ЛИСТОВ 4

ЦНИИЭП УЧЕБНЫХ ЗДАНИЙ

ИНВ. № ПОДЛ. | ПОДПИСЬ И ДАТА | ВЗАМЕН ИНВ. №

Типовой проект 214-1-309.85 Альбом IV

Инв.№ подл. | Подпись и дата | Взамен инв.№

РИС. 1

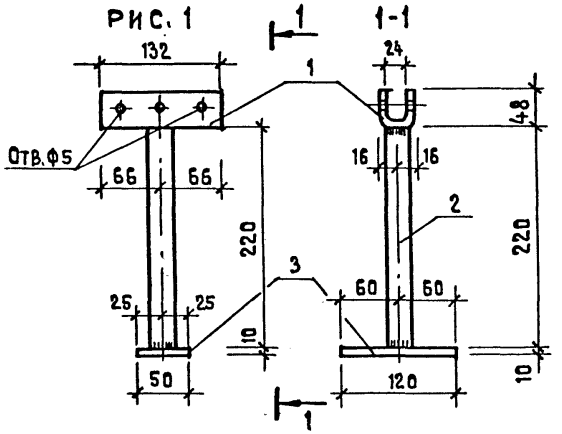

РАЗВЕРТКА ПОЗ.1

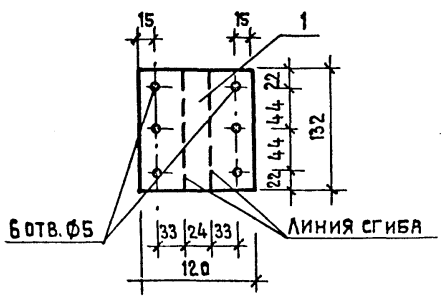

Формат	Зона	Поз.	Обозначение	Наименование	Кол. на исполнен.		Примечан.
					—		
				ДЕТАЛИ			
БЧ		1		120×4 С 38/23 ℓ=132	1		
БЧ		2		Труба $\frac{\text{Фн=26.8 ГОСТ 3262-75}}{\text{С 38/23 ГОСТ 380-71*}}$ ℓ=220	1		
БЧ		3		Полоса $\frac{\text{-50×10 ГОСТ 103-76}}{\text{С 38/23 ГОСТ 380-71*}}$	1		

Обозначение	Марка	Рис.	Масса, кг
КДИ-20.03	М-2	1	1.15

Нормоконтр.	Жирнова	
Нач.АПМ.1	Башенков	
Гл.инж.АПМ.1	Назаров	
ГАП	Михе	
ГИП	Воронцов	
Рук.гр.инж.	Жирнова	
Инженер	Бурмистрова	

Привязан

Инв.№

ТП 214-1-309.85 КДИ-20.

Экран санузлов ЭС-1. Деталь М-2.

Стадия	Масса	Масштаб
Р	см. табл.	—
Лист 03	Листов 1	

ЦНИИЭП учебных зданий

Типовой проект 214-1-309.85 Альбом IV

Рис. 1

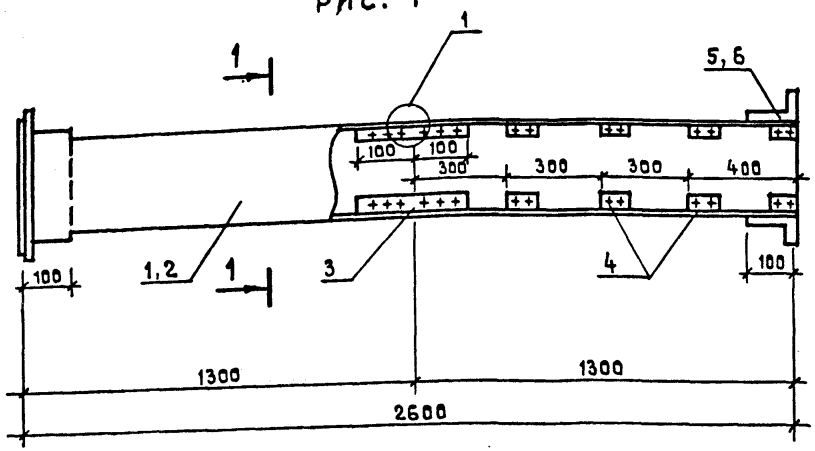

Формат	Зона	Поз.	Обозначение	Наименование	Кол-во на исполнение —	Кол-во на исполнение 01		Примечан.
				Детали				
				Асбестоцементный лист				
БЧ		1		ГОСТ 18124-75* δ=8мм 1300×200	4	—		
БЧ		2		1300×300	—	4		
				Уголок 40×4 ГОСТ 8509-72* / С 38/23 ГОСТ 380-71*				
БЧ		3		L=80	64	64		
БЧ		4		L=200	4	4		
				Уголок 100×63×6 ГОСТ 8510-72* / С 38/23 ГОСТ 380-71*				
БЧ		5		L=200	8	—		
БЧ		6		L=300	—	8		
				Стандартные изделия				
				Шурупы 4×12 ГОСТ 1145-80*	176	176		

Разрез 1-1

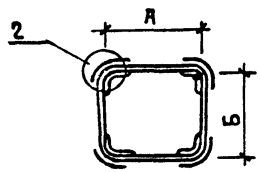

Шов промазать мастикой из асбестоцементного раствора с добавлением казеинового клея густой консистенции с последующей проклейкой двумя слоями ткани

Обозначение	Марка	Рис.	Размеры мм А	Размеры мм Б	
ОВН-1—	В1	1	200	200	
—01	В2	1	300	300	

Воздуховод загрунтовать под масляную окраску. Каждое звено воздуховода и смонтированные воздуховоды испытать на плотность. Подсос или утечка воздуха не должны превышать норм по СН и П III-28-75, п.4-42.

Привязан

Инв.№

Нормоконтр.	Подольская	
Нач. отд.	Вольман	
Гл. инж. отд.	Бабин	
Гл. инж. пр.	Рапопорт	
Вед. инж.	Никитина	
Проверил	Борщенко	
Разработал	Никитина	

ТП 214-1-309.85 ОВН-01

Воздуховод из асбестоцементных листов

Стадия	Масса	Масштаб
Р	—	—
Лист 1	Листов 1	

ЦНИИЭП учебных зданий

Подл. | Подпись и дата | Взамен инв.№ | Инв

gost.e-ecolog.ru