Типовая документация на конструкции, изделия и узлы зданий и сооружений.

Серия 5.406-2

Установка для электрокоагуляционной очистки сточных вод, содержащих смазочно-охлаждающие жидкости (СОЖ) производительностью до 5 куб.м в сутки в комплектно-блочном исполнении (непрерывного действия)

Выпуск 1 из двух частей

Конструкторская документация. Рабочие чертежи.

Часть 2, стр. 77÷153

gost.e-ecolog.ru

ЦЕНТРАЛЬНЫЙ ИНСТИТУТ ТИПОВОГО ПРОЕКТИРОВАНИЯ
ГОССТРОЯ СССР
КИЕВСКИЙ ФИЛИАЛ
г. Киев-57 ул. Эжена Потье № 12

9/8
Заказ № 7410 Инв. № 23017-03 Тираж 120
Сдано в печать 30.8. 1988 Цена 6.00

Зак. 587-1000.

М692-01.709

Типовые конструкции. Серия 3.406-2 Выпуск 1

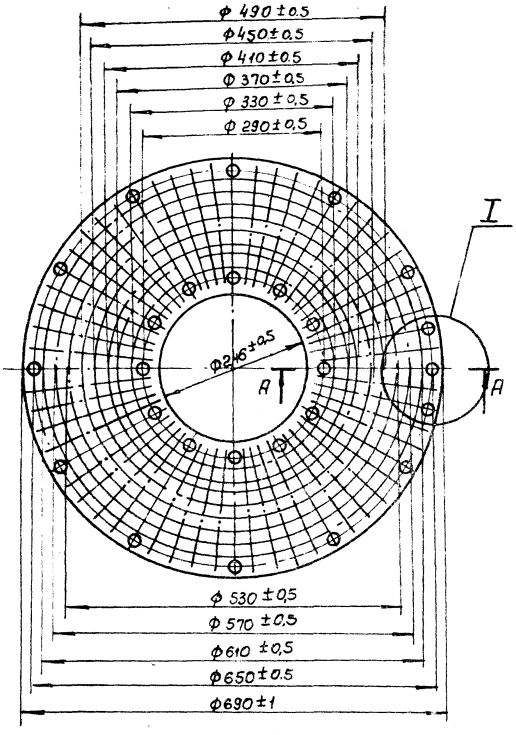

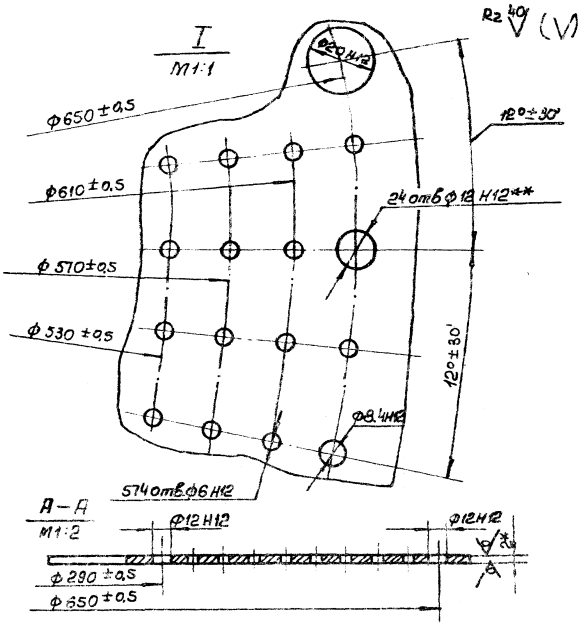

1** Обработать совместно с дет. черт. М692-01.601
2.* Размер для справок

				М 692-01.709			
Изм.	Лист	N докум.	Подп.	Дата	Электрод	Лит.	Масса 5.4	Масштаб 1:5
Разраб.		Розенштейн				Лист	Листов 1
Пров.		Брацлавский					
Т. контр.		Брацлавский					
Н. контр.		Козлов			Лист 2 ГОСТ 19903-74 12х18Н10Т ГОСТ 5949-75	Госстрой СССР Союзводоканалпроект Харьковский Водоканалпроект	
Утв.							

Формат А3

М692-01.701

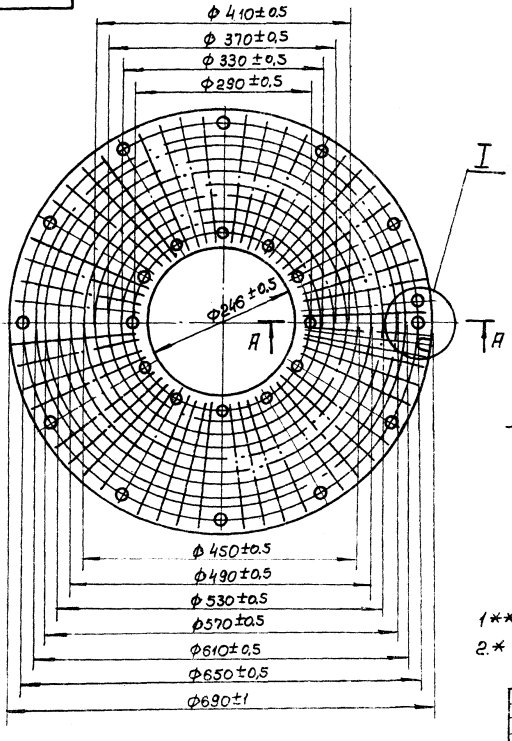

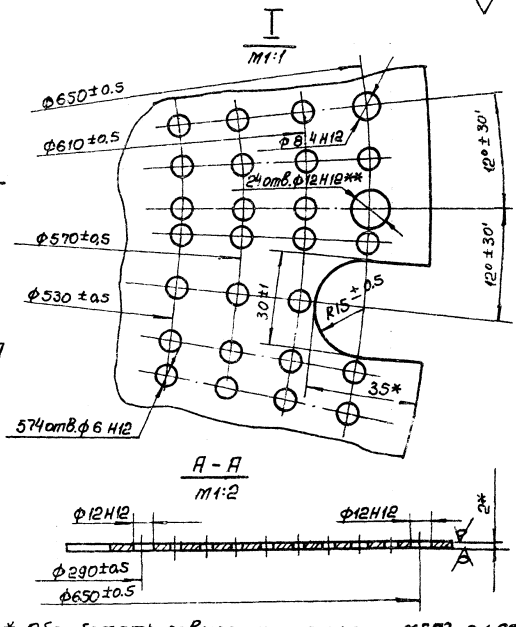

1** Обработать совместно с дет. черт. М692-01.603
2.* Размеры для справок.

23017-03

				М 692-01.701			
Изм.	Лист	N докум.	Подп.	Дата	Электрод	Лит.	Масса 5.4	Масштаб 1:5
Пров.		Розенштейн				Лист	Листов 1
Пров.		Брацлавский					
Т. контр.		Брацлавский					
Н. контр.		Козлов			Лист 2 ГОСТ 19903-74 12х18Н10Т ГОСТ 5949-75	Госстрой СССР Союзводоканалпроект Харьковский Водоканалпроект	
Утв.							

Формат А3

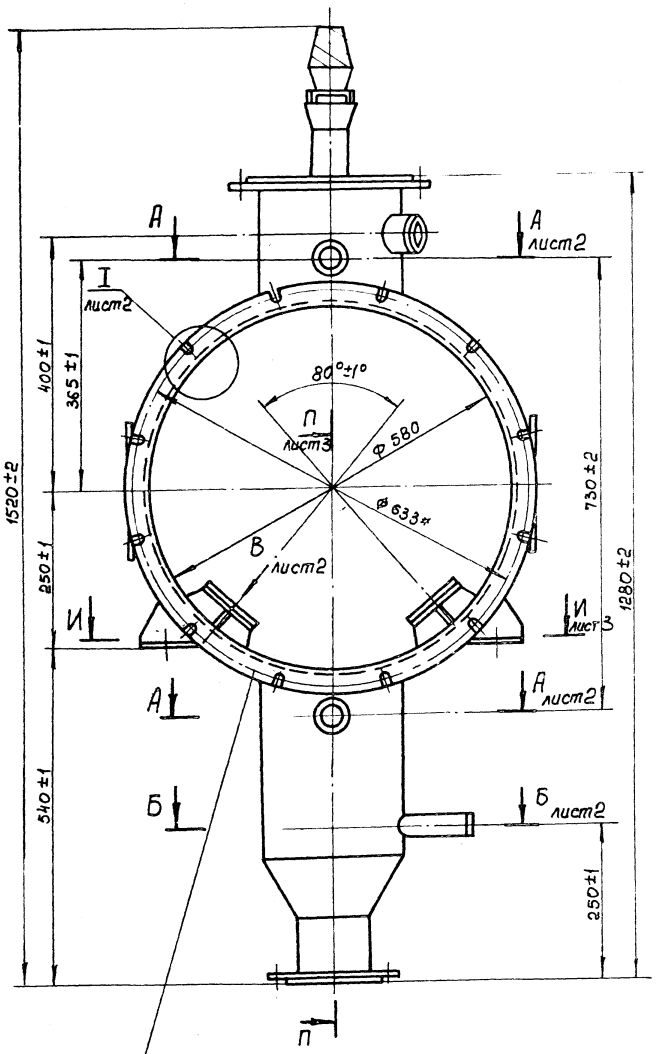

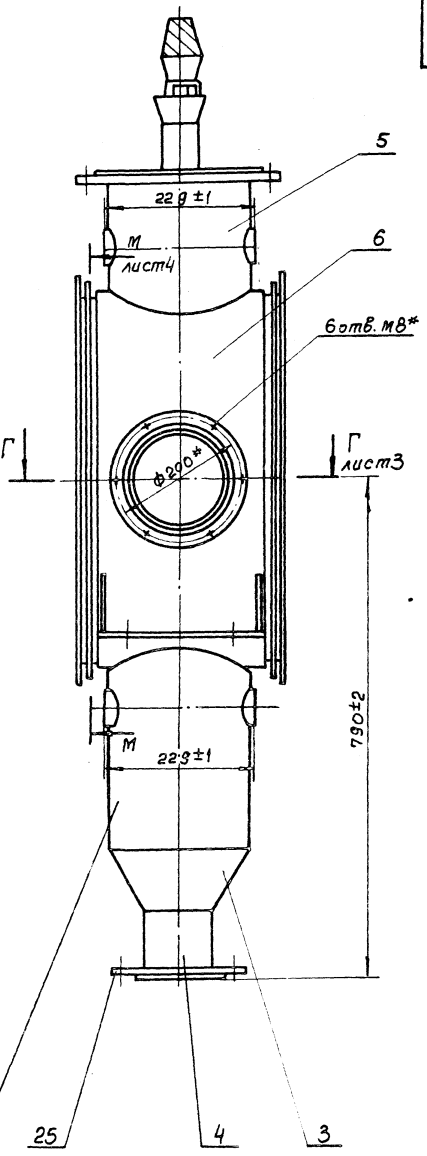

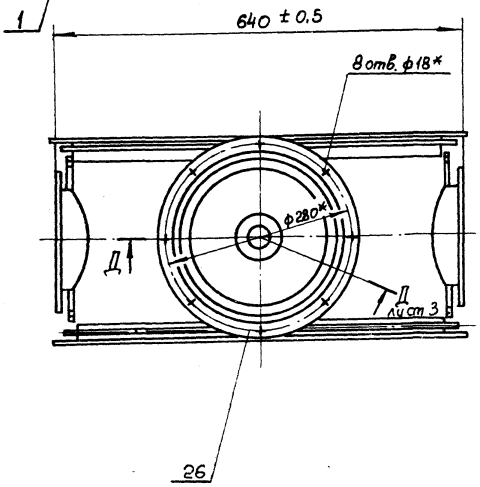

1
2
25
4
3
26

1. Шероховатость обработанных поверхностей дет. 64 – ▽, остальных – ▽
2. Конструкция сварная. Сварку производить по линиям примыкания дет, в соответствии со стандартом на сварку и технологией, применяемой заводом-изготовителем.
3. После сварки конструкцию отжечь и отрихтовать
4. * Размеры для справок.

23017-03

Изм.	Лист	№ докум.	Подп.	Дата
Разраб.		Розенштейн		
Пров.		Брацлавский		
Т.контр.		Брацлавский		
Н.контр.		Козлов		
Утв.				

Т 692-01.800 СБ

Камера

Сборочный чертеж

Лит.	Масса	Масштаб
	5,8	1:5
Лист 1	Листов 4	

Госстрой СССР
Союзводоканалпроект
Харьковский
Водоканалпроект

Формат А3

А-А лист 1
М1:2

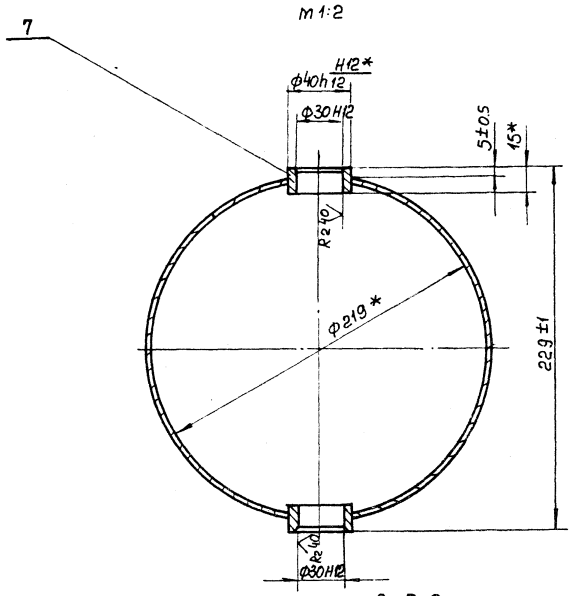

Б-Б лист 1
М1:25

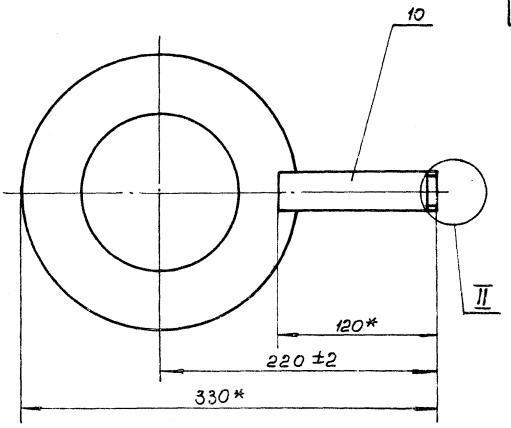

Вид В лист 1
М1:2

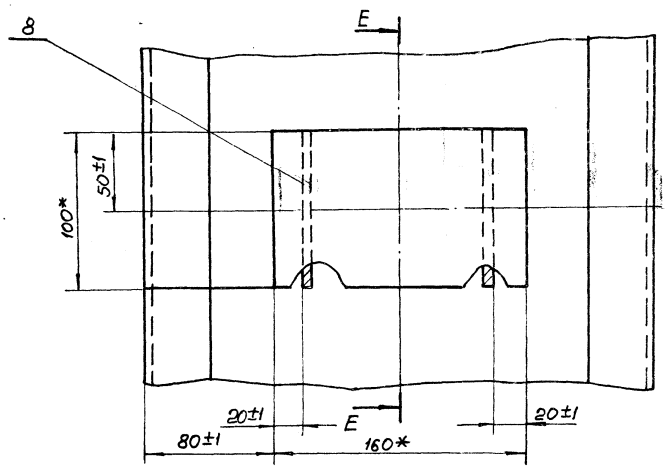

Е-Е
М1:2

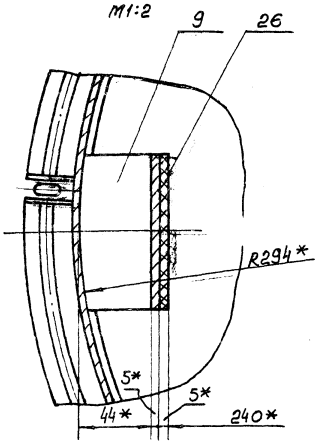

I повернуто
М1:1

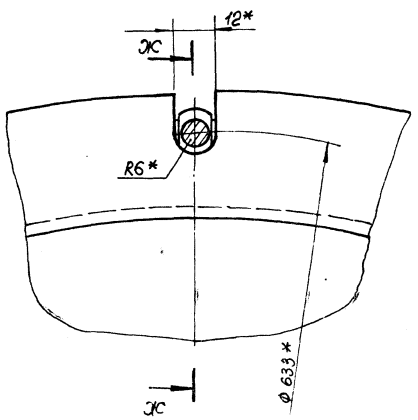

ЖС-ЖС
М1:1

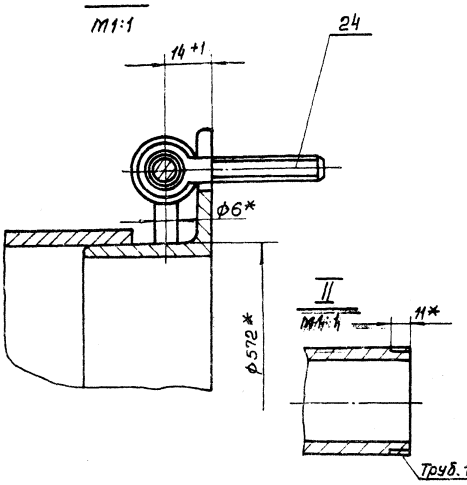

23017-03

Изм.	Лист	№ докум.	Подп.	Дата	М692-01.800СБ	Лист 2

Формат А2

Инв. № подл. | Подп. и дата | Взам. инв. № | Инв. № дубл. | Подп. и дата

Г–Г лист 1
М1:1

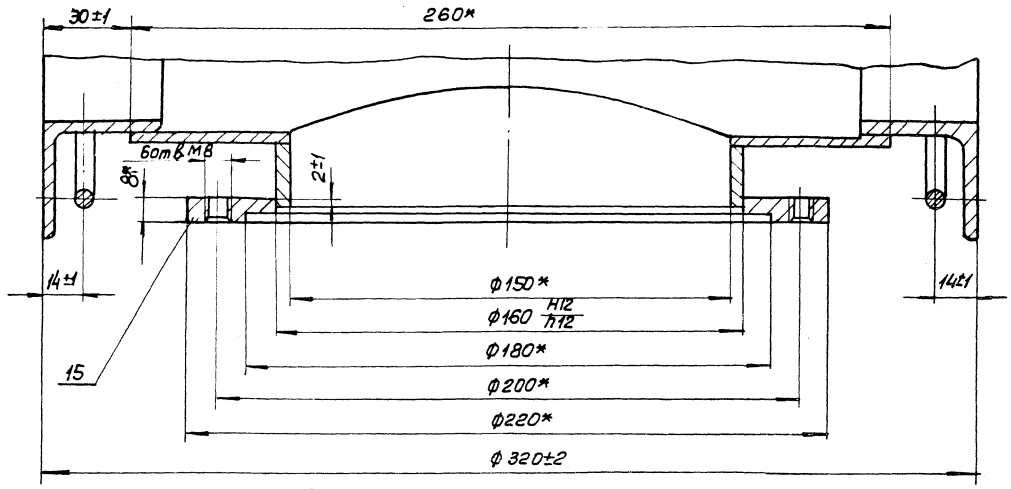

Д–Д лист 1
М1:2

П–П лист 1

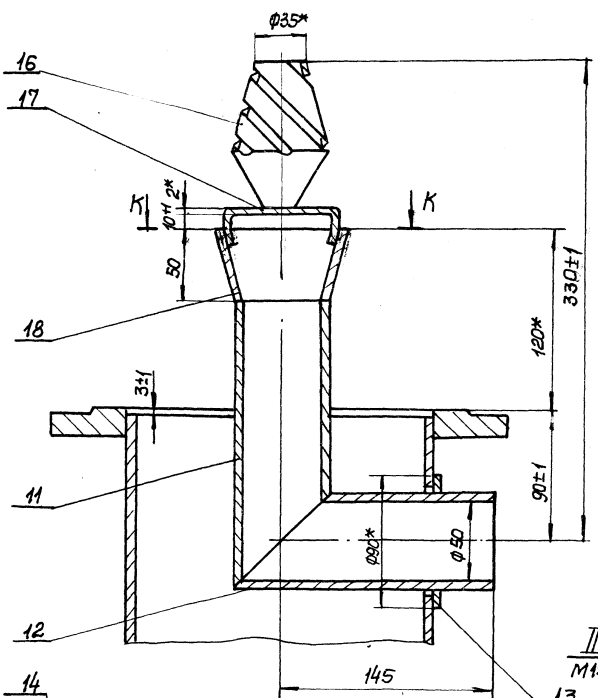

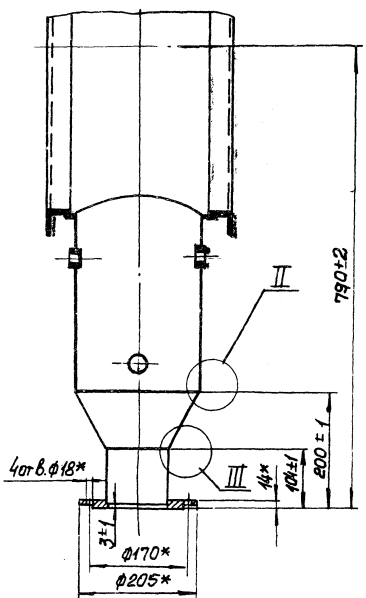

II
М1:1

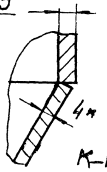

III
М1:1

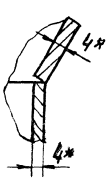

И–И лист 1

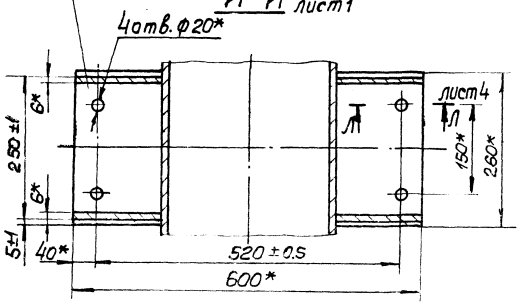

К–К

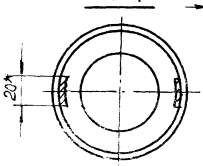

Типовые конструкции. Серия 3.406-2
Инв.№ подл. | Подп. и дата | Взам. инв.№ | Инв.№ дубл. | Подп. и дата

М692-01.800СБ

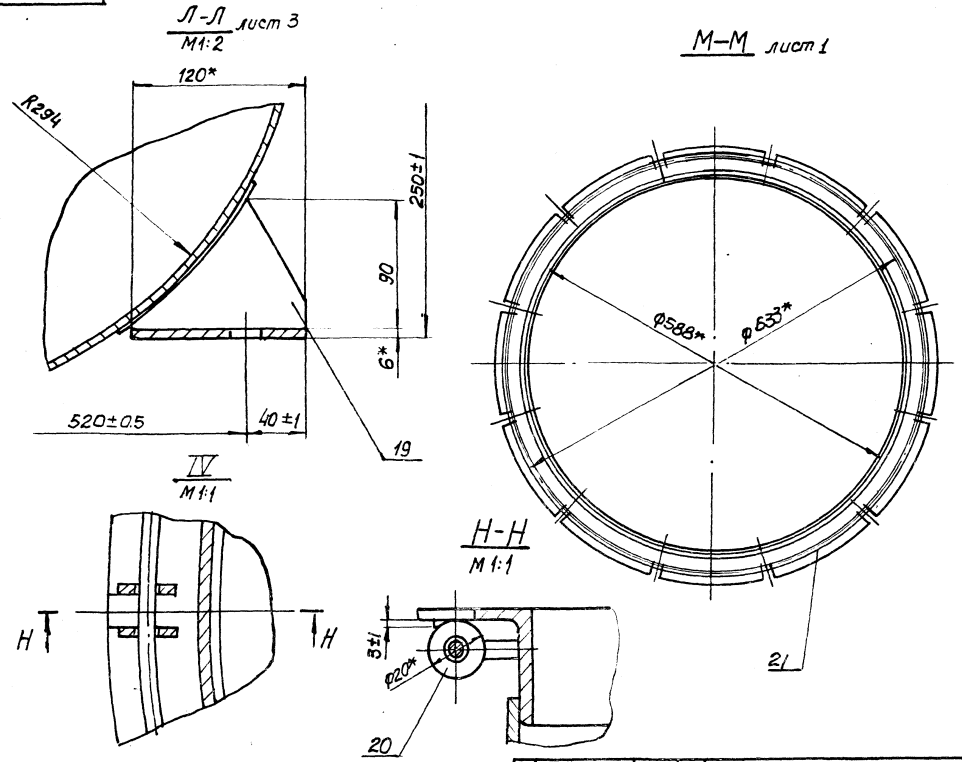

Изм.	Лист	N докум.	Подп.	Дата	М 692-01. 800 СБ	Лист 4

Формат А3

Типовые конструкции. Серия 5.406-2

М692-01.900 СБ

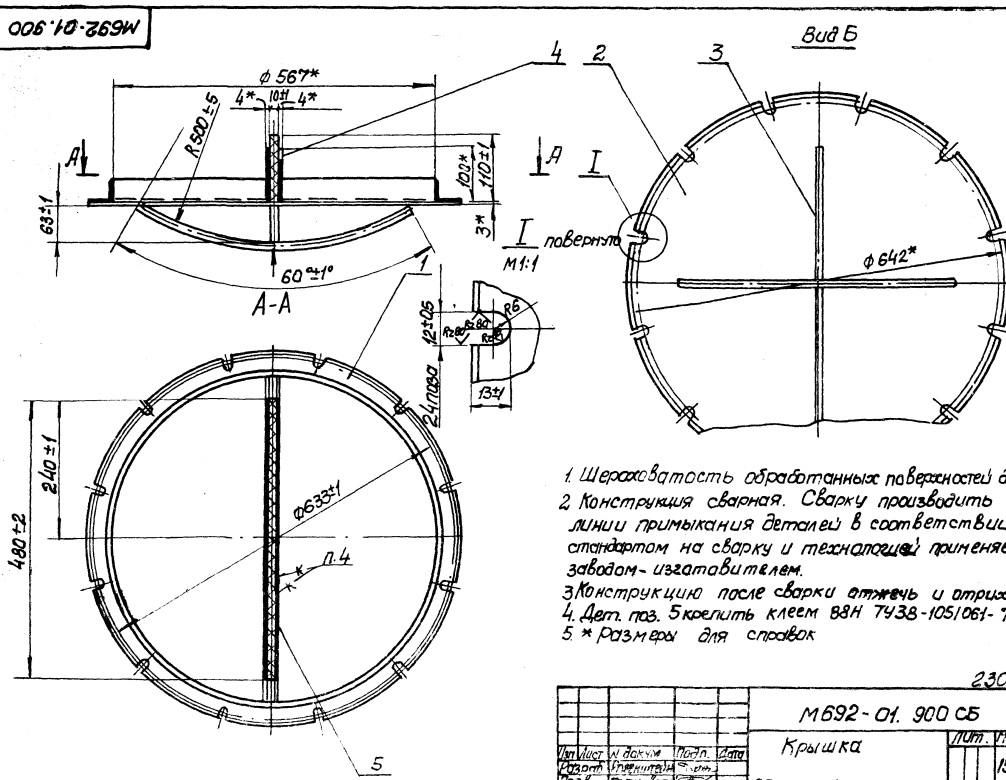

1. Шероховатость обработанных поверхностей дет. Б4 Rz160
2. Конструкция сварная. Сварку производить по линии примыкания деталей в соответствии со стандартом на сварку и технологией применяемой заводом-изготовителем.
3. Конструкцию после сварки отжечь и отрихтовать
4. Дет. поз. 5 крепить клеем ВВН 7Ч38-105/061-76
5. * Размеры для справок

23017-03

					М692-01. 900 СБ			
Изм.	Лист	N докум.	Подп.	Дата	Крышка	Лит.	Масса	Масштаб
Разраб.		Ерженцев					15.4	1:5
Пров.					Сборочный чертеж	Лист	Листов 1	
Т. контр.						Госстрой СССР Союзводоканалпроект Харьковский Водоканалпроект		
Н. контр.								
Утв.								

Формат А3

Типовые конструкции. Серия 3.406-2 Вып.

М692-01.704

6,3

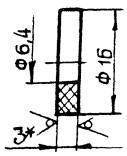

1. H14, h14.
2.* Размер для справки

Изм.	Лист	№ докум.	Подп.	Дата
Разраб.		Варшиков		
Пров.		Брацлавский		
Т. контр.		Брацлавский		
Н. контр.		Козлов		
Утв.				

М692-01.704

Шайба

Лит.	Масса	Масштаб
	0,001	2:1

Лист | Листов 1

Винипласт ВН-3 ГОСТ 9639-91

Госстрой СССР Союзводоканалниипроект Харьковский Водоканалпроект

Формат А4

М692-01.705

6,3

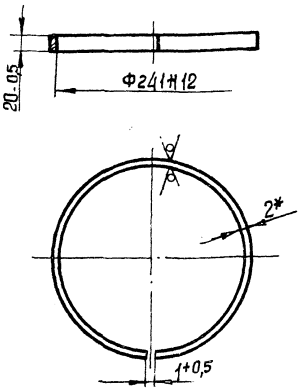

1. Развернутая длина L = 759 мм.
2.* Размер для справки

Изм.	Лист	№ докум.	Подп.	Дата
Разраб.		Варшиков		
Пров.		Брацлавский		
Т. контр.		Брацлавский		
Н. контр.		Козлов		
Утв.				

М692-01.705

Кольцо

Лит.	Масса	Масштаб
	0,23	1:4

Лист | Листов 1

Сталь 12Х18Н10Т ГОСТ 5949-75

Госстрой СССР Союзводоканалниипроект Харьковский Водоканалпроект

Формат А4

М692-01.501

6,3

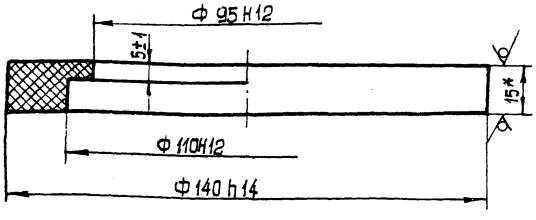

*Размер для справок

Изм.	Лист	№ докум.	Подп.	Дата
Разраб.		Розенштейн		
Пров.		Брацлавский		
Т. контр.		Брацлавский		
Н. контр.		Козлов		
Утв.				

М692-01.501

Кольцо

Лит.	Масса	Масштаб
	0,1	1:1

Лист | Листов 1

Винипласт ВН-15 ГОСТ 9639-71

Госстрой СССР Союзводоканалниипроект Харьковский Водоканалпроект

Формат А4

М692-01.703

6,3

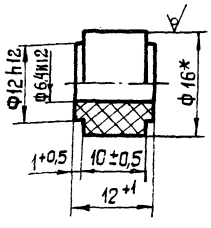

*Размер для справки

23017-03

Изм.	Лист	№ докум.	Подп.	Дата
Разраб.		Варшиков		
Пров.		Брацлавский		
Т. контр.		Брацлавский		
Н. контр.		Козлов		
Утв.				

М692-01.703

Втулка

Лит.	Масса	Масштаб
	0,08	2:1

Лист | Листов 1

Стержень винипластовый 16ТУ-6-05-1573-77

Госстрой СССР Союзводоканалниипроект Харьковский Водоканалпроект

Копировал: Шевцова

Формат А4

Инв. № подл. | Подп. и дата | Взам. инв. № | Инв. № дубл. | Подп. и дата

Типовые конструкции. Серия 9.406-2 Выпуск 1

М692-01.702

6,3 √ (√)

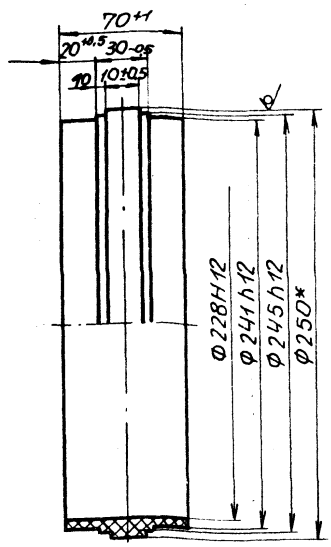

* Размер для справок.

Изм.	Лист	№ докум.	Подп.	Дата
Разраб.		Розенштейн		
Пров.		Брацлавский		
Т.контр.		Брацлавский		
Н.контр.		Козлов		
Утв.				

М692-01.702

Ступица

Труба ПВХ-100Т250 ТУ6-19-99-78

Лит.	Масса	Масштаб
	0,9	1:2

Лист | Листов 1

Госстрой СССР Союзводоканалниипроект Харьковский Водоканалпроект

Формат А4

М692-01.707

6,3 √ (√)

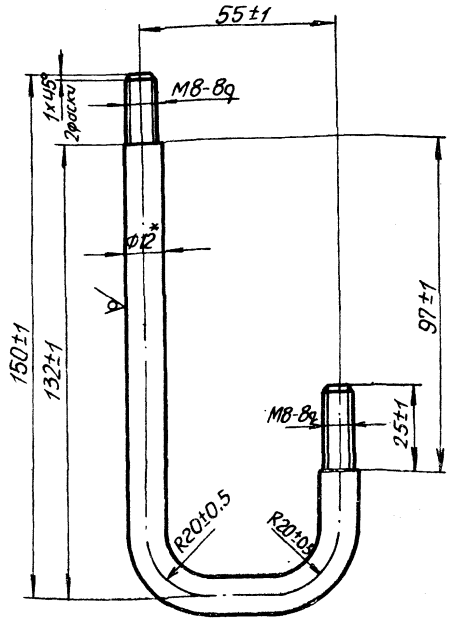

1. Развернутая длина L=248±1.
2. * Размер для справок.

Изм.	Лист	№ докум.	Подп.	Дата
Разраб.		Розенштейн		
Пров.		Брацлавский		
Т.контр.		Брацлавский		
Н.контр.		Козлов		
Утв.				

М692-01.707

Штырь

Круг 12-В-ГОСТ2590-71 / 12Х18Н10ТГОСТ5949-75

Лит.	Масса	Масштаб
	0,2	1:1

Лист | Листов 1

Госстрой СССР Союзводоканалниипроект Харьковский Водоканалпроект

Формат А4

М692-01.708

6,3 √ (√)

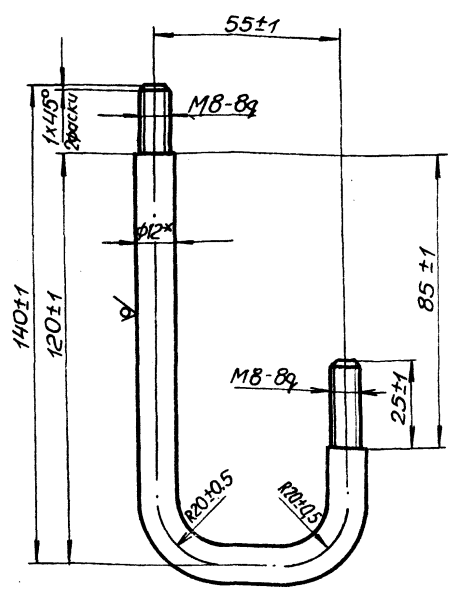

1. Развернутая длина L=238±1.
2. * Размер для справок.

Изм.	Лист	№ докум.	Подп.	Дата
Разраб.		Розенштейн		
Пров.		Брацлавский		
Т.контр.		Брацлавский		
Н.контр.		Козлов		
Утв.				

М692-01.708

Штырь

Круг 12-В-ГОСТ2590-71 / 12Х18Н10ТГОСТ5949-75

Лит.	Масса	Масштаб
	0,15	1:1

Лист | Листов 1

Госстрой СССР Союзводоканалниипроект Харьковский Водоканалпроект

М692-01.105

6,3 √ (√)

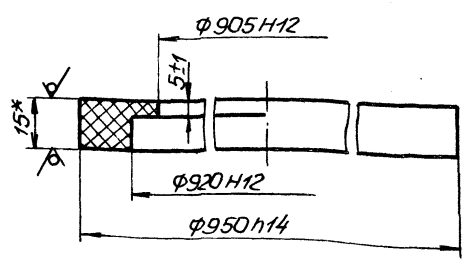

* Размер для справок.

23017-03

Изм.	Лист	№ докум.	Подп.	Дата
Разраб.		Розенштейн		
Пров.		Брацлавский		
Т.контр.		Брацлавский		
Н.контр.		Козлов		
Утв.				

М692-01.105

Кольцо

Винипласт ВН-15 ГОСТ9639-71

Лист	Масса	Масштаб
	0,9	1:1

Лист | Листов 1

Госстрой СССР Союзводоканалниипроект Харьковский Водоканалпроект

Формат А4

Типовые конструкции. Серия 3.406-2 Вып. 1

М692-01.812

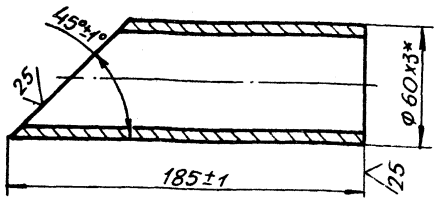

*Размер для справок.

Изм.	Лист	№ докум.	Подп.	Дата
Разраб.	Большакова			
Пров.	Розенштейн			
Т.контр.	Брацловский			
Н.контр.	Козлов			
Утв.				

М692-01.812

Патрубок

Лит.	Масса	Масштаб
	1.2	1:2

Лист | Листов 1

Труба 60х3-12Х18Н10Т ГОСТ 9941-81

Госстрой СССР Союзводоканалниипроект Харьковский Водоканалпроект

Формат А4

М692-01.813

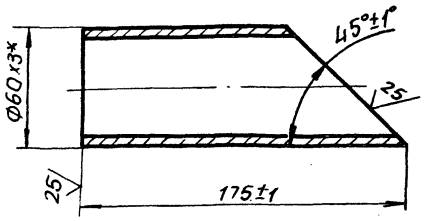

*Размер для справок.

Изм.	Лист	№ докум.	Подп.	Дата
Разраб.	Большакова			
Пров.	Розенштейн			
Т.контр.	Брацловский			
Н.контр.	Козлов			
Утв.				

М692-01.813

Патрубок

Лит.	Масса	Масштаб
	1,1	1:2

Лист | Листов 1

Труба 60х3-12Х18Н10Т ГОСТ 9941-81

Госстрой СССР Союзводоканалниипроект Харьковский Водоканалпроект

Формат А4

М692-01.106

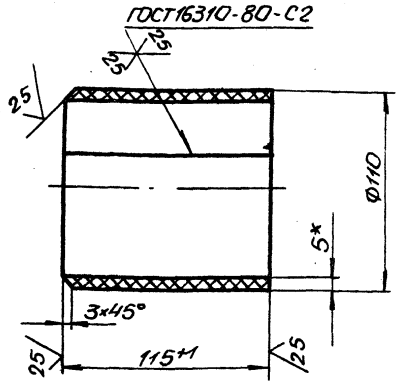

1. Развернутая длина 329мм.
2. *Размер для справок.

Изм.	Лист	№ докум.	Подп.	Дата
Разраб.	Большакова			
Пров.	Розенштейн			
Т.контр.	Брацловский			
Н.контр.	Козлов			
Утв.				

М692-01.106

Патрубок

Лит.	Масса	Масштаб
	0,24	1:2

Лист | Листов 1

Винипласт ВН-5 ГОСТ 9639-71

Госстрой СССР Союзводоканалниипроект Харьковский Водоканалпроект

Формат А4

М692-01.801

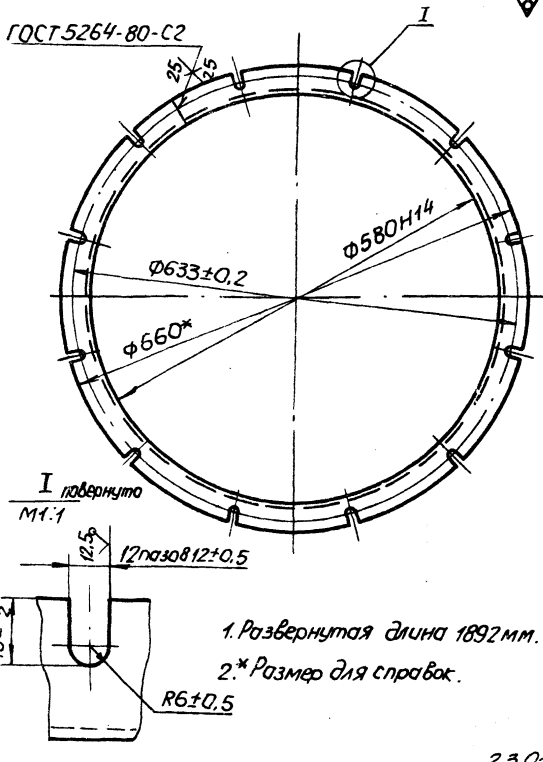

1. Развернутая длина 1892мм.
2. *Размер для справок.

23017-03

Изм.	Лист	№ докум.	Подп.	Дата
Разраб.	Большакова			
Пров.	Розенштейн			
Т.контр.	Брацловский			
Н.контр.	Козлов			
Утв.				

М692-01.801

Фланец

Лит.	Масса	Масштаб
	4.5	1:5

Лист | Листов 1

Уголок 40х40х4А ГОСТ 8509-72 Ст.3-II ГОСТ 535-79

Госстрой СССР Союзводоканалниипроект Харьковский Водоканалпроект

Формат А4

Типовые конструкции. Серия 3.406-2 Выпуск 1

М692-01.814

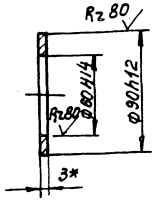

* Размер для справок.

Изм.	Лист	№ докум.	Подп.	Дата	М692-01.814	Лит.	Масса	Масштаб
Разраб.		Большакова			Накладка		0.08	1:2
Пров.		Розенштейн				Лист	Листов 1	
Т. контр.		Брацлавский			Лист 3 ГОСТ 19903-74 / Ст 3 ГОСТ 16523-70	Госстрой СССР Союзводоканалпроект Харьковский Водоканалпроект		
Н. контр.		Козлов						
Утв.								

Формат А4

М692-01.816

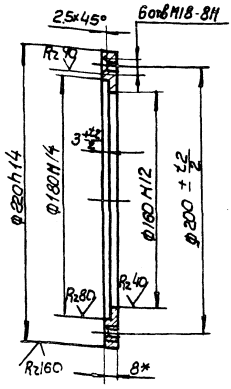

* Размер для справок.

Изм.	Лист	№ докум.	Подп.	Дата	М692-01.816	Лит.	Масса	Масштаб
Разраб.		Большакова			Фланец		1.0	1:2
Пров.		Розенштейн				Лист	Листов 1	
Т. контр.		Брацлавский			Лист 8 ГОСТ 19903-74 / Ст 3 ГОСТ 14637-79	Госстрой СССР Союзводоканалпроект Харьковский Водоканалпроект		
Н. контр.		Козлов						
Утв.								

Формат А4

М692-01.802

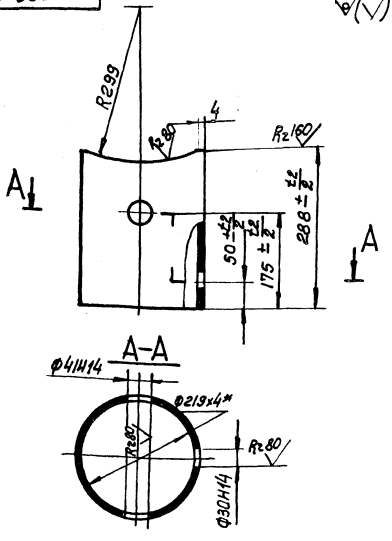

* Размер для справок.

Изм.	Лист	№ докум.	Подп.	Дата	М692-01.802	Лит.	Масса	Масштаб
Разраб.		Большакова			Цилиндр		5.8	1:5
Пров.		Розенштейн				Лист	Листов 1	
Т. контр.		Брацлавский			Труба 219x4 ГОСТ 10704-76 / 10 ГОСТ 10706-76	Госстрой СССР Союзводоканалпроект Харьковский Водоканалпроект		
Н. контр.		Козлов						
Утв.								

Формат А4

М692-01.803

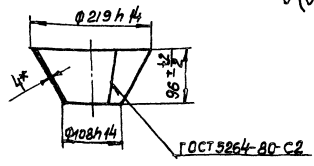

Развертка

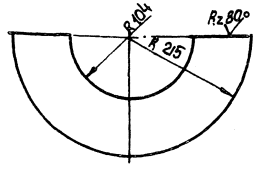

* Размер для справок.

23017-03

Изм.	Лист	№ докум.	Подп.	Дата	М692-01.803	Лит.	Масса	Масштаб
Разраб.		Большакова			Конус		1.8	1:5
Пров.		Розенштейн				Лист	Листов 1	
Т. контр.		Брацлавский			Лист 4 ГОСТ 19903-74 / Ст 3 ГОСТ 14637-79	Госстрой СССР Союзводоканалпроект Харьковский Водоканалпроект		
Н. контр.		Козлов						
Утв.								

Формат А4

Типовые конструкции. Серия 3.406-2 Выпуск 1

М692-01.805

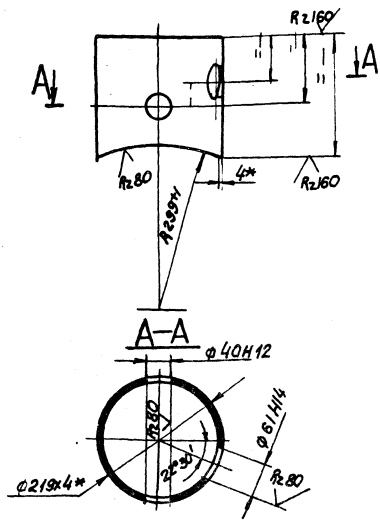

* Размер для справок.

Изм.	Лист	№ докум.	Подп.	Дата	М692-01.805	Лит.	Масса	Масштаб
Разраб.		Большакова			Цилиндр		3.5	1:5
Пров.		Розенштейн				Лист	Листов 1	
Т.контр.		Брацлавский			Труба 219х4 ГОСТ 10704-76 / 10 ГОСТ 10706-76	Госстрой СССР Союзводоканалпроект Харьковский Водоканалпроект		
Н.контр.		Козлов						
Утв.								

Формат А4

М692-01.807

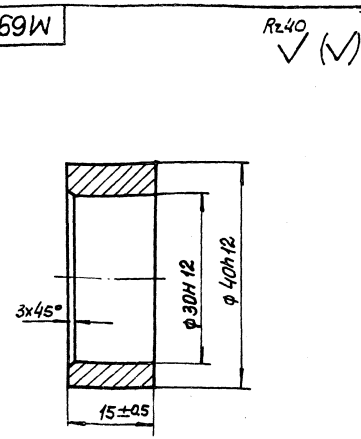

Изм.	Лист	№ докум.	Подп.	Дата	М692-01.807	Лит.	Масса	Масштаб
Разраб.		Большакова			Втулка		0.06	2:1
Пров.		Розенштейн				Лист	Листов 1	
Т.контр.		Брацлавский			Ст 3 ГОСТ 380-71	Госстрой СССР Союзводоканалпроект Харьковский Водоканалпроект		
Н.контр.		Козлов						
Утв.								

Формат А4

М692-01.809

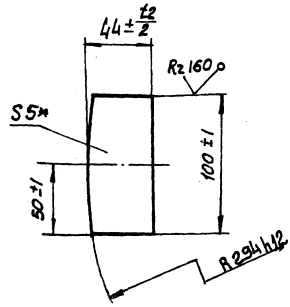

* Размер для справок.

Изм.	Лист	№ докум.	Подп.	Дата	М692-01.809	Лит.	Масса	Масштаб
Разраб.		Большакова			Ребро		0.14	1:5
Пров.		Розенштейн				Лист	Листов 1	
Т.контр.		Брацлавский			Лист 5 ГОСТ 19903-74 / Ст 3 ГОСТ 14637-79	Госстрой СССР Союзводоканалпроект Харьковский Водоканалпроект		
Н.контр.		Козлов						
Утв.								

Формат А4

М692-01.806

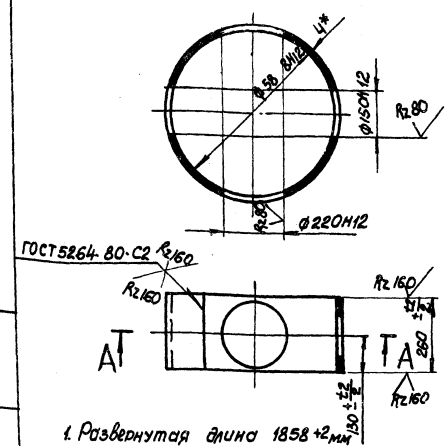

1. Развернутая длина 1858 +2 мм
2. * Размер для справок

23017-03

Изм.	Лист	№ докум.	Подп.	Дата	М692-01.806	Лит.	Масса	Масштаб
Разраб.		Большакова			Корпус		11.5	1:10
Пров.		Розенштейн				Лист	Листов 1	
Т.контр.		Брацлавский			Лист 4 ГОСТ 19903-74 / Ст 3 ГОСТ 14637-79	Госстрой СССР Союзводоканалпроект Харьковский Водоканалпроект		
Н.контр.		Козлов						
Утв.								

Формат А4

Выпуск 1

Типовые конструкции. Серия Л.406-2

Формат	Зона	Поз	Обозначение	Наименование	Кол.	Примечание
				Документация		
А3			М692-01.900СБ	Сборочный чертеж		
				Детали		
А4		1	М692-01.901	Фланец	1	
Б4		2	М692-01.902	Лист		
				Лист 3 ГОСТ 19903-74 / Ст3 ГОСТ 16523-70		
				ф 642±1	1	7.5кг
Б4		3	М692-01.903	Ручка		
				Круг 10-8-ГОСТ 2590-71 / Ст3 ГОСТ 535-79		
				L=523±2	2	0.4кг
Б4		4	М692-01.904	Планка		
				Полоса 4 ГОСТ 103-78 / Ст3 ГОСТ 535-79		
				L=565±1	2	1.7кг
				Материалы		
		5		Пластина I, лист ОНБ-14-12		
				ГОСТ 7338-77	0.05м³	

Подп. и дата | Инв. № дубл. | Взам. инв. № | Подп. и дата | Инв. № подл.

Изм.	Лист	N докум.	Подп.	Дата
Разраб.		Розенштейн		
Провер.		Браилавский		
Рук. гр.		Браилавский		
Н. контр.		Козлов		
Утв.				

М692-01.900

Крышка

Лит.	Лист	Листов
		1

Госстрой СССР Союзводоканалниипроект Харьковский Водоканалпроект

Формат А4

Формат	Зона	Поз	Обозначение	Наименование	Кол.	Примечание
				Документация		
А4			М692-01.910 СБ	Сборочный чертеж		
				Детали		
Б4		1	М692-01.911	Штырь		
				Круг 12-8-ГОСТ 2590-71 / 12Х18Н10Т ГОСТ 5979-75		
				L=132 h 14	1	0.1кг
Б4		2	М692-01.912	Шайба		
				Лист 3 ГОСТ 19903-74 / 12Х18Н10Т ГОСТ 5979-75		
				ф 12Н12/ф20h 12	1	0.07

Подп. и дата | Инв. № дубл. | Взам. инв. № | Подп. и дата | Инв. № подл.

Изм.	Лист	N докум.	Подп.	Дата
Разраб.		Розенштейн		
Пров.		Браилавский		
Рук. гр.		Браилавский		
Н. контр.		Козлов		
Утв.				

М692-01.910

Штырь

Лит.	Лист	Листов
		1

Госстрой СССР Союзводоканалниипроект Харьковский Водоканалпроект

Формат А4

М692-01.817

Rz20 √ (√)

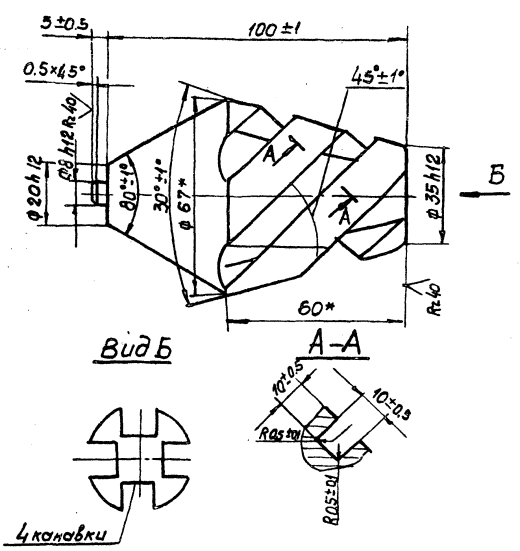

*Размеры для справок.

М692-01.817

Изм.	Лист	N докум.	Подп.	Дата
Разраб.		Розенштейн		
Пров.		Браилавский		
Т. контр.		Браилавский		
Н. контр.		Козлов		
Утв.				

Завихритель

Лит.	Масса	Масштаб
	1.5	1:1

Лист | Листов 1

Сталь 12Х18Н10Т ГОСТ 5949-75

Госстрой СССР Союзводоканалниипроект Харьковский Водоканалпроект

Формат А4

М692-01.819

√ (√)

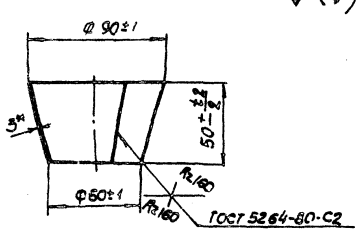

Развертка
М1:5

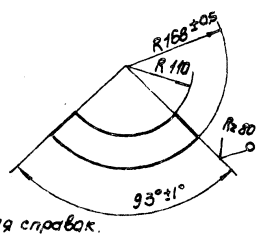

* Размер для справок.

23017-03

М692-01.819

Изм.	Лист	N докум.	Подп.	Дата
Разраб.		Розенштейн		
Пров.		Браилавский		
Т. контр.		Браилавский		
Н. контр.		Козлов		
Утв.				

Раструб

Лит.	Масса	Масштаб
	0.6	1:2

Лист | Листов 1

Лист 3 ГОСТ 19903-74 / Ст3 ГОСТ 16523-70

Госстрой СССР Союзводоканалниипроект Харьковский Водоканалпроект

Формат А4

Типовые конструкции. Серия 3.406-2

М692-01.821

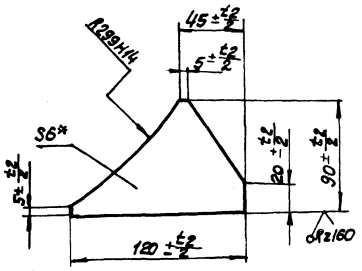

*Размер для справок

Изм.	Лист	№ докум.	Подп.	Дата	М692-01.821	Лист	Масса	Масштаб
Разраб.	Большакова				Ребро		0.3	1:2
Т.контр.	Брацлавский					Лист	Листов 1	
Н.контр.	Козлов				Лист 6 ГОСТ 19903-74 / Ст. 8 ГОСТ 14637-79	Госстрой СССР Союзводоканалниипроект Харьковский Водоканалпроект		
Утв.								

Формат А4

М692-01.823

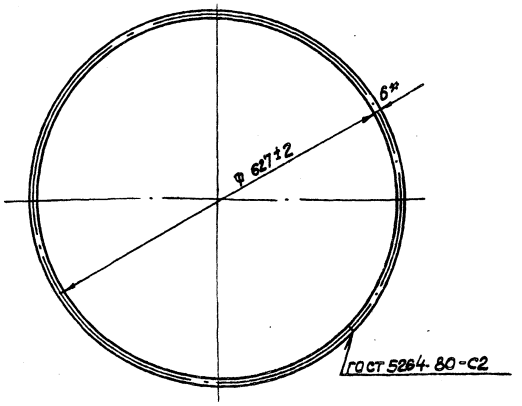

1. Развернутая длина 1987±1мм
2. *Размер для справок

Изм.	Лист	№ докум.	Подп.	Дата	М692-01.823	Лит.	Масса	Масштаб
Разраб.	Большакова				Кольцо		0.4	1:5
Пров.	Розенштейн					Лист	Листов 1	
Т.контр.	Брацлавский				Проволока Б-40 ГОСТ 17305-71	Госстрой СССР Союзводоканалниипроект Харьковский Водоканалпроект		
Н.контр.	Козлов							
Утв.								

Формат А4

М692-01.818

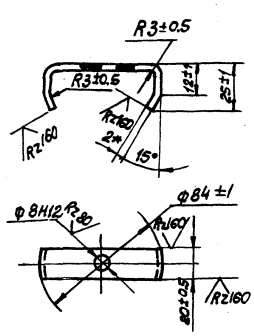

1. Развернутая длина 138±1мм
2. *Размер для справок.

Изм.	Лист	№ докум.	Подп.	Дата	М692-01.818	Лит.	Масса	Масштаб
Разраб.	Большакова				Скоба		0.04	1:2
Пров.	Розенштейн					Лист	Листов 1	
Т.контр.	Брацлавский				Лист 2 ГОСТ 19903-74 / Ст. 3 ГОСТ 16523-70	Госстрой СССР Союзводоканалниипроект Харьковский Водоканалпроект		
Н.контр.	Козлов							
Утв.								

Формат А4

М692-01.822

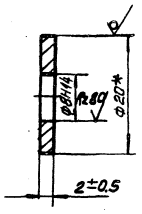

*Размер для справок.

23017.03

Изм.	Лист	№ докум.	Подп.	Дата	М692-01.822	Лит.	Масса	Масштаб
Разраб.	Большакова				Шайба		0.004	2:1
Пров.	Розенштейн					Лист	Листов 1	
Т.контр.	Брацлавский				Круг 20-В ГОСТ 2590-71 / Ст. 3-I-ГОСТ 535-79	Госстрой СССР Союзводоканалниипроект Харьковский Водоканалпроект		
Н.контр.	Козлов							
Утв.								

Формат А4

Типовые конструкции. Серия 5.406-2

№ строки	Наименование	Код ОКП	Обозначение документа на поставку	Поставщик	Куда входит (обозначение)	Количество: На изделие	Количество: В комплекты	Количество: На регулир.	Количество: Всего	Примечание
1	Болты		ГОСТ 7798-70							
2	М10×45.58				М692-02.000	48			48	
3	М12×35.58				М692-02.100	3			3	
4	М12×75.58				М692-02.000	16			16	
5	М16×75.58				М692-02.000	24			24	
6	Винт М8×20.58		ГОСТ 17473-72		М692-02.000	4			4	
7	Гайки		ГОСТ 5915-70							
8	М8,5				М692-02.000	4			4	
9	М10,5				М692-02.000	48			48	
10	М12,5				М692-02.000	16			16	
11	М16,5				М692-02.000	88			88	
12	Шайбы		ГОСТ 11371-78							
13	10.01				М692-02.000	48			48	
14	12.01				М692-02.000	16			16	
15	16.01				М692-02.000	48			48	
16	Шайбы		ГОСТ 6402-70							
17	8.65Г				М692-02.000	4			4	
18	10.65Г				М692-02.000	48			48	
19	16.65Г				М692-02.000	64			64	
20	Скоба 2-35-20-Ц9.хр.		ГОСТ 24133-80		М692-02.000	2			2	
21	Кран 11ч6бк11Ду40 Ру10	37 2223 2022	ГОСТ 2704-77		М692-02.000	1			1	
22	Тройник ПВД50		ОСТ6-05-367-74		М692-02.000	1			1	
23	Тройник 89×3,5		ГОСТ 17376-83		М692-02.000	2			2	
24	Фланцы		ГОСТ 12820-80							
25	1-40-10-8Ст.3 Сп2				М692-02.200	2			2	

Взам. инв. № | Подп. и дата | Инв. № подл.

Изм.	Лист	№ докум.	Подп.	Дата
Разраб.		Розенштейн		
Пров.		Толчинский		
Рук. гр.		Брацлавский		
Н. контр.		Козлов		
Утв.				

М692-02.000 ВП

Блок емкостей

Ведомость покупных изделий

Лит.	Лист	Листов
	1	2

Госстрой СССР
Союзводоканалпроект
Харьковский водоканалпроект

Формат А3

№ строки	Наименование	Код ОКП	Обозначение документа на поставку	Поставщик	Куда входит (обозначение)	Количество: На изделие	Количество: В комплекты	Количество: На регулир.	Количество: Всего	Примечание
1	1-80-10Вст3сп2				М692-02.000	6		6		
2	Вентиль 15494эм									
3	Ду 40 Ру10	3722134029	ТУ 26-07-1117-79		М692-02.000	2		2		
4	Задвижка 30ч47бр									
5	Ду80 Ру10	37 2112 1024	ТУ26-07-1150-77		М692-02.000	2		2		
6										
7										
8										
9										
10										
11										
12										
13										
14										
15										
16										
17										
18										
19										
20										
21										
22										
23										
24										
25										
26										
27										
28										
29										
30										

Подп. и дата | Инв. № подл. | Взам. инв. № | Подп. и дата

23017-03

Изм.	Лист	№ докум.	Подп.	Дата

М692-02.000 ВП

Лист 2

Формат А3

Типовые конструкции Серия 5.406-2 Ал

Формат	Зона	Поз.	Обозначение	Наименование	Кол.	Примечание
				Документация		
А2			М692-02.000 СБ	Сборочный чертеж		А2х5
А3			М692-02.000 ВС	Ведомость спецификаций		
А3	-		М692-02.000 ВП	Ведомость покупных изделий		
				Сборочные единицы		
А4		1	М692-02.100	Секция верхняя	1	
А4		2	М692-02.200	Секция нижняя	1	
А4		3	М692-02.300	Устройство мусоросборное	1	
А4		4	М692-02.400	Крышка люка	4	
А4		5	М692-02.500	Барбатер	2	
				Детали		
А4		7	М692-02.001	Крышка	2	
А4		8	М692-02.002	Заглушка	2	
А4		9	М692-02.003	Пробка	2	
А4		10	М692-02.004	Прокладка	4	
А4		11	М692-00.003	Фланец	2	
А4		12	М692-00.004	Кольцо	2	

Инв.№подл. | Подп. и дата | Взам.инв.№ | Инв.№дубл. | Подп. и дата

Изм.	Лист	№докум.	Подп.	Дата
Разраб.	Гончаренко			
Пров.	Розенштейн			
Рук.гр.	Брацлавский			
Н.контр.	Козлов			
Утв.				

М692-02.000

Блок емкостей

Лит.	Лист	Листов
	1	3

Госстрой СССР Союзводоканалпроект Харьковский Водоканалпроект

Формат А4

Инв.№подл. | Подп. и дата | Взам.инв.№ | Инв.№дубл. | Подп. и дата

Формат	Зона	Поз.	Обозначение	Наименование	Кол.	Примечание
				Стандартные изделия		
				Болты ГОСТ 7798-70		
		15		М10х45.58	48	
		16		М12х75.58	16	
		17		М16х75.58	24	
		18		Винт М8х20.58 ГОСТ 17473-72	4	
				Гайки ГОСТ 5915-70		
		19		М8.5	4	
		20		М10.5	48	
		21		М12.5	16	
		22		М16.5	88	
				Шайбы ГОСТ 11371-78		
		23		10.01	48	
		24		12.01	16	
		25		16.01	48	
				Шайбы ГОСТ 6402-70		
		26		8.65Г	4	
		27		10.65Г	48	
		28		16.65Г	64	
		29		Скобы 8-35-20-Ц9.хр ГОСТ 24133-80	2	
		30		Фланец 1-80-108ст3сп2 ГОСТ 12820-80	6	
		31		Кран 11ч 6бр Ду 40 Ру 10 ГОСТ 2704-77	1	

Инв.№подл. | Подп. и дата | Взам.инв.№ | Инв.№дубл. | Подп. и дата

М692-02.000

Лист 2

Формат А4

М692-00.014

12,5 (√)

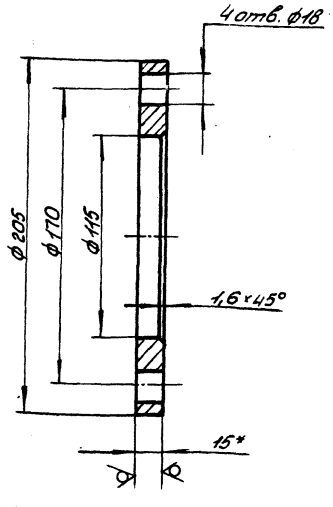

1. H14, h14, $\pm\frac{t_2}{2}$.
2.* Размер для справок.

Изм.	Лист	№докум.	Подп.	Дата
Разраб.	Анопко			
Пров.	Гончаренко			
Т.контр.	Брацлавский			
Н.контр.	Козлов			
Утв.				

М692-00.014

Фланец

Лит.	Масса	Масштаб
	2,54	1:2

Лист 15 ГОСТ 19903-74 / Ст3 ГОСТ 14637-79

Лист | Листов 1

Госстрой СССР Союзводоканалпроект Харьковский Водоканалпроект

Формат А4

Инв.№подл. | Подп. и дата | Взам.инв.№ | Инв.№дубл. | Подп. и дата

Формат	Зона	Поз.	Обозначение	Наименование	Кол.	Примечание
		32		Тройник ПВД 50 ОСТ 6-05-367-74	1	
		33		Тройник 89х3,5 ГОСТ 17376-83	2	
				Прочие изделия		
		35		Вентиль 15ч 94эм Ду 40 Ру 10	2	
		36		Задвижка 30ч 47бр Ду 80 Ру 10	2	
				Материалы		
		38		Трубы ПВД 50Т ГОСТ 18599-73	50	кг
		39		Трубы 89х3,5 ГОСТ 10704-73 10 ГОСТ 10705-80	16	кг
		40		Пластина I, ТМКЦ-С-3 ГОСТ 7338-77	0,5	кг
		41		Пластина I, ТМКЦ-С-5 ГОСТ 7338-77	1	кг
		42		Пластина I, ТМКЦ-С-10 ГОСТ 7338-77	1,5	кг
		43		Трубы 33х2 ГОСТ 10704-76 10 ГОСТ 10705-80	4,4	кг

23017-03

Инв.№подл. | Подп. и дата | Взам.инв.№ | Инв.№дубл. | Подп. и дата

М692-02.000

Лист 3

Формат А4

М692-02.000СБ

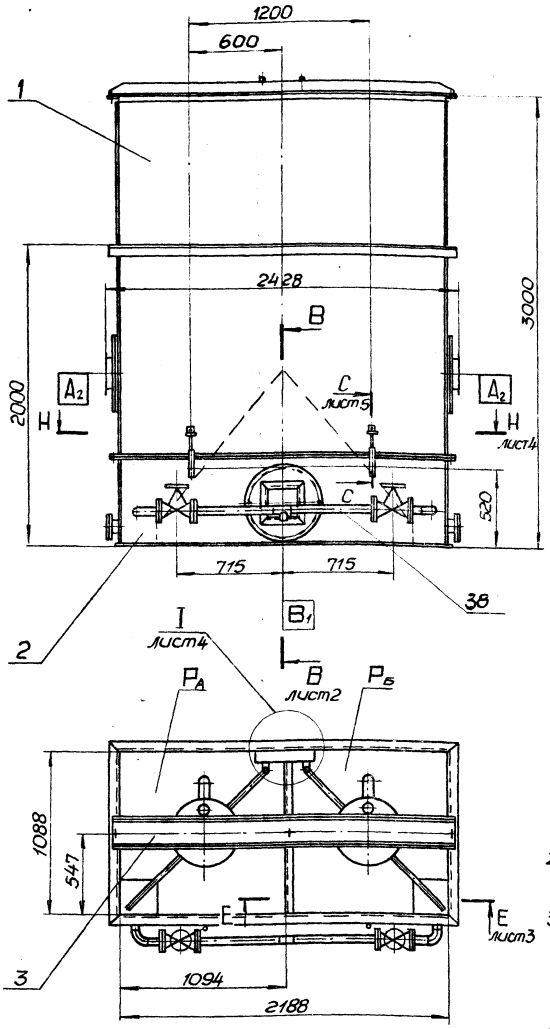

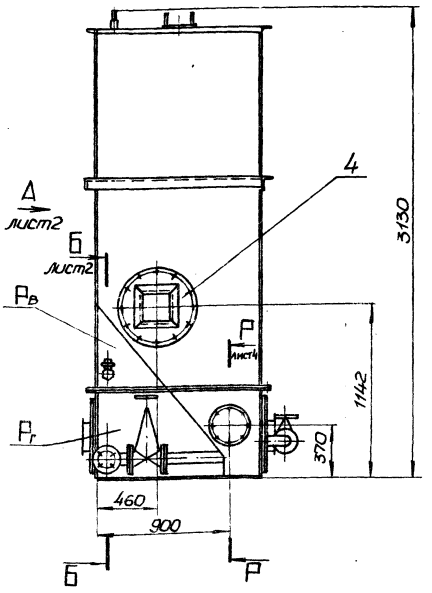

Техническая характеристика

1. Состав блока емкостей
   - $P_А$, $P_Б$ — отстойник смеситель — $2{,}5 \times 2 = 5 м^3$
   - $P_В$ — сборник масла — $0{,}5 м^3$
   - $P_Г$ — сборник осадка — $1 м^3$
2. Характеристика сточных вод, подаваемых на очистку, pH до 10
3. Габаритные размеры, мм
   - длина — 2428
   - ширина — 1430
   - высота — 3130
4. Нагрузочная масса, кг —

Технические требования

1. Блок емкостей испытать на герметичность методом налива в следующем порядке: $P_Г$, $P_В$, $P_Б$, $P_А$. Течь не допускается.
2. Антикоррозионную защиту см. „Указания по антикоррозионной защите" черт. М692-Д.
3. Фиксацию барботера поз. 5 произвести по месту при монтаже.
4. Сварку трубопроводов поз. 39 и 43 произвести по ГОСТ 16037-80 в соответствии со стандартом на сварку и технологией завода-изготовителя
5. Размеры для справок.

Обозначение	Наименование	Условный проход, мм
Б	Вход масла в $P_В$ из $P_А$, $P_Б$	100
Б1	Вход осадка из $P_А$, $P_Б$ и электрокоагуляторов в $P_Г$	80
У	Вход сжатого воздуха	25
В	Выход осадка из $P_Г$	80
В1	Выход жидкости из $P_А$, $P_Б$	40
В2	Выход масла из $P_В$	40
И	Установка указателя уровня	15
А1	Люк	200
А2	Люк	450

23017-03

Изм.	Лист	№ докум.	Подп.	Дата	М692-02.000 СБ		
Разраб.		Ричинский			Блок емкостей	Лит.	Масса 1900	Масштаб 1:20
Пров.		Розенштейн			Сборочный чертеж		
Т.контр.		Яковлевский				Лист 1	Листов 5
Н.контр.		Козлов				ГОССТРОЙ СССР Союзводоканалниипроект Харьковский водоканалпроект	
Утв.							

Копир. Мастеренко

Формат А2

Типовые конструкции Серия 5.406-2

Инв. № подл. | Подп. и дата | Взам. инв. № | Инв. № дубл. | Подп. и дата

Вид А лист1

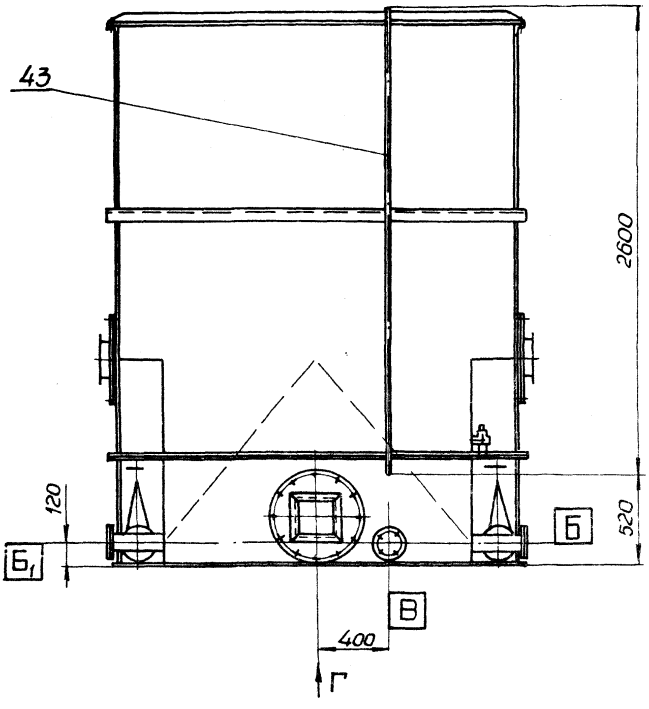

Вид Г

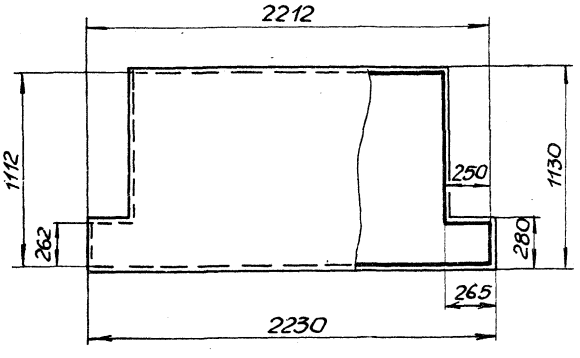

Б-Б лист1
М1:5

Д

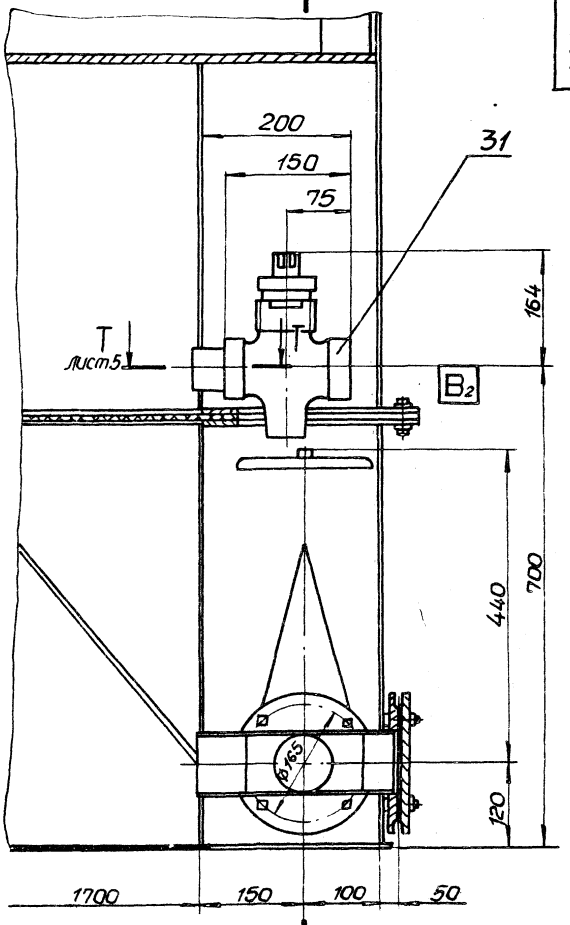

Д-Д
М1:10

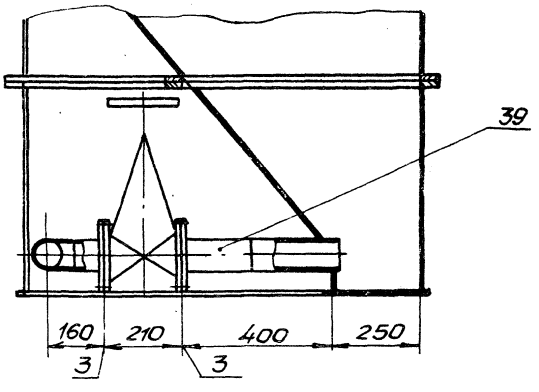

В-В лист1
М1:5

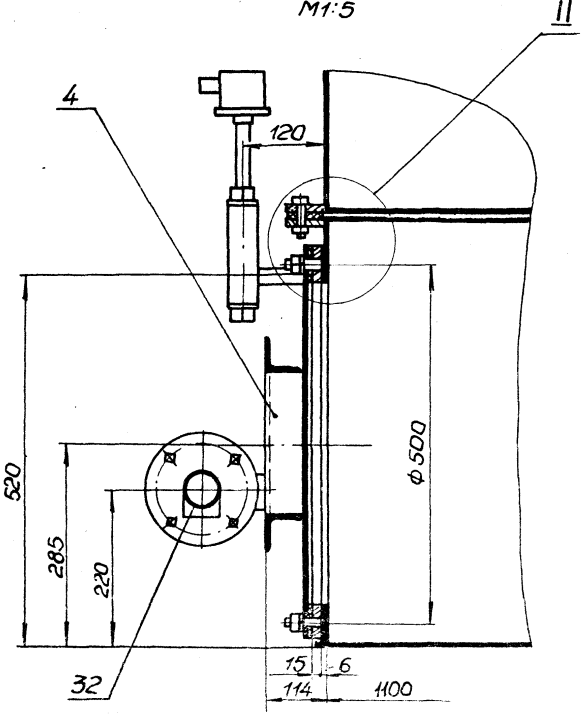

II
М1:2

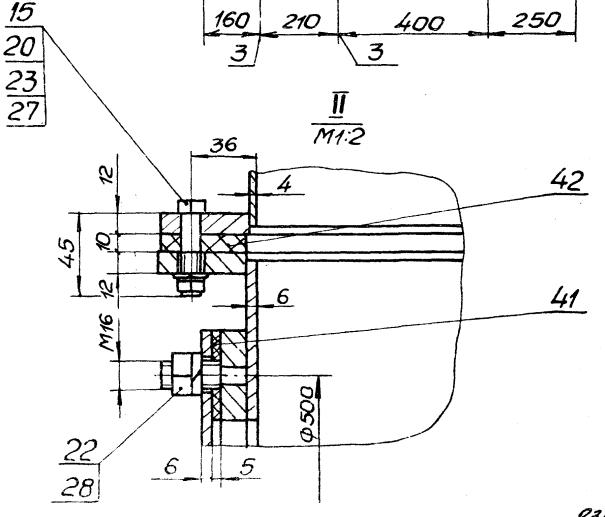

Инв.№подл. | Подп. и дата | Взам.инв.№ | Инв.№дубл. | Подп. и дата

Типовые конструкции. Серия 5.406-2

К-К
М1:10

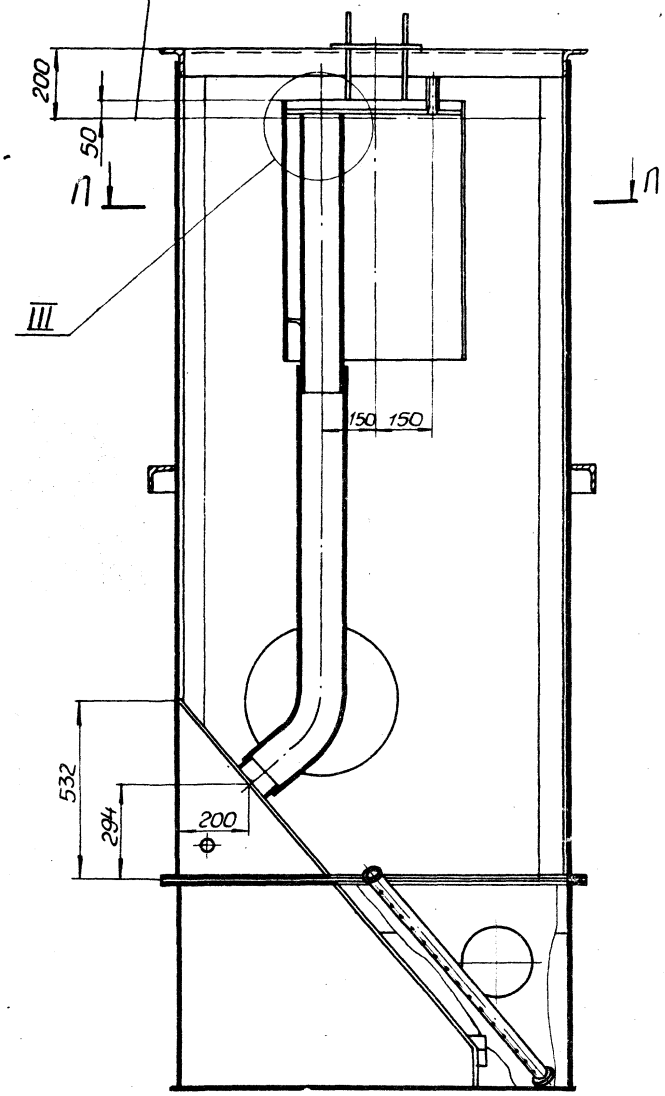

Е-Е лист1
М1:10

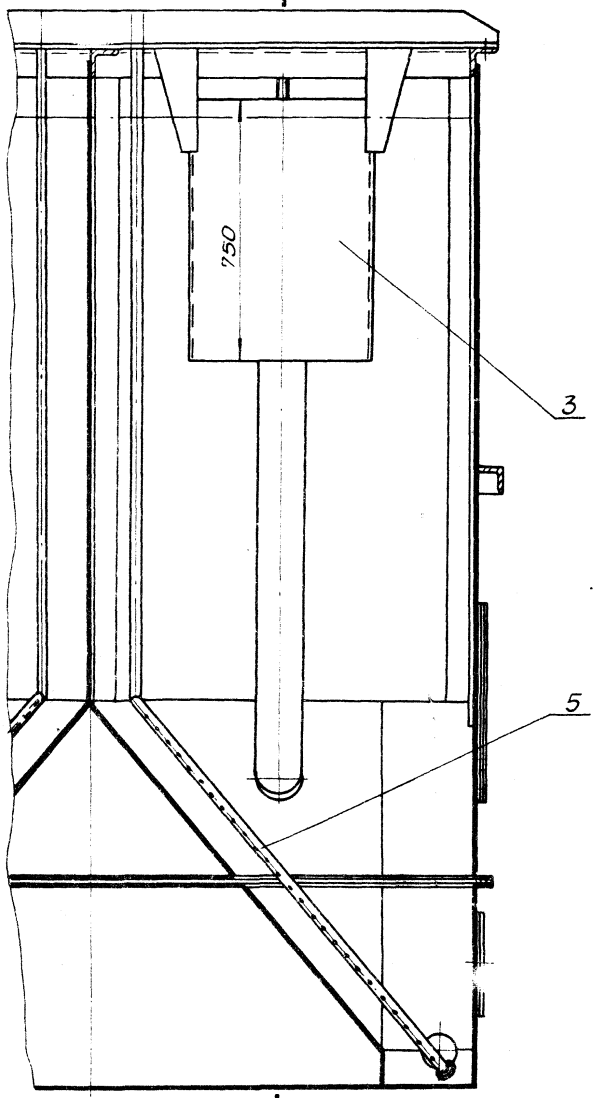

Л-Л
М1:10

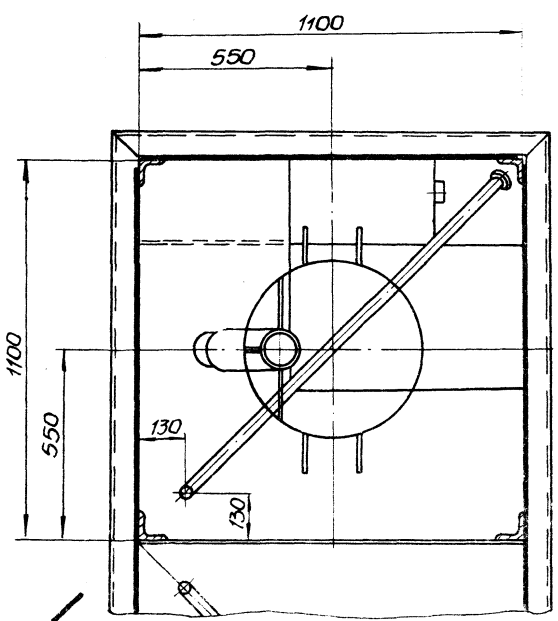

III
М1:2

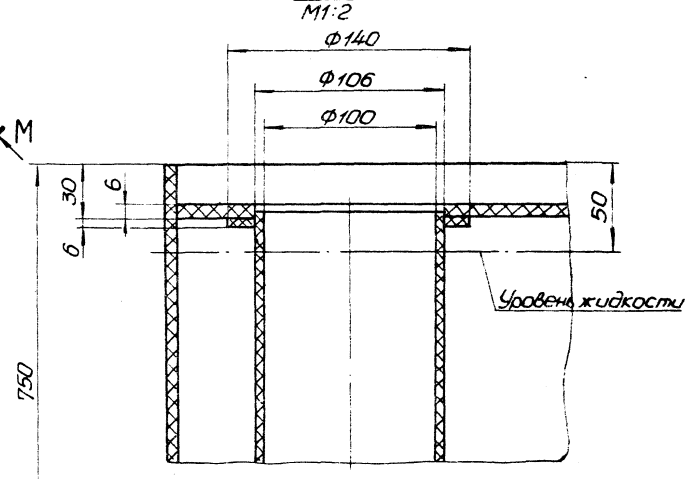

лист5

Серия 5.406-2

Типовые конструкции

Инв.№подл. | Подп. и дата | Взам.инв.№ | Инв.№дубл. | Подп. и дата

23017-03

М692-02.000СБ

Лист 3

Изм. Лист № докум. Подп. Дата

Формат А2

Н-Н
М1:10 лист1

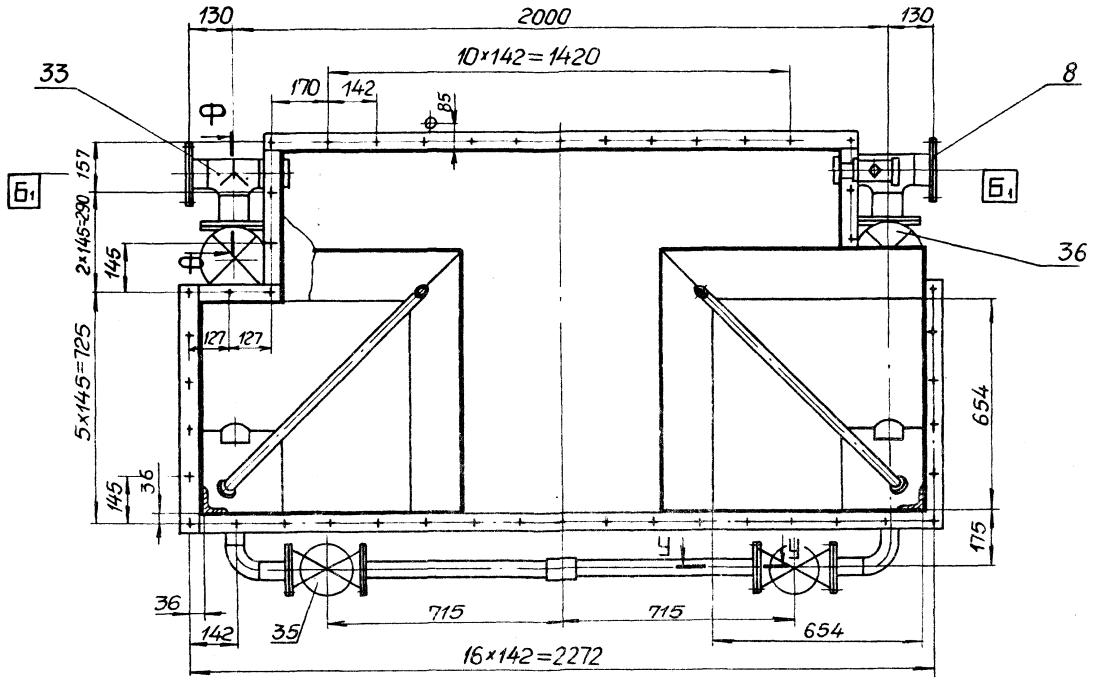

I
М1:2 лист1

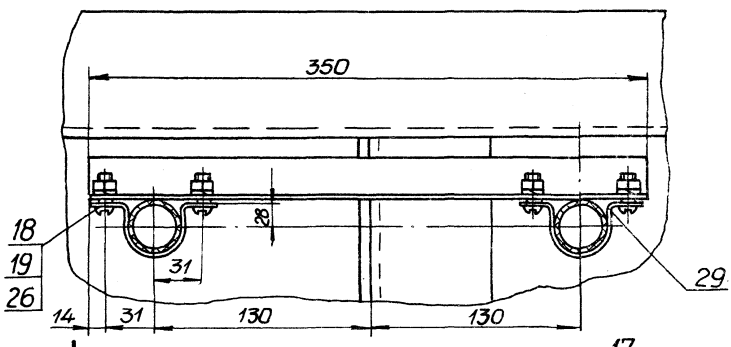

П-П
М1:2 повернуто

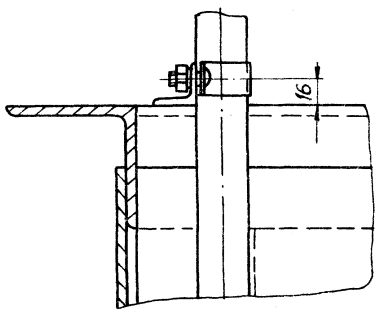

Р-Р
М1:2 лист1

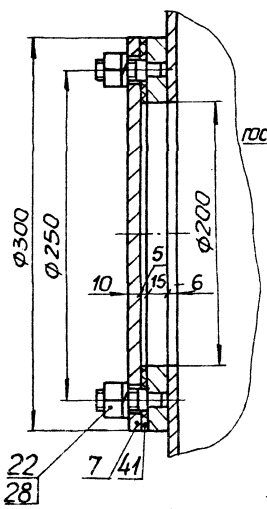

У-У
М1:2

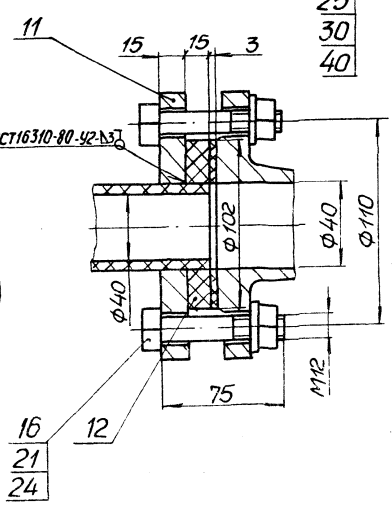

Ф-Ф
М1:2

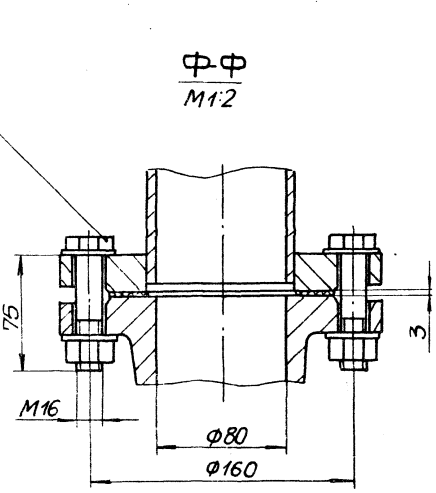

Альбом
Серия 5.406-2
Типовые конструкции
Инв.№ подл. | Подп. и дата | Взам.инв.№ | Инв.№ дубл. | Подп. и дата

М-М
М1:10 лист 3, повернуто

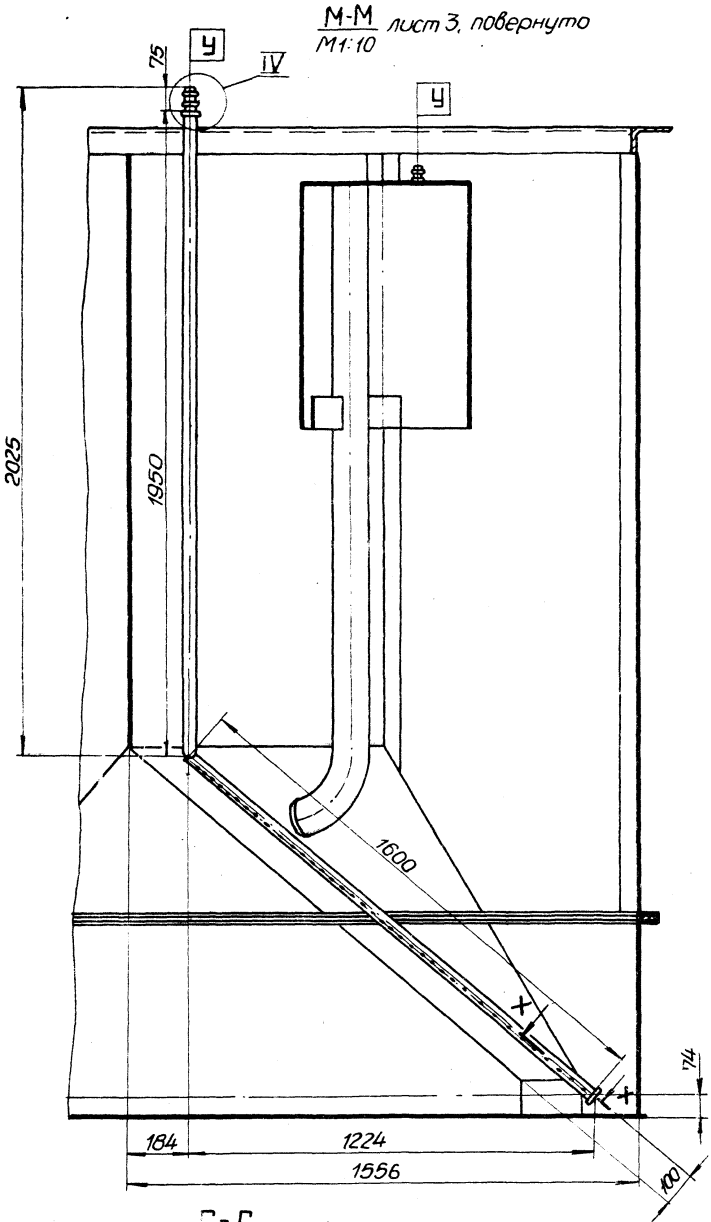

IV
М1:1

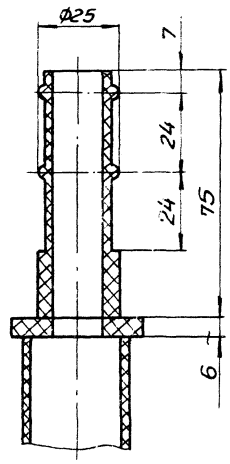

Х-Х
М1:1

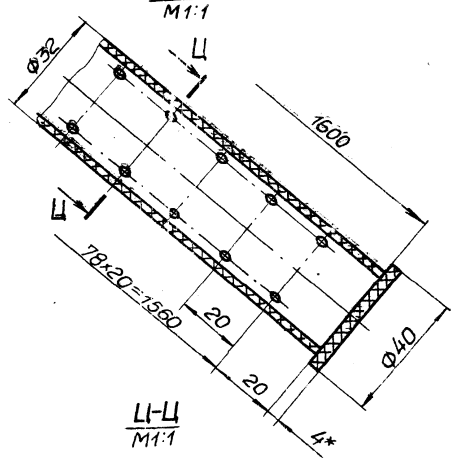

Ц-Ц
М1:1

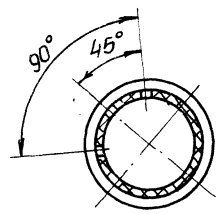

С-С лист1
М1:1

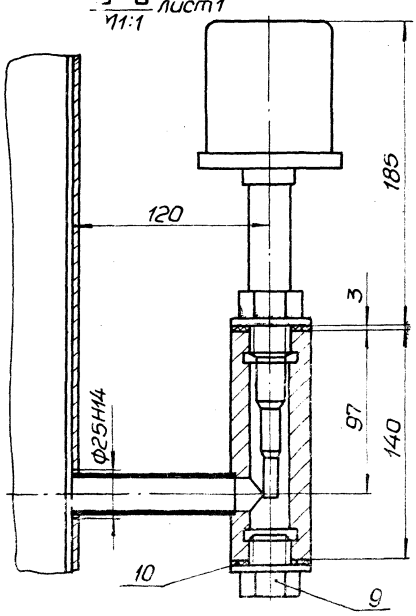

Т-Т лист2
М1:2

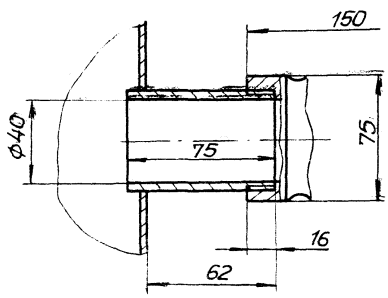

Инв.№ подл. | Подп. и дата | Взам.инв.№ | Инв.№ дубл. | Подп. и дата

Типовые конструкции. Серия 5.406-2. Вып.

М692-02.002

12,5

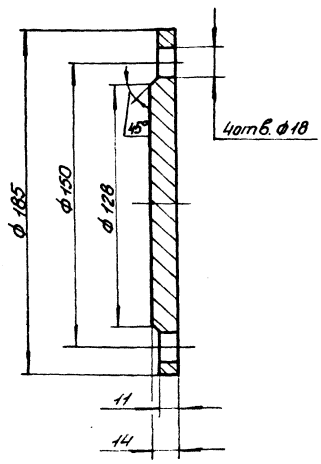

Изм.	Лист	№ докум.	Подп.	Дата
Разраб.		Муленко		
Пров.		Розенштейн		
Т.контр.		Браиловский		
Н.контр.		Козлов		
Утв.				

М692-02.002

Заглушка

Лит.	Масса	Масштаб
	3,15	1:1

Лист | Листов 1

Ст 3 ГОСТ 380-71

Госстрой СССР Союзводоканалниипроект Харьковский водоканалпроект

Формат А4

М692-02.001

12,5

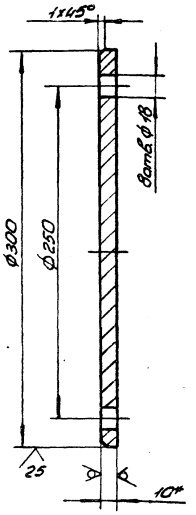

1. Н14, h14,

2.* Размер для справок.

Изм.	Лист	№ докум.	Подп.	Дата
Разраб.		Муленко		
Пров.		Розенштейн		
Т.контр.		Браиловский		
Н.контр.		Козлов		
Утв.				

М692-02.001

Крышка

Лит.	Масса	Масштаб
	5,5	1:2,5

Лист | Листов 1

Лист 10 ГОСТ 19903-74
Ст 3 ГОСТ 14637-79

Госстрой СССР Союзводоканалниипроект Харьковский водоканалпроект

Формат А4

М692-02.004

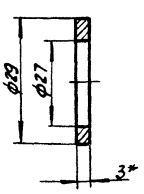

1. Н14, h14.

2.* Размер для справок.

Изм.	Лист	№ докум.	Подп.	Дата
Разраб.		Муленко		
Пров.		Розенштейн		
Т.контр.		Браиловский		
Н.контр.		Козлов		
Утв.				

М692-02.004

Прокладка

Лит.	Масса	Масштаб
	–	1:1

Лист | Листов 1

Паронит ПОНЗ ГОСТ 481-80

Госстрой СССР Союзводоканалниипроект Харьковский водоканалпроект

Формат А4

М692-02.003

6,3

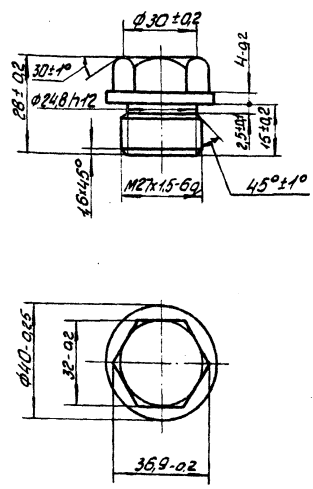

23017-03

Изм.	Лист	№ докум.	Подп.	Дата
Разраб.		Муленко		
Пров.		Розенштейн		
Т.контр.		Браиловский		
Н.контр.		Козлов		
Утв.				

М692-02.003

Пробка

Лит.	Масса	Масштаб
	0,1	1:1

Лист | Листов 1

Ст 3 ГОСТ 380-71

Госстрой СССР Союзводоканалниипроект Харьковский водоканалпроект

Формат А4

Типовые конструкции. Серия 5.406-2 Вып.

Формат	Зона	Поз.	Обозначение	Наименование	Кол.	Примечание
				Документация		
А2			М692-02.100СБ	Сборочный чертеж		
				Сборочные единицы		
А4		1	М692-02.110СБ	Фланец в сборе	2	
				Детали		
				Полосы		
				Полоса 12×50 ГОСТ 103-76		
				Ст.3 ГОСТ 535-79		
Б4		2	М692-02.101	L = 252 ± 1	2	1,2 кг
Б4		3	М692-02.102	L = 397 ± 1	2	1,8 кг
Б4		4	М692-02.103	L = 761 ± 1	2	3,6 кг
Б4		5	М692-02.104	L = 1786 ± 2	1	8,4 кг
Б4		6	М692-02.105	L = 2210 ± 2	1	10,9 кг
Б4		7	М692-02.106	Угольник		
				Уголок 25×25×3-Б ГОСТ 8509-72		
				Ст.3 ГОСТ 535-79		
				L = 350 ± 1	1	0,39 кг
А4		8	М692-02.107	Уголок	2	
		9	-01	Уголок	2	
А4		10	М692-02.108	Уголок	1	
		11	-01	Уголок	2	
А4		12	М692-02.109	Уголок	2	

Подп. и дата | Инв. № дубл. | Взам. инв. № | Подп. и дата | Инв. № подл.

Изм.	Лист	№ докум.	Подп.	Дата
Разраб.		Большаков		
Пров.		Толчинский		
Рук. гр.		Брацлавский		
Н. контр.		Козлов		
Утв.				

М692-02.100

Секция верхняя

Лит.	Лист	Листов
	1	2

Госстрой СССР Союзводоканалниипроект Харьковский Водоканал проект

Формат А4

Формат	Зона	Поз.	Обозначение	Наименование	Кол.	Примечание
А4		13	М692-02.112	Уголок	3	
		14	-01	Уголок	3	
				Угольники		
				Уголок 75×75×6-Б ГОСТ 8509-72		
				Ст 3 ГОСТ 535-79		
Б4		15	М692-02.113	L = 1094-2	1	5,2 кг
Б4		16	М692-02.114	L = 330-1	1	1,6 кг
				Стенки		
				Лист 4 ГОСТ 19903-74		
				Ст 3 ГОСТ 14637-79		
Б4		17	М692-02.115	2190 ± 2 × 2346 ± 2	1	161,3 кг
Б4		18	М692-02.116	1090 ± 1 × 2346 ± 2	2	80,3 кг
Б4		19	М692-02.117	1098 ± 1 × 2346 ± 2	1	81,0 кг
Б4		20	М692-02.118	431 ± 1 × 2346 ± 2	2	31,7 кг
Б4		21	М692-02.119	240 ± 1 × 2346 ± 2	2	17,7 кг
Б4		22	М692-02.121	644 ± 1 × 2346 ± 2	2	47,4 кг
Б4		23	М692-02.122	1600 ± 1 × 2346 ± 2	1	117,8 кг
А4		24	М692-02.123	Лист	4	
А4		25	М692-02.124	Патрубок	1	
Б4		26	М692-02.125	Патрубок		
				Труба 102×3 ГОСТ 10704-76		
				Ст 3 ГОСТ 535-79		
				L = 110 ± 2	1	0,8 кг
А4		27	М692-02.126	Дно	1	
				Стандартные изделия		
		32		Болт М12×35.58 ГОСТ 7798-70	3	

Подп. и дата | Инв. № дубл. | Взам. инв. № | Подп. и дата | Инв. № подл.

Изм.	Лист	№ докум.	Подп.	Дата

М692-02.100

Лист 2

Формат А4

Формат	Зона	Поз.	Обозначение	Наименование	Кол.	Примечание
				Документация		
А2			М692-02.200СБ	Сборочный чертеж		
				Сборочные единицы		
А4		1	М692-02.110	Фланец в сборе	2	
А4		2	М692-02.210	Фланец в сборе	2	
А4		3	М692-02.230	Тройник	2	
				Детали		
				Полосы		
				Полоса 6×50 ГОСТ 103-76		
				Ст 3 ГОСТ 535-79		
Б4		3	М692-02.201	L = 454 ± 1	2	1,1 кг
Б4		4	М692-02.202	L = 660 ± 1	2	1,6 кг
				Полоса 12×50 ГОСТ 103-76		
				Ст 3 ГОСТ 535-79		
Б4		5	М692-02.203	L = 765 ± 1	2	3,6 кг
Б4		6	М692-02.204	L = 254 ± 1	2	1,2 кг
Б4		7	М692-02.205	L = 397 ± 1	2	1,9 кг
Б4		8	М692-02.206	L = 1800 ± 2	1	8,5 кг
Б4		9	М692-02.207	L = 2210 ± 2	1	10,4 кг
А4		10	М692-02.208	Дно	1	
А4		11	М692-02.209	Стенка	1	
А4		12	М692-02.211	Стенка	1	
А4		13	М692-02.212	Стенка	2	
А4		14	М692-02.213	Стенка	4	

Подп. и дата | Инв. № дубл. | Взам. инв. № | Подп. и дата | Инв. № подл.

Изм.	Лист	№ докум.	Подп.	Дата
Разраб.		Большаков		
Пров.		Толчинский		
Рук. гр.		Брацлавский		
Н. контр.		Козлов		

М692-02.200

Секция нижняя

Лит.	Лист	Листов
	1	2

Госстрой СССР Союзводоканалниипроект Харьковский Водоканал проект

Формат А4

Формат	Зона	Поз.	Обозначение	Наименование	Кол.	Примечание
А4		15	М692-02.214	Лист	1	
А4		16	М692-02.215	Отвод	2	
				Патрубки	2	
				Труба 89×3,5 ГОСТ 10704-76		
				10 ГОСТ 10706-76		
Б4		17	М692-02.216	L = 85-1	2	0,64 кг
Б4		18	М692-02.217	L = 315-1,4	2	2,3 кг
А4		19	М692-02.218	Стенка	2	
				Стандартные изделия		
		22		Фланец 1-40-10-В Ст3 Сп2		
				ГОСТ 12820-80	2	
				23017-03		

Подп. и дата | Инв. № дубл. | Взам. инв. № | Подп. и дата | Инв. № подл.

Изм.	Лист	№ докум.	Подп.	Дата

М692-02.200

Лист 2

Формат А4

М692-02.100СБ

Выпуск 1

Серия 3.406-2

Типовые конструкции

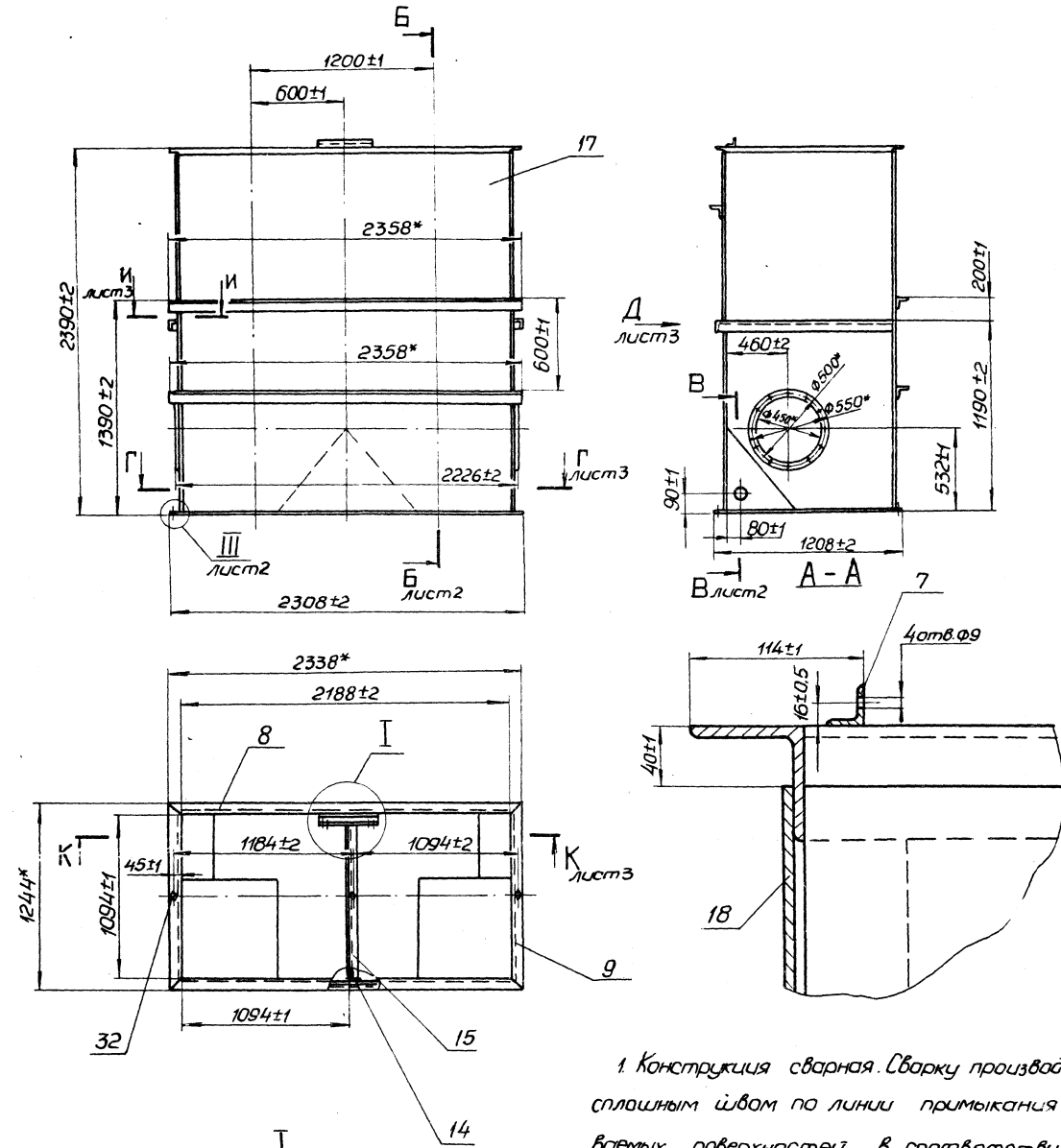

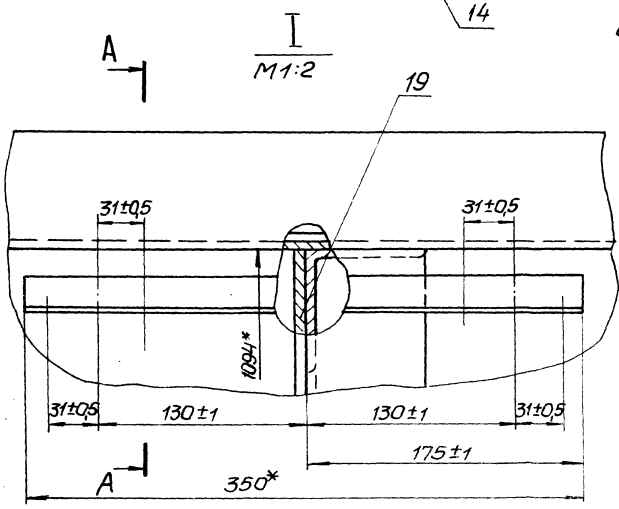

1. Конструкция сварная. Сварку производить сплошным швом по линии примыкания свариваемых поверхностей в соответствии со стандартом на сварку и технологией, применяемой заводом изготовителем.

Высота катета шва равна меньшей толщине свариваемых элементов.

2. Шероховатость обработанных поверхностей деталей БУ поз. 2÷7; 15÷23,26 $\overset{25}{\surd}$, остальное — $\surd$.

3.* Размеры для справок.

23017-03

					М692 - 02.100 СБ			
Изм.	Лист	№ докум.	Подп.	Дата	Секция верхняя	Лит.	Масса	Масштаб
Разраб.		Большакова			Сборочный чертеж		1080	1:20
Пров.		Толчинский				Лист 1	Листов 3	
Т. контр.		Зельцер				ГОССТРОЙ СССР Союзводоканалниипроект Харьковский водоканалпроект		
Н. контр.		Козлов						
Утв.								

Копир. Майстренко

Формат А2

Б-Б
М1:5
лист1

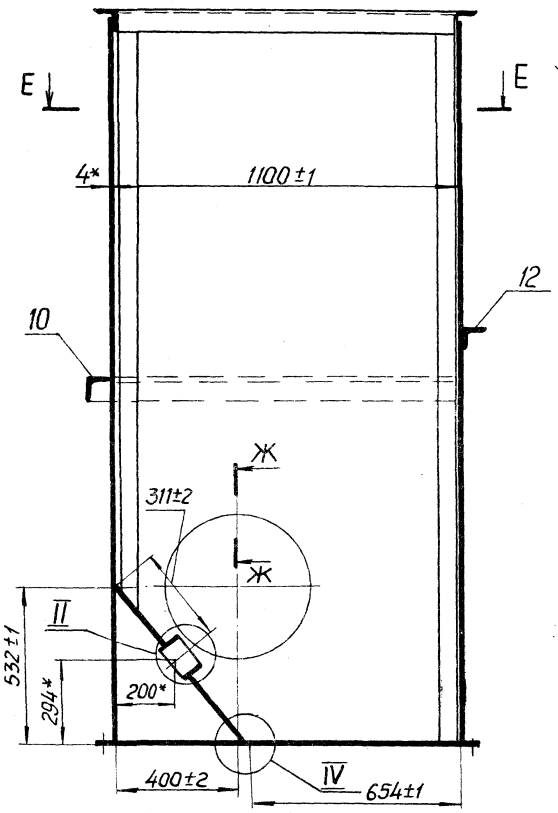

II
М1:2

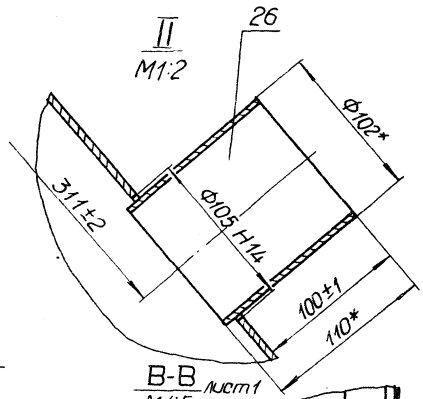

В-В
М1:5
лист1

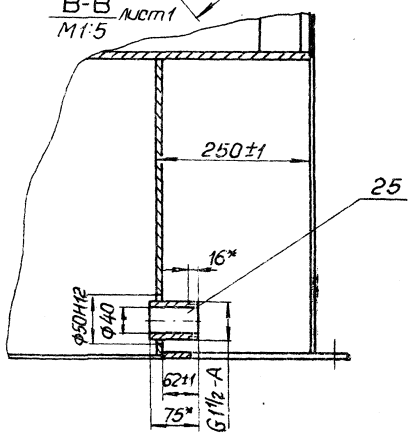

Е-Е

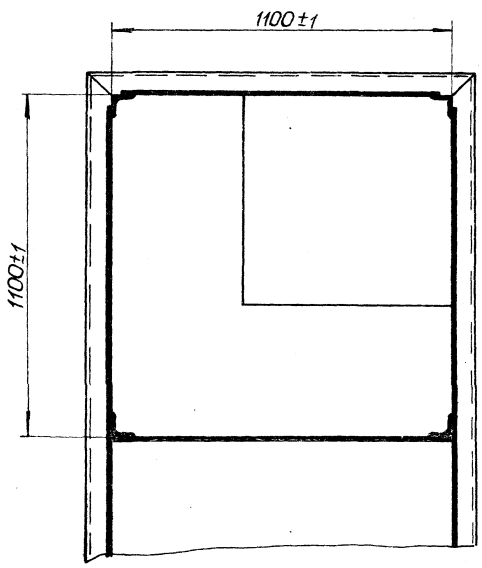

Ж-Ж
М1:1

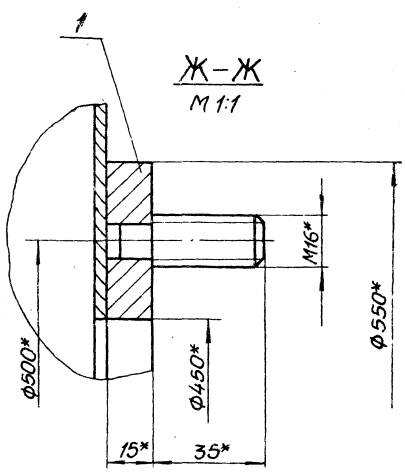

III
М1:2
лист1

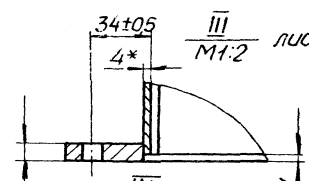

IV
М1:1

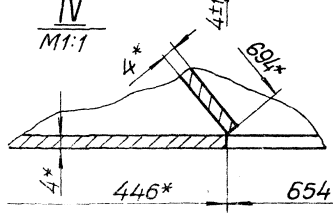

23017-03

М692-02.100СБ

Лист 2

Формат А2

Инв.№подл. | Подп. и дата | Взам.инв.№ | Инв.№дубл. | Подп. и дата

Вид Д лист 1

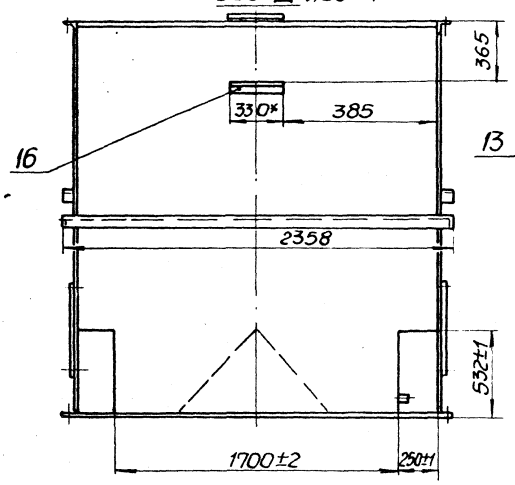

К-К лист 1

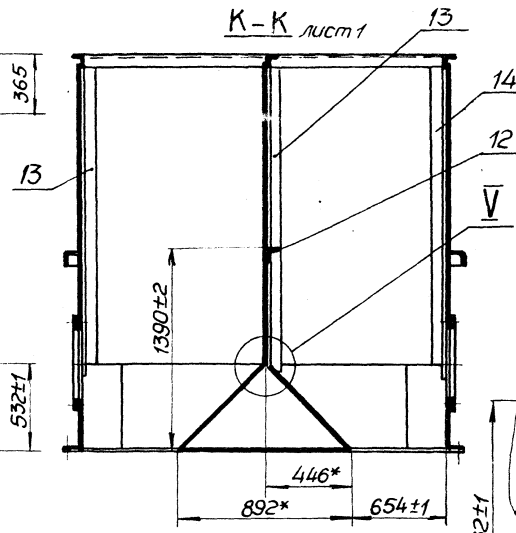

V
М1:2

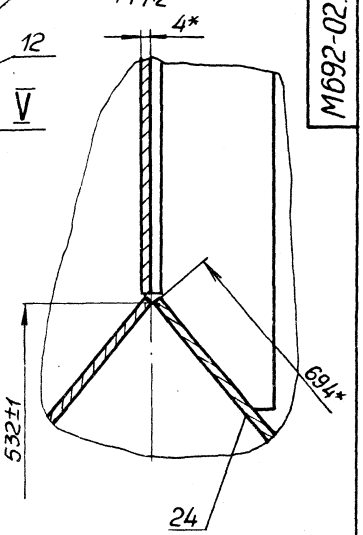

Г-Г
М1:10
лист 1

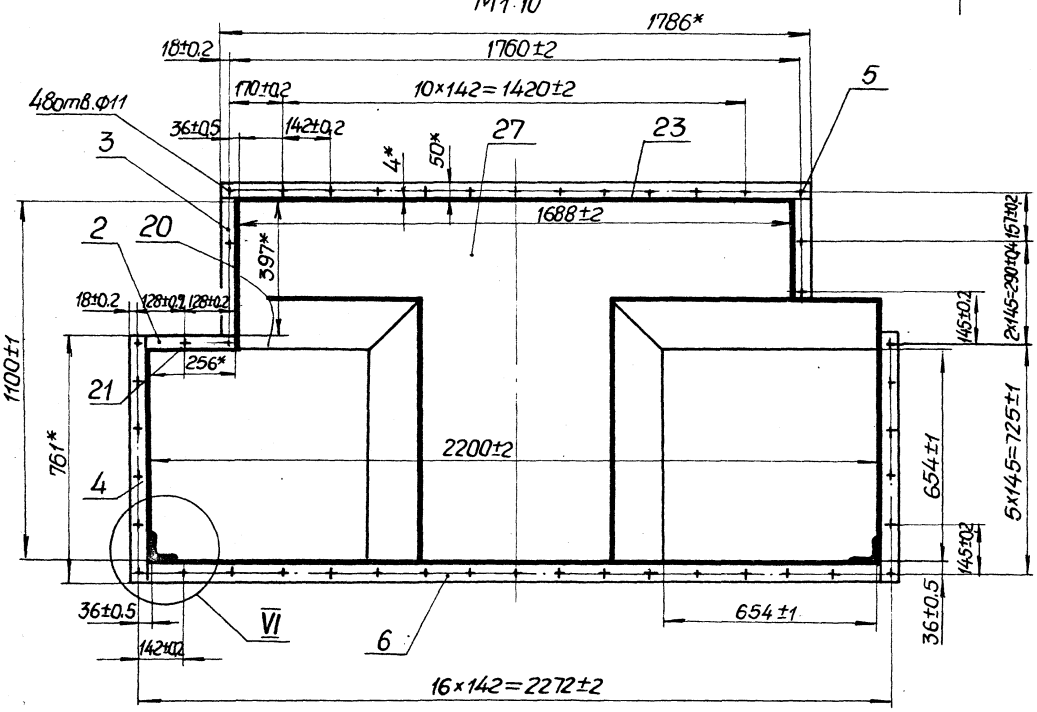

И-И
М1:2
лист 1

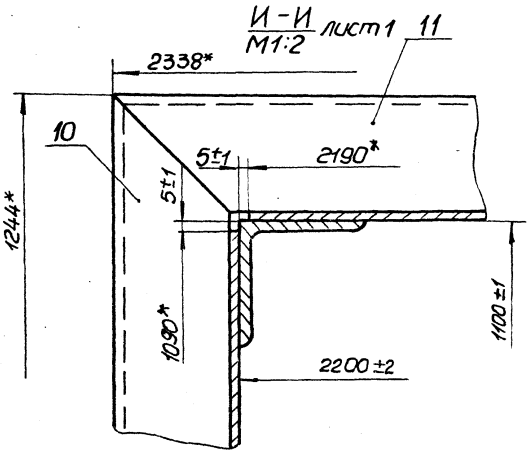

VI
М1:2

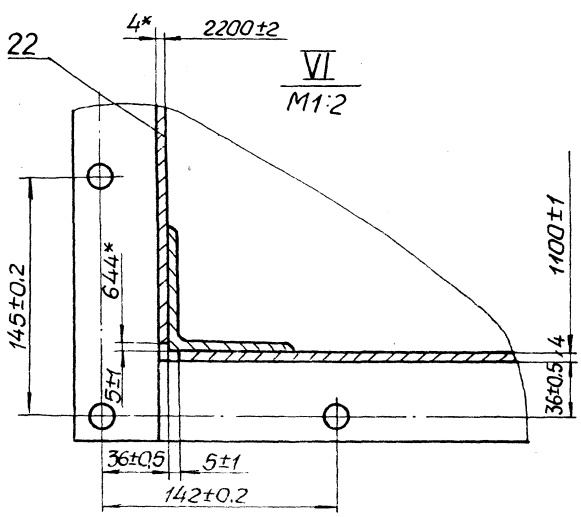

М692-02.128

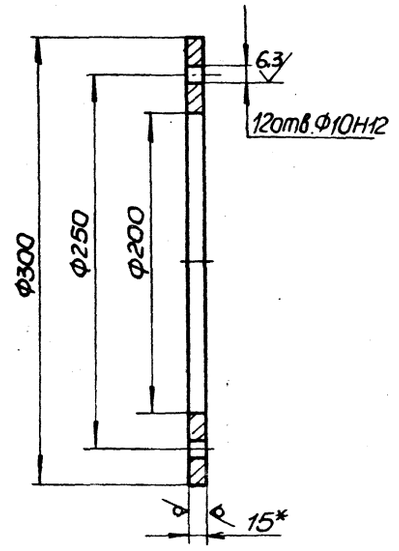

1. Неуказанные предельные отклонения размеров: H14, h14, $\pm \frac{t_2}{2}$.
2. * Размер для справок.

Изм.	Лист	№ докум.	Подп.	Дата	
Разраб.	Большакова				
Пров.	Колчинский				
Т. контр.	Брагиловский				
Н. контр.	Козлов				
Утв.					

М692-02.128

Фланец

Лит.	Масса	Масштаб
	4,6	1:2
Лист	Листов 1	

Лист 15 ГОСТ 19903-74 / Ст3 ГОСТ 14637-79

Госстрой СССР Союзводоканалниипроект харьковский Водоканалпроект

Формат А4

М692-02.112

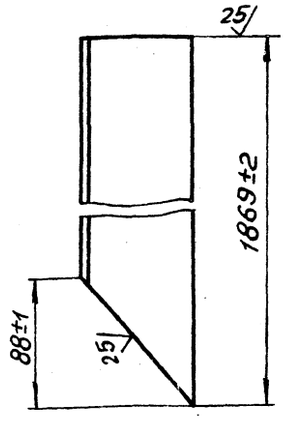

М692-02.112 – изображено

-01 – зеркальное отражение.

Изм.	Лист	№ докум.	Подп.	Дата	
Разраб.	Большакова				
Пров.	Колчинский				
Т. контр.	Брагиловский				
Н. контр.	Козлов				
Утв.					

М692-02.112

Уголок

Лит.	Масса	Масштаб
	14,2	1:2,5
Лист	Листов 1	

Уголок 75×75×6-Б ГОСТ 8509-72 / Ст3 ГОСТ 535-75

Госстрой СССР Союзводоканалниипроект харьковский Водоканалпроект

Формат А4

М692-02.108

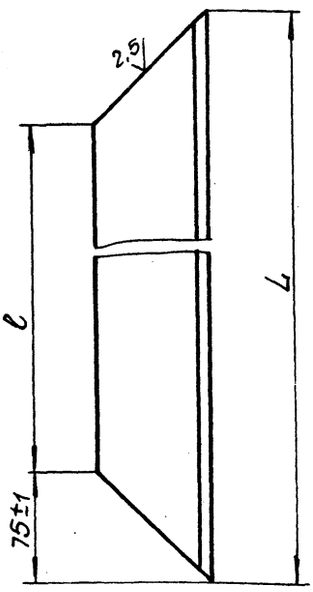

Обозначение	L, мм	ℓ, мм	Масса, кг
М692-02.108	1244±1	1094±1	8,5
-01	2388±2	2238±1	15,3

Изм.	Лист	№ докум.	Подп.	Дата	
Разраб.	Большакова				
Пров.	Колчинский				
Т. контр.	Брагиловский				
Н. контр.	Козлов				
Утв.					

М692-02.108

Уголок

Лит.	Масса	Масштаб
	15,3	1:2,5
Лист	Листов	

Уголок 75×75×6-Б ГОСТ 8509-72 / Ст3 ГОСТ 535-79

Госстрой СССР Союзводоканалниипроект харьковский Водоканалпроект

Формат А4

М692-02.107

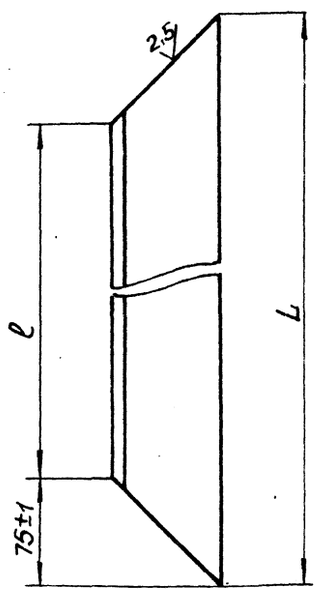

Обозначение	L, мм	ℓ, мм	Масса, кг
М692-02.107	2388±2	2238±2	15,3
-01	1244±1	1094±1	8,5

23017-03

Изм.	Лист	№ докум.	Подп.	Дата	
Разраб.	Большакова				
Пров.	Колчинский				
Т. контр.	Брагиловский				
Н. контр.	Козлов				
Утв.					

М692-02.107

Уголок

Лит.	Масса	Масштаб
	См. табл.	1:2,5
Лист	Листов 1	

Уголок 75×75×6-Б ГОСТ 8509-72 / Ст3 ГОСТ 535-79

Госстрой СССР Союзводоканалниипроект харьковский Водоканалпроект

Формат А4

М692-02.200СБ

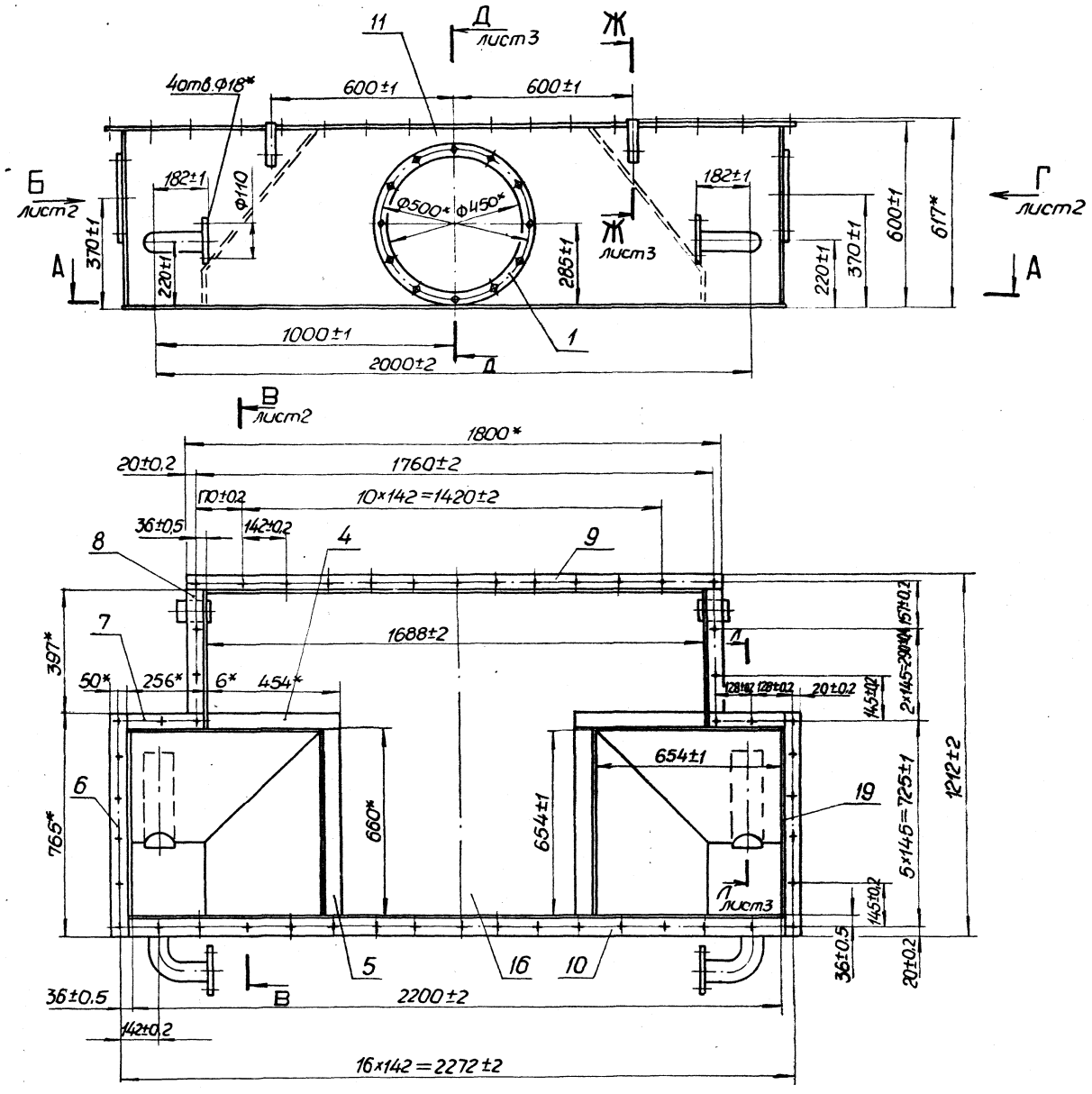

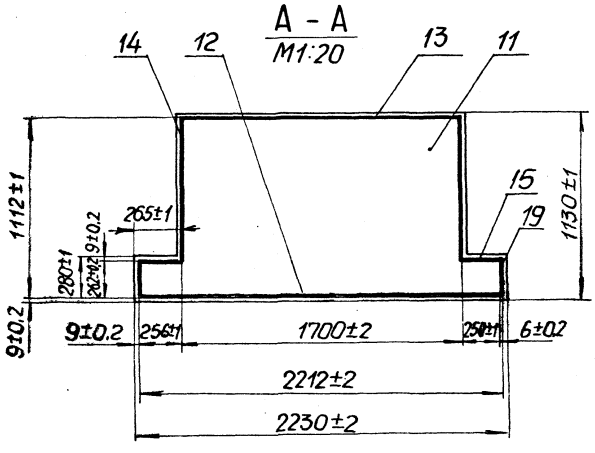

1. Конструкция сварная. Сварку производить сплошным швом по линии примыкания свариваемых поверхностей в соответствии со стандартом на сварку и технологией, применяемой заводом-изготовителем. Высота катета шва равна меньшей толщине свариваемых элементов.

2. Шероховатость обработанных поверхностей деталей БЧ поз. 3÷9; 17,18 $\overset{25}{\surd}$, остальное $\surd$.

3.* Размеры для справок.

23017-03

					М692-02.200СБ			
Изм.	Лист	№ докум.	Подп.	Дата	Секция нижняя Сборочный чертеж	Лит.	Масса	Масштаб
Разраб.		Волошанова					420	1:10
Пров.		Ольшанский				Лист 1	Листов 3	
Т.контр.		Волошанова				ГОССТРОЙ СССР Союзводоканалниипроект Харьковский Водоканалпроект		
Н.контр.								

Формат А2

Выпуск 1

Серия 5.406-2

Типовые конструкции

Инв. № подл. | Подп. и дата | Взам. инв. № | Инв. № дубл. | Подп. и дата

Вид Б
М1:20
лист 1

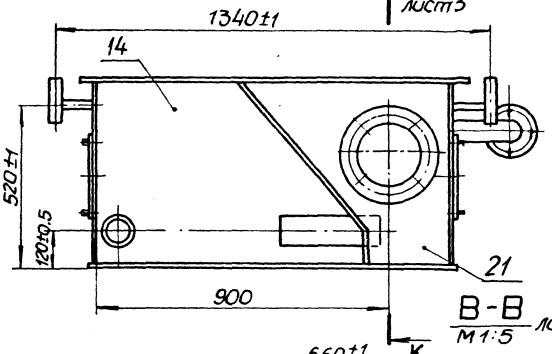

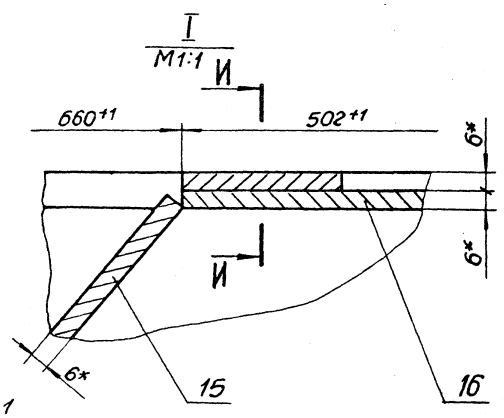

В-В
М1:5
лист 1

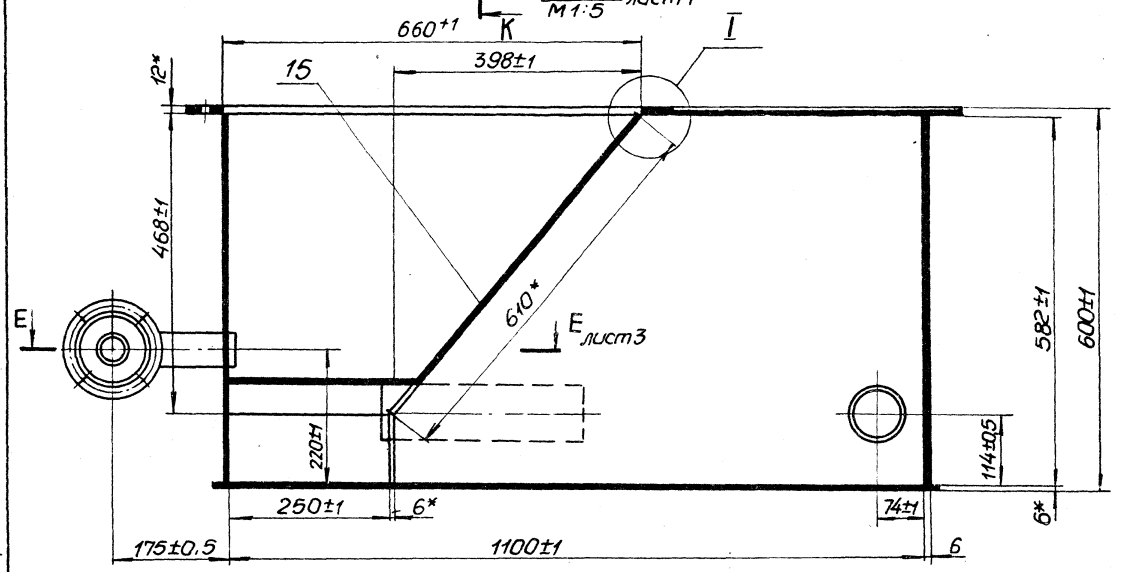

Вид Г

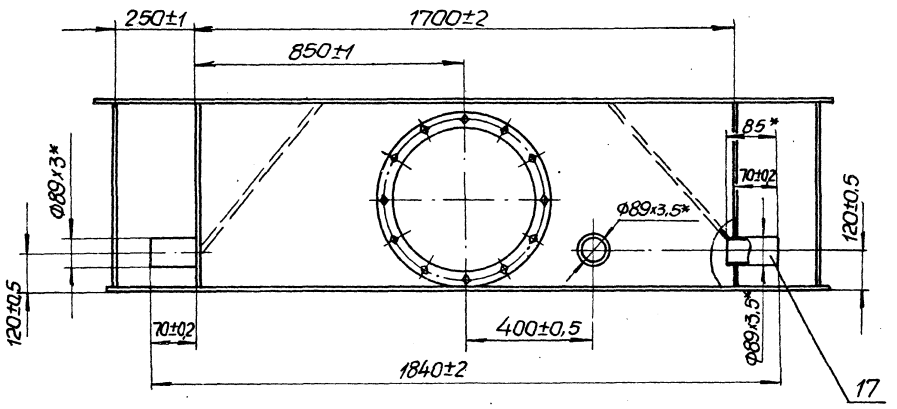

И-И

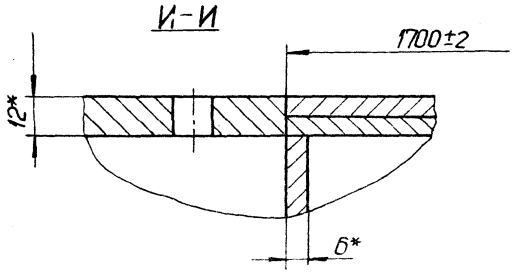

Выпуск
Серия 5.406-2
Типовые конструкции
Инв.№ подл. | Подп. и дата | Взам. инв.№ | Инв.№ дубл. | Подп. и дата

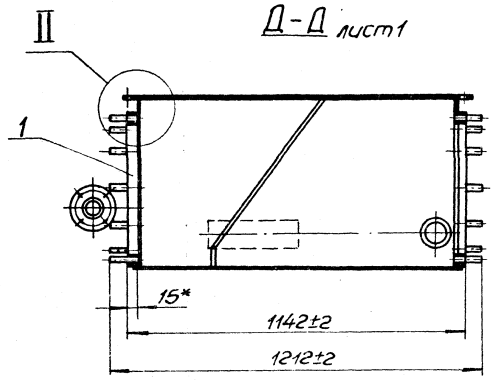

Д-Д лист1

Ж-Ж
М1:2
лист1

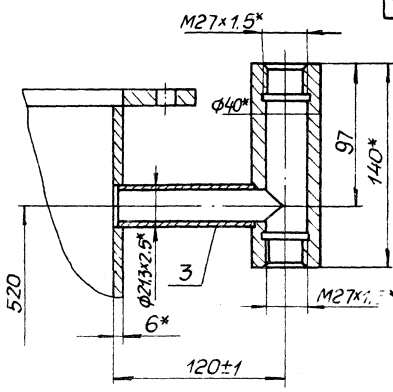

II
М1:1

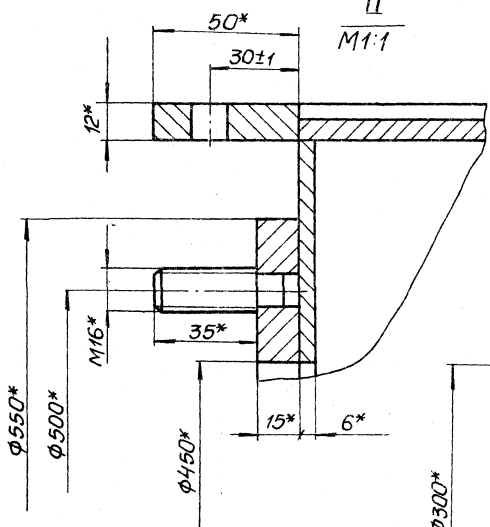

К-К
М1:2,5
лист2

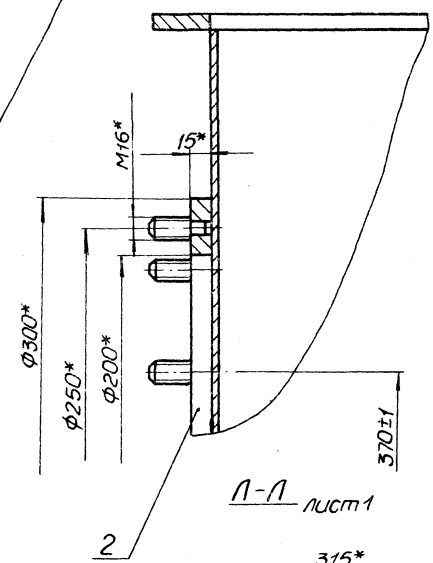

Е-Е лист2

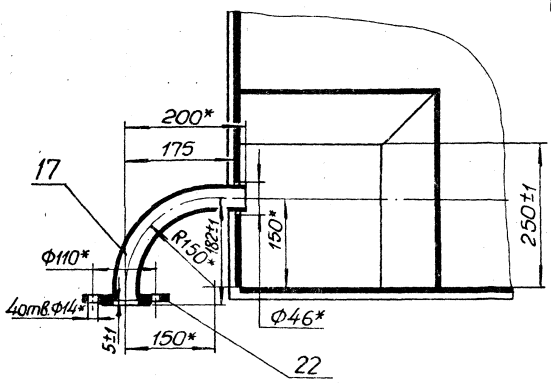

Л-Л лист1

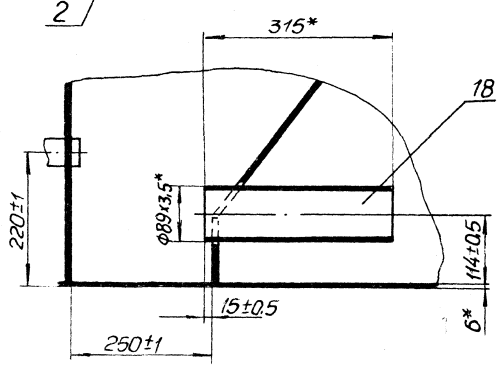

2

Типовые конструкции Серия 5.406-2 Выпуск 1

М692-02.126

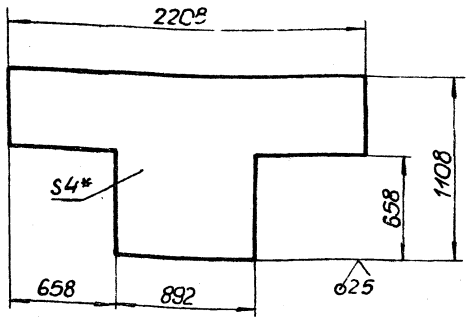

1. h14, $\pm \frac{t_2}{2}$.
2.* Размер для справок.

Изм.	Лист	№ докум.	Подп.	Дата	М692-02.126	Лит.	Масса	Масштаб
Разраб.	Большакова				Дно		33,0	1:20
Пров.	Толчинский					Лист	Листов 1	
Т. контр.	Браиловский							
Н. контр.	Козлов				Лист 4 ГОСТ 19903-74 Ст3 ГОСТ 14637-79	Госстрой СССР Союзводоканалниипроект Харьковский Водоканалпроект		
Утв.								

Формат А4

М692-02.124

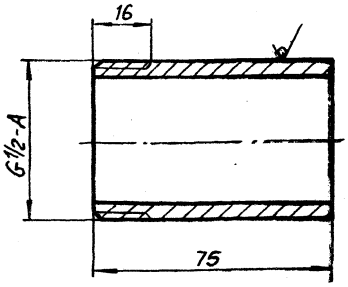

$\pm \frac{t_2}{2}$.

Изм.	Лист	№ докум.	Подп.	Дата	М692-02.124	Лит.	Масса	Масштаб
Разраб.	Большакова				Патрубок		0,3	1:1
Пров.	Толчинский					Лист	Листов 1	
Т. контр.	Браиловский							
Н. контр.	Козлов				Труба 40 ГОСТ 3262-75	Госстрой СССР Союзводоканалниипроект Харьковский Водоканалпроект		
У								

Формат А4

М692-02.208

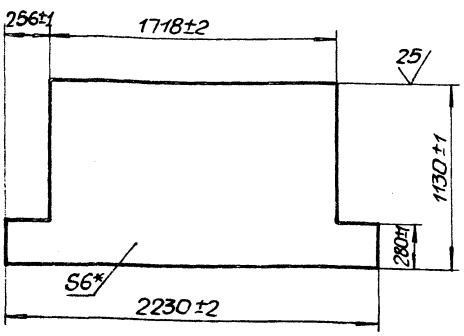

1. h14, $\pm \frac{t_2}{2}$.
2.* Размер для справок.

Изм.	Лист	№ докум.	Подп.	Дата	М692-02.208	Лит.	Масса	Масштаб
Разраб.	Большакова				Дно		94,6	1:20
Пров.	Толчинский					Лист	Листов 1	
Т. контр.	Браиловский							
Н. контр.	Козлов				Лист 6 ГОСТ 19903-74 Ст3 ГОСТ 14637-79	Госстрой СССР Союзводоканалниипроект Харьковский Водоканалпроект		
Утв.								

Формат А4

М692-02.109

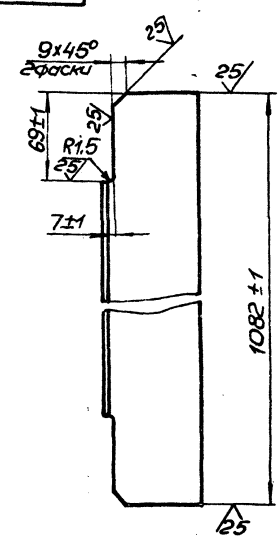

23017-03

Изм.	Лист	№ докум.	Подп.	Дата	М692-02.109	Лит.	Масса	Масштаб
Разраб.	Большакова				Уголок		7,35	1:2,5
Пров.	Толчинский					Лист	Листов 1	
Т. контр.	Браиловский							
Н. контр.	Козлов				Уголок 75x75x6-6 ГОСТ 8509-72 Ст3 ГОСТ 535-79	Госстрой СССР Союзводоканалниипроект Харьковский Водоканалпроект		
Утв.								

Формат А4

Типовые конструкции. Серия 5.406-2 Выпуск

М692-02.127

6,3

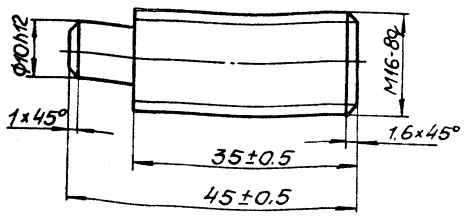

Изм	Лист	N докум.	Подп.	Дата
Разраб.		Зарщиков		
Пров.		Розенштейн		
Т. контр.		Брацлавский		
Н. контр.		Козлов		
Утв.				

М692-02.127

Шпилька

Лит.	Масса	Масштаб
	0,06	2:1

Лист | Листов 1

Ст. 3 ГОСТ 380-71

Госстрой СССР Союзводоканалниипроект Харьковский Водоканалпроект

Формат А4

Инв. № подл. | Подп. и дата | Взам. инв. № | Инв. № дубл. | Подп. и дата

М692-02.231

12,5

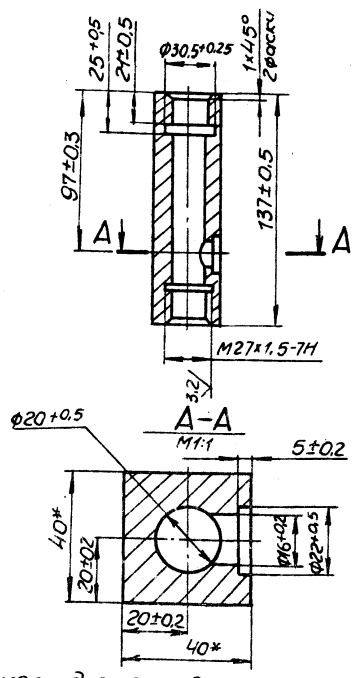

*Размеры для справок

Изм	Лист	N докум.	Подп.	Дата
Разраб.		Зарщиков		
Пров.		Розенштейн		
Т. контр.		Брацлавский		
Н. контр.		Козлов		
Утв.				

М692-02.231

Стакан

Лит.	Масса	Масштаб
	1,4	1:2

Лист | Листов 1

Квадрат 40-В-ГОСТ2591-71
СТ3-II-ГОСТ535-79

Госстрой СССР Союзводоканалниипроект Харьковский Водоканалпроект

Формат А4

Инв. № подл. | Подп. и дата | Взам. инв. № | Инв. № дубл. | Подп. и дата

М692-02.210СБ

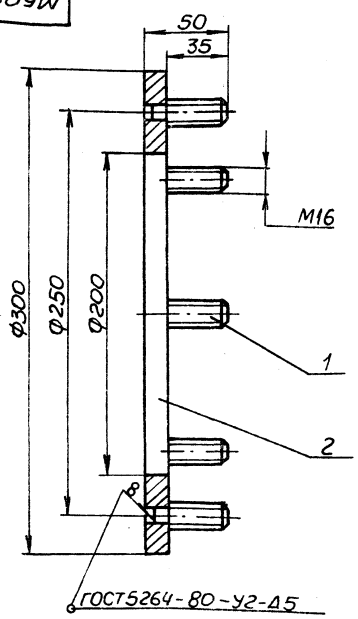

Размеры для справок.

Изм	Лист	N докум.	Подп.	Дата
Разраб.		Зарщиков		
Пров.		Розенштейн		
Т. контр.		Брацлавский		
Н. контр.		Козлов		
Утв.				

М692-02.210.СБ

Фланец в сборе

Сборочный чертеж

Лит.	Масса	Масштаб
	5,2	1:2

Лист | Листов 1

Госстрой СССР Союзводоканалниипроект Харьковский Водоканалпроект

Формат А4

Инв. № подл. | Подп. и дата | Взам. инв. № | Инв. № дубл. | Подп. и дата

Формат	Зона	Поз	Обозначение	Наименование	Кол.	Примечание
				Документация		
А4			М692-02.210СБ	Сборочный чертеж		
				Детали		
		1	М692-02.127	Шпилька	8	
А4		2	М692-02.212	Фланец	1	

23017-03

Изм	Лист	N докум.	Подп.	Дата
Разраб.		Зарщиков		
Пров.		Розенштейн		
Рук. гр.		Брацлавский		
Н. контр.		Козлов		
Утв.				

М692-02.210

Фланец в сборе

Лит.	Лист	Листов
		1

Госстрой СССР Союзводоканалниипроект Харьковский Водоканалпроект

Формат А4

Инв. № подл. | Подп. и дата | Взам. инв. № | Инв. № дубл. | Подп. и дата

М692-02.211

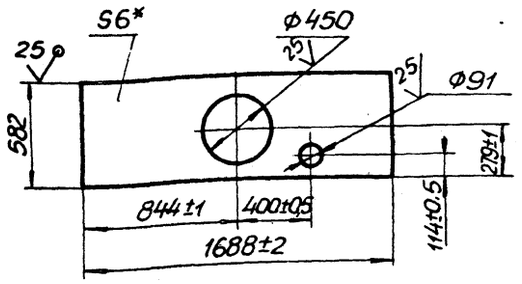

1. Неуказанные предельные отклонения размеров: $H14, h14, \pm \frac{t_2}{2}$.
2. * Размер для справок.

Изм.	Лист	№ докум.	Подп.	Дата	М692-02.211			
Разраб.		Большаков			Стенка	Лит.	Масса	Масштаб
Пров.		Гончинский					38,6	1:20
Т.контр.		Брагиловский				Лист	Листов 1	
Н.контр.		Козлов			Лист 6 ГОСТ 19903-74 / Ст3 ГОСТ 14637-79	Госстрой СССР Союзводоканалниипроект Харьковский Водоканалпроект		
Утв.								

Формат А4

М692-02.214

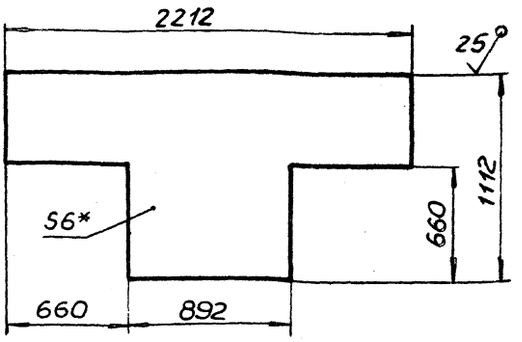

1. $h14, \pm \frac{t_2}{2}$.
2. * Размер для справок.

Изм.	Лист	№ докум.	Подп.	Дата	М692-02.214			
Разраб.		Большаков			Лист	Лит.	Масса	Масштаб
Пров.		Гончинский					33,1	1:20
Т.контр.		Брагиловский				Лист	Листов 1	
Н.контр.		Козлов			Лист 6 ГОСТ 19903-74 / Ст3 ГОСТ 14637-79	Госстрой СССР Союзводоканалниипроект Харьковский Водоканалпроект		
Утв.								

Формат А4

М692-02.209

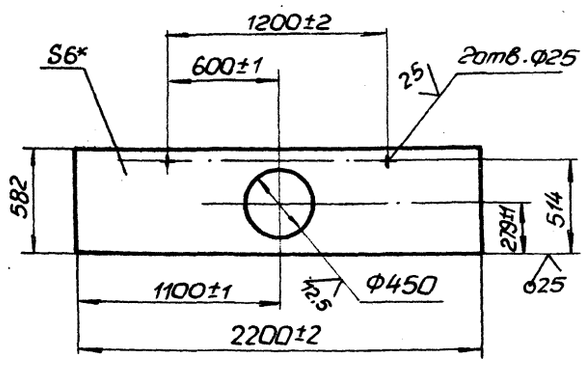

1. Неуказанные предельные отклонения размеров: $H14, h14, \pm \frac{t_2}{2}$.
2. * Размер для справок.

Изм.	Лист	№ докум.	Подп.	Дата	М692-02.209			
Разраб.		Большаков			Стенка	Лит.	Масса	Масштаб
Пров.		Гончинский					52.8	1:20
Т.контр.		Брагиловский				Лист	Листов 1	
Н.контр.		Козлов			Лист 6 ГОСТ 19903-74 / Ст3 ГОСТ 14637-79	Госстрой СССР Союзводоканалниипроект Харьковский Водоканалпроект		
Утв.								

Формат А4

М692-02.212

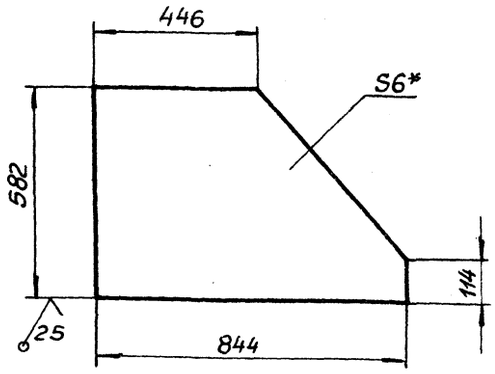

1. $h14, \pm \frac{t_2}{2}$.
2. * Размер для справок.

23017-03

Изм.	Лист	№ докум.	Подп.	Дата	М692-02.212			
Разраб.		Большаков			Стенка	Лит.	Масса	Масштаб
Пров.		Гончинский					16,6	1:10
Т.контр.		Брагиловский				Лист	Листов 1	
Н.контр.		Козлов			Лист 6 ГОСТ 19903-74 / Ст3 ГОСТ 14637-79	Госстрой СССР Союзводоканалниипроект Харьковский Водоканалпроект		
Утв.								

Формат А4

Типовые конструкции Серия 3.100.2 Выпуск 1

М692-02.123

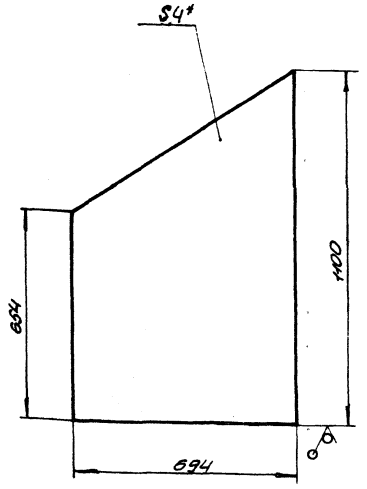

1. h14

2.* Размер для справок.

Изм.	Лист	№ докум.	Подп.	Дата	М692-02.123	Лит.	Масса	Масштаб
Разраб.		Большакова			Лист			1:10
Пров.		Толчинский				Лист	Листов 1	
Т.контр.		Брацлавский						
Н.контр.		Козлов			Лист 4 ГОСТ 19903-74 / Ст 3 ГОСТ 14637-79	Госстрой СССР Союзводоканалниипроект Харьковский Водоканалпроект		
Утв.								

Формат А4

М692-02.110 СБ

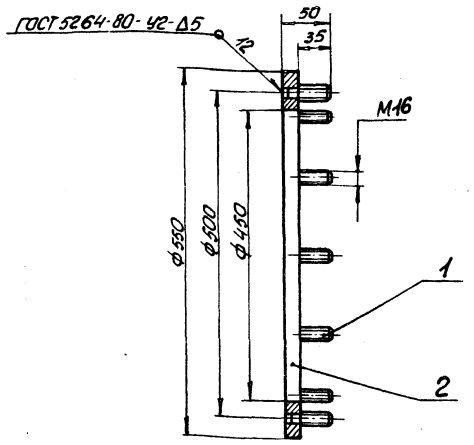

Размеры для справок.

Изм.	Лист	№ докум.	Подп.	Дата	М692-02.110 СБ	Лит.	Масса	Масштаб
Разраб.		Большакова			Фланец в сборе		10,0	1:5
Пров.		Розенштейн			Сборочный чертеж	Лист	Листов 1	
Т.контр.		Брацлавский						
Н.контр.		Козлов				Госстрой СССР Союзводоканалниипроект Харьковский Водоканалпроект		
Утв.								

Формат А4

Формат	Зона	Поз.	Обозначение	Наименование	Кол.	Примечание
				Документация		
А4			М692-02.110 СБ	Сборочный чертеж		
				Детали		
А4		1	М692-02.127	Шпилька	12	
А4		2	М692-02.128	Фланец	1	

Изм.	Лист	№ докум.	Подп.	Дата	М692-02.110	Лит.	Лист	Листов
Разраб.		Большакова			Фланец в сборе			1
Пров.		Толчинский				Госстрой СССР Союзводоканалниипроект Харьковский Водоканалпроект		
Рук.гр.		Брацлавский						
Н.контр.		Козлов						
Утв.								

Формат А4

Формат	Зона	Поз.	Обозначение	Наименование	Кол.	Примечание
				Документация		
А4			М692-02.230 СБ	Сборочный чертеж		
				Детали		
А4		1	М692-02.231	Стакан	1	
Б4		2	М692-02.232	Патрубок		
				Труба 15 ГОСТ 3262-75		
				L = 105 h14	1	0,1 кг

23017-03

Изм.	Лист	№ докум.	Подп.	Дата	М692-02.230	Лит.	Лист	Листов
Разраб.		Большакова			Тройник			1
Пров.		Розенштейн				Госстрой СССР Союзводоканалниипроект Харьковский Водоканалпроект		
Рук.гр.		Брацлавский						
Н.контр.		Козлов						
Утв.								

Формат А4

Типовые конструкции Серия 5.406-2 Выпуск

М692-02.230СБ

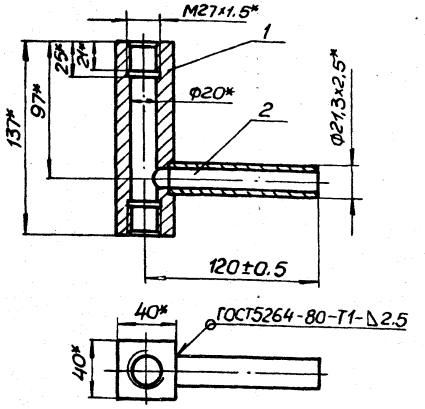

1. Шероховатость обрабатываемых поверхностей детали БЧ поз.2 выполнить 25√
2.* Размеры для справок.

Изм.	Лист	№ докум.	Подп.	Дата	М692-02.230 СБ		
Разраб.	Зарщиков				Тройник	Лит.	Масса 1,6	Масштаб 1:2
Пров.	Разенштейн				Сборочный чертеж	Лист	Листов 1
Т.контр.	Брацлавский					Госстрой СССР Союзводоканалниипроект Харьковский Водоканалпроект	
Н.контр.	Козлов						
Утв.							

Формат А4

М692-02.215

25√(√)

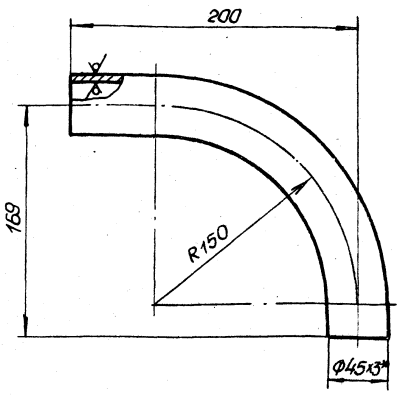

1. Развернутая длина: L = 184мм
2.* Размер для справок.

Изм.	Лист	№ докум.	Подп.	Дата	М692-02.215		
Разраб.	Зарщиков				Отвод	Лит.	Масса 0,57	Масштаб 1:2
Пров.	Разенштейн					Лист	Листов 1
Т.контр.	Брацлавский				Труба 45×3 ГОСТ10704-76 Ст3 ГОСТ10705-80	Госстрой СССР Союзводоканалниипроект Харьковский Водоканалпроект	
Н.контр.	Козлов						
Утв.							

Формат А4

М692-02.213

√(√)

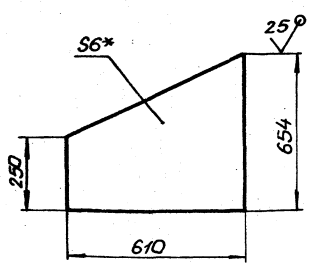

1. h14, $\pm\frac{t_2}{2}$.
2.* Размер для справок.

Изм.	Лист	№ докум.	Подп.	Дата	М692-02.213		
Разраб.	Большакова				Стенка	Лит.	Масса 12,9	Масштаб 1:10
Пров.	Юлчинский					Лист	Листов 1
Т.контр.	Брацлавский				Лист 6 ГОСТ19903-74 Ст3 ГОСТ14637-79	Госстрой СССР Союзводоканалниипроект Харьковский Водоканалпроект	
Н.контр.	Козлов						
Утв.							

Формат А4

М692-02.218

√(√)

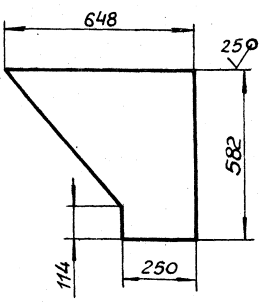

1. h14, $\pm\frac{t_2}{2}$.
2.* Размер для справок.

23017-03

Изм.	Лист	№ докум.	Подп.	Дата	М692-02.218		
Разраб.	Большакова				Стенка	Лит.	Масса 11,1	Масштаб 1:10
Пров.	Юлчинский					Лист	Листов 1
Т.контр.	Брацлавский				Лист 6 ГОСТ19903-74 Ст3 ГОСТ14637-79	Госстрой СССР Союзводоканалниипроект Харьковский Водоканалпроект	
Н.контр.	Козлов						
Утв.							

Копир. Майстренко

Формат А4

Типовые конструкции. Серия 5.406-2. Выпуск 1

Формат	Зона	Поз.	Обозначение	Наименование	Кол.	Примечание
				Документация		
А3			М692-02.400 СБ	Сборочный чертеж		
				Детали		
А4		1	М692-02.401	Диск	1	
А4		2	М692-02.402	Уголок	4	

Изм.	Лист	№ докум.	Подп.	Дата
Разраб.		Муленко		
Пров.		Розенштейн		
Рук. гр.		Брацлавский		
Н. контр.		Козлов		
Утв.				

М692-02.400

Крышка люка

Лит.	Лист.	Листов
		1

Госстрой СССР Союзводоканалниипроект Харьковский водоканалпроект

Формат А4

Инв. № подл. | Подп. и дата | Взам. инв. № | Инв. № дубл. | Подп. и дата

М692-02.402

А(V)

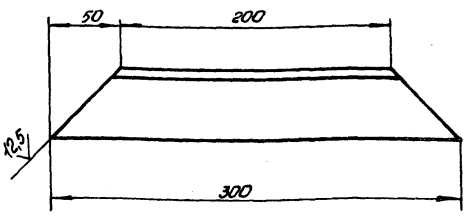

$h14, \pm \frac{t_2}{2}$.

Изм.	Лист	№ докум.	Подп.	Дата
Разраб.		Муленко		
Пров.		Розенштейн		
Т. контр.		Брацлавский		
Н. контр.		Козлов		
Утв.				

Уголок

Лит.	Масса	Масштаб
	0,94	1:2,5

Лист | Листов 1

Уголок 50×50×5-Б-ГОСТ 8509-72 / Ст 3-II-ГОСТ 535-79

Госстрой СССР Союзводоканалниипроект Харьковский водоканалпроект

Формат А4

Формат	Зона	Поз.	Обозначение	Наименование	Кол.	Примечание
				Документация		
*			М692-02.300 СБ	Сборочный чертеж		*А2, А2
				Детали		
А4		1	М692-09.105	Штуцер	2	
А4		2	М692-02.301	Цилиндр	2	
А4		3	М692-02.302	Труба	2	
А4		4	М692-02.303	Кольцо	2	
А4		5	М692-02.304	Крышка	2	
А4		6	М692-02.305	Ребро	8	
А4		7	М692-02.306	Полоса	2	
А4		8	М692-02.307	Ребро	6	
А4		9	М692-02.308	Полоса	1	
Б4		10	М692-02.309	Полоса		
				Лист винипласта ВН-15		
				ГОСТ 9639-71		
				1030 h14 × 300 h14	2	8,3 кг
Б4		11	М692-02.311	Ребро		
				Лист винипласта ВН-10		
				ГОСТ 9639-71		
				200 h14 × 190 h14	4	0,7 кг
				Полосы		
				Лист винипласта		
				ВН-6 ГОСТ 9639-71		
Б4		12	М692-02.312	485 h14 × 30 h14	2	0,16 кг
Б4		13	М692-02.313	239 h14 × 30 h14	4	0,08 кг

Изм.	Лист	№ докум.	Подп.	Дата
Разраб.		Муленко		
Пров.		Розенштейн		
Рук. гр.		Брацлавский		
Н. контр.		Козлов		
Утв.				

М692-02.300

Устройство маслосборное

Лит.	Лист.	Листов
	1	2

Госстрой СССР Союзводоканалниипроект Харьковский водоканалпроект

Формат А4

Формат	Зона	Поз.	Обозначение	Наименование	Кол.	Примечание
Б4		14	М692-02.314	150 h14 × 100 h14	4	0,16 кг
Б4		15	М692-02.315	50 h14 × 100 h14	2	0,05 кг

23017-03

Изм.	Лист	№ докум.	Подп.	Дата

М692-02.300

Лист 2

Формат А4

М692-02.300СБ

Выпуск 1

Серия 5.406-2

Типовые конструкции

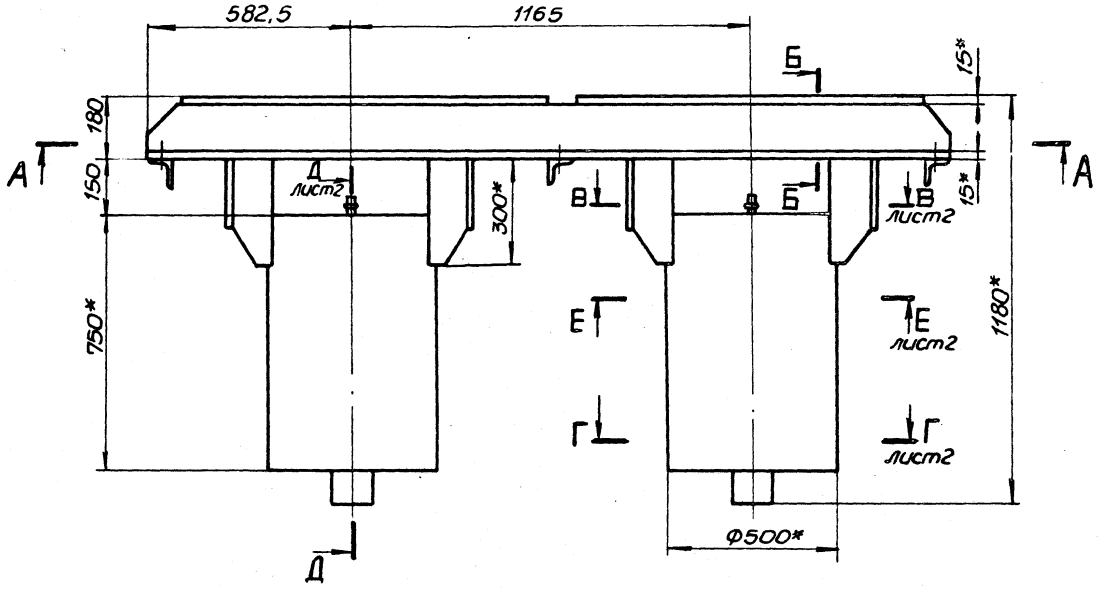

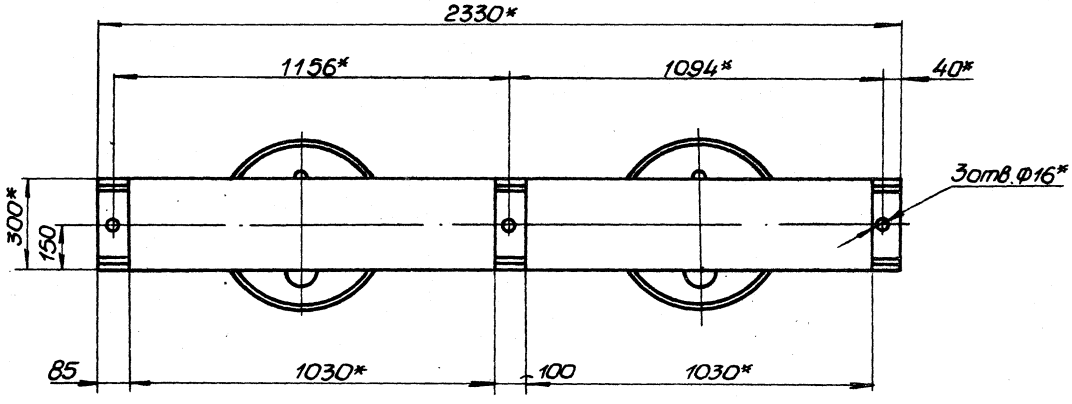

А-А

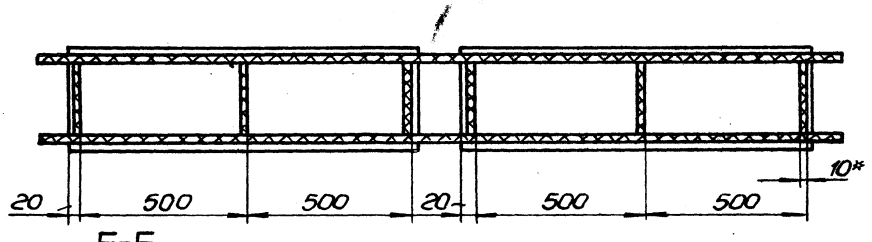

Б-Б
М1:2,5

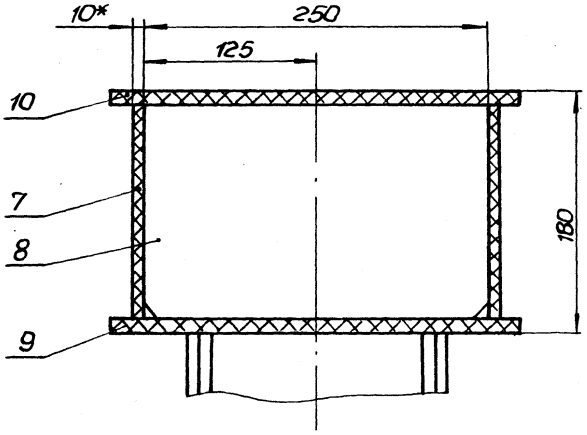

1. $\pm \frac{t_2}{2}$.
2. Сварные швы выполнить по ГОСТ 16310-80.
3.* Размеры для справок.

23017-03

					М692-02.300СБ			
Изм.	Лист	№ докум.	Подп.	Дата	Устройство маслосборное Сборочный чертеж	Лит.	Масса	Масштаб
Разраб.		Зарщиков					120,0	1:10
Пров.		Розенштейн				Лист 1	Листов 2	
Т.контр.		Браиловский				ГОССТРОЙ СССР Союзводоканалниипроект Харьковский Водоканалпроект		
Н.контр.		Козлов						
Утв.								

Инв.№подл. | Подп. и дата | Взам.инв.№ | Инв.№дубл. | Подп. и дата

Копир. Мастеренко

Формат А2

М692-02.300СБ

Выпуск 1

Серия 5.406-2

Типовые конструкции

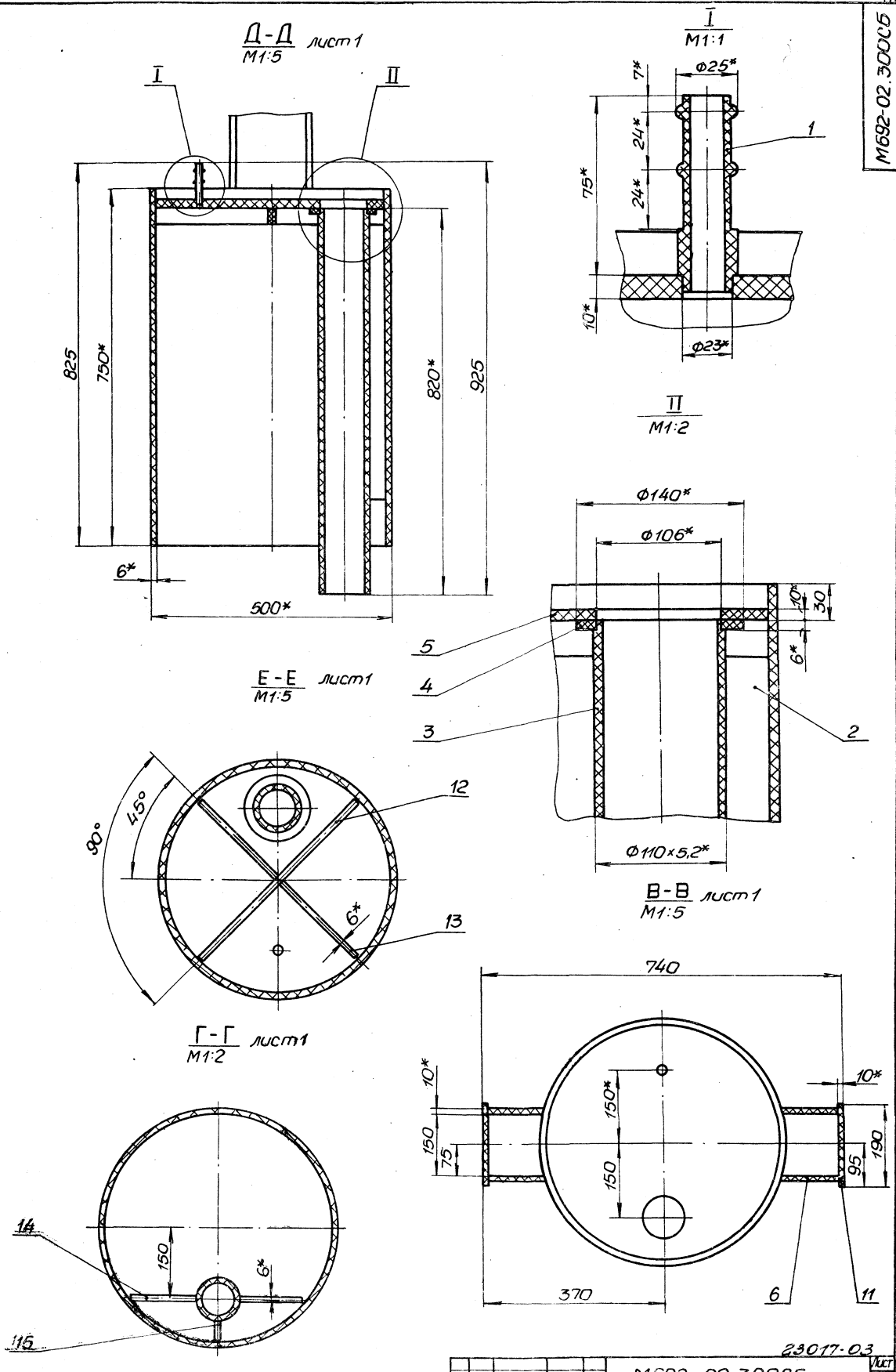

23017-03

Изм	Лист	№ докум.	Подп.	Дата	М692-02.300СБ	Лист 2

Копир. Майстренко

Формат А2

М692-02.301

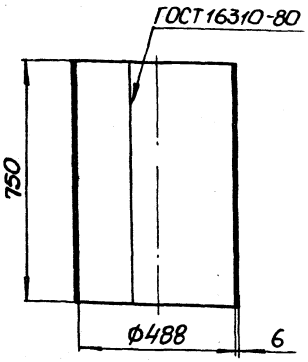

1. Развернутая длина: $L = 1551$мм
2. H14, h14.
3. * Размер для справок

Изм.	Лист	№ докум.	Подп.	Дата	
Разраб.		Зорщиков			М692-02.301
Пров.		Розенштейн			Цилиндр
Т.контр.		Брониковский			Лит. / Масса 12,7 / Масштаб 1:10
Н.контр.		Козлов			Лист / Листов 1
Утв.					Госстрой СССР Союзводоканалниипроект Харьковский Водоканалпроект

Лист винипласта ВН6 ГОСТ 9639-71

Формат А4

Инв.№ подл. | Подп. и дата | Взам. инв.№ | Инв.№ дубл. | Подп. и дата

М692-02.302

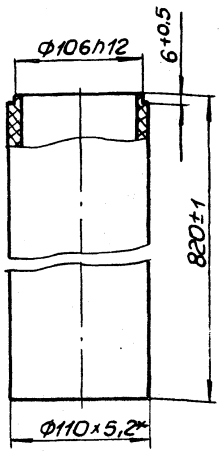

* Размер для справок.

Изм.	Лист	№ докум.	Подп.	Дата	
Разраб.		Зорщиков			М692-02.302
Пров.		Розенштейн			Труба
Т.контр.		Брониковский			Лит. / Масса 1,4 / Масштаб 1:2.5
Н.контр.		Козлов			Лист / Листов 1
Утв.					Госстрой СССР Союзводоканалниипроект Харьковский Водоканалпроект

Труба ПВД 110 Л ГОСТ 18599-73

Формат А4

Инв.№ подл. | Подп. и дата | Взам. инв.№ | Инв.№ дубл. | Подп. и дата

М692-02.303

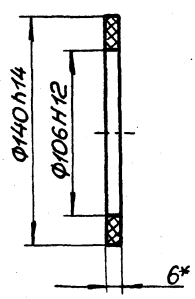

* Размер для справок.

Изм.	Лист	№ докум.	Подп.	Дата	
Разраб.		Зорщиков			М692-02.303
Пров.		Розенштейн			Кольцо
Т.контр.		Брониковский			Лит. / Масса 0,06 / Масштаб 1:2
Н.контр.		Козлов			Лист / Листов 1
Утв.					Госстрой СССР Союзводоканалниипроект Харьковский Водоканалпроект

Лист винипласта ВН6 ГОСТ 9639-71

Формат А4

Инв.№ подл. | Подп. и дата | Взам. инв.№ | Инв.№ дубл. | Подп. и дата

М692-02.304

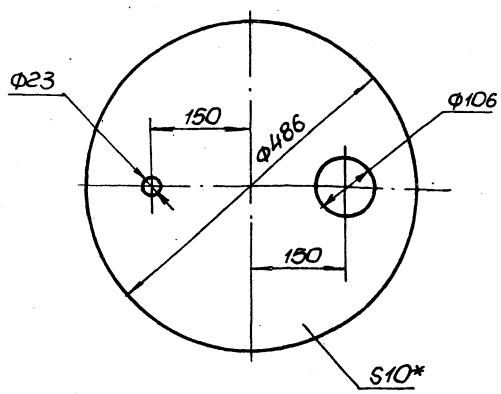

1. H12, h14, $\pm\frac{t2}{2}$.
2. * Размер для справок.

23017-03

Изм.	Лист	№ докум.	Подп.	Дата	
Разраб.		Зорщиков			М692-02.304
Пров.		Розенштейн			Крышка
Т.контр.		Брониковский			Лит. / Масса 3,4 / Масштаб 1:5
Н.контр.		Козлов			Лист / Листов
Утв.					Госстрой СССР Союзводоканалниипроект Харьков с/хиз Водоканалпроект

Лист винипласта ВН10 ГОСТ 9639-71

Гл. инж. Мастеренко

Формат А4

Инв.№ подл. | Подп. и дата | Взам. инв.№ | Инв.№ дубл. | Подп. и дата

М692-02.305

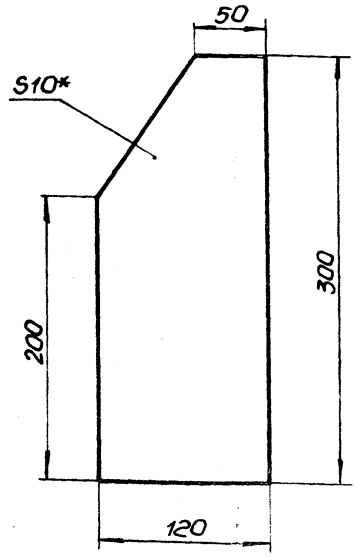

1. $h14, \pm \frac{t2}{2}$.
2.* Размер для справок.

Изм.	Лист	№ докум.	Подп.	Дата	М692-02.305.		
Разраб.		Зарщиков			Ребро	Лит.	Масса 0,55	Масштаб 1:2,5
Пров.		Розенштейн				Лист	Листов 1
Т.контр.		Брониковский			Лист винипласта ВН10 ГОСТ 9639-71	Госстрой СССР Союзводоканалниипроект харьковский Водоканалпроект	
Н.контр.		Козлов					
Утв.							

Формат А4

М692-02.306

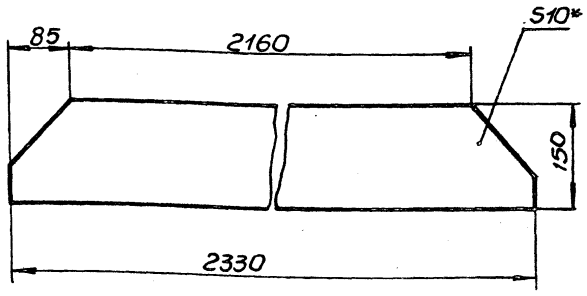

Изм.	Лист	№ докум.	Подп.	Дата	М692-02.306		
Разраб.		Зарщиков			Полоса	Лит.	Масса 16,2	Масштаб 1:5
Пров.		Розенштейн				Лист	Листов 1
Т.контр.		Брониковский			Лист винипласта ВН10 ГОСТ 9639-71	Госстрой СССР Союзводоканалниипроект харьковский Водоканалпроект	
Н.контр.		Козлов					
Утв.							

Формат А4

М692-02.307

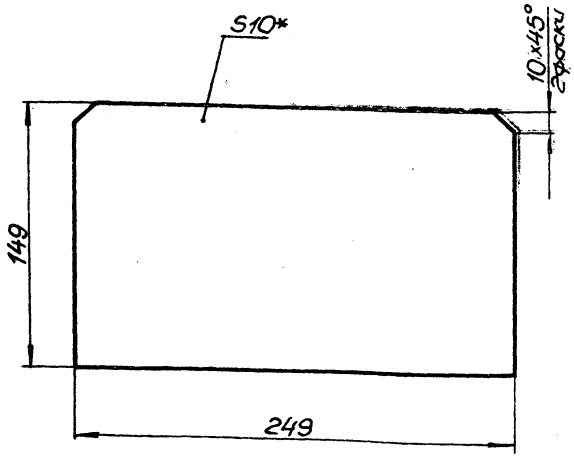

1. $h14, \pm \frac{t2}{2}$.
2.* Размер для справок.

Изм.	Лист	№ докум.	Подп.	Дата	М692-02.307		
Разраб.		Зарщиков			Ребро	Лит.	Масса 0,65	Масштаб 1:2
Пров.		Розенштейн				Лист	Листов 1
Т.контр.		Брониковский			Лист винипласта ВН10 ГОСТ 9639-71	Госстрой СССР Союзводоканалниипроект харьковский Водоканалпроект	
Н.контр.		Козлов					
Утв.							

Формат А4

М692-02.308

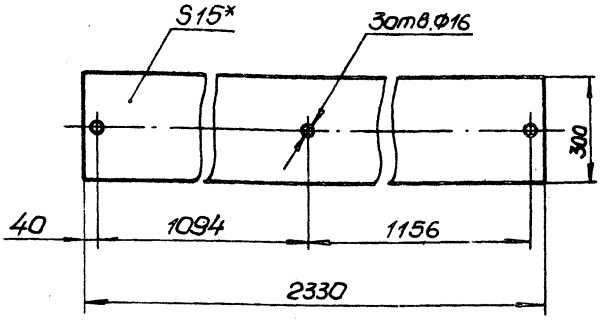

1. $H14, h14, \pm \frac{t2}{2}$.
2.* Размер для справок.

23017-03

Изм.	Лист	№ докум.	Подп.	Дата	М692-02.308		
Разраб.		Зарщиков			Полоса	Лит.	Масса 18,85	Масштаб 1:10
Пров.		Розенштейн				Лист	Листов 1
Т.контр.		Брониковский			Лист винипласта ВН15 ГОСТ 9639-71	Госстрой СССР Союзводоканалниипроект харьковский Водоканалпроект	
Н.контр.		Козлов					
Утв.							

Формат А4

Типовые конструкции Серия 5.406-2 Выпуск 1

М692-02.504

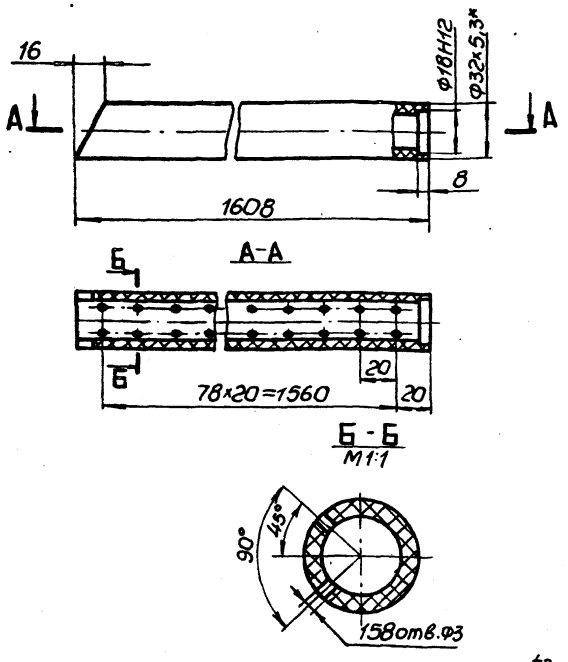

1. Неуказанные предельные отклонения размеров: Н14, h14, $\pm\frac{t_2}{2}$.
2.* Размер для справок

Изм	Лист	№ докум.	Подп.	Дата	М692-02.504	Лит.	Масса	Масштаб
Разраб.		Зарщиков			Труба перфорированая		0,65	1:2
Пров.		Розенштейн				Лист	Листов 1	
Т.контр.		Браиловский			Труба ПВД 32Т ГОСТ 18599-73	Госстрой СССР Союзводоканалниипроект Харьковский Водоканалпроект		
Н.контр.		Козлов						
Утв.								

Формат А4

М692-02.401

12,5/(√)

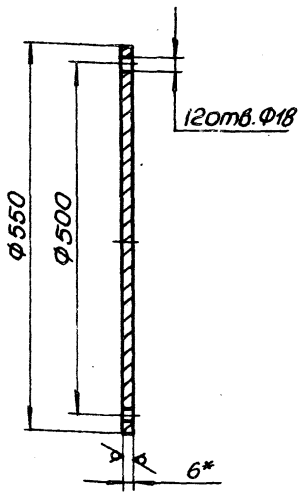

1. Н14, h14, $\pm\frac{t_2}{2}$
2.* Размер для справок

Изм	Лист	№ докум.	Подп.	Дата	М692-02.401	Лит.	Масса	Масштаб
Разраб.		Зарщиков			Диск		11,1	1:5
Пров.		Розенштейн				Лист	Листов 1	
Т.контр.		Браиловский			Лист 6 ГОСТ 19903-74 Ст3 ГОСТ 14637-79	Госстрой СССР Союзводоканалниипроект Харьковский Водоканалпроект		
Н.контр.		Козлов						
Утв.								

Формат А4

М691-02.04.000СБ

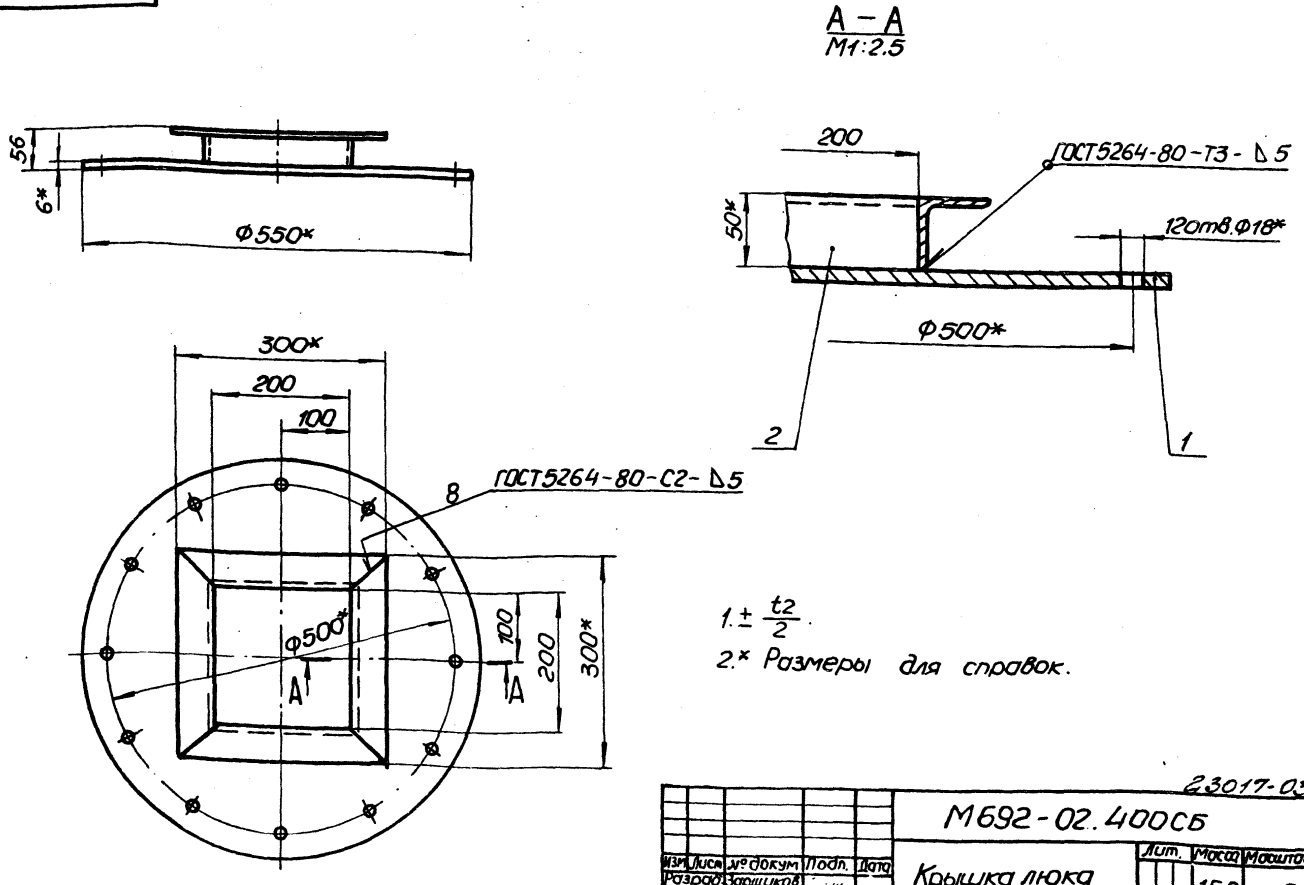

1. $\pm\frac{t_2}{2}$.
2.* Размеры для справок.

23017-03

Изм	Лист	№ докум.	Подп.	Дата	М692-02.400СБ	Лит.	Масса	Масштаб
Разраб.		Зарщиков			Крышка люка Сборочный чертеж		15,0	1:5
Пров.		Розенштейн				Лист	Листов 1	
Т.контр.		Браиловский				Госстрой СССР Союзводоканалниипроект Харьковский Водоканалпроект		
Н.контр.		Козлов						
Утв.								

Копир. Майстренко

Формат А3

М692-07.001

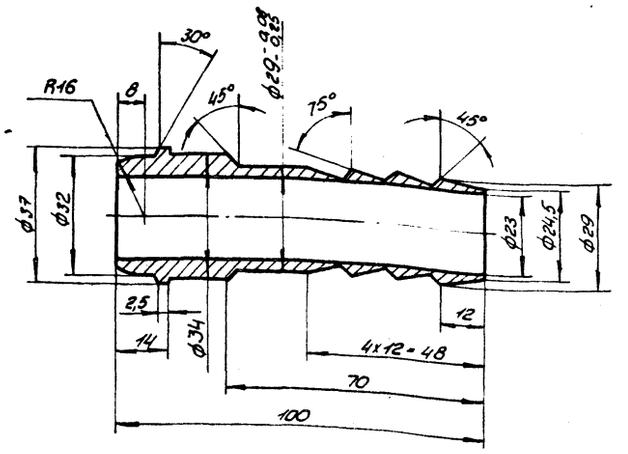

Неуказанные предельные отклонения размеров H14, h14, $\pm\frac{t_2}{2}$.

Изм.	Лист	№ докум.	Подп.	Дата
Разраб.		Р. Копко		
Пров.		Толчинский		
Т.контр.		Брацлавский		
Н.контр.		Козлов		
Утв.				

М692-07.001

Ниппель

Лит.	Масса	Масштаб
	0,22	1:1

Лист | Листов 1

Сталь 20 ГОСТ 1050-74

Госстрой СССР Союзводоканалниипроект Харьковский Водоканалпроект

Формат А4

Формат	Зона	Поз.	Обозначение	Наименование	Кол.	Примечание
				Документация		
А3			М692-02.500 СБ	Сборочный чертеж		
				Детали		
А4		1	М692-02.501	Штуцер	1	
А4		2	М692-02.502	Кольцо	1	
А4		3	М692-02.503	Труба	1	
А4		4	М692-02.504	Труба перфорированная	1	
А4		5	М692-02.505	Заглушка	1	

Изм.	Лист	№ докум.	Подп.	Дата
Разраб.		Попова		
Пров.		Розенштейн		
Рук. гр.		Брацлавский		
Н.контр.		Козлов		
Утв.				

М692-02.500

Барботер

Лит.	Лист	Листов
		1

Госстрой СССР Союзводоканалниипроект Харьковский Водоканалпроект

Формат А4

М692-02.503

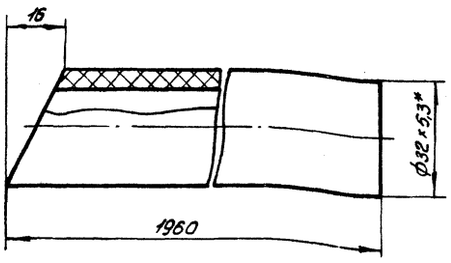

1. h14, $\pm\frac{t_2}{2}$.
2.* Размер для справок.

Изм.	Лист	№ докум.	Подп.	Дата
Разраб.		Попова		
Пров.		Розенштейн		
Т.контр.		Брацлавский		
Н.контр.		Козлов		
Утв.				

М692-02.503

Труба

Лит.	Масса	Масштаб
	0,87	1:1

Лист | Листов 1

Труба ПВД 32Т ГОСТ 18599-73

Госстрой СССР Союзводоканалниипроект Харьковский Водоканалпроект

Формат А4

М692-02.505

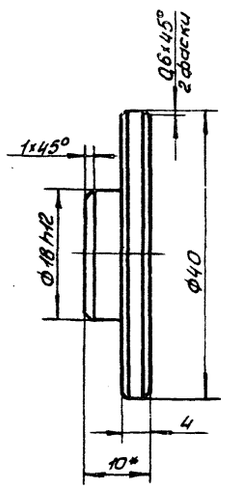

1. Неуказанные предельные отклонения размеров: h14, $\pm\frac{t_2}{2}$.
2.* Размер для справок.

23017-03

Изм.	Лист	№ докум.	Подп.	Дата
Разраб.		Попова		
Пров.		Розенштейн		
Т.контр.		Брацлавский		
Н.контр.		Козлов		
Утв.				

М692-02.505

Заглушка

Лит.	Масса	Масштаб
	0,01	2:1

Лист | Листов 1

Лист винипласта ВН10 ГОСТ 9639-71

Госстрой СССР Союзводоканалниипроект Харьковский Водоканалпроект

Формат А4

Типовые конструкции. Серия 5.4.46-2 Выпуск 1

Подп. и дата | Инв. № дубл. | Взам. инв. № | Подп. и дата | Инв. № подл.

Типовые конструкции Серия 5.406-2

М692-02.501

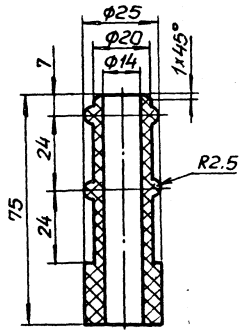

$H14, h14, \pm\frac{t_2}{2}$.

Изм	Лист	№ докум	Подп.	Дата
Разраб	Зарщиков			
Пров.	Розенштейн			
Т.контр.	Брацлавский			
Н.контр.	Козлов			
Утв.				

М692-02.501

Штуцер

Лит.	Масса	Масштаб
	0,025	1:1

Лист | Листов 1

Стержень винипластовый ТУ6-05-1573-77

Госстрой СССР Союзводоканалниипроект Харьковский Водоканалпроект

Формат А4

М692-02.502

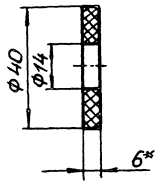

1. H14, h14.
2. *Размер для справок.

Изм	Лист	№ докум	Подп.	Дата
Разраб	Зарщиков			
Пров.	Розенштейн			
Т.контр.	Брацлавский			
Н.контр.	Козлов			
Утв.				

М692-02.502

Кольцо

Лит.	Масса	Масштаб
	0,012	1:1

Лист | Листов 1

Лист винипласта ВН6 ГОСТ 9639-71

Госстрой СССР Союзводоканалниипроект Харьковский Водоканалпроект

Формат А4

М692.02.500 СБ

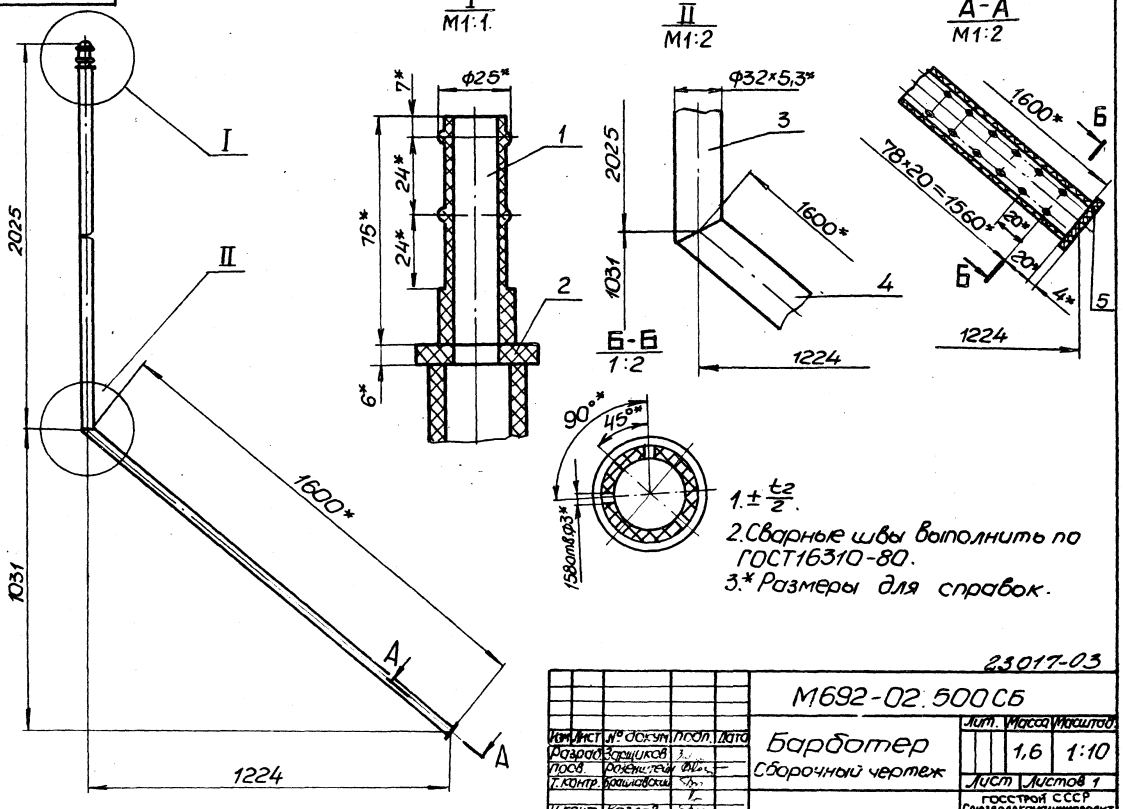

1. $\pm\frac{t_2}{2}$.
2. Сварные швы выполнить по ГОСТ16310-80.
3. *Размеры для справок.

23017-03

Изм	Лист	№ докум	Подп.	Дата
Разраб	Зарщиков			
Пров.	Розенштейн			
Т.контр.	Брацлавский			
Н.контр.	Козлов			
Утв.				

М692-02.500 СБ

Барботер

Сборочный чертеж

Лит.	Масса	Масштаб
	1,6	1:10

Лист | Листов 1

Госстрой СССР Союзводоканалниипроект Харьковский Водоканалпроект

Формат А3

Инв.№ подл. | Подп. и дата | Взам.инв.№ | Инв.№ дубл. | Подп. и дата

Типовые конструкции. Серия 1.406.2-8 Вып. 1

Формат	Зона	Поз.	Обозначение	Наименование	Кол.	Примечание
				Документация		
А4			М692-03.000 СБ	Сборочный чертеж		А2×4
				Сборочные единицы		
А4		1	М692-03.100	Лестница	1	
А4		2	М692-03.200	Плита опорная	1	
А4		3	М692-03.300	Плита	2	
А4		4	М692-03.400	Опора	8	
				Детали		
А4		7	М692-03.001	Ребро	12	
		8	-01	Ребро	8	
		9	-02	Ребро	2	
А4		10	М692-03.002	Косынка	2	
А4		11	М692-03.003	Ребро	4	
А4		12	М692-03.004	Ребро	4	
А4		13	М692-03.005	Ребро	2	
А4		14	М692-03.006	Косынка	2	
А4		15	М692-03.007	Уголок	4	
А4		16	М692-03.008	Ребро	4	
Б4		17	М692-03.009	Стойка		
				Двутавр 27-ГОСТ 8239-72 / Ст3 Т-ГОСТ 535-79		
				L = 340 h14	2	9,8 кг

Инв.№подл. | Подп. и дата | Взам.инв.№ | Инв.№дубл. | Подп. и дата

Изм. | Лист | № докум. | Подп. | Дата

М692-03.000

Разраб. Вознецкий | Пров. Вознецкий | Рук.гр. Вознецкий | Н.контр. Позов | Утв. Гр.

Металлоконструкции

Лит. | Лист 1 | Листов 4

ГПИСЭМ Госстроя СССР Сев.Западное отделение г. Ленинград

Формат А4

Формат	Зона	Поз.	Обозначение	Наименование	Кол.	Примечание
Б4		18	М692-03.011	Накладка		
				Лист 4 ГОСТ 19903-74 / Ст3 ГОСТ 14637-79		
				130 h14 x 130 h14	3	0,5 кг
				Листы		
				Лист 4 ГОСТ 19903-74 / Ст3 ГОСТ 14637-79		
Б4		19	М692-03.012	2190 h14 x 870 h14	1	59,8 кг
Б4		20	М692-03.013	2150 h14 x 1000 h14	1	67,5 кг
Б4		21	М692-03.014	1000 h14 x 1000 h14	2	34,7 кг
Б4		22	М692-03.015	1028 h14 x 816 h14	2	26,3 кг
Б4		23	М692-03.016	Накладка		
				Лист 10 ГОСТ 19903-74 / Ст3 ГОСТ 14637-79		
				280 h14 x 70 h14	4	1,5 кг
				Уголки		
				Уголок 32×50×5-Б ГОСТ 8509-72 / Ст3-Т-ГОСТ 535-79		
Б4		24	М692-03.017	L = 738 h14	2	8,8 кг
Б4		25	М692-03.018	L = 969 h14	4	3,6 кг
Б4		26	М692-03.019	L = 1065 h14	1	4 кг
Б4		27	М692-03.021	L = 653 h14	1	2,3 кг
Б4		28	М692-03.022	L = 693 h14	2	2,5 кг
Б4		29	М692-03.023	L = 1028 h14	8	3,7 кг
Б4		30	М692-03.024	L = 1028 h14	2	3,9 кг
Б4		31	М692-03.025	L = 830 h14	1	3 кг
Б4		32	М692-03.026	L = 1108 h14	3	4 кг
Б4		33	М692-03.027	L = 835 h14	1	3,1 кг
Б4		34	М692-03.028	L = 709 h14	1	2,5 кг
Б4		35	М692-03.026	L = 755 h14	3	2,7 кг
Б4		36	М692-03.029	L = 842 h14	1	3 кг
Б4		37	М692-03.031	L = 866 h14	1	3,1 кг

Инв.№подл. | Подп. и дата | Взам.инв.№ | Инв.№дубл. | Подп. и дата

Изм. | Лист | № докум. | Подп. | Дата

М692-03.000

Лист 2

Формат А4

Формат	Зона	Поз.	Обозначение	Наименование	Кол.	Примечание
Б4		61	М692-03.057	L = 2203 h14	5	31 кг
Б4		62	М692-03.058	L = 1136 h14	9	15,1 кг
Б4		63	М692-03.059	L = 433 h14	2	5,6 кг
Б4		64	М692-03.061	L = 616 h14	6	7,7 кг
Б4		65	М692-03.062	L = 2840 h14	4	40,3 кг
Б4		66	М692-03.063	L = 750 h14	1	10,6 кг
Б4		67	М692-03.064	L = 1674 h14	1	23,6 кг
Б4		68	М692-03.065	L = 1742 h14	1	24,5 кг
Б4		69	М692-03.066	L = 1580 h14	1	22,4 кг
Б4		70	М692-03.067	L = 1892 h14	1	18,5 кг
				Стандартные изделия		
				Болты ГОСТ 7798-70		
		72		М16×40.58	8	
		73		М16×70.58	8	
		74		Шайба 16 ГОСТ 10906-78	8	
				Материалы		
		75		Лист рамб.0-ПН-40 ст3 ГОСТ 8568-77	20	м²

Инв.№подл. | Подп. и дата | Взам.инв.№ | Инв.№дубл. | Подп. и дата

Изм. | Лист | № докум. | Подп. | Дата

М692-03.000

Лист 4

Формат А4

Формат	Зона	Поз.	Обозначение	Наименование	Кол.	Примечание
Б4		38	М692-03.032	L = 602 h14	2	2,2 кг
Б4		39	М692-03.033	L = 1240 h14	1	4,6 кг
Б4		40	М692-03.034	L = 786 h14	3	2,8 кг
Б4		41	М692-03.035	L = 712 h14	1	2,5 кг
Б4		42	М692-03.036	L = 418 h14	3	1,4 кг
Б4		43	М692-03.037	L = 433 h14	4	1,6 кг
Б4		44	М692-03.038	L = 373 h14	2	1,2 кг
Б4		45	М692-03.039	L = 1350 h14	2	5,1 кг
Б4		46	М692-03.041	L = 100 h14	4	3,8 кг
				Уголок 75×75×6-Б ГОСТ 8509-72 / Ст3-Т-ГОСТ 535-79		
Б4		47	М692-03.042	L = 1016 h14	3	6,2 кг
Б4		48	М692-03.043	L = 1080 h14	3	6,4 кг
Б4		49	М692-03.044	L = 2200 h14	1	14 кг
				Уголок 63×40×5-Б ГОСТ 8510-72 / Ст3-Т-ГОСТ 536-79		
Б4		50	М692-03.045	L = 170 h14	4	0,6 кг
				Балки		
				Швеллер 10-ГОСТ 8240-72 / Ст3-Т-ГОСТ 535-79		
Б4		51	М692-03.046	L = 920 h14	4	7,9 кг
Б4		52	М692-03.047	L = 872 h14	2	7,5 кг
Б4		53	М692-03.048	L = 908 h14	2	7,8 кг
Б4		54	М692-03.049	L = 1794 h14	2	15,4 кг
				Швеллер 16-ГОСТ 8240-72 / Ст3-Т-ГОСТ 535-79		
Б4		55	М692-03.051	L = 2085 h14	2	29,6 кг
Б4		56	М692-03.052	L = 6800 h14	3	96,6 кг
Б4		57	М692-03.053	L = 6000 h14	1	85,2 кг
Б4		58	М692-03.054	L = 1986 h14	1	28 кг
Б4		59	М692-03.055	L = 793 h14	1	11 кг
Б4		60	М692-03.056	L = 54 03 h14	2	76,1 кг

Инв.№подл. | Подп. и дата | Взам.инв.№ | Инв.№дубл. | Подп. и дата

Изм. | Лист | № докум. | Подп. | Дата

23017-03

М692-03.000

Лист 3

Формат А4

М692-03.000СБ

Выпуск 1

Типовые конструкции. Серия 5.406-2

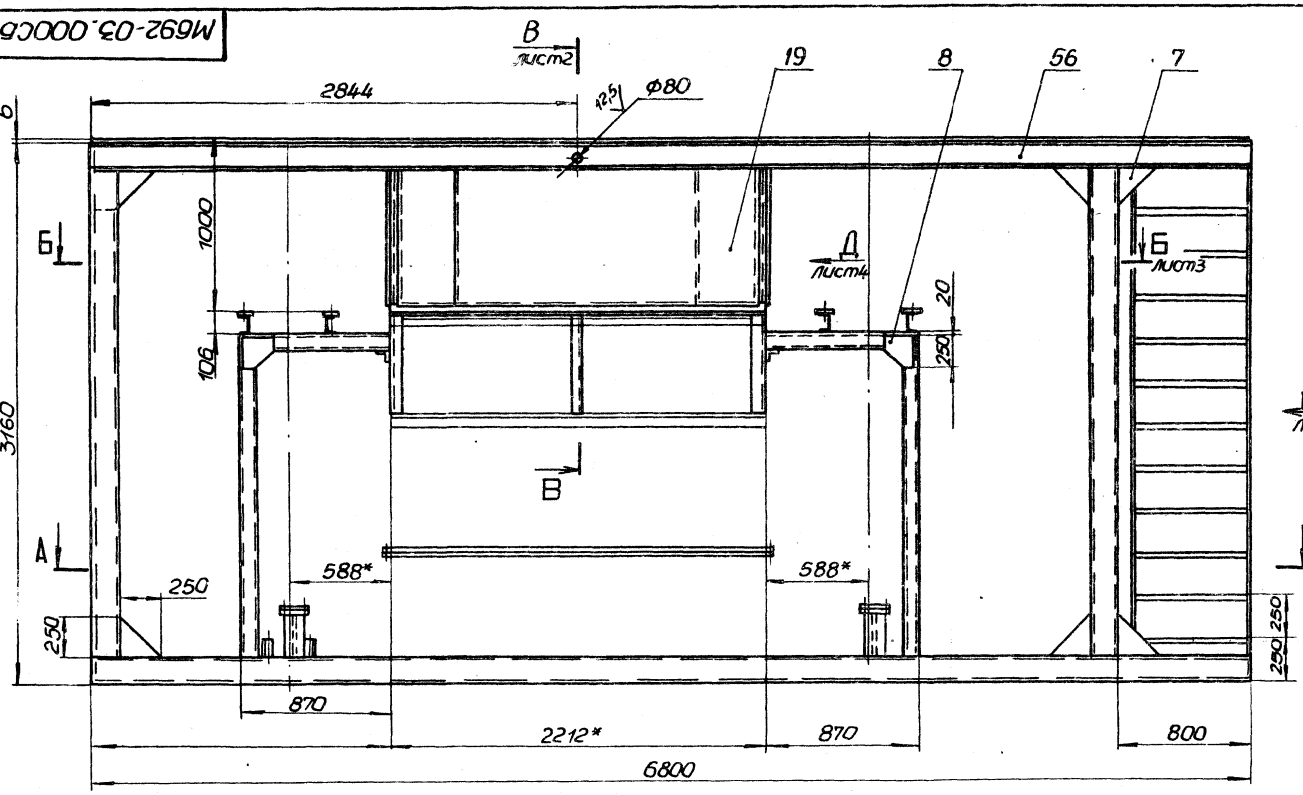

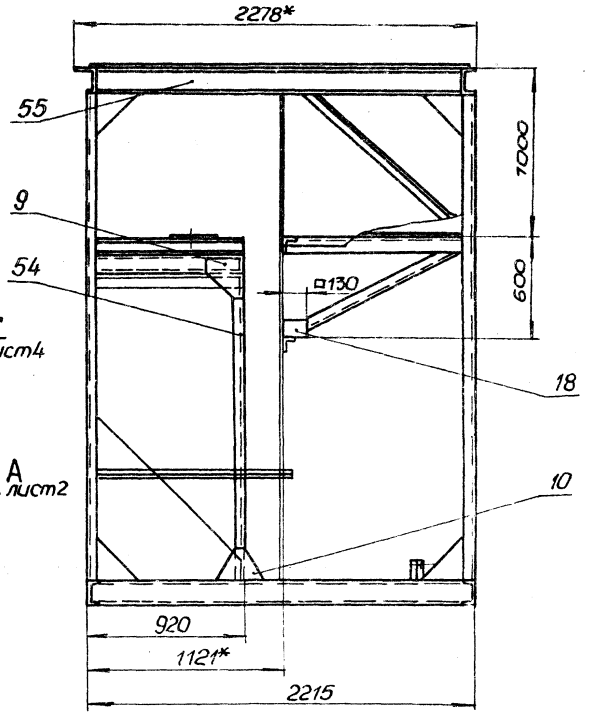

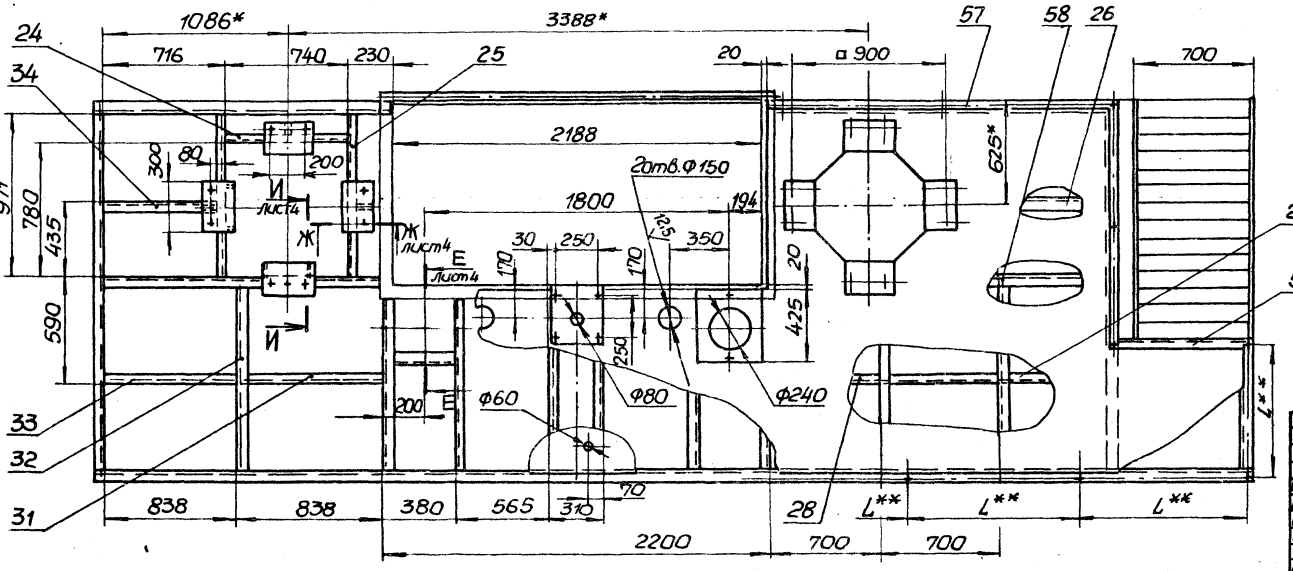

1. Конструкция сварная, кроме дет. поз. 72. Сварку производить сплошным швом по линии примыкания свариваемых поверхностей в соответствии со стандартом на сварку и технологией, применяемой заводом-изготовителем. Высота катета шва равна меньшей толщине свариваемых элементов.
2. $H14, h14, \pm \frac{t_2}{2}$.
3. ** Размер определить по месту, но не более 1150мм.
4. Шероховатость обрабатанных поверхностей деталей бч. – $\sqrt{25}$, остальных – $\sqrt{}$.
5. * Размеры для справок.

23017-03

					М692-03.000СБ		
Изм.	Лист	№ докум.	Подп.	Дата			
Разраб.		Розенштейн			Металлоконструкция	Лит.	Масса	Масштаб
Пров.		Бокшанский					2810	1:20
Т.контр.		Бокшанский			Сборочный чертеж	Лист 1	Листов 4
Н.контр.		Козлов				Госстрой СССР Союзводоканалниипроект Харьковский Водоканалпроект	
Утв.							

Копир. мастерской

Формат А2

Инв.№ подл. | Подп. и дата | Взам. инв.№ | Инв.№ дубл. | Подп. и дата

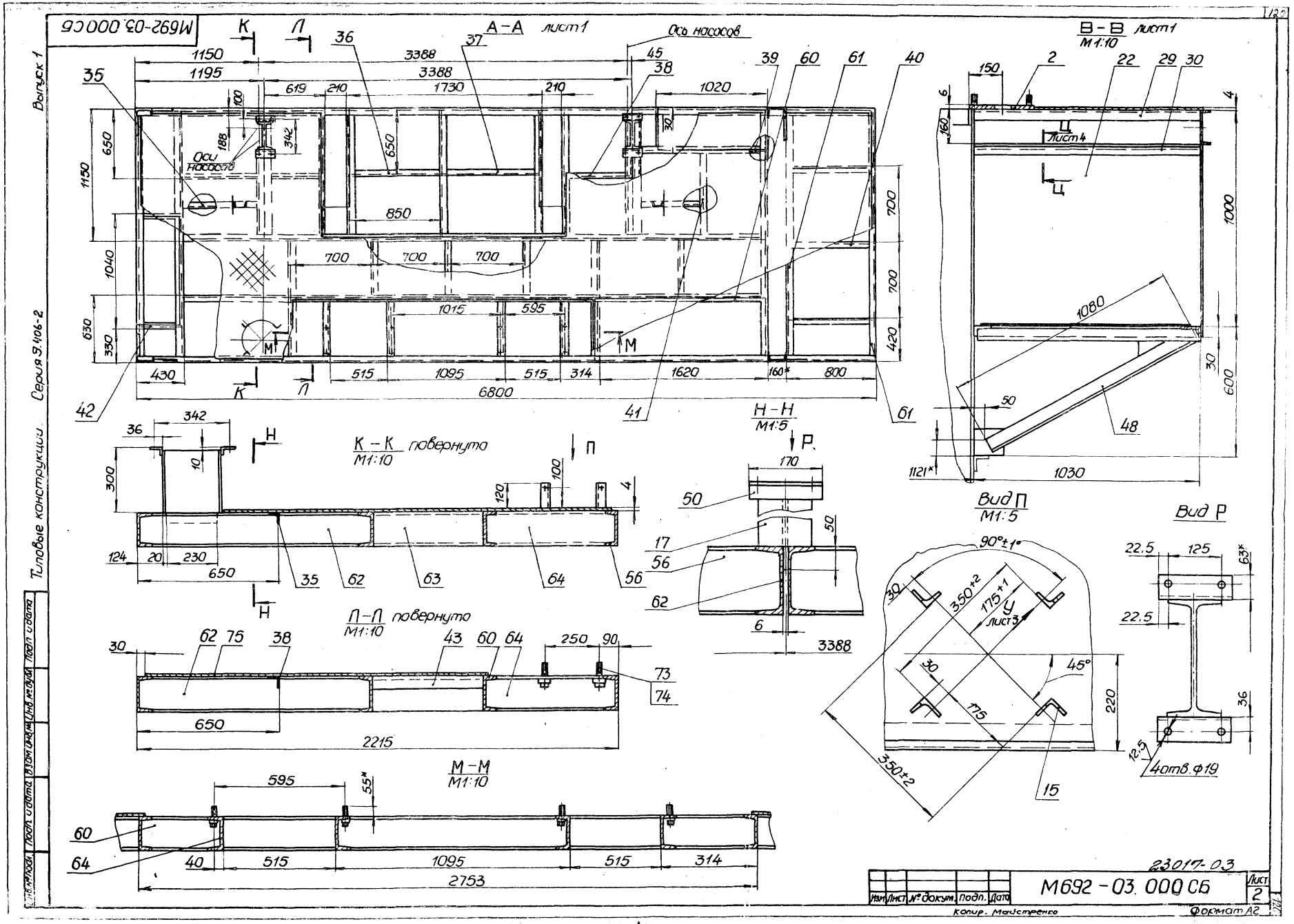
М692-03.000 СБ
А-А лист 1
Ось насосов
Оси насосов
В-В лист 1
М1:10
Лист 4
К-К повернуто
М1:10
Н-Н
М1:5
Вид П
М1:5
Вид Р
Л-Л повернуто
М1:10
М-М
М1:10
Лист 3
4 отв. ф19
Выпуск 1
Серия 9.406-2
Типовые конструкции
23017-03
М692-03.000 СБ
Лист 2
Изм. Лист № докум. Подп. Дата
Копир. Майстренко
Формат А2

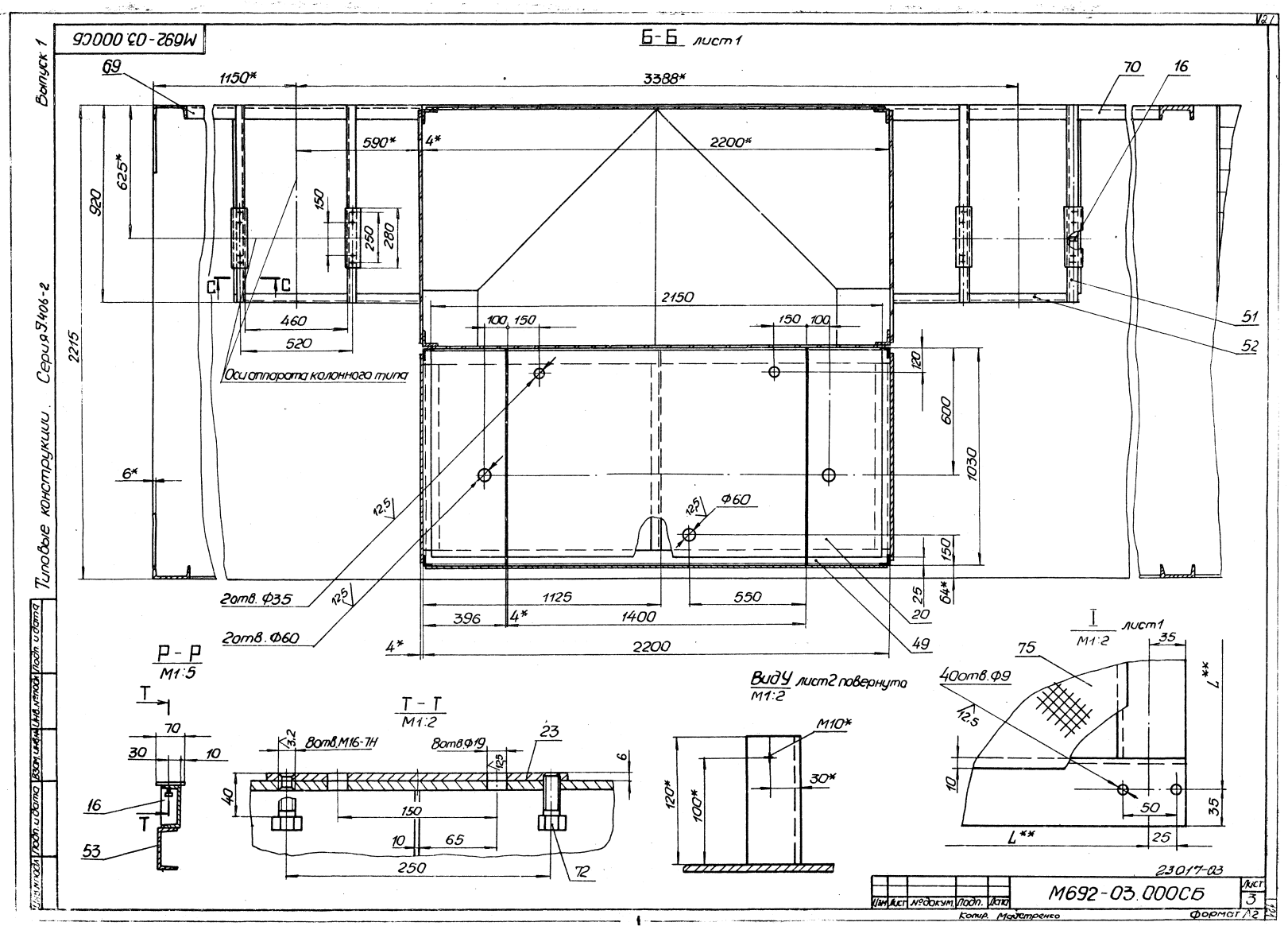

М692-03.000СБ
Б-Б лист1
69
1150*
3388*
70
16
590*
4*
2200*
625*
920
150
250
280
2150
460
520
100 150
150 100
51
52
2215
Оси аппарата колонного типа
120
600
1030
6*
12,5
Ф60
150
25
64*
2отв. Ф35
1125
550
20
396
4*
1400
2отв. Ф60
4*
2200
49
Р-Р
М1:5
Т-Т
М1:2
Вид У лист2 повернута
М1:2
I лист1
М1:2
75
35
40отв.Ф9
12,5
L**
70
30
10
16
53
3,2
8отв.М16-7Н
8отв.Ф19
23
6
40
150
10
65
250
72
М10*
30*
120*
100*
10
50
35
25
23017-03
М692-03.000СБ
Лист 3
Изм. Лист №докум. Подп. Дата
Копир. Мадетренко
Формат А2
Типовые конструкции. Серия 9.406-2
Выпуск 1
Инв.№подл. Подп. и дата Взам.инв.№ Инв.№подл. Подп. и дата

Вид Г лист 1

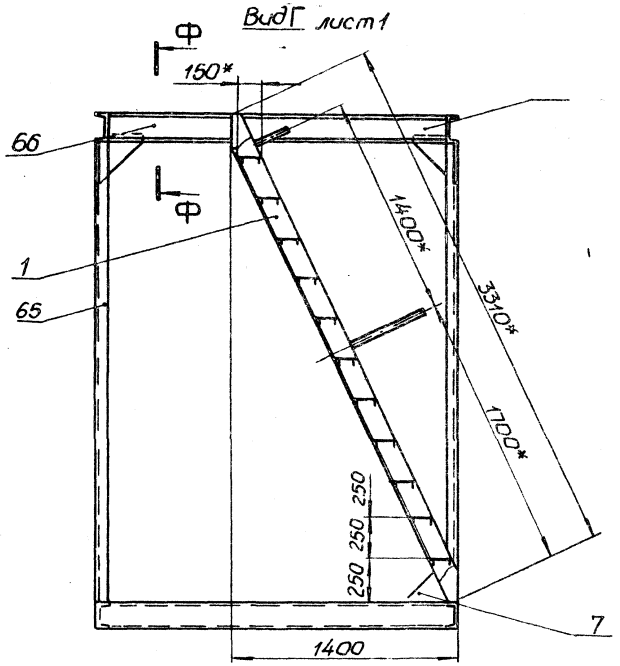

Е-Е повернуто лист 1
М1:5

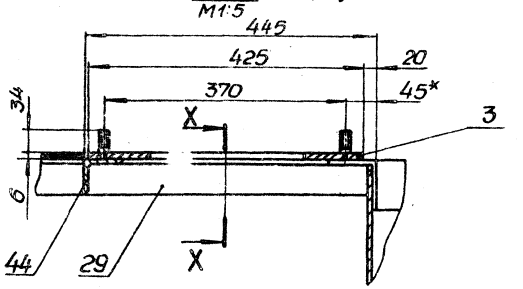

И-И повернуто, лист 1
М1:2

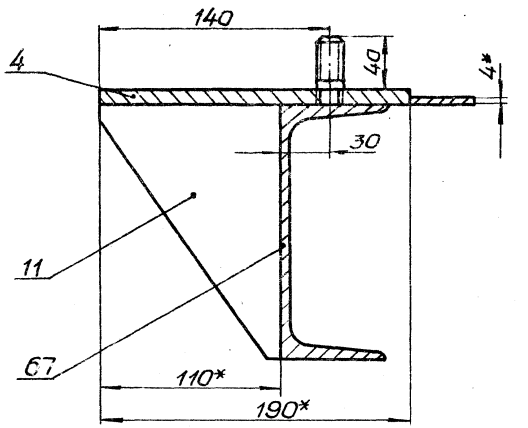

Ф-Ф
М1:5

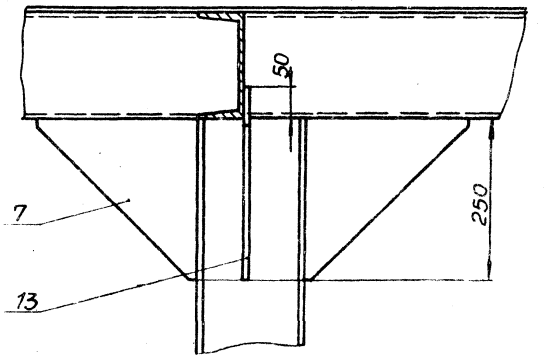

Х-Х

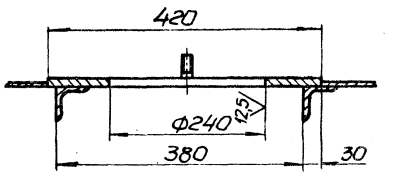

Вид Д
М1:10
лист 1

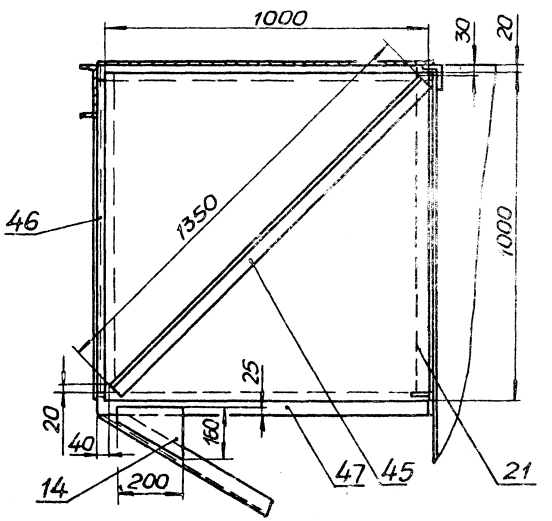

Ж-Ж повернуто, лист 1
М1:2

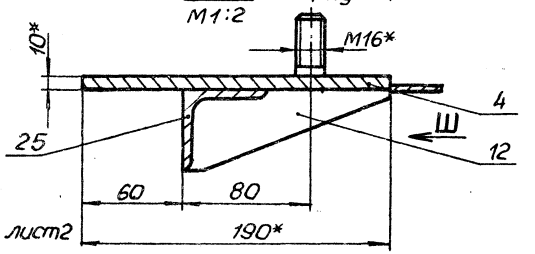

Ц-Ц
М1:2
лист 2

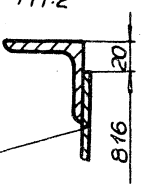

Вид Ш

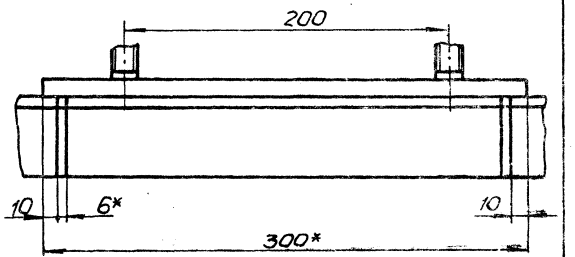

Серия 5.406-2 Выпуск 1

Типовые конструкции

Формат	Зона	Поз.	Обозначение	Наименование	Кол.	Примечание
				Документация		
А4			М692-03.200СБ	Сборочный чертеж		
				Детали		
А4		1	М692-03.201	Плита	1	
А4		2	М692-03.202	Шпилька	4	

Изм	Лист	№ докум.	Подп.	Дата
Разраб.		Анопко		
Пров.		Брацлавский		
Рук. гр.		Брацлавский		
Н. контр.		Козлов		
Утв.				

М692-03.200

Плита опорная

Лит.	Лист	Листов
		1

Госстрой СССР Союзводоканалниипроект Харьковский Водоканалпроект

Формат А4

Формат	Зона	Поз.	Обозначение	Наименование	Кол.	Примечание
				Документация		
А4			М692-03.400СБ	Сборочный чертеж		
				Детали		
А4		1	М692-03.202-02	Шпилька	2	
А4		2	М692-03.401	Лист	1	

Изм	Лист	№ докум.	Подп.	Дата
Разраб.		Анопко		
Пров.		Брацлавский		
Рук. гр.		Брацлавский		
Н. контр.		Козлов		
Утв.				

М692-03.400

Опора

Лит.	Лист	Листов
		1

Госстрой СССР Союзводоканалниипроект Харьковский Водоканалпроект

Формат А4

Формат	Зона	Поз.	Обозначение	Наименование	Кол.	Примечание
				Документация		
А4			М692-03.300СБ	Сборочный чертеж		
				Детали		
А4		1	М692-03.202-01	Шпилька	2	
А4		2	М692-03.301	Лист	1	

Изм	Лист	№ докум.	Подп.	Дата
Разраб.		Анопко		
Пров.		Брацлавский		
Рук. гр.		Брацлавский		
Н. контр.		Козлов		
Утв.				

М692-03.300

Плита

Лит.	Лист	Листов
		1

Госстрой СССР Союзводоканалниипроект Харьковский Водоканалпроект

Формат А4

Формат	Зона	Поз.	Обозначение	Наименование	Кол.	Примечание
				Документация		
А3			М692-03.100СБ	Сборочный чертеж		
				Детали		
БУ		1	М692-03.101	Стойка		
				Труба $\frac{33\times2\ ГОСТ\ 10704-76}{10\ ГОСТ\ 10705-80}$		
				L=500 h 14	4	0,77кг
А4		2	М692-03.102	Косоур	2	
БУ		3	М692-03.103	Ступенька		
				Полоса $\frac{5\times150\ ГОСТ\ 103-76}{10\ ГОСТ\ 535-79}$		
				L=688 h 14	11	4,05кг
БУ		4	М692-03.104	Ребро		
				Полоса $\frac{5\times40\ ГОСТ\ 103-76}{10\ ГОСТ\ 535-79}$		
				L=688 h 14	22	1,08кг

23017-03

Изм	Лист	№ докум.	Подп.	Дата
Разраб.		Муленко		
Пров.		Розенштейн		
Рук. гр.		Брацлавский		
Н. контр.		Козлов		
Утв.				

М692-03.100

Лестница

Лит.	Лист	Листов
		1

Госстрой СССР Союзводоканалниипроект Харьковский Водоканалпроект

Формат А4

Инв. № подл. | Подп. и дата | Взам. инв. № | Инв. № дубл. | Подп. и дата

Копир. Мунстренко

Серия 5.406-2 Выпуск 1

Типовые конструкции

М692-03.102

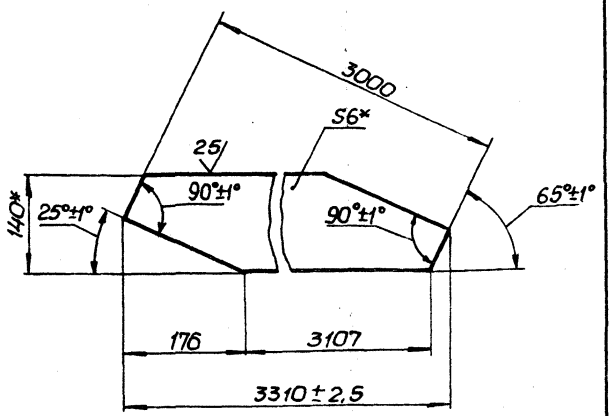

* Размеры для справок.

Изм	Лист	№ докум	Подп.	Дата	М692-03.102.			
Разраб.		Муленко			Косоур	Лит.	Масса 20	Масштаб 1:5
Пров.		Брацлавский				Лист	Листов	
Т.контр.		Брацлавский			Полоса 6×140 ГОСТ 103-76 / 10 ГОСТ 535-79	Госстрой СССР Союзводоканалниипроект Харьковский Водоканалпроект		
Н.контр.		Козлов						
Утв.								

Формат А4

М692-03.001

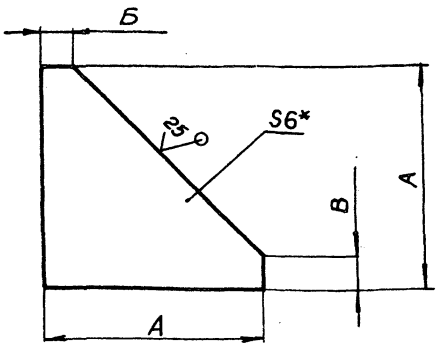

Обозначение	А, мм	Б, мм	В, мм	Масса, кг
М692-03.001	250	10	10	1,6
-01	250	80	80	2,3
-02	250	25	80	2,0

1. $\pm \frac{t_2}{2}$.
2. * Размер для справок.

Изм	Лист	№ докум	Подп.	Дата	М692-03.001			
Разраб.		Муленко			Ребро	Лит.	Масса см. табл.	Масштаб б/м
Пров.		Брацлавский				Лист	Листов	
Т.контр.		Брацлавский			Лист 6 ГОСТ 19903-74 / 10 ГОСТ 14637-79	Госстрой СССР Союзводоканалниипроект Харьковский Водоканалпроект		
Н.контр.		Козлов						
Утв.								

Формат А4

М692-03.100СБ

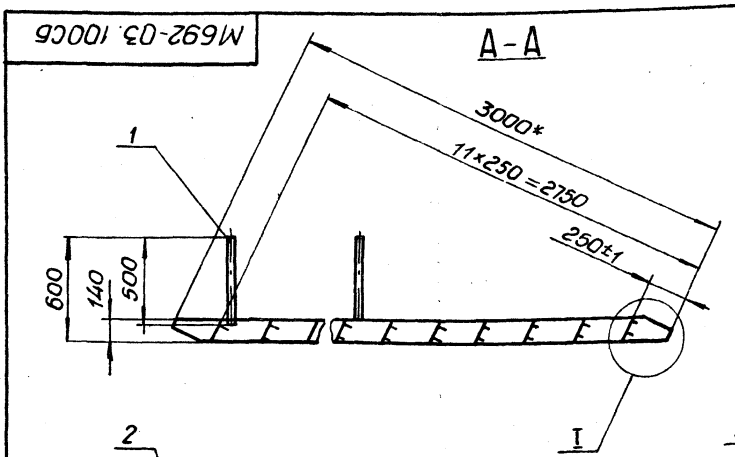

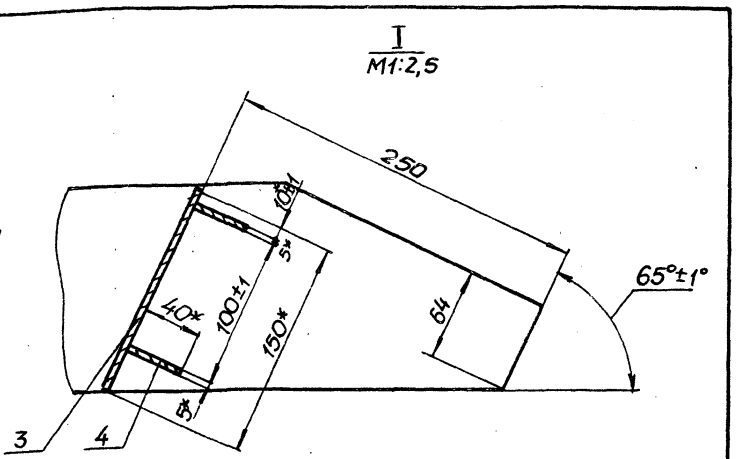

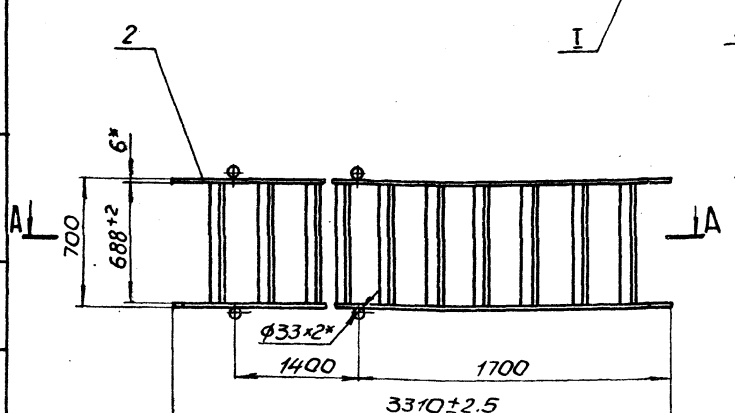

1. Конструкция сварная. Сварку производить сплошным швом по линии примыкания свариваемых поверхностей в соответствии со стандартом на сварку и технологией, применяемой заводом-изготовителем. Высота катета шва равна меньшей толщине свариваемых элементов.
2. Шероховатость обработанных поверхностей деталей БЧ поз. 1,3,4 выполнить -25√, остальное- √.
3. * Размеры для справок.

23017-03

Изм	Лист	№ докум	Подп.	Дата	М692-03.100СБ			
Разраб.		Муленко			Лестница Сборочный чертеж	Лит.	Масса 113	Масштаб 1:20
Пров.		Брацлавский				Лист	Листов 1	
Т.контр.		Брацлавский				Госстрой СССР Союзводоканалниипроект Харьковский Водоканалпроект		
Н.контр.		Козлов						
Утв.								

Формат А3

Типовые конструкции. Серия 3.906-2 Выпуск 1

М692-08.000СБ

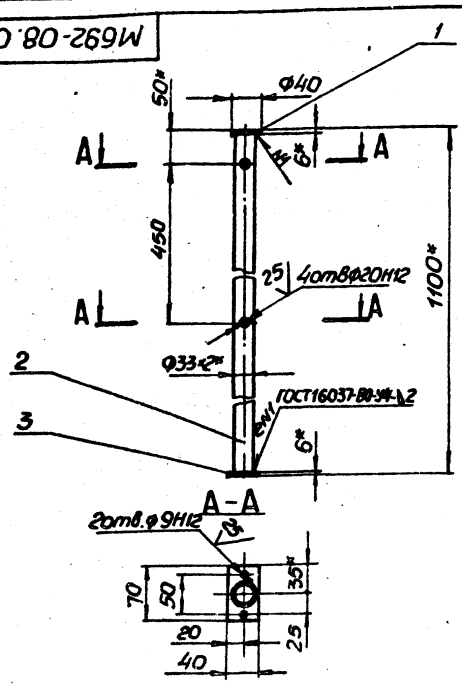

1. $\pm \frac{t_2}{2}$.
2. Шероховатость обрабатываемых поверхностей деталей $\frac{25}{БЧ}$ выполнить.
3. * Размеры для справок.

Изм.	Лист	№ докум.	Подп.	Дата
Разраб.		Муленко		
Пров.		Розенштейн		
Т.контр.		Брониовский		
Н.контр.		Козлов		
Утв.				

М692-08.000СБ

Стойка

Сборочный чертеж

Лит.	Масса	Масштаб
	1,5	1:5

Лист	Листов 1

Госстрой СССР Союзводоканалниипроект Харьковский Водоканалпроект

Формат А4

М692-03.007

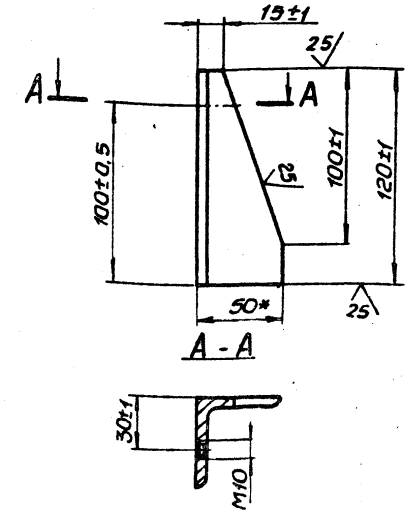

* Размер для справок

Изм.	Лист	№ докум.	Подп.	Дата
Разраб.		Муленко		
Пров.		Розенштейн		
Т.контр.		Брониовский		
Н.контр.		Козлов		
Утв.				

М692-03.007

Уголок

Уголок 50х50х5 ГОСТ 8509-72 / 10 ГОСТ 535-79

Лит.	Масса	Масштаб
	0,4	1:2

Лист	Листов 1

Госстрой СССР Союзводоканалниипроект Харьковский Водоканалпроект

Формат А4

Формат	Зона	Поз.	Обозначение	Наименование	Кол.	Примечание
				Документация		
А4			М692-08.000	Сборочный чертеж		
				Детали		
БЧ		1	М692-08.001	Лист		
				Круг 40-В ГОСТ 2590-71 / 10 ГОСТ 535-79		
				L = 6 h14	1	0,06кг
БЧ		2	М692-08.002	Труба		
				Труба 33х2 ГОСТ 10704-76 / 10 ГОСТ 10705-80		
				L = 1088 h14	1	1,28кг
БЧ		3	М692-08.003	Плита		
				Лист 6 ГОСТ 19903-74 / 10 ГОСТ 14637-79		
				70х40 h14	1	0,13кг

Изм.	Лист	№ докум.	Подп.	Дата
Разраб.		Муленко		
Пров.		Розенштейн		
Рук.гр.		Брониовский		
Н.контр.		Козлов		
Утв.				

М692-08.000

Стойка

Лит.	Лист	Листов
		1

Госстрой СССР Союзводоканалниипроект Харьковский Водоканалпроект

Формат А4

М692-03.008

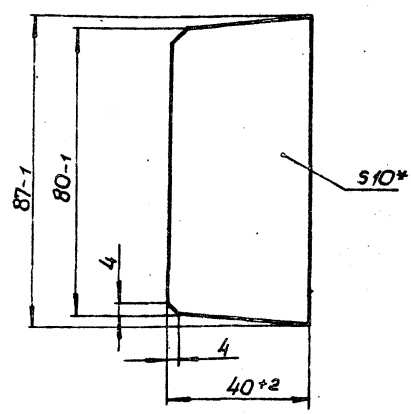

* Размер для справок.

23017-03

Изм.	Лист	№ докум.	Подп.	Дата
Разраб.		Муленко		
Пров.		Брониовский		
Т.контр.		Брониовский		
Н.контр.		Козлов		
Утв.				

М692-03.008

Ребро

Лист 10 ГОСТ 19903-74 / 10 ГОСТ 14637-79

Лит.	Масса	Масштаб
	0,1	1:1

Лист	Листов 1

Госстрой СССР Союзводоканалниипроект Харьковский Водоканалпроект

Копир. Мейстрович

Формат А4

Типовые конструкции. Серия 5.406-2 Выпуск

М692-03.002

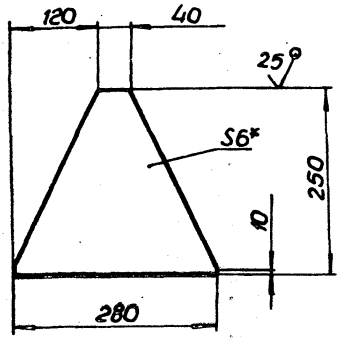

1. $\pm \frac{t_2}{2}$.

2.* Размер для справок.

Изм.	Лист	№ докум.	Подп.	Дата
Разраб.	Муленко			
Пров.	Брацлавский			
Т.контр.	Зельцер			
Н.контр.	Козлов			
Утв.				

М692-03.002

Косынка

Лит.	Масса	Масштаб
	1,9	1:5

Лист | Листов 1

Лист 6 ГОСТ 19903-74
10 ГОСТ 14637-79

Госстрой СССР Союзводоканалниипроект харьковский ВОДОКАНАЛПРОЕКТ

Инв.№подл. | Подп. и дата | Взам.инв.№ | Инв.№дубл. | Подп. и дата

Формат А4

М692-03.003

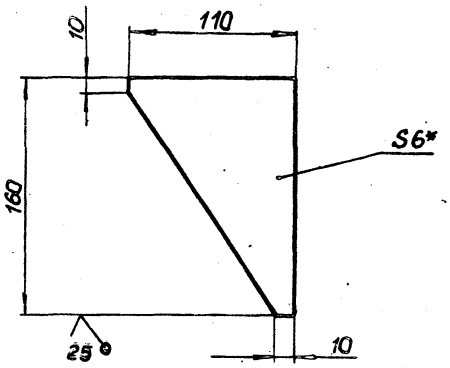

1 $\pm \frac{t_2}{2}$.

2.* Размер для справок.

Изм.	Лист	№ докум.	Подп.	Дата
Разраб.	Муленко			
Пров.	Брацлавский			
Т.контр.	Брацлавский			
Н.контр.	Козлов			
Утв.				

М692-03.003

Ребро

Лит.	Масса	Масштаб
	0.5	1:2,5

Лист | Листов 1

Лист 6 ГОСТ 19903-74
10 ГОСТ 14637-79

Госстрой СССР Союзводоканалниипроект харьковский ВОДОКАНАЛПРОЕКТ

Инв.№подл. | Подп. и дата | Взам.инв.№ | Инв.№дубл. | Подп. и дата

Формат А4

М692-03.005

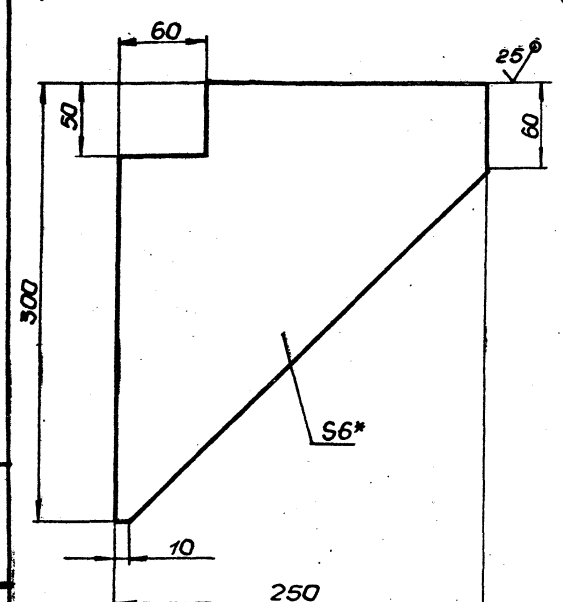

1. $\pm \frac{t_2}{2}$.

2.* Размер для справок.

Изм.	Лист	№ докум.	Подп.	Дата
Разраб.	Муленко			
Пров.	Брацлавский			
Т.контр.	Брацлавский			
Н.контр.	Козлов			
Утв.				

М692-03.005

Ребро

Лит.	Масса	Масштаб
	2.0	1:2.5

Лист | Листов 1

Лист 6 ГОСТ 19903-74
10 ГОСТ 14637-79

Госстрой СССР Союзводоканалниипроект харьковский ВОДОКАНАЛПРОЕКТ

Инв.№подл. | Подп. и дата | Взам.инв.№ | Инв.№дубл. | Подп. и дата

Формат А4

М692-03.004

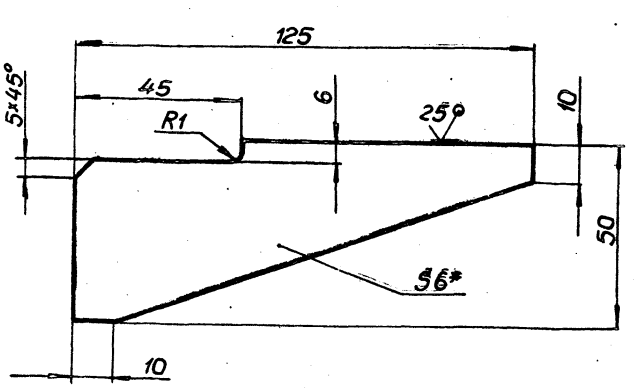

1. $\pm \frac{t_2}{2}$.

2.* Размер для справок.

23019-03

Изм.	Лист	№ докум.	Подп.	Дата
Разраб.	Муленко			
Пров.	Брацлавский			
Т.контр.	Брацлавский			
Н.контр.	Козлов			
Утв.				

М692-03.004

Ребро

Лит.	Масса	Масштаб
	0,2	1:1

Лист | Листов 1

Лист 6 ГОСТ 19903-74
10 ГОСТ 14637-79

Госстрой СССР Союзводоканалниипроект харьковский ВОДОКАНАЛПРОЕКТ

Копир. Майстренко

Инв.№подл. | Подп. и дата | Взам.инв.№ | Инв.№дубл. | Подп. и дата

Формат А4

Выпуск 1. Типовые конструкции. Серия 5.903-2

М692-03.201

12.5

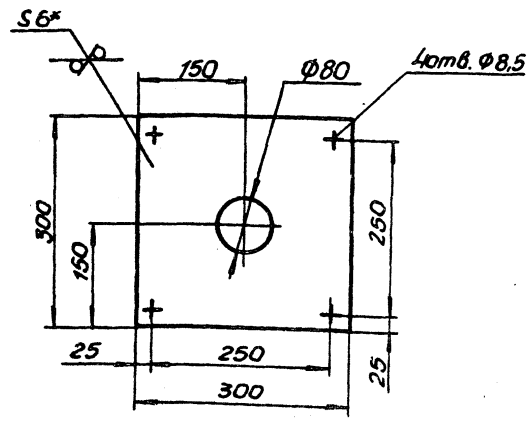

1. H14, h14, $\pm \frac{t_2}{2}$.
2.* Размер для справок.

Изм.	Лист	№ докум.	Подп.	Дата
Разраб.		Анопко		
Пров.		Брацловский		
Т. контр.				
Н. контр.		Козлов		
Утв.				

М692-03.201

Плита

Лит.	Масса	Масштаб
	4,0	1:5

Лист 6 ГОСТ 19903-74
Ст3 ГОСТ 14637-79

Госстрой СССР Союзводоканалниипроект Харьковский Водоканалпроект

Формат А4

М692-03.301

12.5

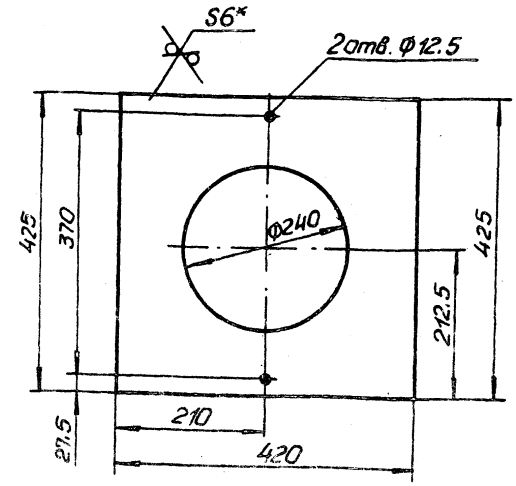

1. H14, h14, $\pm \frac{t_2}{2}$.
2.* Размер для справок.

Изм.	Лист	№ докум.	Подп.	Дата
Разраб.		Анопко		
Пров.		Брацловский		
Т. контр.				
Н. контр.		Козлов		
Утв.				

М692-03.301

Лист

Лит.	Масса	Масштаб
	6,2	1:5

Лист 6 ГОСТ 19903-74
Ст3 ГОСТ 14637-79

Госстрой СССР Союзводоканалниипроект Харьковский Водоканалпроект

Формат А4

М692-03.401

12.5

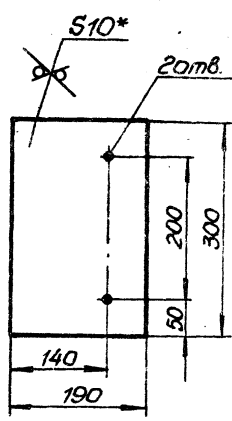

1. H14, h14, $\pm \frac{t_2}{2}$.
2.* Размер для справок.

Изм.	Лист	№ докум.	Подп.	Дата
Разраб.		Анопко		
Пров.		Брацловский		
Т. контр.				
Н. контр.		Козлов		
Утв.				

М692-03.401

Лист

Лит.	Масса	Масштаб
	4,5	1:5

Лист 10 ГОСТ 19903-74
10 ГОСТ 14637-79

Госстрой СССР Союзводоканалниипроект Харьковский Водоканалпроект

Формат А4

М692-03.202

12.5

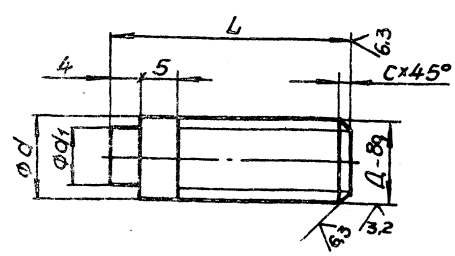

Обозначение	L мм	Д мм	d мм	d1 мм	C мм	Масса кг
М692-03.202	34	М12	12	8	1,6	0,03
-01	38	М16	16	12	2	0,06
-02	44	М16	16	12	2	0,07

Неуказанные предельные отклонения размеров h14, $\pm \frac{t_2}{2}$.

230.17-03

Изм.	Лист	№ докум.	Подп.	Дата
Разраб.		Анопко		
Пров.		Брацловский		
Т. контр.				
Н. контр.		Козлов		
Утв.				

М692-03.202

Шпилька

Лит.	Масса	Масштаб
	см. табл.	2:1

Ст3 ГОСТ 380-71

Госстрой СССР Союзводоканалниипроект Харьковский Водоканалпроект

Формат А4

Копир. Макарова

М692-03.006

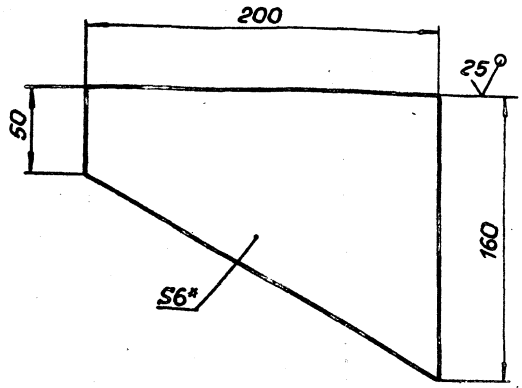

1. $\pm \frac{t2}{2}$.
2. * Размер для справок.

Изм.	Лист	№ докум.	Подп.	Дата	
Разраб.		Муленко			М692-03.006
Пров.		Брошловский			Косынка
Т.контр.		Брошловский			Лит. / Масса / Масштаб: — / 1 / 1:2
Н.контр.		Козлов			Лист / Листов 1
Утв.					6 ГОСТ 19903-74 Лист 10 ГОСТ 14637-79

Госстрой СССР Союзводоканалниипроект Харьковский Водоканалпроект

Формат А4

М692-03.200СБ

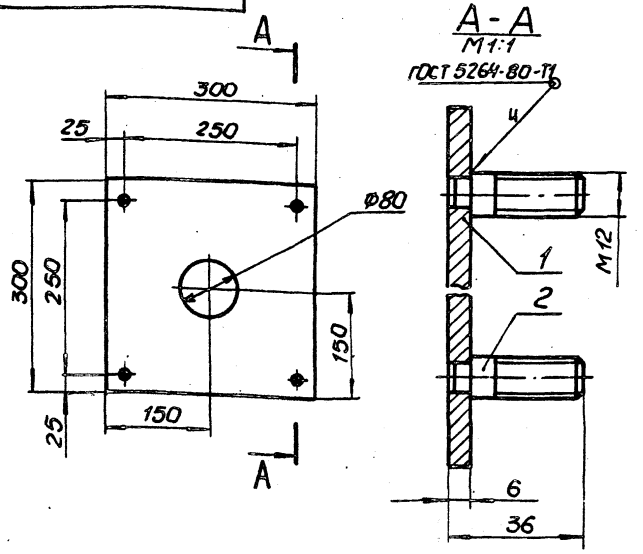

Размеры для справок.

Изм.	Лист	№ докум.	Подп.	Дата	
Разраб.		Анолко			М692-03.200 СБ
Пров.		Брошловский			Плита опорная
Т.контр.		Брошловский			Сборочный чертеж
Н.контр.		Козлов			Лит. / Масса / Масштаб: — / 4,2 / 1:5
Утв.					Лист / Листов 1

Госстрой СССР Союзводоканалниипроект Харьковский Водоканалпроект

Формат А4

М692-03.300СБ

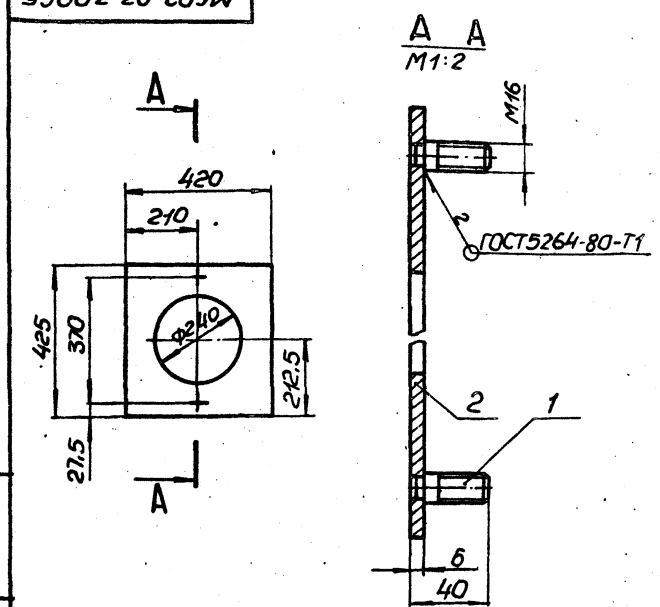

Размеры для справок.

Изм.	Лист	№ докум.	Подп.	Дата	
Разраб.		Анолко			М692-03.300 СБ
Пров.		Брошловский			Плита
Т.контр.		Брошловский			Сборочный чертеж
Н.контр.		Козлов			Лит. / Масса / Масштаб: — / 6,5 / 1:10
Утв.					Лист / Листов 1

Госстрой СССР Союзводоканалниипроект Харьковский Водоканалпроект

Формат А4

М692-03.400СБ

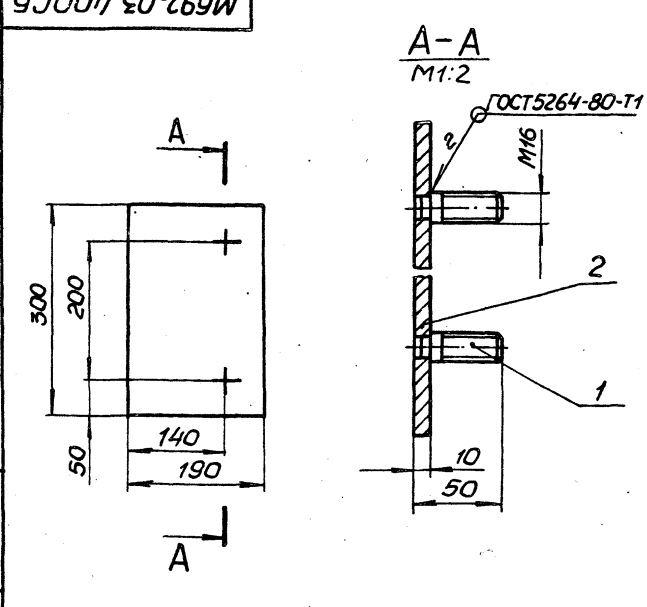

Размеры для справок.

23017-03

Изм.	Лист	№ докум.	Подп.	Дата	
Разраб.		Анолко			М692-03.400 СБ
Пров.		Брошловский			Опора
Т.контр.		Брошловский			Сборочный чертеж
Н.контр.		Козлов			Лит. / Масса / Масштаб: — / 4,8 / 1:5
Утв.					Лист / Листов 1

Госстрой СССР Союзводоканалниипроект Харьковский Водоканалпроект

Копир. Мастерчего

Формат А4

Инв.№ подл. | Подп. и дата | Взам. инв.№ | Инв.№ дубл. | Подп. и дата

Серия 3.006-2 Выпуск 1. Типовые конструкции.

Формат	Зона	Поз.	Обозначение	Наименование	Кол.	Примечание
				Документация		
*			М692-04.000СБ	Сборочный чертеж	*	А2, А3
				Сборочные единицы		
А4		1	М692-04.100	Стойка	1	
А4		2	М692-04.200	Опора	1	
А4		3	М692-04.300	Патрубок	1	
А4		4	М692-04.400	Штуцер	1	
А4		5	М692-04.500	Патрубок	1	
А4		6	М692-04.600	Штуцер	1	
				Детали		
А4		7	М692-04.001	Прокладка	2	
				Стандартные изделия		
				Болты ГОСТ 7798-70		
		8		М10×45.58	2	
		9		М12×60.58	4	
		10		М12×65.58	8	
				Гайки ГОСТ 5915-70		
		11		М10.5	2	
		12		М12.5	12	
				Шайбы ГОСТ 11371-78		
		13		10.01	2	

Инв. № подл. | Подп. и дата | Взам. инв. № | Инв. № дубл. | Подп. и дата

Изм.	Лист	№ докум.	Подп.	Дата
Разраб.		Муленко		
Пров.		Розенштейн		
Рук. гр.		Бошняковский		
Н. контр.		Козлов		
Утв.				

М692-04.000

Установка мерника

Лит.	Лист	Листов
	1	2

Госстрой СССР Союзводоканалниипроект Харьковский Водоканалпроект

Формат А4

Формат	Зона	Поз.	Обозначение	Наименование	Кол.	Примечание
		14		12.01	12	
		15		Вентиль запорный диафрагмовый флан-цевый 15кч3эм Ду25	1	
		16		Сборник СЭМВ 00401-02 - -02(сч2)	1	

Инв. № подл. | Подп. и дата | Взам. инв. № | Инв. № дубл. | Подп. и дата

М692-04.000

Лист 2

Формат А4

Формат	Зона	Поз.	Обозначение	Наименование	Кол.	Примечание
				Документация		
А3			М692-04.100СБ	Сборочный чертеж		
				Детали		
А4		1	М692-04.101	Ребро	4	
А4		2	М692-04.102	Ребро	4	
А4		3	М692-04.103	Плита	1	
А4		4	М692-04.104	Кольцо	1	
Б4		5	М692-04.105	Труба		
				Труба 114×4 ГОСТ 10704-76 / Ст3 ГОСТ 10705-80		
				L=1560 h14	1	15.2кг

Инв. № подл. | Подп. и дата | Взам. инв. № | Инв. № дубл. | Подп. и дата

Изм.	Лист	№ докум.	Подп.	Дата
Разраб.		Муленко		
Пров.		Розенштейн		
Рук. гр.		Бошняковский		
Н. контр.		Козлов		
Утв.				

М692-04.100

Стойка

Лит.	Лист	Листов
	1	1

Госстрой СССР Союзводоканалниипроект Харьковский Водоканалпроект

Формат А4

М692-04.001

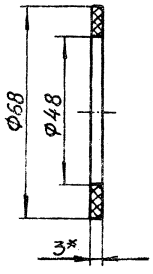

1. H14, h14.
2. * Размер для справок.

23017-03

Инв. № подл. | Подп. и дата | Взам. инв. № | Инв. № дубл. | Подп. и дата

Изм.	Лист	№ докум.	Подп.	Дата
Разраб.		Муленко		
Пров.		Розенштейн		
Н. контр.		Козлов		
Утв.				

М692-04.001

Прокладка

Лит.	Масса	Масштаб
	0,001	1:1
Лист	Листов 1	

Пластина 1 лист, ТМКЩ-С-3 ГОСТ 7338-77

Госстрой СССР Союзводоканалниипроект Харьковский Водоканалпроект

Копир. Монтажная

Формат А4

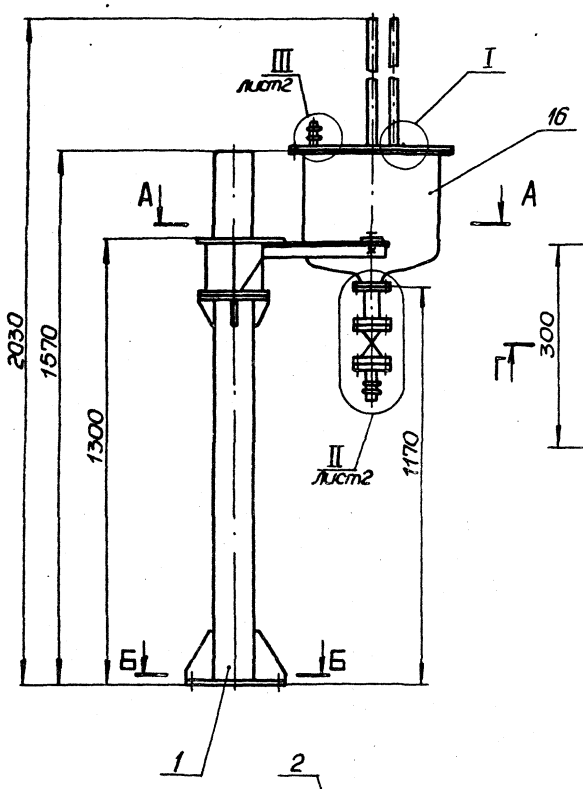

А-А
М1:5

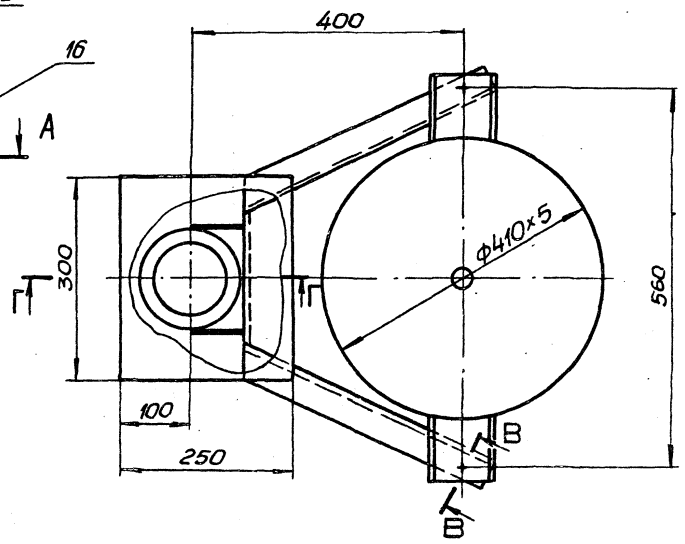

Б-Б
М1:5

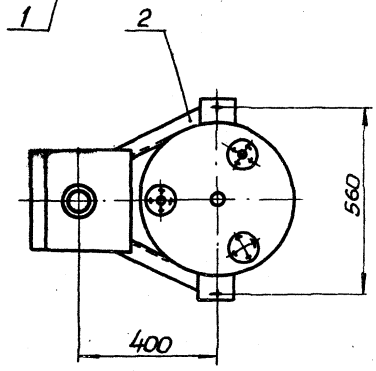

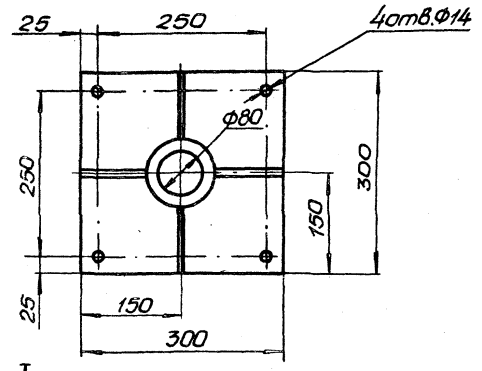

I
М1:2

В-В повернуто
М1:1

Г-Г
М1:4

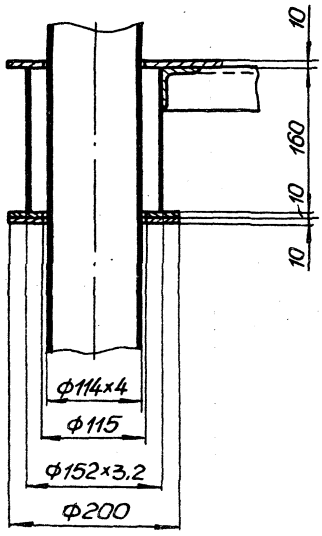

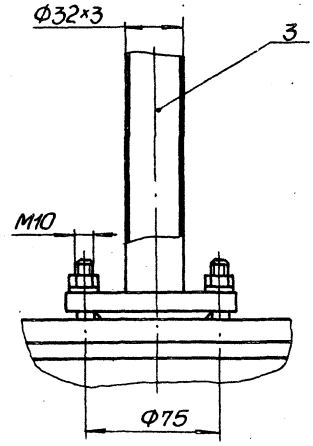

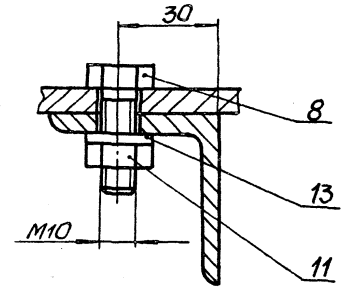

Размеры для справок.

23017-03

							М692-04.000 СБ		
Изм.	Лист	№ докум.	Подп.	Дата				Лит.	Масса	Масштаб
Разраб.		Попова			Установка мерника				121,0	1:10
Пров.		Розенштейн								
Т.контр.		Брославская			Сборочный чертеж			Лист 1	Листов 2	
Н.контр.		Козлов						Госстрой СССР Союзводоканалниипроект харьковский Водоканалпроект		
Утв.										

Копировал Мастренко

Формат А2

Инв.№ подл. | Подп. и дата | Взам.инв.№ | Инв.№ дубл. | Подп. и дата

М692-04.000СБ

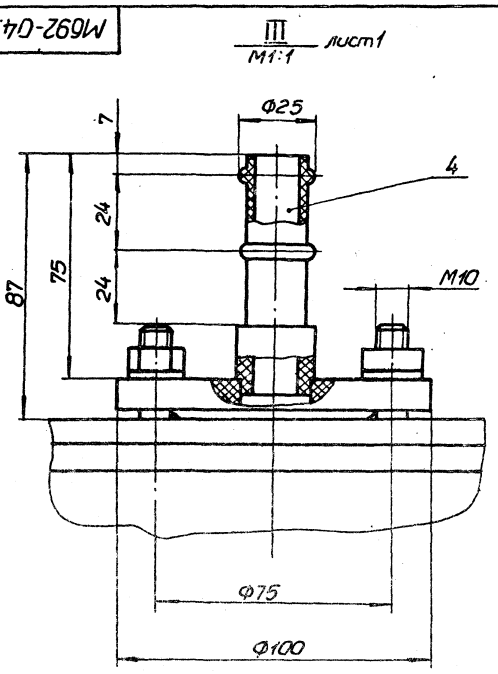

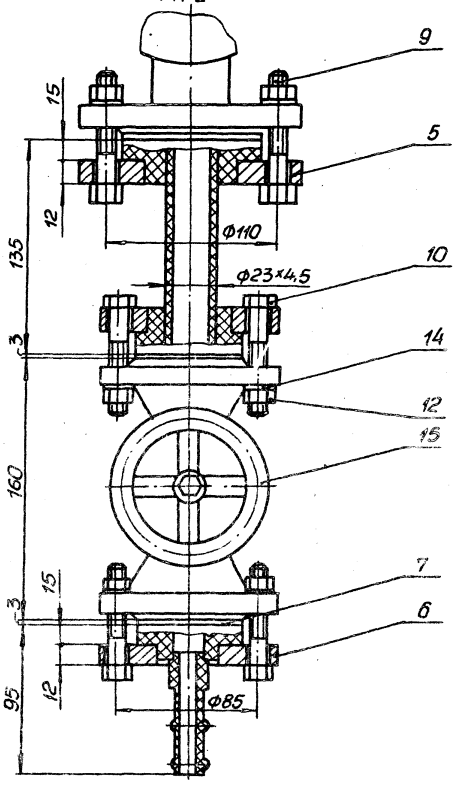

Изм	Лист	№ докум.	Подп.	Дата	М692-04.000СБ	Лист 2

Формат А3

Типовые конструкции. Серия 3.4.04-2 выпуск 1

М692-04.100СБ

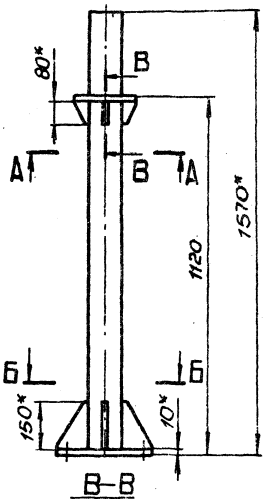

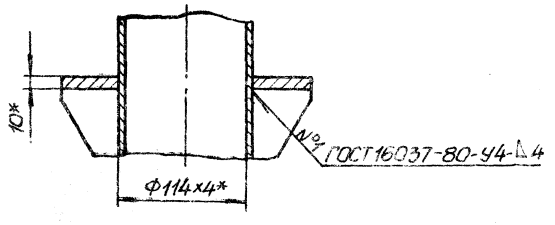

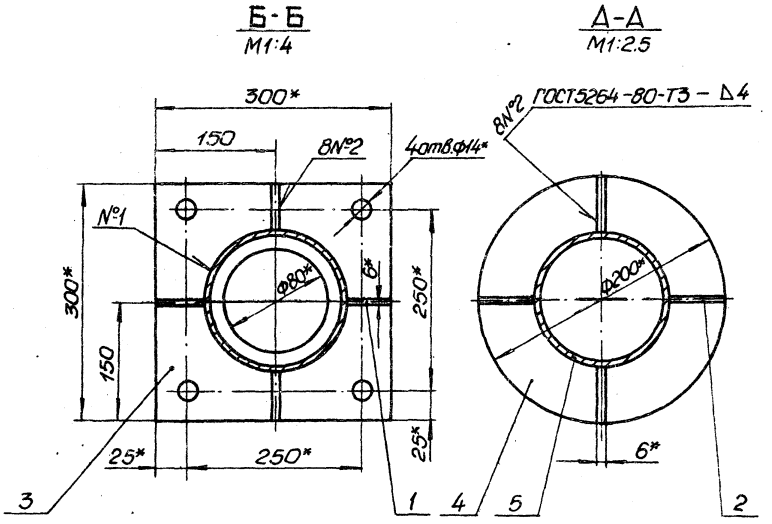

1. $\pm\frac{t_2}{2}$.

2. Шероховатость обрабатываемых поверхностей детали БЧ поз.5 выполнить $\overset{25}{\checkmark}$.

3.* Размеры для справок.

23017-03

Изм.	Лист	№ докум.	Подп.	Дата	М692-04.100СБ			
Разраб.		Муленко			Стойка Сборочный чертеж	Лит.	Масса 26.0	Масштаб 1:10
Пров.		Розенштейн				Лист	Листов 1	
Т.контр.		Брошлавский				Госстрой СССР Союзводоканалниипроект Харьковский Водоканалпроект		
Н.контр.		Козлов						
Утв.								

Копир. Майстренко

Формат А2

Типовые конструкции. Серия 3.406-2 Выпуск

М692-04.101

√(√)

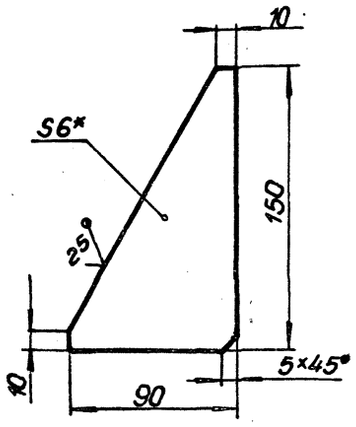

1. $h14, \pm\frac{t_2}{2}$
2.* Размер для справок.

Изм.	Лист	№ докум.	Подп.	Дата	
Разраб.		Муленко			
Пров.		Розенштейн			
Т. контр.		Брайловский			
Н. контр.		Козлов			
Утв.					

М692-04.101

Ребро

Лит.	Масса	Масштаб
	0,4	1:2
Лист	Листов 1	

Лист 6 ГОСТ 19903-74
Ст3 ГОСТ 14637-79

Госстрой СССР Союзводоканалниипроект харьковский Водоканалпроект

Формат А4

М692-04.102

√(√)

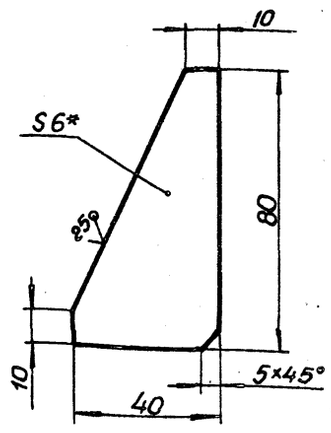

1. $h14, \pm\frac{t_2}{2}$.
2.* Размер для справок.

Изм.	Лист	№ докум.	Подп.	Дата	
Разраб.		Муленко			
Пров.		Розенштейн			
Т. контр.		Брайловский			
Н. контр.		Козлов			
Утв.					

М692-04.102

Ребро

Лит.	Масса	Масштаб
	0,1	1:1
Лист	Листов 1	

Лист 6 ГОСТ 19903-74
Ст3 ГОСТ 14637-79

Госстрой СССР Союзводоканалниипроект харьковский Водоканалпроект

Формат А4

М692-04.103

√(√)

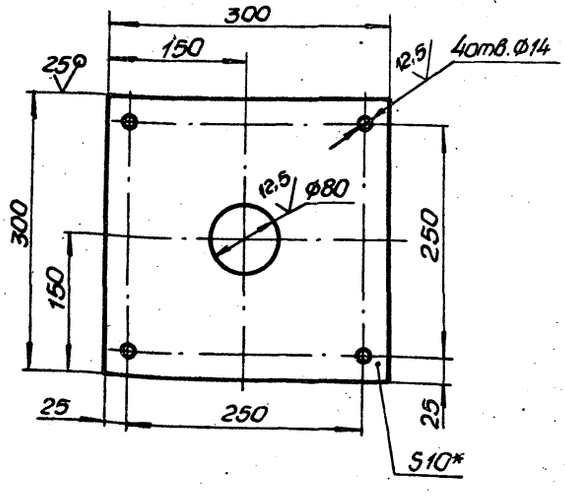

1. $H14, h14, \pm\frac{t_2}{2}$.
2.* Размер для справок.

Изм.	Лист	№ докум.	Подп.	Дата	
Разраб.		Муленко			
Пров.		Розенштейн			
Т. контр.		Брайловский			
Н. контр.		Козлов			
Утв.					

М692-04.103

Плита

Лит.	Масса	Масштаб
	6,6	1:4
Лист	Листов 1	

Лист 10 ГОСТ 19903-74
Ст3 ГОСТ 14637-79

Госстрой СССР Союзводоканалниипроект харьковский Водоканалпроект

Формат А4

М692-04.104

25 √(√)

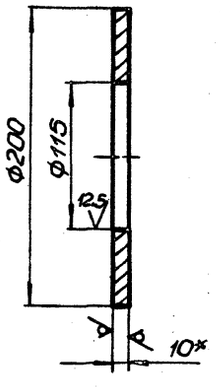

1. H14, h14.
2.* Размер для справок.

23017-03

Изм.	Лист	№ докум.	Подп.	Дата	
Разраб.		Муленко			
Пров.		Розенштейн			
Т. контр.		Брайловский			
Н. контр.		Козлов			
Утв.					

М692-04.104

Кольцо

Лит.	Масса	Масштаб
	1,65	1:25
Лист	Листов 1	

Лист 10 ГОСТ 19903-74
Ст3 ГОСТ 14637-74

Госстрой СССР Союзводоканалниипроект харьковский Водоканалпроект

Формат А4

Копир. Майстренко

Инв. № подл. | Подп. и дата | Взам. инв. № | Инв. № дубл. | Подп. и дата

Типовые конструкции. Серия 3.4.16-2 Выпуск 1

Формат	Зона	Поз.	Обозначение	Наименование	Кол.	Примечание
				Документация		
А2			М692-04.200СБ	Сборочный чертеж		
				Детали		
		1	М692-04.104	Кольцо	1	
А4		2	М692-04.201	Плита	1	
А4		3	М692-04.202	Ребро	2	
А4		4	М692-04.203	Уголок	1	
А4		5	М692-04.204	Уголок	1	
А4		6	М692-04.205	Уголок	1	
БЧ		7	М692-04.206	Труба		
				Труба 152×3.2 ГОСТ10704-76 / Ст3 ГОСТ10705-80		
				L=160h14	1	2,8кг

Изм.	Лист	№ докум.	Подп.	Дата
Разраб.	Попова			
Пров.	Розенштейн			
Рук.гр.	Брацлавский			
Н.контр.	Козлов			
Утв.				

М692-04.200

Опора

Лит. | Лист | Листов 1

ГОССТРОЙ СССР Союзводоканалниипроект Харьковский Водоканалпроект

Формат А4

Формат	Зона	Поз.	Обозначение	Наименование	Кол.	Примечание
				Документация		
А4			М692-04.300СБ	Сборочный чертеж		
				Детали		
БЧ		1	М692-04.301	Труба		
				Труба 32×3 ГОСТ10704-76 / Ст3 ГОСТ10705-80		
				L=395h14	1	0,85кг
				Стандартные изделия		
		2		Фланец 1-25-6-Вст3сп2 ГОСТ12820-80	1	

Изм.	Лист	№ докум.	Подп.	Дата
Разраб.	Попова			
Пров.	Розенштейн			
Рук.гр.	Брацлавский			
Н.контр.	Козлов			
Утв.				

М692-04.300

Патрубок

Лит. | Лист | Листов 1

ГОССТРОЙ СССР Союзводоканалниипроект Харьковский Водоканалпроект

Формат А4

М692-04.300СБ

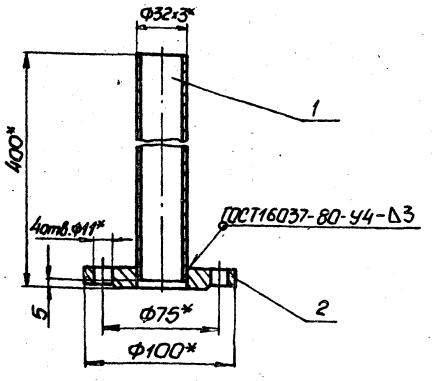

1. $\pm \frac{t_2}{2}$.

2.* Размер для справок.

Изм.	Лист	№ докум.	Подп.	Дата
Разраб.	Попова			
Пров.	Розенштейн			
Т.контр.	Брацлавский			
Н.контр.	Козлов			
Утв.				

М692-04.300СБ

Патрубок

Сборочный чертеж

Лит. | Масса 1,5 | Масштаб 1:2

Лист | Листов 1

ГОССТРОЙ СССР Союзводоканалниипроект Харьковский Водоканалпроект

Формат А4

М692-04.201

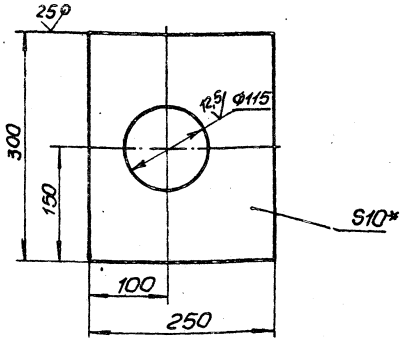

1. H14, h14, $\pm \frac{t_2}{2}$.

2.* Размер для справок.

23017-03

Изм.	Лист	№ докум.	Подп.	Дата
Разраб.	Попова			
Пров.	Розенштейн			
Т.контр.	Брацлавский			
Н.контр.	Козлов			
Утв.				

М692-04.201

Плита

Лист 10 ГОСТ19903-74 / Ст3 ГОСТ14637-79

Лит. | Масса 5,1 | Масштаб 1:4

Лист | Листов 1

ГОССТРОЙ СССР Союзводоканалниипроект Харьковский Водоканалпроект

Формат А4

Копир Майстренко

Б-Б
М1:2.5

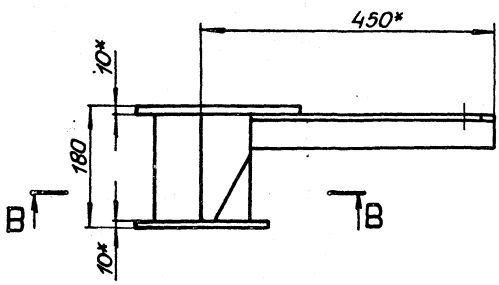

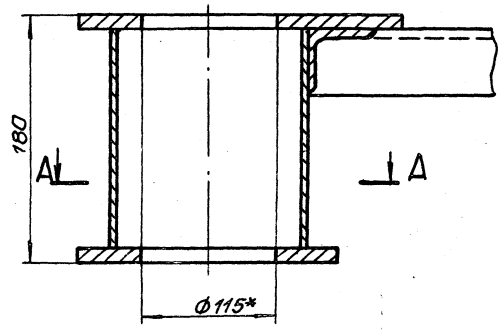

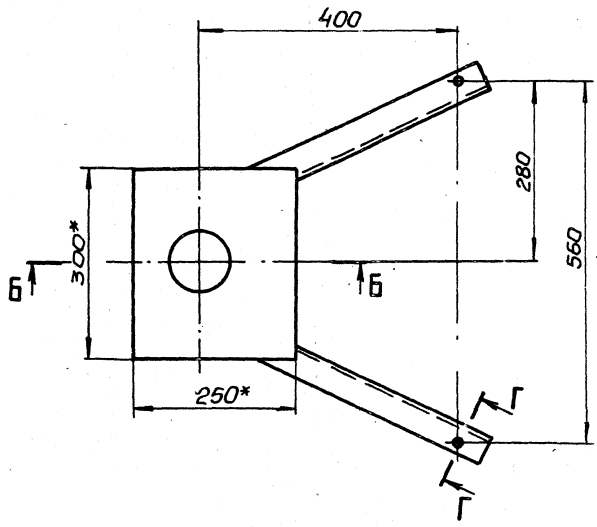

А-А
М1:2.5

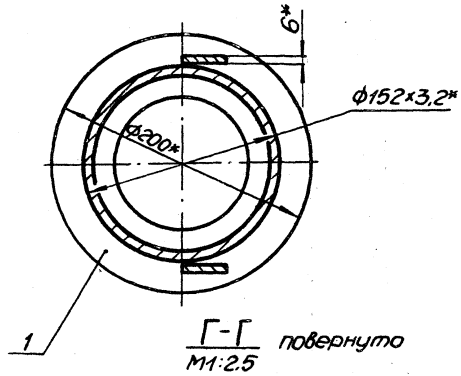

В-В
М1:2,5

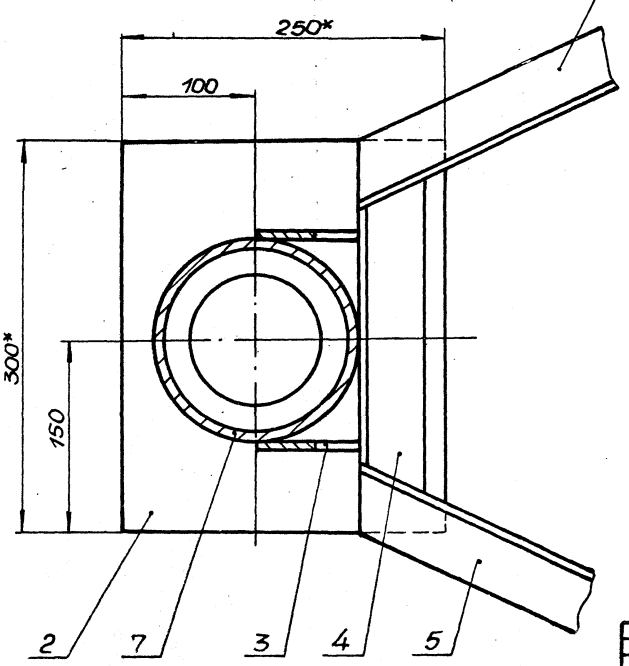

Г-Г повернуто
М1:2.5

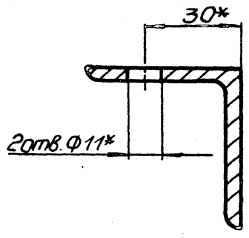

1. $\pm\frac{t_2}{2}$.
2. Шероховатость обрабатываемых поверхностей детали БЧ поз.7 выполнить $\frac{25}{\sqrt{}}$.
3. Конструкция сварная. Сварку производить по линии примыкания деталей, в соответствии со стандартом на сварку и технологией применяемой заводом изготовителем.
4. * Размеры для справок.

23017-03

					М692-04.200СБ		
Изм.	Лист	№докум.	Подп.	Дата			
Разраб.		Жуленко			Опора	Лит.	Масса	Масштаб
Пров.		Розенштейн					14,0	1:5
Т.контр.		Брамовский			Сборочный чертеж	Лист	Листов 1
Н.контр.		Козлов				Госстрой СССР Союзводоканалниипроект харьковский Войоканалпроект	
Утв.							

Формат А4

Инв.№подл. | Подп. и дата | Взам.инв.№ | Инв.№дубл. | Подп. и дата

М692-04.202

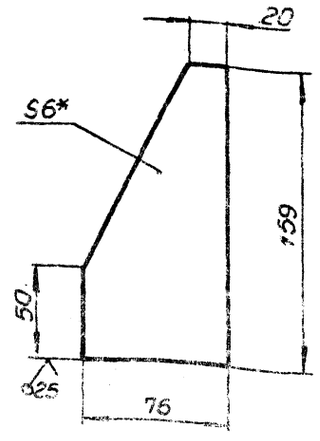

1. $h14, \pm \frac{t2}{2}$.
2* Размер для справок.

М692-04.202

Изм.	Лист	№ докум.	Подп.	Дата
Разраб.		Мулейко		
Пров.		Розенштейн		
Т.контр.		Брацлавский		
Н.контр.		Козлов		
Утв.				

Ребро

Лит.	Масса	Масштаб
	0,45	1:2
Лист	Листов 1	

Лист 6 ГОСТ 19903-74
Ст3 ГОСТ 14637-79

Госстрой СССР Союзводоканалниипроект харьковский Водоканалпроект

Формат А4

М692-04.205

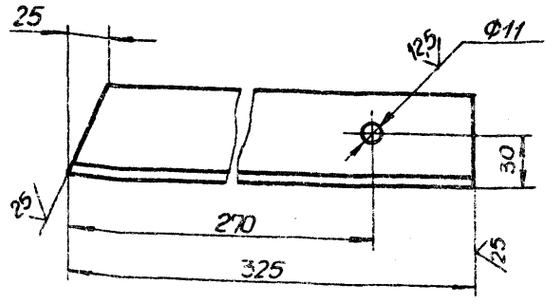

$H14, h14, \pm \frac{t2}{2}$.

М692-04.205

Изм.	Лист	№ докум.	Подп.	Дата
Разраб.		Мулейко		
Пров.		Розенштейн		
Т.контр.		Брацлавский		
Н.контр.		Козлов		
Утв.				

Уголок

Лит.	Масса	Масштаб
	1,1	1:2
Лист	Листов 1	

Уголок 50×50×5-б ГОСТ 8509-72
Ст3-II-ГОСТ 535-79

Госстрой СССР Союзводоканалниипроект харьковский Водоканалпроект

Формат А4

М692-04.204

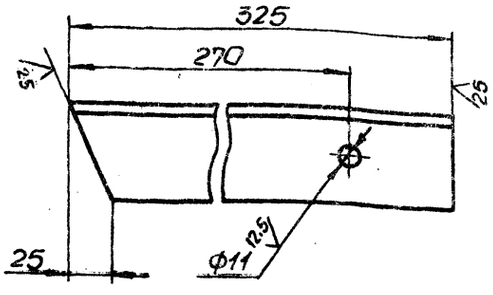

$H14, h14, \pm \frac{t2}{2}$.

М692-04.204

Изм.	Лист	№ докум.	Подп.	Дата
Разраб.		Мулейко		
Пров.		Розенштейн		
Т.контр.		Брацлавский		
Н.контр.		Козлов		
Утв.				

Уголок

Лит.	Масса	Масштаб
	1,1	1:2
Лист	Листов 1	

Уголок 50×50×5-б ГОСТ 8509-72
Ст3-II-ГОСТ 535-79

Госстрой СССР Союзводоканалниипроект харьковский Водоканалпроект

Формат А4

М692-04.203

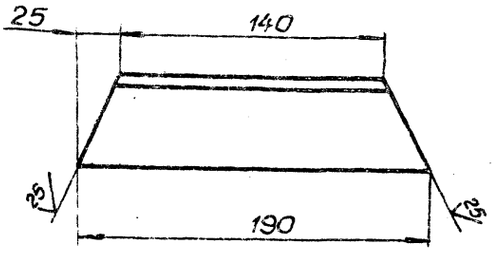

$h14, \pm \frac{t2}{2}$.

23017-23

М 692-04.203

Изм.	Лист	№ докум.	Подп.	Дата
Разраб.		Мулейко		
Пров.		Розенштейн		
Т.контр.		Брацлавский		
Н.контр.		Козлов		
Утв.				

Уголок

Лит.	Масса	Масштаб
	0,7	1:2
Лист	Листов 1	

Уголок 50×50×5-б ГОСТ 8509-72
Ст3-II-ГОСТ 535-79

Госстрой СССР Союзводоканалниипроект харьковский Водоканалпроект

Формат А4

Копировал Мулейко

Инв. № подл. | Подп. и дата | Взам. инв. № | Инв. № дубл. | Подп. и дата

М692-04.400СБ

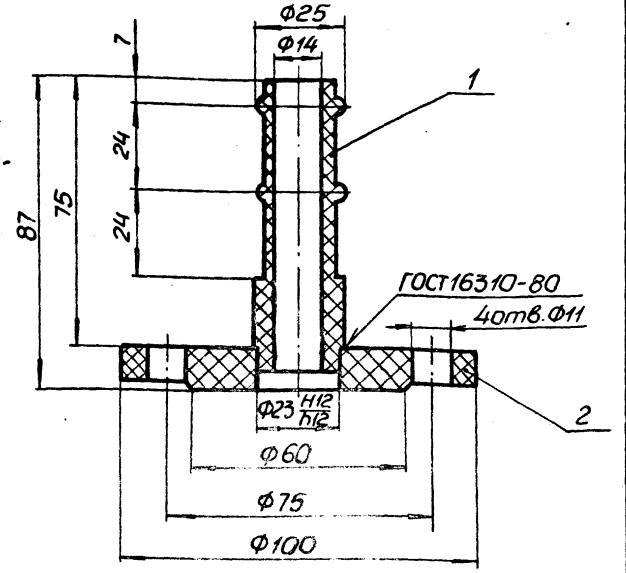

Размеры для справок.

Изм.	Лист	№ докум.	Подп.	Дата	
Разраб.		Муленко			М692-04.400СБ
Пров.		Розенштейн			Штуцер
Т.контр.		Брацлавский			Сборочный чертеж
Н.контр.		Козлов			Лит. / Масса 0,17 / Масштаб 1:1
Утв.					Лист / Листов 1

Госстрой СССР Союзводоканалниипроект Харьковский Водоканалпроект

Формат А4

М692-04.401

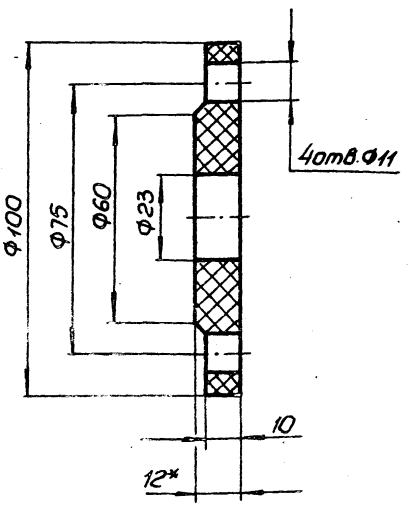

1. $H14, h14, \pm\frac{t_2}{2}$.

2* Размер для справок.

Изм.	Лист	№ докум.	Подп.	Дата	
Разраб.		Муленко			М692-04.401
Пров.		Розенштейн			Фланец
Т.контр.		Брацлавский			Лист винипласта ВН12 ГОСТ 9639-71
Н.контр.		Козлов			Лит. / Масса 0,14 / Масштаб 1:1
Утв.					Лист / Листов 1

Госстрой СССР Союзводоканалниипроект Харьковский Водоканалпроект

Формат А4

Формат	Зона	Поз.	Обозначение	Наименование	Кол.	Примечание
				Документация		
А4			М692-04.400СБ	Сборочный чертеж		
				Детали		
А4		1	М692-09.105	Штуцер	1	
А4		2	М692-04.401	Фланец	1	

Изм.	Лист	№ докум.	Подп.	Дата	
Разраб.		Муленко			М692-04.400
Пров.		Розенштейн			Штуцер
Рук.гр.		Брацлавский			Лит. / Лист / Листов 1
Н.контр.		Козлов			
Утв.					

Госстрой СССР Союзводоканалниипроект Харьковский Водоканалпроект

Формат А4

Формат	Зона	Поз.	Обозначение	Наименование	Кол.	Примечание
				Документация		
А4			М692-04.500СБ	Сборочный чертеж		
				Детали		
А4		1	М692-04.501	Фланец	1	
А4		2	М692-04.502	Втулка	1	
А4		3	М692-04.503	Фланец	1	
А4		4	М692-04.504	Втулка	1	
А4		5	М692-04.505	Патрубок	1	

23017-03

Изм.	Лист	№ докум.	Подп.	Дата	
Разраб.		Муленко			М692-04.500
Пров.		Розенштейн			Патрубок
Рук.гр.		Брацлавский			Лит. / Лист / Листов 1
Н.контр.		Козлов			
Утв.					

Госстрой СССР Союзводоканалниипроект Харьковский Водоканалпроект

Кор. Р. Майстренко

Формат А4

Типовые конструкции. Серия 3.407-2 Вып.

Инв.№ подл. | Подп. и дата | Взам. инв.№ | Инв.№ дубл. | Подп. и дата

Типовые конструкции. Серия 5.406-2 Выпуск

М692-04.500СБ

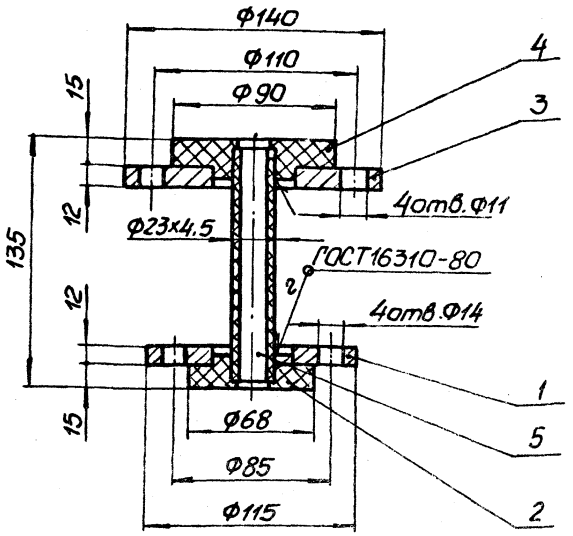

Размеры для справок.

Изм	Лист	№ докум.	Подп.	Дата	М692-04.500 СБ	Лит.	Масса	Масштаб
Разраб.		Муленко			Патрубок		2,2	1:2
Пров.		Розенштейн			Сборочный чертеж	Лист	Листов	
Т.контр.		Брацлавский				Госстрой СССР Союзводоканалниипроект Харьковский Водоканалпроект		
Н.контр.		Козлов						
Утв.								

Формат А4

Формат	Зона	Поз.	Обозначение	Наименование	Кол.	Примечание
				Документация		
А4			М692-04.600СБ	Сборочный чертеж		
				Детали		
		1	М692-09.105	Штуцер	1	
		2	М692-04.501	Фланец	1	
		3	М692-04.502	Втулка	1	

Изм	Лист	№ докум.	Подп.	Дата	М692-04.600	Лит.	Лист	Листов
Разраб.		Муленко			Штуцер			1
Пров.		Розенштейн				Госстрой СССР Союзводоканалниипроект Харьковский Водоканалпроект		
Рук. гр.		Брацлавский						
Н.контр.		Козлов						
Утв.								

Формат А4

М692-04.501

12.5 √(√)

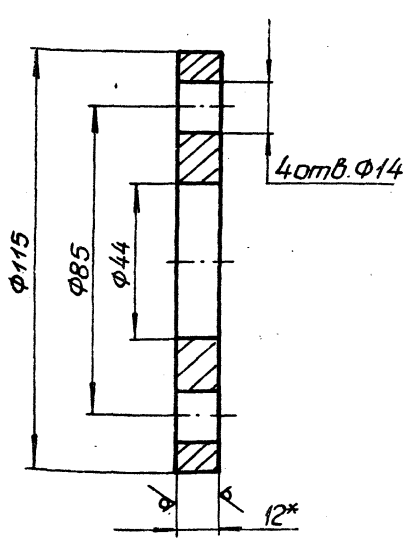

1. Н14, h14, $\pm\frac{t_2}{2}$.
2.* Размер для справок.

Изм	Лист	№ докум.	Подп.	Дата	М692-04.501	Лит.	Масса	Масштаб
Разраб.		Муленко			Фланец		0,76	1:1
Пров.		Розенштейн				Лист	Листов 1	
Т.контр.		Брацлавский			Лист 12 ГОСТ 19903-74 Ст3 ГОСТ 14637-79	Госстрой СССР Союзводоканалниипроект Харьковский Водоканалпроект		
Н.контр.		Козлов						
Утв.								

Формат А4

М692-04.502

12.5 √(√)

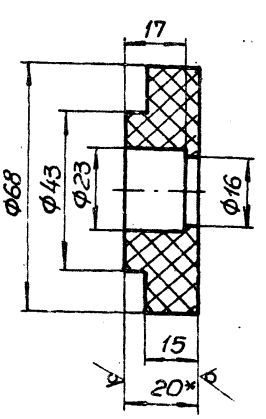

1. Н12, h14, $\pm\frac{t_2}{2}$.
2.* Размер для справок.

23017-03

Изм	Лист	№ докум.	Подп.	Дата	М692-04.502	Лит.	Масса	Масштаб
Разраб.		Муленко			Втулка		0,01	1:1
Пров.		Розенштейн				Лист	Листов 1	
Т.контр.		Брацлавский			Лист винипласта ВН20 ГОСТ 9639-71	Госстрой СССР Союзводоканалниипроект Харьковский Водоканалпроект		
Н.контр.		Козлов						
Утв.								

Копир. Майстренко

Формат А4

Типовые конструкции. Серия 3.406-2 Выпуск 1

М692-04.600СБ

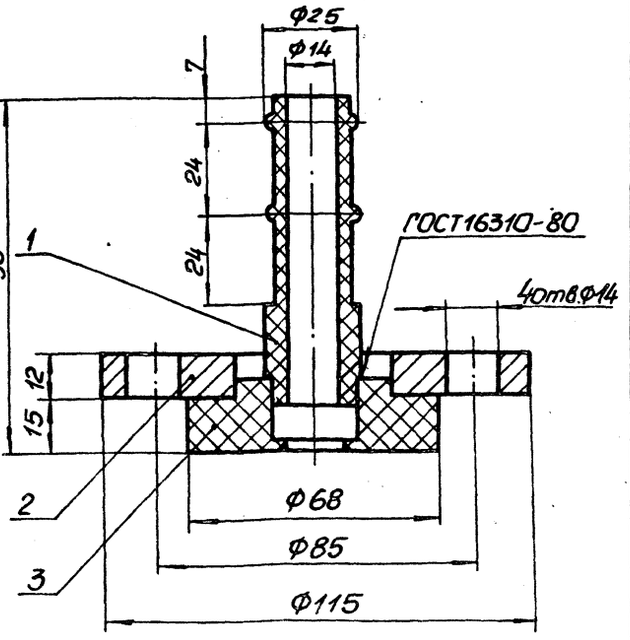

Размеры для справок.

Изм.	Лист	№ докум.	Подп.	Дата	М692-04.600СБ	
Разраб.		Попова			Штуцер	Лит. / Масса / Масштаб: 0,8 / 1:1
Пров.		Розенштейн			Сборочный чертеж	Лист / Листов 1
Т.контр.		Брацловский				Госстрой СССР Союзводоканалниипроект Харьковский Водоканалпроект
Н.контр.		Козлов				
Утв.						

Инв.№ подл. | Подп. и дата | Взам.инв.№ | Инв.№ дубл. | Подп. и дата

Формат А4

М692-04.503

12,5 √(√)

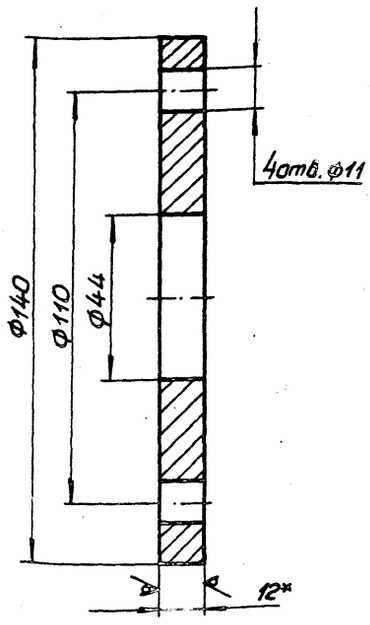

1. $H14, h14, \pm \frac{t_2}{2}$.

2.* Размер для справок.

Изм.	Лист	№ докум.	Подп.	Дата	М692-04.503	
Разраб.		Попова			Фланец	Лит. / Масса / Масштаб: 1,3 / 1:1
Пров.		Розенштейн				Лист / Листов 1
Т.контр.		Брацловский			12 ГОСТ 19903-74 / Ст3 ГОСТ 14637-79	Госстрой СССР Союзводоканалниипроект Харьковский Водоканалпроект
Н.контр.		Козлов				
Утв.						

Инв.№ подл. | Подп. и дата | Взам.инв.№ | Инв.№ дубл. | Подп. и дата

Формат А4

М692-04.504

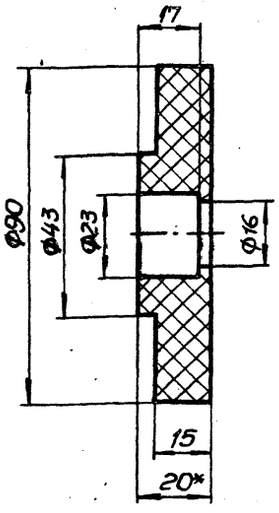

1. $H12, h14, \pm \frac{t_2}{2}$.

2.* Размер для справок.

Изм.	Лист	№ докум.	Подп.	Дата	М692-04.504	
Разраб.		Попова			Втулка	Лит. / Масса / Масштаб: 0,012 / 1:1
Пров.		Розенштейн				Лист / Листов 1
Т.контр.		Брацловский			Лист винипласта ВН20 ГОСТ 9639-71	Госстрой СССР Союзводоканалниипроект Харьковский Водоканалпроект
Н.контр.		Козлов				
Утв.						

Инв.№ подл. | Подп. и дата | Взам.инв.№ | Инв.№ дубл. | Подп. и дата

Формат А4

М692-04.505

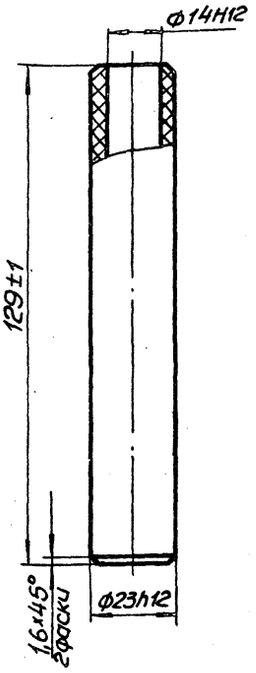

23017-03

Изм.	Лист	№ докум.	Подп.	Дата	М692-04.505	
Разраб.		Попова			Патрубок	Лит. / Масса / Масштаб: 0,055 / 1:1
Пров.		Розенштейн				Лист / Листов 1
Т.контр.		Брацловский			Стержень винипласта ТУ6-05-1573-77	Госстрой СССР Союзводоканалниипроект Харьковский Водоканалпроект
Н.контр.		Козлов				
Утв.						

Инв.№ подл. | Подп. и дата | Взам.инв.№ | Инв.№ дубл. | Подп. и дата

Формат А4

Копировал

Типовые конструкции. Серия 5.406-2 Вып. 1

Формат	Зона	Поз.	Обозначение	Наименование	Кол.	Примечание
				Документация		
А2			М692-05.000 СБ	Сборочный чертеж		
				Детали		
А4		1	М692-05.001	Фланец	1	
А4		2	М692-05.002	Кольцо	1	
А4		3	М692-05.003	Кольцо	1	
А4		4	М692-05.004	Лист	1	
А4		5	М692-05.005	Ребро	4	
А4		6	М692-05.006	Труба	1	
А4		7	М692-05.007	Дно	1	
А4		8	М692-05.008	Кольцо	1	
Б4		9	М692-05.009	Патрубок		
				Труба ПНД 12 Т		
				ГОСТ 18599-83		
				L = 28 h 14	2	0,002 кг
Б4		10	М692-05.011	Фланец		
				Лист 10 ГОСТ 19903-74		
				Ст.3 ГОСТ 14637-79		
				ф = 100 h 14	1	0,51 кг
Б4		11	М692-05.012	Труба		
				Труба ПНД 90 С		
				ГОСТ 18599-83		
				L = 156 h 14	1	0,23 кг
Б4		12	М692-05.013	Труба		

Подп. и дата | Инв. № подл. | Взам. инв. № | Подп. и дата | Инв. № дубл.

Изм.	Лист	№ докум.	Подп.	Дата
Разраб.		Анопко		
Пров.		Толчинский		
Рук. гр.		Брацлавский		
Н. контр.		Козлов		
Утв.				

М692-05.000

Корпус

Лит.	Лист	Листов
	1	2

Госстрой СССР Союзводоканалниипроект Харьковский водоканалпроект

Формат А4

Формат	Зона	Поз.	Обозначение	Наименование	Кол.	Примечание
				Труба ПНД 32 С		
				ГОСТ 18599-83		
				L = 75 h 14	1	0,015 кг
Б4		13	М692-05.014	Труба		
				Труба ПНД 32 С		
				ГОСТ 18599-83		
				L = 68 h 14	1	0,015 кг

Подп. и дата | Инв. № дубл. | Взам. инв. № | Подп. и дата | Инв. № подл.

Изм.	Лист	№ докум.	Подп.	Дата

М692-05.000

Лист 2

Формат А4

Формат	Зона	Поз.	Обозначение	Наименование	Кол.	Примечание
				Документация		
А3			М692-06.000 СБ	Сборочный чертеж		
				Детали		
А4		1	М692-06.001	Труба	1	
А4		2	М692-06.002	Труба	5	
А4		3	М692-06.003	Лист	2	
А4		4	М692-06.004	Уголок	2	
А4		5	М692-06.005	Уголок	2	
				Уголок 25×25×3-6-ГОСТ 8509-72		
				Ст.3-II-ГОСТ 535-79		
Б4		6	М692-06.006	Уголок		
				L = 150 h 14	2	0,17 кг
Б4		7	М692-06.007	Уголок		
				L = 72 h 14	4	0,08 кг
Б4		8	М692-06.008	Уголок		
				L = 375 h 14	1	0,42 кг
Б4		9	М692-06.009	Заглушка		
				Лист 6 ГОСТ 19903-74		
				Ст.3 ГОСТ 14637-79		
				ф = 40 h 14	1	0,06 кг

Подп. и дата | Инв. № дубл. | Взам. инв. № | Подп. и дата | Инв. № подл.

Изм.	Лист	№ докум.	Подп.	Дата
Разраб.		Анопко		
Пров.		Толчинский		
Рук. гр.		Брацлавский		
Н. контр.		Козлов		
Утв.				

М692-06.000

Кронштейн

Лит.	Лист	Листов
		1

Госстрой СССР Союзводоканалниипроект Харьковский водоканалпроект

Формат А4

Формат	Зона	Поз.	Обозначение	Наименование	Кол.	Примечание
				Документация		
А4			М692-07.000 СБ	Сборочный чертеж		
				Детали		
А4		1	М692-07.001	Ниппель	1	
				Стандартные изделия		
				Фланец 1-25-2,5-		
				-В Ст.3 сп 2 ГОСТ 12820-80	1	

Подп. и дата | Инв. № дубл. | Взам. инв. № | Подп. и дата | Инв. № подл.

23017-03

Изм.	Лист	№ докум.	Подп.	Дата
Разраб.		Анопко		
Пров.		Толчинский		
Рук. гр.		Брацлавский		
Н. контр.		Козлов		
Утв.				

М692-07.000

Штуцер

Лит.	Лист	Листов
		1

Госстрой СССР Союзводоканалниипроект Харьковский водоканалпроект

Формат А4

Копировал:

М692-05.000СБ

Выпуск 1

Типовые конструкции. Серия 5.406-2

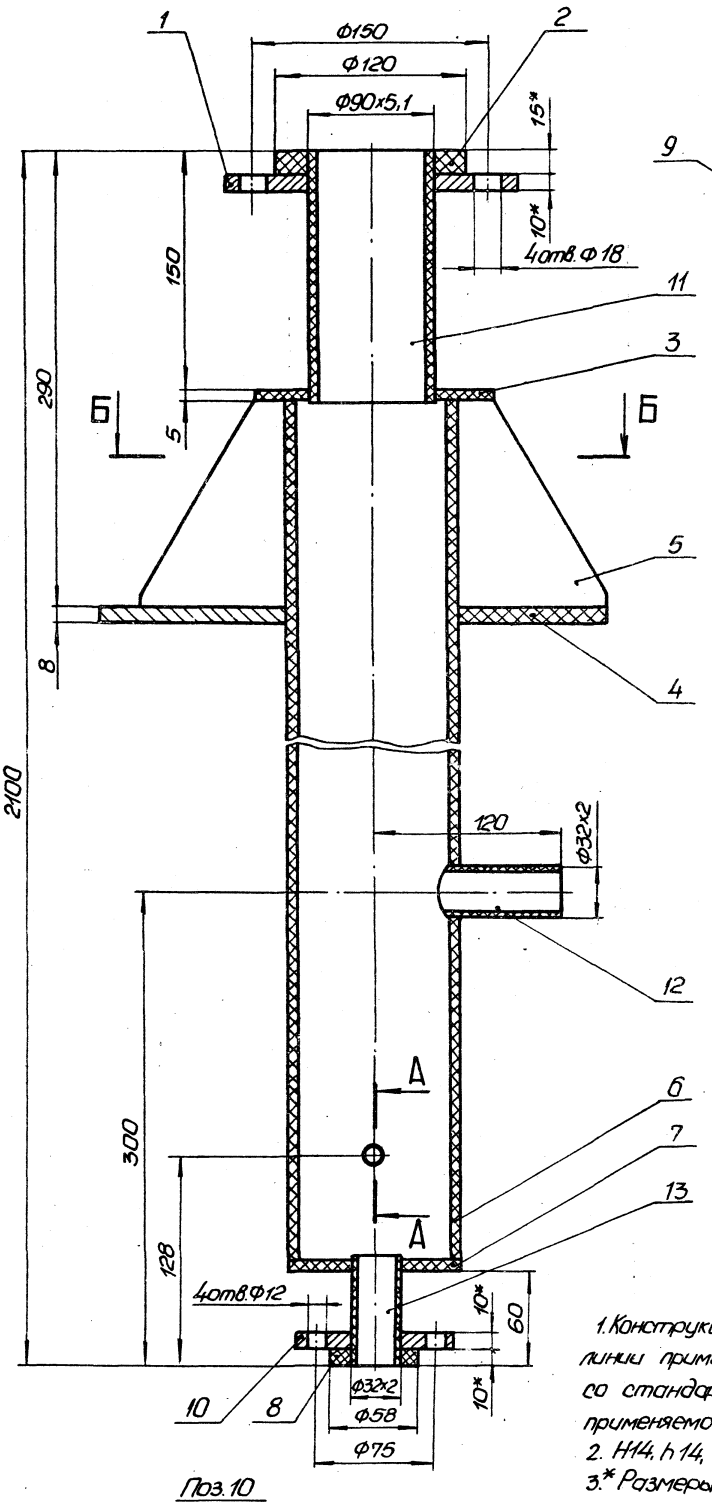

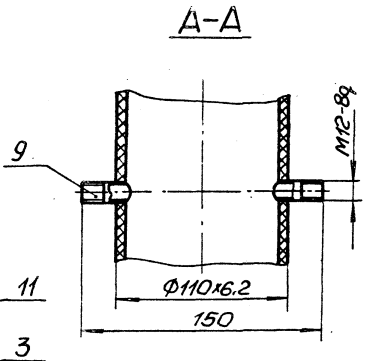

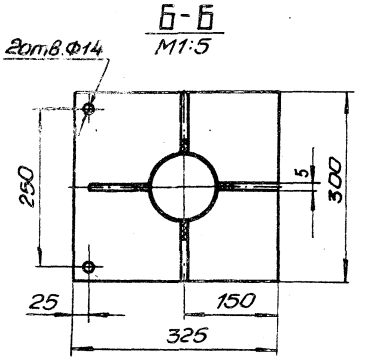

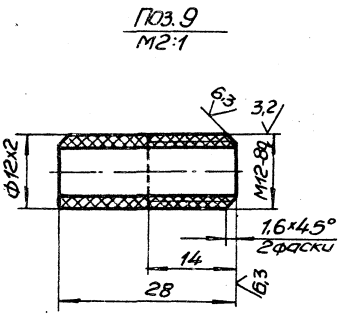

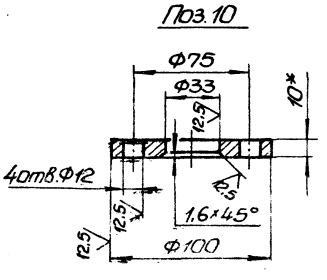

1. Конструкция сварная. Сварку производить по линии примыкания деталей, в соответствии со стандартом на сварку и технологией, применяемой заводом-изготовителем.
2. H14, h14, $\pm\frac{t_2}{2}$.
3.* Размеры для справок.
4. Неуказанная шероховатость обрабатываемых поверхностей деталей БЧ $\overset{25}{\vee}$.

23017-03

					М692-05.000СБ			
Изм.	Лист	№ докум.	Подп.	Дата	Корпус Сборочный чертеж	Лит.	Масса	Масштаб
Разраб.		Анопко					7,7	1:2
Пров.		Розенштейн				Лист	Листов 1	
Т.контр.		Брацловский				ГОССТРОЙ СССР Союзводоканалниупроект Харьковский Водоканалпроект		
Н.контр.		Козлов						
Утв.								

Копир. Майстренко

Формат А2

Инв.№подл. | Подп. и дата | Взам.инв.№ | Инв.№дубл. | Подп. и дата

Типовые конструкции. Серия 3.006.1-2

М692-05.001

12,5 (V)

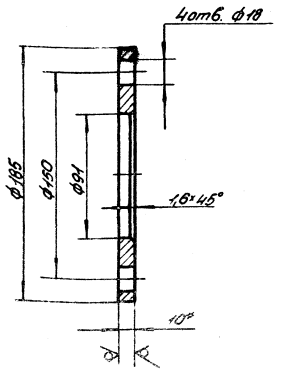

1. H14, h14, $\pm \frac{t_2}{2}$.
2* Размер для справок.

Изм.	Лист	№ докум.	Подп.	Дата
Разраб.		Анопко		
Пров.		Ганчинский		
Т.контр.		Васильевский		
Н.контр.		Козлов		
Утв.				

М692-05.001 Фланец

Лит.	Масса	Масштаб
	1,51	1:2

Лист 10 ГОСТ 19903-74 / Ст.3 ГОСТ 14637-10

Лист | Листов 1

Трестстрой ССЗР, Самозаблонирующийся буронабивной водоснегопропуск

Формат А4

М692-05.002

12,5

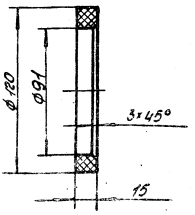

Предельные отклонения размеров: H14, h14, $\pm \frac{t_2}{2}$

Изм.	Лист	№ докум.	Подп.	Дата
Разраб.		Анопко		
Пров.		Ганчинский		
Т.контр.		Васильевский		
Н.контр.		Козлов		
Утв.				

М692-05.002 Кольцо ПНД ГОСТ 16338-77

Лит.	Масса	Масштаб
	0,07	1:2

Лист | Листов 1

Трестстрой ССЗР, Самозаблонирующийся буронабивной водоснегопропуск

Формат А4

М692-05.003

12,5

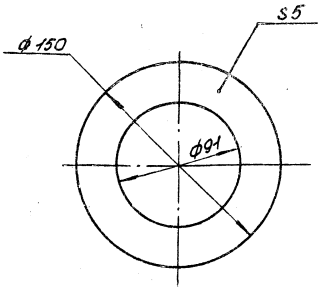

Предельные отклонения размеров: H14, h14.

Изм.	Лист	№ докум.	Подп.	Дата
Разраб.		Анопко		
Пров.		Ганчинский		
Т.контр.		Васильевский		
Н.контр.		Козлов		
Утв.				

М692-05.003 Кольцо ПНД ГОСТ 16338-77

Лит.	Масса	Масштаб
	0,05	1:2

Лист | Листов 1

Трестстрой ССЗР, Самозаблонирующийся буронабивной водоснегопропуск

Формат А4

М692-05.004

12,5

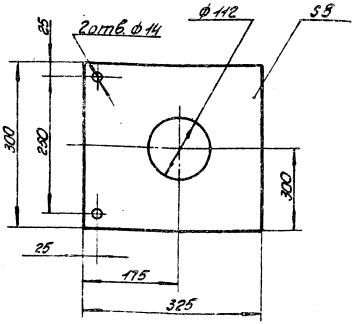

Предельные отклонения размеров: H14, h14, $\pm \frac{t_2}{2}$

230177-03

Изм.	Лист	№ докум.	Подп.	Дата
Разраб.		Анопко		
Пров.		Ганчинский		
Т.контр.		Васильевский		
Н.контр.		Козлов		
Утв.				

М692-05.004 Лист ПНД ГОСТ 16338-77

Лит.	Масса	Масштаб
	1,66	1:5

Лист | Листов 1

Трестстрой ССЗР, Самозаблонирующийся буронабивной водоснегопропуск

Формат А4

Типовые конструкции. Серия 5.406-2. Выпуск

М692-05.005

12,5

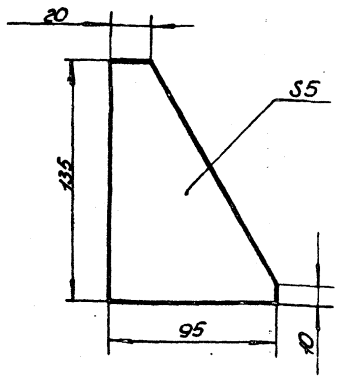

Предельные отклонения размеров: $h14, \pm\frac{t_2}{2}$.

Изм.	Лист	№ докум.	Подп.	Дата	М692-05.005	Лит.	Масса	Масштаб
Разраб.		Анопко			Ребро		0,04	1:2
Пров.		Толчинский				Лист	Листов 1	
Т.контр.		Брацлавский			ПНД ГОСТ 16338-77	Госстрой СССР Союзводоканалниипроект Харьковский Водоканалпроект		
Н.контр.		Козлов						
Утв.								

Формат А4

М692-05.006

12,5 (√)

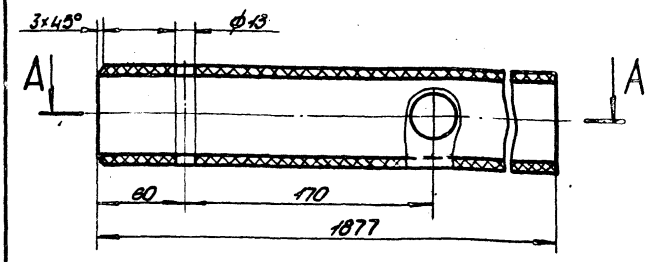

А-А

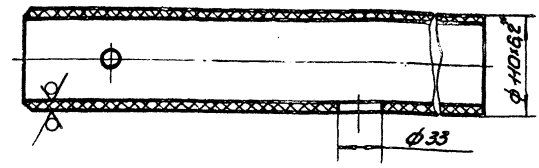

1. $H14, h14, \pm\frac{t_2}{2}$
2.* Размер для справок.

Изм.	Лист	№ докум.	Подп.	Дата	М692-05.006	Лит.	Масса	Масштаб
Разраб.		Анопко			Труба		3,95	1:2,5
Пров.		Толчинский				Лист	Листов 1	
Т.контр.		Брацлавский			Труба ПНД 110С ГОСТ 18599-83	Госстрой СССР Союзводоканалниипроект Харьковский Водоканалпроект		
Н.контр.		Козлов						
Утв.								

Формат А4

М692-05.007

12,5

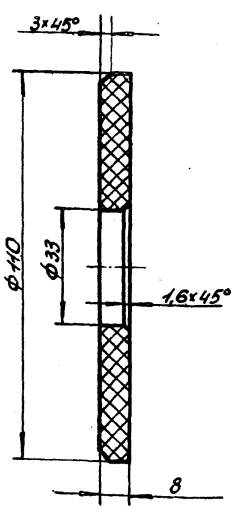

Предельные отклонения размеров: $H14, h14, \pm\frac{t_2}{2}$.

Изм.	Лист	№ докум.	Подп.	Дата	М692-05.007	Лит.	Масса	Масштаб
Разраб.		Анопко			Дно		0,07	1:1
Пров.		Толчинский				Лист	Листов 1	
Т.контр.		Брацлавский			ПНД ГОСТ 16338-77	Госстрой СССР Союзводоканалниипроект Харьковский Водоканалпроект		
Н.контр.		Козлов						
Утв.								

Формат А4

М692-05.008

12,5

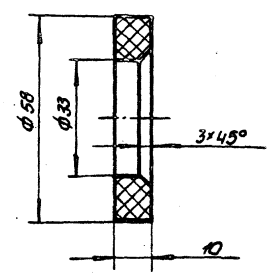

Предельные отклонения размеров: $H14, h14, \pm\frac{t_2}{2}$.

23017-03

Изм.	Лист	№ докум.	Подп.	Дата	М692-05.008	Лит.	Масса	Масштаб
Разраб.		Анопко			Кольцо		0,02	1:1
Пров.		Толчинский				Лист	Листов 1	
Т.контр.		Брацлавский			ПНД ГОСТ 16338-77	Госстрой СССР Союзводоканалниипроект Харьковский Водоканалпроект		
Н.контр.		Козлов						
Утв.								

Формат А4

М692-06.000СБ

Типовые конструкции. Серия 5.406-2. Выпуск 1

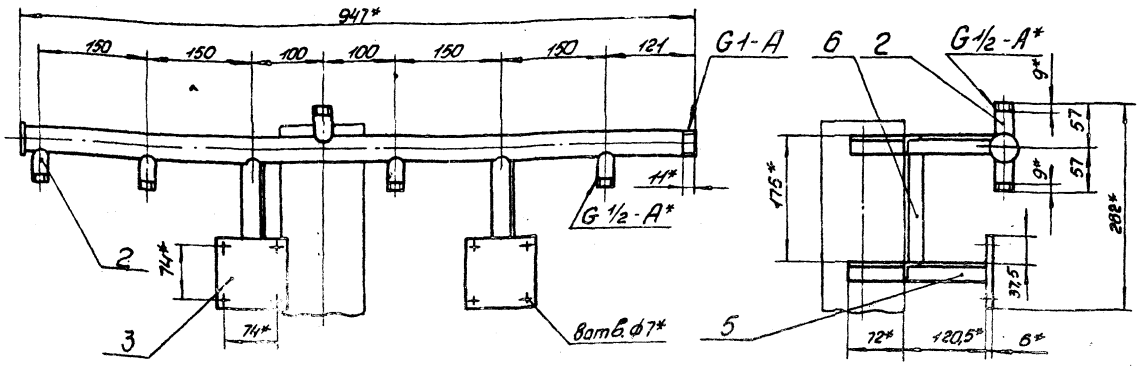

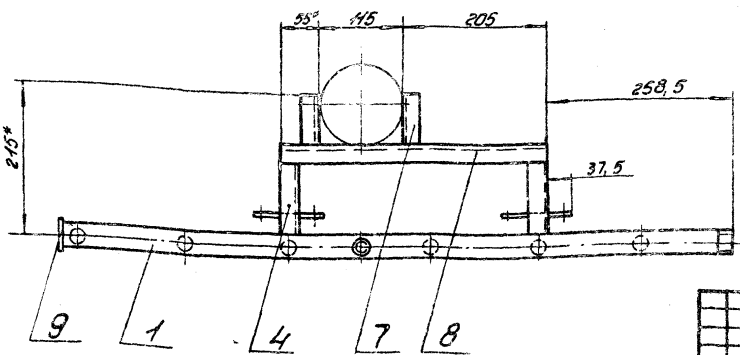

1. Конструкция сварная. Сварку производить по линии примыкания деталей, в соответствии со стандартом на сварку и технологией, применяемой заводом изготовителем.
2. $\pm \frac{t_2}{2}$.
3.* Размеры для справок.
4. Шероховатость обрабатываемых поверхностей деталей Б4 $\overset{25}{\vee}$.

Изм.	Лист	№ докум.	Подп.	Дата	М692-06.000СБ			
Разраб.		Анопко			Кронштейн	Лит.	Масса	Масштаб
Пров.		Толчинский			Сборочный чертеж		5,4	1:5
Т.контр.		Брацлавский				Лист	Листов 1	
Н.контр.		Козлов				Госстрой СССР Союзводоканалпроект Харьковский Водоканалпроект		
Утв.								

Формат А3

М692-06.001

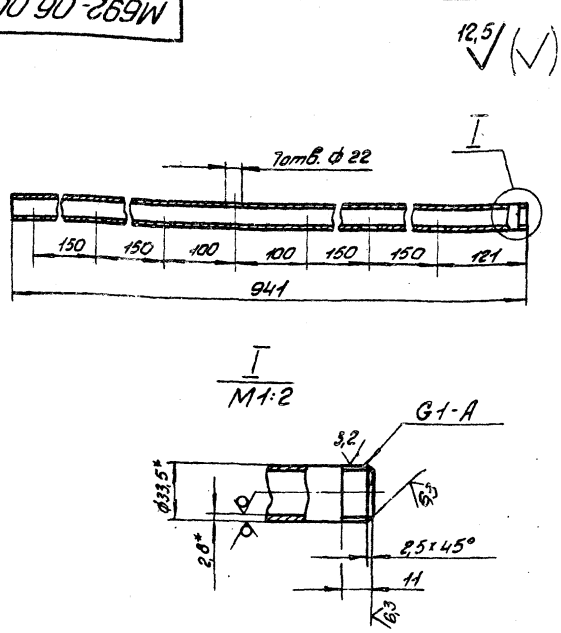

1. H14, h14, $\pm \frac{t_2}{2}$.
2.* Размеры для справок.

Изм.	Лист	№ докум.	Подп.	Дата	М692-06.001			
Разраб.		Анопко			Труба	Лит.	Масса	Масштаб
Пров.		Толчинский					2,1	1:5
Т.контр.		Брацлавский				Лист	Листов 1	
Н.контр.		Козлов			Труба 25×2,8 ГОСТ 3262-75	Госстрой СССР Союзводоканалпроект Харьковский Водоканалпроект		
Утв.								

Формат А4

М692-06.002

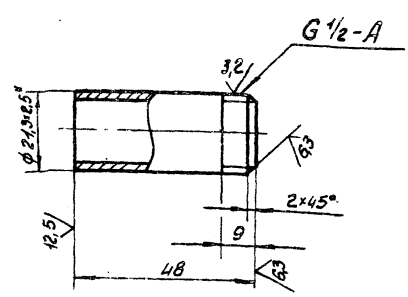

1. h14, $\pm \frac{t_2}{2}$.
2.* Размер для справок.

23017-03

Изм.	Лист	№ докум.	Подп.	Дата	М692-06.002			
Разраб.		Анопко			Труба	Лит.	Масса	Масштаб
Пров.		Толчинский					0,06	1:1
Т.контр.		Брацлавский				Лист	Листов 1	
Н.контр.		Козлов			Труба 15×2,5 ГОСТ 3262-75	Госстрой СССР Союзводоканалпроект Харьковский Водоканалпроект		
Утв.								

Формат А4

М692-06.003

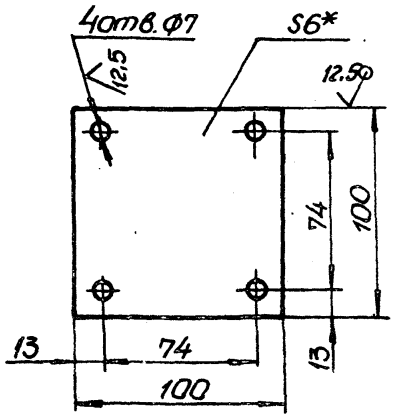

1. H14, h14, $\pm \frac{t2}{2}$.
2. * Размер для справок.

Изм.	Лист	№ докум.	Подп.	Дата	М692-06.003		
Разраб.		Анопко			Лист	Масса 0,47	Масштаб 1:2
Пров.		Толчинский				Лист	Листов 1
Т.контр.		Брославский			Лист 6 ГОСТ 19903-74 / Ст3ГОСТ14637-79	Госстрой СССР Союзводоканалниипроект Харьковский Водоканалпроект	
Н.контр.		Козлов					
Утв.							

Формат А4

М692-06.004

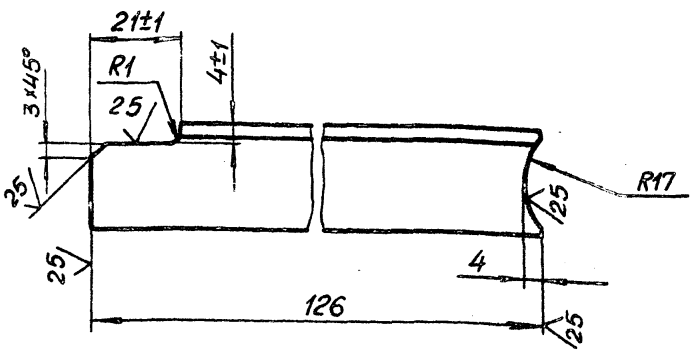

Неуказанные предельные отклонения размеров h14, $\pm \frac{t2}{2}$.

Изм.	Лист	№ докум.	Подп.	Дата	М692-06.004		
Разраб.		Анопко			Уголок	Лит.	Масса 0,15 / Масштаб 1:1
Пров.		Толчинский				Лист	Листов 1
Т.контр.		Брославский			Уголок 25×25×3-Б-ГОСТ8509-72 / Ст3-II-ГОСТ 535-79	Госстрой СССР Союзводоканалниипроект Харьковский Водоканалпроект	
Н.контр.		Козлов					
Утв.							

Формат А4

М692-06.005

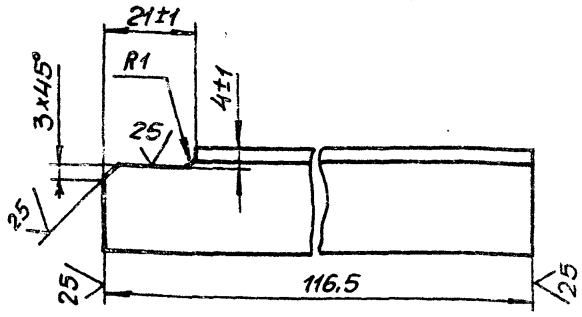

Неуказанные предельные отклонения размеров h14, $\pm \frac{t2}{2}$.

Изм.	Лист	№ докум.	Подп.	Дата	М692-06.005		
Разраб.		Анопко			Уголок	Лит.	Масса 0,14 / Масштаб 1:1
Пров.		Толчинский				Лист	Листов 1
Т.контр.		Брославский			Уголок 25×25×3-Б-ГОСТ8509-72 / Ст3-II-ГОСТ 535-79	Госстрой СССР Союзводоканалниипроект Харьковский Водоканалпроект	
Н.контр.		Козлов					
Утв.							

Формат А4

М692-07.000СБ

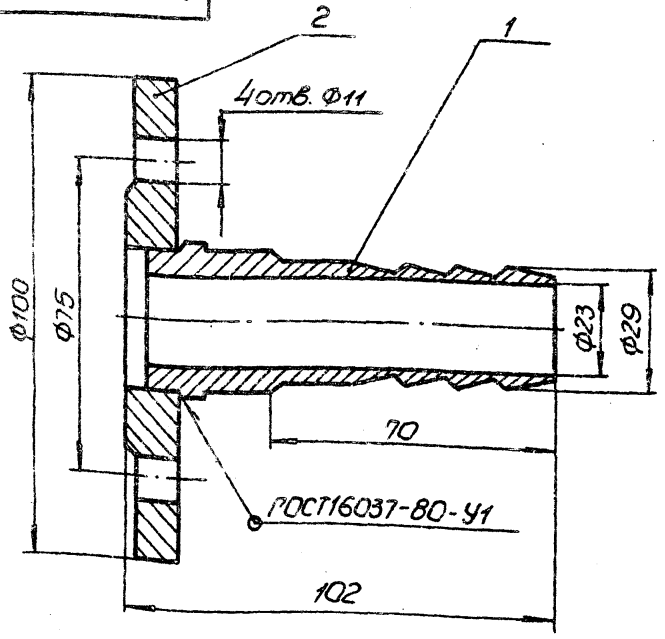

Размеры для справок.

23017-03

Изм.	Лист	№ докум.	Подп.	Дата	М692-07.000СБ		
Разраб.		Анопко			Штуцер	Лит.	Масса 0,77 / Масштаб 1:1
Пров.		Толчинский			Сборочный чертеж	Лист	Листов 1
Т.контр.						Госстрой СССР Союзводоканалниипроект Харьковский Водоканалпроект	
Н.контр.		Козлов					
Утв.							

Формат А4

Типовые конструкции. Серия 5.407-2 Выпуск 1

Инв.№подл. | Подп. и дата | Взам.инв.№ | Инв.№дубл. | Подп. и дата

Типовые конструкции. Серия 5 Кол. 6

Формат	Зона	Поз.	Обозначение	Наименование	Кол.	Примечание
				Документация		
			М692-09.000 СБ	Сборочный чертеж		А2, А3
				Сборочные единицы		
А4		1	М692-09.100	Корпус	1	
				Детали		
А4		2	М692-09.001	Крышка	1	
				Прокладка		
				Пластина I, Лист, ТМКЩ-С-5 ГОСТ 7378-77		
Б4		3	М692-09.002	ф 35 h14	1	
Б4		4	М692-09.003	ф 31 h14	1	
А4		5	М692-09.004	Пробка	1	
				Стандартные изделия		
		7		Болт 7002-0562 У ГОСТ 14724-69	2	
		8		Гайка М8 Л63.036 ГОСТ 3032-76	2	
		9		Шайба 8.01 ГОСТ 11371-78	4	

Изм.	Лист	№ докум.	Подп.	Дата
Разраб.		Попова		
Пров.		Розенштейн		
Рук. гр.		Брацлавский		
Н. контр.		Козлов		
Утв.				

М692-09.000

Емкость для кислоты

Лит.	Лист	Листов
	1	2

Госстрой СССР Союзводоканалниипроект Харьковский Водоканалпроект

Формат А4

Инв. № подл. | Подп. и дата | Взам. инв. № | Инв. № дубл. | Подп. и дата

145

Формат	Зона	Поз.	Обозначение	Наименование	Кол.	Примечание
		10		Ось 12-8d 11×50 ГОСТ 9650-80	2	
		11		Шплинт 2×16-001 ГОСТ 397-79	4	

Изм.	Лист	№ докум.	Подп.	Дата

М692-09.000

Лист 2

Формат А4

М692-09.000 СБ

В-В
М1:1
лист 1

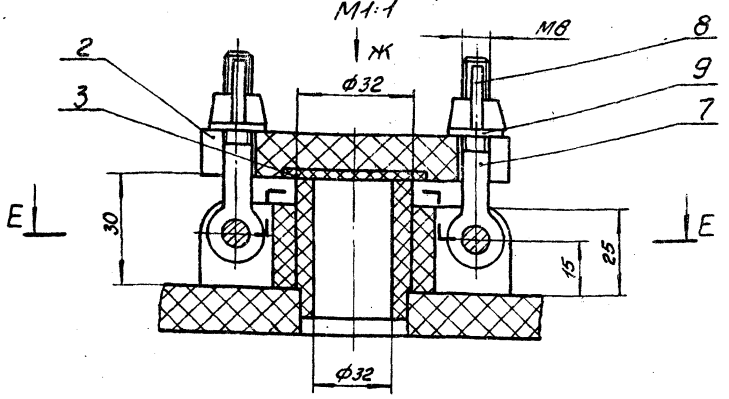

Е-Е
М1:1

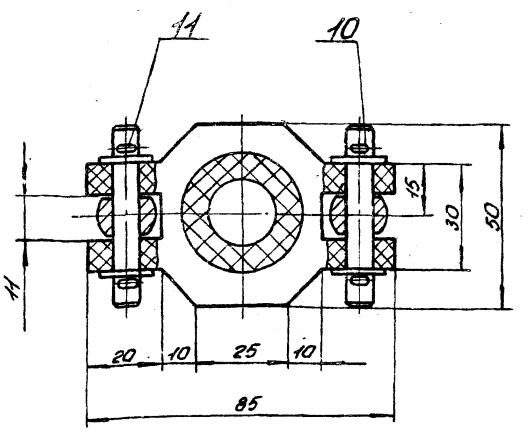

Вид Ж
М1:1

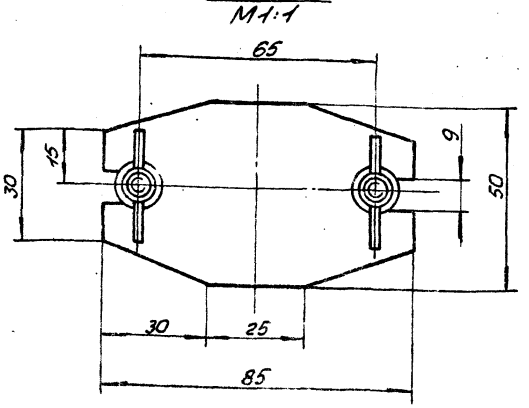

Г-Г
М1:1
лист 1

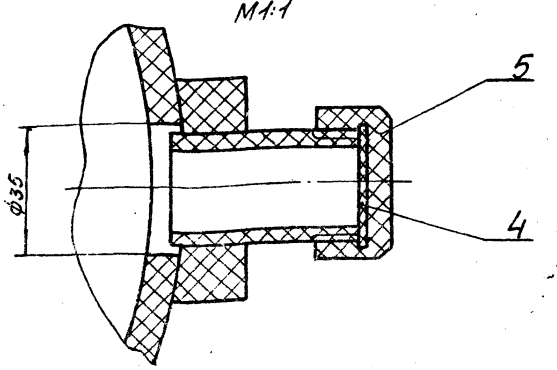

23017-03

Изм.	Лист	№ докум.	Подп.	Дата

М692-09.000 СБ

Лист 2

Формат А3

Инв. № подл. | Подп. и дата | Взам. инв. № | Инв. № дубл. | Подп. и дата

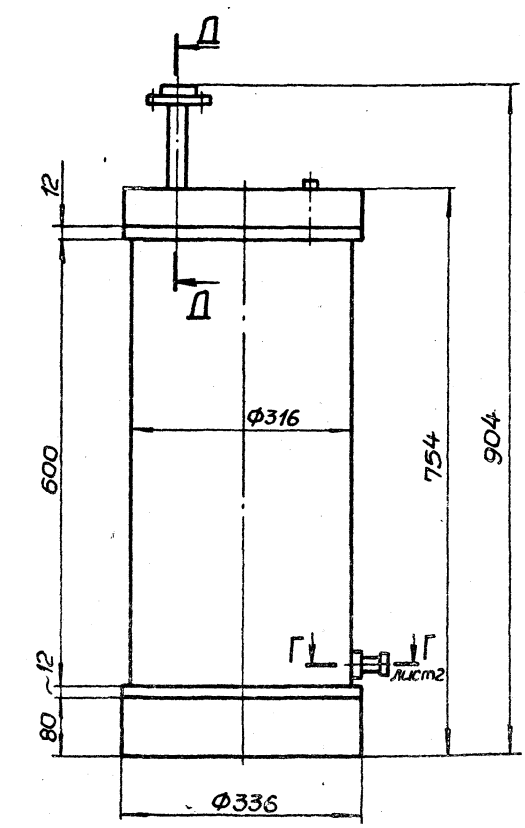

А-А

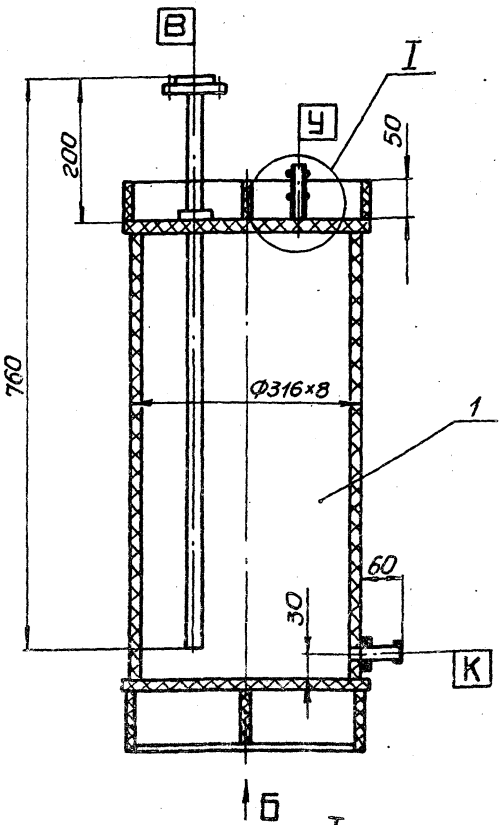

I
М1:1

Вид Б

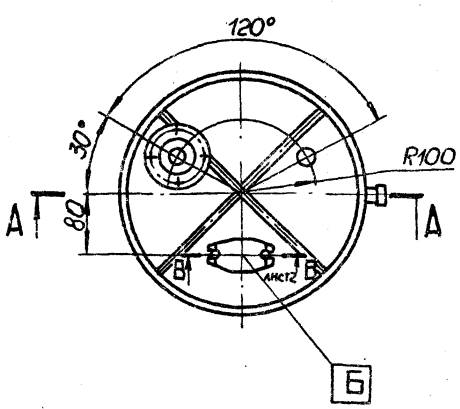

Д-Д
М1:1

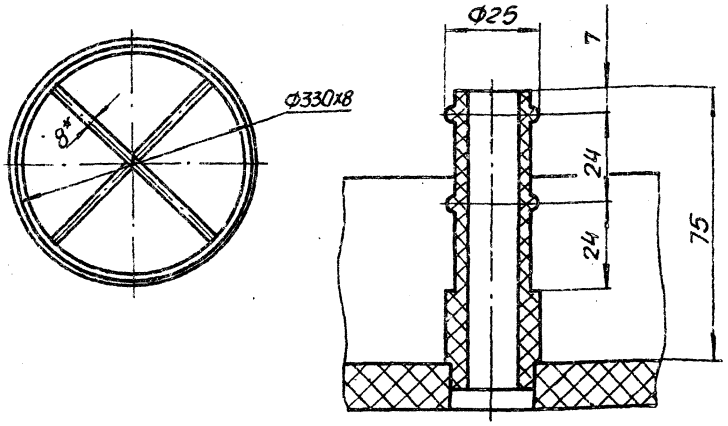

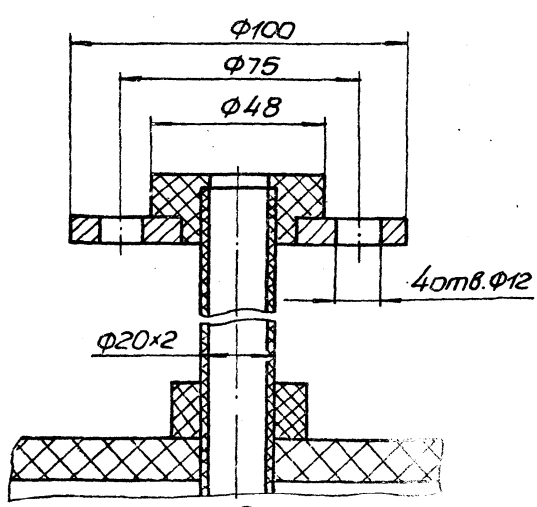

Таблица штуцеров

Обознач.	Назначение	Условный проход, мм
Б	Вход кислоты	20
В	Выход кислоты	20
У	Вход воздуха	20
К	Выход осадка	20

Техническая характеристика

1. Назначение - емкость для накопления и перекачки соляной кислоты.
2. Давление рабочее, МПа - 0,07

23017-03

Технические требования

1. Емкость испытать на герметичность под давлением 0,1 МПа, течь не допускается.
2. Размеры для справок.

Изм.	Лист	№ докум.	Подп.	Дата	М692-09.000СБ
Разраб.		Мудетка			Емкость для кислоты. Сборочный чертеж
Пров.		Розенальный			Лит. / Масса / Масштаб: 19,0 / 1:5
Т.контр.		Брюховецкий			Лист 1 / Листов 2
Н.контр.		Козлов			Госстрой СССР Союзводоканалниипроект харьковский Водоканалпроект
Утв.					

Копировал Майстренко

Формат А2

Типовые конструкции. Серия 5.406-2 Выпуск 1

М692-09.001

12.5 (√)

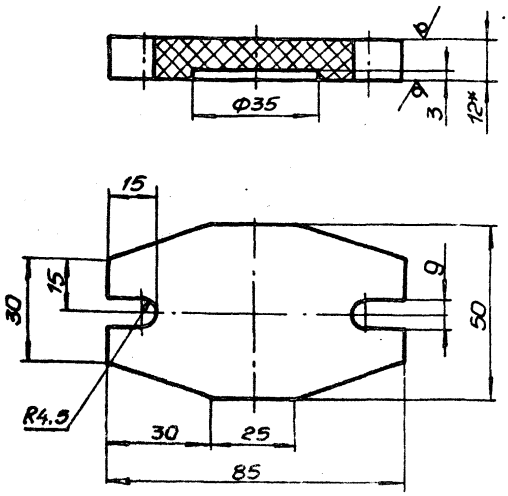

1. H14; h14, $\pm \frac{t_2}{2}$.
2.* Размер для справок.

Изм.	Лист	№ докум.	Подп.	Дата	М692-09.001	Лит.	Масса	Масштаб
Разраб.		Муленко			Крышка		0,06	1:1
Пров.		Розенштейн				Лист	Листов 1	
Т.контр.		Брацлавский			Лист винипласта ВН12 ГОСТ 9639-71	Госстрой СССР Союзводоканалпроект Харьковский Водоканалпроект		
Н.контр.		Козлов						
Утв.								

Формат А4

М692-09.004

12.5 (√)

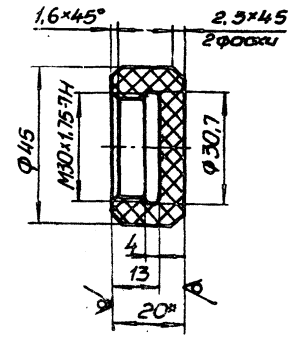

H14, h14 $\pm \frac{t_2}{2}$.

Изм.	Лист	№ докум.	Подп.	Дата	М692-09.004	Лит.	Масса	Масштаб
Разраб.		Муленко			Пробка		0,015	1:1
Пров.		Розенштейн				Лист	Листов 1	
Т.контр.		Брацлавский			Лист винипласта ВН20 ГОСТ 9639-71	Госстрой СССР Союзводоканалпроект Харьковский Водоканалпроект		
Н.контр.		Козлов						
Утв.								

Формат А4

Формат	Зона	Поз.	Обозначение	Наименование	Кол.	Примечание
				Документация		
А4			М692-12.000СБ	Сборочный чертеж		
				Детали		
А4		1	М692-09.105	Штуцер	1	
А4		2	М692-12.001	Кольцо	1	

Изм.	Лист	№ докум.	Подп.	Дата	М692-12.000	Лит.	Лист	Листов
Разраб.		Янопко			Штуцер			1
Пров.		Толчинский				Госстрой СССР Союзводоканалпроект Харьковский Водоканалпроект		
Рук.гр.		Брацлавский						
Н.контр.		Козлов						
Утв.								

Формат А4

М692-09.101

25 (√)

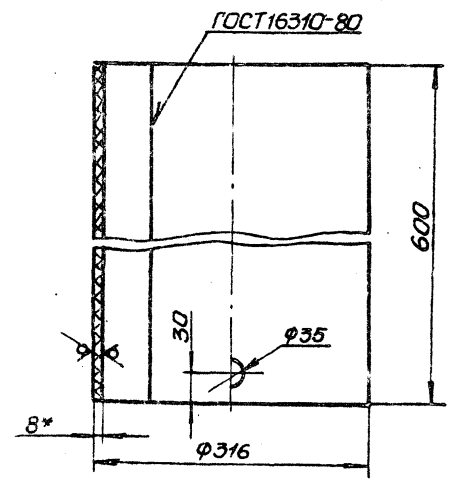

1. Развернутая длина: L=967мм.
2. H14, h14, $\pm \frac{t_2}{2}$.
3.* Размер для справок.

23017-03

Изм.	Лист	№ докум.	Подп.	Дата	М692-09.101	Лит.	Масса	Масштаб
Разраб.		Муленко			Цилиндр		8,3	1:4
Пров.		Розенштейн				Лист	Листов 1	
Т.контр.		Брацлавский			Лист винипласта ВН8 ГОСТ 9639-71	Госстрой СССР Союзводоканалпроект Харьковский Водоканалпроект		
Н.контр.		Козлов						
Утв.								

Формат А4

Типовые конструкции. Серия 5.496-2 Вып. 1

Формат	Зона	Поз.	Обозначение	Наименование	Кол.	Примечание
				Документация		
*)			М692-09.100 СБ	Сборочный чертеж		* А2,А3
				Детали		
А4		1	М692-09.101	Цилиндр	1	
А4		2	М692-09.102	Обечайка	1	
А4		3	М692-09.103	Обечайка	1	
А4		4	М692-09.104	Крышка	1	
А4		5	М692-09.105	Штуцер	1	
А4		6	М692-09.106	Втулка	1	
А4		7	М692-00.012	Фланец	1	
А4		8	М692-09.108	Бонка	1	
				Полосы		
				Лист винипласта ВН8		
				ГОСТ 9639-71		
Б4		9	М692-09.109	75 h14 x 312 h14	1	0,35 кг
Б4		10	М692-09.111	50 h14 x 318 h14	1	0,22 кг
Б4		11	М692-09.112	75 h14 x 153 h14	2	0,18 кг
Б4		12	М692-09.113	50 h14 x 155 h14	2	0,11 кг
Б4		13	М692-09.114	Труба		
				Труба ПВХ-100Т20		
				ТУ 5-19-99-78		
				L = 757 h14	1	0,06 кг
А4		14	М692-09.115	Фланец	1	
А4		15	М692-09.116	Втулка	1	
А4		16	М692-09.117	Бонка	1	

Изм.	Лист	№ докум.	Подп.	Дата
Разраб.		Попова		
Пров.		Розенштейн		
Рук. гр.		Брацлавский		
Н. контр.		Козлов		
Утв.				

М692-09.100

Корпус

Лит.	Лист	Листов
	1	2

Союзводоканалпроект Хорьковский Водоканалпроект Сосстрой СССР

Формат А4

Формат	Зона	Поз.	Обозначение	Наименование	Кол.	Примечание
А4		17	М692-09.118	Патрубок	1	
А4		18	М692-09.119	Дно	1	

Изм. Лист № докум. Подп. Дата

М692-09.100

Лист 2

Формат А4

М692-09.100 СБ

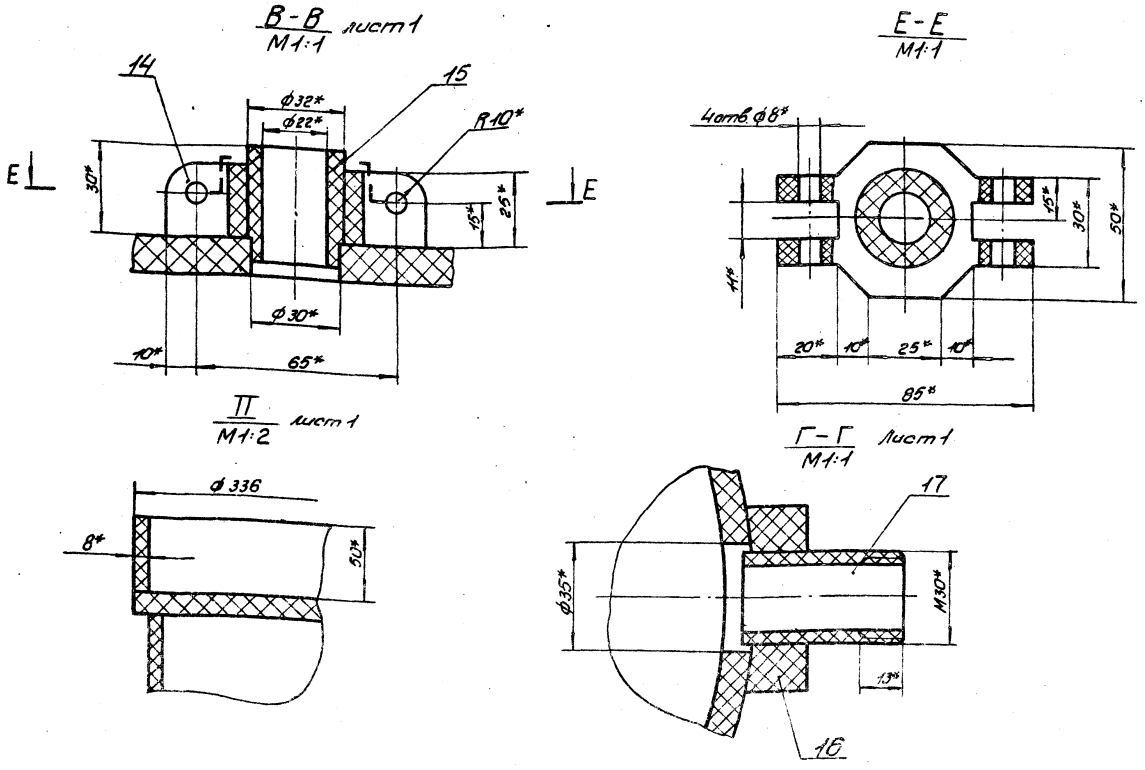

23017-03

Изм.	Лист	№ докум.	Подп.	Дата

М692-09.100 СБ

Лист 2

Формат А3

М692-09.100СБ

Выпуск 1

Серия 5.406-2

Типовые конструкции

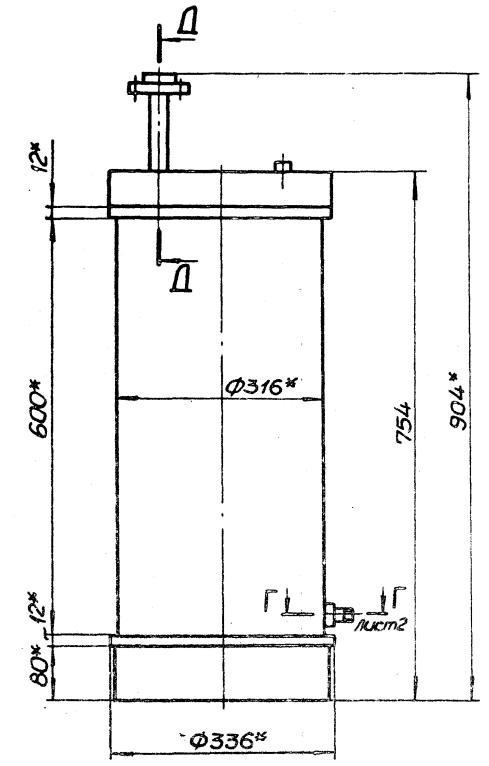

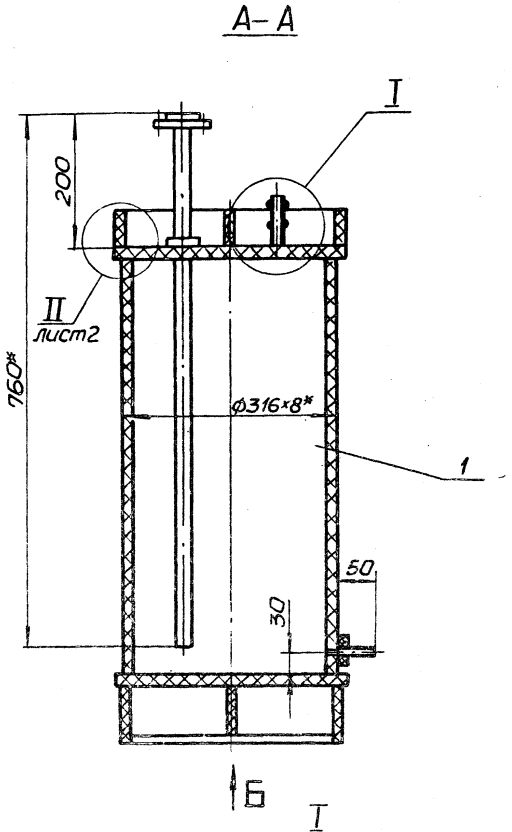

I
М1:1

Вид Б

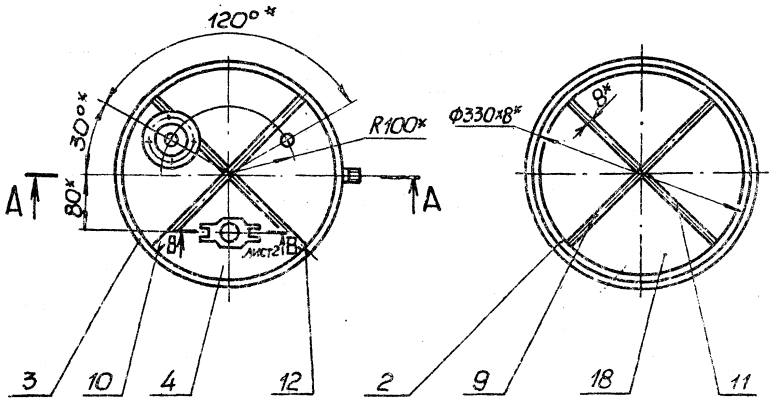

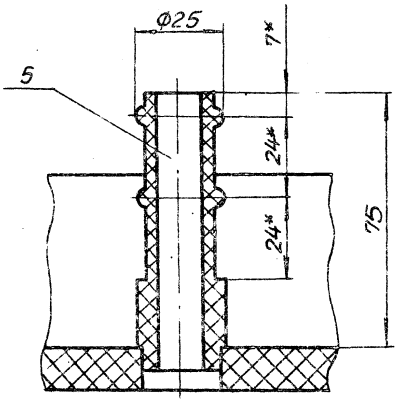

Д–Д
М1:1

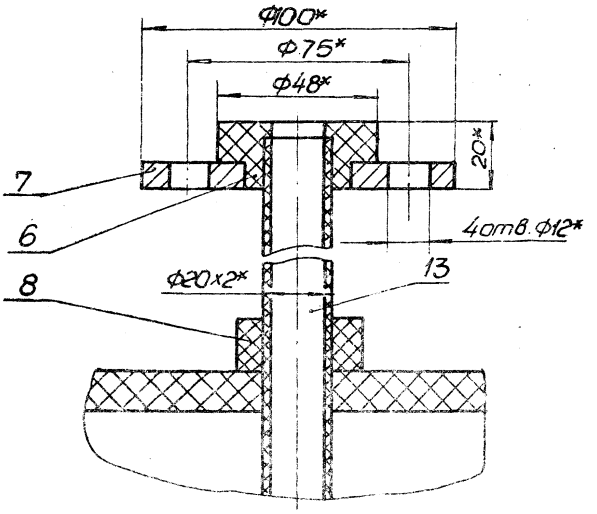

1. $\pm\frac{t_2}{2}$.
2. Сварные швы выполнить по ГОСТ 16310-80.
3. * Размеры для справок.

23017-03

					М692-09.100СБ			
Изм	Лист	№ докум.	Подп.	Дата	Корпус Сборочный чертеж	Лит	Масса	Масштаб
Разраб.		Попова					18,0	1:5
Пров.		Розенштейн				Лист 1	Листов 2	
Т.контр.		Бондаревский				Госстрой СССР Союзводоканалниипроект Харьковский Водоканалпроект		
Н.контр.		Козлов						
Утв.								

Корпус. Мыйстренко

Формат А2

Инв. № подл. | Подп. и дата | Взам. инв. № | Инв. № дубл. | Подп. и дата

Типовые конструкции. Серия 3.0-2 Вып. ...

М692-09.102

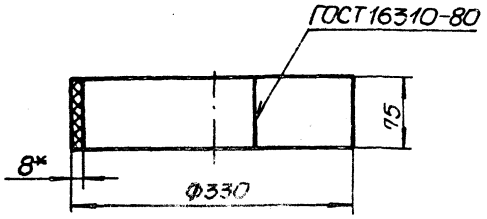

1. Развернутая длина : L=1011мм.
2. h14.
3.* Размер для справок.

Изм.	Лист	№докум.	Подп.	Дата	М692-09.102	Лит.	Масса	Масштаб
Разраб.		Муленко			Обечайка		1,1	1:4
Пров.		Розенштейн				Лист	Листов 1	
Т.контр.		Браиловский						
Н.контр.		Козлов			Лист винипласта ВН8 ГОСТ 9639-71	ГОССТРОЙ СССР Союзводоканалниипроект Харьковский Водоканалпроект		
Утв.								

Формат А4

М692-09.103

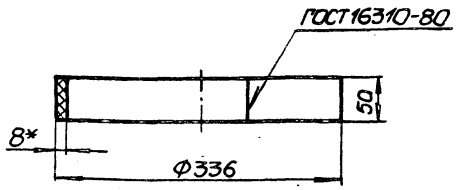

1. Развернутая длина : L=1030мм.
2. h14.
3.* Размер для справок.

Изм.	Лист	№докум.	Подп.	Дата	М692-09.103	Лит.	Масса	Масштаб
Разраб.		Муленко			Обечайка		0,75	1:4
Пров.		Розенштейн				Лист	Листов 1	
Т.контр.		Браиловский						
Н.контр.		Козлов			Лист винипласта ВН8 ГОСТ 9639-71	ГОССТРОЙ СССР Союзводоканалниипроект Харьковский Водоканалпроект		
Утв.								

Формат А4

М692-09.104

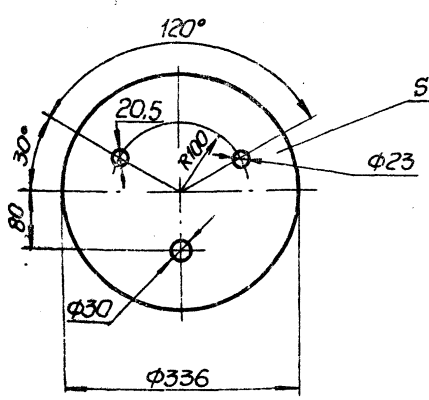

1. H12, h14, $\pm\frac{t_2}{2}$.
2.* Размер для справок.

Изм.	Лист	№докум.	Подп.	Дата	М692-09.104	Лит.	Масса	Масштаб
Разраб.		Муленко			Крышка		1,9	1:4
Пров.		Розенштейн				Лист	Листов 1	
Т.контр.		Браиловский						
Н.контр.		Козлов			Лист винипласта ВН12 ГОСТ 9639-71	ГОССТРОЙ СССР Союзводоканалниипроект Харьковский Водоканалпроект		
Утв.								

Формат А4

М692-09.105

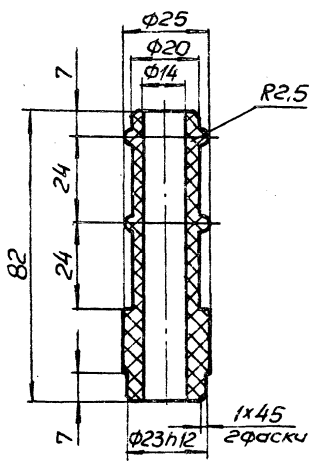

Неуказанные предельные отклонения размеров : H14, h14, $\pm\frac{t_2}{2}$.

23017-03

Изм.	Лист	№докум.	Подп.	Дата	М692-09.105	Лит.	Масса	Масштаб
Разраб.		Муленко			Штуцер		0,025	1:1
Пров.		Розенштейн				Лист	Листов 1	
Т.контр.		Браиловский						
Н.контр.		Козлов			Стержень винипластовый ТУ6-05-1573-77	ГОССТРОЙ СССР Союзводоканалниипроект Харьковский Водоканалпроект		
Утв.								

Копир. Майстренко

Формат А4

Типовые конструкции. Серия 5.406-2 Выпуск 1

М692-09.106

12.5 √ (√)

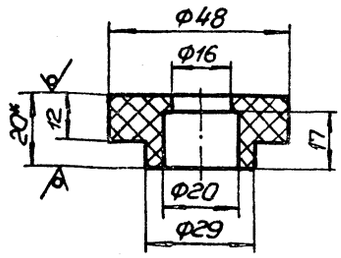

1. H14, h14, $\pm\frac{t_2}{2}$.
2.* Размер для справок.

Изм.	Лист	№ докум.	Подп.	Дата	М692-09.106	Лит.	Масса	Масштаб
Разраб.		Попова			Втулка		0,01	1:1
Пров.		Розенштейн				Лист	Листов	
Т.контр.		Браиловский			Лист винипласта ВН20 ГОСТ 9639-71	Госстрой СССР Союзводоканалниипроект Харьковский Водоканалпроект		
Н.контр.		Козлов						
Утв.								

Формат А4

М692-00.012

12.5 √ (√)

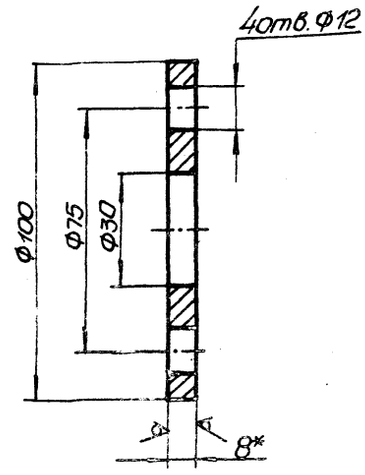

1. H14, h12, $\pm\frac{t_2}{2}$.
2.* Размер для справок.

Изм.	Лист	№ докум.	Подп.	Дата	М692-00.012	Лит.	Масса	Масштаб
Разраб.		Попова			Фланец		0,34	1:1
Пров.		Розенштейн				Лист	Листов 1	
Т.контр.		Браиловский			Лист 8 ГОСТ 19903-74 Ст3 ГОСТ 14637-79	Госстрой СССР Союзводоканалниипроект Харьковский Водоканалпроект		
Н.контр.		Козлов						
Утв.								

Формат А4

М692-09.108

12.5 √ (√)

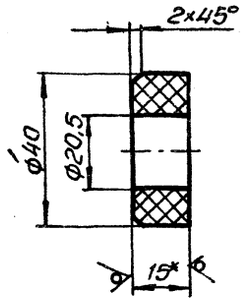

1. H14, h14, $\pm\frac{t_2}{2}$.
2.* Размер для справок.

Изм.	Лист	№ докум.	Подп.	Дата	М692-09.108	Лит.	Масса	Масштаб
Разраб.		Попова			Бонка		0,025	1:1
Пров.		Розенштейн				Лист	Листов 1	
Т.контр.		Браиловский			Лист винипласта ВН15 ГОСТ 9639-71	Госстрой СССР Союзводоканалниипроект Харьковский Водоканалпроект		
Н.контр.		Козлов						
Утв.								

Формат А4

М692-09.115

12.5 √

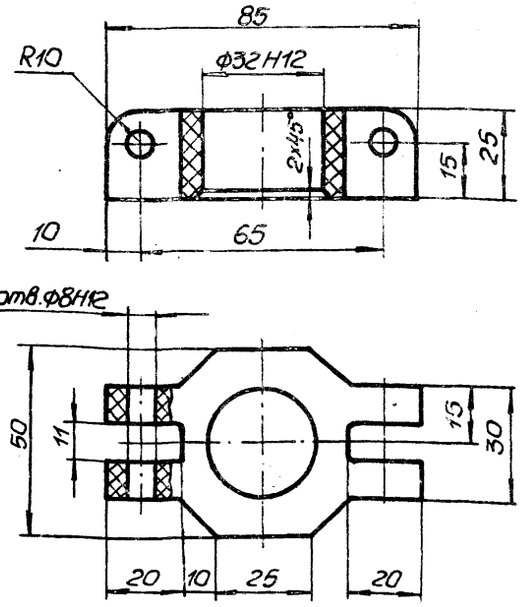

Неуказанные предельные отклонения размеров: h14, $\pm\frac{t_2}{2}$.

23017-03

Изм.	Лист	№ докум.	Подп.	Дата	М692-09.115	Лит.	Масса	Масштаб
Разраб.		Попова			Фланец		0,1	1:1
Пров.		Розенштейн				Лист	Листов 1	
Т.контр.		Браиловский			Лист винипласта ВН ГОСТ 9639-71	Госстрой СССР Союзводоканалниипроект Харьковский Водоканалпроект		
Н.контр.		Козлов						
Утв.								

Контр. Майстренко

Формат А4

Типовые конструкции. Серия 5.4[illegible]-2 Вып.

М692-09.116

12,5

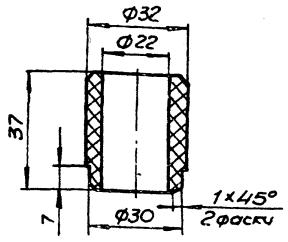

H14, h12, $\pm\frac{t_2}{2}$

Изм	Лист	№ докум.	Подп.	Дата	М692-09.116	Лит.	Масса	Масштаб
Разраб.		Попова			Втулка		0,03	1:1
Пров.		Розенштейн				Лист	Листов 1	
Т.контр.		Брацилавский			Стержень винипластовый ТУ6-05-1573-77	Госстрой СССР Союзводоканалниипроект Харьковский Водоканалпроект		
Н.контр.		Козлов						
Утв.								

Формат А4

М692-09.117

12,5 (√)

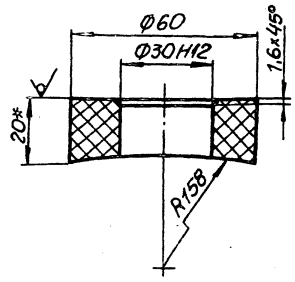

1. Неуказанные предельные отклонения размеров: H14, h14, $\pm\frac{t_2}{2}$.
2.* Размер для справок.

Изм	Лист	№ докум.	Подп.	Дата	М692-09.117	Лит.	Масса	Масштаб
Разраб.		Попова			Бонка		0,1	1:1
Пров.		Розенштейн				Лист	Листов 1	
Т.контр.		Брацилавский			Лист винипласта ВН20 ГОСТ 9639-71	Госстрой СССР Союзводоканалниипроект Харьковский Водоканалпроект		
Н.контр.		Козлов						
Утв.								

Формат А4

М692-09.118

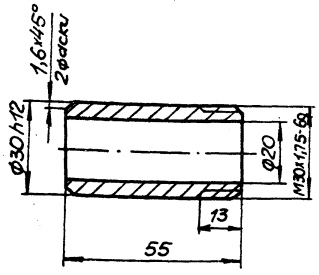

Неуказанные предельные отклонения размеров: H14, h14, $\pm\frac{t_2}{2}$.

Изм	Лист	№ докум.	Подп.	Дата	М692-09.118	Лит.	Масса	Масштаб
Разраб.		Попова			Патрубок		0,045	1:1
Пров.		Розенштейн				Лист	Листов 1	
Т.контр.		Брацилавский			Стержень винипластовый ТУ6-05-1573-77	Госстрой СССР Союзводоканалниипроект Харьковский Водоканалпроект		
Н.контр.		Козлов						
Утв.								

Формат А4

М692-09.119

12,5 (√)

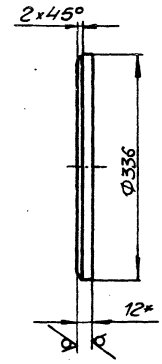

1. h14, $\pm\frac{t_2}{2}$.
2.* Размер для справок.

23017-03

Изм	Лист	№ докум.	Подп.	Дата	М692-09.119	Лит.	Масса	Масштаб
Разраб.		Попова			Дно		2,0	1:4
Пров.		Розенштейн				Лист	Листов 1	
Т.контр.		Брацилавский			Лист винипласта ВН12 ГОСТ 9639-71	Госстрой СССР Союзводоканалниипроект Харьковский Водоканалпроект		
Н.контр.		Козлов						
Утв.								

Формат А4

Контр. Мастренко

Типовые конструкции. Серия 3 Вып. 2

М692-12.000 СБ

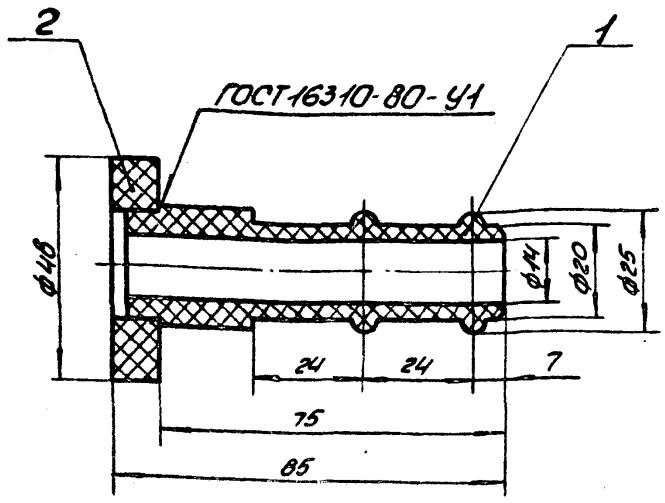

Размеры для справок.

Изм.	Лист	№ докум.	Подп.	Дата
Разраб.		Анопко		
Пров.		Толчинский		
Т.контр.		Брацловский		
Н.контр.		Козлов		

М692-12.000 СБ

Штуцер
Сборочный чертеж

Лит.	Масса	Масштаб
	0,05	1:1

Лист | Листов 1

Госстрой СССР
Союзводоканалниипроект
Харьковский
Водоканалпроект

Формат А4

М692-12.001

12,5 (√)

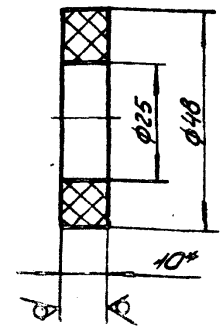

1. H14, h14
2.* Размер для справок

Изм.	Лист	№ докум.	Подп.	Дата
Разраб.		Анопко		
Пров.		Толчинский		
Т.контр.		Брацловский		
Н.контр.		Козлов		
Утв.				

М692-12.001

Кольцо

Лит.	Масса	Масштаб
	0,02	1:1

Лист | Листов 1

Лист винипласта ВН10
ГОСТ 9639-71

Госстрой СССР
Союзводоканалниипроект
Харьковский
Водоканалпроект

Формат А4

Формат	Зона	Поз.	Обозначение	Наименование	Кол.	Примечание
				Документация		
А4			М692-13.000 СБ	Сборочный чертеж		
				Детали		
Б4		1	М692-13.001	Шпилька		
				Круг 10-В ГОСТ 2590-71		
				Ст.3-II-ГОСТ 535-79		
				L = 45 h14	4	0,03 кг
				Стандартные изделия		
		2		Фланец 1-10-2,5-		
				-ВСт3сп2 ГОСТ 12820-80	1	

Изм.	Лист	№ докум.	Подп.	Дата
Разраб.		Анопко		
Пров.		Толчинский		
Рук.гр.		Брацловский		
Н.контр.		Козлов		
Утв.				

М692-13.000

Фланец в сборе

Лит.	Лист	Листов
		1

Госстрой СССР
Союзводоканалниипроект
Харьковский
Водоканалпроект

Формат А4

М692-13.000 СБ

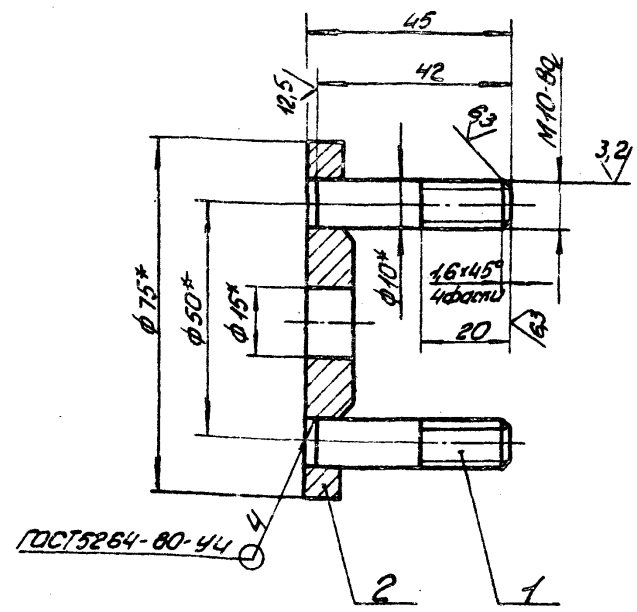

1. Неуказанные предельные отклонения размеров: $h14, \pm\frac{t_2}{2}$.
2.* Размеры для справок.

23017-03

Изм.	Лист	№ докум.	Подп.	Дата
Разраб.		Анопко		
Пров.		Толчинский		
Т.контр.		Брацловский		
Н.контр.		Козлов		
Утв.				

М692-13.000 СБ

Фланец в сборе
Сборочный чертеж

Лит.	Масса	Масштаб
	0,4	1:1

Лист | Листов 1

Госстрой СССР
Союзводоканалниипроект
Харьковский
Водоканалпроект

Подп. и дата | Взам. инв. № | Инв. № дубл. | Подп. и дата | Инв. № подл.

gost.e-ecolog.ru