ТИПОВЫЕ СТРОИТЕЛЬНЫЕ КОНСТРУКЦИИ, ИЗДЕЛИЯ И УЗЛЫ

СЕРИЯ 1.288.9-2

САНИТАРНО-ТЕХНИЧЕСКИЕ КАБИНЫ ЛЕЧЕБНО-ПРОФИЛАКТИЧЕСКИХ УЧРЕЖДЕНИЙ

ВЫПУСК 2

ЧАСТЬ I

КНИГА 2

(СТР. 73÷145)

САНИТАРНО-ТЕХНИЧЕСКАЯ ЧАСТЬ

РАБОЧИЕ ЧЕРТЕЖИ

23411-03

gost.e-ecolog.ru

Пров. [signature] 6.12.88г Кон. К. Крухова

ЦЕНТРАЛЬНЫЙ ИНСТИТУТ ТИПОВОГО ПРОЕКТИРОВАНИЯ
ГОССТРОЯ СССР

Москва. А-445. Смольная ул. 22

Сдано в печать XII 1988 года

Заказ № 13909 Тираж 4470 экз

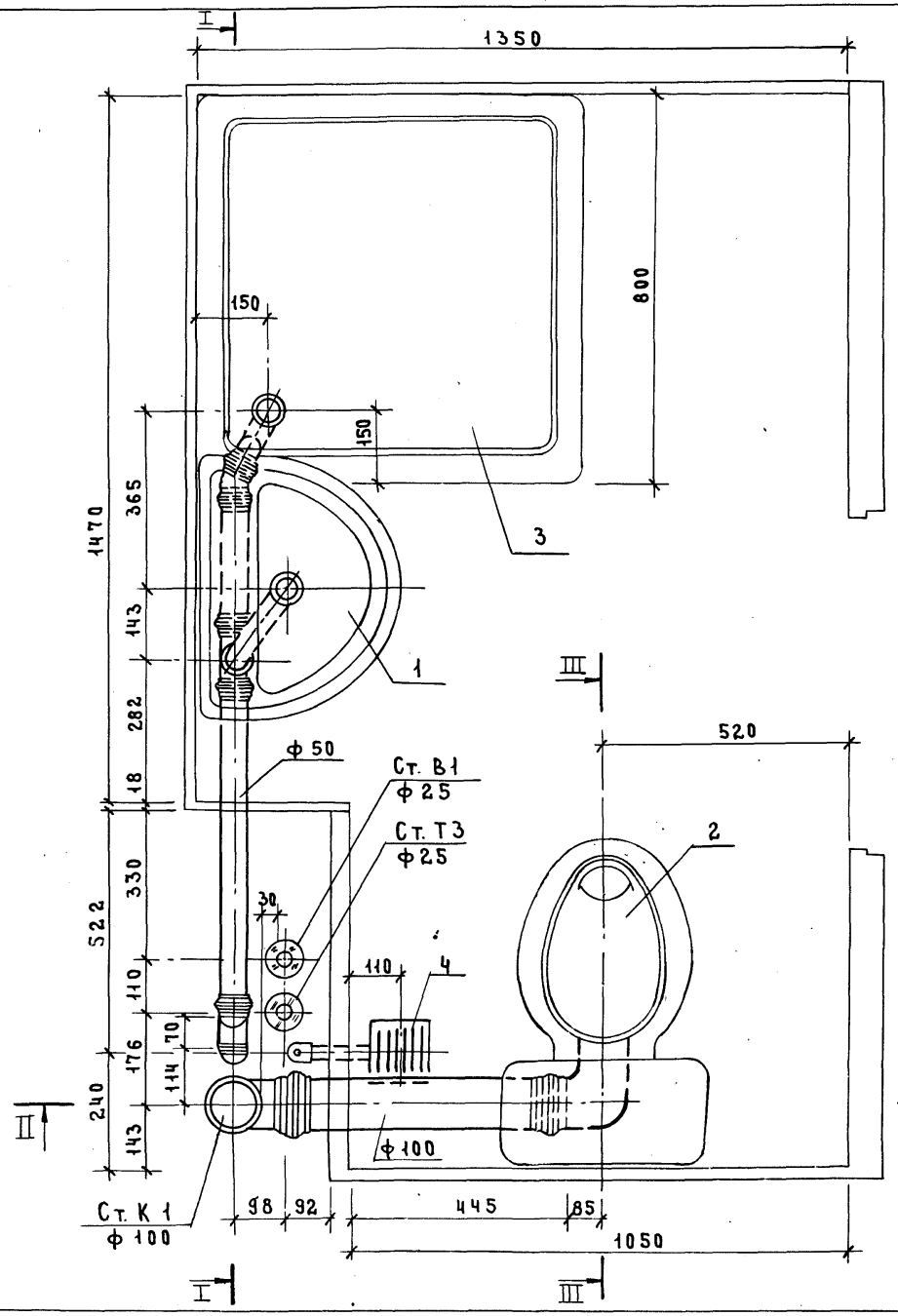

Разрез III–III см. док. 2.201.3.00 СБ

Н. контр.	Корнеева		
ГИП	Соколова		
Рук. гр.	Фомичев		
Ст. инж.	Голова		

1.288.9–2.208.3.00 СБ

Санитарно-техническая кабина СКБ2Т–С
Канализация

Стадия	Масса	Масштаб
Р	—	1:10
Лист 1	Листов 4	

ГИПРОНИИЗДРАВ

Инв. № подл. | Подпись и дата | Взам. инв. №

I-I

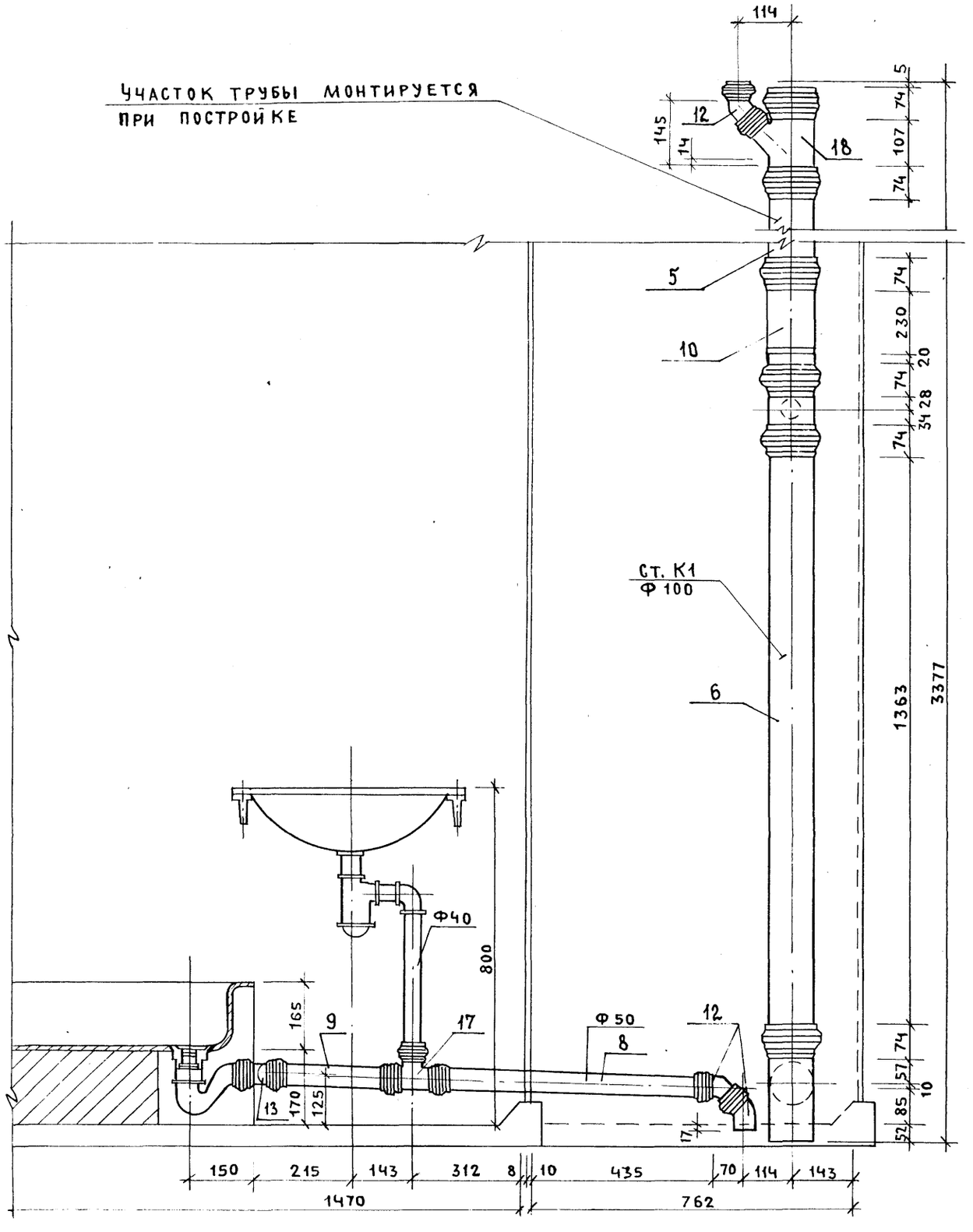

23411-03 75

1.288.9 - 2.2 08. 3.0.0 СБ	ЛИСТ 2

ФОРМАТ А3

II - II

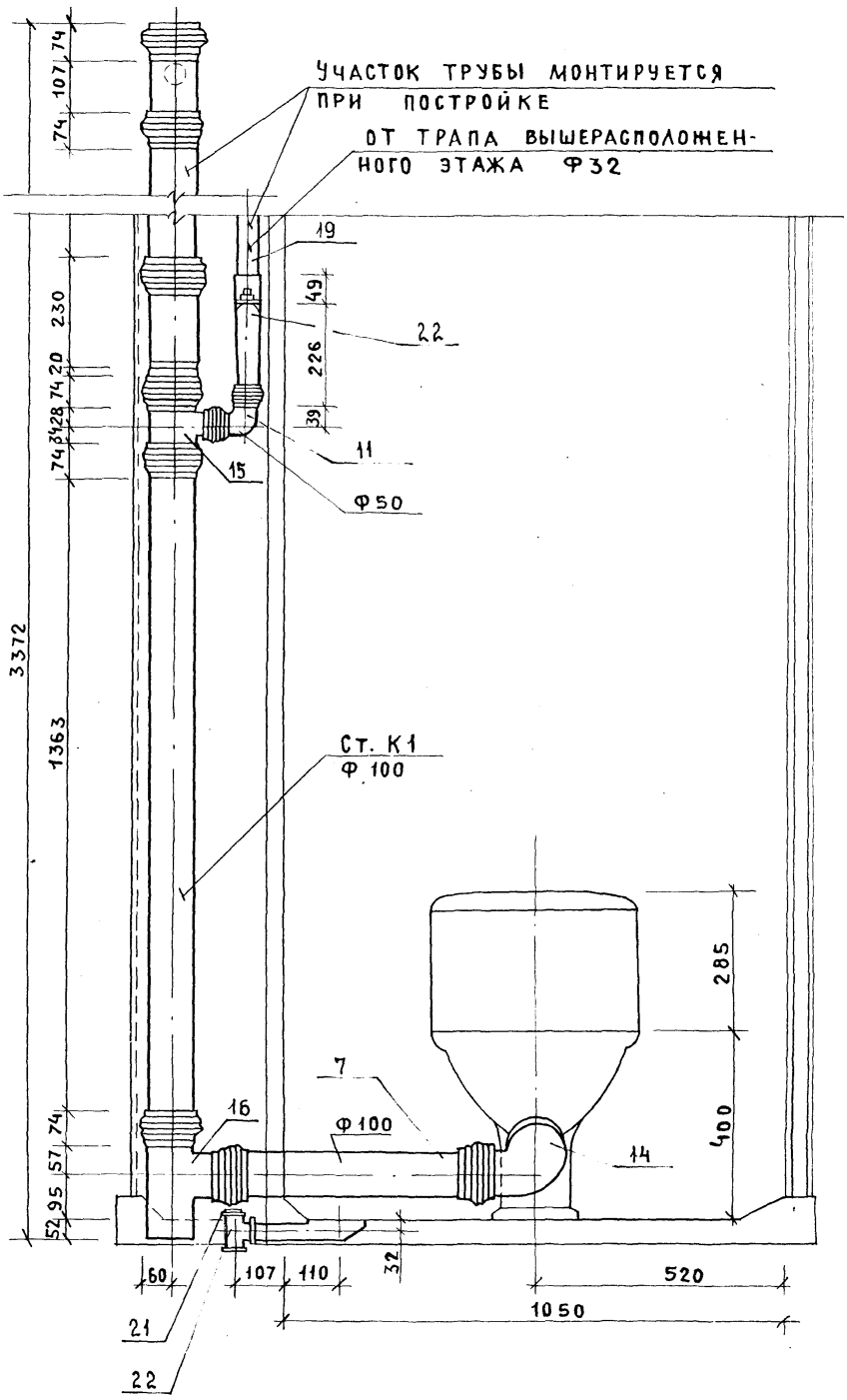

Инв. № подл. | Подпись и дата | Взам. инв. №

23411-03 76

1 - 1

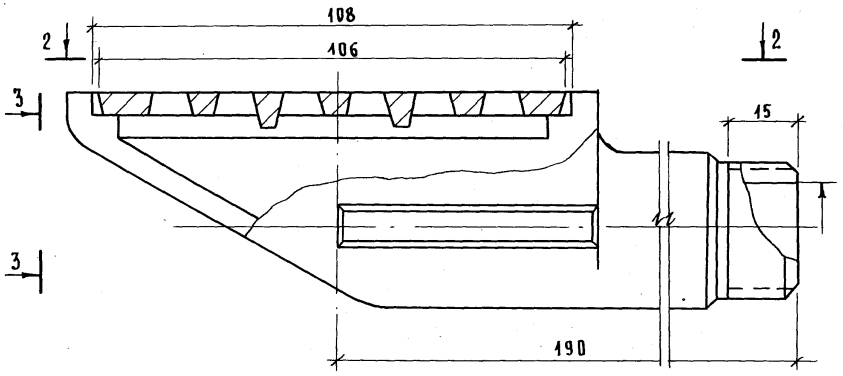

Формат	Зона	Поз.	Обозначение	Наименование	Кол.	Примечание
				Документация		
			1.288.9-2.2 08.3.1.0	Эскизный чертеж		
			1.288.9-2.2 0.00.00 ТО	Технические описание		
				Сборочные единицы		
			1.288.9-2.2 08.3.1.1	Корпус	1	
			1.288.9-2.2 08.3.1.2	Решетка	1	

2 - 2

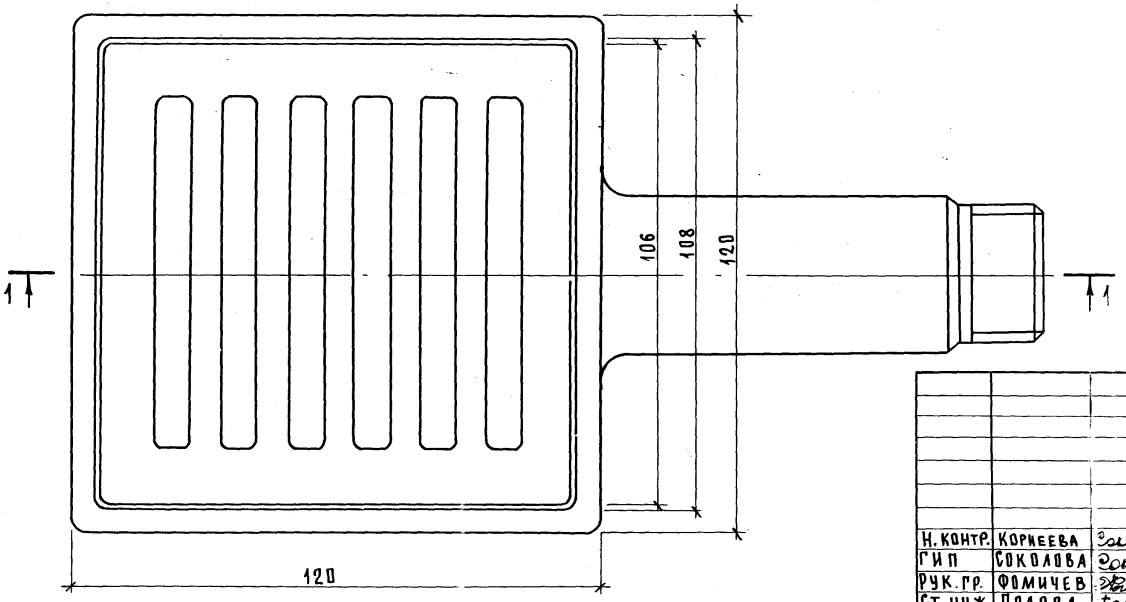

3 - 3

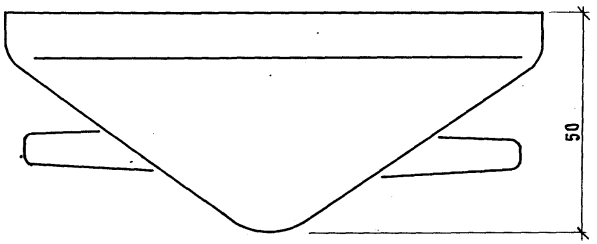

Технические условия см. докум. 1.288.9-2.2 08.3.1.0ТУ стр. 224

Н. контр.	Корнеева	
ГИП	Соколова	
Рук. гр.	Фомичев	
Ст. инж.	Голова	

1.288.9 - 2.2 08.3.1.0

Напольный приемник сточных вод для санитарно-технических кабин заводского изготовления

Стадия	Масса	Масштаб
Р	—	1:10
Лист	Листов 1	

ГИПРОНИИЗДРАВ

Инв. N подл. | Подпись и дата | Взам. инв. N

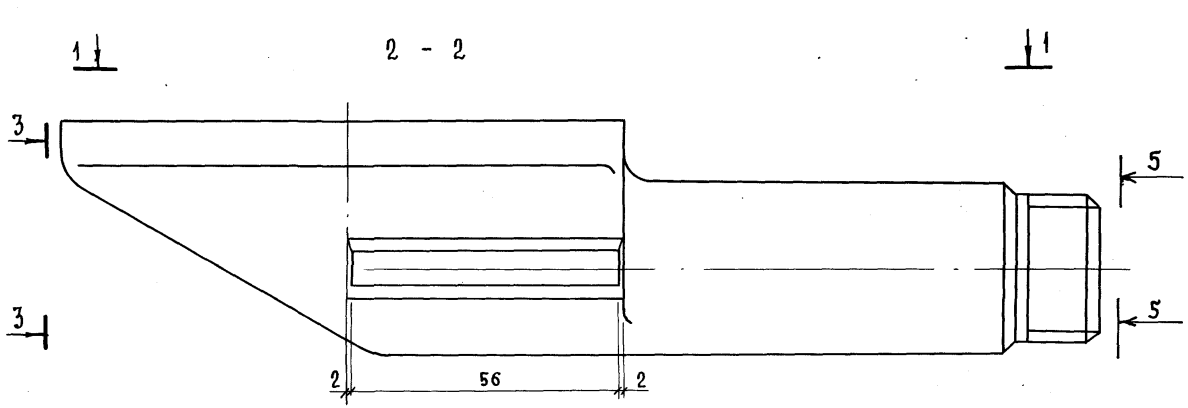

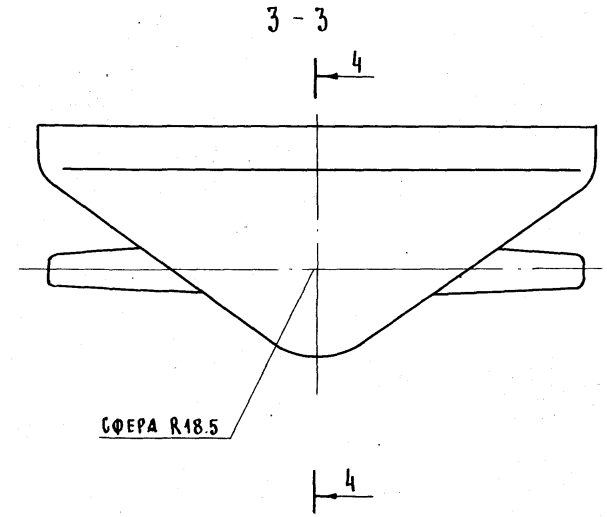

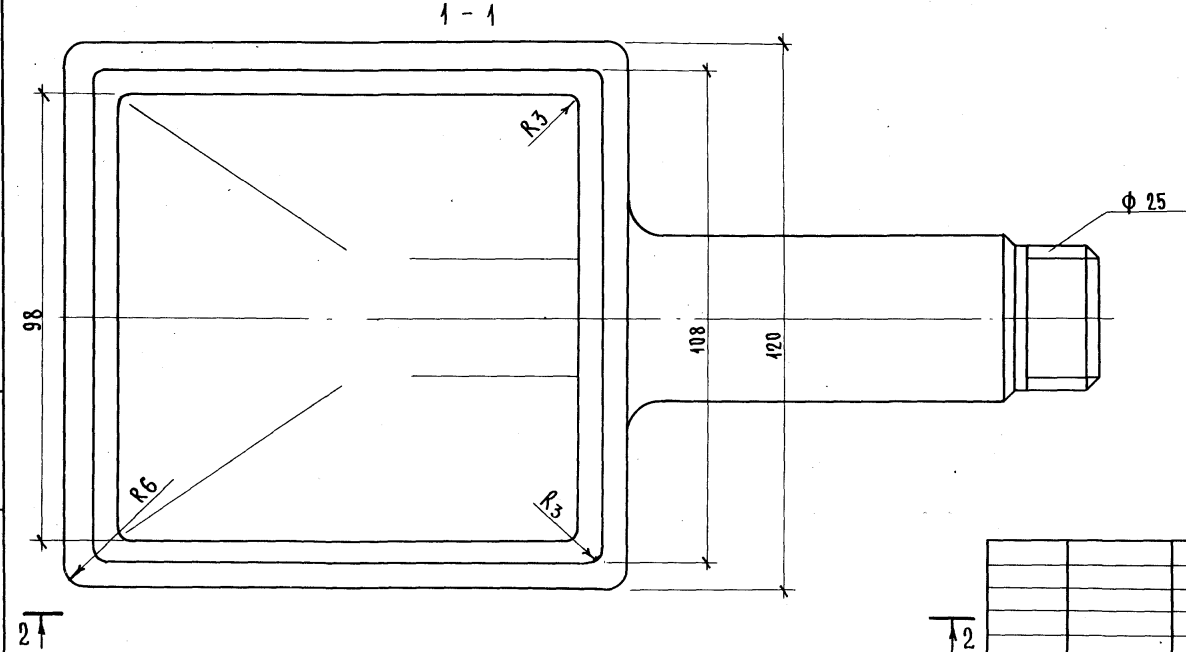

1. Допуски на размеры и вес отливки по III кл. точности ГОСТ 26645-85
2. Неуказанные литейные радиусы 3 мм, литейные уклоны 2-3°
3. Наружные и внутренние поверхности окрасить битумным лаком

			1.288.9-2.2 08.3.1.1
			Корпус
Н. контр.	Корнеева		
ГИП	Соколова		
Рук. гр.	Фомичев		
Ст. инж.	Голова		

Стадия	Масса	Масштаб
Р	—	1:10
Лист 1	Листов 2	

СЧ 18-36 ГОСТ 1412-85

ГИПРОНИИЗДРАВ

23411-03 78

Формат А3

Инв. № подл. | Подпись и дата | Взам. инв. №

4 - 4

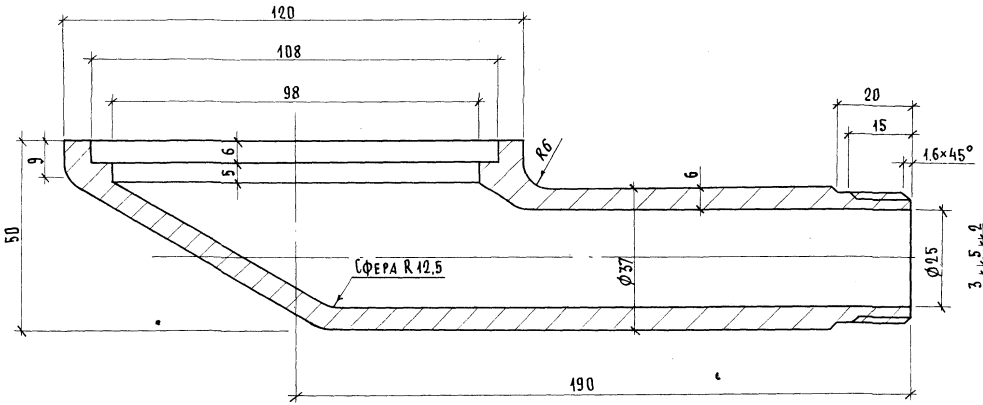

5 - 5

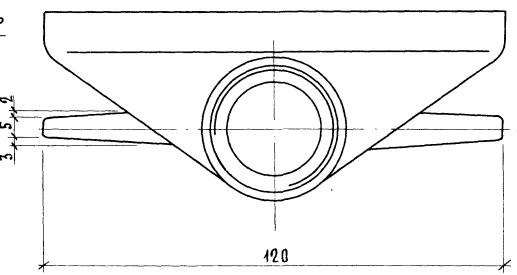

2 – 2

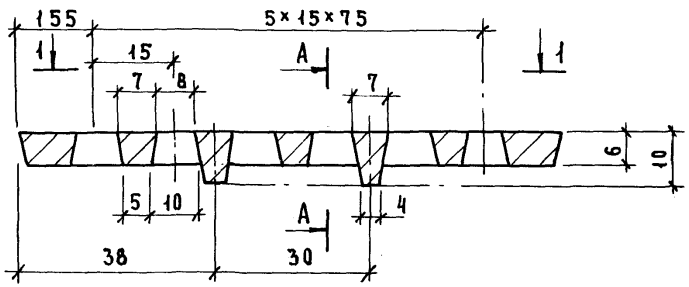

3 – 3

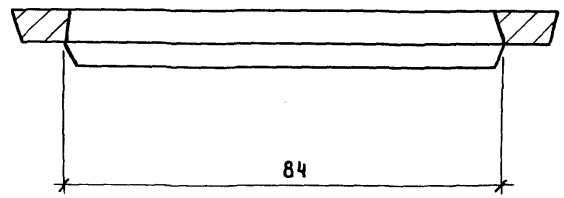

1 – 1

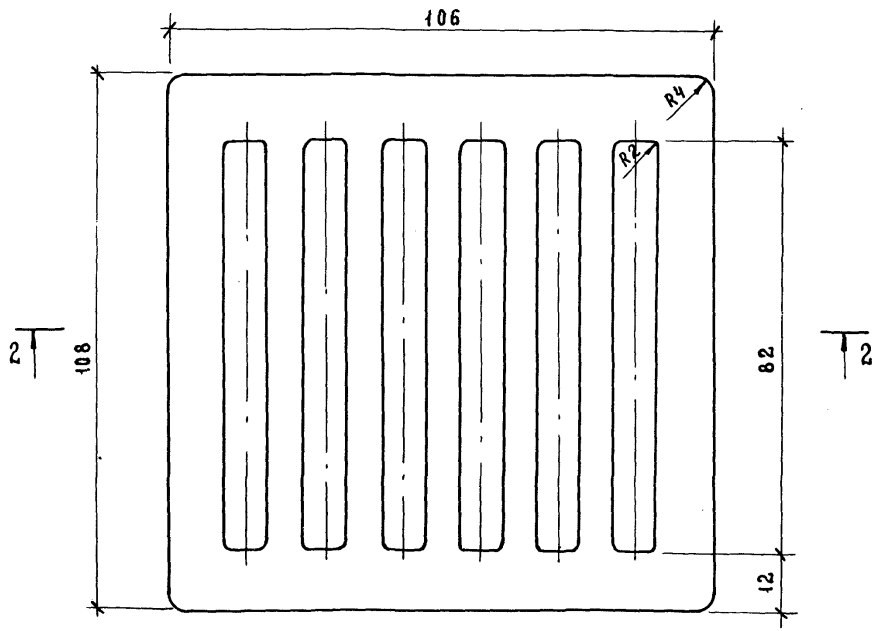

1. Допуски на размеры и вес отливки по IIIкл. точности ГОСТ 26645-85.
2. Неуказанные литейные радиусы 3мм литейные уклоны 2-3°.
3. Наружные и внутренние поверхности окрасить битумным лаком

				1.288.9-2.2 08.3.1.2	
				Решетка	Стадия: Р; Масса: —; Масштаб: 1:10; Лист; Листов 1
Н.контр.	Корнеева				
ГИП	Соколова				
Рук. гр.	Фомичев			СЧ 18-36 ГОСТ 1412-85	ГИПРОНИИЗДРАВ
Ст. инж.	Голова				

Инв.№ подл. | Подпись и дата | Взам. инв.№

Формат А3

Марка поз.	Обозначение	Наименование	Кол.	Масса ед., кг	Приме-чание
		Документация			
		Санитарно-техническая			
		кабина СКБА2Т-СР			
	1.288.9-2.2 09.3.0.0 СБ	Сборочный чертеж			
		Канализация			
		Стандартные изделия			
1		Умывальник ПКБС-2 керами-			
		ческий ГОСТ 23759-85, с	1		
		сифоном СФБВ и выпуском			
		ВСУ ГОСТ 23412-79*	1		
		кронштейнами ГОСТ 1153-76*,	2		
		болтами ГОСТ 7798-70*	2		
2		Унитаз „Компакт" керамичес-			
		кий УНКЦ1 ГОСТ 22847-85,	1		
		арматура крепления бачка,			
		бачок с арматурой			
		ГОСТ 21485.5-76	1		
		сиденье ГОСТ 15062-83	1		
3		Поддон душевой чугунный			
		эмалированный ПДЧМ 800			
		ГОСТ 10161-83, с выпуском	1		
		и сифоном ГОСТ 23412-76*	1		
4	Московский завод	Напольный приемник сточ-			
	нестандартного	ных вод для сантехкабин			
	оборудования	заводского изготовления	1		
5		Трубопровод из пластмассовых			

Марка поз.	Обозначение	Наименование	Кол.	Масса ед., кг	Приме-чание
		канализационных труб			
		ГОСТ 22689.2-77 ℓ=1190мм ϕ100	1	1.12	
6		То же ℓ=540мм ϕ100	1	0.50	
7		То же ℓ=690мм ϕ100	1	0.65	
8		То же ℓ=520мм ϕ100	1	0.49	
9		То же ℓ=700мм ϕ50	1	0.22	
10		То же ℓ=265мм ϕ50	1	0.08	
11		Патрубок компенсационный			
		ГОСТ 22689.5-77 ϕ100	1		
12		Ревизия ГОСТ 22689.15-77 ϕ100	1		
13		Отвод 90° ГОСТ 22689.9-77 ϕ50	1	0.06	
14		То же 135° ϕ50	1	0.05	
15		То же 150° ϕ50	1	0.045	
16		То же 90° ϕ100	1	0.325	
17		Тройник 90° ГОСТ 22689.10-77			
		ϕ100×50	1	0.27	
18		То же ϕ100×100	1	0.46	
19		То же ϕ50×50	1	0.085	
20		То же 45° ϕ100×50	1	0.31	
21		Трубопровод из стальных			
		водогазопроводных оцинко-			
		ванных труб ГОСТ 3262-75*			
		ϕ32×2.8	1.26	3.09	м
22		Тройник ГОСТ 8949-75* ϕ32×25	1	0.43	
23		Пробка ГОСТ 8963-75* ϕ32	1	0.17	
24		Сифон-ревизия чугунный			
		СФ150Д ГОСТ 6924-75 ϕ50	1	3.3	

Взам. инв. № | Подпись и дата | Инв. № подл.

Н. контр.	Корнеева		
ГИП	Соколова		
Рук. гр.	Фомичев		
Ст. инж.	Голова		

1.288.9-2.2 09.3.0.0

Санитарно-техническая кабина СКБА2Т-СР
Канализация
Спецификация оборудования

Стадия	Лист	Листов
Р	1	2

ГИПРОНИИЗДРАВ

Формат А4

1.288.9-2.2 09.3.0.0 Лист 2

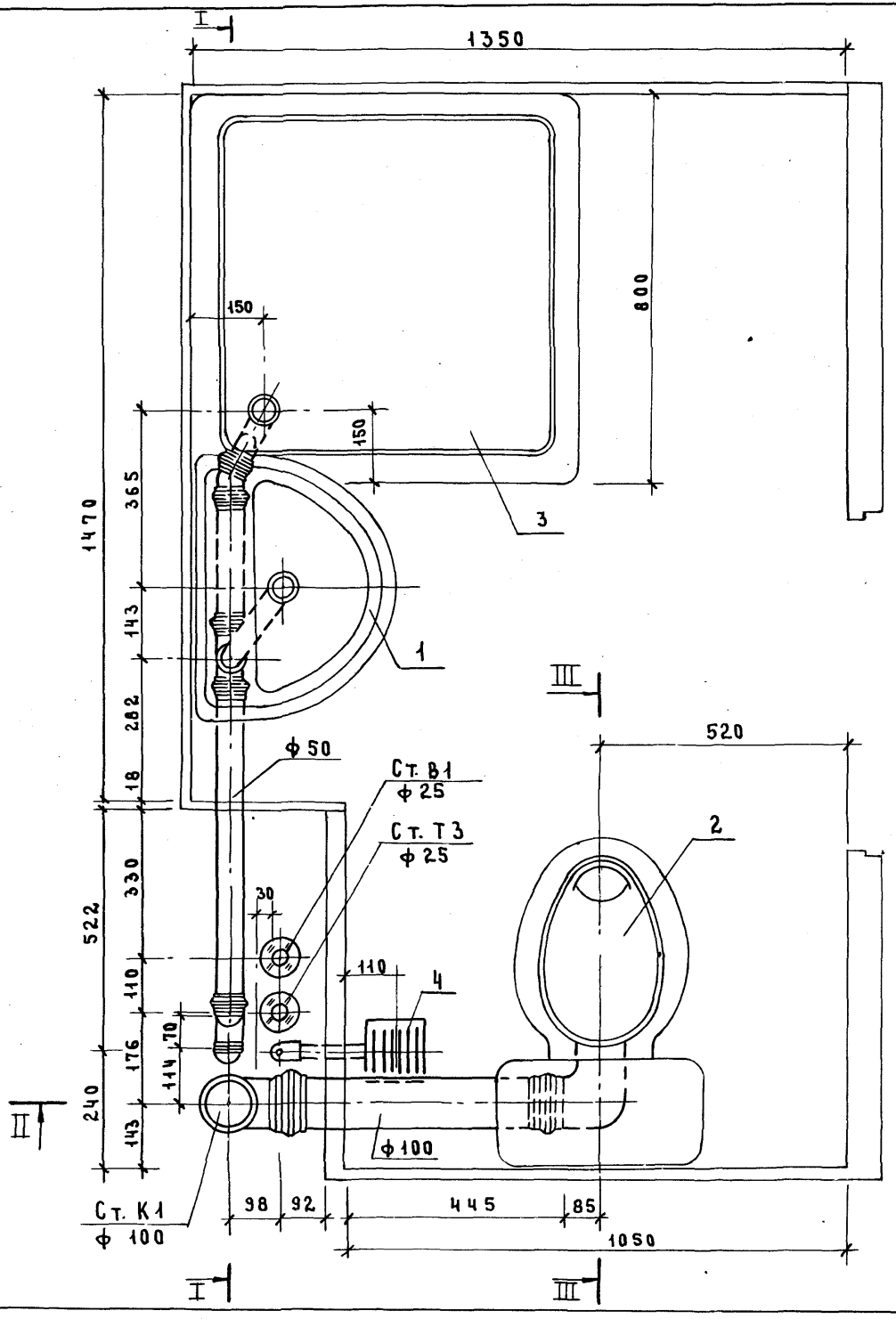

Разрез III–III см. док. 2.201.3.0.0 СБ

Н. контр.	Корнеева		
ГИП	Соколова		
Рук. гр.	Фомичев		
Ст. инж.	Голова		

1.288.9-2.2.09.3.0.0 СБ

Санитарно-техническая кабина СКБА2Т-СР
Канализация

Стадия	Масса	Масштаб
Р	—	1:10
Лист 1	Листов 4	

ГИПРОНИИЗДРАВ

Инв. № подл. | Подпись и дата | Взам. инв. №

I-I

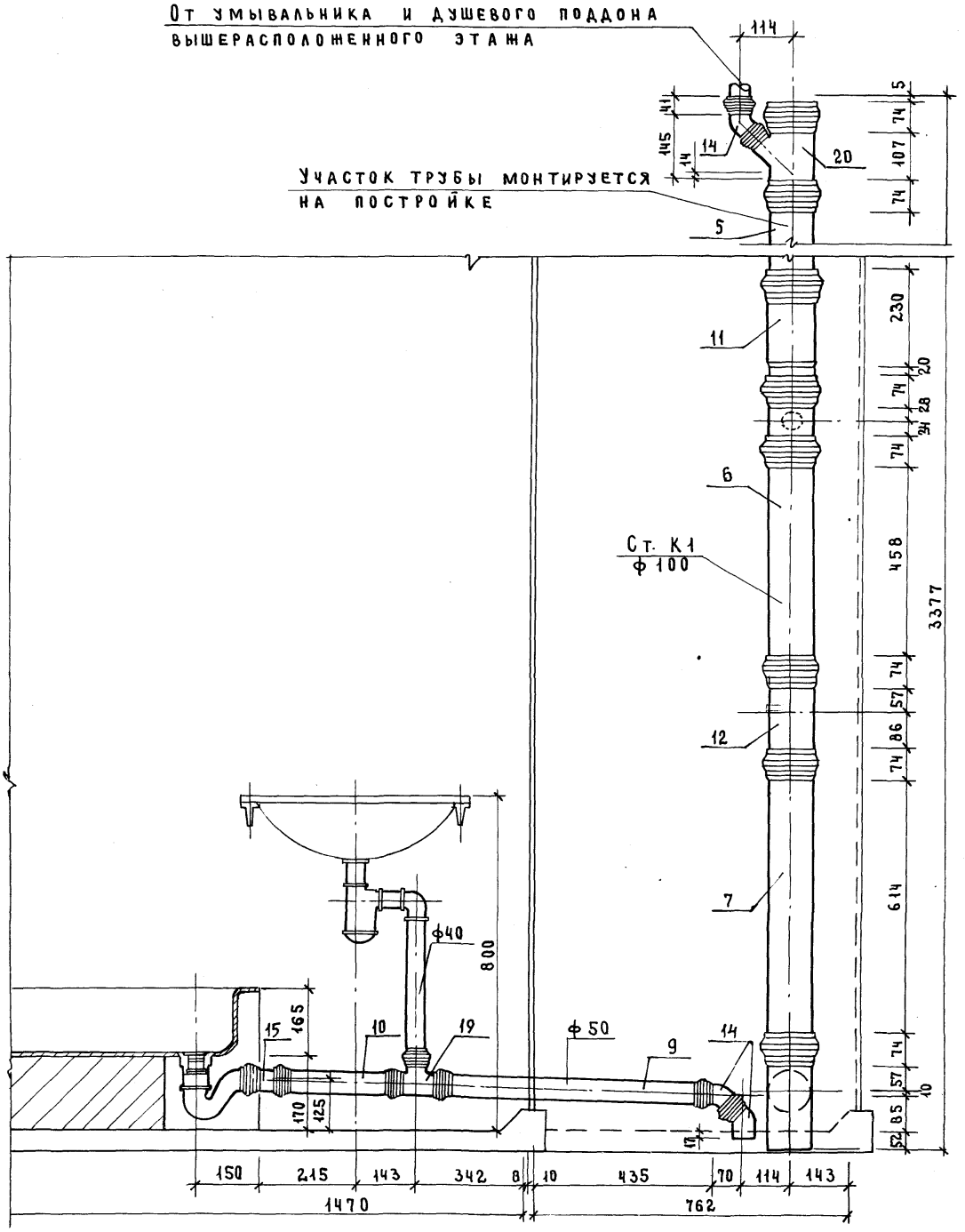

23411-03 83

1.288.9 - 2.2 09. 3. 0.0СБ	ЛИСТ 2

ФОРМАТ А3

82

II – II

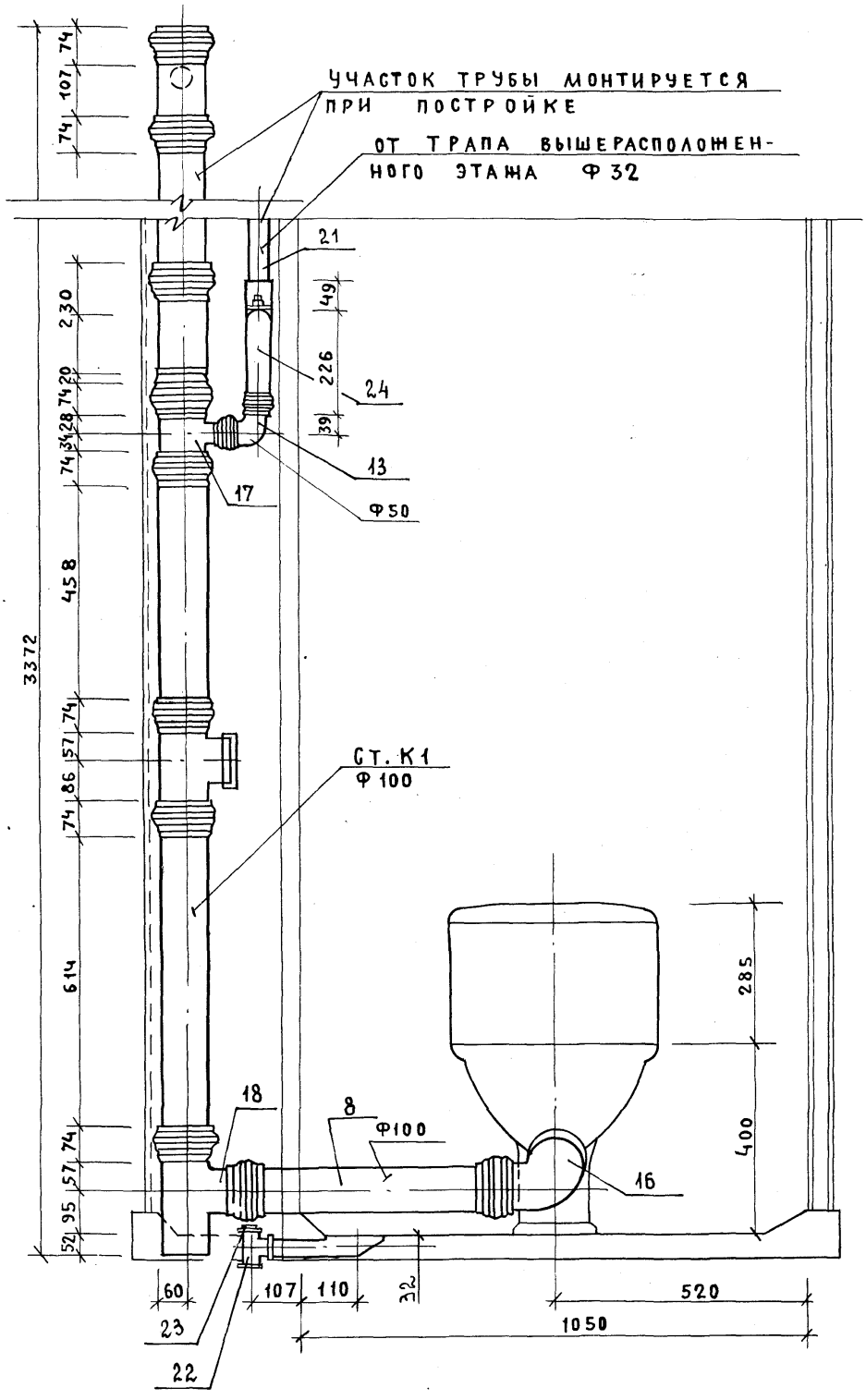
УЧАСТОК ТРУБЫ МОНТИРУЕТСЯ ПРИ ПОСТРОЙКЕ ОТ ТРАПА ВЫШЕРАСПОЛОЖЕННОГО ЭТАЖА Ф 32
21
49
226
24
39
13
Ф50
17
74
107
74
230
20
74
28
31
74
458
74
57
86
74
614
74
57
95
52
3372
Ст. К1
Ф 100
18
8
Ф100
16
285
400
60
107
110
32
520
1050
23
22

Марка поз.	Обозначение	Наименование	Кол.	Масса ед. кг	Примечание
		Документация			
		Санитарно-техническая			
		кабина СКБА2Т-В			
	1.288.9-2.2 10.3.00 СБ	Сборочный чертеж			
		Канализация			
		Стандартные изделия			
1		Умывальник Пкбс-2 керами-			
		ческий ГОСТ 23759-85, с	1		
		сифоном СФБВ и выпуском			
		ВСУ ГОСТ 23412-79*,	1		
		кронштейнами ГОСТ 1153-76*,	2		
		болтами ГОСТ 7798-70*	2		
2		Унитаз „Компакт" керамичес-			
		кий УНКЦ1 ГОСТ 22847-85,	1		
		арматура крепления бачка,			
		бачок с арматурой			
		ГОСТ 21485.5-76	1		
		сиденье ГОСТ 15062-83	1		
3		Поддон душевой чугунный			
		эмалированный ПДЧМ800			
		ГОСТ 10161-83, с выпуском	1		
		и сифоном ГОСТ 23412-76*	1		
4	Московский завод	Напольный приемник сточ-			
	нестандартного оборудования	ных вод для сантехкабин			
		заводского изготовления	1		
5		Трубопровод из пластмассовых			

Марка поз.	Обозначение	Наименование	Кол.	Масса ед. кг	Примечание
		канализационных труб			
		ГОСТ 22689.2-77 ℓ=1370мм ϕ100	1	1.30	
6		То же ℓ=630 мм ϕ100	1	0,63	
7		То же ℓ=690 мм ϕ100	1	0,65	
8		То же ℓ=520 мм ϕ100	1	0,49	
9		То же ℓ=700 мм ϕ 50	1	0,22	
10		То же ℓ=265 мм ϕ 50	1	0,08	
11		Патрубок компенсационный			
		ГОСТ 22689.5-77 ϕ100	1		
12		Ревизия ГОСТ 22689.15-77 ϕ100	1		
13		Тройник 90° ГОСТ 22689.10-77			
		ϕ100×100	1	0.46	
14		То же ϕ50×50	1	0.085	
15		Отвод 135° ГОСТ 22689.9-77 ϕ50	1	0.05	
16		То же 150° ϕ50	1	0.045	
17		То же 90° ϕ100	1	0.325	
18		Тройник ГОСТ 8949-75*			
		ϕ32×25	1	0,43	
19		Пробка ГОСТ 8963-75* ϕ32	1	0.17	

Взам. инв. № | Подпись и дата | Инв. № подл.

Н.контр.	Корнеева		
ГИП	Соколова		
Рук.гр.	Фомичев		
Ст.инж	Голова		

1.288.9-2.2 10.3.0.0

Санитарно-техническая кабина СКБА2Т-В Канализация. Спецификация оборудования

Стадия	Лист	Листов
Р	1	2

ГИПРОНИИЗДРАВ

Формат А4

1.288.9-2.2 10.3.0.0 Лист 2

Формат А4

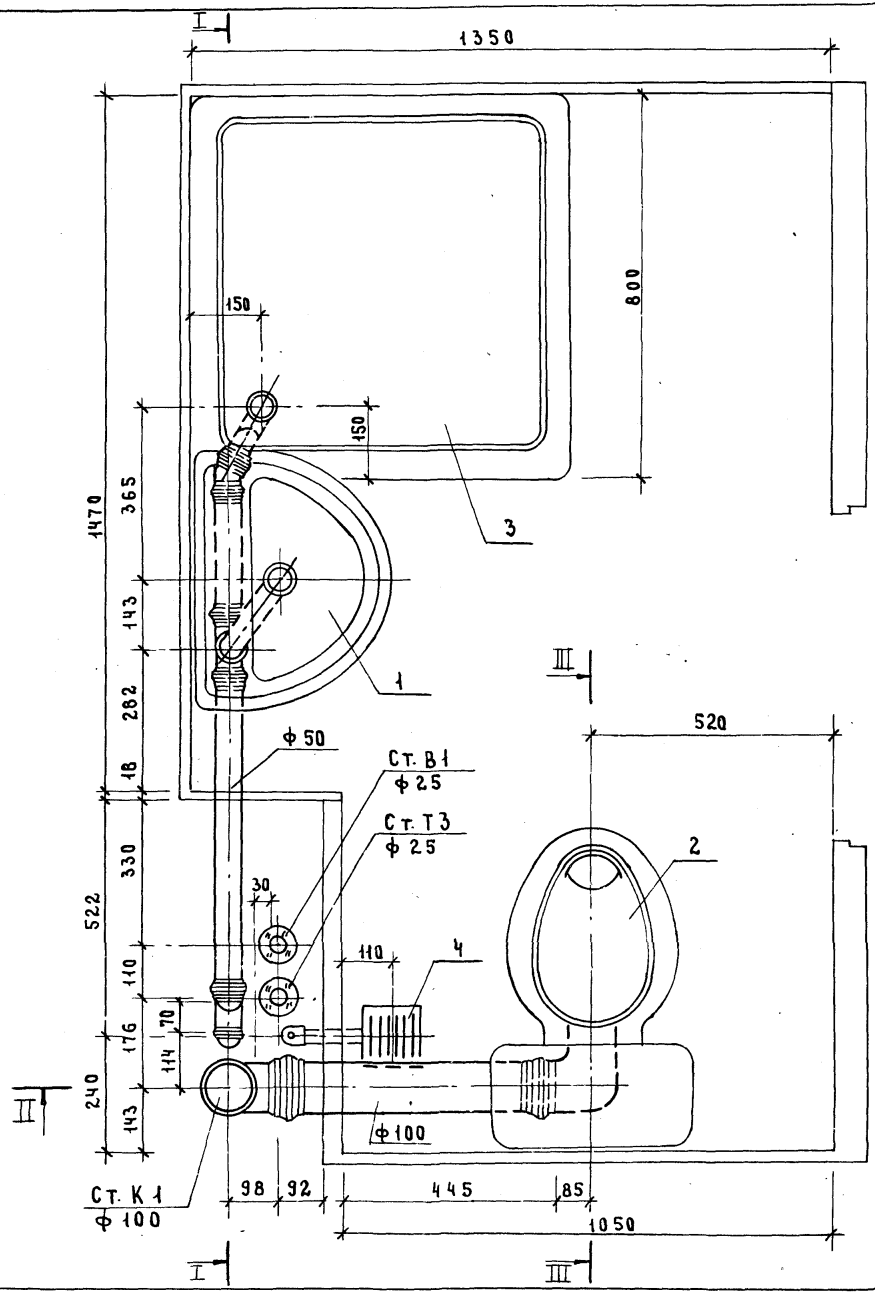

Разрез III-III см. док. 2.201.3.00 СБ

1.288.9-2.2 10.3.0.0 СБ

Н. контр.	Корнеева		
ГИП	Соколова		
Рук. гр.	Фомичев		
Ст. инж.	Голова		

Санитарно-техническая кабина СКБА2Т-В
Канализация

Стадия	Масса	Масштаб
Р	—	1:10
Лист 1	Листов 4	

ГИПРОНИИЗДРАВ

Инв. № подл. | Подпись и дата | Взам. инв. №

I-I

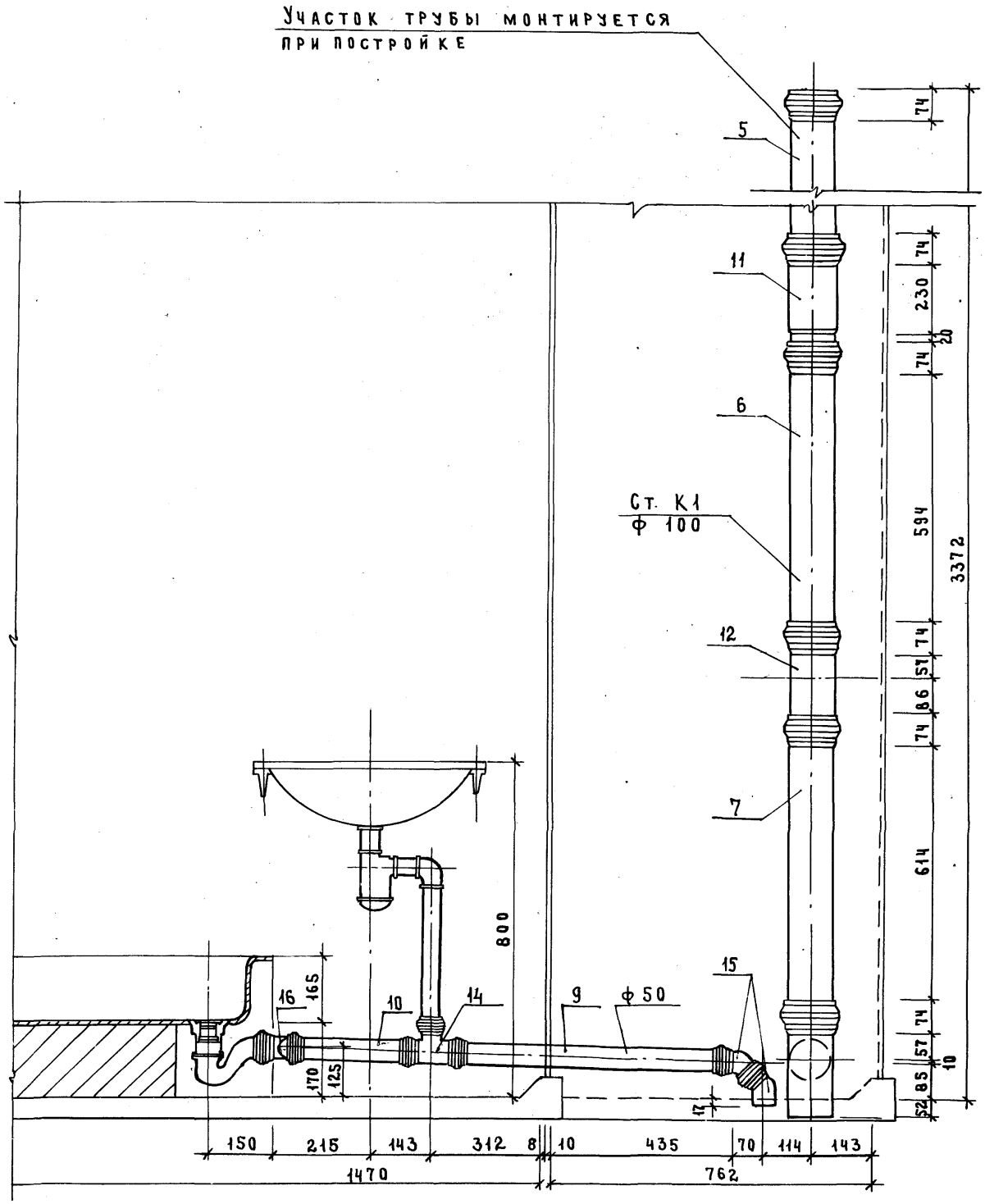
Участок трубы монтируется при постройке
5
11
6
Ст. К1 ф 100
12
7
15
9
ф 50
14
10
16
165
170
125
800
74
230
20
594
3372
57
86
614
85
52
17
150
215
143
312
8
10
435
70
114
143
1470
762

II – II

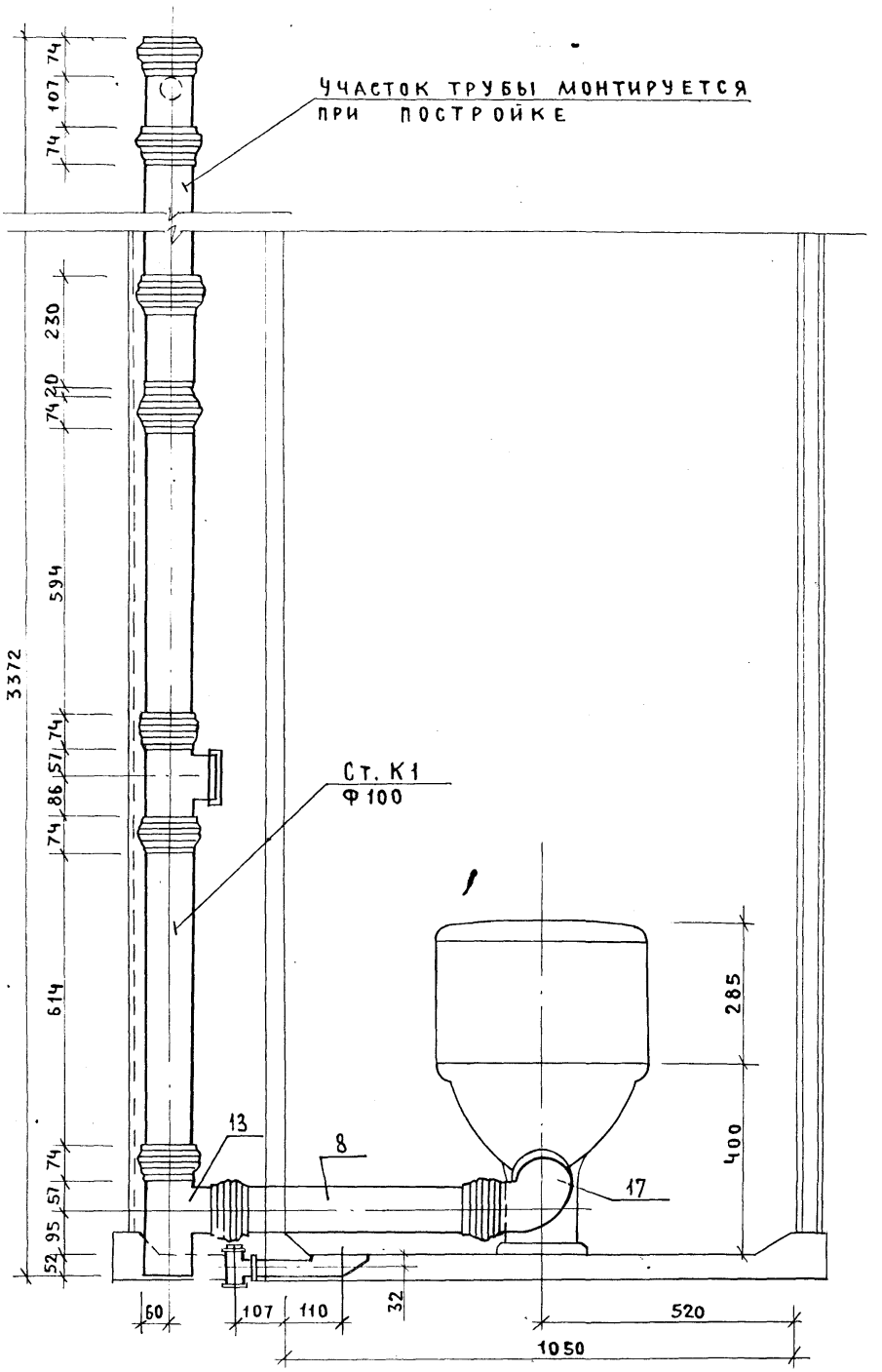
УЧАСТОК ТРУБЫ МОНТИРУЕТСЯ ПРИ ПОСТРОЙКЕ
Ст. К1 Ф100
3372
74
107
74
230
20
74
594
74
57
86
74
614
74
57
95
52
13
8
17
285
400
60
107
110
32
520
1050

Марка поз.	Обозначение	Наименование	Кол.	Масса ед., кг	Приме-чание
		Документация			
		Санитарно-техническая			
		кабина СКБА2Т-Н			
	1.288.9-2.2 11.3.00 СБ	Сборочный чертеж			
		Канализация			
		Стандартные изделия			
1		Умывальник Пкбс-2 керами-			
		ческий ГОСТ 23759-85, с	1		
		сифоном СФБв и выпуском			
		ВСУ ГОСТ 23412-79*,	1		
		кронштейнами ГОСТ 1153-76*,	2		
		болтами ГОСТ 7798-70*	2		
2		Унитаз „Компакт" керамичес-			
		кий УНКЦ1 ГОСТ 22847-85,	1		
		арматура крепления бачка,			
		бачок с арматурой			
		ГОСТ 21485.5-76	1		
		сиденье ГОСТ 15062-83	1		
3		Поддон душевой чугунный			
		эмалированный ПДЧМ 800			
		ГОСТ 10161-83, с выпуском	1		
		и сифоном ГОСТ 23412-76*	1		
4	Московский завод	Напольный приемник сточ-			
	нестандартного оборудова-	ных вод для сантехкабин			
	ния	заводского изготовления	1		
5		Трубопровод из пластмассовых			

Взам. инв. № | Подпись и дата | Инв. № подл.

Н. контр.	Корнеева		
ГИП	Соколова		
Рук. гр.	Фомичев		
Ст. инж.	Голова		

1.288.9-2.2 11.3.00

Санитарно-техническая кабина СКБА2Т-Н
Канализация
Спецификация оборудования

Стадия	Лист	Листов
Р	1	2

ГИПРОНИИЗДРАВ

Формат А4

Марка поз.	Обозначение	Наименование	Кол.	Масса ед., кг	Приме-чание
		канализационных труб			
		ГОСТ 22689.2-77 ℓ=1190мм ϕ100	1	1.12	
6		То же ℓ=540мм ϕ100	1	0.50	
7		То же ℓ=690 мм ϕ100	1	0,65	
8		То же ℓ=520 мм ϕ100	1	0,49	
9		То же ℓ=700 мм ϕ50	1	0,22	
10		То же ℓ=265мм ϕ50	1	0,08	
11		Патрубок компенсационный			
		ГОСТ 22689.5-77 ϕ100	1		
12		Ревизия ГОСТ 22689.15-77 ϕ100	1		
13		Отвод 90° ГОСТ 22689.9-77 ϕ50	1	0,06	
14		То же 135° ϕ50	1	0,05	
15		То же 150° ϕ50	1	0,045	
16		То же 90° ϕ100	1	0,325	
17		Тройник 90° ГОСТ 22689.10-77			
		ϕ100×50	1	0,27	
18		То же ϕ100×100	1	0,46	
19		То же ϕ50×50	1	0,085	
20		То же 45° ϕ100×50	1	0,31	
21		Трубопровод из стальных			
		водогазопроводных оцинко-			
		ванных труб ГОСТ 3262-75*			
		ϕ32×2,8	1.26	3.09	м
22		Тройник ГОСТ 8949-75*ϕ32×25	1	0,43	
23		Пробка ГОСТ 8963-75* ϕ32	1	0,17	
24		Сифон-ревизия чугунный			
		СФ150Д ГОСТ 6924-75 ϕ50	1	3,3	

Взам. инв. № | Подпись и дата | Инв. № подл.

1.288.9-2.2 11.3.00

Лист 2

2341-03 89 Формат А4

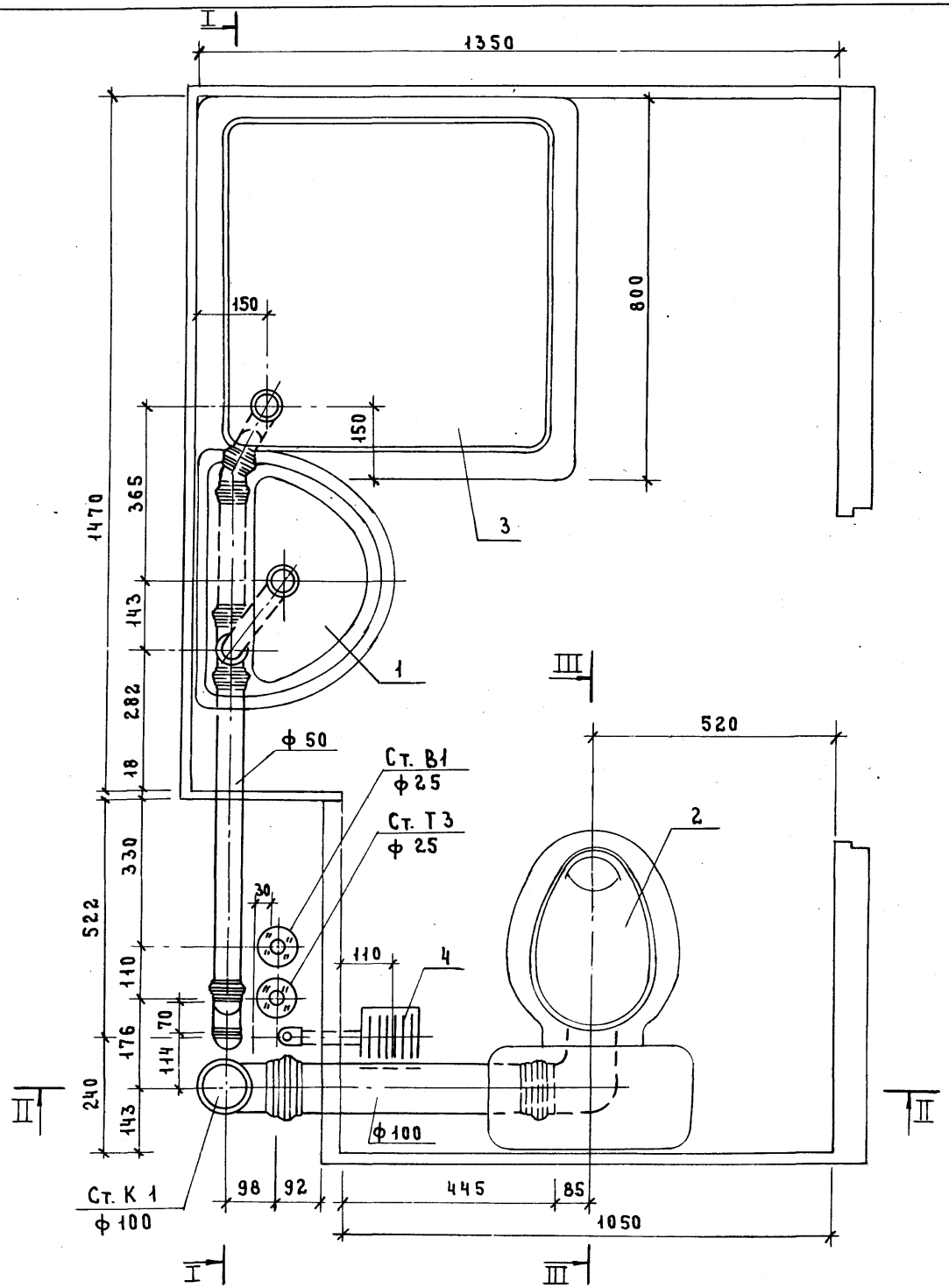

Разрез III-III см. аок. 2.2 01.3.0.0 СБ

Н. контр.	Корнеева		
ГИП	Соколова		
Рук. гр.	Фомичев		
Ст. инж.	Голова		

1.288.9-2.2 11.3.0.0 СБ

Санитарно-техническая кабина СКБА2Т-Н
Канализация

Стадия	Масса	Масштаб
Р	—	1:10
Лист 1	Листов 4	

ГИПРОНИИЗДРАВ

Инв. № подл. | Подпись и дата | Взам. инв. №

I-I

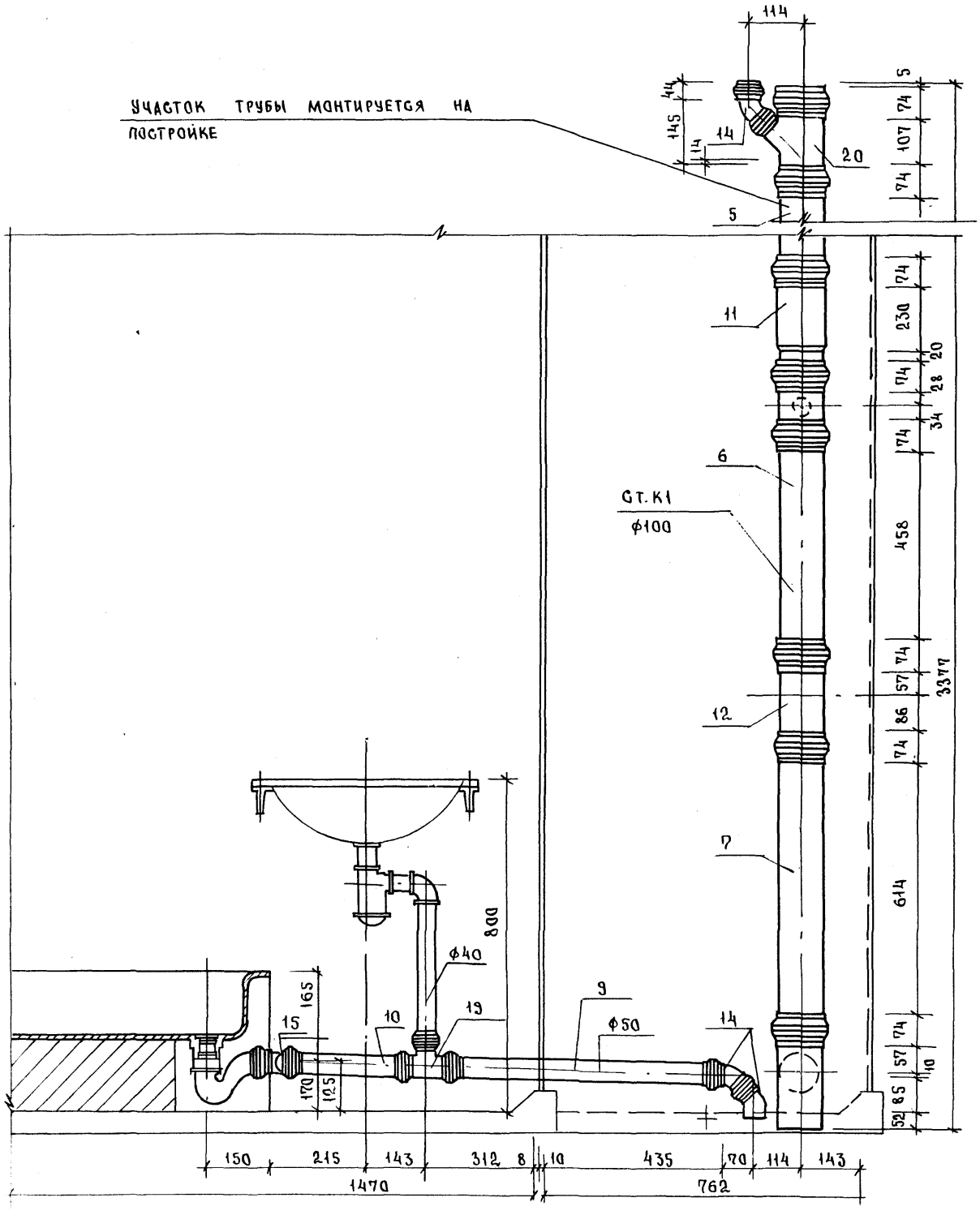

23411-03 91

II - II

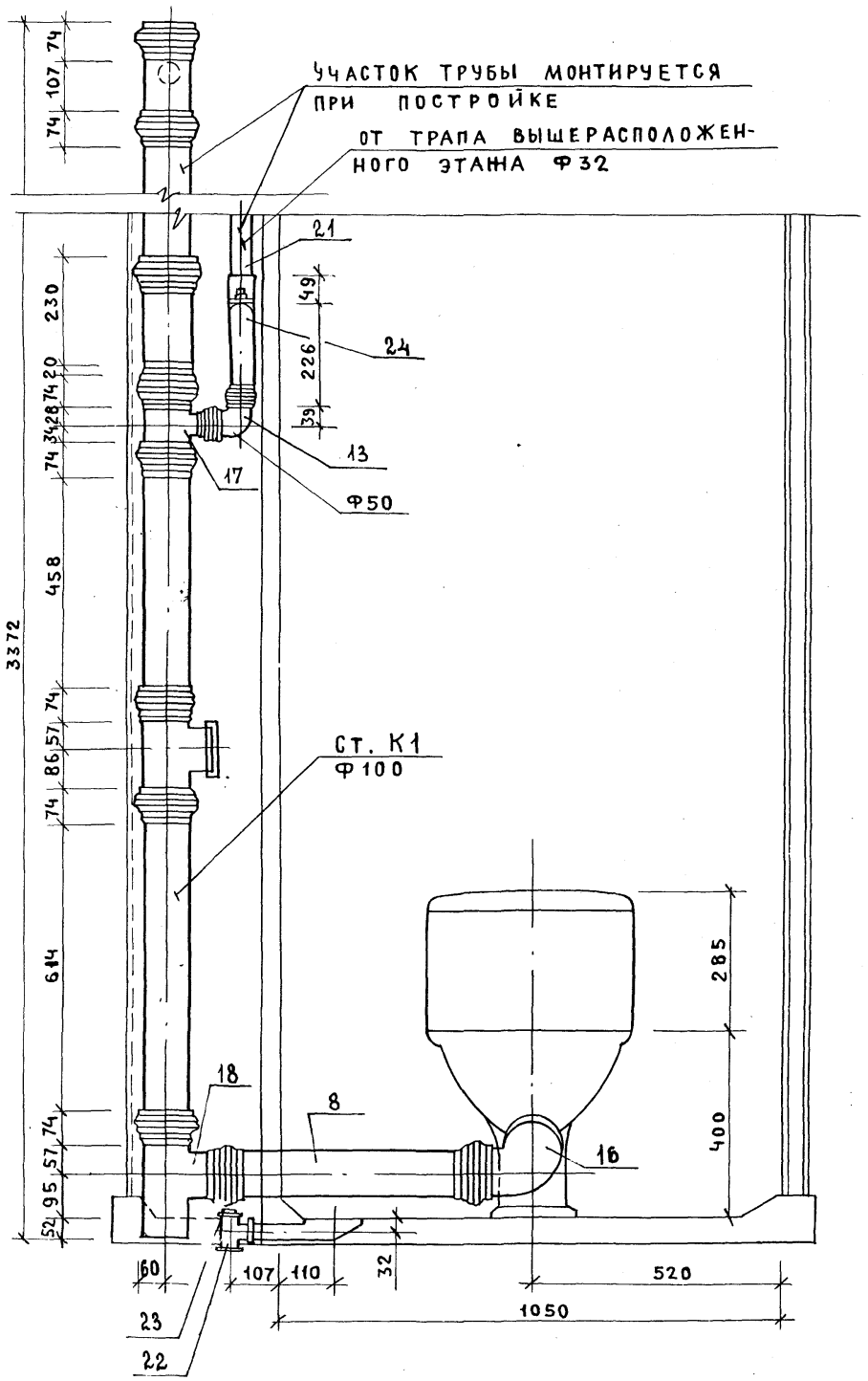
УЧАСТОК ТРУБЫ МОНТИРУЕТСЯ ПРИ ПОСТРОЙКЕ ОТ ТРАПА ВЫШЕРАСПОЛОЖЕННОГО ЭТАЖА Ф32
21
24
13
17
Ф50
Ст. К1 Ф100
18
8
16
3372
74
107
74
230
49
226
39
20
74
28
34
74
458
74
57
86
74
614
74
57
95
52
285
400
60
107
110
32
520
1050
23
22

Марка поз.	Обозначение	Наименование	Кол.	Масса ед., кг	Примечание
		Документация			
		Санитарно-техническая			
		кабина СКБА2Т-ПС			
	1.288.9-2.2 12.2.0.0 СБ	Сборочный чертеж			
		Водопровод			
		Стандартные изделия			
1.	Каталог ЦКБА	Вентиль запорный			
		муфтовый 15б1бр			
		ф15	4	0,39	
2		Муфта прямая короткая			
		ГОСТ 8966-75 ф15	5	0,055	
3		Контргайка ГОСТ 8968-75			
		ф15	5	0,036	
4		Сгон ГОСТ 8969-75			
		ф15	2	0,075	
5		Угольник ГОСТ 8946-75*			
		ф15	4	0,095	
6		Ниппель двойной			
		ГОСТ 8958-75* ф15	2	0,074	
7		Трубопровод из пласт-			
		массовых труб ПНД12СА			
		ГОСТ 18599-83 ℓ=800мм			
		ф12	2		
		Трубопровод из сталь-			
		ных водогазопроводных			

Марка поз.	Обозначение	Наименование	Кол.	Масса ед., кг	Примечание
		оцинкованных труб			
		ГОСТ 3262-75* ф40×3.0	0,2	3,84	м
		То же ф25×2,8	3,6	2,39	м
		То же ф15×2,5	6,6	1.28	м
		Горячее водоснабжение			
		Стандартные изделия			
1	Каталог ЦКБА	Вентиль запорный			
		муфтовый 15б1бр			
		ф15	2	0,39	
2		Муфта прямая короткая			
		ГОСТ 8966-75 ф25	4	0,133	
3		То же ф15	4	0,055	
4		Контргайка ГОСТ 8968-75			
		ф25	4	0,082	
5		То же ф15	4	0,036	
6		Сгон ГОСТ 8969-75			
		ф15	2	0,075	
7		Угольник ГОСТ 8946-75*			
		ф25	2	0,231	
8		То же ф15	2	0,095	
9		Тройник ГОСТ 8948-75*ф25	2	0,321	
		Трубопровод из стальных			
		водогазопроводных			
		оцинкованных труб			
		ГОСТ 3262-75* ф40×3.0	0.2	3.84	м
		То же ф25×2.8	8.0	2.39	м
		То же ф15×2,5	4,90	1.28	м
		Смеситель латунный			
		См-ВУ-Шл ГОСТ 25809-83	2	2.20	

Взам. инв. № | Подпись и дата | Инв. № подл.

Н. контр.	Корнеева	
ГИП	Соколова	
Рук. гр.	Фомичев	
Ст. инж	Голова	

1.288.9-2.2 12.2.0.0

Санитарно-техническая кабина СКБА2Т-ПС
Водопровод
Спецификация оборудования

Стадия	Лист	Листов
Р	1	2

ГИПРОНИИЗДРАВ

Формат А4

1.288.9-2.2 12.2.0.0 Лист 2

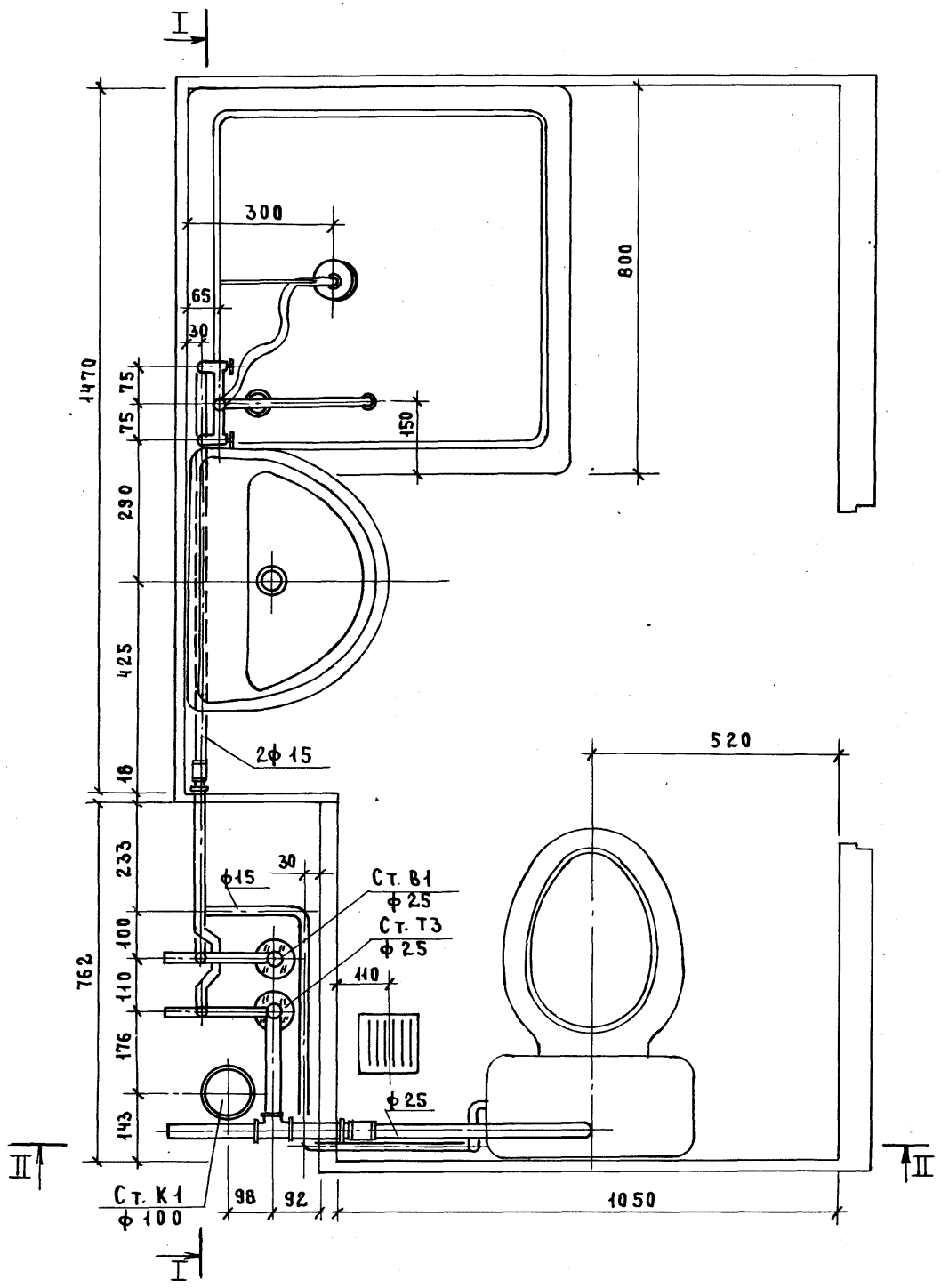

Н. контр.	Корнеева		
ГИП	Соколова		
Рук. гр.	Фомичев		
Ст. инж.	Голова		

1.288.9-2.2 12.2.0.0 СБ

Санитарно-техническая кабина СКБА 2Т-ПС

Водопровода

Стадия	Масса	Масштаб
Р	—	1:10

Лист 1 Листов 7

ГИПРОНИИЗДРАВ

Инв. № подл. | Подпись и дата | Взам. инв. №

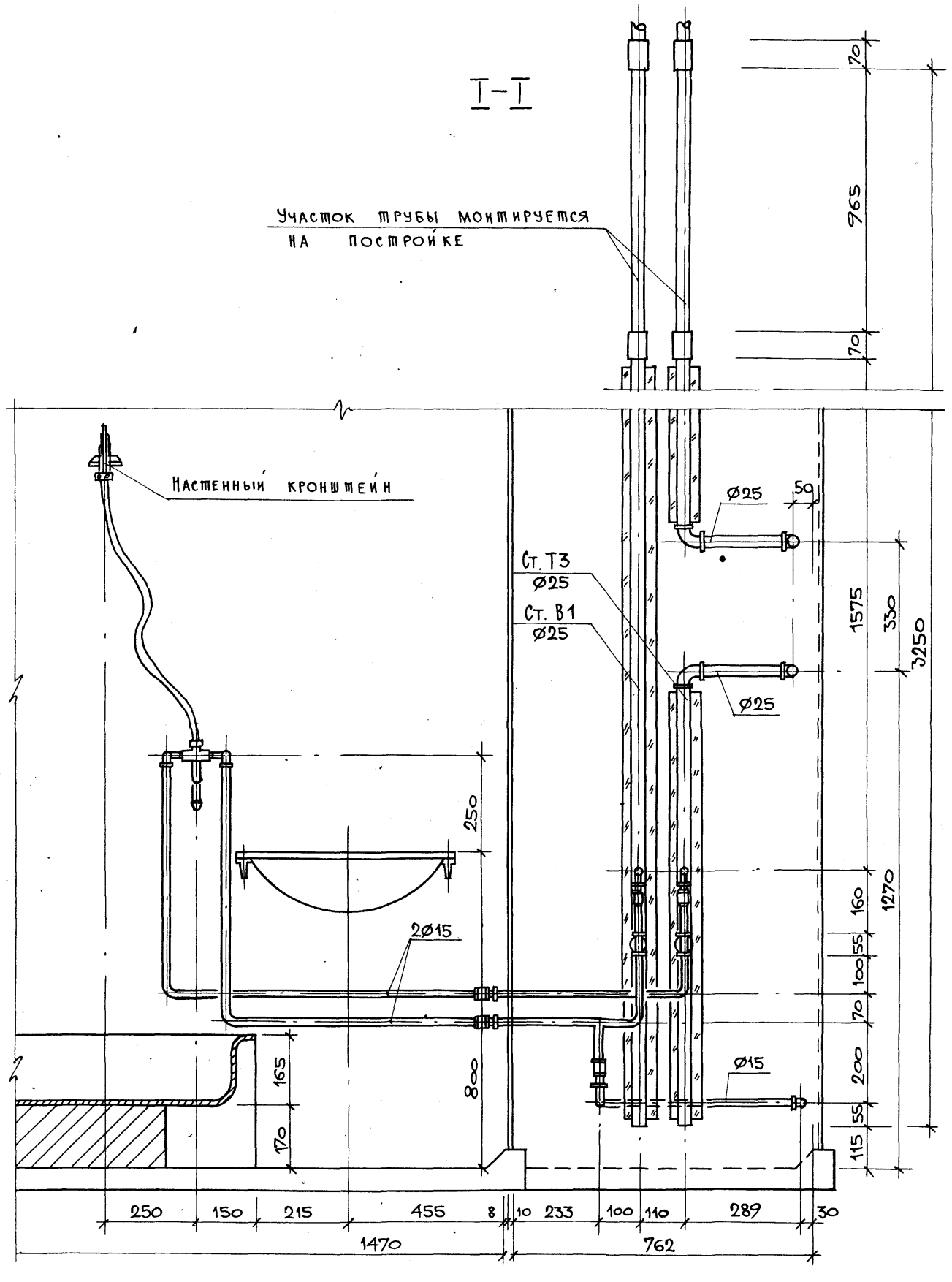

23411-03 95

Инв. N подл. | Подпись и дата | Взам. инв. N

1.288.9-2.2 12.2.0.0 СБ	Лист 2

Формат А3

II-II

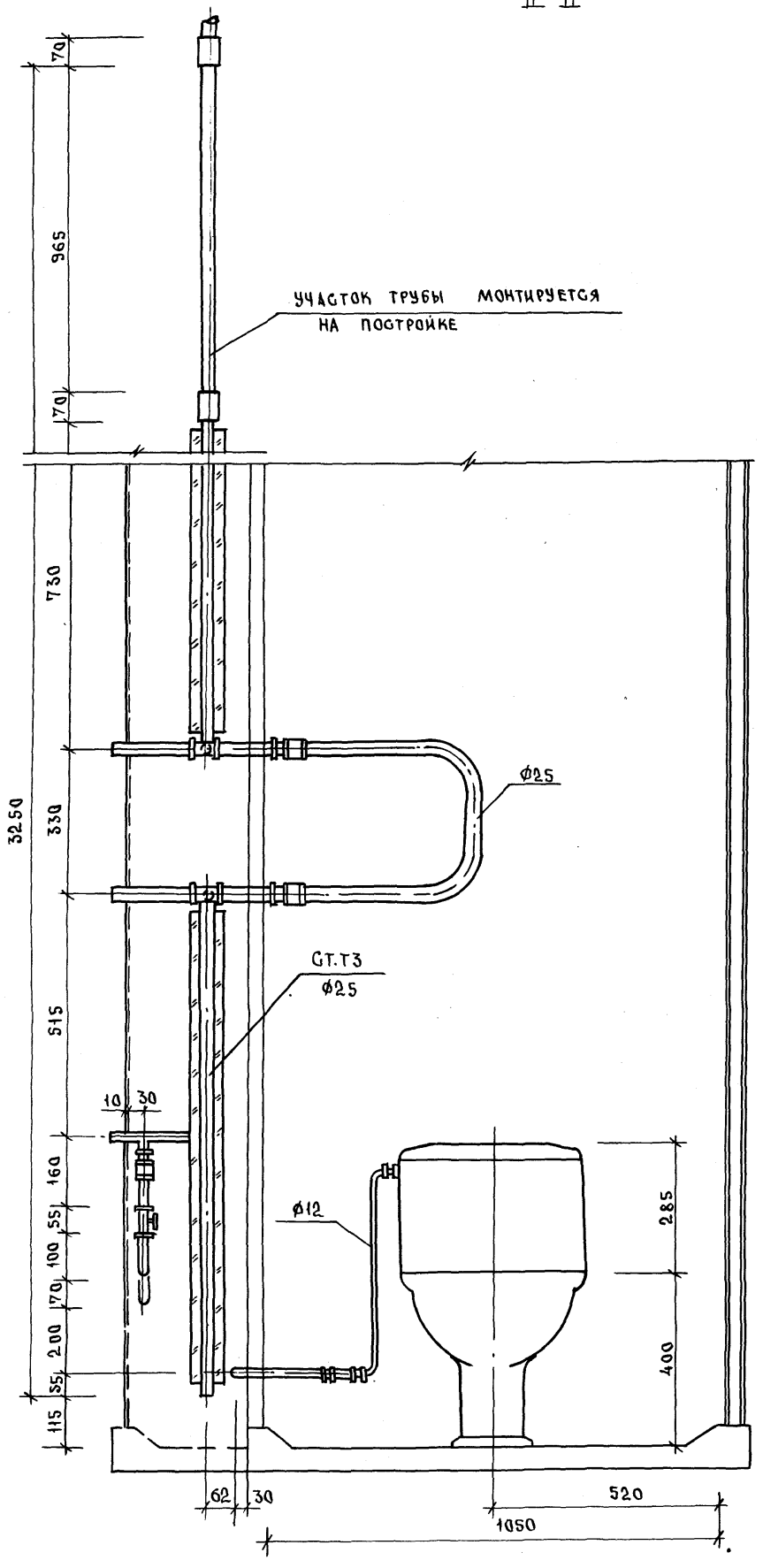
70
965
170
730
330
515
160
55
100
170
200
55
115
3250
УЧАСТОК ТРУБЫ МОНТИРУЕТСЯ НА ПОСТРОЙКЕ
ф25
ст.т3 ф25
10
30
ф12
285
400
62
30
520
1050

Схема водопровода

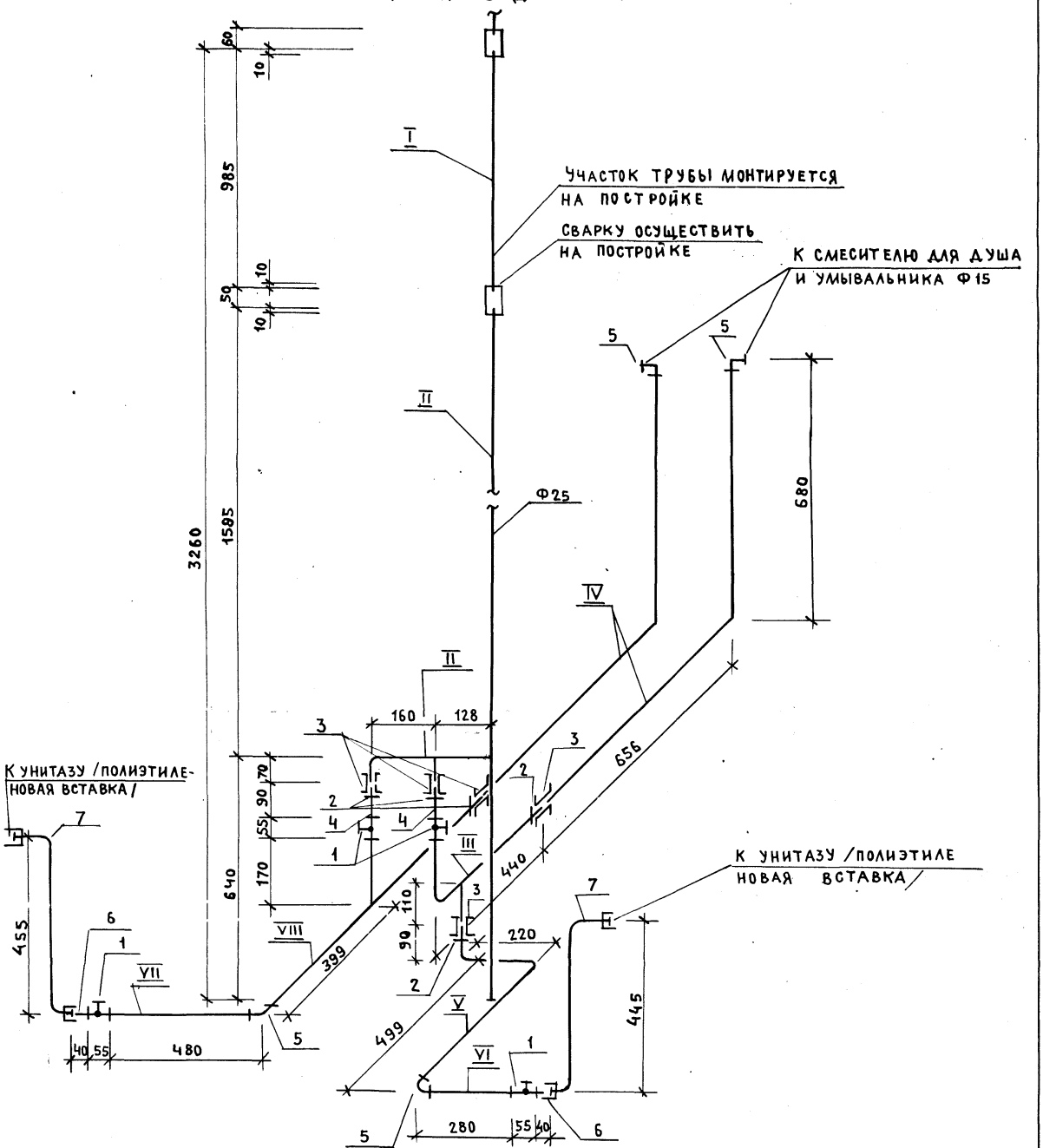

23411-03 97

1.288.9 - 2.2. 12.2.0.0 СБ	Лист 4

Формат А3

96

Трубные заготовки к схеме водопровода.

Марка поз.	Эскиз детали	L мм	Ф мм	Ед. изм	Кол.	Масса ед. кг	ГОСТ
I	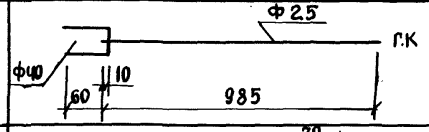	70	40	шт	1	0.28	3262-75*
		985	25	шт	1	2.35	3262-75*
II	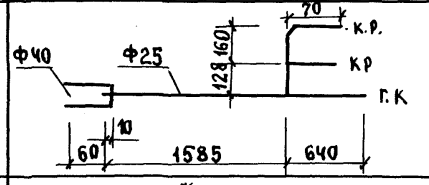	70	40	шт	1	0.28	3262-75*
		2235	25	шт	1	5.36	3262-75*
		376	15	шт	1	0.48	3262-75*
III	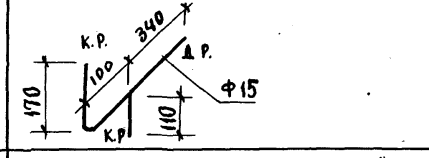	788	15	шт	1	1.00	3262-75*
IV	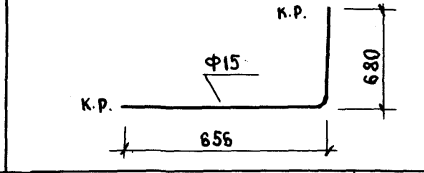	1354	15	шт	2	1.73	3262-75*
V	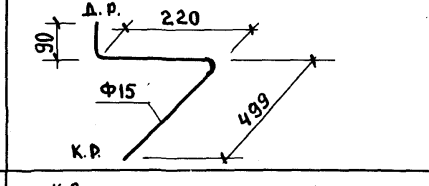	868	15	шт	1	1.17	3262-75*
VI	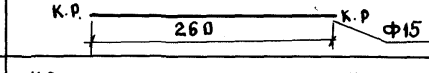	278	15	шт	1	0.35	3262-75*
VII	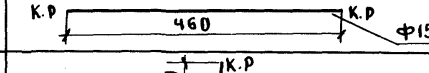	478	15	шт	1	0.61	3262-75*
VIII	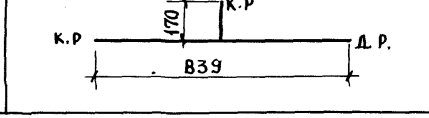	1077	15	шт	1	1.38	3262-75*

Инв. № подл. | Подпись и дата | Взам. инв. №

СХЕМА ГОРЯЧЕГО ВОДОСНАБЖЕНИЯ

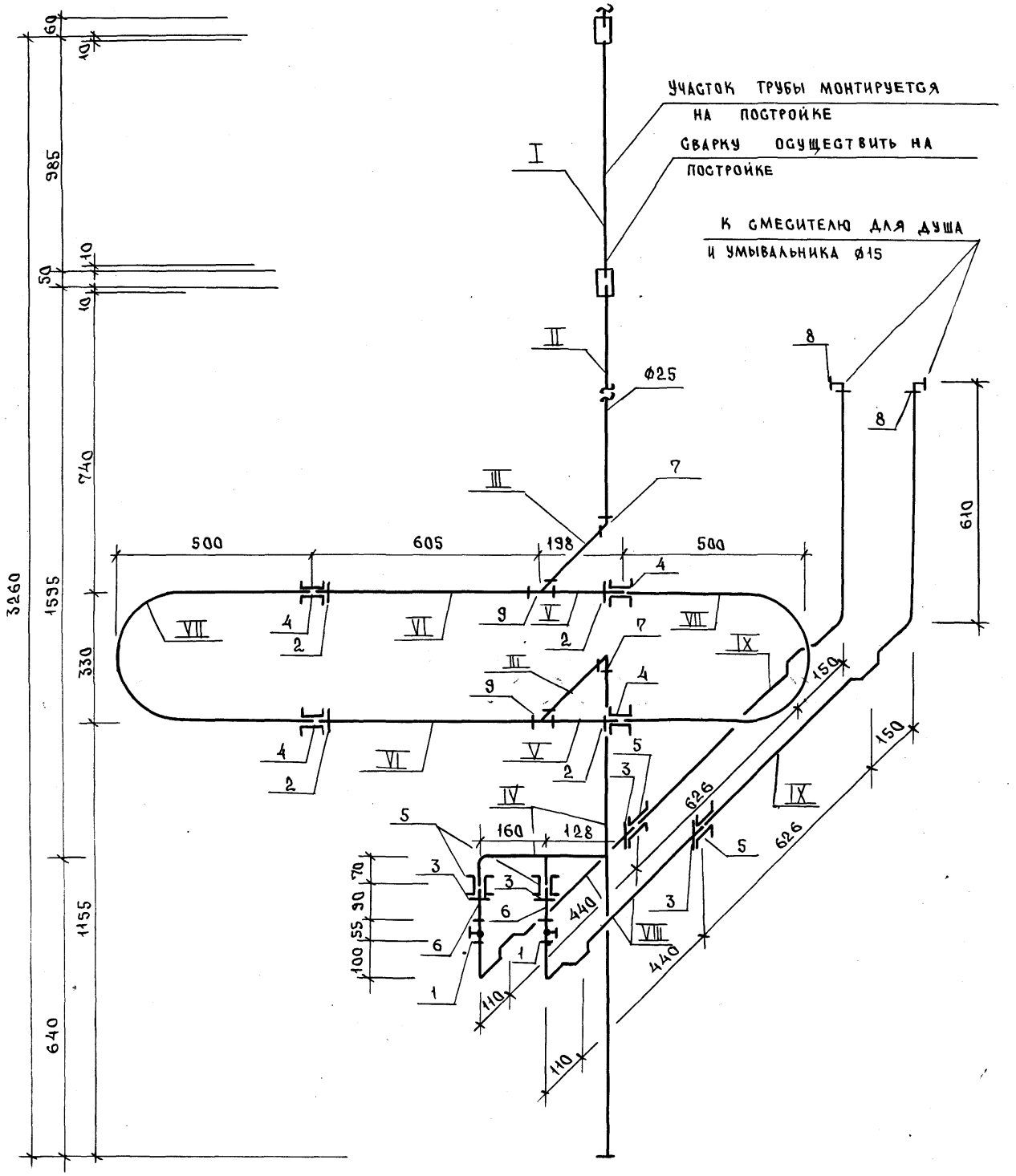

Трубные заготовки к схеме горячего водоснабжения.

Марка поз.	Эскиз детали	L мм	ф мм	Ед. изм	Кол.	Масса ед., кг	ГОСТ
I	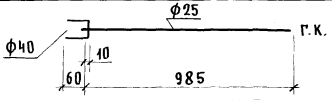	70	40	шт.	1	0.28	3262-75*
		985	25	шт.	1	2.35	3262-75*
II	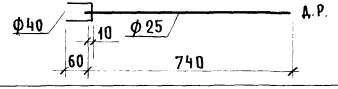	70	40	шт.	1	0.28	3262-75*
		812	25	шт.	1	1.95	3262-75*
III	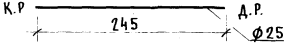	318	25	шт.	2	0.76	3262-75*
IV	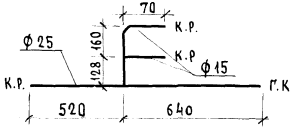	1171	25	шт.	1	2.79	3262-75*
		446	15	шт.	1	0.57	3262-75*
V	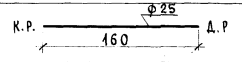	233	25	шт.	2	0.55	3262-75*
VI	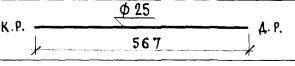	640	25	шт.	2	1.53	3262-75*
VII	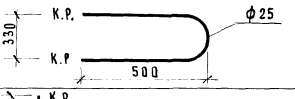	1355	25	шт.	2	3.24	3262-75*
VIII	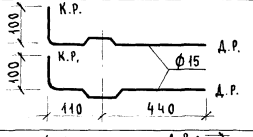	709	15	шт.	2	0.91	3262-75*
IX	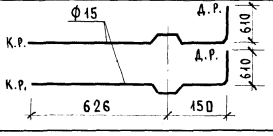	1404	15	шт.	2	1.79	3262-75*

Инв.№ подл. | Подпись и дата | Взам. инв.№

Марка поз.	Обозначение	Наименование	Кол.	Масса ед., кг	Примечание
		Документация			
		Санитарно-техническая			
		кабина СКБА2Т-ПС			
	1.288.9-2.2 12.3.0.0 СБ	Сборочный чертеж			
		Канализация			
		Стандартные изделия			
1		Умывальник ПкБС-2 керами-			
		ческий ГОСТ 23759-85, с	1		
		сифоном СФБВ и выпуском			
		ВСУ ГОСТ 23412-79*,	1		
		кронштейнами ГОСТ 1153-76*,	2		
		болтами ГОСТ 7798-70*	2		
2		Унитаз „Компакт" керамичес-			
		кий УНКЦ1 ГОСТ 22847-85,	1		
		арматура крепления бачка,			
		бачок с арматурой			
		ГОСТ 21485.5-76	1		
		сиденье ГОСТ 15062-83	1		
3		Поддон душевой чугунный			
		эмалированный ПДЧМ 800			
		ГОСТ 10161-83, с выпуском	1		
		и сифоном ГОСТ 23412-76*	1		
4	Московский завод	Напольный приемник сточ-			
	нестандартного оборудования	ных вод для сантехкабин			
		заводского изготовления	1		
5		Трубопровод из пластмассовых			

Н. контр.	Корнеева		
ГИП	Соколова		
Рук. гр.	Фомичев		
Ст. инж.	Ролова		

1.288.9-2.2 12.3.00

Санитарно-техническая кабина СКБА2Т-ПС
Канализация
Спецификация оборудования

Стадия	Лист	Листов
Р	1	2

ГИПРОНИИЗДРАВ

Формат А4

Марка поз.	Обозначение	Наименование	Кол.	Масса ед., кг	Примечание
		канализационных труб			
		ГОСТ 22689.2-77 ℓ=1000мм ϕ100	1	0.95	
6		То же ℓ=1485мм ϕ100	1	1.32	
7		То же ℓ=420мм ϕ100	1	0.39	
8		То же ℓ=260 мм ϕ50	2	0.08	
9		То же ℓ=300 мм ϕ50	1	0.09	
10		То же ℓ=65 мм ϕ50	1	0.02	
11		Патрубок компенсационный			
		ГОСТ 22689.5-77 ϕ100	1		
12		Отвод 90° ГОСТ 22689.9-77 ϕ50	1	0.06	
13		То же 135° ϕ50	3	0.05	
14		То же 150° ϕ50	1	0.045	
15		То же 90° ϕ100	1	0.325	
16		То же 150° ϕ100	1	0.220	
17		Тройник 90° ГОСТ 22689.10-77			
		ϕ100×50	2	0.27	
18		То же 45° ϕ100×50	1	0.31	
19		То же 90° ϕ50×50	2	0.085	
20		Крестовина 60° ГОСТ 22689.9-77			
		ϕ100×100	1	0.51	
21		Трубопровод из стальных			
		водогазопроводных оцинко-			
		ванных труб ГОСТ 3262-75*			
		ϕ32×2.8	1.30	3.09	м
22		Тройник ГОСТ 8949-75* ϕ32×2.5	1	0.43	
23		Пробка ГОСТ 8963-75* ϕ32	1	0.17	
24		Сифон-ревизия чугунный			
		СФ150Д ГОСТ 6924-75 ϕ50	1	3.3	

1.288.9-2.2 12.3.0.0

Лист 2

Взам. инв. № | Подпись и дата | Инв. № подл.

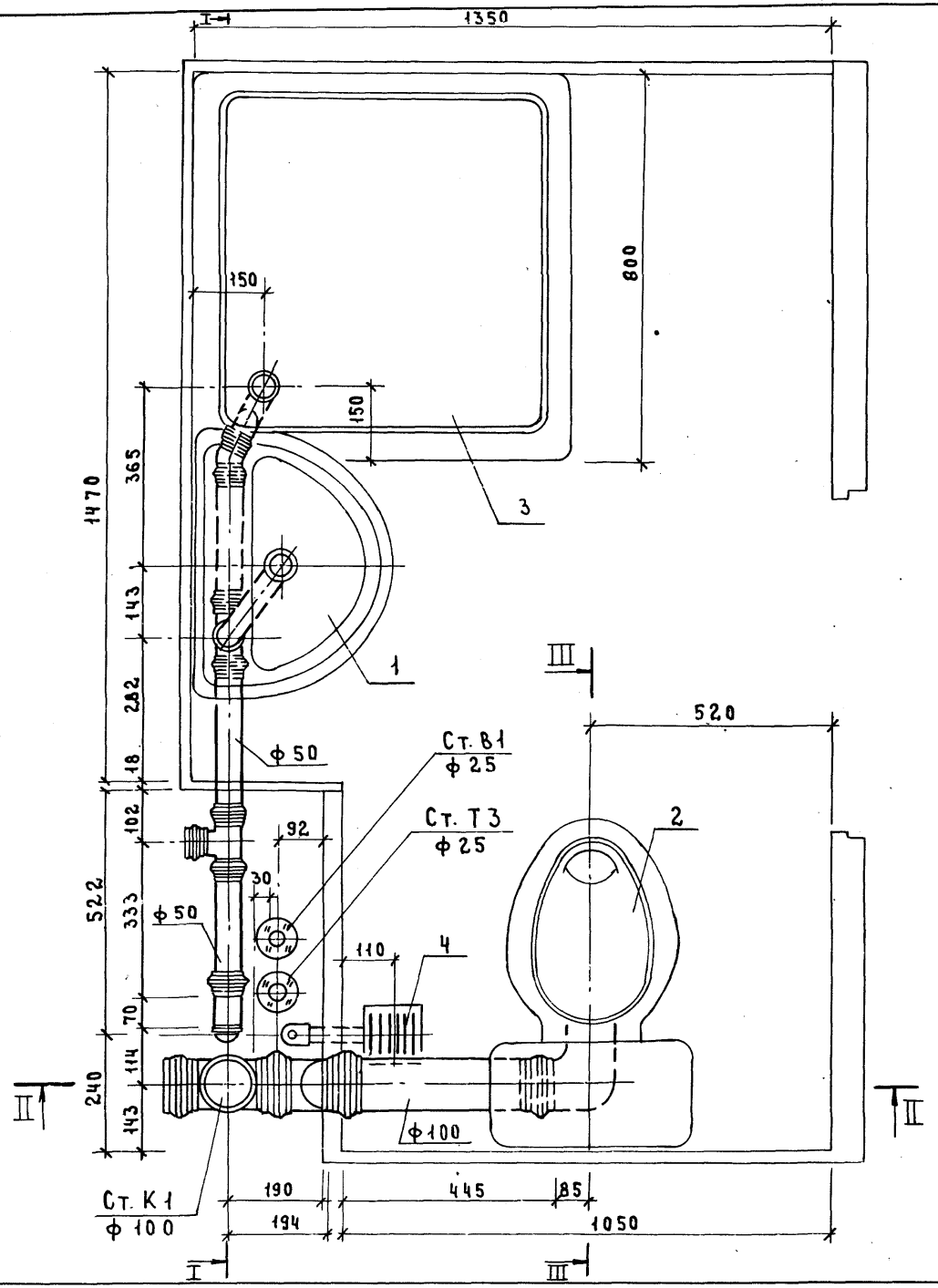

Разрез III–III см. док. 2.201.3.0.0 СБ

			1.288.9-2.2 12.3.0.0 СБ
Санитарно-техническая кабина СКБА2Т-ПС Канализация	Стадия	Масса	Масштаб
	Р	—	1:10
	Лист 1	Листов 4	
Н. контр. Корнеева	ГИПРОНИИЗДРАВ		
ГИП Соколова			
Рук. гр. Фомичев			
Ст. инж. Голова			

Инв. № подл. | Подпись и дата | Взам. инв. №

I-I

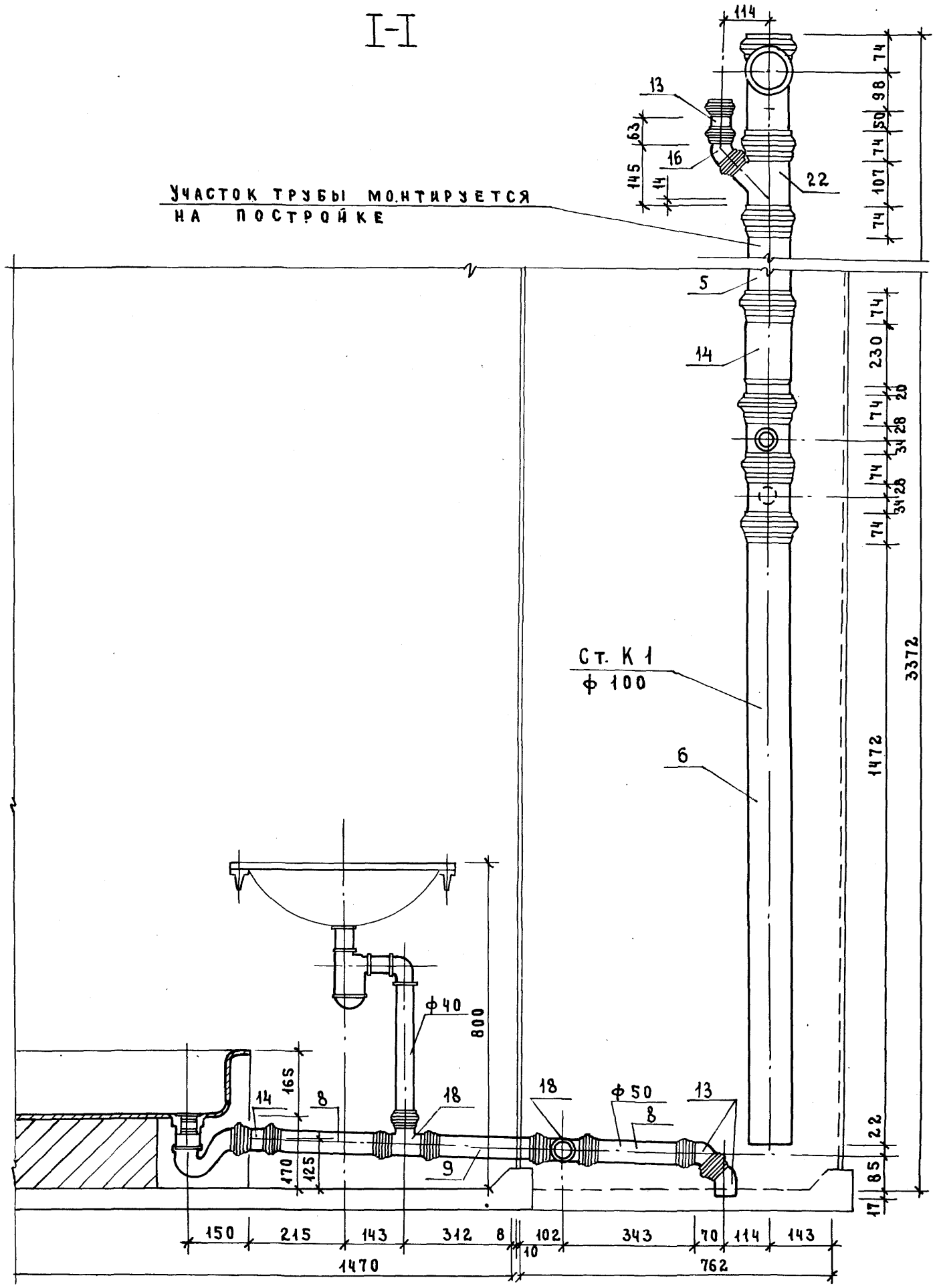

2.411-03 103

1.288.9-2.2 12.3.0.0СБ	Лист 2

Формат А3

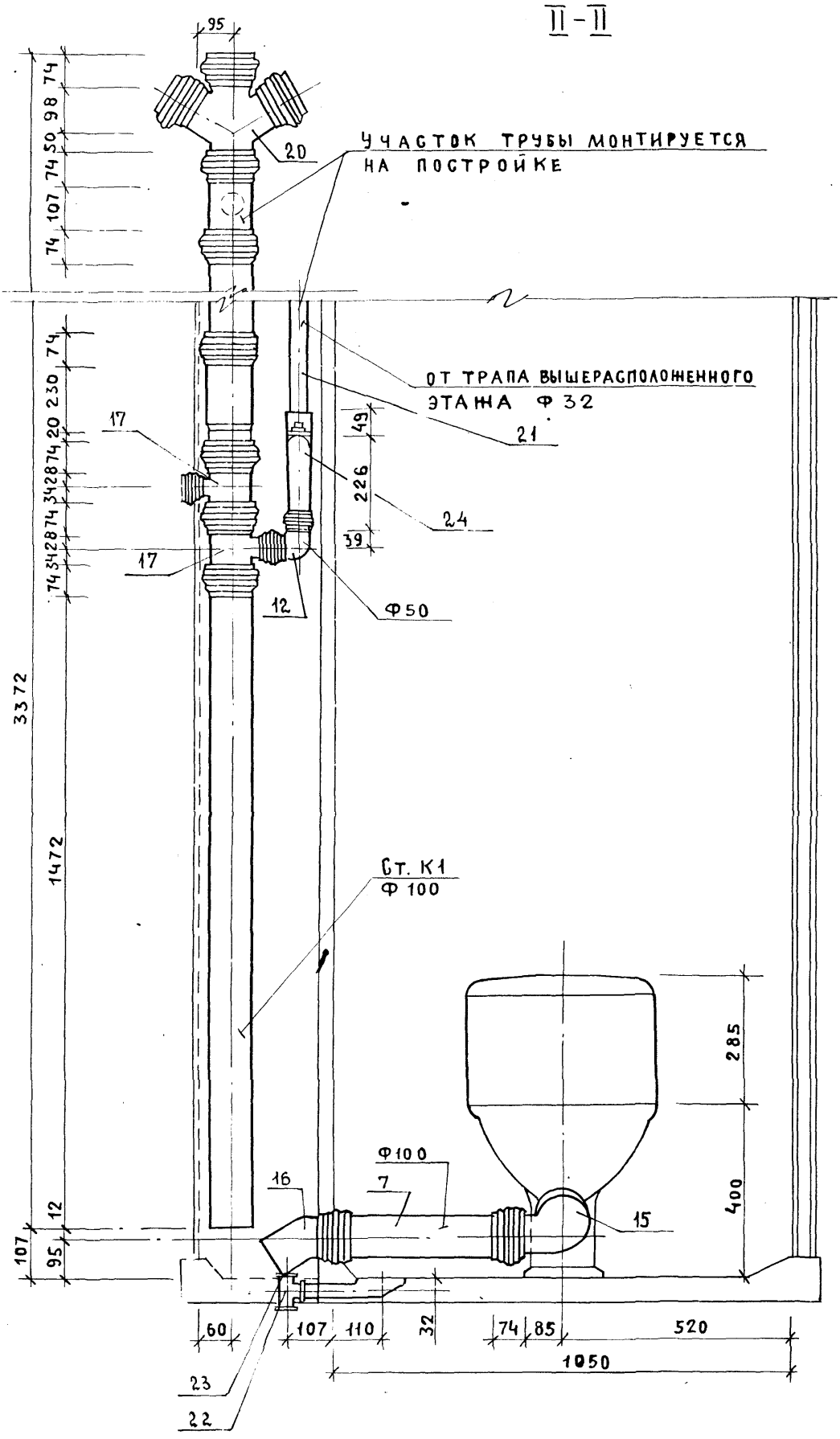

23411-03 104

1.288.9 - 2.2 12.3.0.0 СБ	ЛИСТ 3

ФОРМАТ А3

103

Марка поз.	Обозначение	Наименование	Кол.	Масса ед., кг	Приме-чание
		Документация			
		Санитарно-техническая			
		кабина СКБА2Т-ПСР			
	1.288.9-2.2 13.3.0.0 СБ	сборочный чертеж			
		Канализация			
		Стандартные изделия			
1		Умывальник Пкбс-2 керами-			
		ческий ГОСТ 23759-85, с	1		
		сифоном СФБВ и выпуском			
		ВСУ ГОСТ 23412-79*,	1		
		кронштейнами ГОСТ 1153-76*,	2		
		болтами ГОСТ 7798-70*	2		
2		Унитаз „Компакт" керамичес-			
		кий УНКЦ1 ГОСТ 22847-85,	1		
		арматура крепления бачка,			
		бачок с арматурой			
		ГОСТ 21485.5-76	1		
		сиденье ГОСТ 15062-83	1		
3		Поддон душевой чугунный			
		эмалированный ПДЧМ 800			
		ГОСТ 10161-83, с выпуском	1		
		и сифоном ГОСТ 23412-76*	1		
4	Московский завод	Напольный приемник сточ-			
	нестандартного оборудования	ных вод для сантехкабин			
		заводского изготовления	1		
5		Трубопровод из пластмассовых			

Марка поз.	Обозначение	Наименование	Кол.	Масса ед., кг	Приме-чание
		канализационных труб			
		ГОСТ 22689.2-77 ℓ=1000мм ϕ100	1	0,95	
6		То же ℓ=540мм ϕ100	1	0,50	
7		То же ℓ=735мм ϕ100	1	0,69	
8		То же ℓ=420мм ϕ100	1	0,39	
9		То же ℓ=300мм ϕ50	1	0,09	
10		То же ℓ=260мм ϕ50	2	0,08	
11		То же ℓ=65мм ϕ50	1	0,02	
12		Патрубок компенсационный			
		ГОСТ 22689.5-77 ϕ100	1		
13		Ревизия ГОСТ 22689.15-77 ϕ100	1		
14		Отвод 90° ГОСТ 22689.9-77 ϕ50	1	0,06	
15		То же 135° ϕ50	1	0,05	
16		То же 150° ϕ50	1	0,045	
17		То же ϕ100	1	0,220	
18		То же 90° ϕ100	1	0,325	
19		Тройник 90° ГОСТ 22689.10-77			
		ϕ50×50	2	0,085	
20		То же ϕ100×50	2	0,27	
21		То же 45° ϕ100×50	1	0,31	
22		Крестовина 60°			
		ГОСТ 22689.11-77 ϕ100×100	1	0,51	
23		Трубопровод из стальных во-			
		догазопроводных оцинкован-			
		ных труб ГОСТ 3262-75* ϕ32×2,8	1,30	3,09	м
24		Тройник ГОСТ 8949-75* ϕ32×25	1	0,43	
25		Пробка ГОСТ 8963-75* ϕ32	1	0,17	
26		Сифон-ревизия чугунный			
		Сϕ150Д ГОСТ 6924-75 ϕ50	1	3,3	

Взам. инв. № | Подпись и дата | Инв. № подл.

Н. контр.	Корнеева		
ГИП	Соколова	Сокол	
Рук. гр.	Фомичев	Сокол	
Ст. инж.	Голова	Голов	

1.288.9-2.2 13.3.00

Санитарно-техническая кабина СКБА2Т-ПСР
Канализация
Спецификация оборудования

Стадия	Лист	Листов
Р	1	2

ГИПРОНИИЗДРАВ

Формат А4

1.288.9-2.2 13.3.0.0

Лист 2

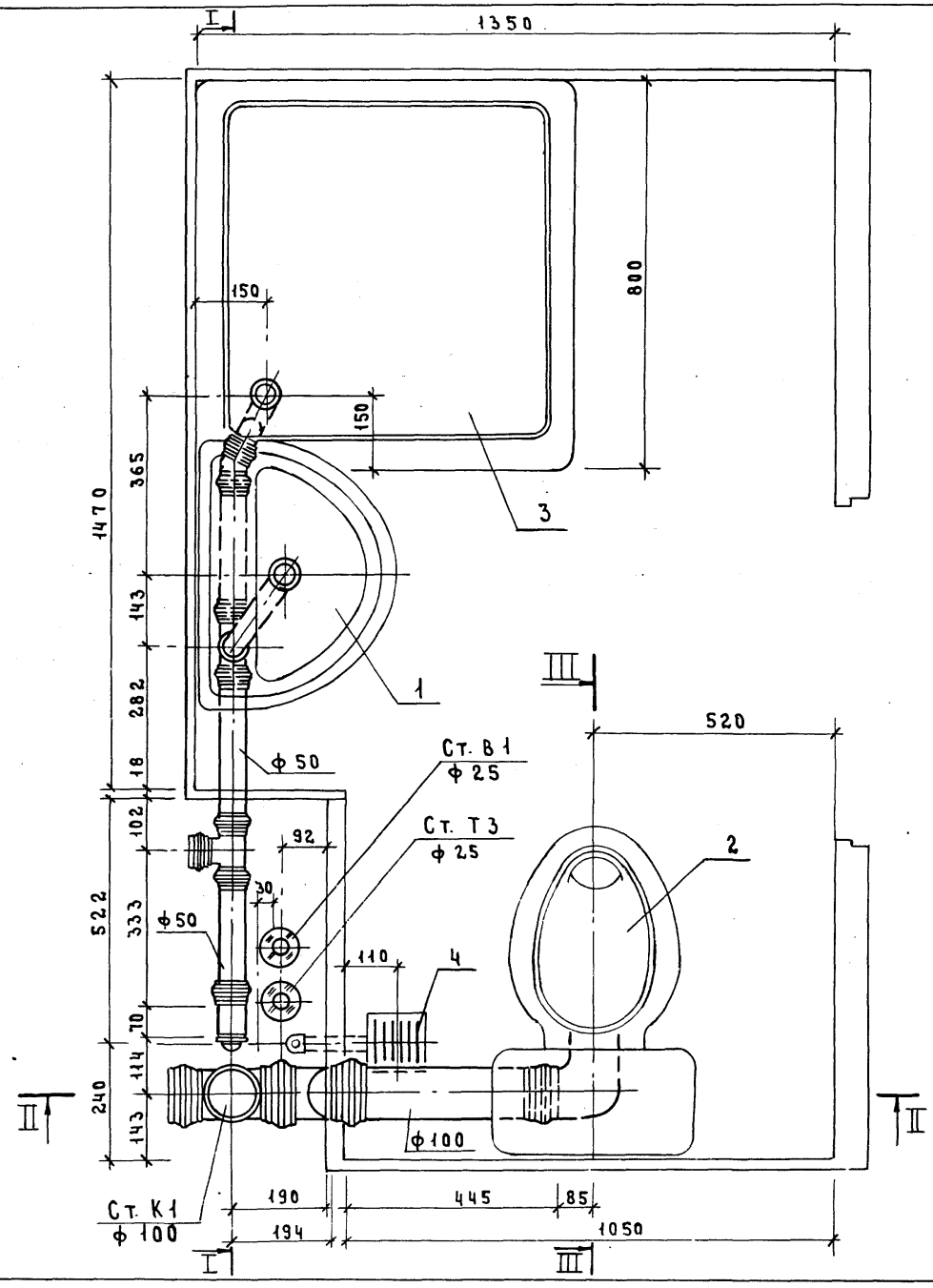

Разрез III–III см. док. 2.201.3.0.0 СБ

Н. контр.	Корнеева		
ГИП	Соколова		
Рук. гр.	Фомичев		
Ст. инж.	Голова		

1.288.9-2.2 13.3.0.0 СБ

Санитарно-техническая кабина СКБА2Т-ПСР

Канализация

Стадия	Масса	Масштаб
Р	—	1:10
Лист 1	Листов 4	

ГИПРОНИИЗДРАВ

Инв.№ подл. | Подпись и дата | Взам. инв.№

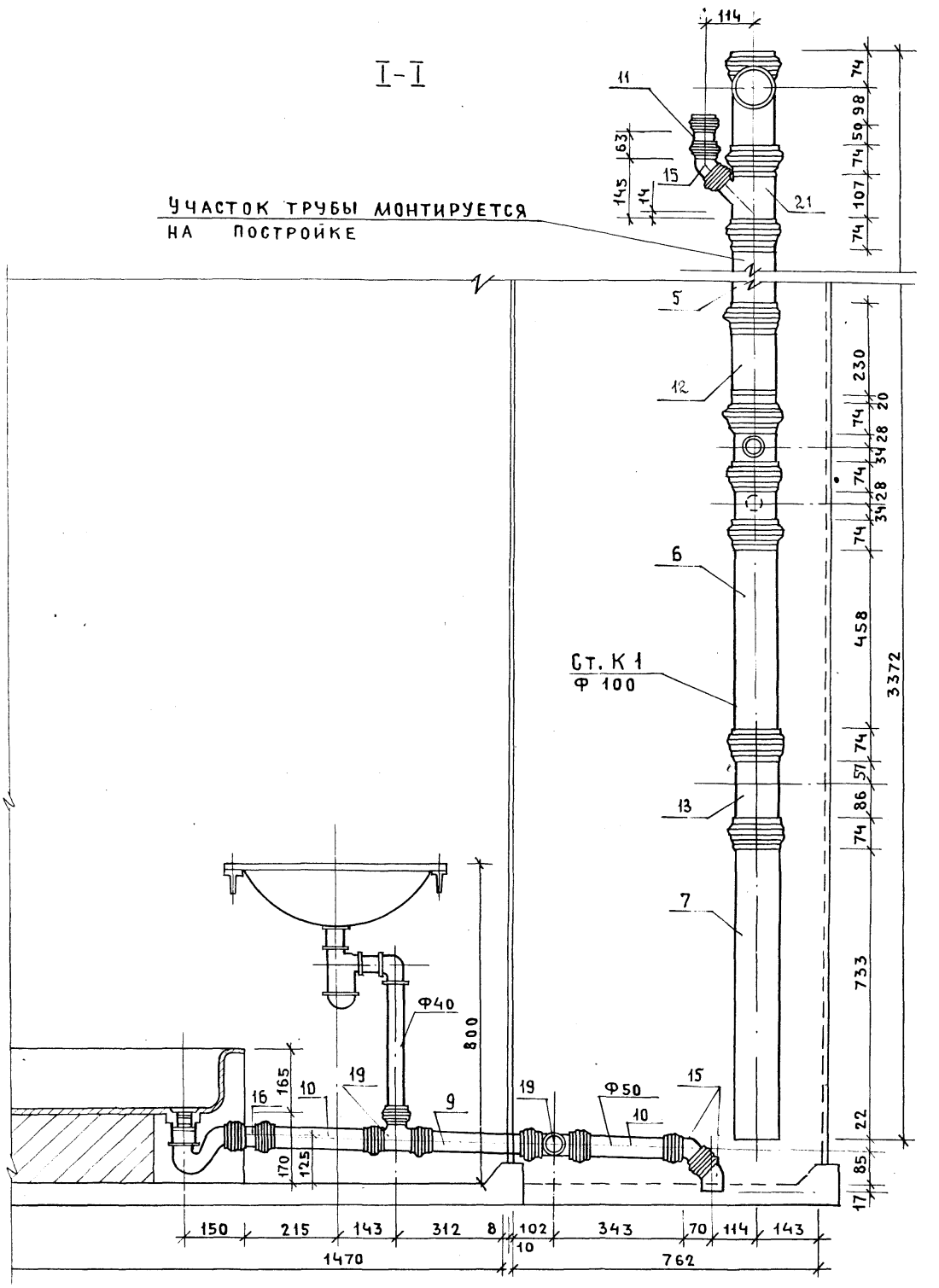

23411-03 107

ИНВ. Н°ПОДЛ.	ПОДПИСЬ И ДАТА	ВЗАМ. ИНВ. Н°

1.288.9-2.2 13.3.00. СБ

ЛИСТ 2

ФОРМАТ А3

106

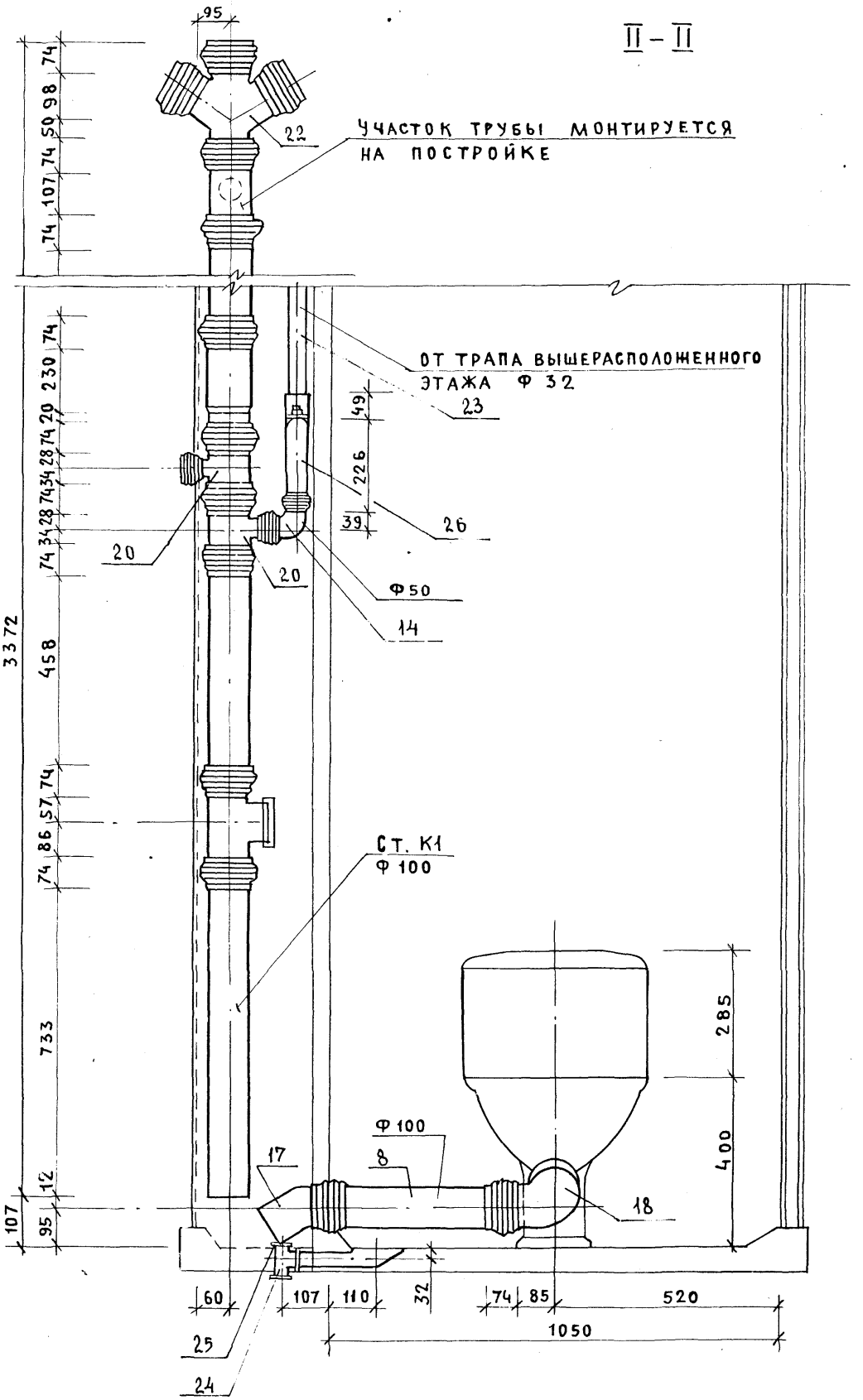
II – II
95
74
98
50
74
107
74
22
УЧАСТОК ТРУБЫ МОНТИРУЕТСЯ НА ПОСТРОЙКЕ
ОТ ТРАПА ВЫШЕРАСПОЛОЖЕННОГО ЭТАЖА Ф 32
23
49
226
39
26
74
230
74
20
74
28
74
34
74
28
74
34
74
20
20
Ф50
14
3372
458
74
57
74
86
74
СТ. К1
Ф 100
733
285
400
Ф 100
8
17
18
12
107
95
60
107
110
32
74
85
520
1050
25
24

Марка поз.	Обозначение	Наименование	Кол.	Масса ед., кг	Приме-чание
		Документация			
		Санитарно-техническая			
		кабина СКБА2Т-СР			
	1.288.9-2.2 14.3.0.0 СБ	Сборочный чертеж			
		Канализация			
		Стандартные изделия			
1		Умывальник ПкБс-2 керами-			
		ческий ГОСТ 23759-85, с	1		
		сифоном СФБВ и выпуском			
		ВСУ ГОСТ 23412-79*,	1		
		кронштейнами ГОСТ 1153-76*,	2		
		болтами ГОСТ 7798-70*	2		
2		Унитаз „Компакт" керамичес-			
		кий УНКЦ1 ГОСТ 22847-85,	1		
		арматура крепления бачка,			
		бачок с арматурой			
		ГОСТ 21485.5-76	1		
		Сиденье ГОСТ 15062-83	1		
3		Поддон душевой чугунный			
		эмалированный ПДЧМ 800			
		ГОСТ 10161-83, с выпуском	1		
		и сифоном ГОСТ 23412-76*	1		
4	Московский завод	Напольный приемник сточ-			
	нестандартного оборудования	ных вод для сантехкабин			
		заводского изготовления	1		
5		Трубопровод из пластмассовых			

Н. контр.	Корнеева		
ГИП	Соколова		
Рук. гр.	Фомичев		
Ст. инж.	Голова		

1.288.9-2.2 14.3.00

Санитарно-техническая кабина СКБА2-ПВ
Канализация
Спецификация оборудования

Стадия	Лист	Листов
Р	1	2

ГИПРОНИИЗДРАВ

Инв. № подл. | Подпись и дата | Взам. инв. №

Формат А4

Марка поз.	Обозначение	Наименование	Кол.	Масса ед., кг	Приме-чание
		канализационных труб			
		ГОСТ 22689.2-77 ℓ=1135мм ϕ100	1	1.08	
6		То же ℓ=805 мм ϕ100	1	0,76	
7		То же ℓ=735 мм ϕ100	1	0,69	
8		То же ℓ=420 мм ϕ100	1	0.39	
9		То же ℓ=260 мм ϕ50	2	0,08	
10		То же ℓ=300 мм ϕ50	1	0,09	
11		Патрубок компенсационный			
		ГОСТ 22689.5-77 ϕ100	1		
12		Ревизия ГОСТ 22689.15-77 ϕ100	1		
13		Тройник 90° ГОСТ 22689.10-77			
		ϕ50×50	2	0,085	
14		Отвод 90° ГОСТ 22689.9-77 ϕ100	1	0,325	
15		То же 150° ϕ50	1	0,045	
16		То же 135° ϕ50	2	0,05	
17		То же 150° ϕ100	1	0,22	
18		Тройник ГОСТ 8949-75* ϕ32×25	1	0.43	
19		Пробка ГОСТ 8963-75* ϕ32	1	0,17	

Инв. № подл. | Подпись и дата | Взам. инв. №

1.288.9-2.2 14.3.0.0

Лист 2

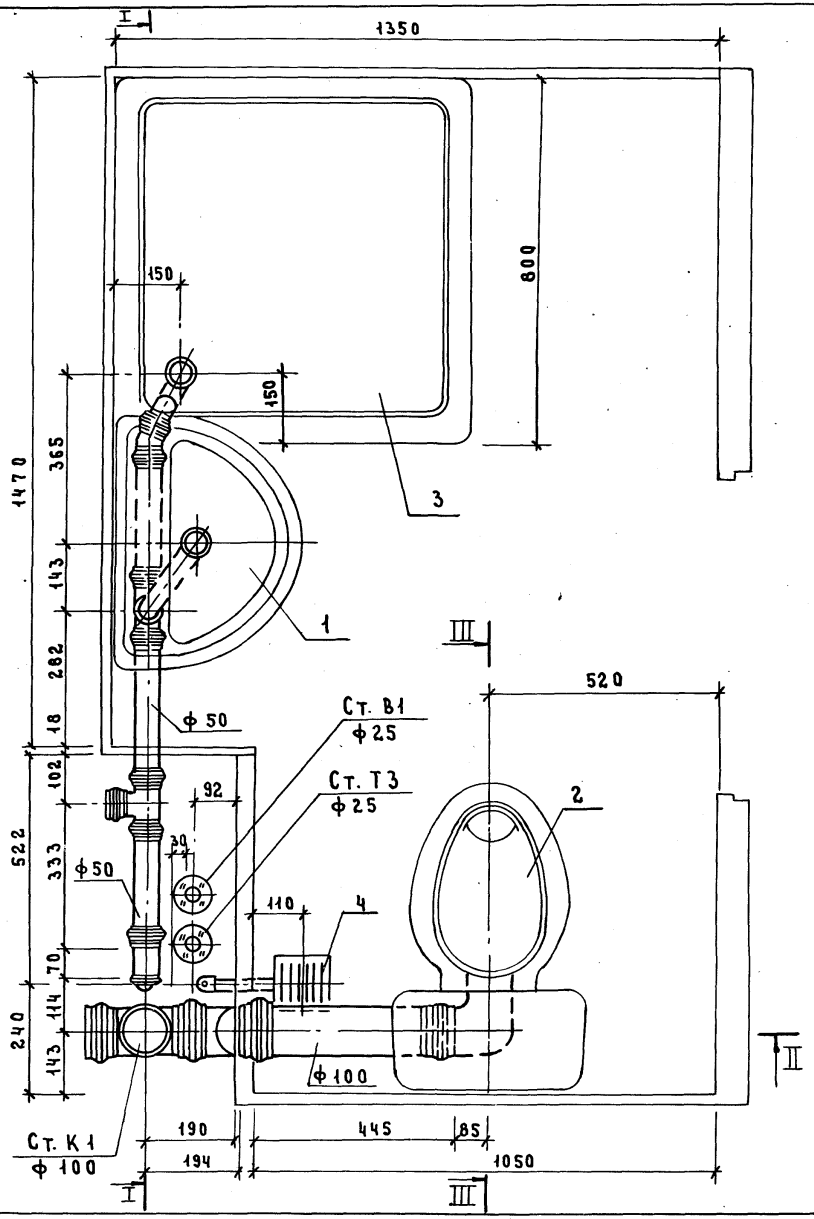

Разрез III-III см. док. 2.201.3.0.0 СБ

			1.288.9-2.2 14 3.0.0 СБ
Н. контр.	Корнеева		Санитарно-техническая кабина СКБА2Т-ПВ Канализация
ГИП	Соколова		
Рук. гр.	Фомичев		
Ст. инж.	Голова		

Стадия	Масса	Масштаб
Р	—	1:10
Лист 1	Листов 4	

ГИПРОНИИЗДРАВ

Инв. № подл. | Подпись и дата | Взам. инв. №

I-I

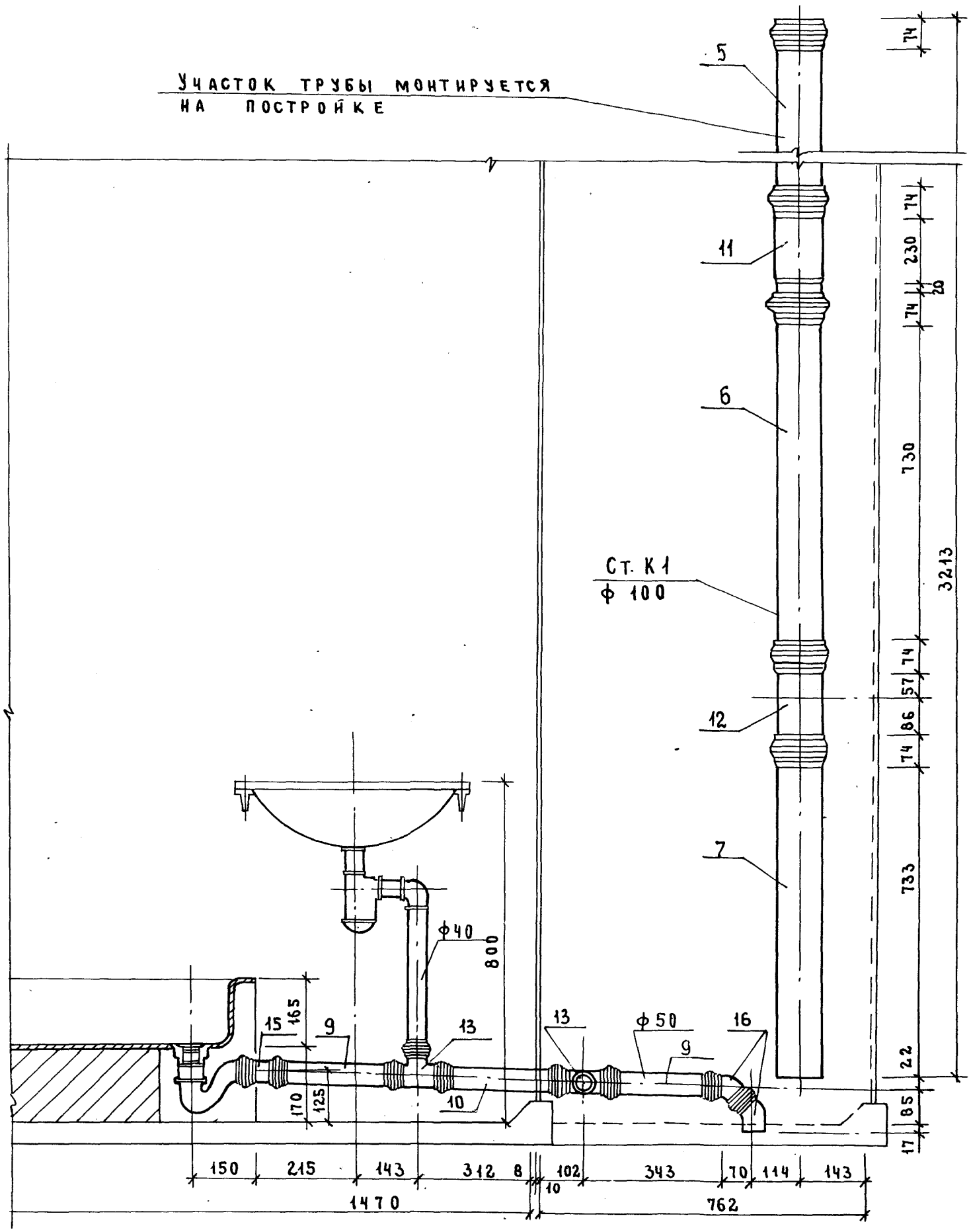
УЧАСТОК ТРУБЫ МОНТИРУЕТСЯ
НА ПОСТРОЙКЕ
5
11
6
12
7
Ст. К1
ф 100
74
74
230
20
74
730
3213
74
57
86
74
733
22
85
17
ф40
800
15
165
9
13
13
ф 50
16
9
10
170
125
150
215
143
312
8
102
343
70
114
143
10
1470
762

II-II

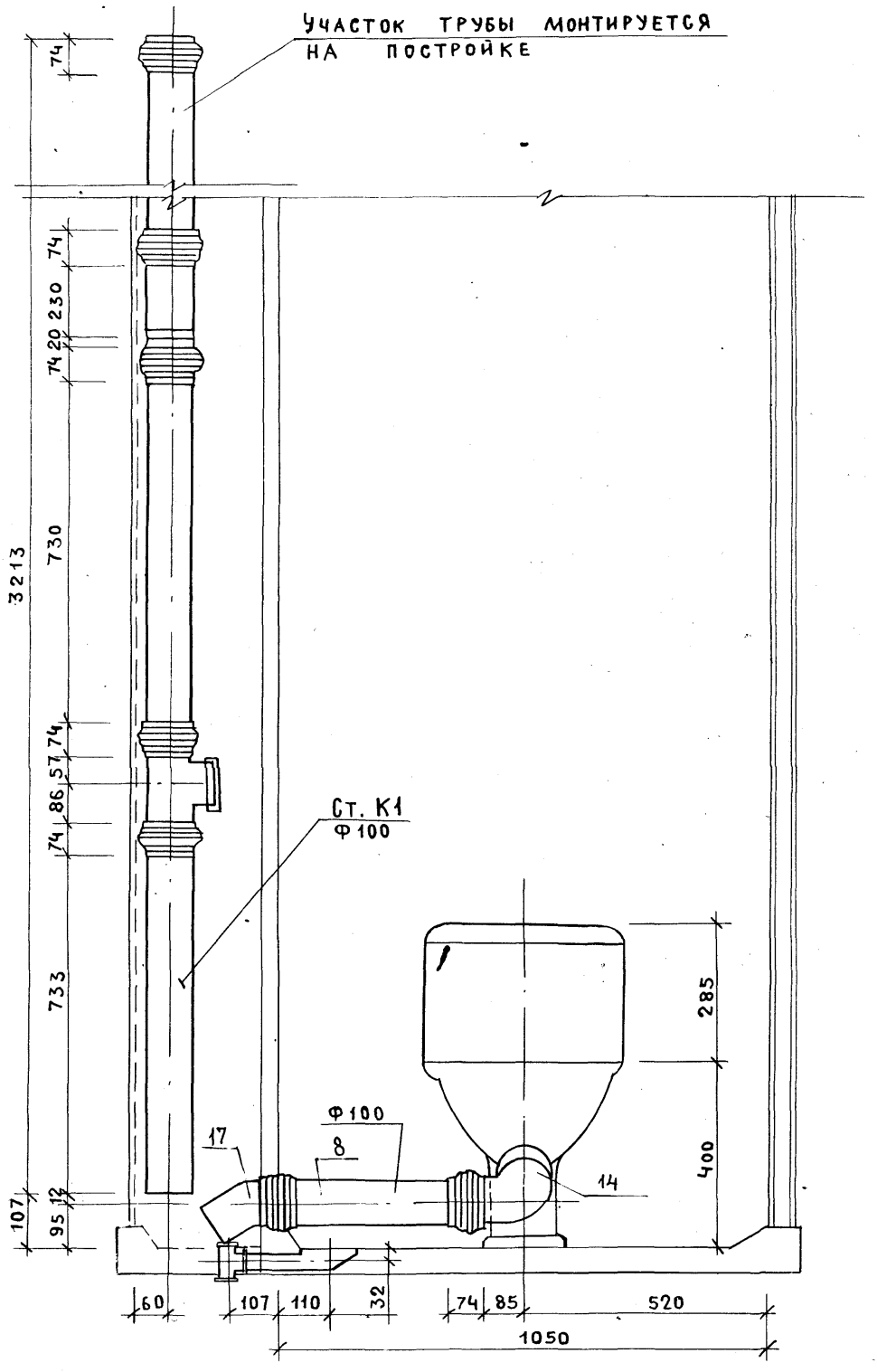

23440-03 112

Марка поз.	Обозначение	Наименование	Кол	Масса ед., кг	Примечание
		Документация			
		Санитарно-техническая			
	•	кабина СКБА2Т-СР			
	1.288 9-2.2 15 3.0.0 СБ	сборочный чертеж			
		Канализация			
		Стандартные изделия			
1		Умывальник Пкбс-2 керами-			
		ческий ГОСТ 23759-85, С	1		
		сифоном СФБВ и выпуском			
		ВСУ ГОСТ 23412-79*,	1		
		кронштейнами ГОСТ 1153-76*,	2		
		болтами ГОСТ 7798-70*	2		
2		Унитаз „Компакт" керамичес-			
		кий УНКЦ1 ГОСТ 22847-85,	1		
		арматура крепления бачка,			
		бачок с арматурой			
		ГОСТ 21485.5-76	1		
		сиденье ГОСТ 15062-83	1		
3		Поддон душевой чугунный			
		эмалированный ПДЧМ 800			
		ГОСТ 10161-83, С выпуском	1		
		и сифоном ГОСТ 23412-76*	1		
4	Московский завод	напольный приемник сточ-			
	нестандартного	ных вод для сантехкабин			
	оборудования	заводского изготовления	1		
5		Трубопровод из пластмассовых			

Н. контр.	Корнеева		
ГИП	Соколова		
Рук. гр.	Фомичев		
Ст. инж.	Голова		

1.288.9-2.2 15.3.00

Санитарно-техническая кабина СКБА2Т-ПН
Канализация
Спецификация оборудования

Стадия	Лист	Листов
Р	1	2

ГИПРОНИИЗДРАВ

Формат А4

Марка поз.	Обозначение	Наименование	Кол	Масса ед., кг	Примечание
		канализационных труб			
		ГОСТ 22689.2-77 ℓ=1000мм ф100	1	0.95	
6		То же ℓ=540 мм ф100	1	0.50	
7		То же ℓ=735 мм ф100	1	0.69	
8		То же ℓ=420 мм ф100	1	0.39	
9		То же ℓ=300 мм ф50	2	0.09	
10		То же ℓ=260 мм ф50	1	0,08	
11		То же ℓ= 65 мм ф50	1	0.02	
12		Патрубок компенсационный			
		ГОСТ 22689.5-77 ф100	1		
13		Ревизия ГОСТ 22689.15-77 ф100	1		
14		Отвод 90° ГОСТ 22689.9-77 ф50	1	0.06	
15		То же 135° ф50	1	0.05	
16		То же 150° ф50	1	0.045	
17		То же ф100	1	0.220	
18		То же 90° ф100	1	0.325	
19		Тройник 90° ГОСТ 22689.10-77			
		ф50×50	2	0.085	
20		То же ф100×50	2	0.27	
21		То же 45° ф100×50	1	0.31	
22		Крестовина 60°			
		ГОСТ 22689.11-77 ф100×100	1	0.51	
23		Трубопровод из стальных во-			
		догазопроводных оцинкован-			
		ных труб ГОСТ 3262-75* ф32×2.8	1.30	3.09	М
24		Тройник ГОСТ 8949-75* ф32×25	1	0.43	
25		Пробка ГОСТ 8963-75* ф32	1	0.17	
26		Сифон-ревизия чугунный			
		СФ150Д ГОСТ 6924-75 ф50	1	3.3	

1.288.9-2.2 15.3.0.0

Лист 2

Взам. инв. № | Подпись и дата | Инв. № подл.

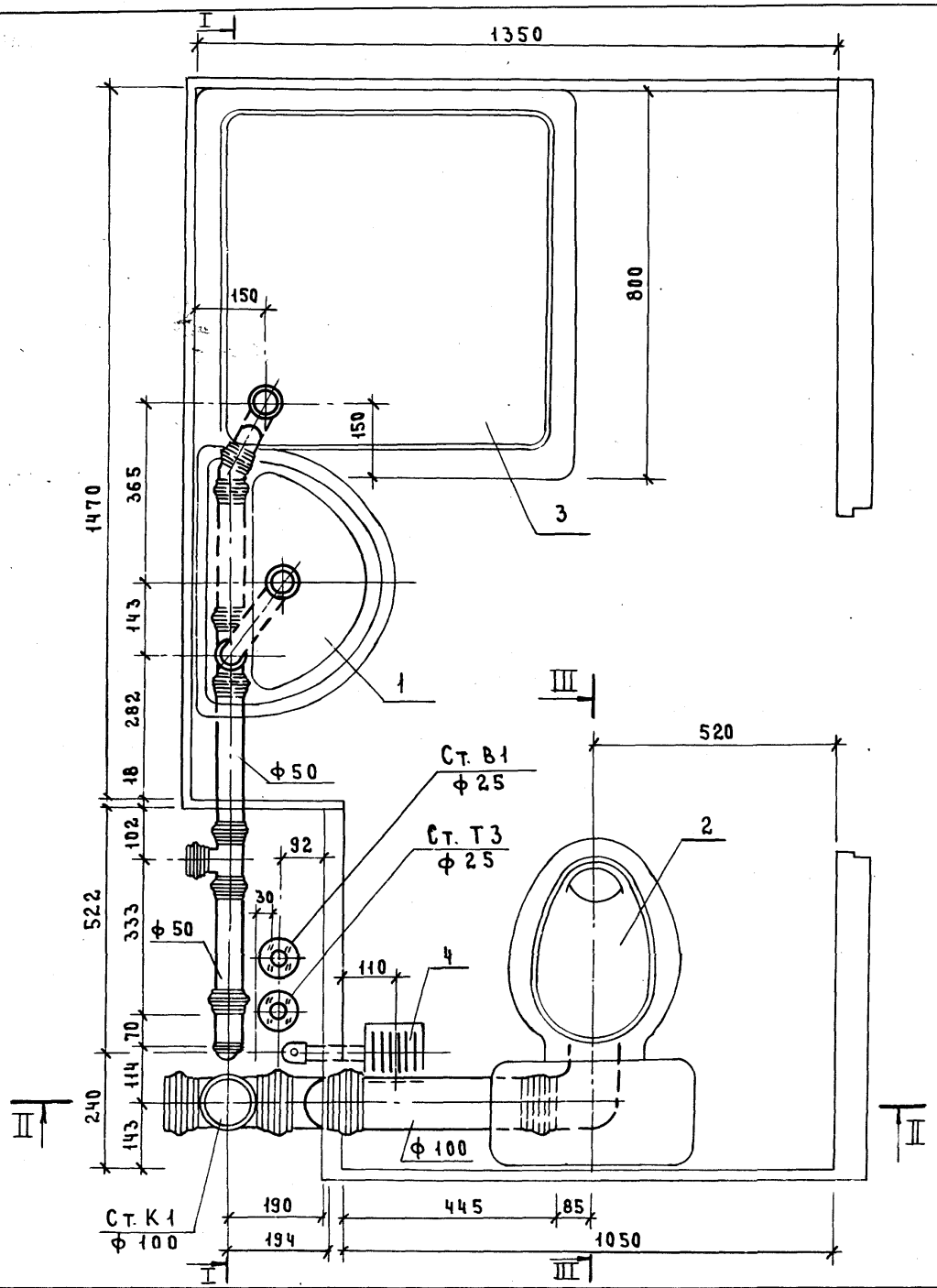

Разрез III–III см. док. 2.201.3.0.0 СБ

			1.288.9-2.2 15.3.0.0 СБ
Н. контр	Корнеева		Санитарно-техническая кабина СКБА2Т-ПН. Канализация
ГИП	Соколова		Стадия: Р; Масса: —; Масштаб: 1:10; Лист 1; Листов 4
Рук. гр.	Фомичев		ГИПРОНИИЗДРАВ
Ст. инж	Голова		

Инв.№ подл. | Подпись и дата | Взам. инв.№

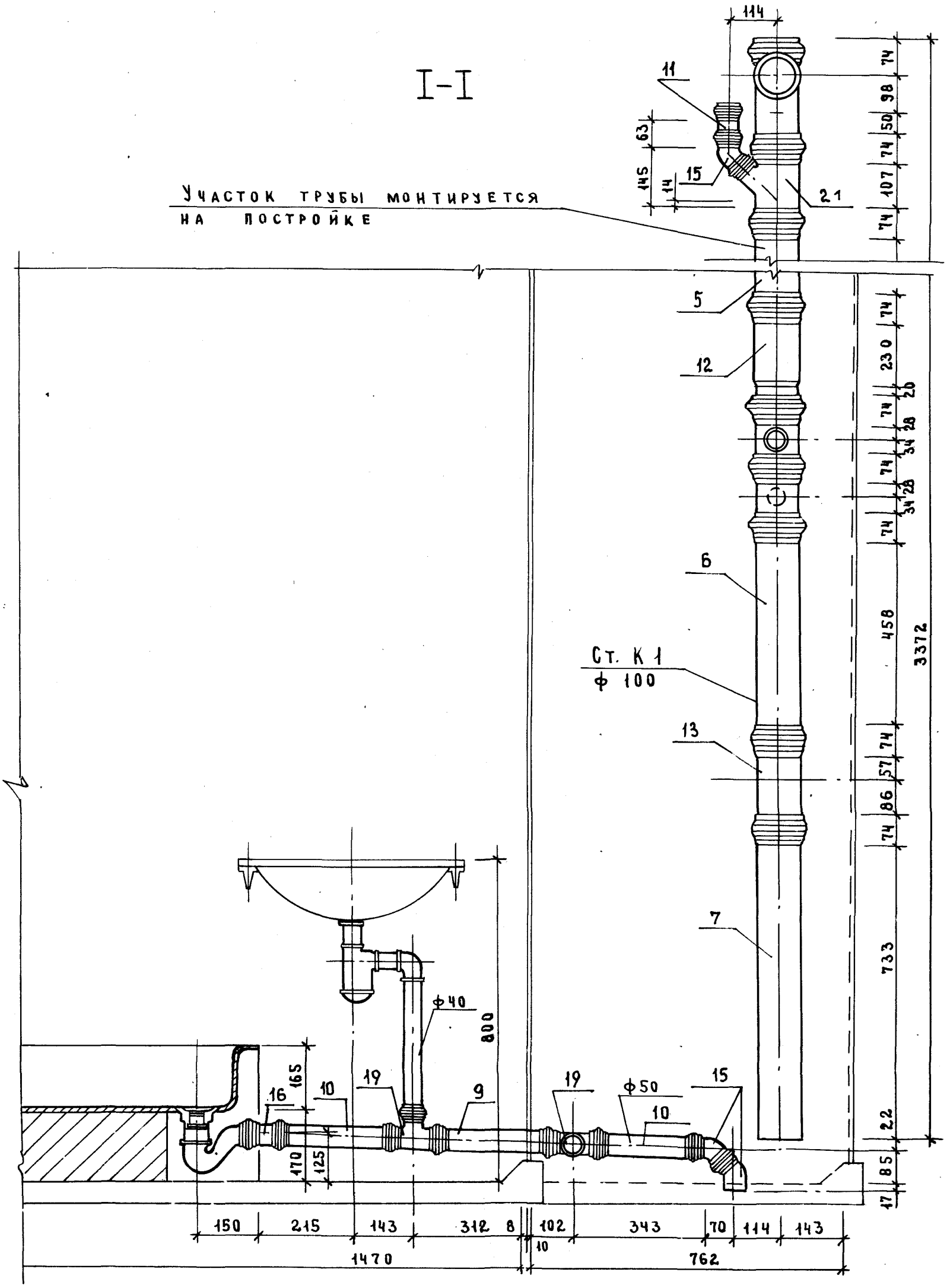

23411-03 115

1.288.9-2.2 15 3.0.0 СБ

Лист 2

Формат А3

114

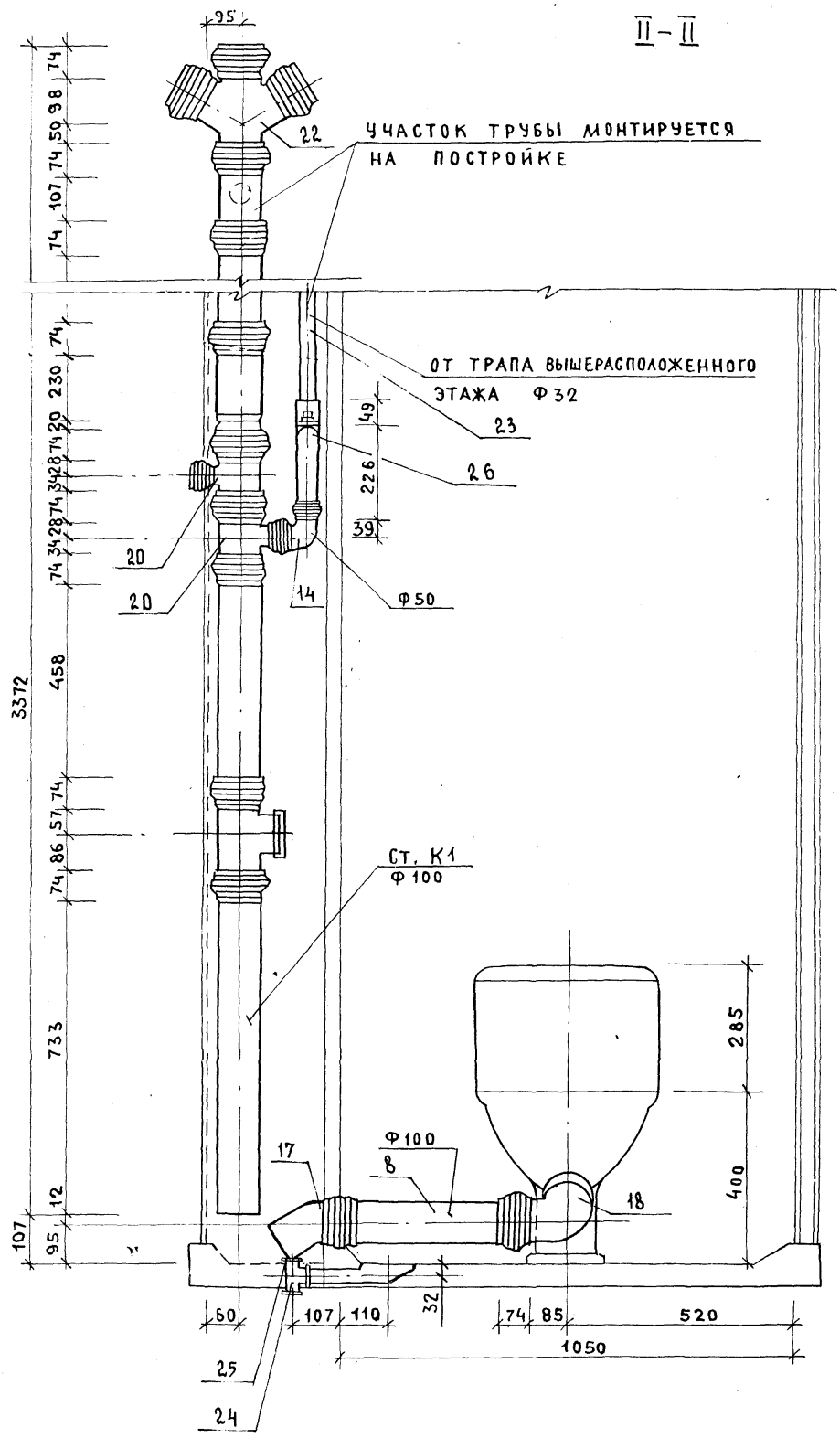

23411-03 116

1.288.9-2.2 15. 3.0.0 СБ	ЛИСТ 3

ФОРМАТ А3

Марка поз.	Обозначение	Наименование	Кол.	Масса ед., кг	Приме-чание
		Документация			
		Санитарно-техническая			
		кабина СКБА2Н-С			
	1.288.9-2.2.16.2.0.0 СБ	Сборочный чертеж			
		Водопровод			
		Стандартные изделия			
1	Каталог ЦКБА	Вентиль запорный			
		муфтовый 15б 15р			
		ф15	2	0,39	
2		Муфта прямая короткая			
		ГОСТ 8966-75 ф15	3	0,055	
3		Контргайка ГОСТ 8968-75			
		ф15	3	0,036	
4		Сгон ГОСТ 8969-75			
		ф15	1	0,075	
5		Угольник ГОСТ 8946-75*			
		ф15	2	0,095	
6		Ниппель двойной			
		ГОСТ 8958-75* ф15	1	0,074	
7		Трубопровод из пластмас-			
		совых труб ПНД12СА			
		ГОСТ 18599-83 l=800мм			
		ф12	1		
		Трубопровод из сталь-			
		ных водогазопроводных			

Взам. инв. № | Подпись и дата | Инв. № подл.

1.288.9-2.2.16.2.00

Н. контр.	Корнеева		
ГИП	Соколова		
Рук. гр.	Фомичев		
Ст. инж.	Голова		

Санитарно-техническая кабина СКБА2Н-С
Водопровод
Спецификация оборудования

Стадия	Лист	Листов
Р	1	2

ГИПРОНИИЗДРАВ

Формат А4

Марка поз.	Обозначение	Наименование	Кол.	Масса ед., кг	Приме-чание
		оцинкованных труб			
		ГОСТ 3262-75* ф40×3.0	0.2	3.84	м
		То же ф25×2.8	3.6	2.39	м.
		То же ф15×2,5	3,9	1.28	м
		Горячее водоснабжение			
		Стандартные изделия			
1	Каталог ЦКБА	Вентиль запорный			
		муфтовый 15б 15р			
		ф15	1	0,39	
2		Муфта прямая короткая			
		ГОСТ 8966-75 ф25	2	0,133	
3		То же ф15	2	0,055	
4		Контргайка ГОСТ 8968-75			
		ф25	2	0,082	
5		То же ф15	2	0,036	
6		Сгон ГОСТ 8969-75			
		ф15	1	0,075	
7		Угольник ГОСТ 8946-75*			
		ф25	4	0,231	
8		То же ф15	1	0,095	
		Трубопровод из стальных			
		водогазопроводных			
		оцинкованных труб			
		ГОСТ 3262-75* ф40×3.0	0.2	3.84	
		То же ф25×2.8	5,8	2,39	
		То же ф15×2,5	2,5	1,28	
		Смеситель латунный			
		См-8У-ШЛ ГОСТ 25809-83	1	2.20	

Взам. инв. № | Подпись и дата | Инв. № подл.

1.288.9-2.2.16.2.0.0

Лист 2

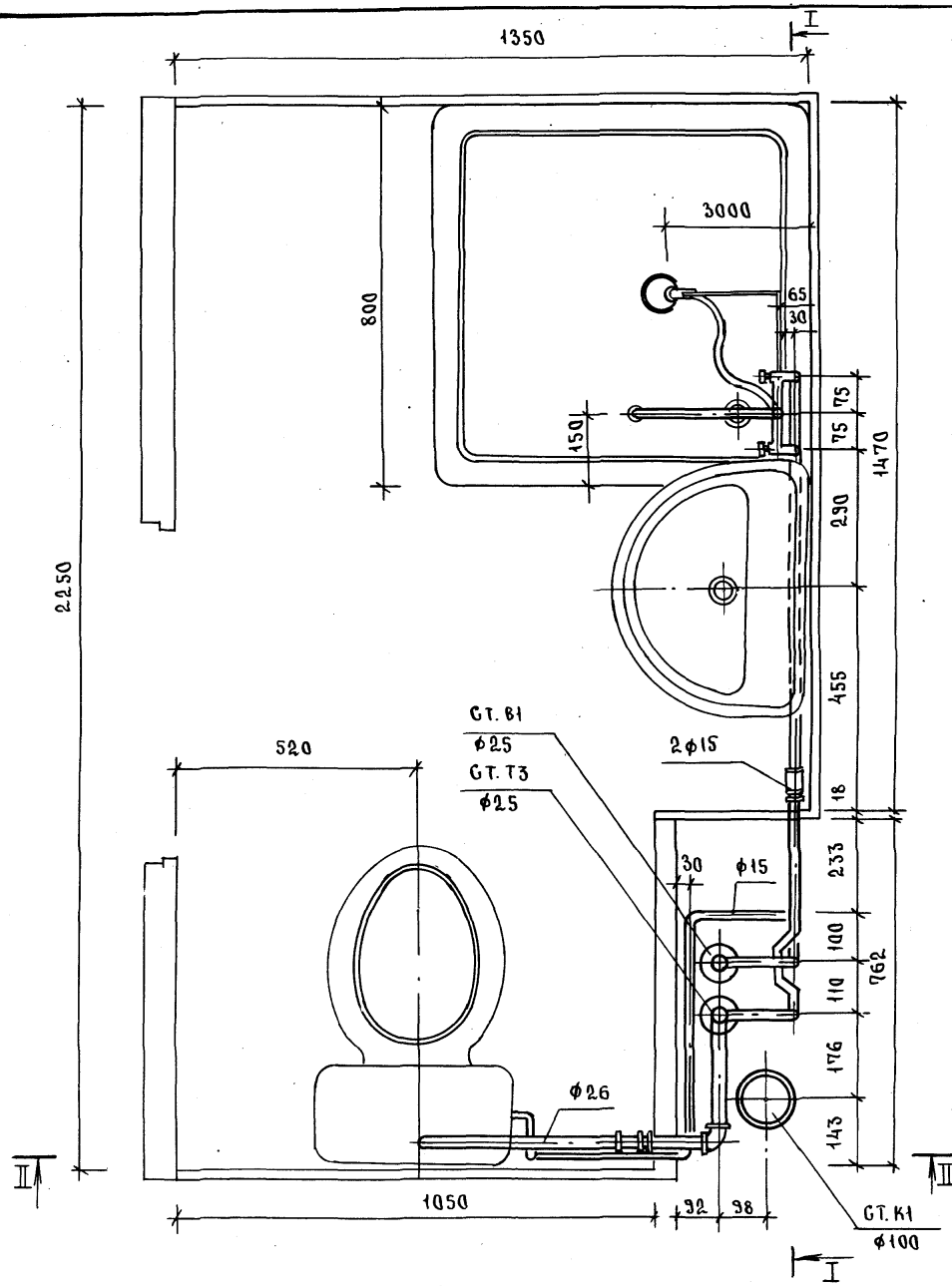

Н. контр.	Корнеева		
ГИП	Соколова		
Рук. гр	Фомичев		
Ст. инж.	Голова		

1.288.3 - 2.2 16.2.0.0 СБ

Санитарно-техническая кабина СКБА2Н-С
Водопровод

Стадия	Масса	Масштаб
Р	—	1:10
Лист 1	Листов 7	

ГИПРОНИИЗДРАВ

Инв. № подл. | Подпись и дата | Взам. инв. №

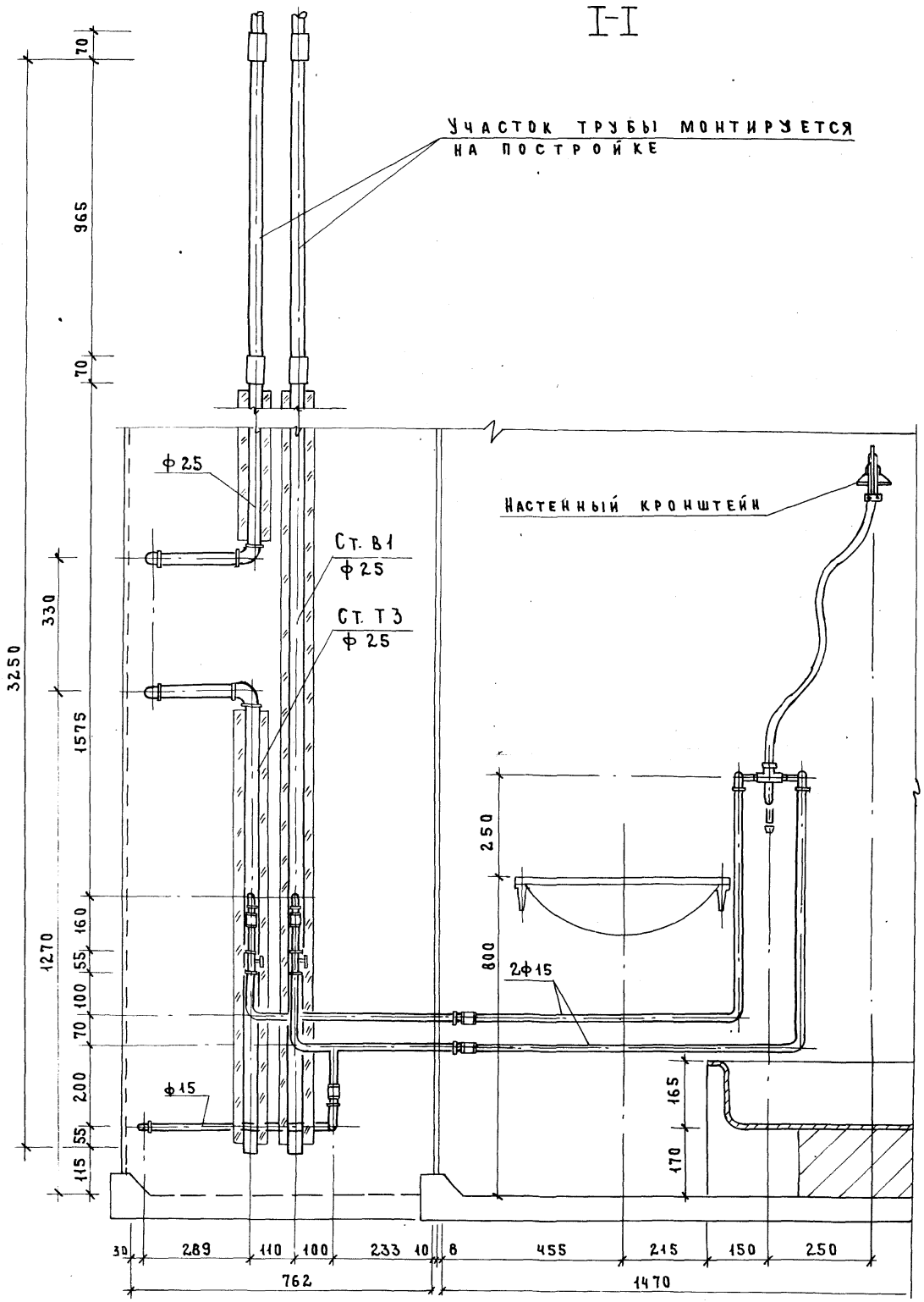

23411-03 119

1.288.9 2.2 16.2.0.0 СБ

лист 2

ФОРМАТ А3

118

II-II

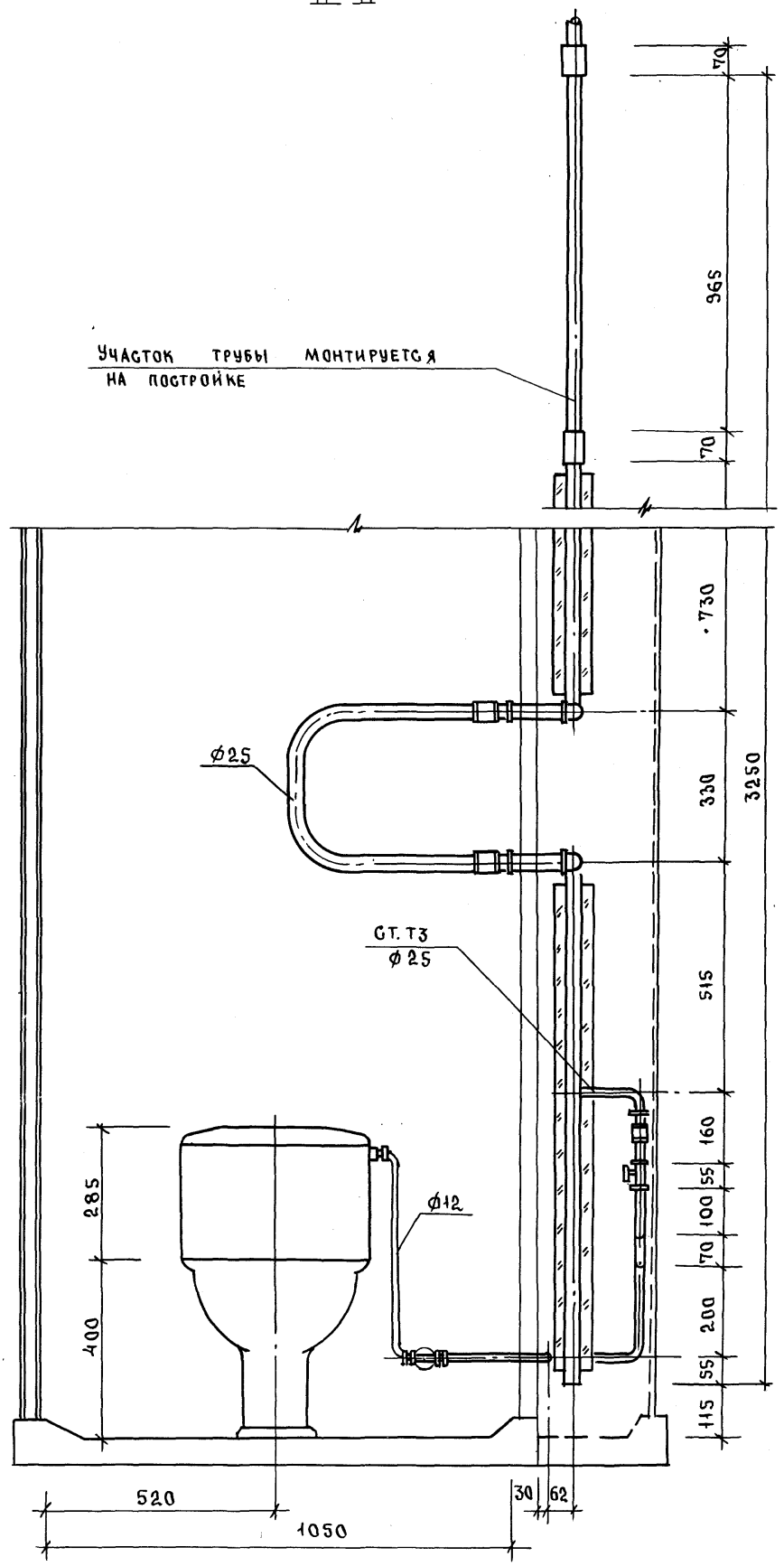
70
965
70
УЧАСТОК ТРУБЫ МОНТИРУЕТСЯ НА ПОСТРОЙКЕ
730
330
3250
ф25
СТ. Т3
ф25
515
160
55
100
70
200
55
115
285
400
ф12
520
1050
30
62

Схема водопровода

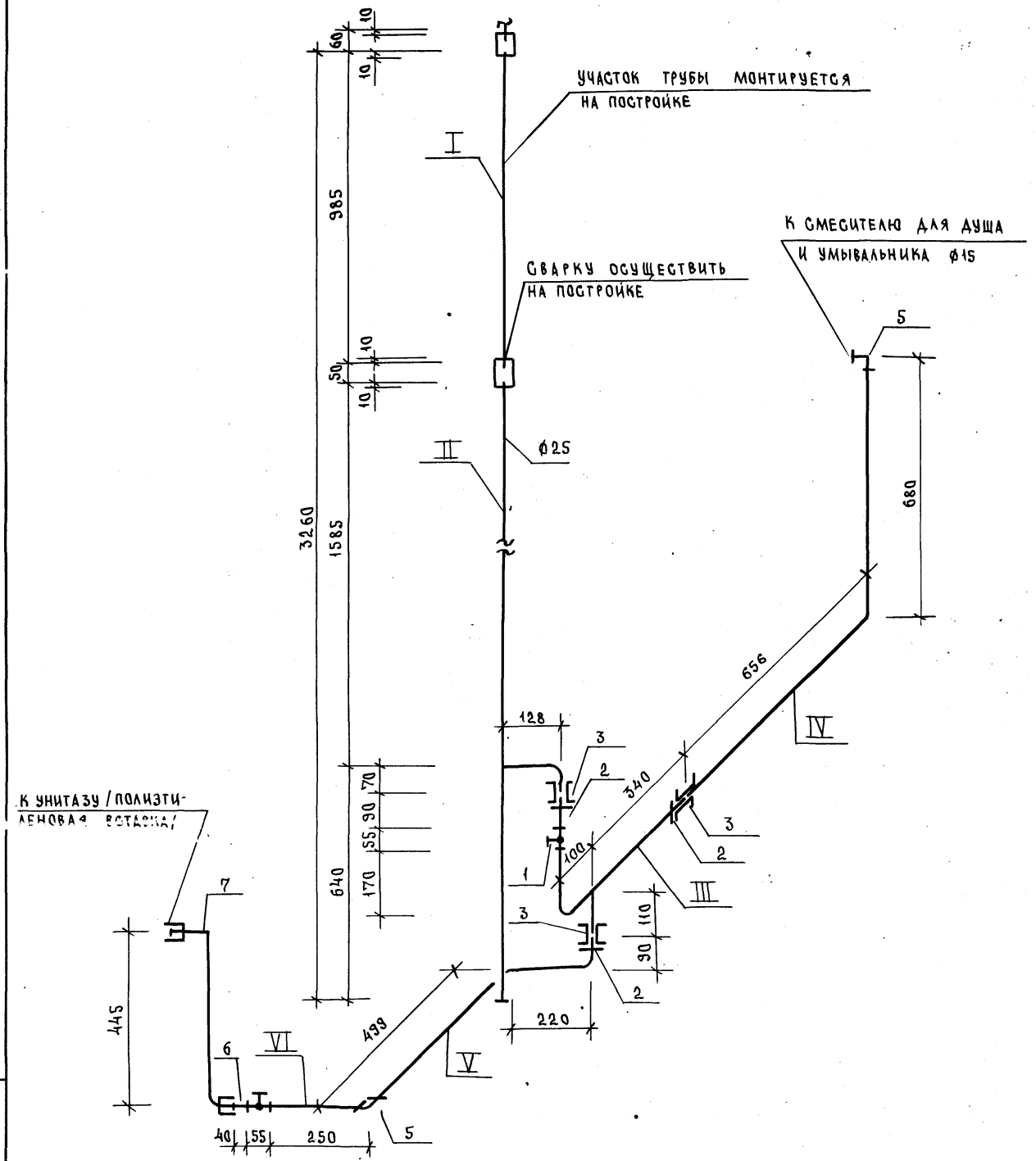

1.288.9 - 2.2. 16.2.0.0 СБ

Лист 4

Формат А3

120

23411-03 121

ТРУБНЫЕ ЗАГОТОВКИ К СХЕМЕ ВОДОПРОВОДА.

МАРКА ПОЗ.	ЭСКИЗ ДЕТАЛИ	L мм	Ф мм	ЕД ИЗМ	КОЛ.	МАССА ЕД. КГ	ГОСТ
I	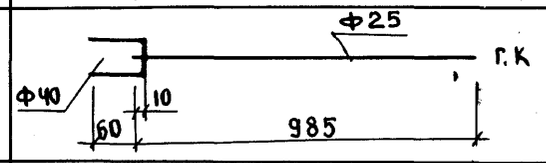	70	40	ШТ	1	0.28	3262-75*
		985	25	ШТ	1	2.35	3262-75*
II	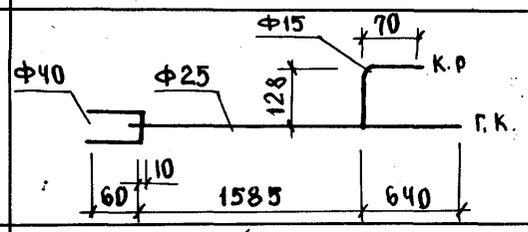	70	40	ШТ	1	0.28	3262-75*
		2235	25	ШТ	1	5.36	3262-75*
		207	15	ШТ	1	0.26	3262-75*
III	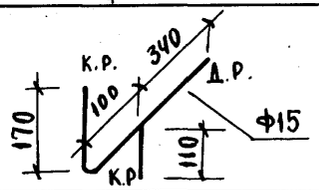	788	15	ШТ	1	1.90	3262-75*
IV	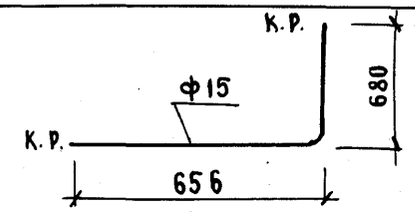	1354	15	ШТ	1	1.73	3262-75*
V	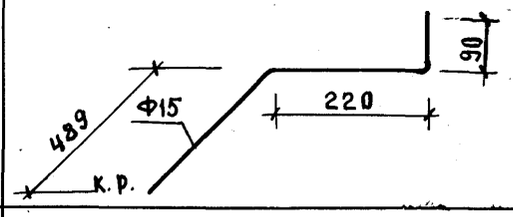	868	15	ШТ	1	1.71	3262-75*
VI	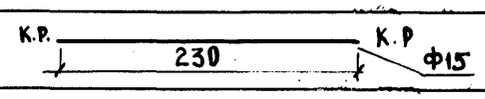	248	15	ШТ	1	0.31	3262-75*

ИНВ.№ ПОДЛ. | ПОДПИСЬ И ДАТА | ВЗАМ. ИНВ.№

Схема горячего водоснабжения

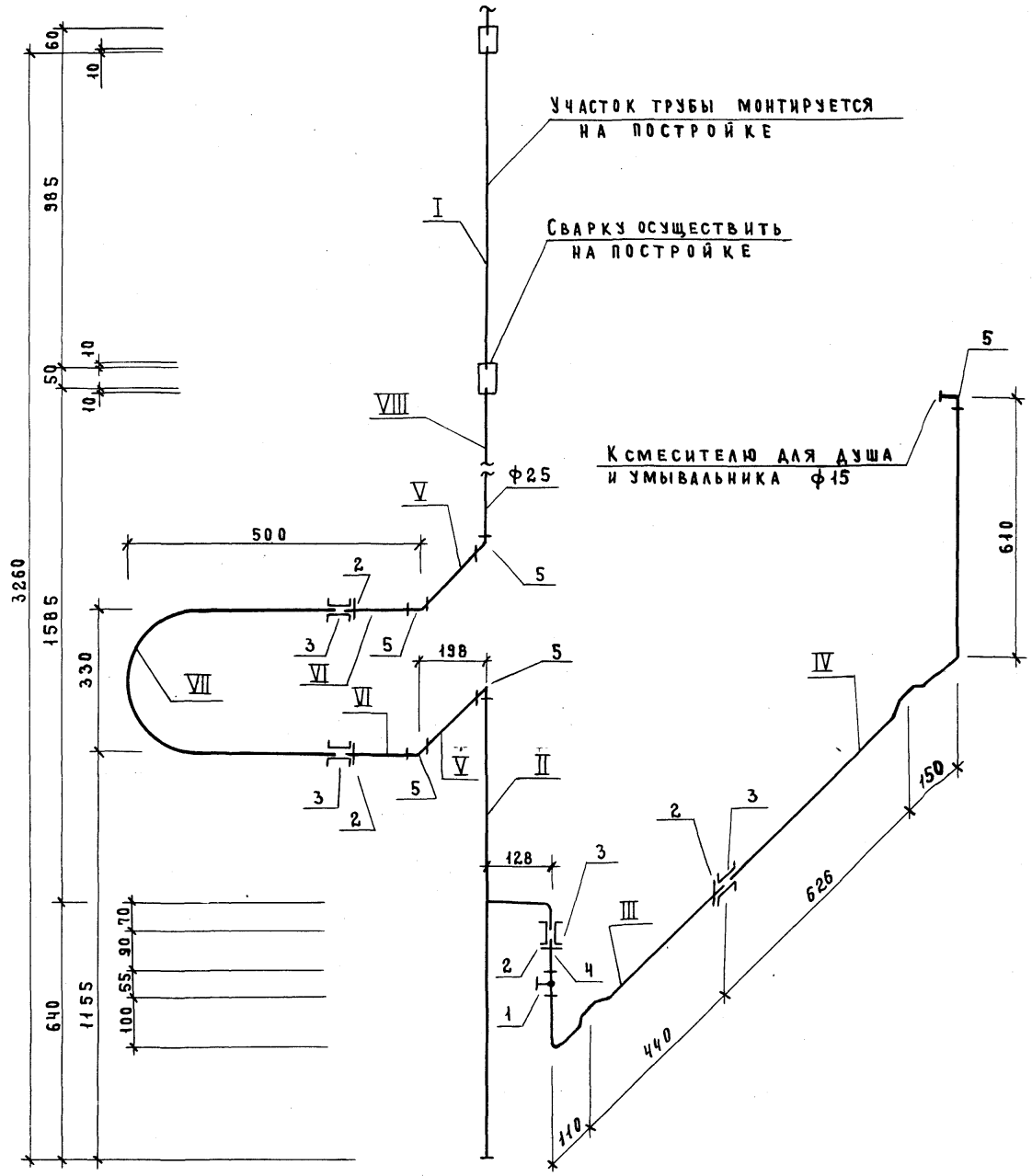

Трубные заготовки к схеме горячего водоснабжения.

Марка поз.	Эскиз детали	L мм	Ф мм	Ед. изм.	Кол-во	Масса ед., кг	ГОСТ
I	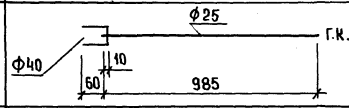	70 985	40 25	шт. шт.	1 1	0.28 2.35	3262-75* 3262-75*
II	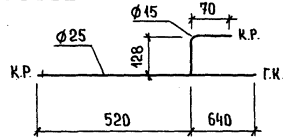	1171 207	25 15	шт. шт.	1 1	2.79 0.26	3262-75* 3262-75*
III	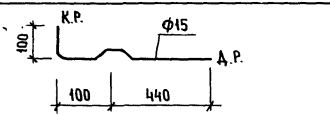	699	15	шт.	1	0.89	3262-75*
IV	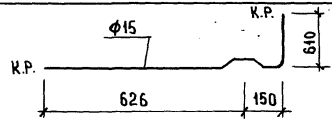	1404	15	шт.	1	1.79	3262-75*
V	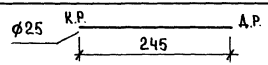	304	25	шт.	2	0.72	3262-75*
VI	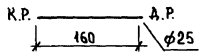	219	25	шт.	2	0.52	3262-75*
VII	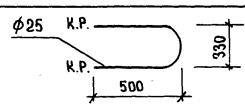	1355	25	шт.	1	3.24	3262-75*
VIII	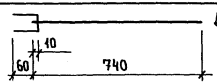	70 812	40 25	шт. шт.	1 1	0.28 1.95	3262-75* 3262-75*

Инв. № подл. | Подпись и дата | Взам. инв. №

Марка поз.	Обозначение	Наименование	Кол.	Масса ед., кг	Приме-чание
		Документация			
		Санитарно- техническая			
		кабина СКБА2Н-С			
	1.288.9-2.2 16.3.00 СБ	сборочный чертеж			
		Канализация			
		Стандартные изделия			
1		Умывальник ПКБС-2 керами-			
		ческий ГОСТ 23759-85, С	1		
		сифоном СФБВ и выпуском			
		ВСУ ГОСТ 23412-79*,	1		
		кронштейнами ГОСТ 1153-76*,	2		
		болтами ГОСТ 7798-70*	2		
2		Унитаз „Компакт" керамичес-			
		кий УнКЦ1 ГОСТ 22847-85,	1		
		арматура крепления бачка,			
		бачок с арматурой			
		ГОСТ 21485.5-76,	1		
		сиденье ГОСТ 15062-83	1		
3		Поддон душевой чугунный			
		эмалированный ПДЧМ800			
		ГОСТ 10161-83, с сифоном	1		
		и выпуском ГОСТ 23412-76*	1		
4	Московский завод	Напольный приемник			
	нестандартного оборудова-	сточных вод для сантех-			
	ния	кабин заводского изго-			
		товления	1		

Взам. инв. № | Подпись и дата | Инв. № подл.

Н. контр.	Корнеева		
ГИП	Соколова		
Рук. гр.	Фомичев		
Ст. инж.	Голова		

1.288.9-2.2 16.3.00

Санитарно- техническая кабина СКБА2Н-С Канализация Спецификация оборудования

Стадия	Лист	Листов
Р	1	2

Гипрониисздрав

Марка поз.	Обозначение	Наименование	Кол.	Масса ед., кг	Приме-чание
5		Трубопровод из пластмассо-			
		вых канализационных труб			
		ГОСТ 22689.2-77 ℓ=1190мм ϕ100	1	1.12	
		То же ℓ=1440мм ϕ100	1	1.36	
6		То же ℓ=520мм ϕ100	1	0.49	
7		То же ℓ=700 мм ϕ50	1	0.22	
8		То же ℓ=265 мм ϕ50	1	0.08	
9		Патрубок компенсационный			
10		ГОСТ 22689.5-77 ϕ100	1		
		Отвод 90° ГОСТ 22689.9-77 ϕ50	1	0.06	
11		То же 135° ϕ50	3	0.05	
12		То же 150° ϕ50	1	0.045	
13		То же 90° ϕ100	1	0.325	
14		Тройник 90° ГОСТ 22689.10-77			
15		ϕ100×50	1	0.27	
		То же ϕ100×100	1	0.46	
16		То же ϕ50×50	1	0.085	
17		То же 45° ϕ100×50	1	0.31	
18		Трубопровод из стальных			
19		водогазопроводных оцинко-			
		ванных труб ГОСТ 3262-75*			
		ϕ32×2.8	1.26	3.09	
		Тройник ГОСТ 8946-75*			
20		ϕ32×25	1	0.43	
		Пробка ГОСТ 8963-75* ϕ32	1	0.17	
21		Сифон-ревизия чугунный			
22		СФ150Д ГОСТ 6924-75 ϕ50	1	3.30	

Взам. инв. № | Подпись и дата | Инв. № подл.

1.288.9-2.2 16.3.00

Лист 2

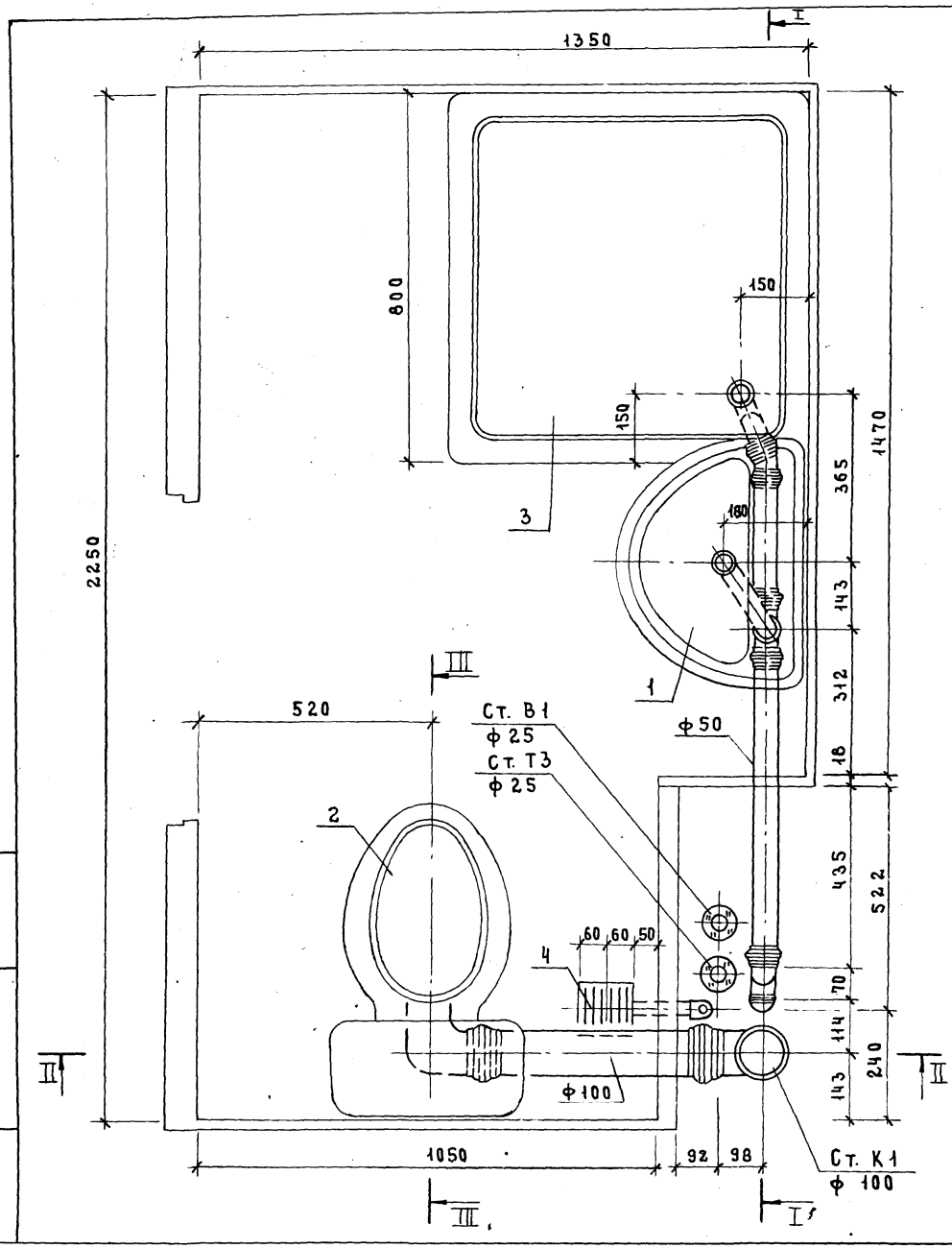

Разрез III–III см. док. 2.201.3.0.0 СБ

Н. контр.	Корнеева		
ГИП	Соколова		
Рук. гр.	Фомичев		
Ст. инж.	Голова		

1.288.9-2.2 16.3.0.0 СБ

Санитарно-техническая кабина СКБ2Н-С
Канализация

Стадия	Масса	Масштаб
Р	—	1:10
Лист 1	Листов 4	

ГИПРОНИИЗДРАВ

Инв. № подл. | Подпись и дата | Взам. инв. №

I-I

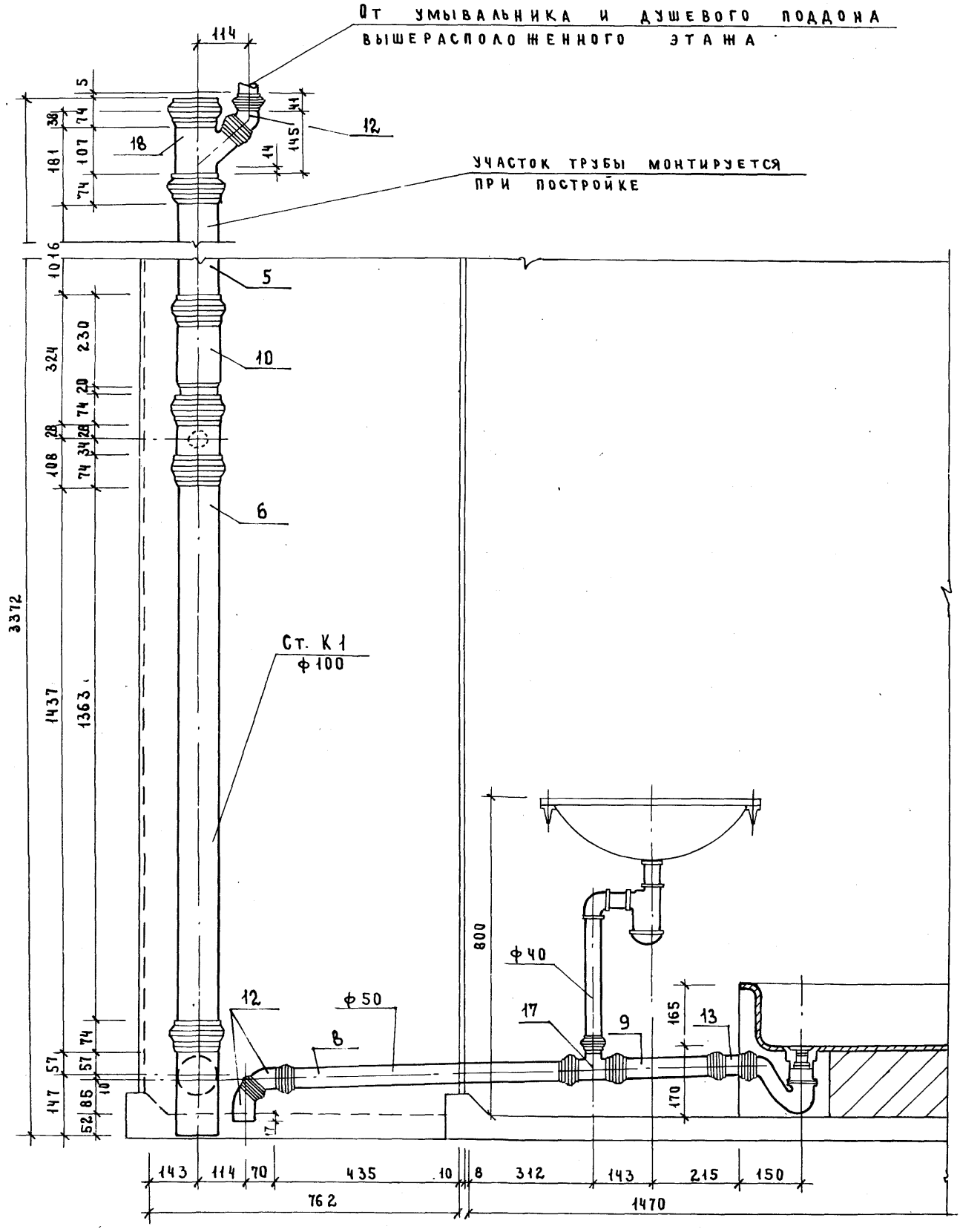

23411-03 127

1.288.9 - 2.2 16.3.0.0 СБ	Лист 2

Формат А3

126

II-II

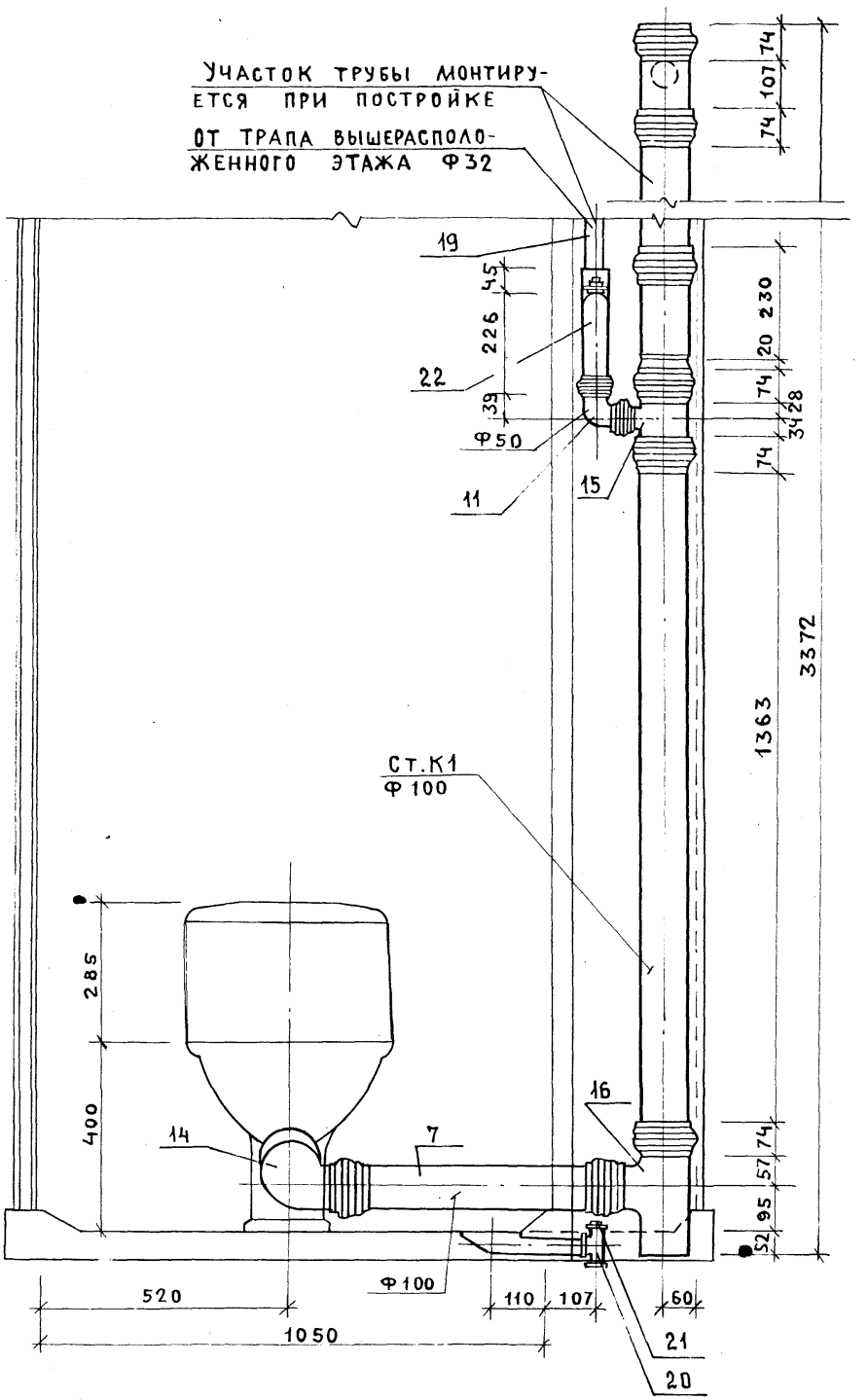

23411-03 128

1.288.9 -2.2 16. 3.0.0 СБ	ЛИСТ 3

ФОРМАТ 3

127

Марка поз.	Обозначение	Наименование	Кол.	Масса ед.,кг	Приме-чание
		Документация			
		Санитарно-техническая			
		кабина СКБА2Н-С			
	1.288.9-2.2 17.3.00 СБ	Сборочный чертеж			
		Канализация			
		Стандартные изделия			
1		Умывальник ПКБС-2 керами-			
		ческий ГОСТ 23759-85, С	1		
		сифоном СФБВ и выпуском			
		ВСУ ГОСТ 23412-79*,	1		
		кронштейнами ГОСТ 1153-76*,	2		
		болтами ГОСТ 7798-70*	2		
2		Унитаз "Компакт" керамичес-			
		кий УнКЦ1 ГОСТ 22847-85,	1		
		арматура крепления бачка,			
		бачок с арматурой			
		ГОСТ 21485.5-76,	1		
		сиденье ГОСТ 15062-83	1		
3		Поддон душевой чугун-			
		ный эмалированный ПДЧМ800			
		ГОСТ 10161-83, с сифоном	1		
		и выпуском ГОСТ 23412-76*	1		
4	Московский завод	Напольный приемник			
	нестандартного оборудования	сточных вод для сантех-			
		кабин заводского изго-			
		товления	1		

Н.контр.	Корнеева		
ГИП	Соколова		
Рук.гр.	Фомичев		
Ст.инж.	Голова		

1.288.9-2.2 17.3.00

Санитарно-техническая кабина СКБА2Н-;Р Канализация Спецификация оборудования

Стадия	Лист	Листов
Р	1	2

Гипрониздрав

Формат А4

Марка поз.	Обозначение	Наименование	Кол.	Масса ед.,кг	Приме-чание
5		Трубопровод из пластмассо-			
		вых канализационных труб			
		ГОСТ 22689.2-77 ℓ=1190мм ϕ100	1	1.12	
6		То же ℓ= 540 мм ϕ 100	1	0,50	
7		То же ℓ= 690 мм ϕ 100	1	0,65	
8		То же ℓ= 520 мм ϕ 100	1	0,49	
9		То же ℓ= 700 мм ϕ 50	1	0,22	
10		То же ℓ= 265 мм ϕ 50	1	0.08	
11		Патрубок компенсационный			
		ГОСТ 22689.5-77 ϕ100	1		
12		Ревизия ГОСТ 22689.15-77 ϕ100	1		
13		Отвод 90° ГОСТ 22689.9-77 ϕ50	1	0.06	
14		То же 135° ϕ50	3	0.05	
15		То же 150° ϕ50	1	0.045	
16		То же 90° ϕ100	1	0,325	
17		Тройник 90° ГОСТ 22689.10-77			
		ϕ100×50	1	0,27	
18		То же ϕ100×100	1	0,46	
19		То же ϕ 50×50	1	0,085	
20		То же 45° ϕ100×50	1	0.31	
21		Трубопровод из стальных			
		водогазопроводных оцинко-			
		ванных труб ГОСТ 3262-75*			
		ϕ32×2.8	1.26	3.09	
22		Тройник ГОСТ 8946-75*			
		ϕ32×25	1	0,43	
23		Пробка ГОСТ 8963-75* ϕ32	1	0.17	
24		Сифон-ревизия чугунный			
		СФ150Д ГОСТ 6924-75 ϕ 50	1	3,30	

1.288.9-2.2 17.3.00

Лист 2

Инв.№ подл. | Подпись и дата | Взам.инв.№

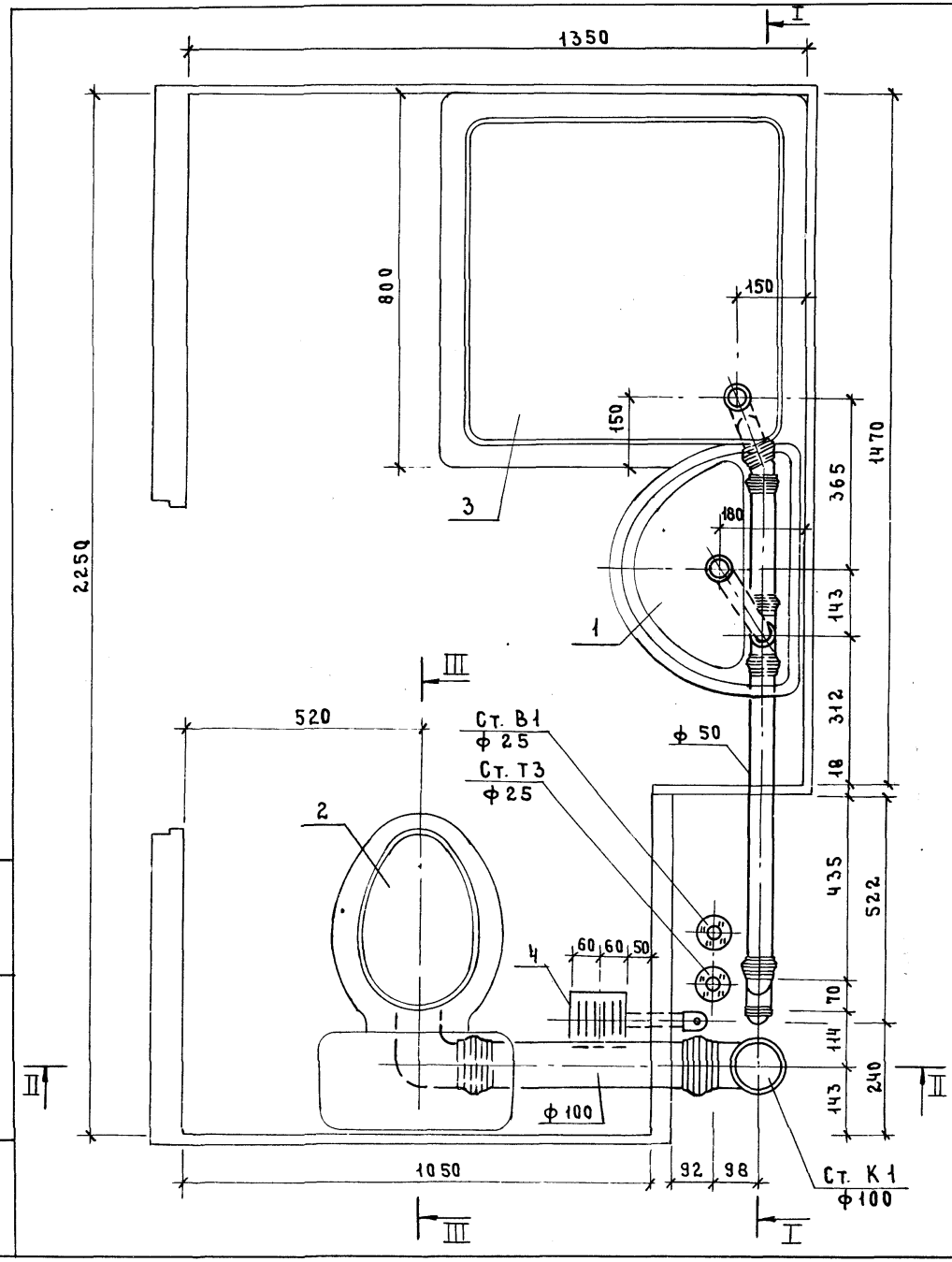

Разрез III–III см. док. 2.201.3.0.0 СБ

				1.288.9-2.2 17.3.0.0 СБ		
				Санитарно-техническая кабина СКБА2Н-СР Канализация	Стадия	Масса	Масштаб
					Р	—	1:10
					Лист 1	Листов 4	
Н. контр.	Корнеева				ГИПРОНИИЗДРАВ		
ГИП	Соколова						
Рук. гр.	Фомичев						
Ст. инж.	Голова						

Инв. № подл. | Подпись и дата | Взам. инв. №

I-I

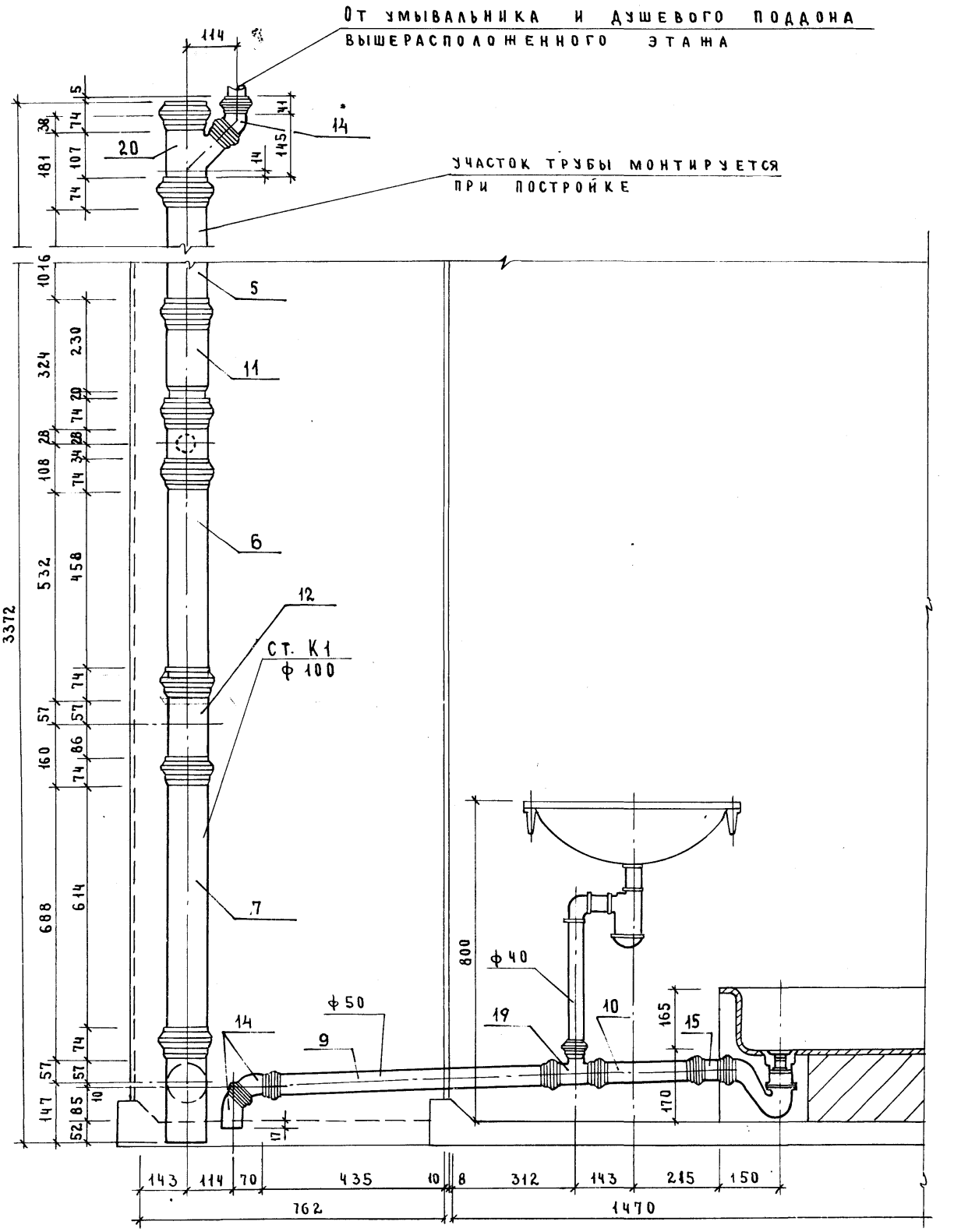

23411-03 131

1.288.9-2.2 17.3.0.0 СБ

Лист 2

130

Формат А3

II-II

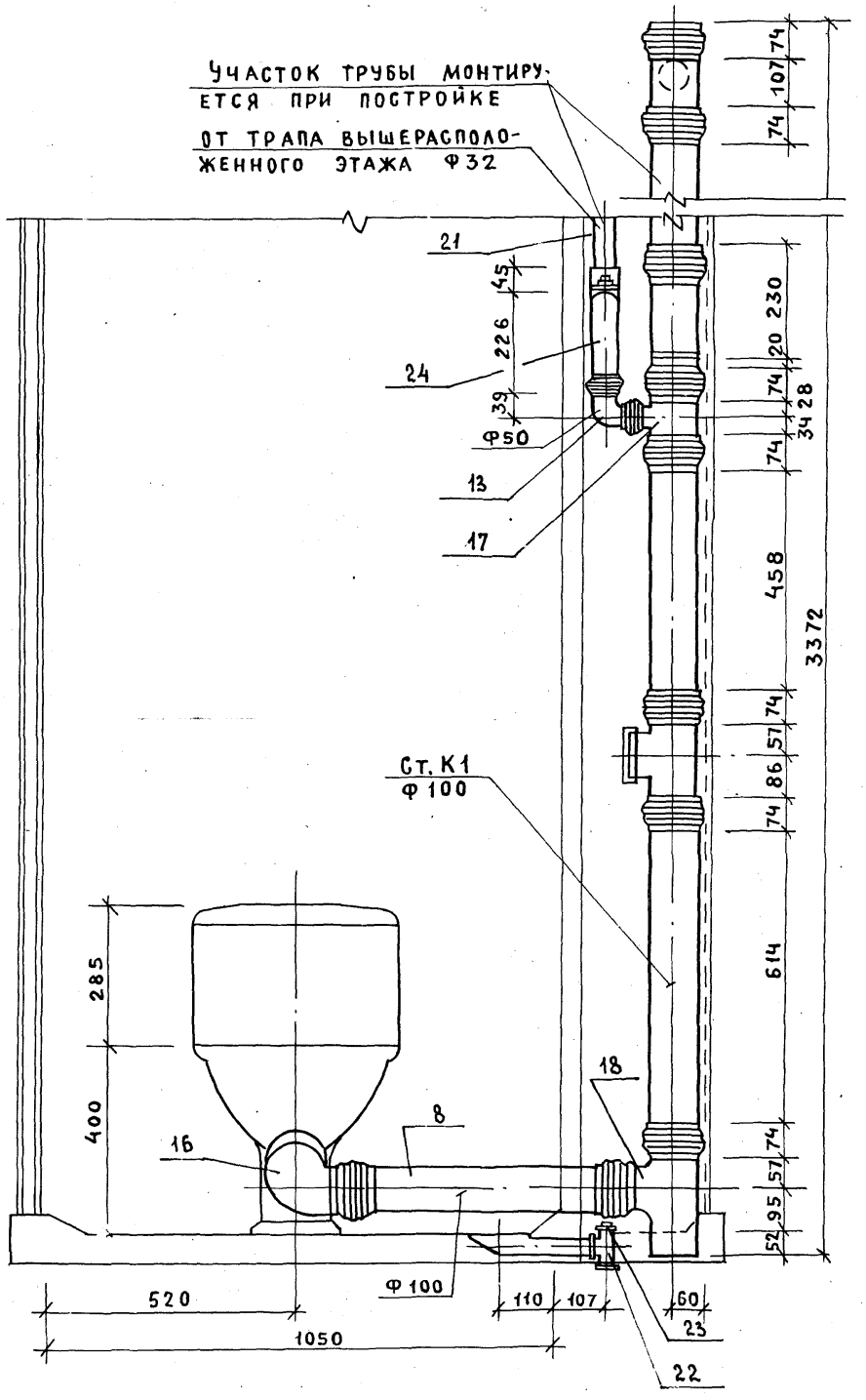

23411-03 132

1. 288. 9 - 2.2 17. 3.0.0 СБ	ЛИСТ 3

ФОРМАТ А3

131

Марка поз.	Обозначение	Наименование	Кол.	Масса ед. кг	Приме-чание
		Документация			
		Санитарно- техническая			
		кабина СКБА2Н-В			
	1.288.9-2.2 18.3.0.0 СБ	Сборочный чертеж			
		Канализация			
		Стандартные изделия			
1		Умывальник Пкбс-2 керами-			
		ческий ГОСТ 23759-85, с	1		
		сифоном СФБВ и выпуском			
		ВСУ ГОСТ 23412-79*,	1		
		кронштейнами ГОСТ 1153-76*,	2		
		болтами ГОСТ 7798-70*	2		
2		Унитаз „Компакт" керамичес-			
		кий УнКЦ1 ГОСТ 22847-85,	1		
		арматура крепления бачка,			
		бачок с арматурой			
		ГОСТ 21485.5-76.	1		
		сиденье ГОСТ 15062-83	1		
3		Поддон душевой чугун-			
		ный эмалированный ПДЧМ800			
		ГОСТ 10161-83 с сифо-	1		
		ном и выпуском ГОСТ23412-76*	1		
4	Московский завод	Напольный приемник			
	нестандартного оборудования	сточных вод для сантех-			
		кабин заводского изго-			
		товления	1		

Н. контр.	Корнеева		
ГИП	Соколова		
Рук. гр.	Фомичев		
Ст. инж.	Голова		

1.288.9-2.2 18.3.0.0

Санитарно- техническая кабина СКБА2Н-3 Канализация Спецификация оборудования

Стадия	Лист	Листов
Р	1	2

ГИПРОНИИЗДРАВ

Формат А4

Марка поз.	Обозначение	Наименование	Кол.	Масса ед. кг	Приме-чание
5		Трубопровод из пластмассо-			
		вых канализационных труб			
		ГОСТ 22689.2-77 ℓ=1370мм ϕ100	1	1.30	
6		То же ℓ= 630мм ϕ100	1	0.63	
7		То же ℓ= 690мм ϕ100	1	0.65	
8		То же ℓ= 520 мм ϕ100	1	0,49	
9		То же ℓ= 700 мм ϕ 50	1	0.22	
10		То же ℓ= 265мм ϕ 50	1	0.08	
11		Патрубок компенсационный			
		ГОСТ 22689.5-77 ϕ100	1		
12		Ревизия ГОСТ22689.15-77 ϕ100	1		
13		Тройник 90° ГОСТ 22689.10-77			
		ϕ100×100	1	0.46	
14		То же ϕ50×50	1	0,085	
15		Отвод, 135° ГОСТ 22689.9-77 ϕ 50	3	0,05	
16		То же 150° ϕ 50	1	0,045	
17		То же 90° ϕ100	1	0,325	
18		Тройник ГОСТ 8946- 75*			
		ϕ32×25	1	0,43	
19		Пробка ГОСТ 8963-75* ϕ32	1	0,17	

1.288.9-2.2 18.3.0.0

Лист 2

Взам. инв. № | Подпись и дата | Инв. № подл.

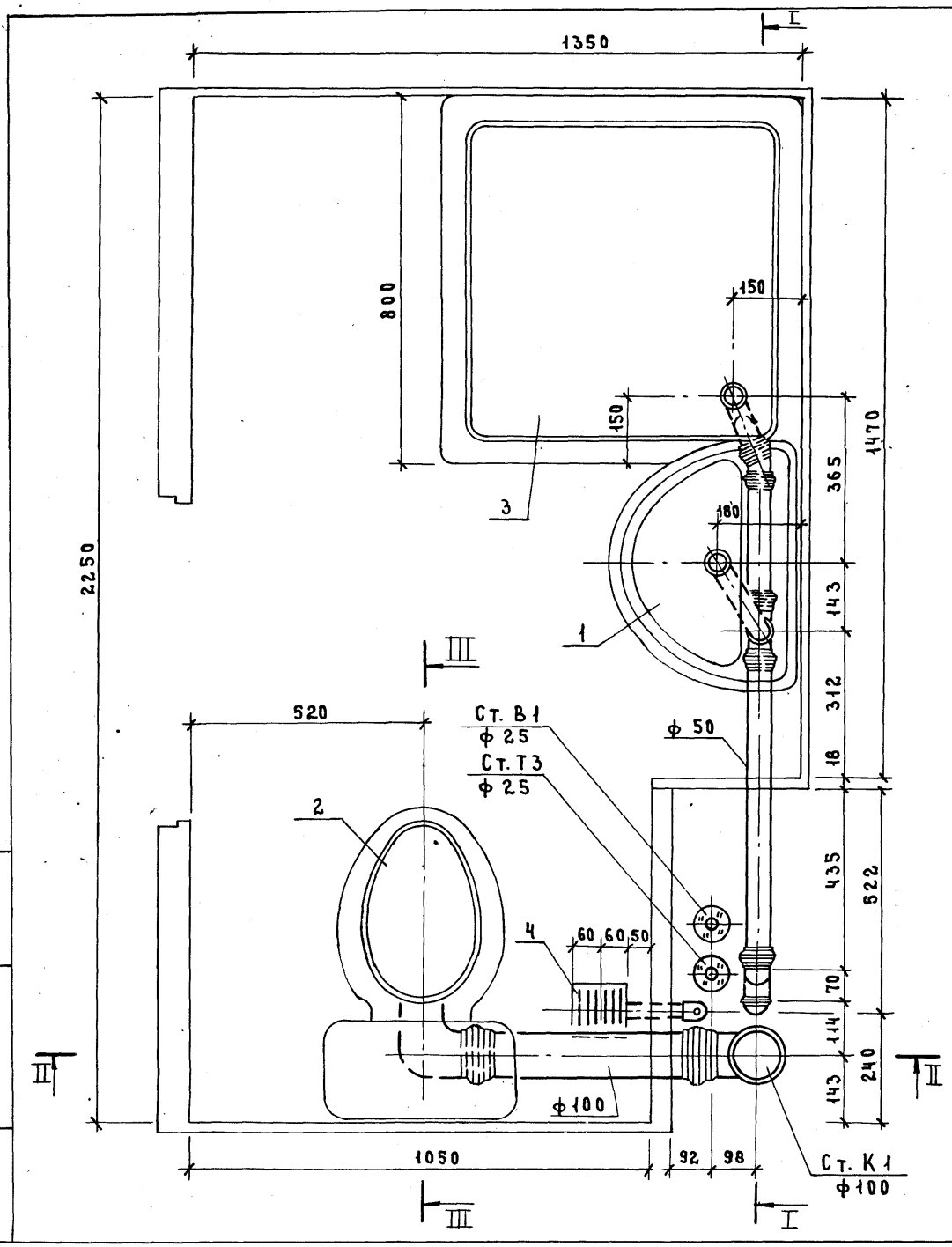

Разрез III–III см. Док. 2.201.3.0.0 СБ

			1.288.9-2.2 18.3.0.0 СБ
			Санитарно-техническая кабина СКБА2Н-В Канализация
Н.контр.	Корнеева		
ГИП	Соколова		
Рук. гр.	Фомичев		
Ст. инж.	Голова		

Стадия	Масса	Масштаб
Р	—	1:10
Лист 1	Листов 4	

ГИПРОНИИЗДРАВ

Инв. № подл. | Подпись и дата | Взам. инв. №

II-II

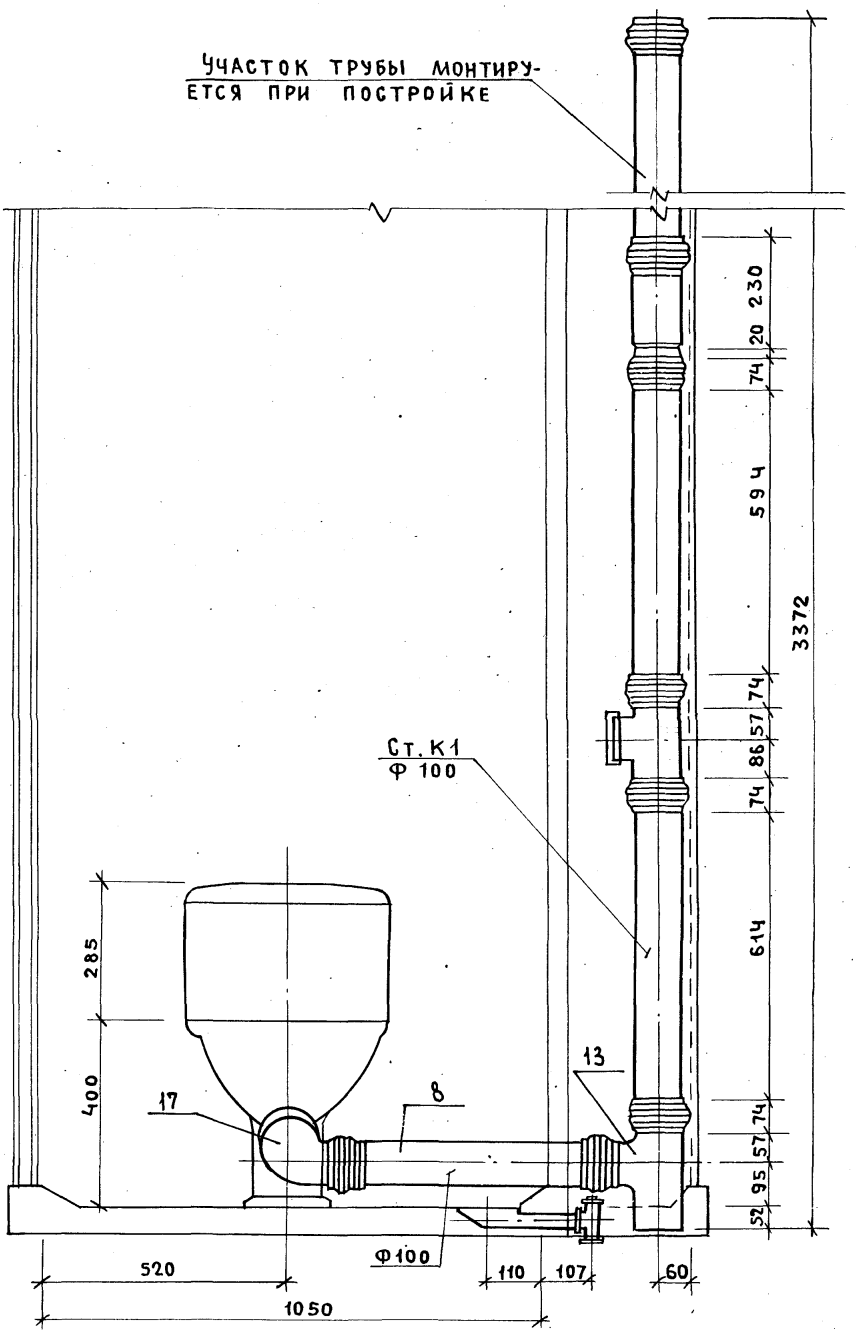

23411-03 /35

1.288.9 -2.2 18. 3.0.0 СБ

ЛИСТ 3

ФОРМАТ А3

134

I-I

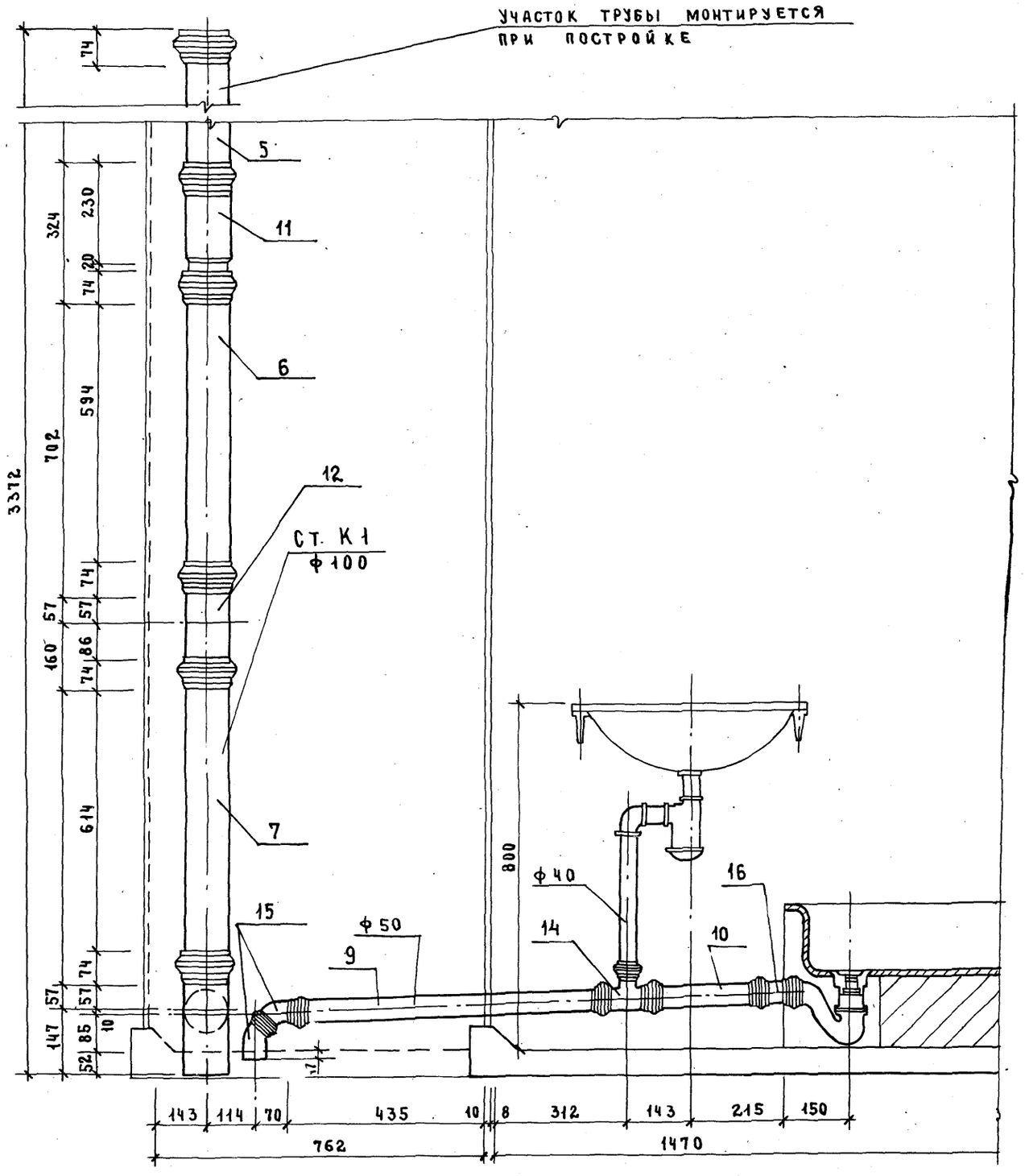
УЧАСТОК ТРУБЫ МОНТИРУЕТСЯ ПРИ ПОСТРОЙКЕ
74
5
11
6
12
СТ. К1 ф100
7
15
ф50
9
14
ф40
16
10
800
3372
702
324
230
20
74
594
74
57
57
160
74
86
74
614
74
57
57
147
85
10
52
17
143
114
70
435
10
8
312
143
215
150
762
1470

Марка поз.	Обозначение	Наименование	Кол.	Масса ед. кг	Примечание
		Документация			
		Санитарно-техническая			
		кабина СКБА2Н-Н			
	1.288.9-2.2 19.3.0.0 СБ	сборочный чертеж			
		Канализация			
		Стандартные изделия			
1		Умывальник ПкБс-2 керами-			
		ческий ГОСТ 23759-85, с	1		
		сифоном СФБВ и выпуском			
		ВСУ ГОСТ 23412-79*,	1		
		кронштейнами ГОСТ 1153-76*,	2		
		болтами ГОСТ 7798-70*	2		
2		Унитаз „Компакт" керамичес-			
		кий УНКЦ1 ГОСТ 22847-85,	1		
		арматура крепления бачка,			
		бачок с арматурой			
		ГОСТ 21489.5-76,	1		
		сиденье ГОСТ 15062-83	1		
3		Поддон душевой чугун-			
		ный эмалированный ПДЧМ800			
		ГОСТ 10161-83, с сифоном	1		
		и выпуском ГОСТ 23412-76*	1		
4	Московский завод	Напольный приемник			
	нестандартного оборудования	сточных вод для сантех-			
		кабин заводского изго-			
		товления	1		

Н. контр.	Корнеева		
ГИП	Соколова		
Рук. гр.	Фомичев		
Ст. инж.	Голова		

1.288.9-2.2 19.3.0.0

Санитарно-техническая кабина СКБА2Н-Н. Канализация. Спецификация оборудования

Стадия	Лист	Листов
Р	1	2

ГИПРОНИИЗДРАВ

Взам. инв. № | Подпись и дата | Инв. № подл.

Формат А4

Марка поз.	Обозначение	Наименование	Кол.	Масса ед., кг	Примечание
5		Трубопровод из пластмассо-			
		вых канализационных труб			
		ГОСТ 22689.2-77 ℓ=1190мм ϕ100	1	1,12	
6		То же ℓ= 540мм ϕ100	1	0,50	
7		То же ℓ= 690мм ϕ100	1	0,65	
8		То же ℓ= 520мм ϕ100	1	0,49	
9		То же ℓ= 700мм ϕ50	1	0,22	
10		То же ℓ= 265мм ϕ50	1	0,08	
		Патрубок компенсационный			
11		ГОСТ 22689.5-77 ϕ100	1		
12		Ревизия ГОСТ 22689.15-77 ϕ100	1		
13		Отвод 90° ГОСТ 22689.9-77 ϕ50	1	0,06	
14		То же 135° ϕ50	3	0,05	
15		То же 150° ϕ50	1	0,045	
		То же 90° ϕ100	1	0,325	
16		Тройник 90° ГОСТ 22689.10-77			
17		ϕ100×50	1	0,27	
18		То же ϕ100×100	1	0,46	
19		То же ϕ50×50	1	0,085	
		То же 45° ϕ100×50	1	0,31	
		Трубопровод из стальных			
		водогазопроводных оцинко-			
20		ванных труб ГОСТ 3262-75*			
		ϕ32×2,8	1,26	3,09	
21		Тройник ГОСТ 8946-75*			
22		ϕ32×25	1	0,43	
		Пробка ГОСТ 8963-75* ϕ32	1	0,17	
		Сифон-ревизия чугунный			
		СФ150Д ГОСТ 6924-75 ϕ50	1	3,30	

Взам. инв. № | Подпись и дата | Инв. № подл.

1.288.9-2.2 19.3.0.0

Лист 2

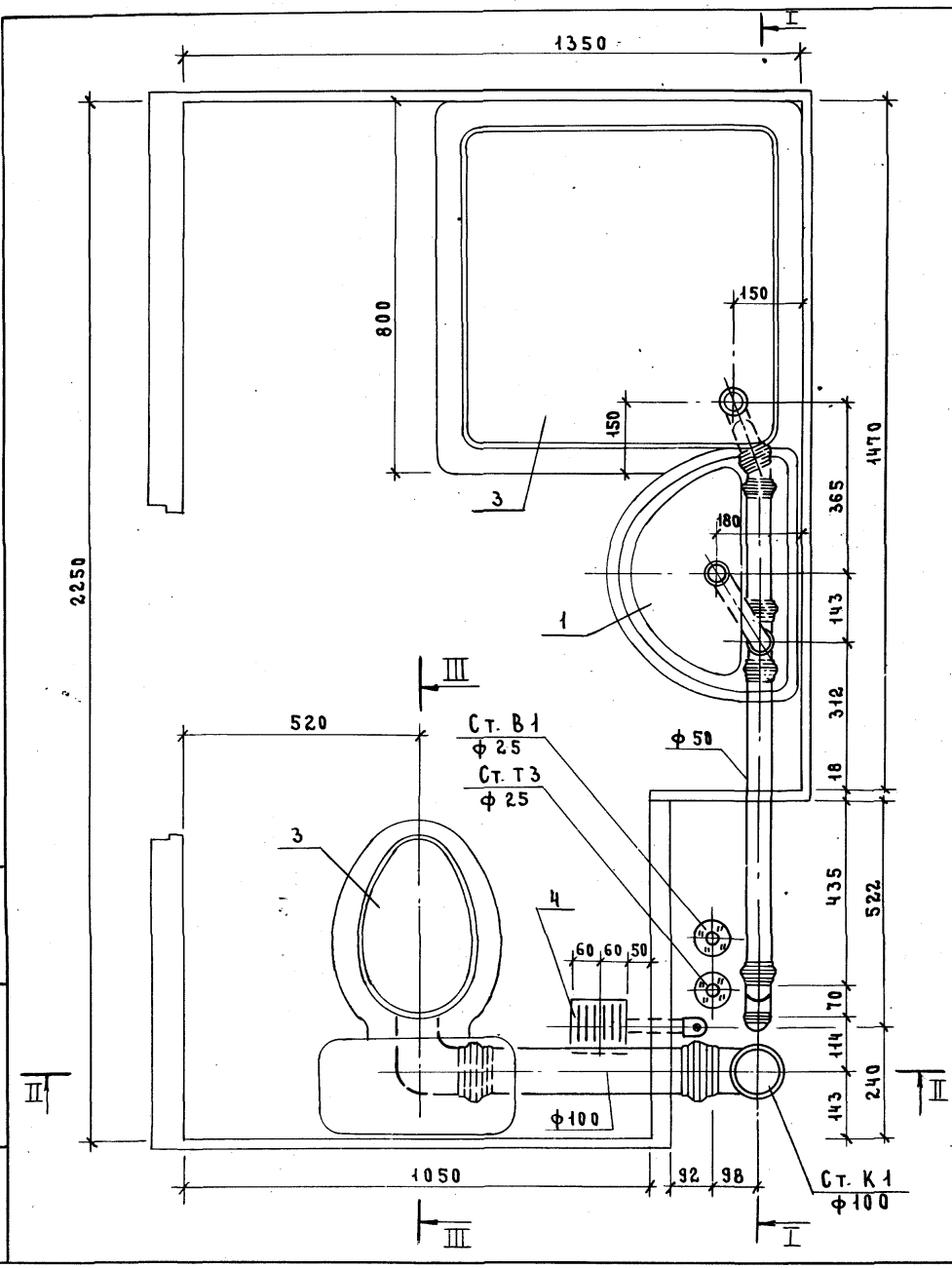

Разрез III-III см. док. 2.201.3.0.0 СБ

Н.контр.	Корнеева		
ГИП	Соколова		
Рук.гр.	Фомичев		
Ст.инж.	Голова		

1.288.9-2.2 19.3.0.0 СБ

Санитарно-техническая кабина СКБ2Н-Н
Канализация

Стадия	Масса	Масштаб
Р	—	1:10
Лист 1	Листов 4	

ГИПРОНИИЗДРАВ

Инв.№ подл. | Подпись и дата | Взам. инв.№

I-I

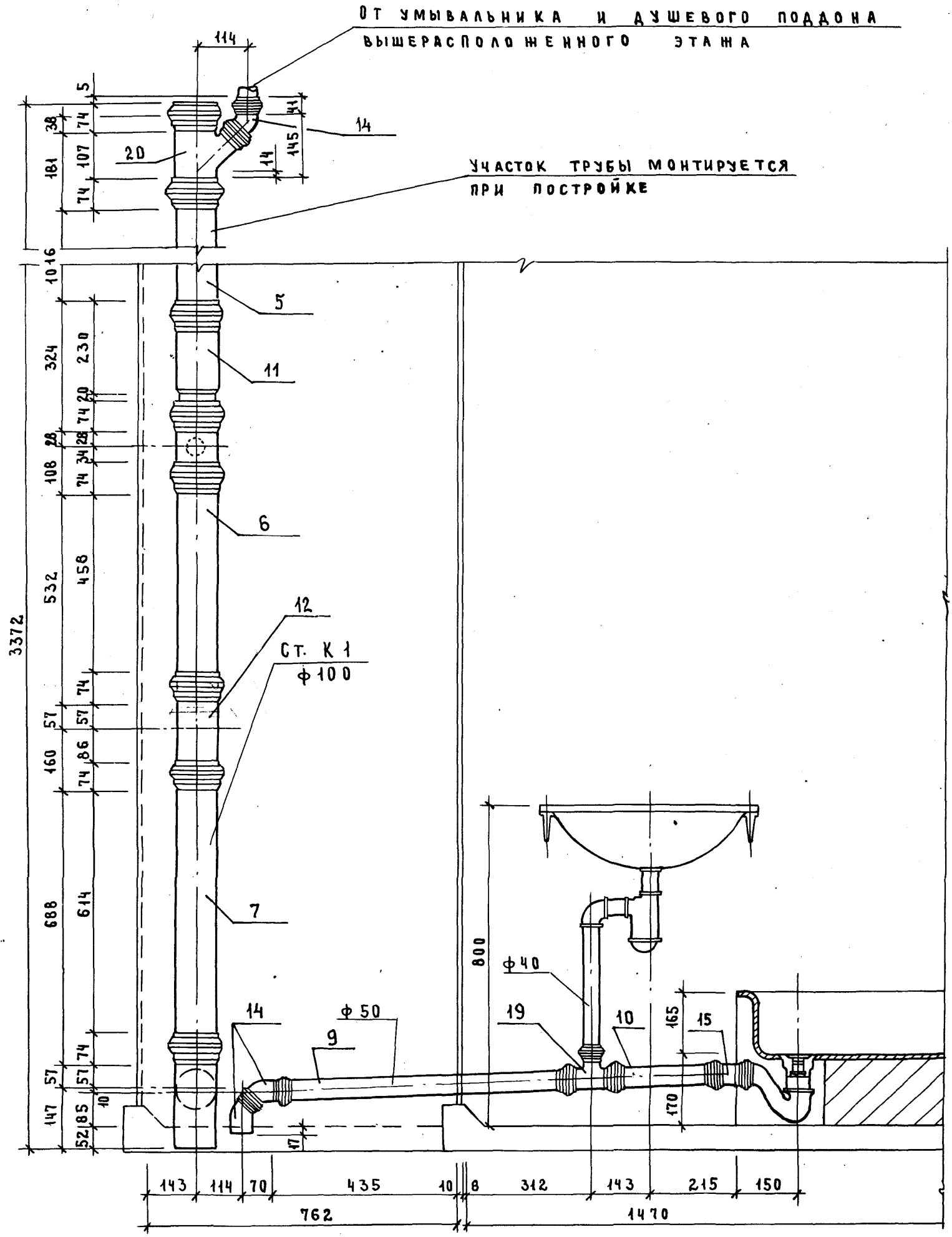

1.288.9-2.2 19.3.0.0СБ

Лист 2

ФОРМАТ А3

23411-03 139

138

II-II

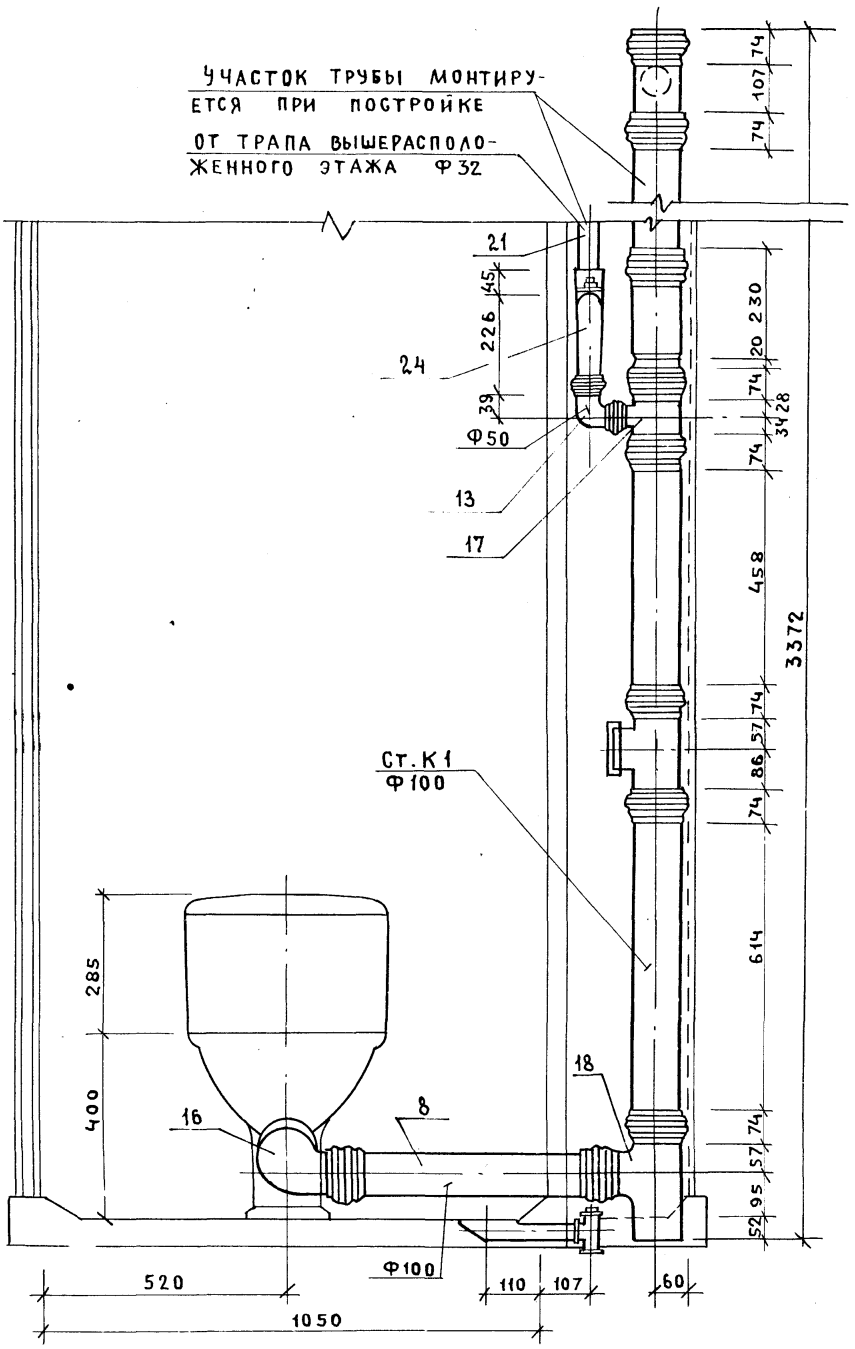

1.288.9 - 2.2 19.3.0.0 СБ	ЛИСТ 3

ФОРМАТ А3

ИНВ. №ПОДЛ. | ПОДПИСЬ И ДАТА | ВЗАМ.ИНВ.№

23411-03 140

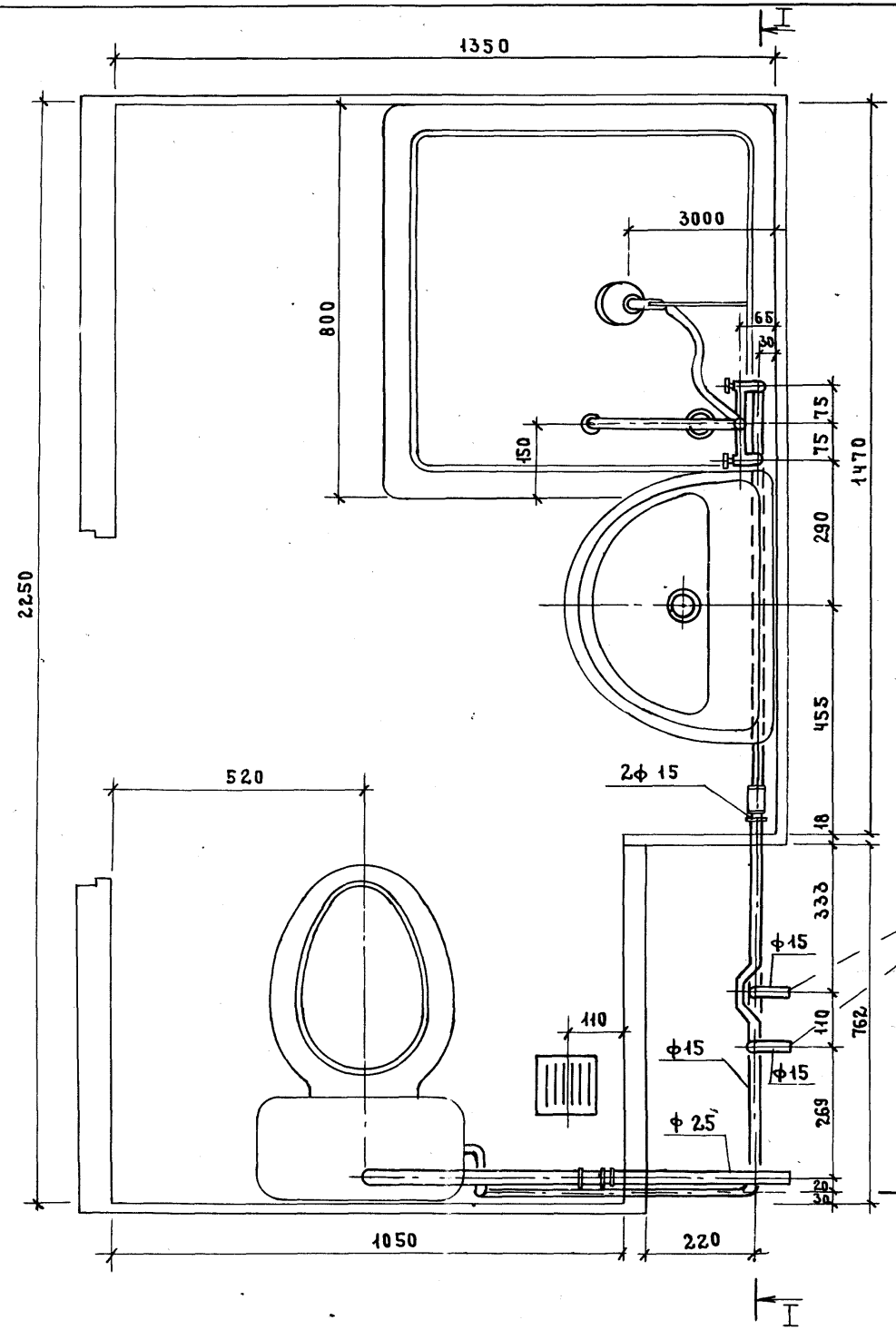

См. докум. 1.288.9 – 2.2 12 2.0.0 СБ

Н. контр.	Корнеева		
ГИП	Соколова		
Рук. гр.	Фомичев		
Ст. инж.	Голова		

1.288.9 – 2.2 20 2.0.0 СБ

Санитарно-техническая кабина СКБ2Н-П
Водопровода

Стадия	Масса	Масштаб
Р	—	1:10
Лист 1	Листов 3	

ГИПРОНИИЗДРАВ

Инв. № подл. | Подпись и дата | Взам. инв. №

I-I

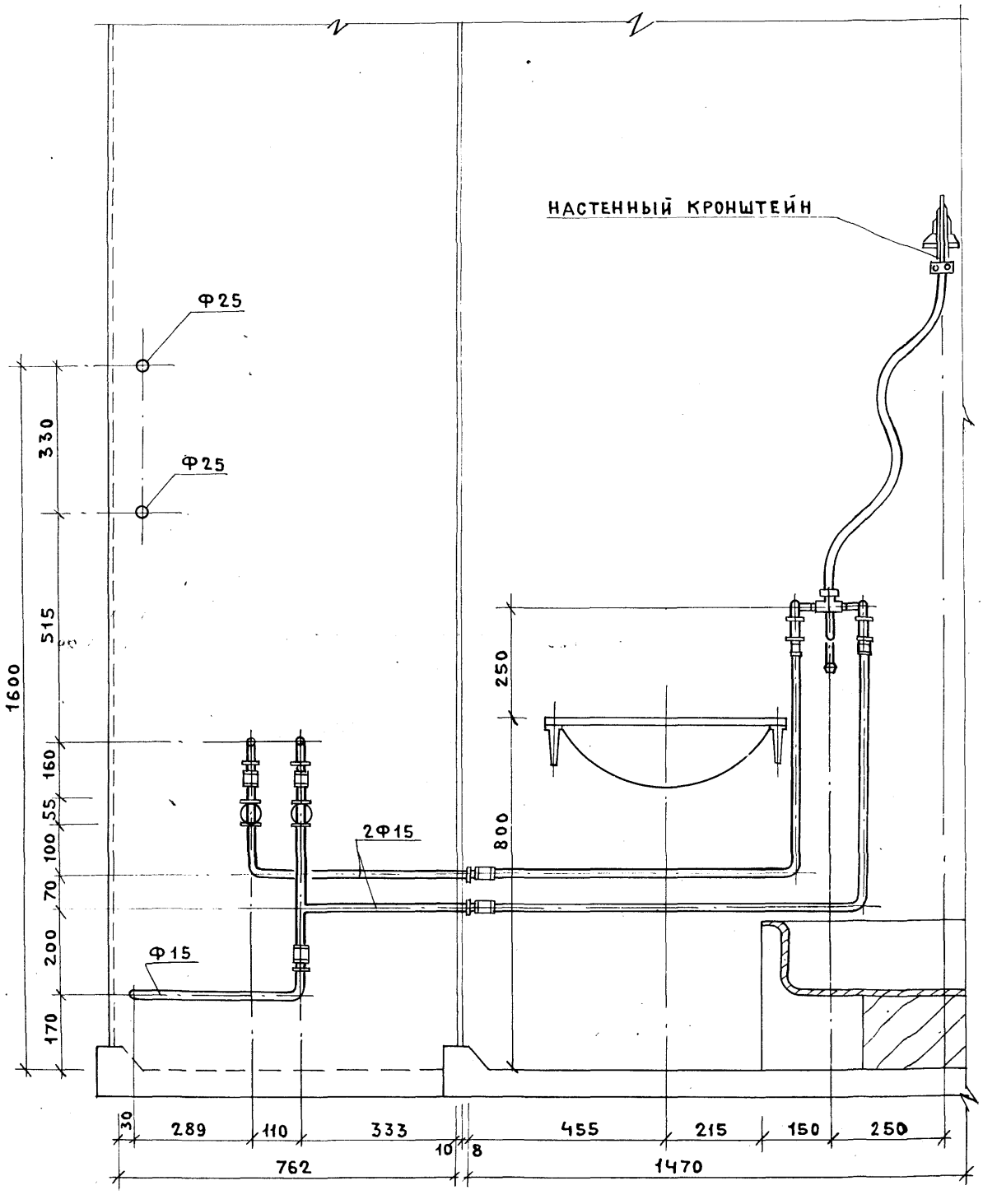
НАСТЕННЫЙ КРОНШТЕЙН
Ф25
Ф25
330
515
1600
160
55
100
70
200
170
250
800
2Ф15
Ф15
30
289
110
333
10
8
455
215
150
250
762
1470

II - II

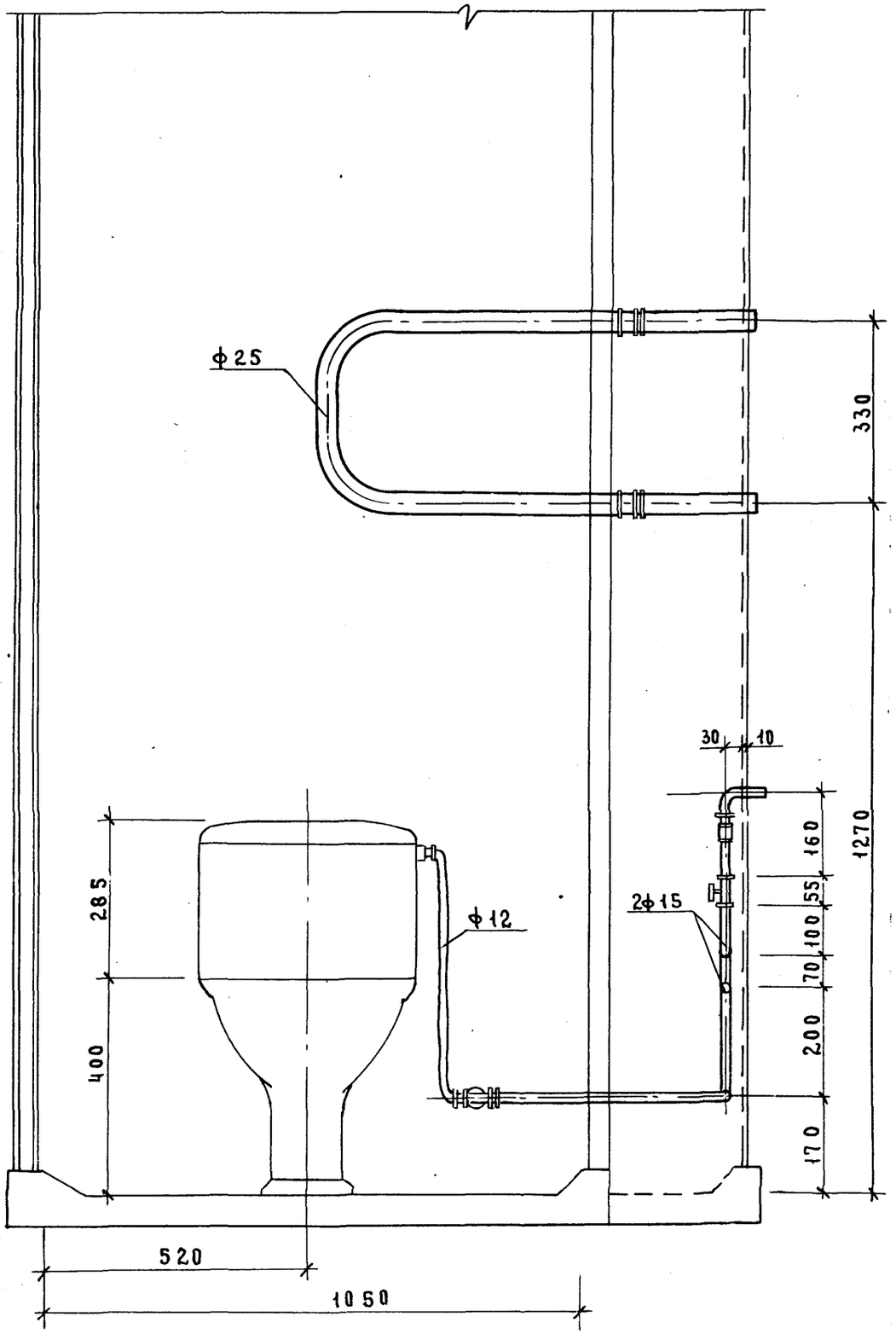
ф25
330
30
10
160
55
100
70
200
170
1270
285
400
ф12
2ф15
520
1050

Марка поз.	Обозначение	Наименование	Кол.	Масса ед., кг	Примечание
		Документация			
		Санитарно-техническая			
		кабина СКБА2Н-П			
	1.288.9-2.2 20.3.00 СБ	Сборочный чертеж			
		Канализация			
		Стандартные изделия			
1		Умывальник ПкБс-2 керами-			
		ческий ГОСТ 23759-85, с	1		
		сифоном СФБВ и выпуском			
		ВСУ ГОСТ 23412-79*,	1		
		кронштейнами ГОСТ 1153-76*,	2		
		болтами ГОСТ 7798-70*	2		
2		Унитаз „Компакт" керамичес-			
		кий УНКЦ1 ГОСТ 22847-85,	1		
		арматура крепления бачка,			
		бачок с арматурой			
		ГОСТ 21485.5-76,	1		
		сиденье ГОСТ 15062-83	1		
3		Поддон душевой чугун-			
		ный эмалированный ПДЧМ800			
		ГОСТ 10161-83, с сифо-	1		
		ном и выпуском ГОСТ 23412-79*	1		
4	Московский завод	Напольный приемник			
	нестандартного оборудова-	сточных вод для сантех-			
	ния	кабин заводского изго-			
		товления	1		

Н. контр.	Корнеева		
ГИП	Соколова		
Рук. гр.	Фомичев		
Ст. инж.	Голова		

1.288.9-2.2 20.3.0.0

Санитарно-техническая кабина СКБА2Н-П
Канализация
Спецификация оборудования

Стадия	Лист	Листов
Р	1	2

ГИПРОНИИЗДРАВ

Формат А4

Марка поз.	Обозначение	Наименование	Кол.	Масса ед., кг	Примечание
5		Трубопровод из пластмассо-			
		вых канализационных труб			
		ГОСТ 22689.2-77 ℓ=640мм ϕ100	1	0.60	
6		То же ℓ=260мм ϕ50	1	0,08	
7		То же ℓ=300мм ϕ50	1	0,09	
8		То же ℓ=115 мм ϕ50	1	0,04	
9		То же ℓ=95 мм ϕ50	1	0,03	
10		Отвод 90° ГОСТ 22689.9-77 ϕ50	2	0,06	
11		То же 150° ϕ50	1	0,045	
12		То же ϕ100	1	0.220	
13		То же 90° ϕ100	1	0,325	
14		Тройник 90° ГОСТ 22689.10-77			
		ϕ50×50	1	0,085	
15		Трубопровода из стальных			
		водогазопроводных оцинко-			
		ванных труб ГОСТ 3262-75*			
		ϕ32×2.8	1.26	3.09	
16		Тройник ГОСТ 8946-75*			
17		ϕ32×25	1	0,43	
		Пробка ГОСТ 8963-75* ϕ32	1	0.17	
18		Сифон-ревизия чугунный			
		СФ150Д ГОСТ 6924-75 ϕ50	1	3.30	

1.288.9-2.2 20.3.0.0

Лист 2

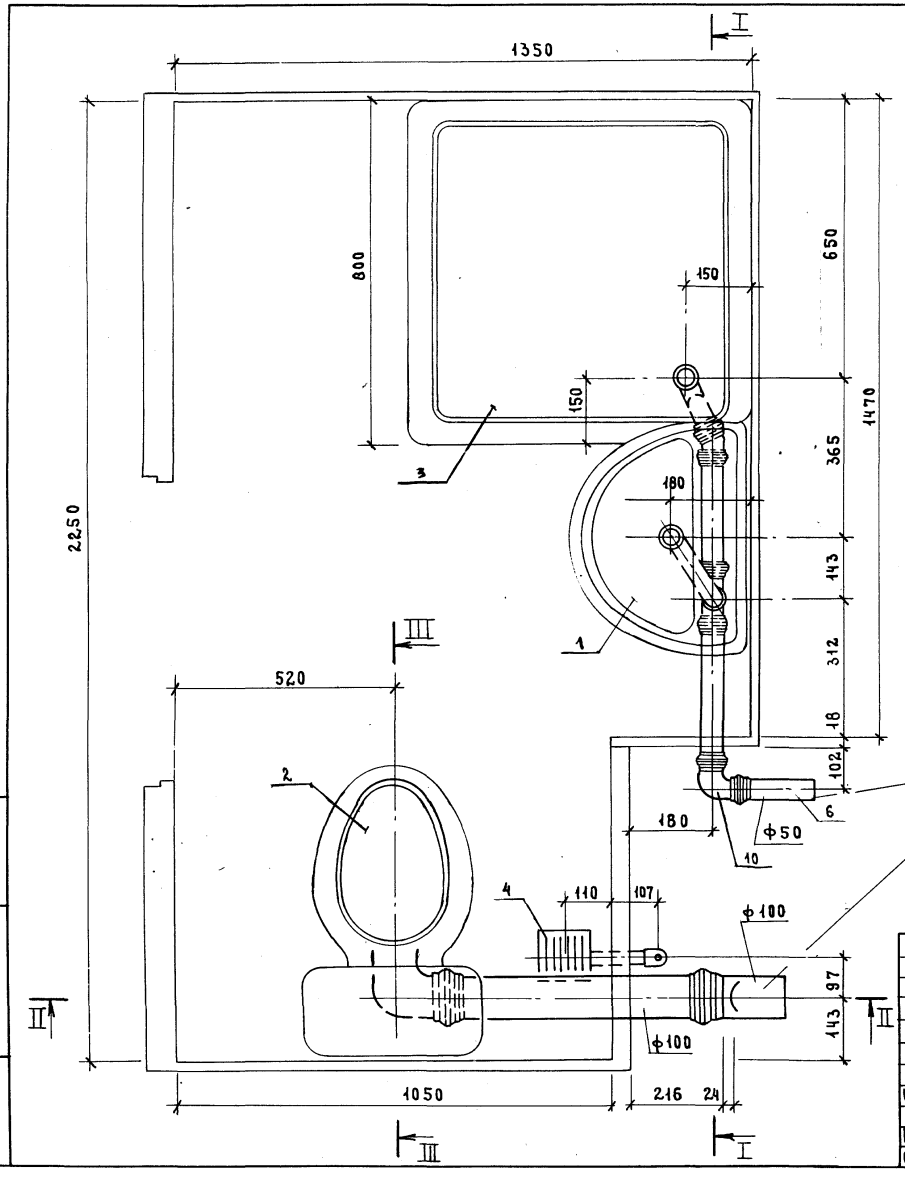

См. докум. 1.288.9 - 2.2 12 3.0.0 СБ

Разрез III-III см. докум. 2.2 01.3.0.0 СБ

				1.288.9 - 2.2 20.3.0.0 СБ			
				Санитарно-техническая кабина СКБА2Н-П Канализация	Стадия	Масса	Масштаб
					Р	—	1:10
Н. контр.	Корнеева				Лист 1	Листов 3	
ГИП	Соколова				Гипронииздрав		
Рук. гр.	Фомичев						
Ст. инж.	Голова						

Инв. № подл. | Подпись и дата | Взам. инв. №

23411 03 11 Формат А3

I-I

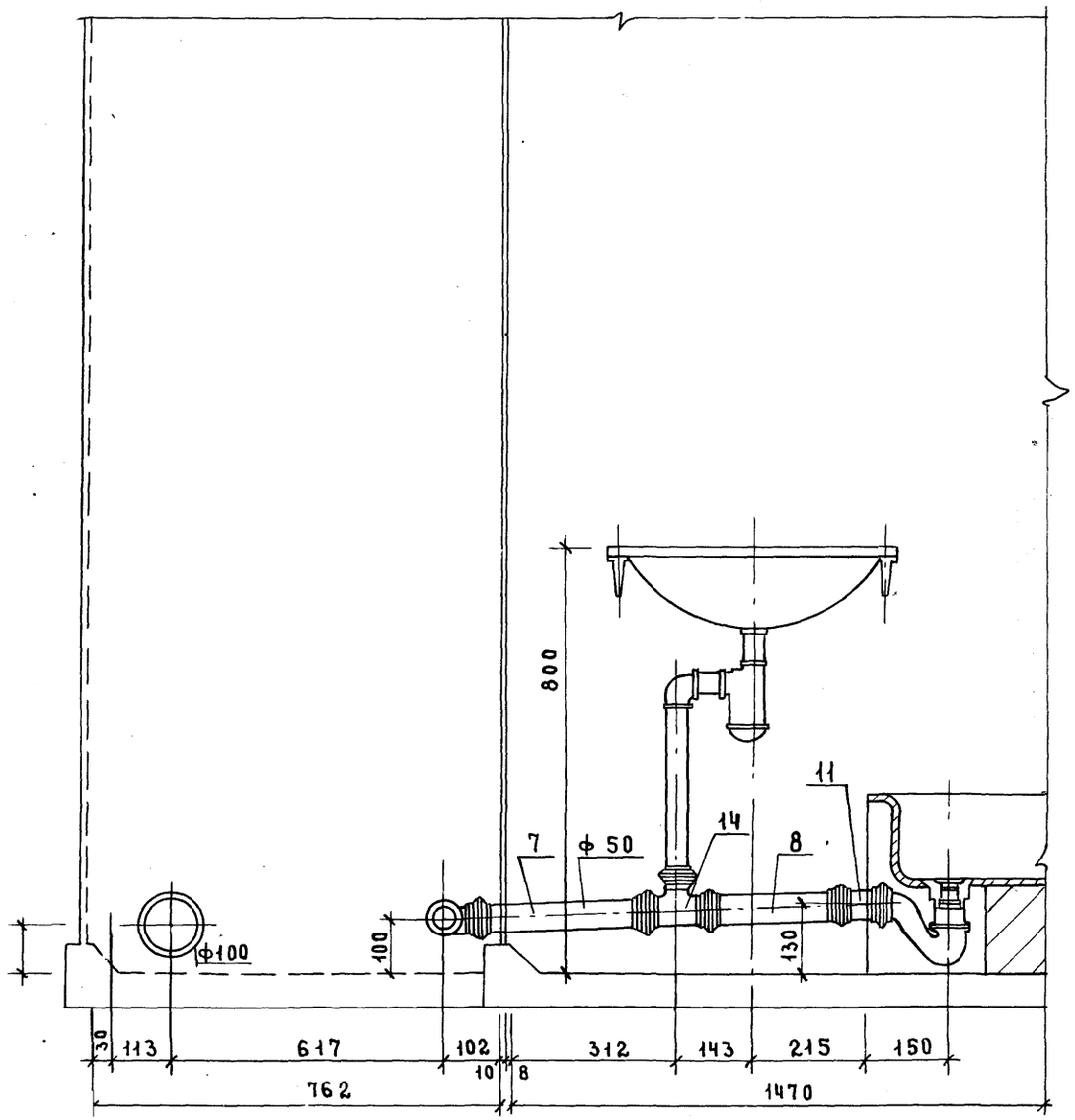

II - II

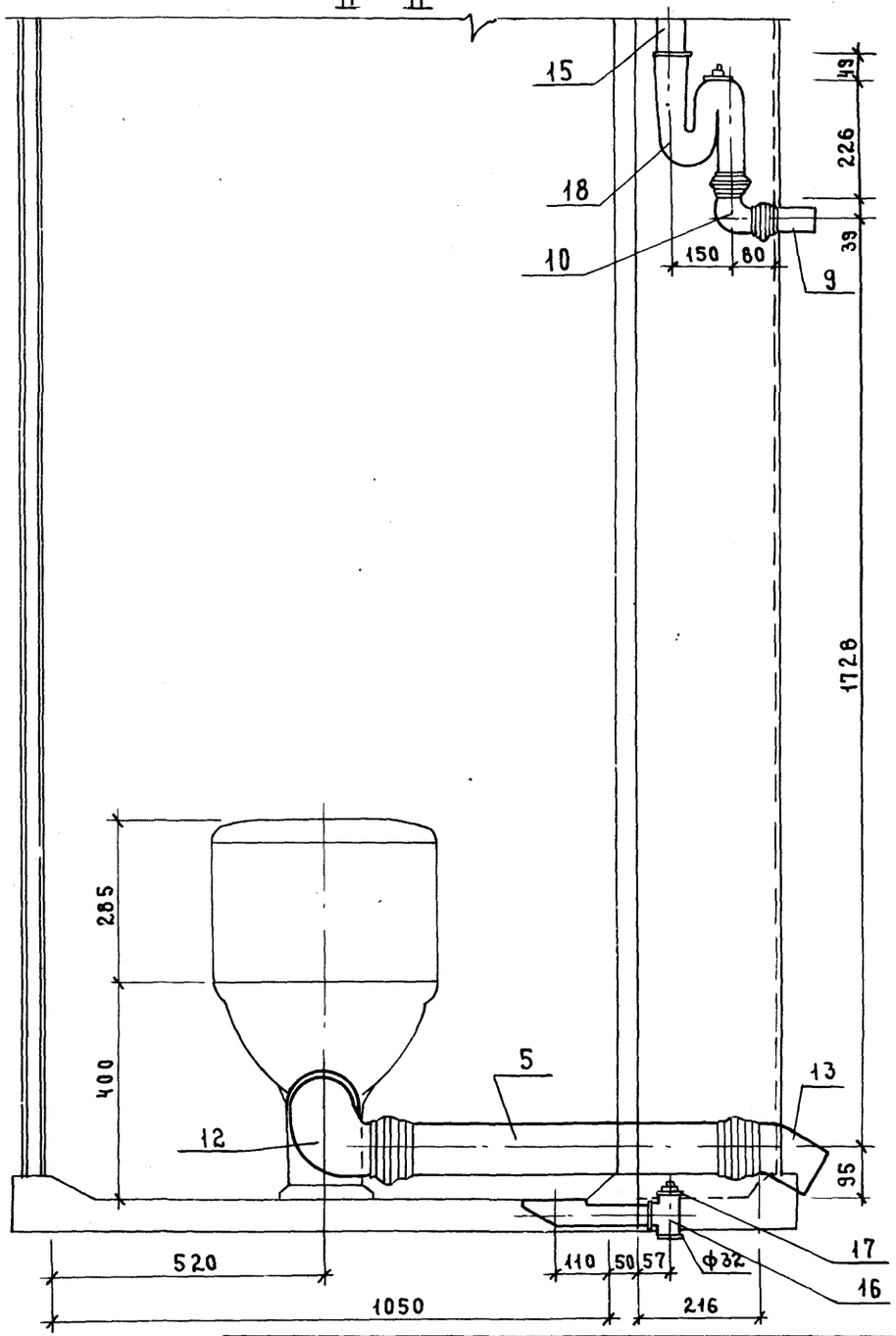

Инв.№ | Подпись и дата | Взам. инв.№

gost.e-ecolog.ru

1.288.9-2.2 20.3.0.0СБ	Лист 2