ТИПОВЫЕ СТРОИТЕЛЬНЫЕ КОНСТРУКЦИИ, ИЗДЕЛИЯ И УЗЛЫ

СЕРИЯ 1.288.9-2

САНИТАРНО-ТЕХНИЧЕСКИЕ КАБИНЫ ЛЕЧЕБНО-ПРОФИЛАКТИЧЕСКИХ УЧРЕЖДЕНИЙ

Выпуск 2
Часть II СТР. 146...224

САНИТАРНО-ТЕХНИЧЕСКАЯ ЧАСТЬ.
РАБОЧИЕ ЧЕРТЕЖИ

23411-04
ЦЕНА 6-16

gost.e-ecolog.ru

ЦЕНТРАЛЬНЫЙ ИНСТИТУТ ТИПОВОГО ПРОЕКТИРОВАНИЯ
ГОССТРОЯ СССР

Москва, А-445, Смольная ул., 22

Сдано в печать XII 1988 года

Заказ № 13912 Тираж 4470 экз.

Марка поз.	Обозначение	Наименование	Кол.	Масса ед. кг	Приме-чание
		Документация			
		Санитарно-техническая			
		кабина СКБАЗТ-С			
	1.288.9-2.2 21.2.0.0 СБ	Сборочный чертеж			
		Водопровод			
		Стандартные изделия			
1		Поддон душевой			
		чугунный эмалирован-			
		ный ПДЧМ 800			
		ГОСТ 10161-83 С	1		
		сифоном и выпуском			
		ГОСТ 23412-76*	1		
2	1.288.9-2.2 08.3.00 СБ	Напольный приемник			
		сточных вод для			
		сантехкабин завод-			
		ского изготовления	1		
3		Трубопровод из пластмас-			
		совых канализационных			
		труб ГОСТ 22689.2-77			
		ℓ = 1400 мм ϕ100	1	1.31	
4		То же ℓ=1485 мм ϕ100	1	1.41	
5		То же ℓ=550 мм ϕ50	1	0.17	
6		Патрубок компенсацион-			
		ный ГОСТ 22689.5-77 ϕ100	1		

Марка поз.	Обозначение	Наименование	Кол.	Масса ед., кг	Приме-чание
7		Отвод 90° ГОСТ 22689.9-77			
		ϕ50	1	0.06	
8		То же 150° ϕ50	1	0.045	
9		Тройник 90° ГОСТ 22689.10-77			
		ϕ100×50	2	0.27	
10		Трубопровод из стальных			
		водогазопроводных оцин-			
		кованных труб ГОСТ 3262-75*			
		ϕ32×2.8	1.26	3.09	
11		Тройник ГОСТ 8949-75*			
		ϕ32×25	1	0.43	
12		Пробка ГОСТ 8963-75* ϕ32	1	0.17	
13		Сифон-ревизия чугунный			
		СФ 150Д ГОСТ 6924-75			
		ϕ50	1	3.30	

Взам. инв. №

Подп. и дата

Инв. № подл.

Н. контр.	Корнеева		
ГИП	Соколова		
Рук. гр.	Фомичев		
Ст. инж.	Голова		

1.288.9-2.2 21.2.00

Санитарно-техническая кабина СКБАЗТ-С
Водопровод
Спецификация оборудования

Стадия	Лист	Листов
Р	1	2

Гипронииздрав

Формат А4

© ЦИТП Госстроя СССР, 1988

1.288.9-2.2 21.2.00 Лист 2

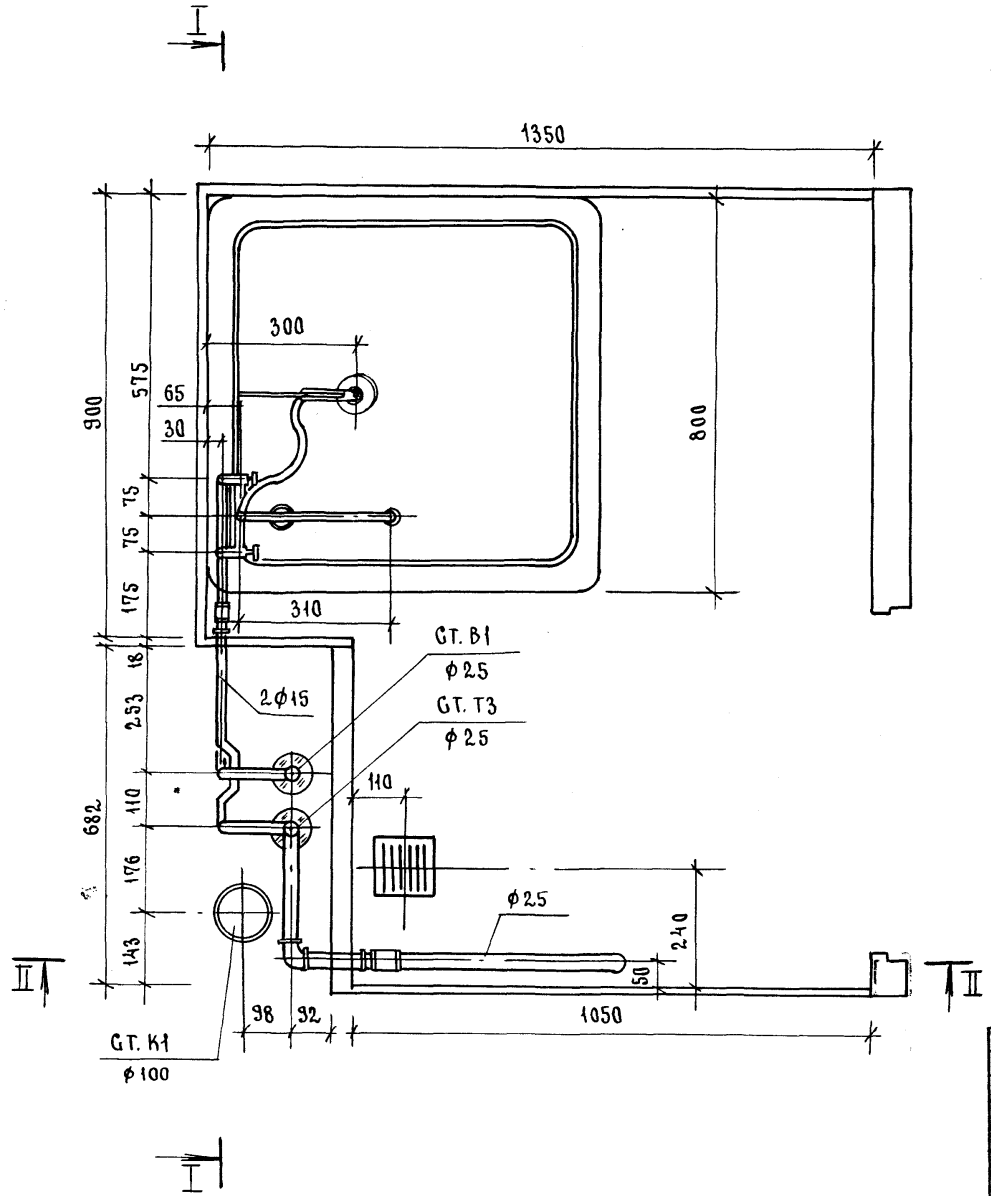

Н.контр.	Корнеева		
ГИП	Соколова		
Рук.гр.	Фомичев		
Ст.инж.	Голова		

1.288.9 - 2.2 21.2.0.0 ГБ

Санитарно-техническая кабина СКБАЗТ-С
Водопровод

Стадия	Масса	Масштаб
Р	—	1:10
Лист 1	Листов 7	

ГИПРОНИИЗДРАВ

23411-04 3 Формата-3

Инв.№подл. | Подпись и дата | Взам.инв.№

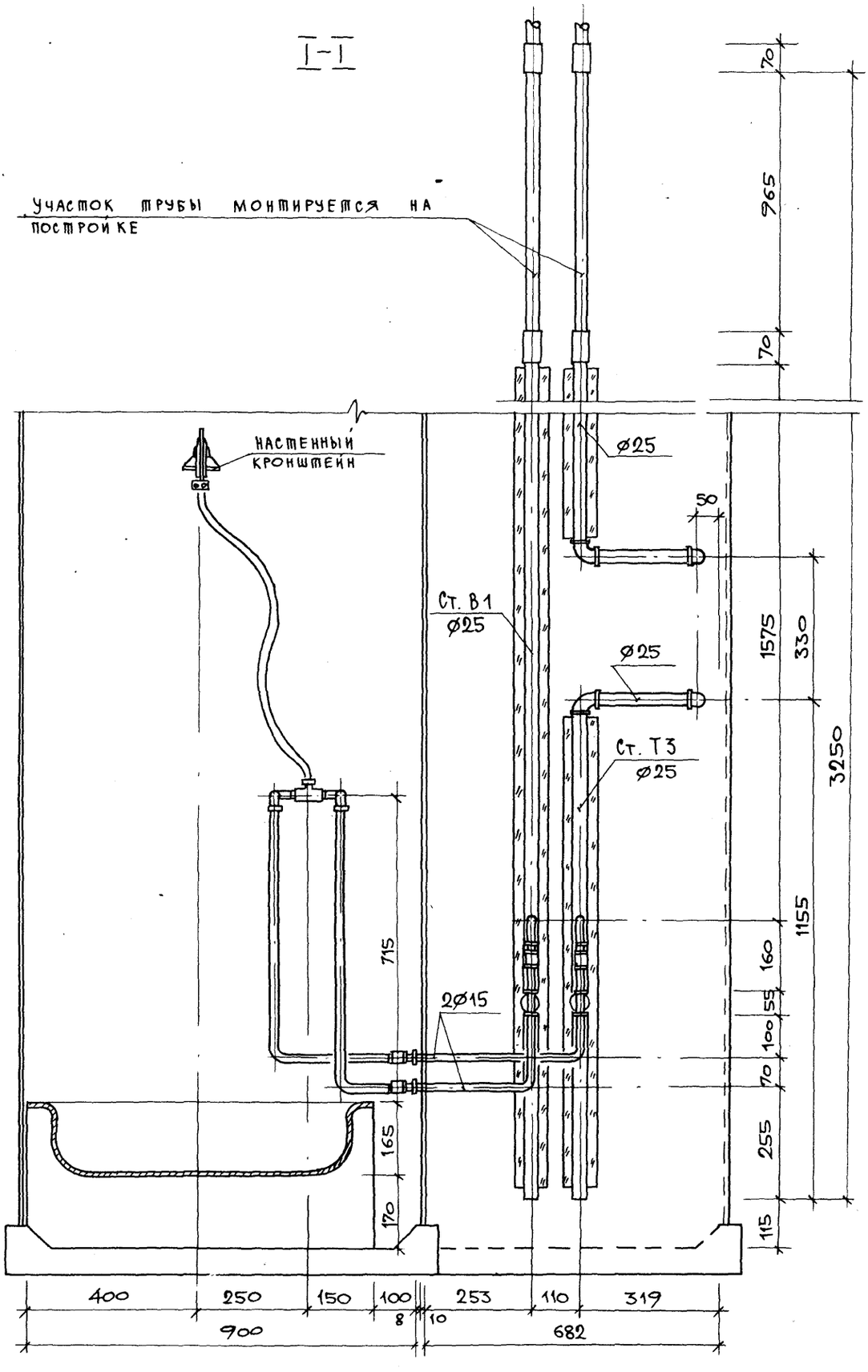

23411-04 4

1.288.9 – 2.2 21 2.0.0 СБ

ЛИСТ 2

ФОРМАТ А3

148

II - II

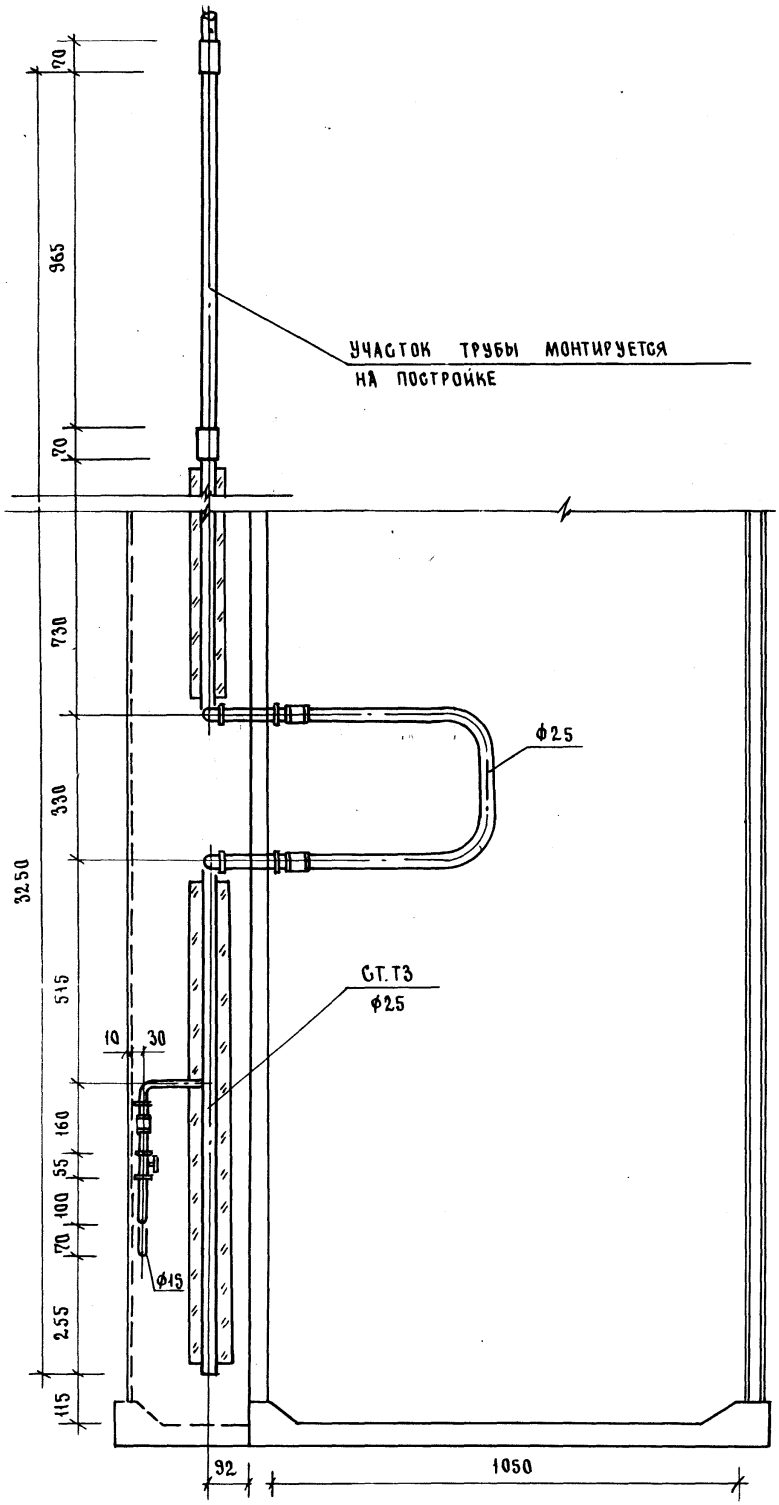
70
965
70
730
330
3250
515
160
55
100
70
255
115
10
30
92
1050
УЧАСТОК ТРУБЫ МОНТИРУЕТСЯ НА ПОСТРОЙКЕ
ф25
СТ.Т3
ф25
ф15

Схема водопровода.

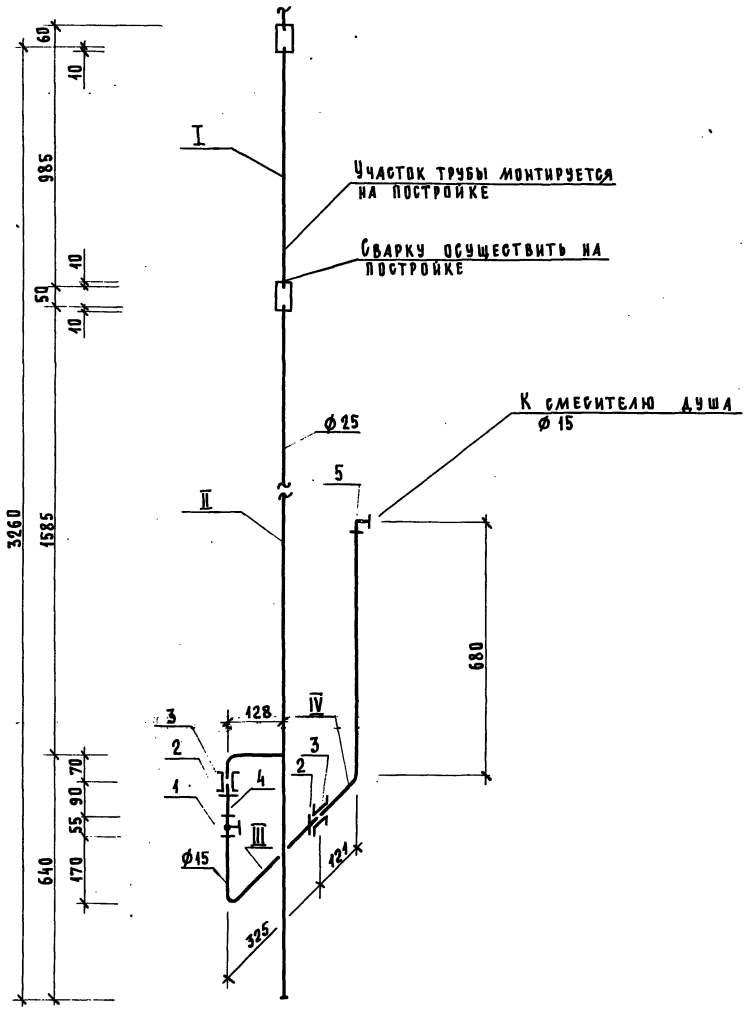

Трубные заготовки

к схеме водопровода

Марка поз.	Эскиз детали	L мм	Ф мм	Ед. изм.	Кол.	Масса ед., кг	ГОСТ
I		70	40	шт.	1	0.28	3262-75*
		985	25	шт.	1	2.35	3262-75*
II	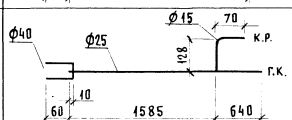	70	40	шт.	1	0.28	3262-75*
		2235	25	шт.	1	5.36	3262-75*
		207	15	шт.	1	0.26	3262-75*
III	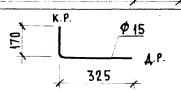	1544	15	шт.	1	0.69	3262-75*
IV	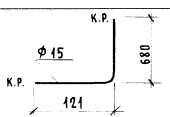	819	15	шт.	1	1.05	3262-75*

Схема горячего водоснабжения.

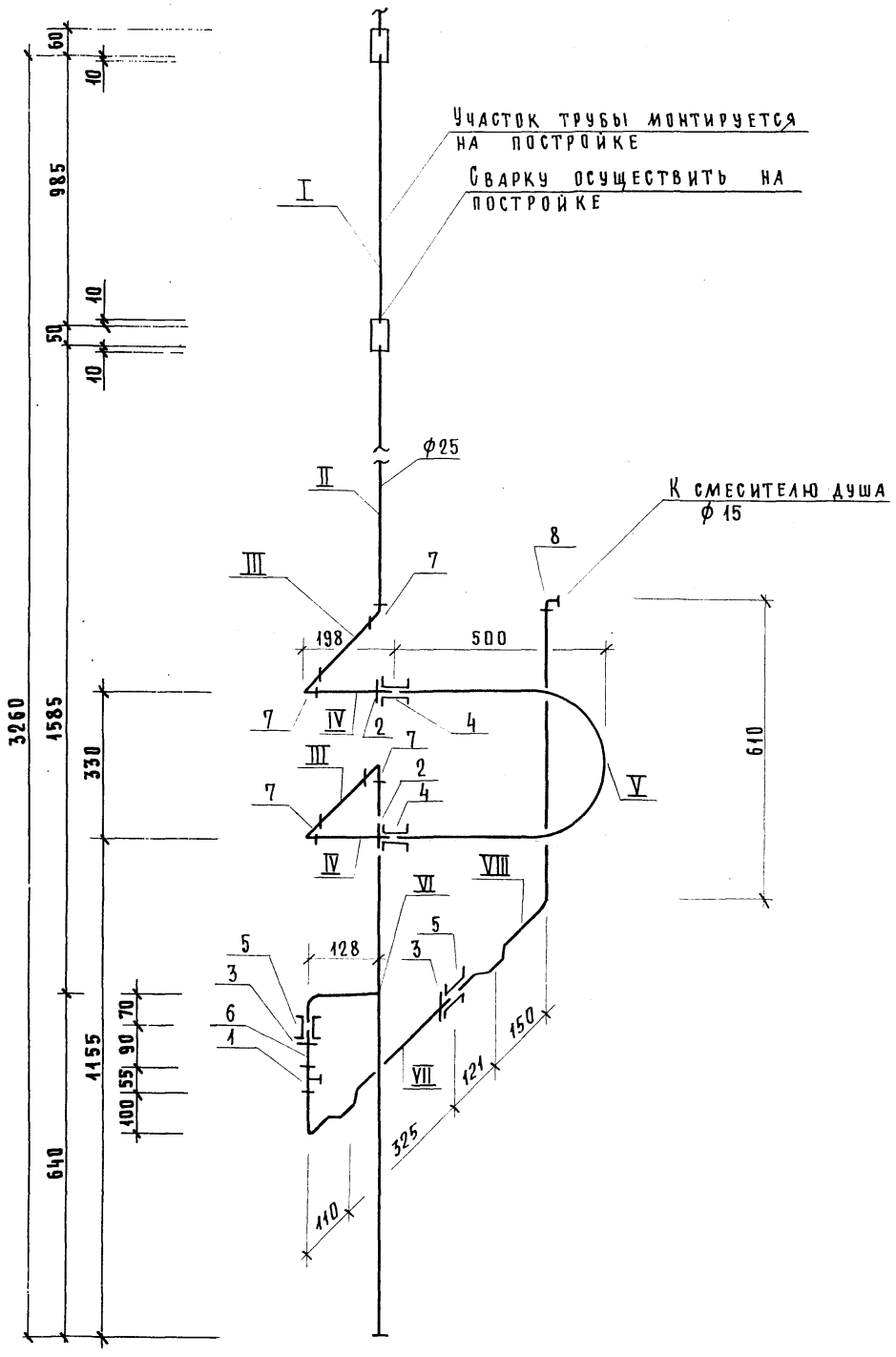

Трубные заготовки
к схеме горячего водоснабжения

Марка поз.	Эскиз детали	L мм	ф мм	Ед. изм.	Кол.	Масса ед., кг	ГОСТ
I	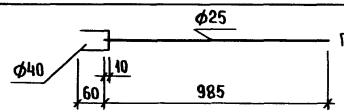	70	40	шт.	1	0.28	3262-75*
		985	25	шт.	1	2.35	3262-75*
II	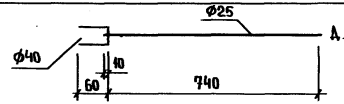	70	40	шт.	1	0.28	3262-75*
		812	25	шт.	1	1.95	3262-75*
III	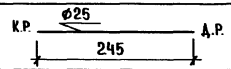	304	25	шт.	2	0.72	3262-75*
IV	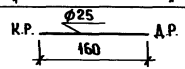	249	25	шт.	2	0.52	3262-75*
V	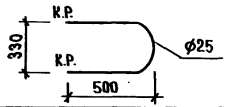	1355	25	шт.	1	3.24	3262-75*
VI	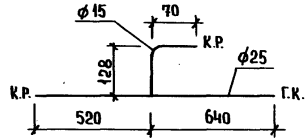	1171	25	шт.	1	2.79	3262-75*
		207	15	шт.	1	0.26	3262-75*
VII	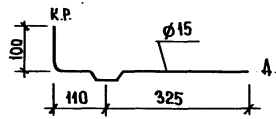	594	15	шт.	1	0.76	3262-75*
VIII	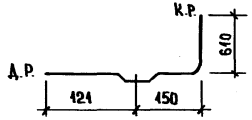	940	15	шт.	1	1.20	3262-75*

Взам. инв. №

Подпись и дата

Инв. № подл.

Марка поз.	Обозначение	Наименование	Кол.	Масса ед, кг	Приме-чание
		Документация			
		Санитарно-техническая			
		кабина СКБАЗТ-С			
	1.288.9-2.2 21 3.0.0 СБ	Сборочный чертеж			
		Канализация			
		Стандартные изделия			
		Поддон душевой			
		чугунный эмалирован-			
		ный ПД4М 800			
		ГОСТ 10161-83, с	1		
		сифоном и выпуском			
		ГОСТ 23412-76*	1		
2	Московский завод	Напольный приемник			
	нестандартного обо-	сточных вод для			
	рудования	сантехкабин завод-			
		ского изготовления	1		
3		Трубопровод из пласт-			
		массовых канализаци-			
		онных труб ГОСТ 22689.2-77			
		ℓ = 1400 мм ϕ100	1	1.31	
4		То же ℓ=1485 мм ϕ100	1	1.41	
5		То же ℓ= 550 мм ϕ50	1	0,17	
6		Патрубок компенсаци-			

Марка поз.	Обозначение	Наименование	Кол.	Масса ед, кг	Приме-чание
		онный ГОСТ 22689.5-77 ϕ100	1		
7		Отвод 90° ГОСТ 22689.5-77			
		ϕ50	1	0.06	
8		То же 150° ϕ50	1	0.045	
9		Тройник 90° ГОСТ 22689.10-77			
		ϕ100×50	2	0.27	
10		Трубопровод из стальных			
		водогазопроводных оцин-			
		кованных труб ГОСТ 3262-75*			
		ϕ32×2.8	1.26	3.09	м
11		Тройник ГОСТ 8949-75*			
		ϕ32×25	1	0.43	
12		Пробка ГОСТ 8963-75* ϕ32	1	0.17	
13		Сифон-ревизия чугунный			
		СФ 150Д ГОСТ 6924-75			
		ϕ50	1	3.30	

Взам. инв. N | Подпись и дата | Инв. N подл.

Н. контр.	Корнеева		
ГИП	Соколова		
Рук. гр.	Фомичев		
Ст. инж.	Голова		

1.288.9-2.2 21. 3.00

Санитарно-техническая кабина СКБАЗТ-С
Водопровод
Спецификация оборудования

Стадия	Лист	Листов
Р	1	2

ГИПРОНИИЗДРАВ

Формат А4

Взам. инв. N | Подпись и дата | Инв. N подл.

1.288.9-2.2 21 3.0.0

Лист 2

23411-04 10

Формат А4

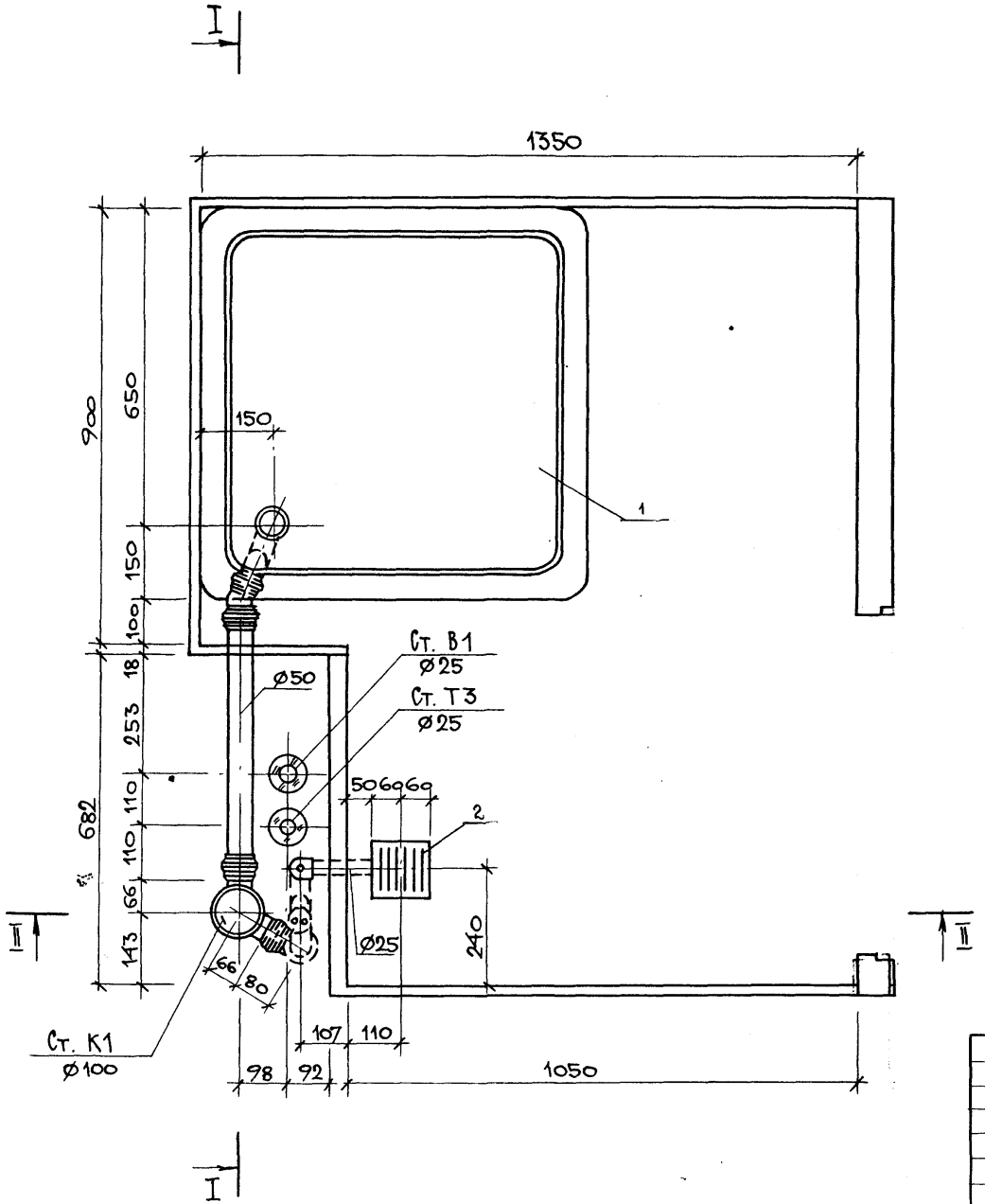

Н. контр.	Корнеева		
ГИП	Соколова		
Рук. гр.	Фомичев		
Ст. инж.	Голова		

1.288.9-2.2 21.3.00 СБ

Санитарно-техническая кабина СКБ3Т-С
Канализация

Стадия	Масса	Масштаб
Р	—	1:10
Лист 1	Листов 4	

ГИПРОНИИЗДРАВ

Инв. N подл. | Подпись и дата | Взам. инв. N

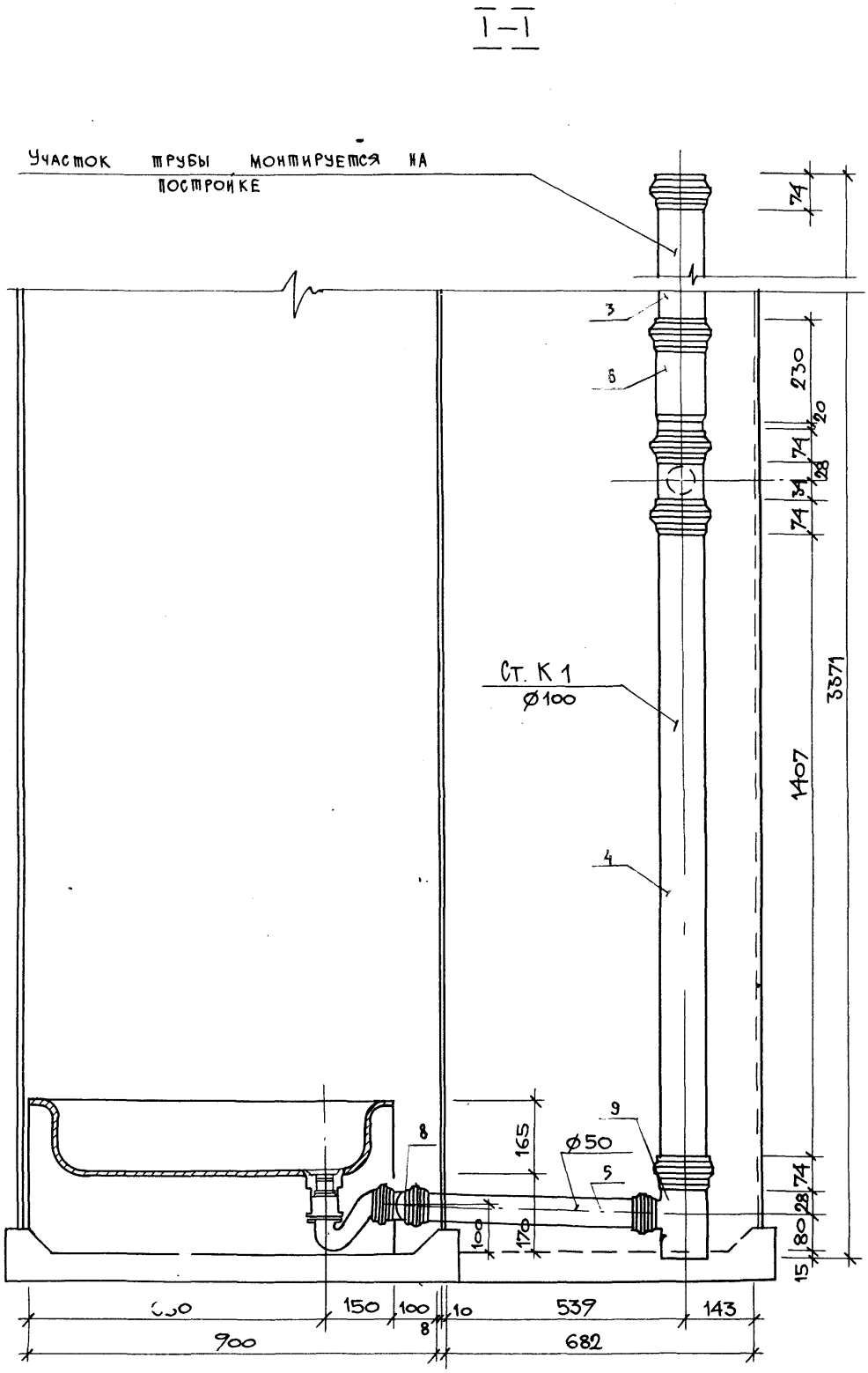

23411-04 12

1. 288. 9 – 2.2 21. 3. 0.0 СБ	Лист 2

Формат А3

156

II – II

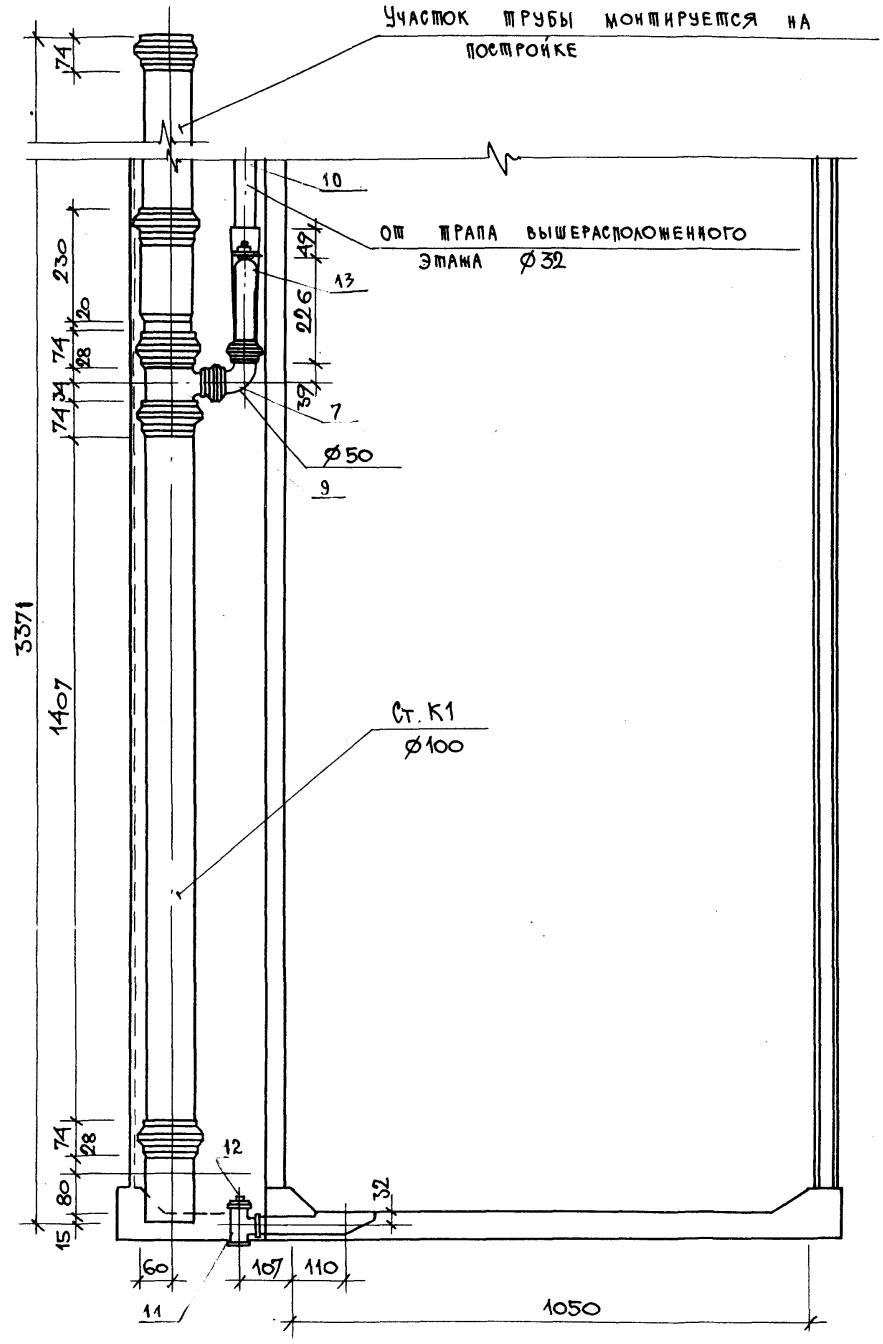

23411-04 13

1.288.9–2.2.21.3.0.ОСБ	Лист 3

Формат А3

15

Марка поз.	Обозначение	Наименование	Кол.	Масса ед. кг	Примечание
		Документация			
		Санитарно-техническая			
		кабина СКБАЗТ-СР			
	1.288.9-2.2 22.3.0.0 СБ	Сборочный чертеж			
		Канализация			
		Стандартные изделия			
1		Поддон душевой			
		чугунный эмалированный			
		ный ПДЧМ 800			
		ГОСТ 10161-83, с	1		
		сифоном и выпуском			
		ГОСТ 23412-76*	1		
2	Московский завод	Напольный приемник			
	нестандартного	сточных вод для			
	оборудования	сантехкабин заводс-			
		кого изготовления	1		
3		Трубопровод из пласт-			
		массовых канализацион-			
		ных труб ГОСТ 22689.2-77			
		ℓ = 1400 мм ϕ 100	1	1.31	
4		То же ℓ = 540 ϕ 100	1	0.50	
5		То же ℓ = 735 ϕ 100	1	0.68	
6		То же ℓ = 550 ϕ 50	1	0.17	
7		Патрубок компенсацион-			
		ный ГОСТ 22689.5-77 ϕ 100	1		

Н. контр.	Корнеева		
ГИП	Соколова		
Рук. гр.	Фомичев		
Ст. инж.	Голова		

1.288.9-2.2 22.3.00

Санитарно-техническая кабина СКБАЗТ-СР
Канализация
Спецификация оборудования

Стадия	Лист	Листов
Р	1	2

ГИПРОНИИЗДРАВ

Формат А4

Инв. № подл. | Подпись и дата | Взам. инв. №

Марка поз.	Обозначение	Наименование	Кол.	Масса ед. кг	Примечание
8		Ревизия ГОСТ 22689.15-77 ϕ100	1		
9		Отвод 90° ГОСТ 22689.9-77			
		ϕ 50	1	0.06	
10		Тоже 150° ϕ 50	1	0.045	
11		Тройник 90° ГОСТ 22689.10-77			
		ϕ 100 × 50	2	0.27	
12		Трубопровод из стальных			
		водогазопроводных оцинко-			
		ванных труб ГОСТ 3262-75*			
		ϕ 32 × 2.8	1.26	3.09	м
13		Тройник ГОСТ 8949-75*			
		ϕ 32 × 25	1	0.43	
14		Пробка ГОСТ 8963-75* ϕ 32	1	0.17	
15		Сифон-ревизия чугунный			
		СФ 150Д ГОСТ 6924-75			
		ϕ 50	1	3.30	

1.288.9-2.2 22 3.0.0

Лист 2

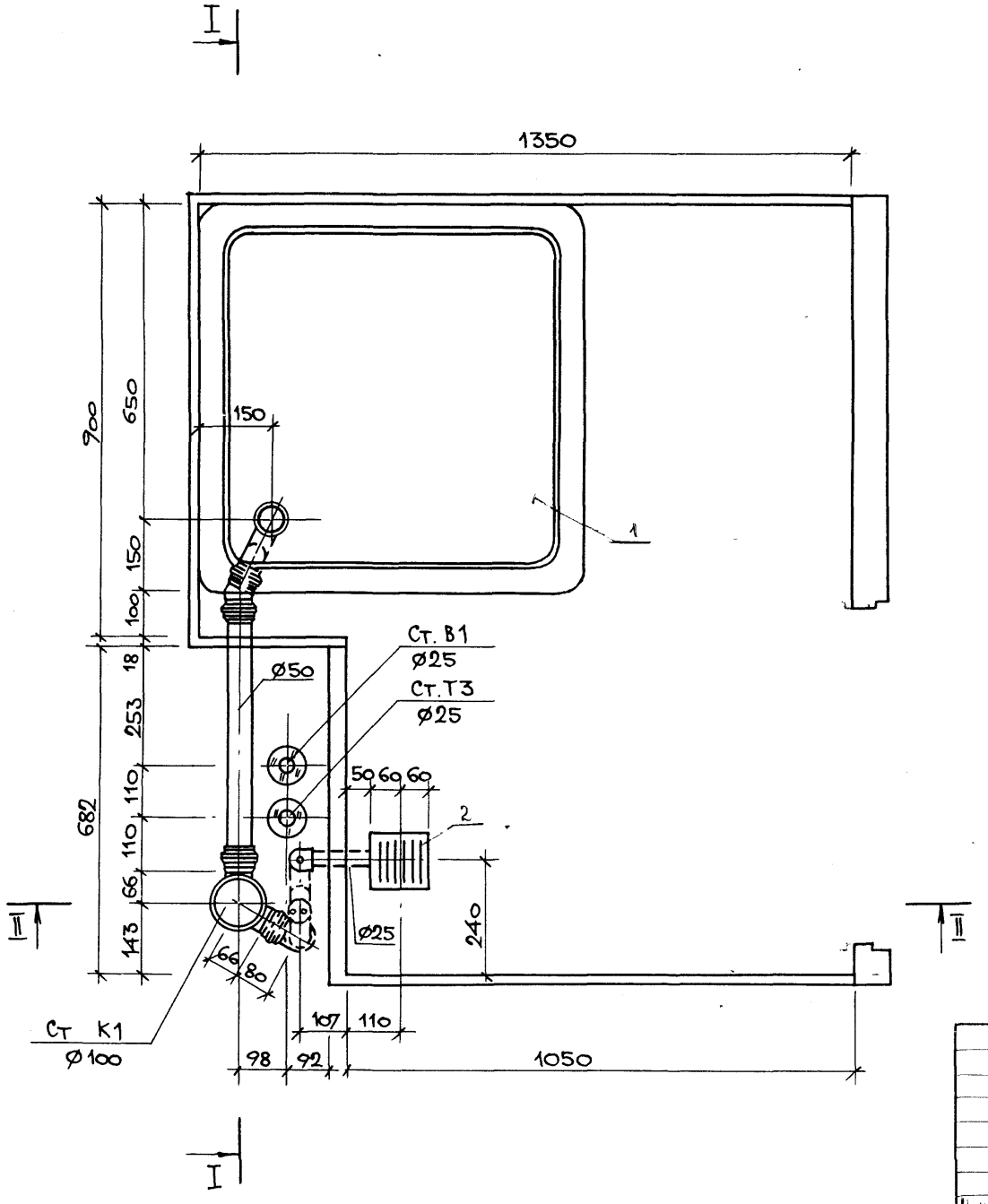

			1.288.9-2.2 22.3.0.0СБ
Н.контр.	Корнеева		Санитарно-техническая кабина СКБАЗТ-СР Канализация
ГИП	Соколова		
Рук.гр.	Фомичев		
Ст.инж.	Голова		

Стадия	Масса	Масштаб
Р	—	1:10
Лист 1	Листов 4	

ГИПРОНИИЗДРАВ

Инв. N подл. | Подпись и дата | Взам. инв. N

I-I

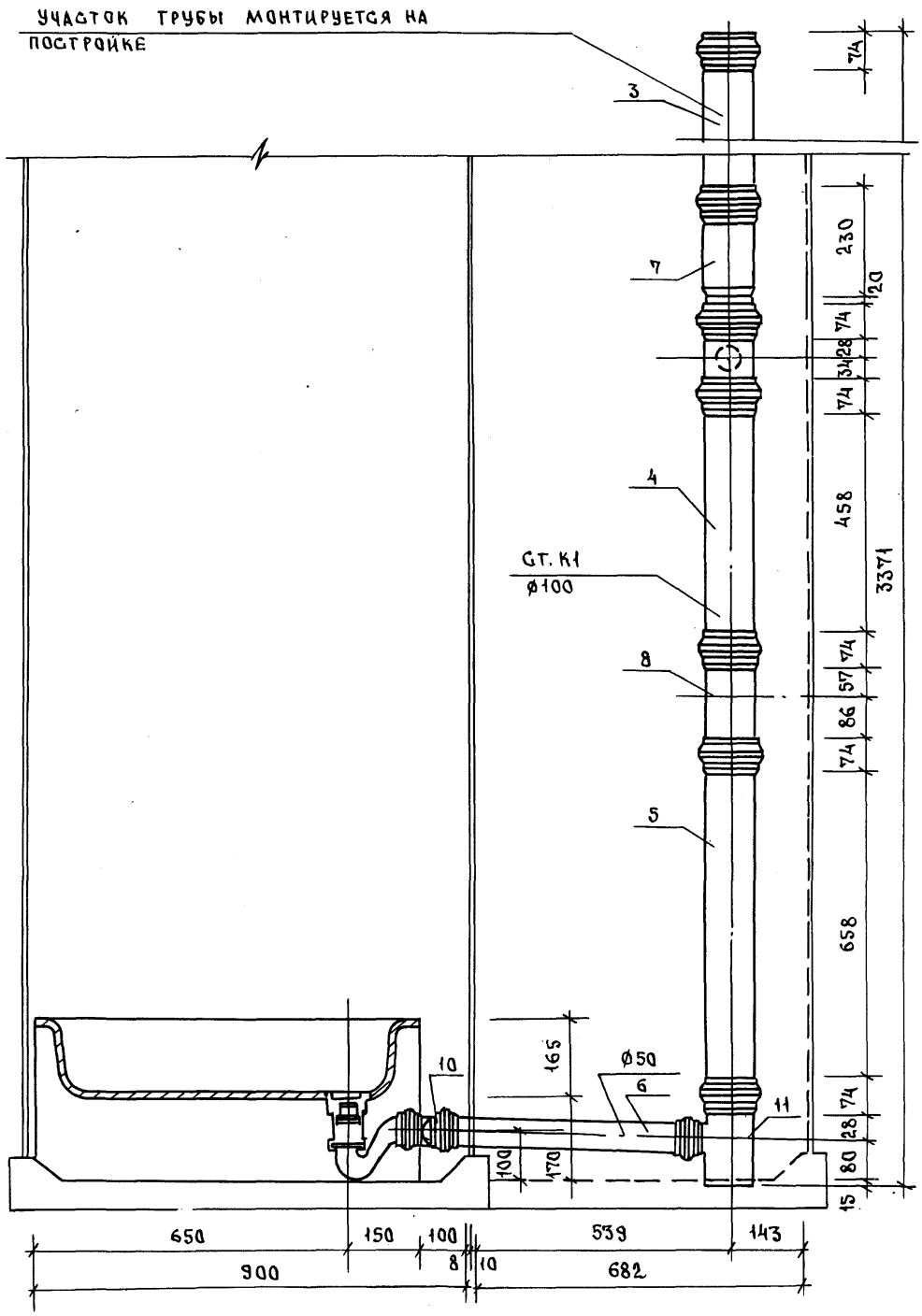

23411-04 16

1.288.9 - 2.2 22 3.0.0 СБ	ЛИСТ 2

ФОРМАТ А3

II-II

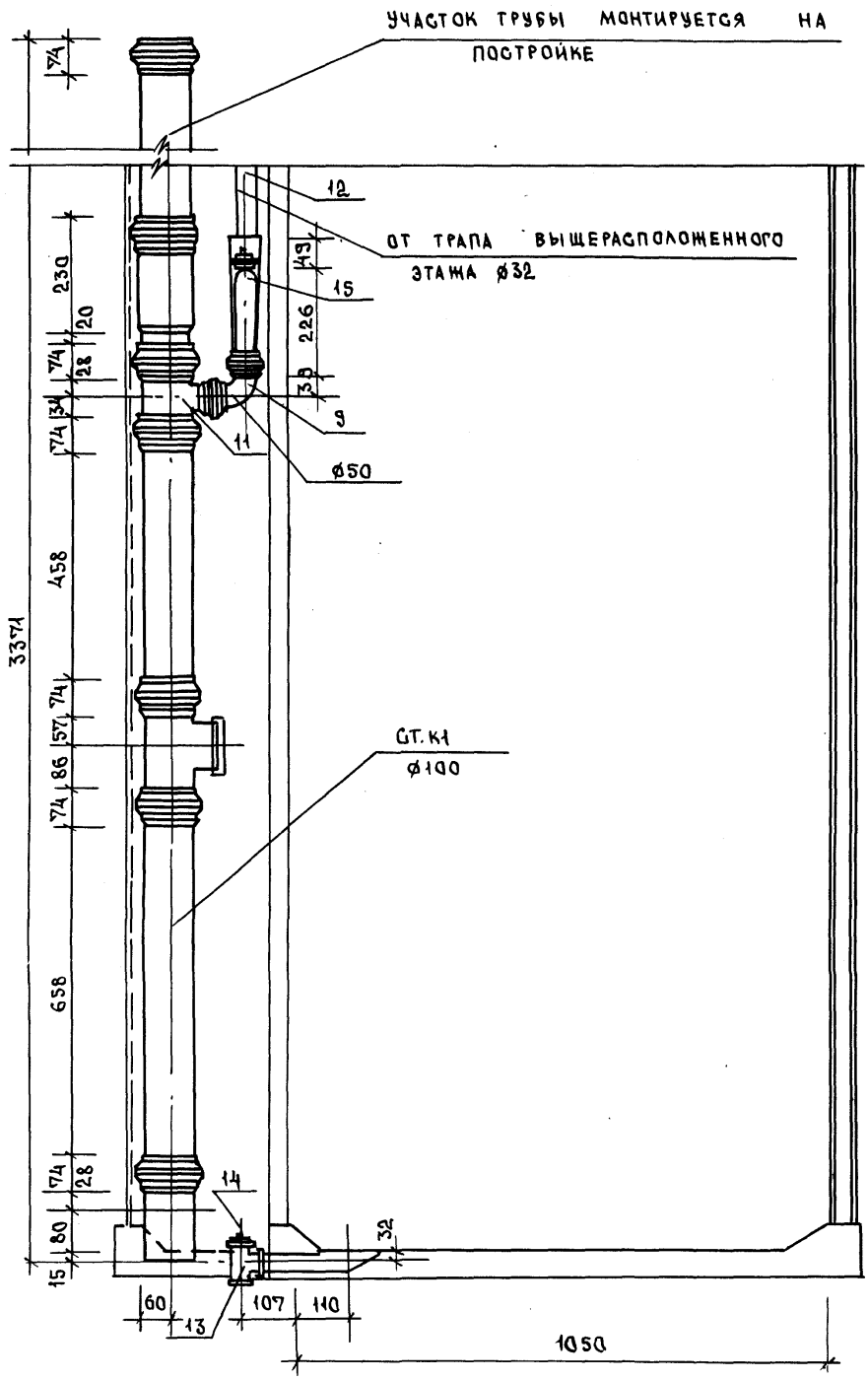

2344-04 17

1.288.9 - 2.2 22.3.0.0 СБ	ЛИСТ 3

ФОРМАТ А3

Марка поз.	Обозначение	Наименование	Кол.	Масса ед., кг	Примечание
		Документация			
		Санитарно-техническая			
		кабина СКБАЗТ-В			
	1.288.9-2.2 23.3.0.0СБ	Сборочный чертеж			
		Канализация			
		Стандартные изделия			
1		Поддон душевой			
		чугунный эмалированный			
		ный ПДЧМ 800			
		ГОСТ 10161-83, с	1		
		сифоном и выпуском			
		ГОСТ 23412-76*	1		
2	Московский завод	Напольный приемник			
	нестандартного	сточных вод для			
	оборудования	сантехкабин заводско-			
		го изготовления	1		
3		Трубопровод из пластмас-			
		совых канализационных			
		труб ГОСТ 22689.2-77			
		ℓ = 1400 мм ϕ 100	1	1.31	
4		То же ℓ=670 ϕ 100	1	0.61	
5		То же ℓ=735 ϕ 100	1	0.68	
6		То же ℓ=550 ϕ 50	1	0.17	

Марка поз.	Обозначение	Наименование	Кол.	Масса ед., кг	Примечание
7		Патрубок компенсацион-			
		ный ГОСТ 22689.5-77 ϕ 100	1		
8		Ревизия ГОСТ 22689.15-77 ϕ 100	1		
9		Отвод 150° ГОСТ 22689.9-77	1	0.045	
10		Тройник 90° ГОСТ 22689.10-77			
		ϕ 100 x 50	1	0.27	

Инв.№ подл. | Подпись и дата | Взам. инв.№

Н.контр.	Корнеева		
ГИП	Соколова		
Рук.гр.	Фомичев		
Ст.инж.	Голова		

1.288.9-2.2 23.3.00

Санитарно-техническая кабина СКБАЗТ-В
Канализация
Спецификация оборудования

Стадия	Лист	Листов
Р	1	2

ГИПРОНИИЗДРАВ

Формат А4

1.288.9-2.2 23.3.0.0

Лист 2

23411-ПЧ 19 Формат А4

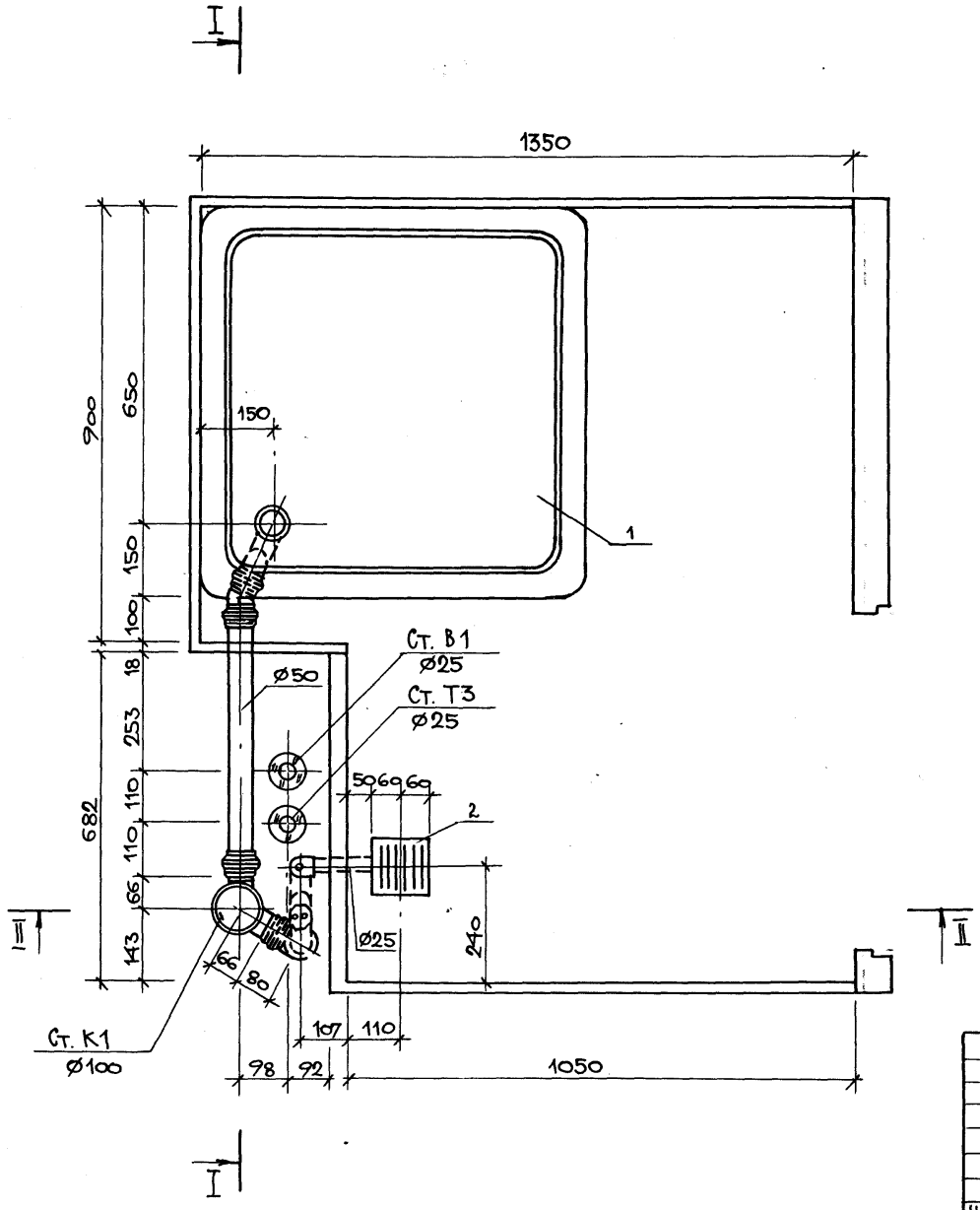

				1.288.9-2.2 23.3.00 СБ	
				Санитарно-техническая кабина СКБАЗТ-В Канализация	Стадия: Р; Масса: —; Масштаб: 1:10; Лист 1; Листов 4
Н.контр.	Корнеева				ГИПРОНИИЗДРАВ
ГИП	Соколова				
Рук.гр.	Фомичев				
Ст. инж.	Голова				

Инв. N подл. | Подпись и дата | Взам. инв. N

I-I

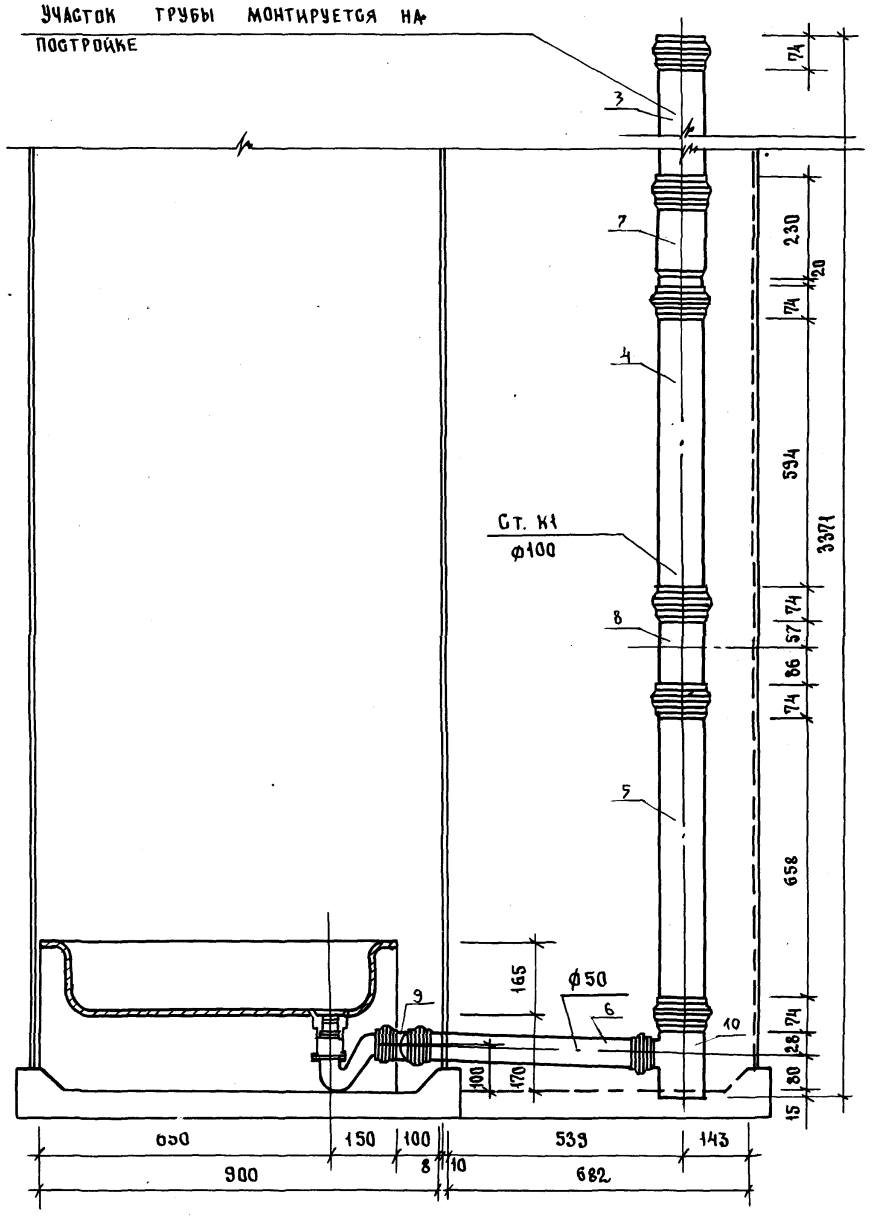
УЧАСТОК ТРУБЫ МОНТИРУЕТСЯ НА ПОСТРОЙКЕ
3
7
4
Ст. К1
ф100
8
5
9
6
10
ф50
74
230
20
74
594
3371
74
57
86
74
658
165
74
28
30
15
100
170
650
150
100
539
143
900
8
10
682

2344-04 ВО

II–II

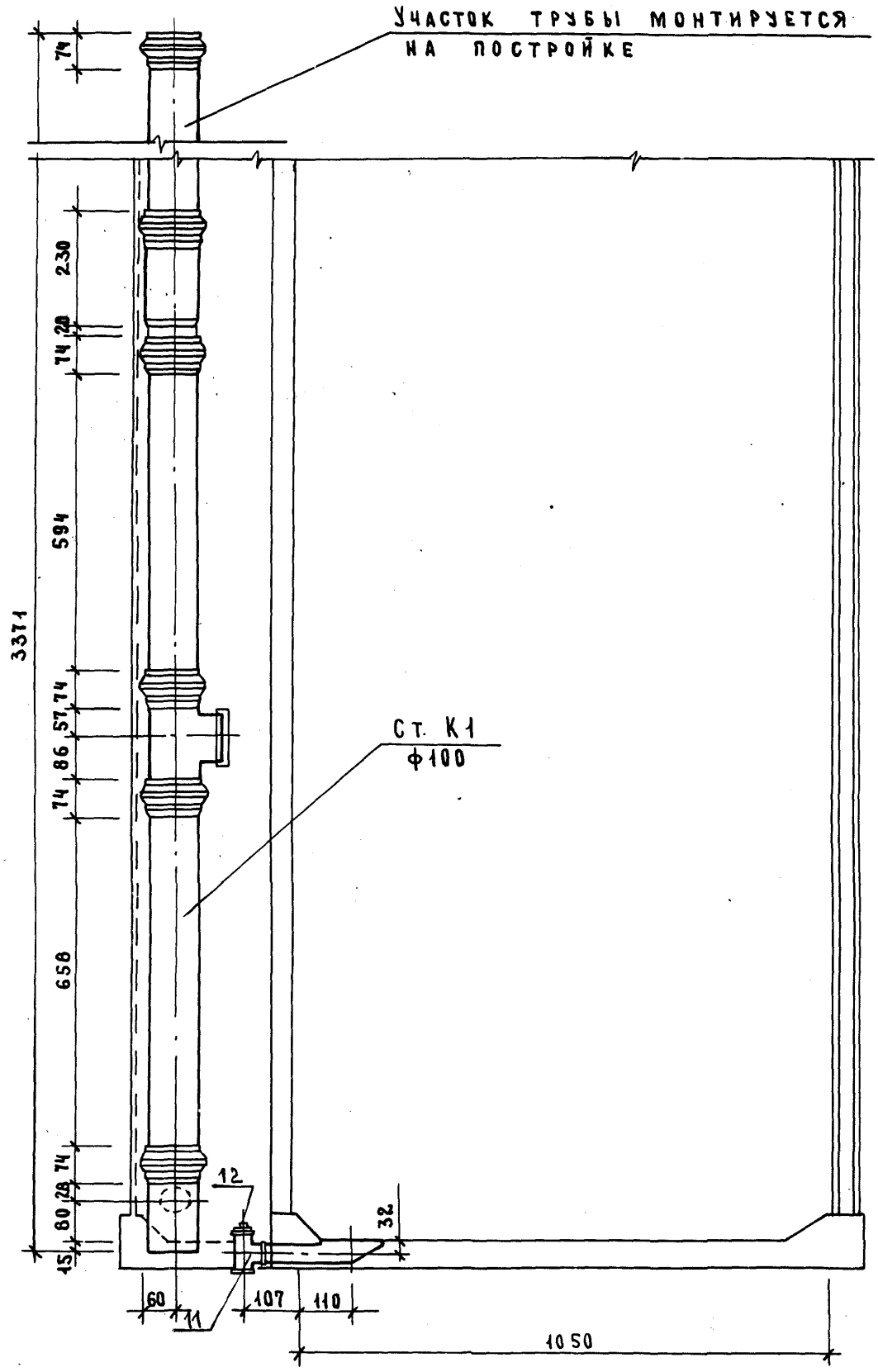
Участок трубы монтируется
на постройке
74
230
74
20
594
3374
74
57
86
74
Ст. К1
ф100
658
74
28
80
15
12
32
60
11
107
110
1050

Марка поз.	Обозначение	Наименование	Кол.	Масса ед., кг	Примечание
		Документация			
		Санитарно-техническая			
		кабина СКБАЗТ-Н			
	1.288.9-2.2 24.3.0.0 СБ	Сборочный чертеж			
		Канализация			
		Стандартные изделия			
1		Поддон душевой			
		чугунный эмалированный			
		ный ПДЧМ 800			
		гост 10161-83. С	1		
		сифоном и выпуском			
		гост 23412-76*	1		
2	Московский завод	Напольный приемник			
	нестандартного	сточных вод для			
	оборудования	сантехкабин заводс-			
		кого изготовления	1		
3		Трубопровод из пласт-			
		массовых канализацион-			
		ных труб гост 22689.2-77			
		ℓ = 1400 мм · ϕ 100	1	1.31	
4		То же ℓ = 540 мм ϕ 100	1	0.50	
5		То же ℓ = 735 мм ϕ 100	1	0.68	
6		То же ℓ = 550 мм ϕ 50	1	0.17	

Марка поз.	Обозначение	Наименование	Кол.	Масса ед., кг	Примечание
7		Патрубок компенсацион-			
		ный гост 22689.5-77 ϕ 100	1		
8		Ревизия гост 22689.15-77 ϕ100	1		
9		Отвод 90° гост 22689.9-77			
		ϕ 50	1	0.06	
10		То же 150° ϕ 50	1	0.045	
11		Тройник 90° гост 22689.10-77			
		ϕ 100×50	2	0.27	
12		Трубопровод из стальных			
		водогазопроводных оцинко-			м
		ванных труб гост 3262-75*			
		ϕ 32×2.8	1.26	3.09	
13		Тройник гост 8949-75*			
		ϕ 32×25	1	0.43	
14		Пробка гост 8963-75* ϕ32	1	0.17	
15		Сифон-ревизия чугунный			
		СФ 150Д гост 6924-75			
		ϕ 50	1	3.30	

Инв.№ подл. | Подпись и дата | Взам. инв.№

Н. контр.	Корнеева		
ГИП	Соколова		
Рук. гр.	Фомичев		
Ст. инж.	Голова		

1.288.9-2.2 24.3.0.0

Санитарно-техническая кабина СКБАЗТ-Н
Канализация
Спецификация оборудования

Стадия	Лист	Листов
Р	1	2

ГИПРОНИИЗДРАВ

Формат А4

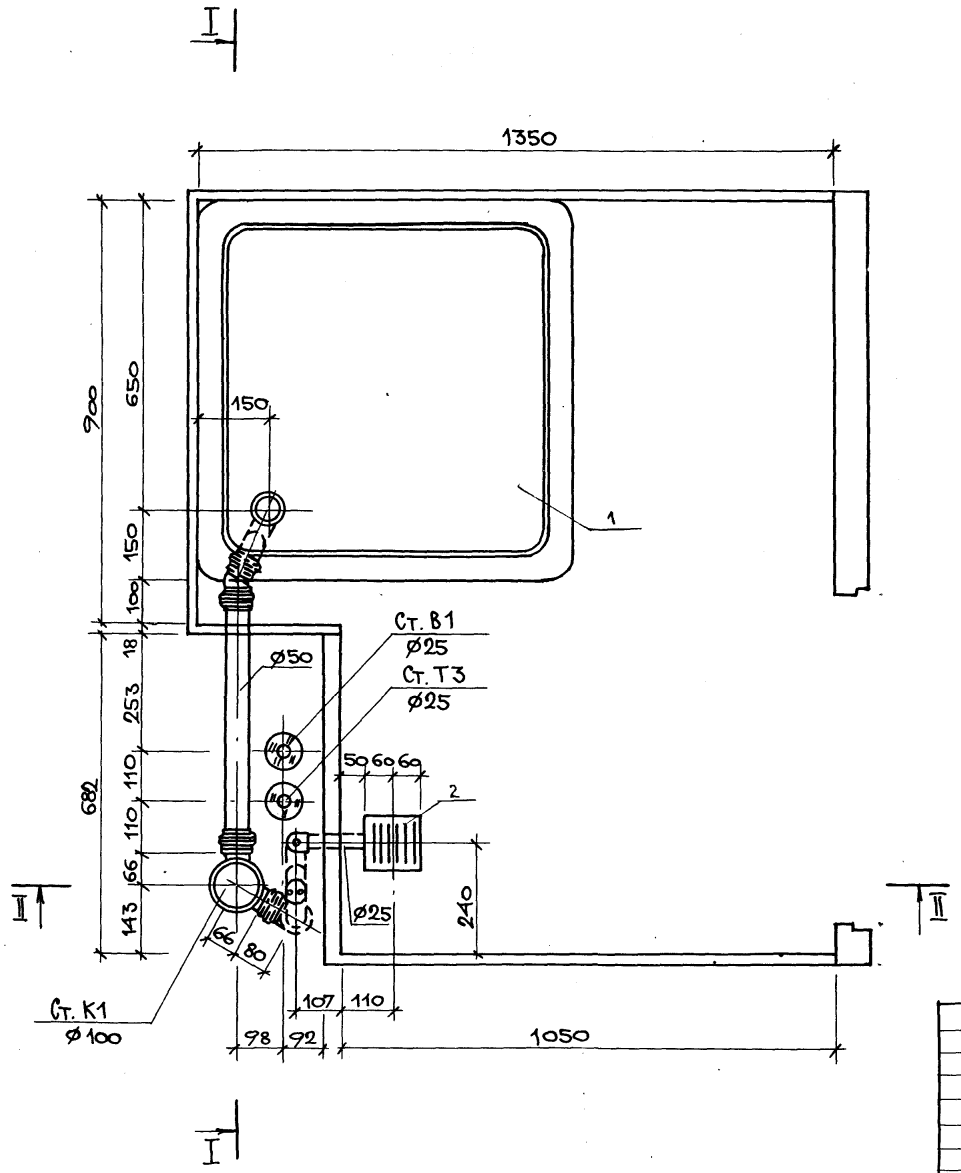

Н. контр.	Корнеева		
ГИП	Соколова		
Рук. гр.	Фомичева		
Ст. инж.	Голова		

1.288.9-2.2 24 3.0.0 СБ

Санитарно-техническая кабина СКБАЗТ-Н
Канализация

Стадия	Масса	Масштаб
Р	—	1:10
Лист 1	Листов 4	

ГИПРОНИИЗДРАВ

Инв. N подл. | Подпись и дата | Взам. инв. N

I-I

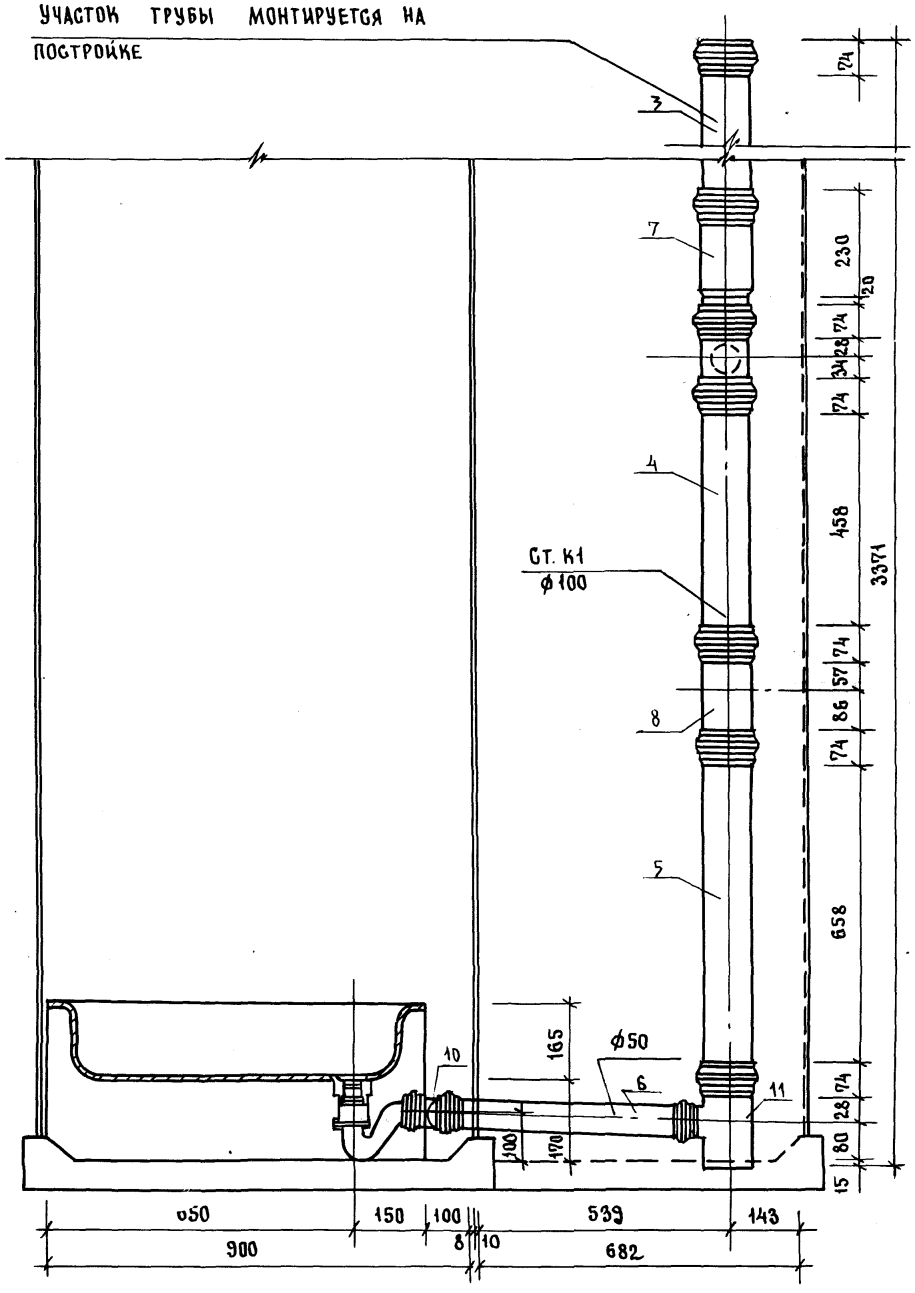

1.288.9 - 2.2 2.4 3.00 СБ	ЛИСТ 2

ФОРМАТ А3

23411-04 24

ВЗАМ.ИНВ.№

II-II

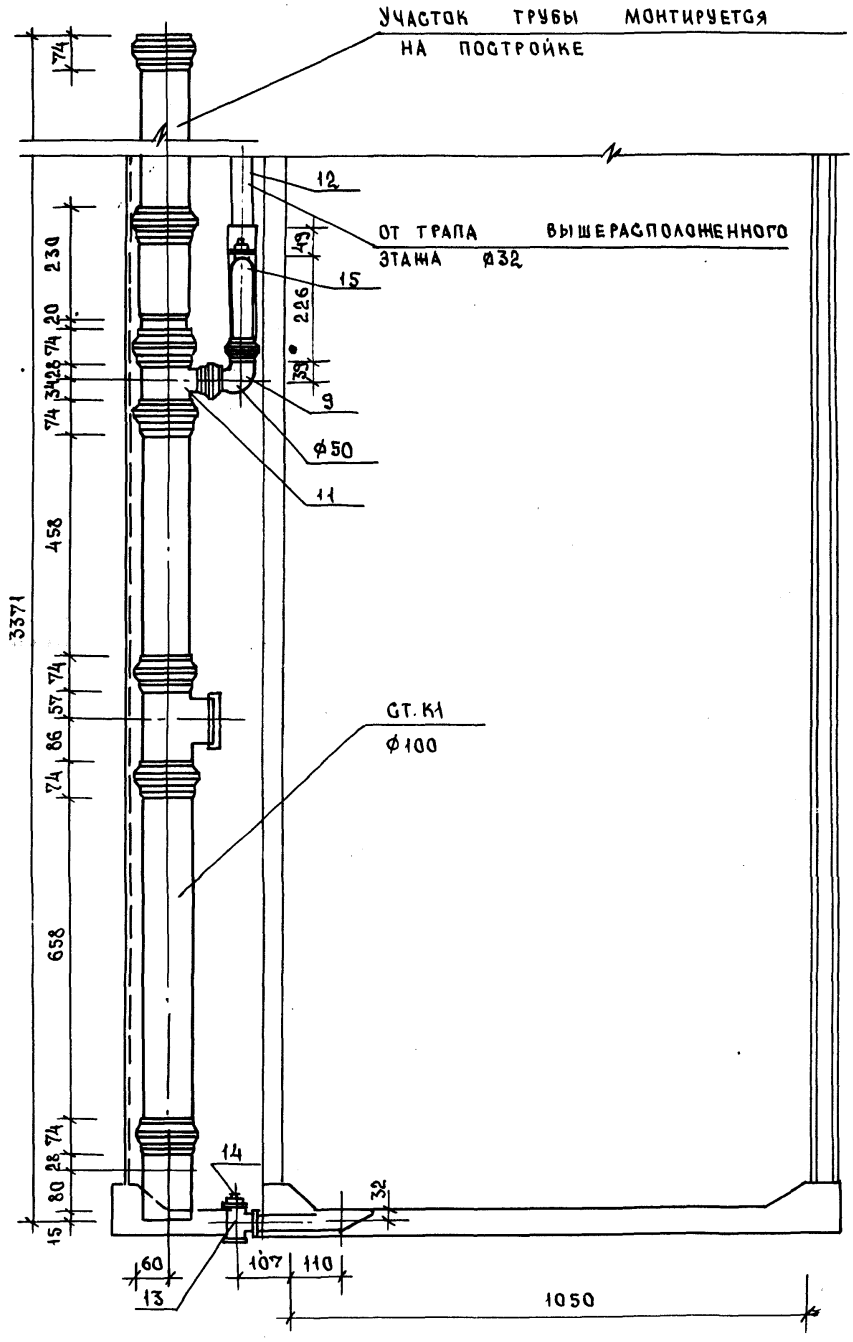

2344-04 25

ИНВ. N ПОДЛ. | ПОДПИСЬ И ДАТА | ВЗАМ. ИНВ. N

Марка поз.	Обозначение	Наименование	Кол.	Масса ед. кг	Примечание
		Документация			
		Санитарно-техническая			
		кабина СКБАЗТ-ПС			
	1.288.9-2.2 25.2.0.0 СБ	Сборочный чертеж			
		Водопровод			
		Стандартные изделия			
1	Каталог ЦКБА	Вентиль запорный			
		муфтовый 15б1бр			
		ф15	2	0.39	
2		Муфта прямая короткая			
		ГОСТ 8966-75 ф15	4	0,055	
3		Контргайка ГОСТ 8968-75			
		ф15	4	0,036	
4		Сгон ГОСТ 8969-75			
		ф15	2	0,075	
5		Угольник ГОСТ 8946-75*			
		ф15	2	0.095	
		Трубопровод из стальных водогазопроводных			
		оцинкованных труб			
		ГОСТ 3262-75* ф40×3.0	0.2	3.84	м
		То же ф25×2,8	3.6	2.39	м
		То же ф15×2.5	3.7	1.28	м

Н.контр.	Корнеева		
ГИП	Соколова		
Рук.гр.	Фомичев		
Ст.инж.	Голова		

1.288.9-2.2 25.2.00

Санитарно-техническая кабина СКБАЗТ-ПС
Водопровод
Спецификация оборудования

Стадия	Лист	Листов
Р	1	2

ГИПРОНИИЗДРАВ

Формат А4

Инв.№ подл. | Подпись и дата | Взам.инв.№

Марка поз.	Обозначение	Наименование	Кол.	Масса ед.,кг	Примечание
		Горячее водоснабжение			
		Стандартные изделия			
1	Каталог ЦКБА	Вентиль запорный			
		муфтовый 15б1бр			
		ф15	2	0,39	
2		Муфта прямая короткая			
		ГОСТ 8966-75 ф25	4	0,133	
3		То же ф15	4	0,055	
4		Контргайка ГОСТ 8968-75			
		ф25	4	0,082	
5		То же ф15	4	0,036	
		Сгон ГОСТ 8969-75			
		ф15		0.075	
7		Угольник ГОСТ 8946-75*			
		ф25	2	0,231	
8		То же ф15	2	0.095	
9		Тройник ГОСТ 8948-75*ф25	2	0.321	
		Трубопровод из стальных водогазопроводных			
		оцинкованных труб			
		ГОСТ 3262-75* ф40×3.0	0.2	3.84	
		То же ф25×2.8	5.5	2.39	
		То же ф15×2.5	2.0	1.28	
		Смеситель латунный			
		См-ву-шл ГОСТ 25809-83	2	2.20	

Инв.№ подл. | Подпись и дата | Взам.инв.№

1.288.9-2.2 25.2.00

Лист 2

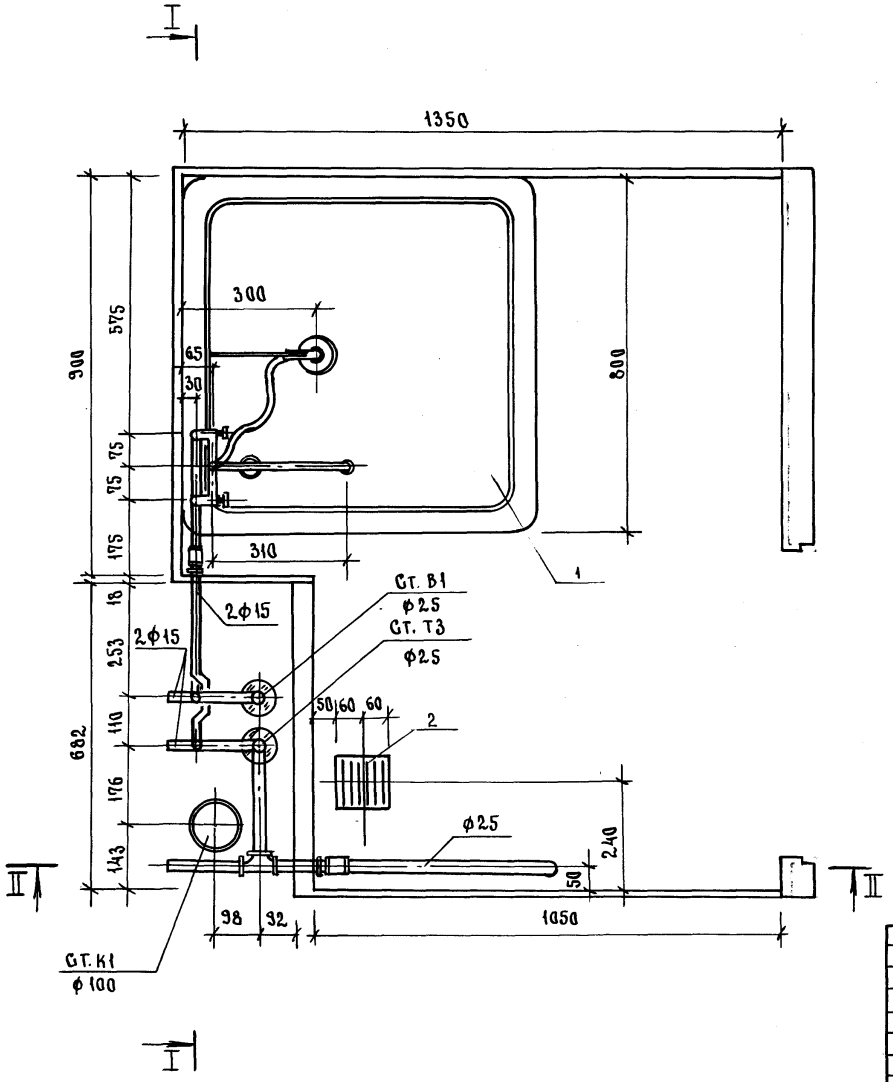

Н. контр.	Корнеева		
ГИП	Соколова		
Рук. гр.	Фомичев		
Ст. инж.	Голова		

1.288.9-2.2 25.2.0.06

Санитарно-техническая кабина СКБАЗТ-ПС
Водопровод

Стадия	Масса	Масштаб
Р	—	1:10
Лист 1	Листов 7	

ГИПРОНИИЗДРАВ

Инв. № подл. | Подпись и дата | Взам. инв. №

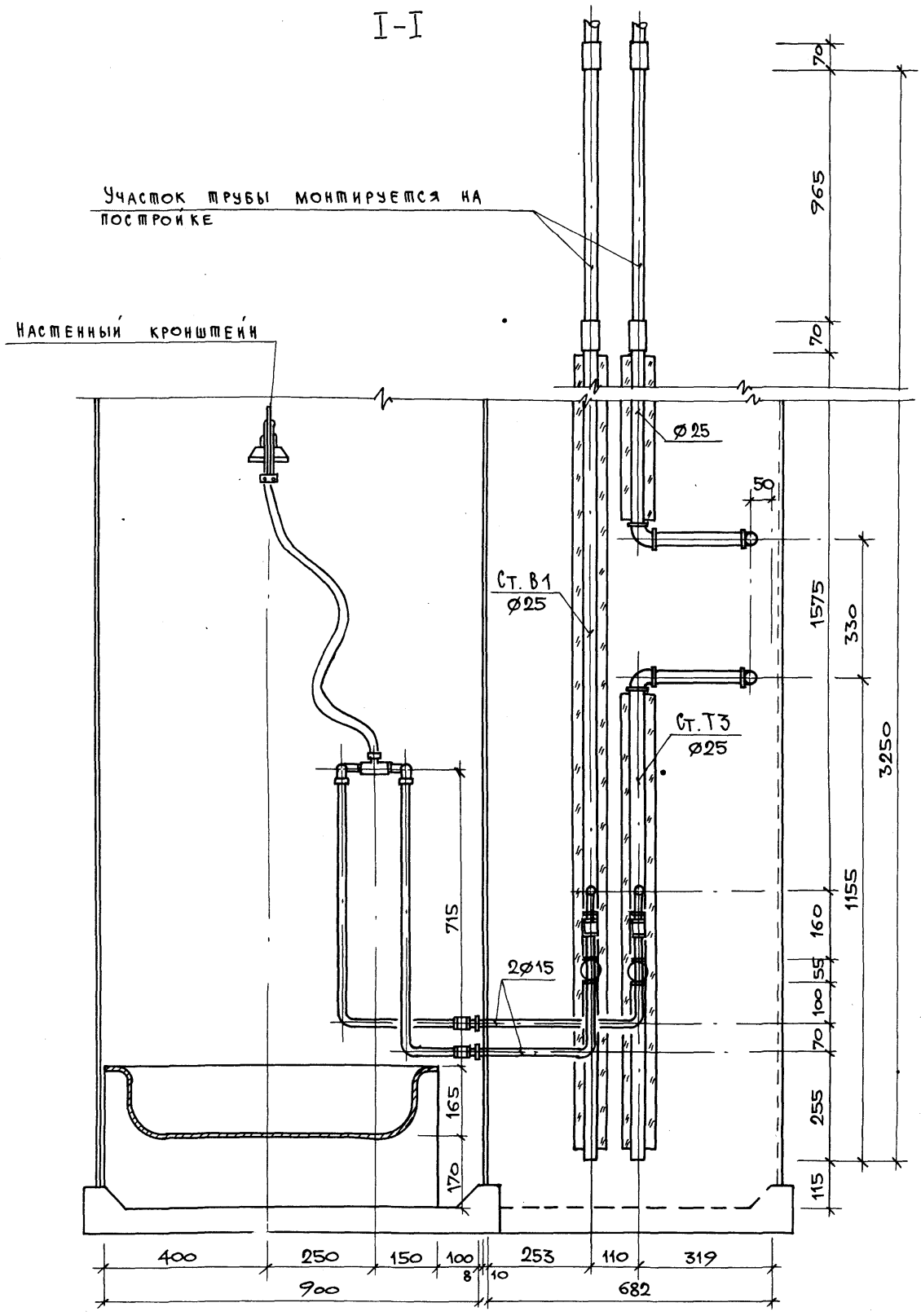

23411-04 28

1.288.9-2.2 25.2.00 СБ	Лист 2

Формат А3

I-I

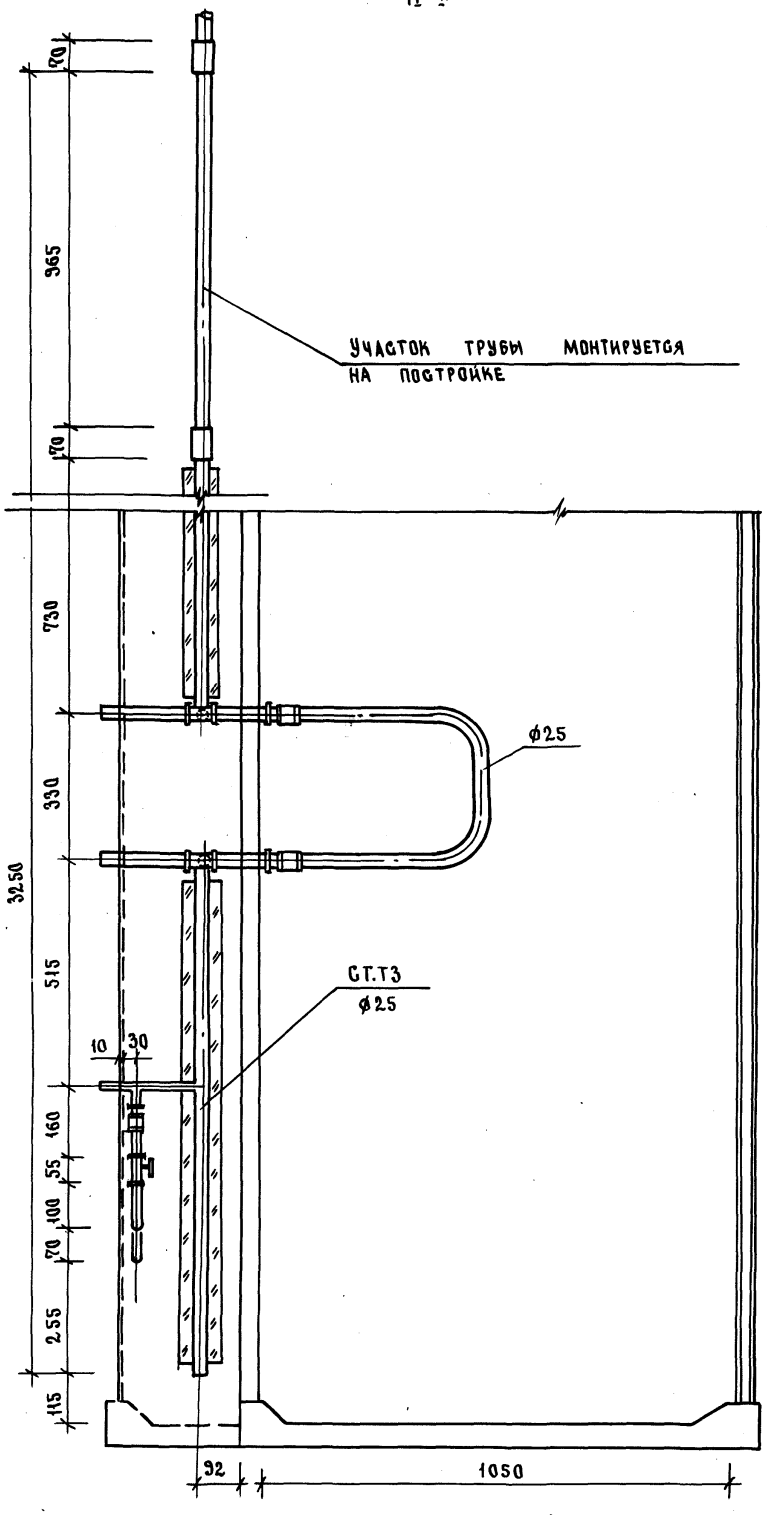

2344-04 29

1.288.3 - 2.2 25 2.00 СБ

ЛИСТ 3

Формат А3

Схема водопровода.

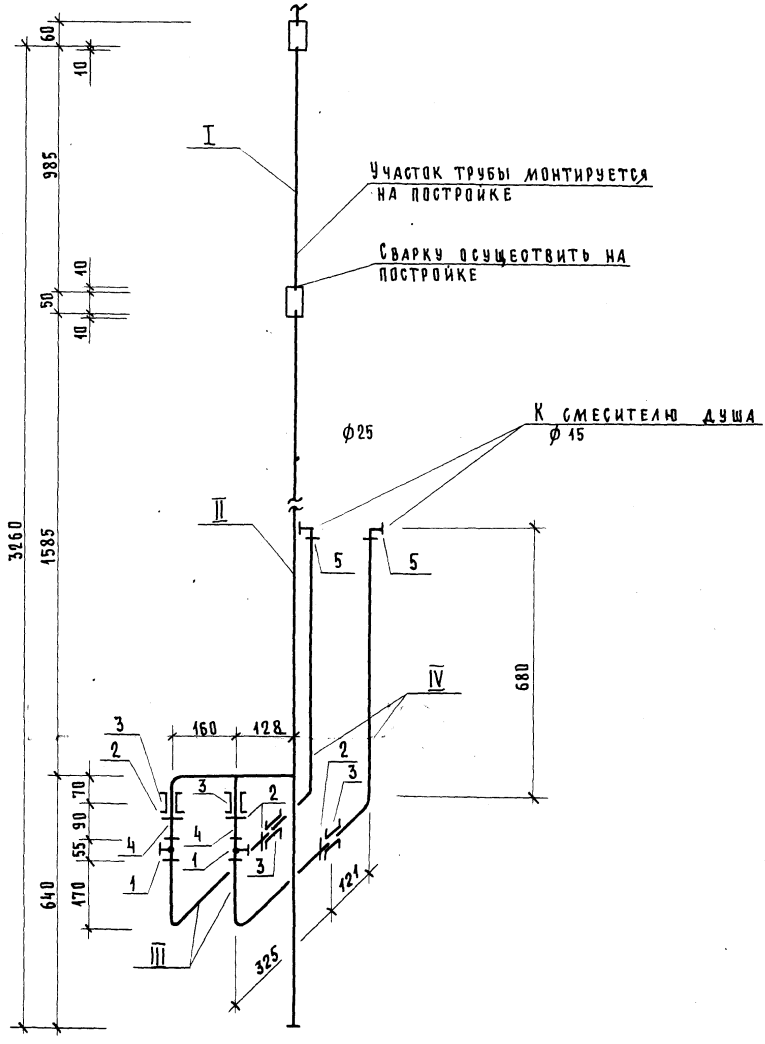

Трубные заготовки к схеме водопровода

Марка поз.	Эскиз детали	L мм	Ф мм	Ед. изм.	Кол.	Масса ед. кг	ГОСТ
I	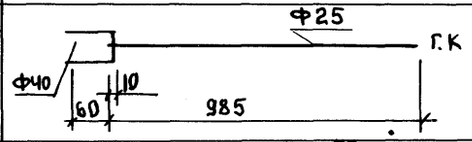	70	40	шт	1	0.28	3262-75*
		985	25	шт	1	2.35	3262-75*
II	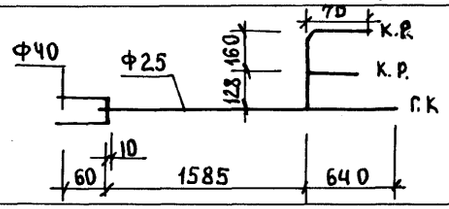	70	40	шт	1	0.28	3262-75*
		2235	25	шт	1	5.36	3262-75*
		376	15	шт	1	0.48	3262-75*
III	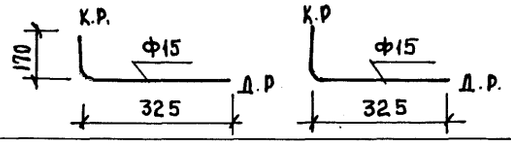	554	15	шт	2	0.71	3262-75*
IV	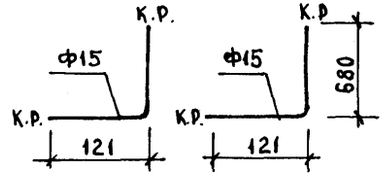	819	15	шт	2	1.05	3262-75*

Инв. № подл. | Подпись и дата | Взам. инв.

СХЕМА ГОРЯЧЕГО ВОДОСНАБЖЕНИЯ

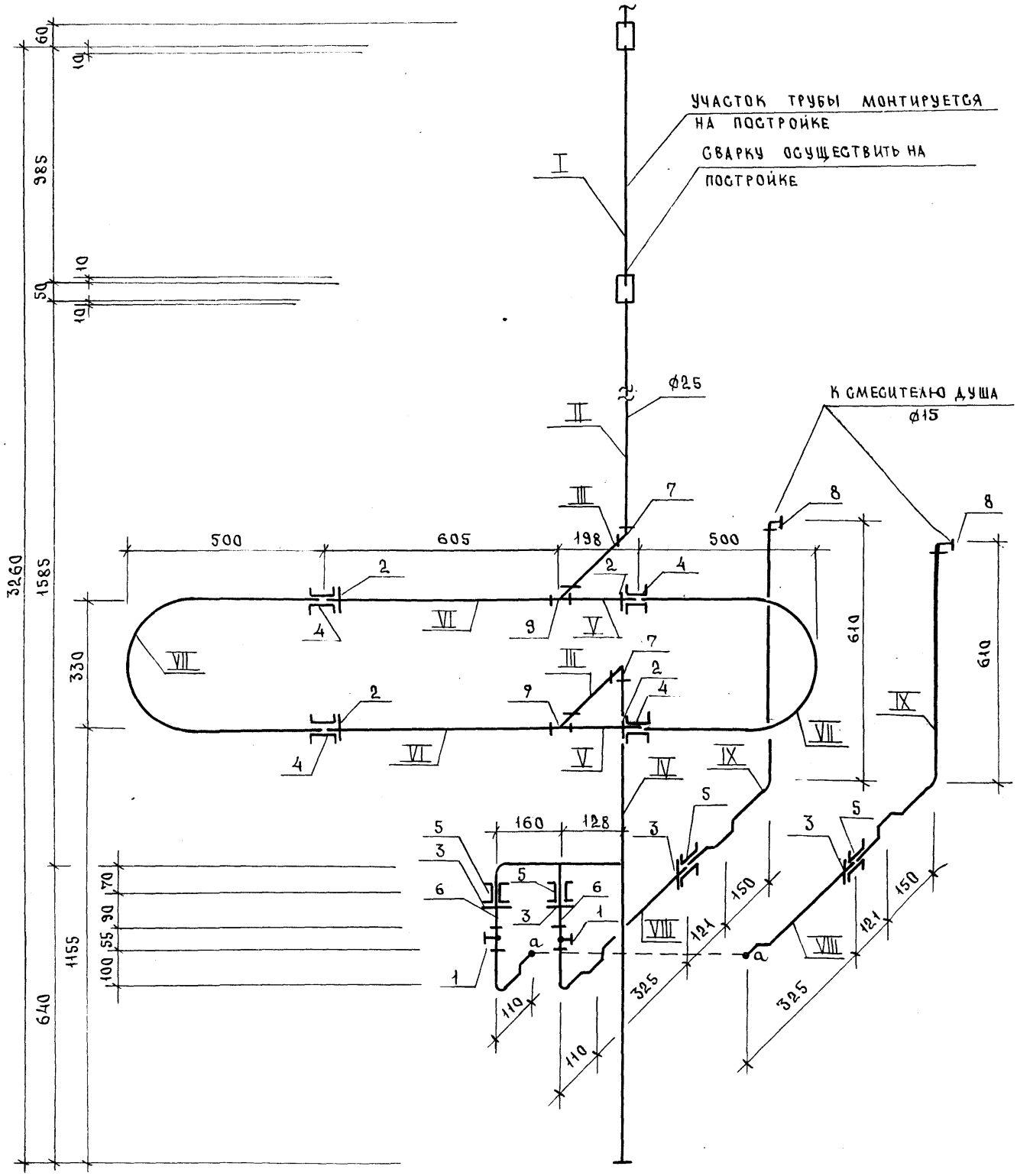

23411-04 32

1.288.9-2.2 25 2.0.0 СБ	ЛИСТ 6

ФОРМАТ А3

176

Трубные заготовки

к схеме горячего водоснабжения

Марка поз.	Эскиз детали	L мм	ϕ мм	Ед. изм.	Кол.	Масса ед. кг	ГОСТ
I	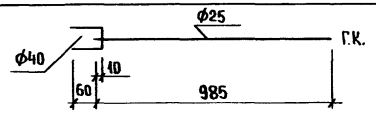	70 985	40 25	шт. шт.	1 1	0.28 2.35	3262-75* 3262-75*
II	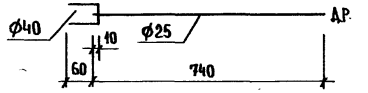	70 812	40 25	шт. шт.	1 1	0.28 1.95	3262-75* 3262-75*
III	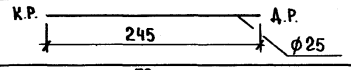	318	25	шт.	2	0.76	3262-75*
IV	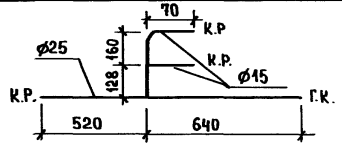	1171 446	25 15	шт. шт.	1 1	2.79 0.57	3262-75* 3262-75*
V	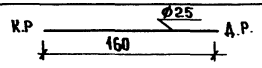	233	25	шт.	2	0.55	3262-75*
VI	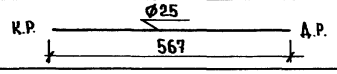	640	25	шт.	2	1.53	3262-75*
VII	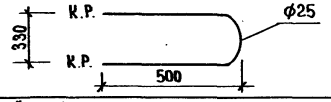	1355	25	шт.	2	3.24	3262-75*
VIII	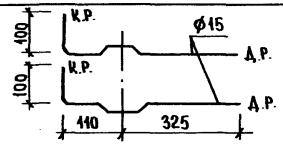	544	15	шт.	2	0.69	3262-75*
IX	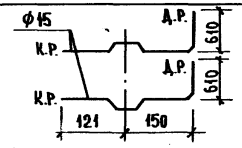	940	15	шт.	2	1.20	3262-75*

Взам. инв. №

Подпись и дата

Инв. № подл.

Марка поз	Обозначение	Наименование	Кол	Масса ед., кг	Примечание
		Документация			
		Санитарно-техническая			
		кабина СКБАЗТ-ПС			
	1.288.9-2.2 25.3.0.0 СБ	Сборочный чертеж			
		Канализация			
		Стандартные изделия			
1		Поддон душевой			
		чугунный эмалированный			
		ный ПДЧМ 800			
		ГОСТ 10161-83, С	1		
		сифоном и выпуском			
		ГОСТ 23412-76*	1		
2	Московский завод	Напольный приемник			
	нестандартного оборудования	сточных вод для			
		сантехкабин заводского			
		изготовления	1		
3		Трубопровод из пласт-			
		массовых канализацион-			
		ных труб ГОСТ 22689.2-77			
		ℓ = 1100 мм ϕ100	1	1.04	
4		То же ℓ = 1485 мм ϕ100	1	1.32	
5		То же ℓ = 295 мм ϕ50	1	0.09	
6		То же ℓ = 170 мм ϕ50	1	0.043	

Марка поз.	Обозначение	Наименование	Кол.	Масса ед., кг	Примечание
7		Патрубок компенсацион-			
		ный ГОСТ 22689.5-77 ϕ100	1		
8		Отвод 90° ГОСТ 22689.5-77			
		ϕ50	2	0.06	
9		То же 150° ϕ50	1	0.045	
10		Тройник 90° ГОСТ 22689.10-77			
		ϕ100×50	3	0.27	
11		То же ϕ50×50	1	0.085	
12		Трубопровод из стальных			
		водогазопроводных оцин-			
		кованных труб			
		ГОСТ 3262-75* ϕ32×2,8	1,30	3.09	м
13		Тройник ГОСТ 8949-75*			
		ϕ32×25	1	0.43	
14		Пробка ГОСТ 8963-75* ϕ32	1	0.17	
15		Сифон-ревизия чугунный			
		СФ 150Д ГОСТ 6924-75			
		ϕ50	1	3.30	

Взам. инв. № | Подпись и дата | Инв. № подл.

Н. контр.	Корнеева		
ГИП	Соколова		
Рук. гр.	Фомичев		
Ст. инж.	Голова		

1.288.9-2.2 25.3.0.0

Санитарно-техническая кабина СКБАЗТ-ПС
Канализация
Спецификация оборудования

Стадия	Лист	Листов
Р	1	2

ГИПРОНИИЗДРАВ

Формат А4

1.288.9-2.2 25 3.0.0 СБ

Лист 2

23411-04 34 Формат А4

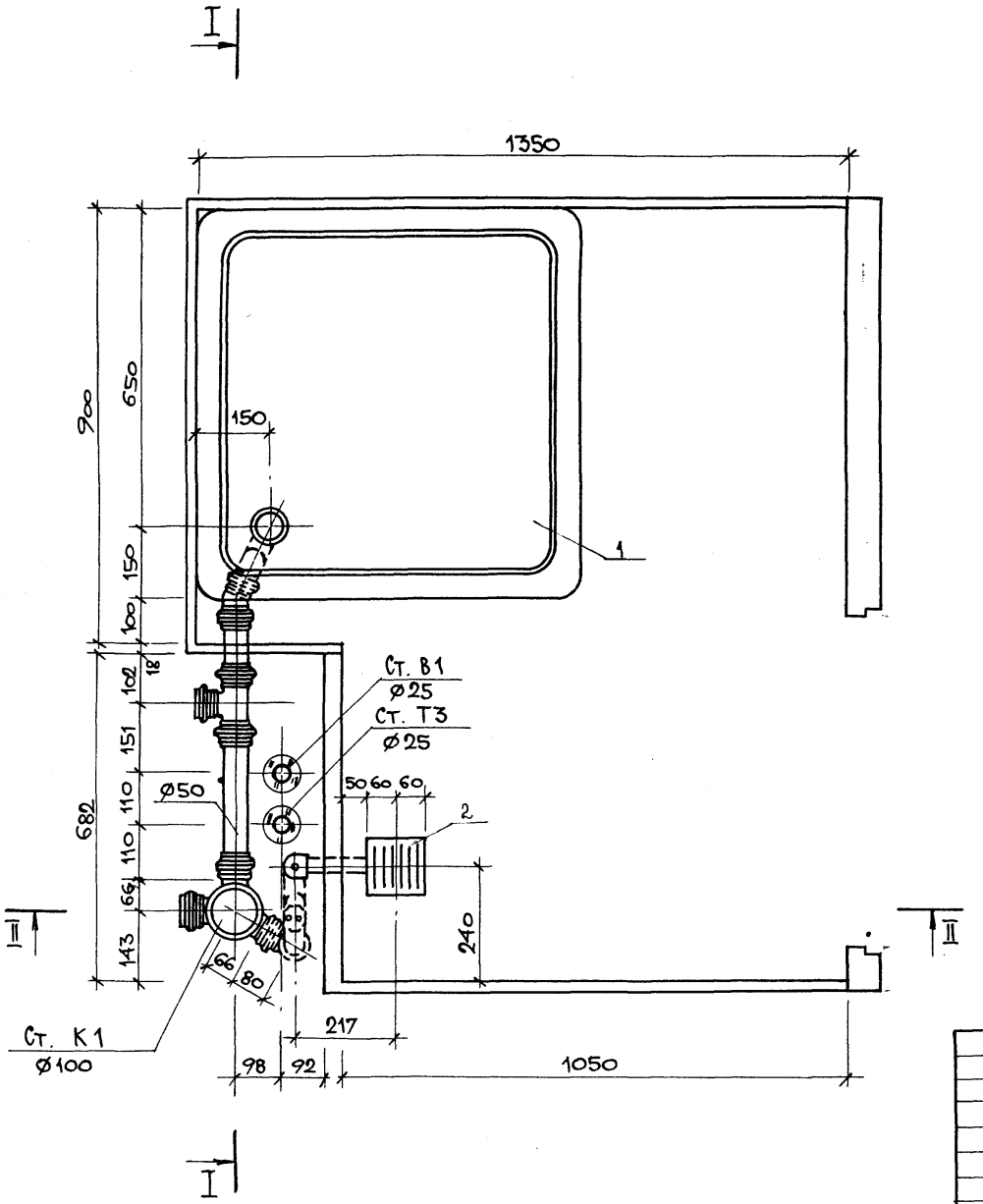

Н. контр.	Корнеева	
ГИП	Соколова	
Рук. гр.	Фомичев	
Ст. инж.	Голова	

1.288.9-2.2 25.3.0.0 СБ

Санитарно-техническая кабина СКБАЗТ-ПС Канализация.

Стадия	Масса	Масштаб
Р	—	1:10

Лист 1 Листов 4

ГИПРОНИИЗДРАВ

Инв. N подл. | Подпись и дата | Взам. инв. N

I-I

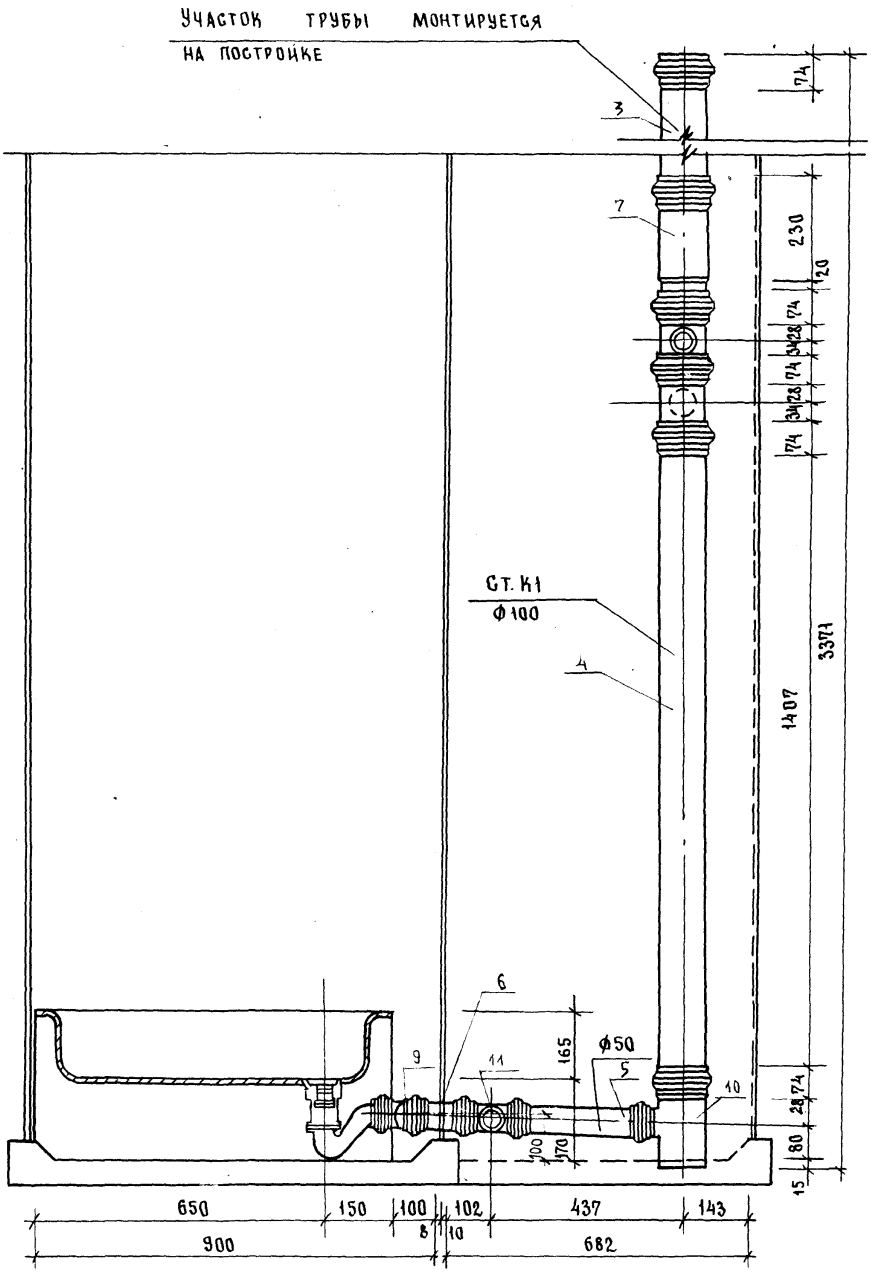

23411-04 36

1.288.9-2.2 25 3.00 СБ	ЛИСТ 2

Формат А3

180

II-II

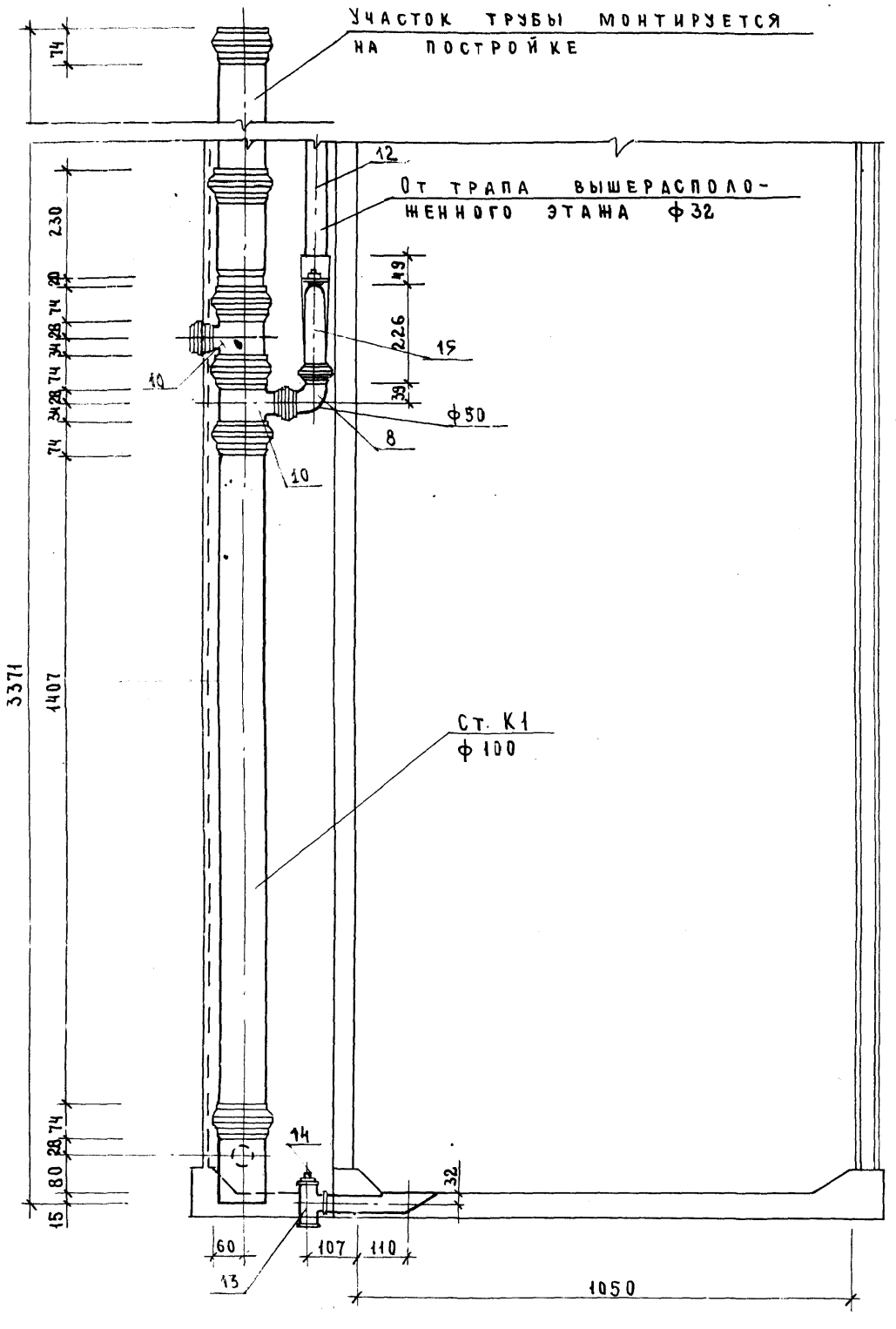

2344-04 37

Марка поз.	Обозначение	Наименование	Кол.	Масса ед., кг	Приме-чание
		Документация			
		Санитарно - техническая			
		кабина СКБАЗТ - ПСР			
	1.288.9-2.2 26 3.00 СБ	Сборочный чертеж			
		Канализация			
		Стандартные изделия			
1		Поддон душевой			
		чугунный эмалированный			
		ПДЧМ 800 ГОСТ 10161-83,	1		
		с сифоном и выпуском			
		ГОСТ 23412-76*	1		
2	Московский завод	Напольный приемник			
	нестандартного оборудования	сточных вод для			
		сантехкабин заводского			
		изготовления	1		
3		Трубопровод из пласт-			
		массовых канализа-			
		ционных труб			
		ГОСТ 22689.2-77			
		ℓ = 1100 мм ϕ 100	1	1.04	
4		То же ℓ = 535 ϕ 100	1	0.50	
5		То же ℓ = 735 ϕ 100	1	0.69	

Марка поз.	Обозначение	Наименование	Кол.	Масса ед., кг	Приме-чание
6		То же ℓ = 295 мм ϕ 50	1	0.09	
7		То же ℓ = 170 мм ϕ 50	1	0.043	
8		Патрубок компенсацион-			
		ный ГОСТ 22689.5-77 ϕ 100	1		
9		Ревизия ГОСТ 22689.15-77 ϕ 100	1		
10		Отвод 90° ГОСТ 22689.9-77			
		ϕ 50	1	0.06	
11		То же 150° ϕ 50	1	0.045	
12		Тройник 90° ГОСТ 22689.10-77			
		ϕ 100 × 50	3	0.27	
13		То же ϕ 50 × 50	1	0.085	
14		Трубопровод из стальных			
		водогазопроводных			
		оцинкованных труб			
		ГОСТ 3262-75* ϕ 32 × 2,8	1,3	3.09	
15		Тройник ГОСТ 8949-75*			
		ϕ 32 × 25	1	0.43	
16		Пробка ГОСТ 8963-75* ϕ 32	1	0,17	
17		Сифон - ревизия чугун-			
		ный СФ150 Д ГОСТ 6924-75.			
		ϕ 50	1	3.30	

Взам. инв. № | Подпись и дата | Инв. № подл.

1.288.9-2.2 26.3.0.0

			Стадия	Лист	Листов
Н. контр.	Корнеева		Р	1	2
ГИП	Соколова				
Рук. гр.	Фомичев				
Ст. инж.	Голова				

Санитарно - техническая кабина СКБАЗТ - ПСР
Канализация
Спецификация оборудования

ГИПРОНИИЗДРАВ

Формат А4

Взам. инв. № | Подпись и дата | Инв. № подл.

1.288.9-2.2 26.3.0.0

Лист 2

23644-01-30

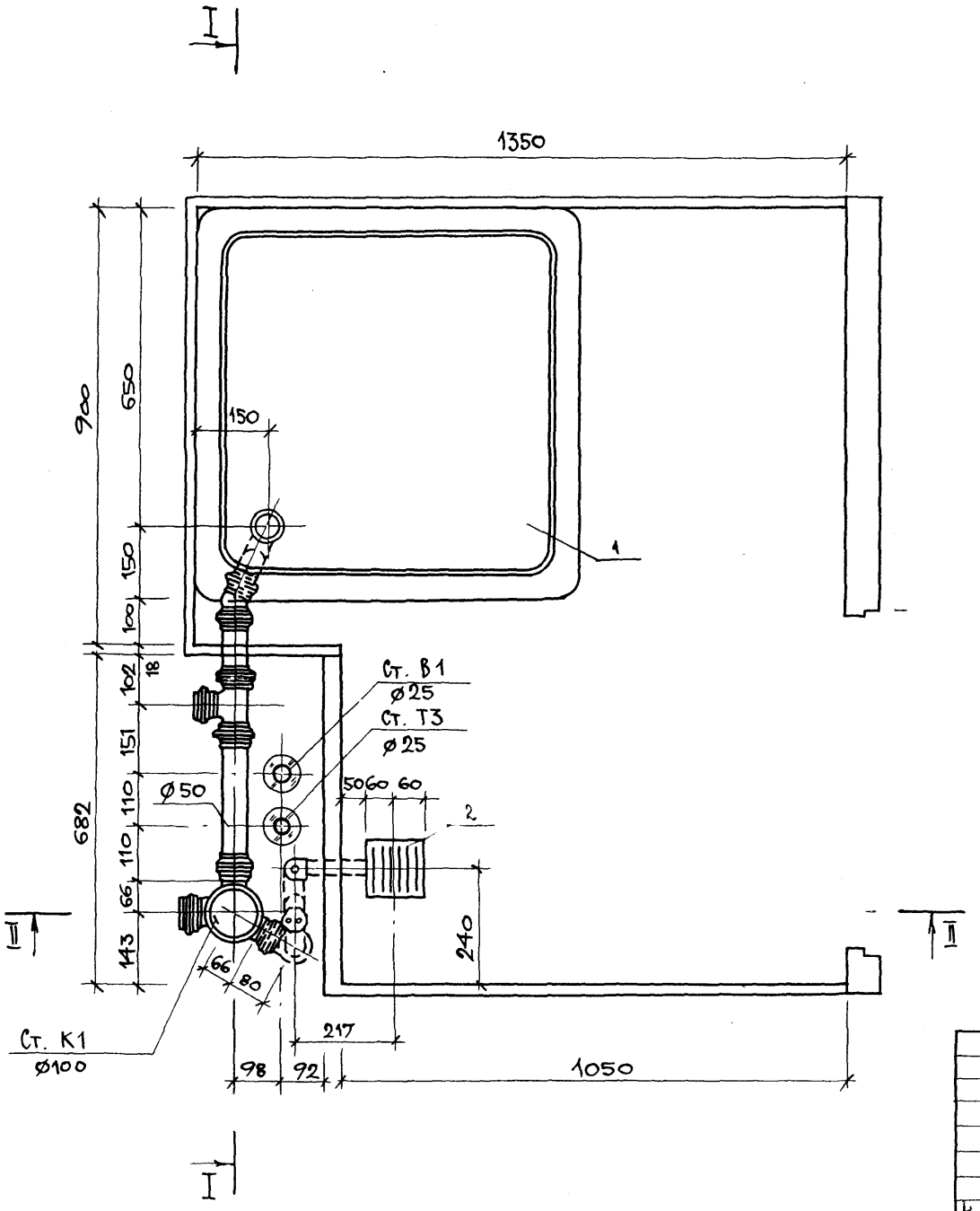

Н. контр.	Сергеева		
ГИП	Соколова		
Рук. гр.	Фомичев		
Ст. инж.	Голова		

1.288.9-22 26 3.00СБ

Санитарно-техническая кабина СКБАЗТ-ПСР
Канализация

Стадия	Масса	Масштаб
Р	—	1:10
Лист 1	Листов 4	

ГИПРОНИИЗДРАВ

Инв. N подл. | Подпись и дата | Взам. инв. N

I-I

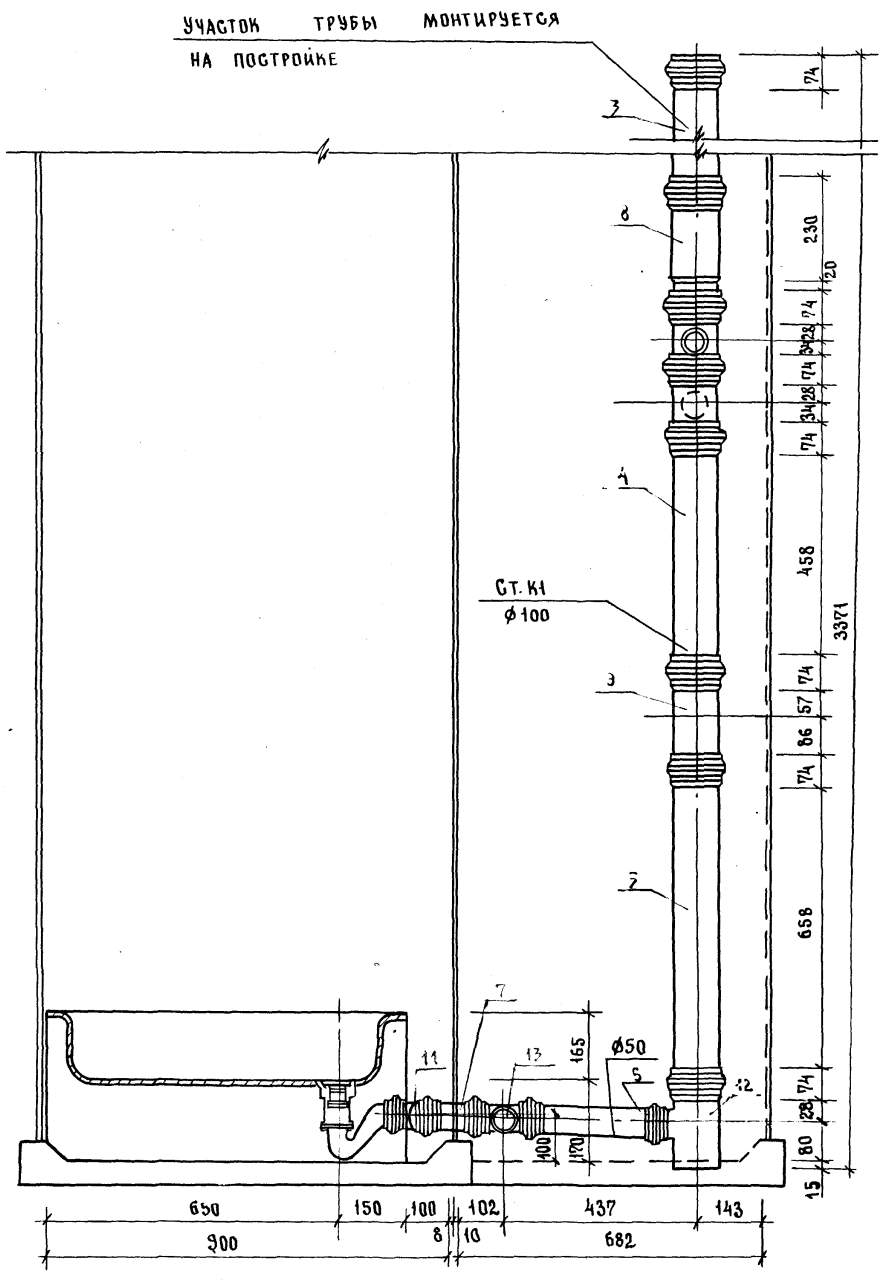

23411-04 40

1. 288.9 - 2.2 26. 3.00 СБ	ЛИСТ 2

ФОРМАТ А3

184

II-II

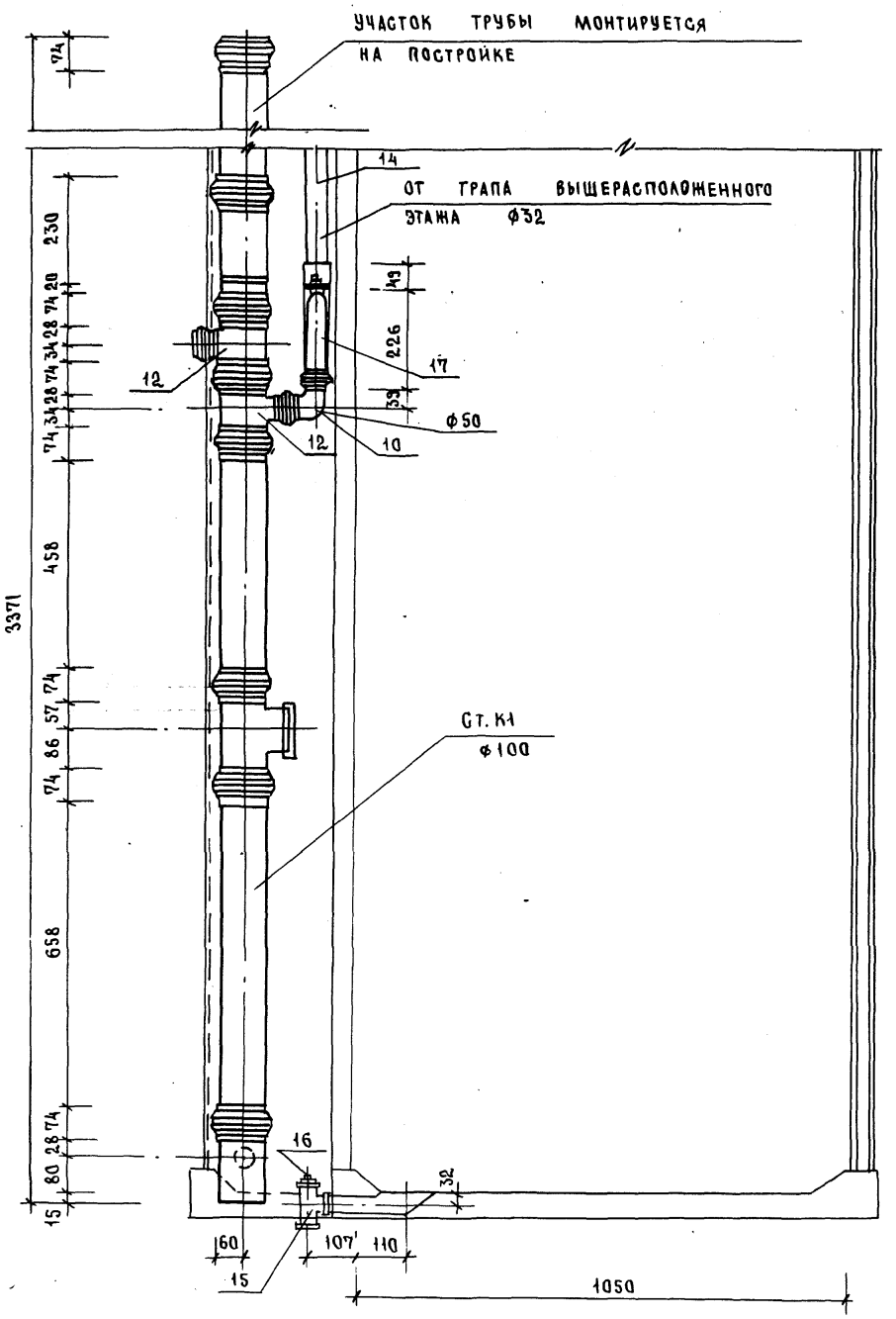

23411-04 41

1.288.9 - 2.2 26. 3.0.0 СБ	ЛИСТ 3

ФОРМАТ А3

185

Марка поз.	Обозначение	Наименование	Кол.	Масса ед., кг	Примечание
		Документация			
		Санитарно-техническая			
		кабина СКБАЗТ-ПВ			
	1.288.9-2.2 27.3.0.0 СБ	Сборочный чертеж			
		Канализация			
		Стандартные изделия			
1		Поддон душевой			
		чугунный эмалирован-			
		ный ПДЧМ 800 ГОСТ 10161-83.	1		
		с сифоном и выпуском			
		ГОСТ 23412-76*	1		
2	Московский завод	Напольный приемник			
	нестандартного оборудования	сточных вод для			
		сантехкабин заводского			
		изготовления	1		
3		Трубопровод из пласт-			
		массовых канализацион-			
		ных труб ГОСТ 22689.2-77			
		l=1100 мм ф 100	1	1.04	
4		То же l=805 ф 100	1	0,76	
5		То же l=735 ф 100	1	0,69	
6		То же l=295 ф 50	1	0,09	

Марка поз.	Обозначение	Наименование	Кол.	Масса ед., кг	Примечание
7		То же l=170мм ф50	1	0,043	
8		Патрубок компенсационный			
		ГОСТ 22689.5-77 ф100	1		
9		Ревизия ГОСТ 22689.15-77 ф100	1		
10		Отвод 150° ГОСТ 22689.9-77			
		ф50	1	0,045	
11		Тройник 90° ГОСТ 22689.10-77			
		ф100 × 50	1	0,27	
12		ф50 × 50	1	0,085	
13		Тройник ГОСТ 8949-75*			
		ф32 × 25	1	0,43	
14		Пробка ГОСТ 8963-75* ф32	1	0,17	

Взам. инв. № | Подпись и дата | Инв. № подл.

1.288.9-2.2 27.3.0.0

Н. контр.	Корнеева	Соколова	
ГИП	Соколова	Соколова	
Рук. гр.	Фомичев	Соколова	
Ст. инж.	Голова	Голова	

Санитарно-техническая кабина СКБАЗТ-ПВ
Канализация
Спецификация оборудования

Стадия	Лист	Листов
Р	1	2

ГИПРОНИИЗДРАВ

Формат А4

Взам. инв. № | Подпись и дата | Инв. № подл.

1.288.9-2.2 27.3.0.0

Лист 2

23411-04

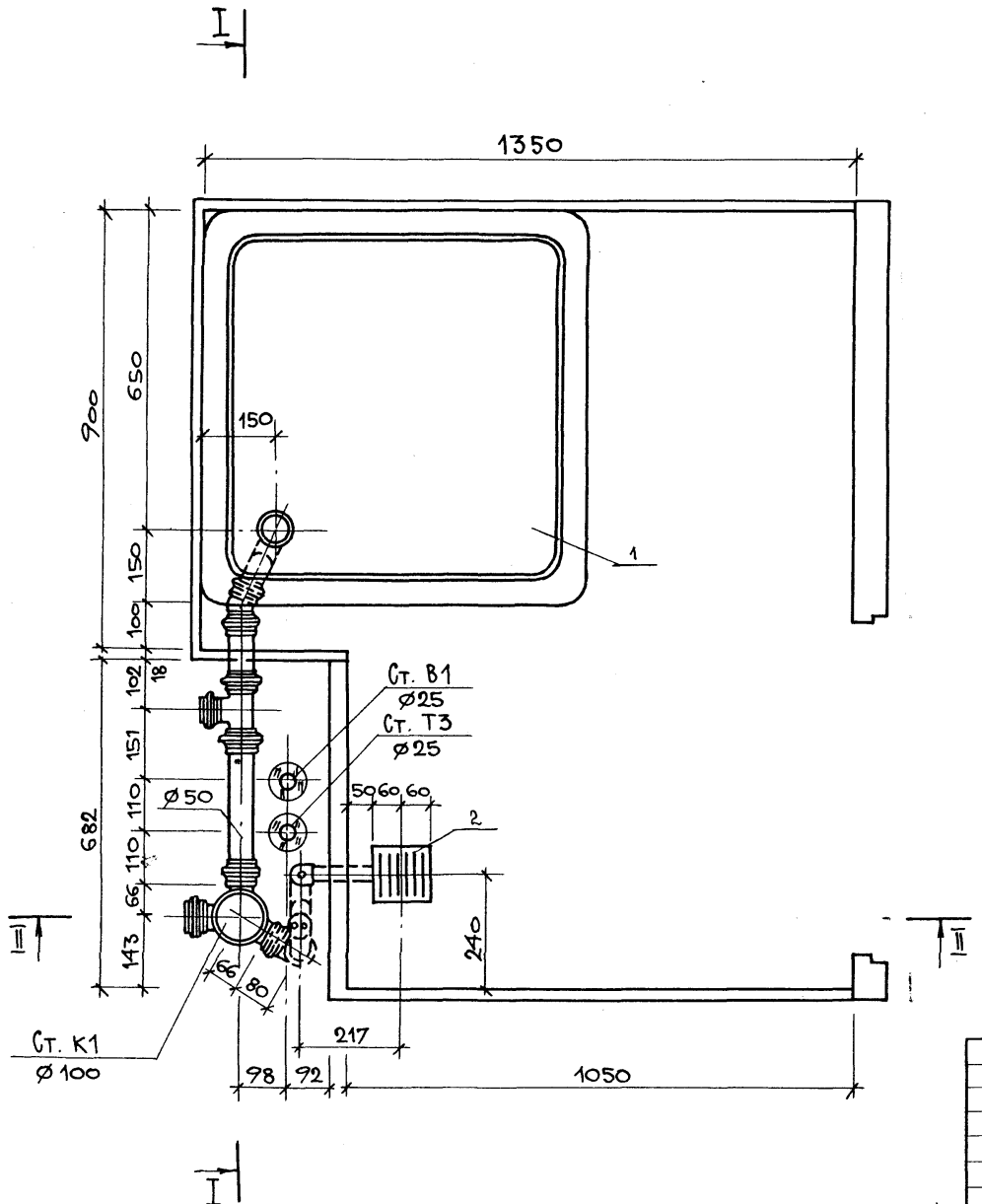

Н. контр.	Корнеева		
ГИП	Соколова		
Рук. гр.	Фомичев		
Ст. инж.	Голова		

1.288.9-2.2 27 3.0.0 СБ

Санитарно-техническая кабина СКБАЗТ-ПВ
Канализация

Стадия	Масса	Масштаб
Р	—	1:10
Лист 1	Листов 4	

ГИПРОНИИЗДРАВ

Инв. N подл. | Подпись и дата | Взам. инв. N

23411-01 4-2 Формат А3

I - I

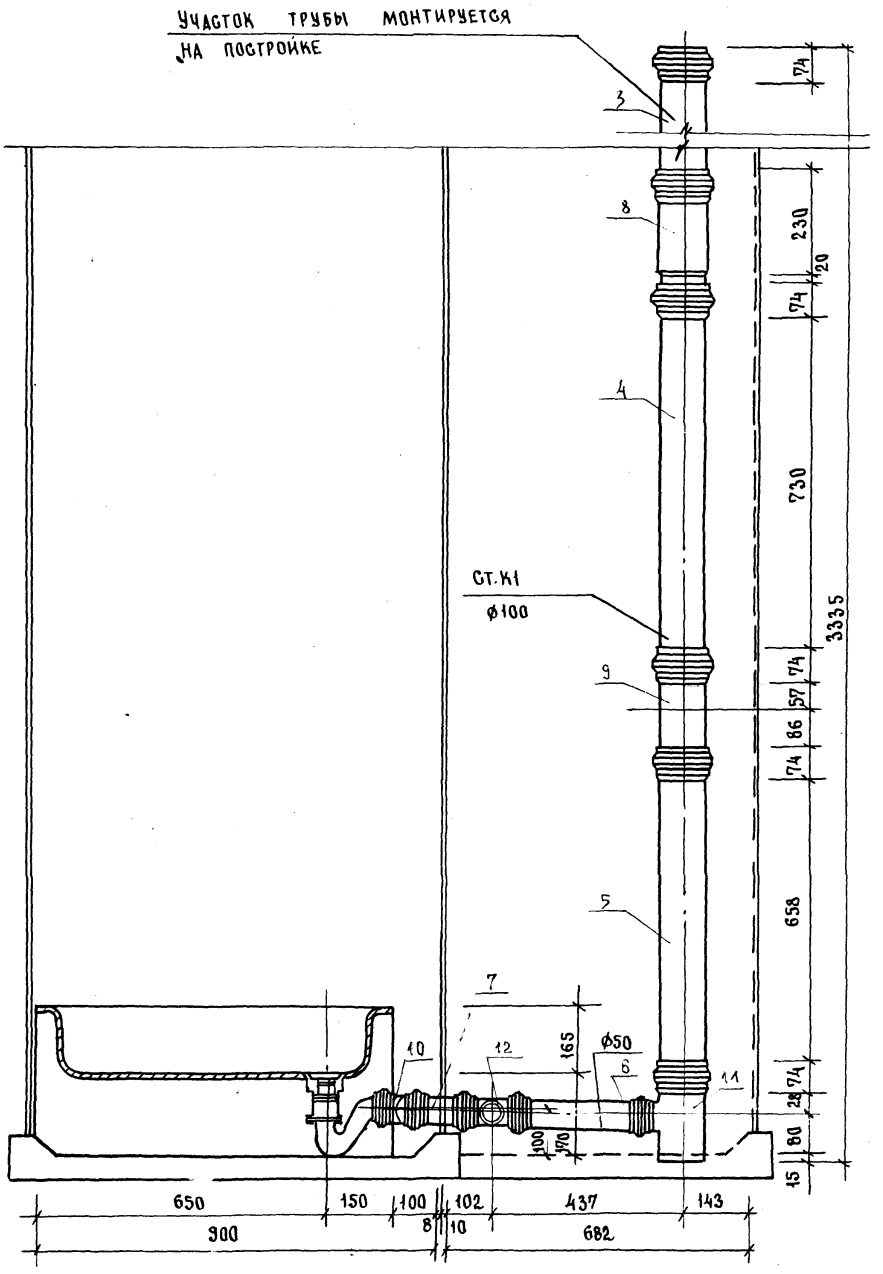

23411-04 44

1.288.9 - 2.2 27 3.0.0. СБ

Лист 2

Формат А3

188

II-II

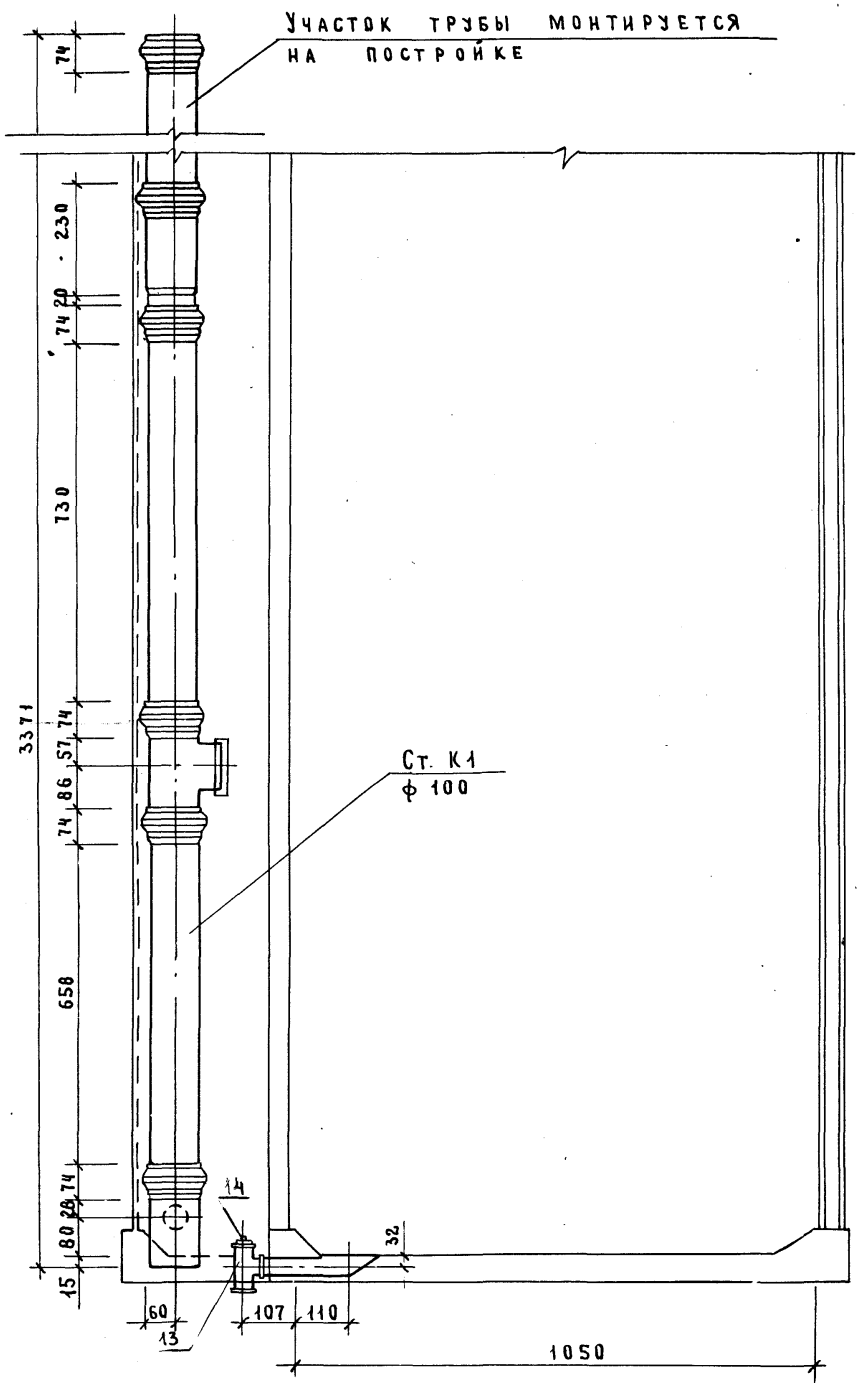
Участок трубы монтируется на постройке
74
230
74
20
130
3371
74
57
86
74
658
74
14
28
74
80
15
32
60
13
107
110
1050
Ст. К1
ф 100

Марка поз.	Обозначение	Наименование	Кол.	Масса ед., кг	Приме-чание
		Документация			
		Санитарно-техническая			
		кабина СКБАЗН-НП			
	1.288.9-2.2 28.3.0.0 СБ	Сборочный чертеж			
		Канализация			
		Стандартные изделия			
1		Поддон душевой чугун-			
		ный эмалированный			
		ПДЧМ 800 ГОСТ 10161-83,	1		
		с сифоном и выпуском			
		ГОСТ 23412-76*	1		
2	Московский завод	Напольный приемник			
	нестандартного оборудова-	сточных вод для			
	ния	сантехкабин заводского			
		изготовления	1		
3		Трубопровод из пласт-			
		массовых канализа-			
		ционных труб			
		ГОСТ 22689.2-77			
		ℓ = 1100 мм ϕ100	1	1.04	
4		То же ℓ=535 ϕ100	1	0.50	
5		То же ℓ=735 ϕ100	1	0.69	

Марка поз.	Обозначение	Наименование	Кол.	Масса ед., кг	Приме-чание
6		То же ℓ=295 мм ϕ50	1	0.09	
7		То же ℓ=170 мм ϕ50	1	0.043	
8		Патрубок компенсацион-			
		ный ГОСТ 22689.5-77 ϕ100	1		
9		Ревизия ГОСТ 22689.15-77			
		ϕ100	1		
10		Отвод 90° ГОСТ 22689.9-77			
		ϕ50	1	0.06	
11		То же 150° ϕ50	1	0.045	
12		Тройник 90° ГОСТ 22689.10-77			
		ϕ100×50	3	0.27	
13		То же ϕ50×50	1	0.085	
14		Трубопровод из сталь-			
		ных водогазопровод-			
		ных оцинкованных			
		труб ГОСТ 3262-75*			
		ϕ32×2,8	1,3	3.09	
15		Тройник ГОСТ 8949-75*			
		ϕ32×25	1	0.43	
16		Пробка ГОСТ 8963-75*ϕ32	1	0.17	
17		Сифон-ревизия чугунная			
		СФ150А ГОСТ 6924-75 ϕ50	1	3.30	

Инв. № подл. | Подпись и дата | Взам. инв. №

Н. контр.	Корнеева		
ГИП	Соколова		
Рук. гр.	Фомичев		
Ст. инж.	Голова		

1.288.9-2.2 28 3.0.0

Санитарно-техническая кабина СКБАЗТ-НП
Канализация
Спецификация оборудования

Стадия	Лист	Листов
Р	1	2

ГИПРОНИИЗДРАВ

Формат А4

Инв. № подл. | Подпись и дата | Взам. инв. №

1.288.9-2.2 28.3.0.0

Лист 2

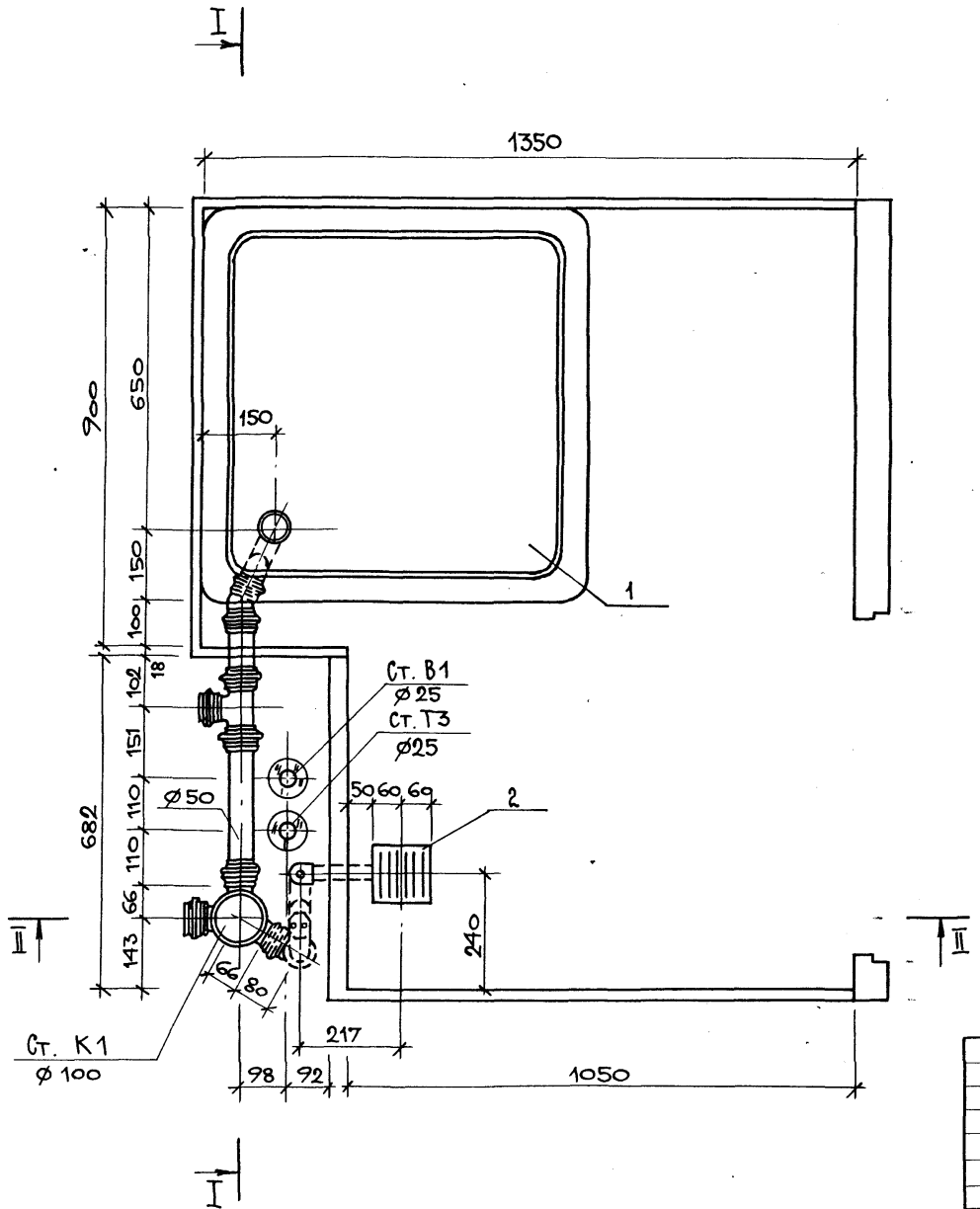

Н. контр.	Корнеева		
ГИП	Соколова		
Рук. гр.	Фомичев		
Ст. инж.	Голова		

1.288.9-2.2 28 3.0.0 СБ

Санитарно-техническая кабина СКБАЗТ-ПН. Канализация

Стадия	Масса	Масштаб
Р	—	1:10
Лист 1	Листов 4	

ГИПРОНИИЗДРАВ

Инв. № подл. | Подпись и дата | Взам. инв. №

I-I

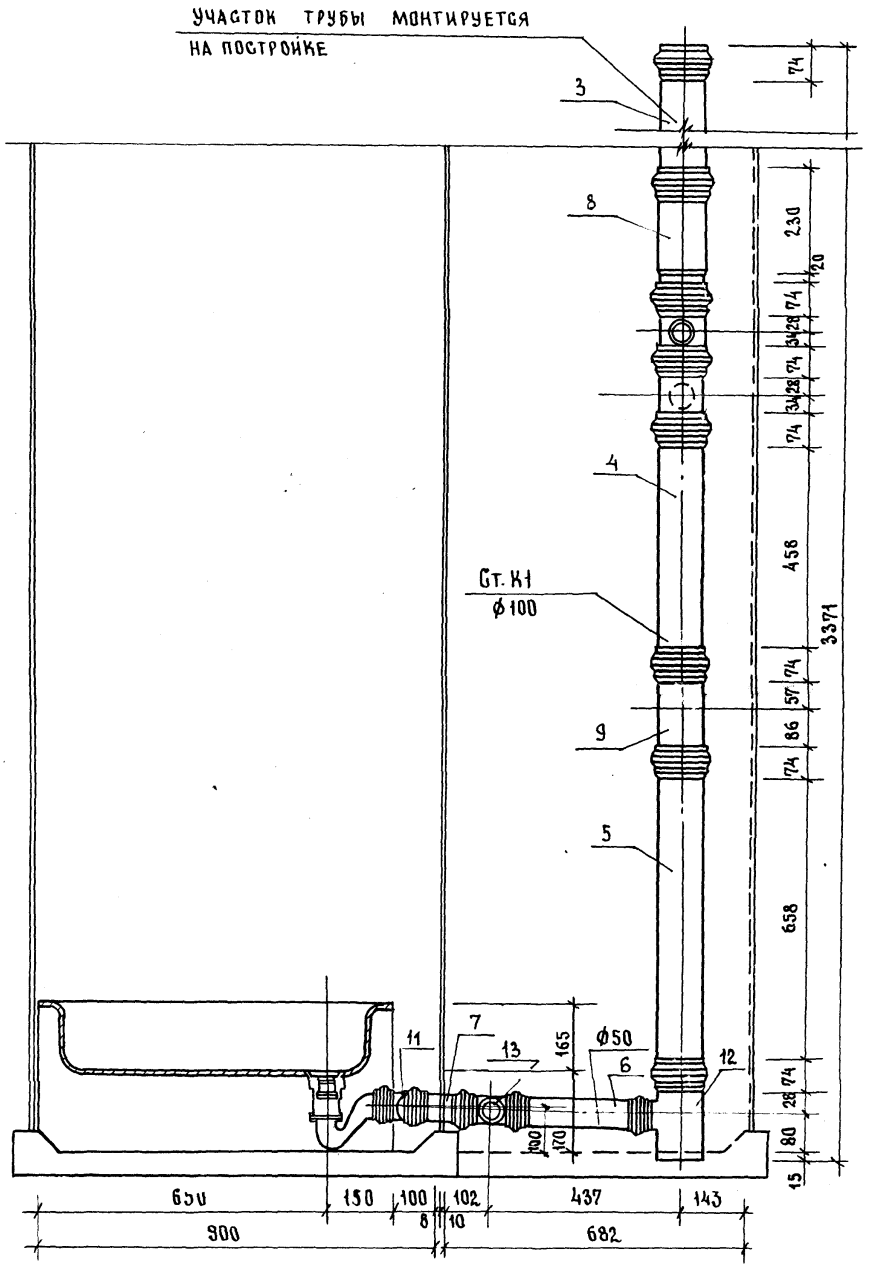

23411-04 48

1.288.9 - 2.2 28 3.00 СБ	ЛИСТ 2

ФОРМАТ А3

192

II-II

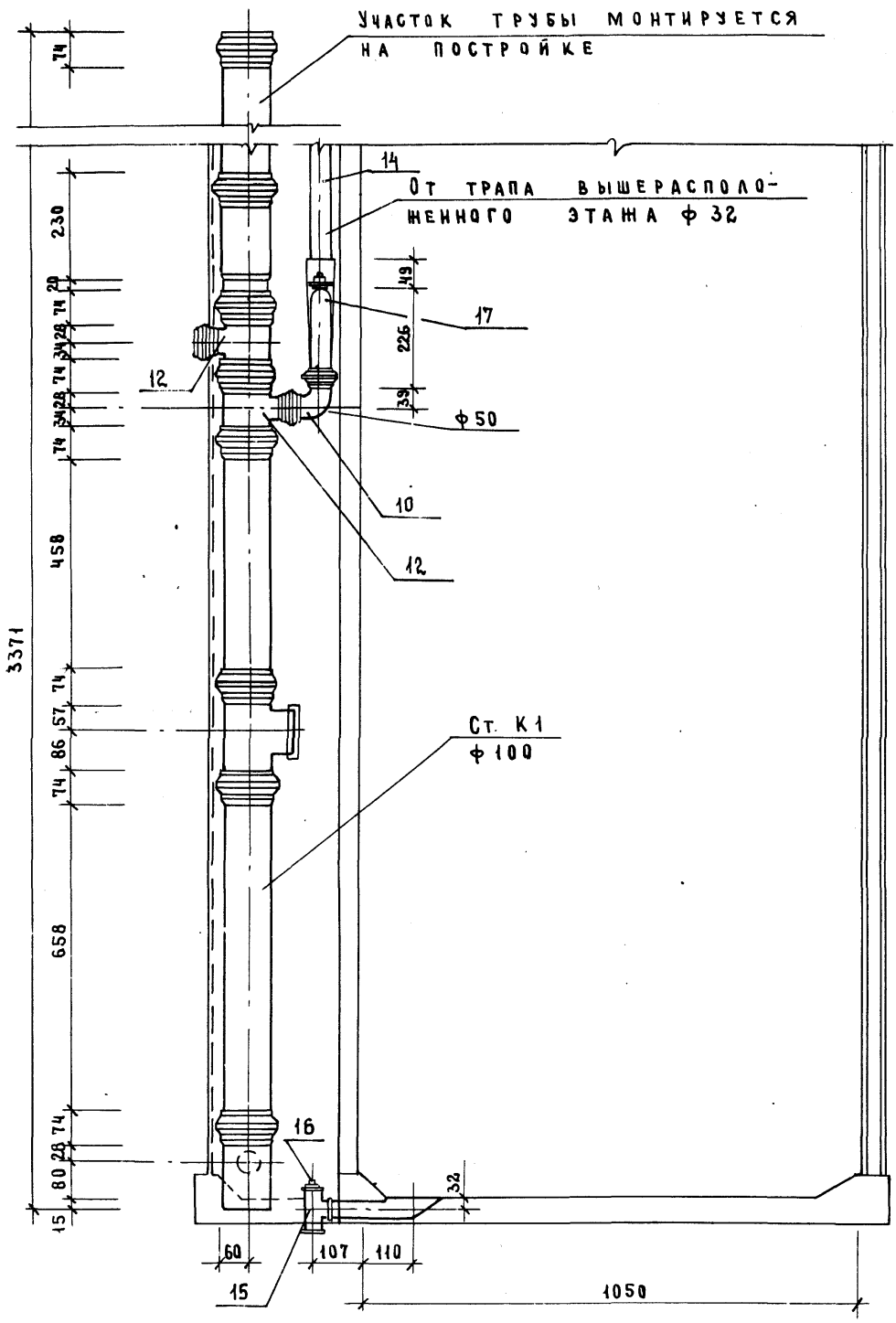
Участок трубы монтируется на постройке
14
От трапа вышерасположенного этажа ф 32
49
17
225
39
12
ф 50
10
12
Ст. К1
ф 100
16
32
60
107
110
15
1050
3371
74
230
20
74
28
74
28
74
458
74
57
74
86
74
658
74
28
74
80
15

Марка поз.	Обозначение	Наименование	Кол.	Масса ед., кг	Приме-чание
		Документация			
		Санитарно- техническая			
		кабина СКБАЗН-С			
	1.288.9-2.2 29.2.0.0 СБ	Сборочный чертеж			
		Водопровод			
		Стандартные изделия			
1	Каталог ЦКБА	Вентиль запорный			
		муфтовый 15б 1бр			
		ф15	1	0,39	
2		Муфта прямая короткая			
		гост 8966-75 ф15	2	0,055	
3		Контргайка гост 8968-75			
		ф15	2	0,036	
4		Сгон гост 8969-75			
		ф15	1	0,075	
5		Угольник гост.8946-75*			
		ф15	1	0,095	
		Трубопровод из стальных			
		водогазопроводных			
		оцинкованных труб			
		гост 3262-75* ф40×3,0	0,2	3,84	
		То же ф25×2,8	3,6	2,39	
		То же ф15×2,5	1,8	1,28	

Марка поз.	Обозначение	Наименование	Кол.	Масса ед., кг	Приме-чание
		Горячее водоснабжение			
		Стандартные изделия			
1	Каталог ЦКБА	Вентиль запорный			
		муфтовый 15б 1бр			
		ф15	1	0,39	
2		Муфта прямая короткая			
		гост 8966-75 ф25	2	0,133	
3		То же ф15	2	0,055	
4		Контргайка гост 8968-75			
		ф25	2	0,082	
5		То же ф15	2	0,036	
6		Сгон гост 8969-75			
		ф15	1	0,075	
7		Угольник гост 8946-75*			
		ф25	4	0,231	
8		То же ф15	1	0,095	
		Трубопровод из сталь-			
		ных водогазопроводных			
		оцинкованных труб			
		гост 3262-75* ф40×3,0	0,2	3,84	
		То же ф25×2,8	5,5	2,39	
		То же ф15×2,5	2,0	1,28	
		Смеситель латунный			
		См-ву-Шл гост 25809-83	1	2,20	

Инв. № подл. | Подпись и дата | Взам. инв. №

Инв. № подл. | Подпись и дата | Взам. инв. №

Н.контр.	Корнеева		
ГИП	Соколова		
Рук.гр.	Фомичев		
Ст.инж.	Голова		

1.288.9-2.2 29.2.00

Санитарно-техническая кабина СКБАЗН-С
Водопровод
Спецификация оборудования

Стадия	Лист	Листов
Р	1	2

ГИПРОНИИЗДРАВ

Формат А4

1.288.9-2.2 29.2.0.0

Лист 2

23411-01 50

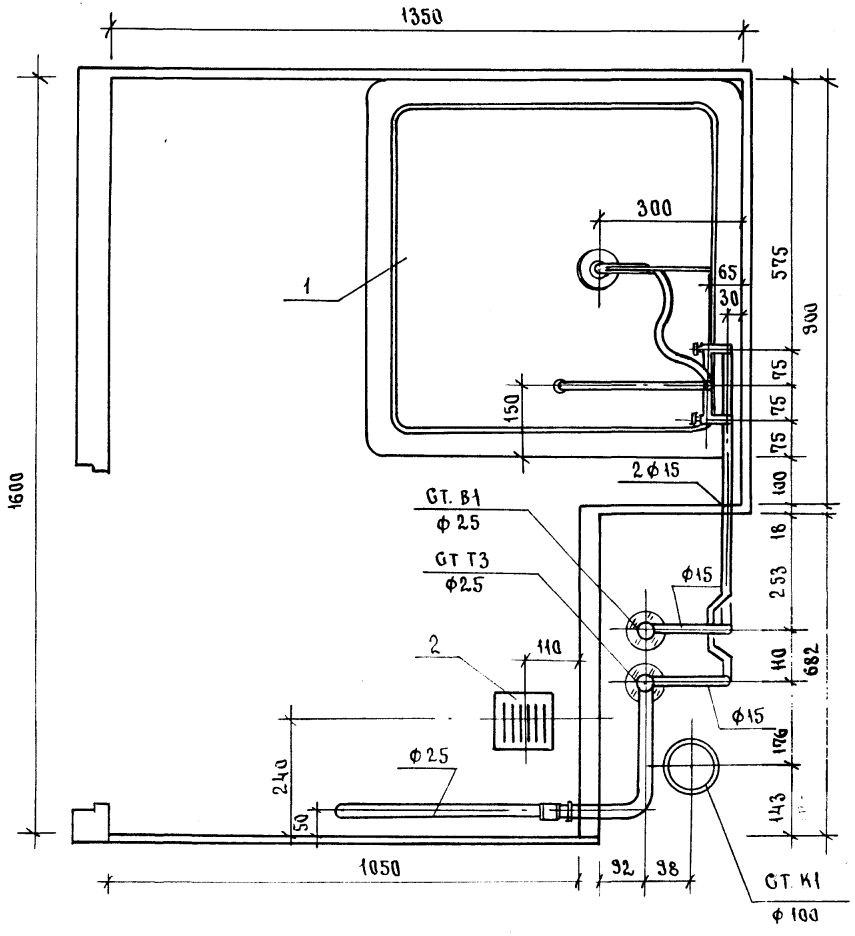

Н. контр.	Корнеева		
ГИП	Соколова		
Рук. гр.	Фомичев		
Ст. инж.	Голова		

1.288.9-22 29 2.0.0 СБ

Санитарно-техническая кабина СКБАЗН-С
Водопровод

Стадия	Масса	Масштаб
Р	—	1:10
Лист 1	Листов 9	

ГИПРОНИИЗДРАВ

Взам. инв. № | Подпись и дата | Взам. инв. №

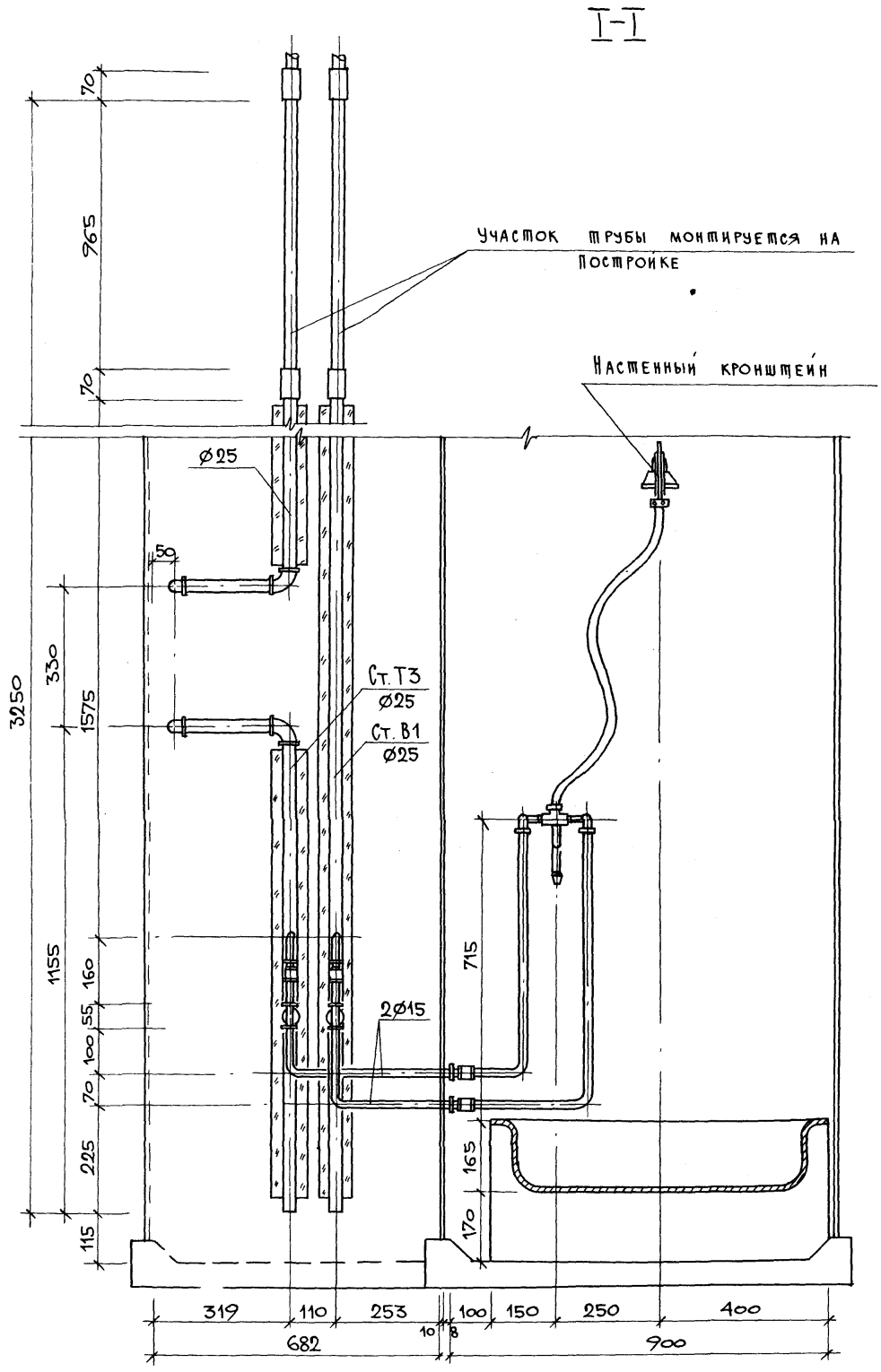

23411-04 52

1.288.9-2.2 29. 2. 0.0 СБ	Лист 2

Формат А3

190

II-II

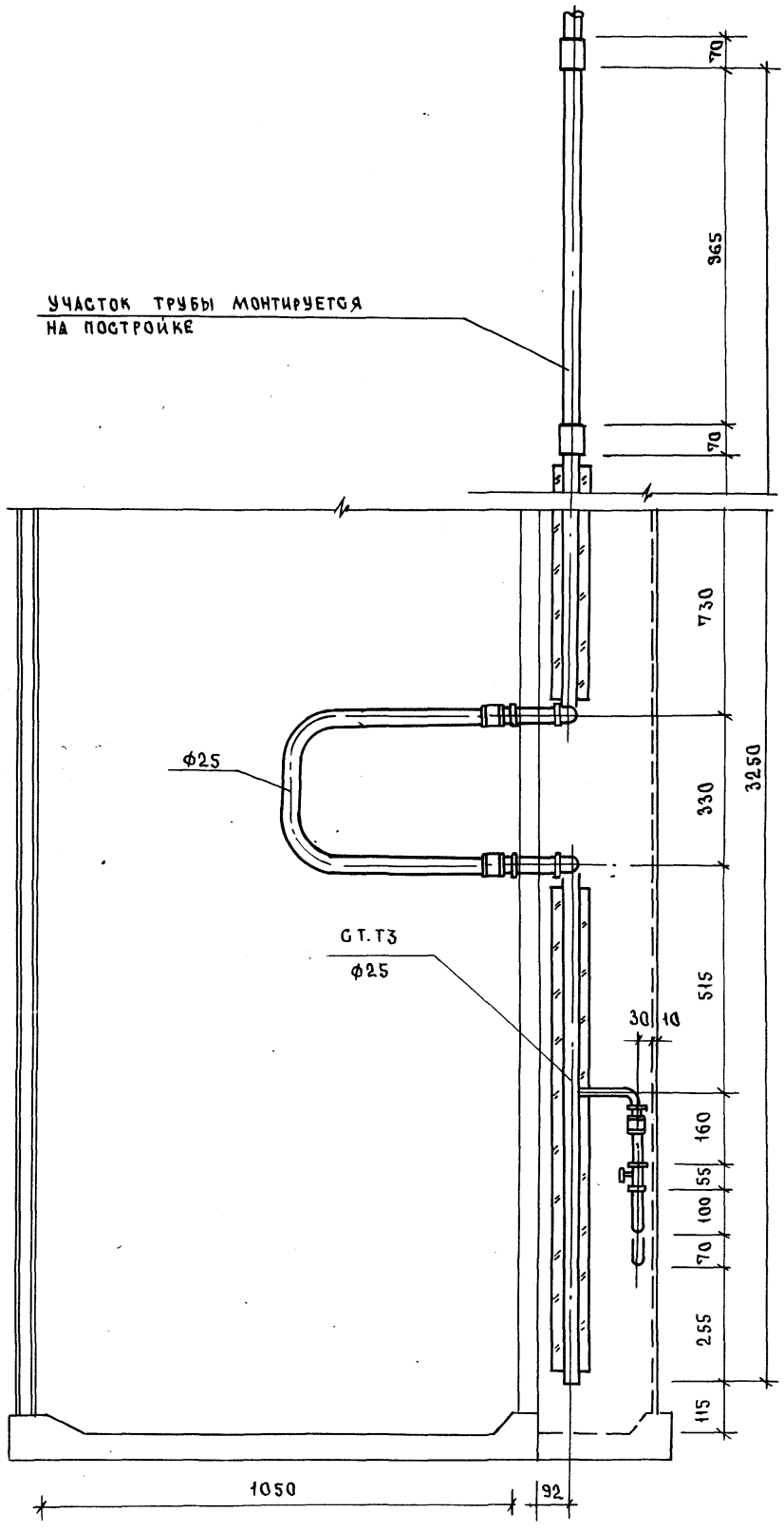
70
965
70
УЧАСТОК ТРУБЫ МОНТИРУЕТСЯ НА ПОСТРОЙКЕ
730
330
3250
ф25
GT.T3
ф25
30
10
515
160
55
100
70
255
115
1050
92

Схема водопровода

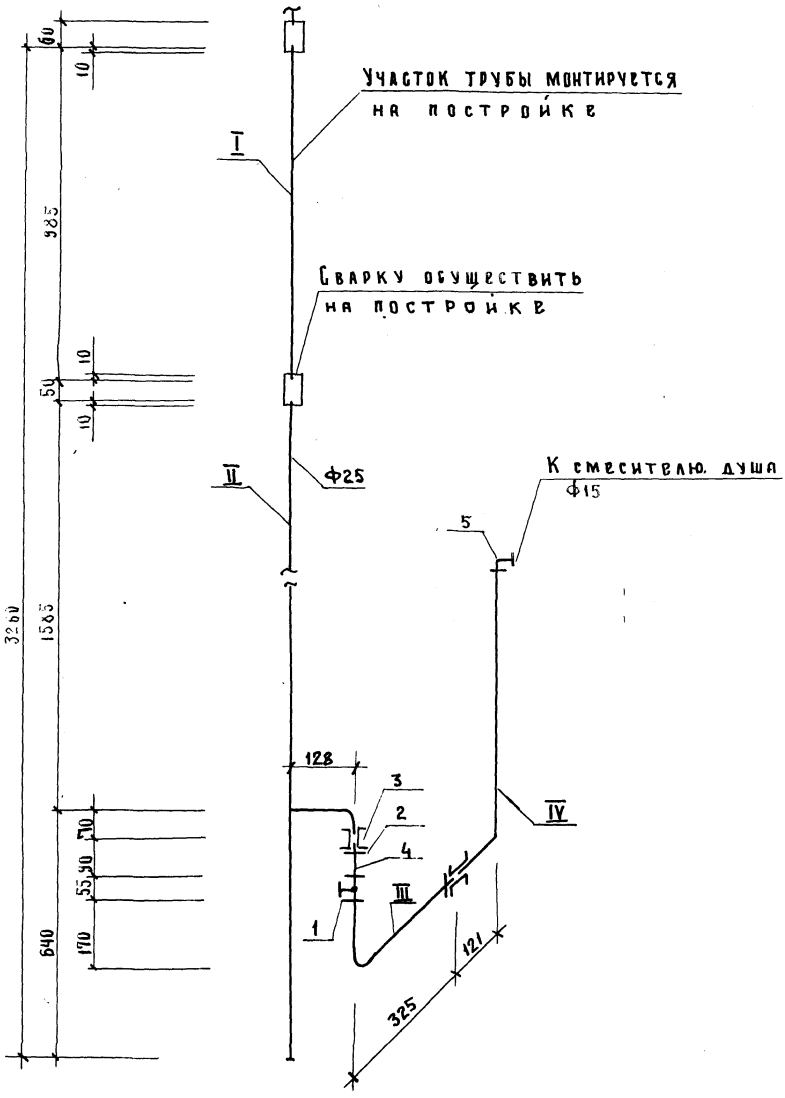

23411-04 54

Трубные заготовки к схеме водопровода

Марка поз.	Эскиз детали	L мм	Ф мм	Ед. изм.	Кол.	Масса ед. кг	ГОСТ
I	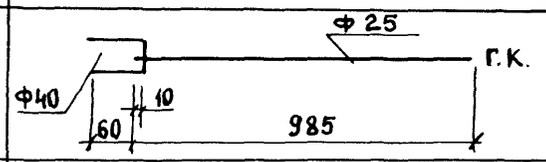	70	40	шт	1	0,28	3262-75*
		985	25	шт	1	2,35	3262-75*
II	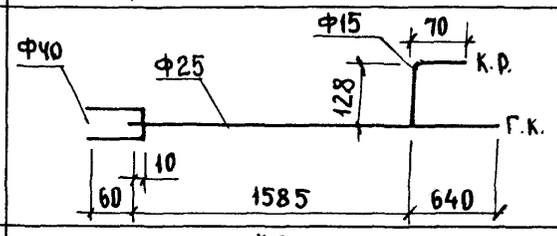	70	40	шт	1	0,28	3262-75*
		2235	25	шт	1	5,36	3262-75*
		207	15	шт	1	0,26	3262-75*
III	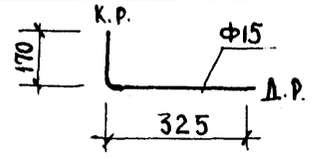	544	15	шт	1	0.69	3262-75*
IV	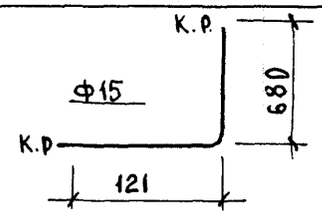	819	15	шт	1	1.05	3262-75*

Инв. № подл. | Подпись и дата | Взам. инв. №

Схема горячего водопровода

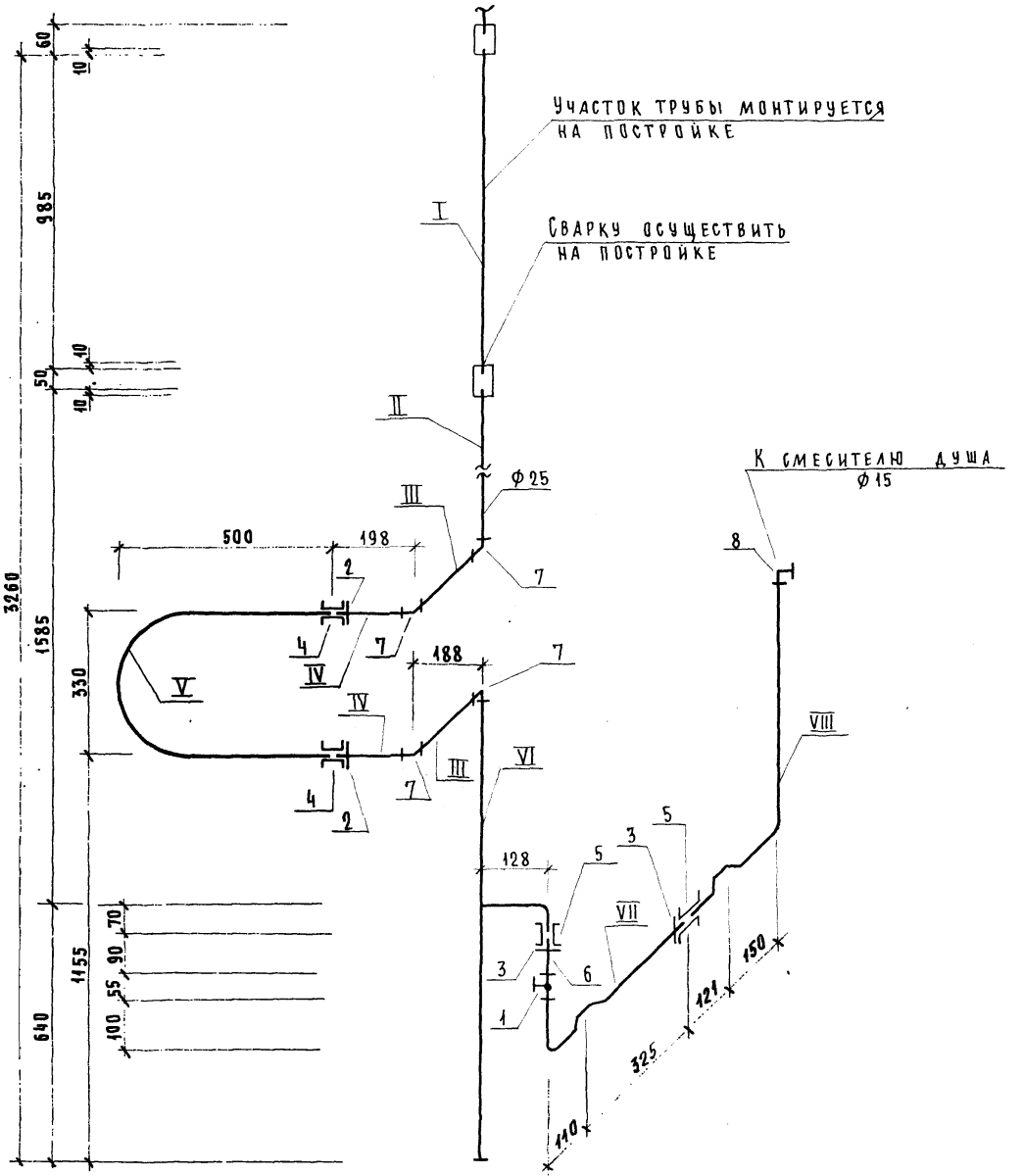

Трубные заготовки

к схеме горячего водоснабжения

Марка поз.	Эскиз детали	L мм	⌀ мм	Ед. изм.	Кол.	Масса ед., кг	ГОСТ
I	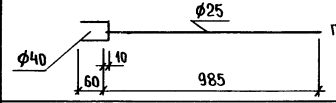	70	40	шт.	1	0.28	3262-75*
		985	25	шт.	1	2.35	3262-75*
II	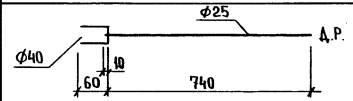	70	40	шт.	1	0,28	3262-75*
		812	25	шт.	1	1.95	3262-75*
III	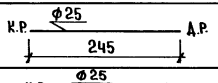	304	25	шт.	2	0,72	3262-75*
IV	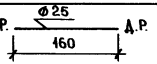	219	25	шт.	2	0.52	3262-75*
V	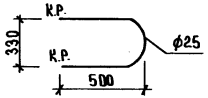	1355	25	шт.	1	324	3262-75*
VI	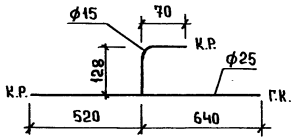	1171	25	шт.	1	2.79	3262-75*
		207	15	шт.	1	0.26	3262-75*
VII	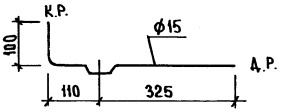	594	15	шт.	1	0,76	3262-75*
VIII	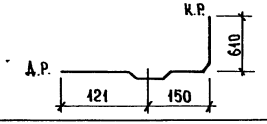	940	15	шт.	1	1.20	3262-75*

Инв.№ подл. | Подпись и дата | Взам. инв. №

Марка поз.	Обозначение	Наименование	Кол.	Масса ед. кг	Примечание
		Документация			
		Санитарно-техническая			
		кабина СКБАЗН-С			
	1.288.9-2.2 29.3.0.0 СБ	Сборочный чертеж			
		Канализация			
		Стандартные изделия			
1		Поддон душевой			
		чугунный эмалированный			
		ный ПДЧМ 800			
		ГОСТ 10161-83 . С	1		
		сифоном и выпуском			
		ГОСТ 23412-76*	1		
2	Московский завод	Напольный приемник			
	нестандартного	сточных вод для			
	оборудования	сантехкабин заводс-			
		кого изготовления	1		
3		Трубопровод из пласт-			
		массовых канализацион-			
		ных труб ГОСТ 22689.2-77			
		ℓ = 1400 мм ϕ 100	1	1.31	
4		То же ℓ=1485 мм ϕ 100	1	1.41	
5		То же ℓ=550 мм ϕ 50	1	0.17	
6		Патрубок компенсацион-			

Марка поз.	Обозначение	Наименование	Кол.	Масса ед. кг	Примечание
		ный ГОСТ 22689.5-77 ϕ100	1		
7		Отвод 90° ГОСТ 22689.5-77			
		ϕ 50	1	0.06	
8		То же 150° ϕ 50	1	0.045	
9		Тройник 90° ГОСТ 22689.10-77			
		ϕ 100×50	2	0.27	
10		Трубопровод из стальных			
		водогазопроводных оцинко-			
		ванных труб ГОСТ 3262-75*			
		ϕ 32×2.8	1.26	3.09	м
11		Тройник ГОСТ 8949-75*			
		ϕ 32×25	1	0.43	
12		Пробка ГОСТ 8963-75* ϕ32	1	0.17	
13		Сифон-ревизия чугунный			
		СФ 150Д ГОСТ 6924-75			
		ϕ 50	1	3.30	

Инв. № подл. | Подпись и дата | Взам. инв. №

Н. контр.	Корнеева		
ГИП	Соколова		
Рук. гр.	Фомичев		
Ст. инж.	Голова		

1.288.9-2.2 29 3.00

Санитарно-техническая кабина СКБАЗН-С
Канализация
Спецификация оборудования

Стадия	Лист	Листов
Р	1	2

ГИПРОНИИЗДРАВ

Формат А4

1.288.9-2.2 29 3.0.0

Лист 2

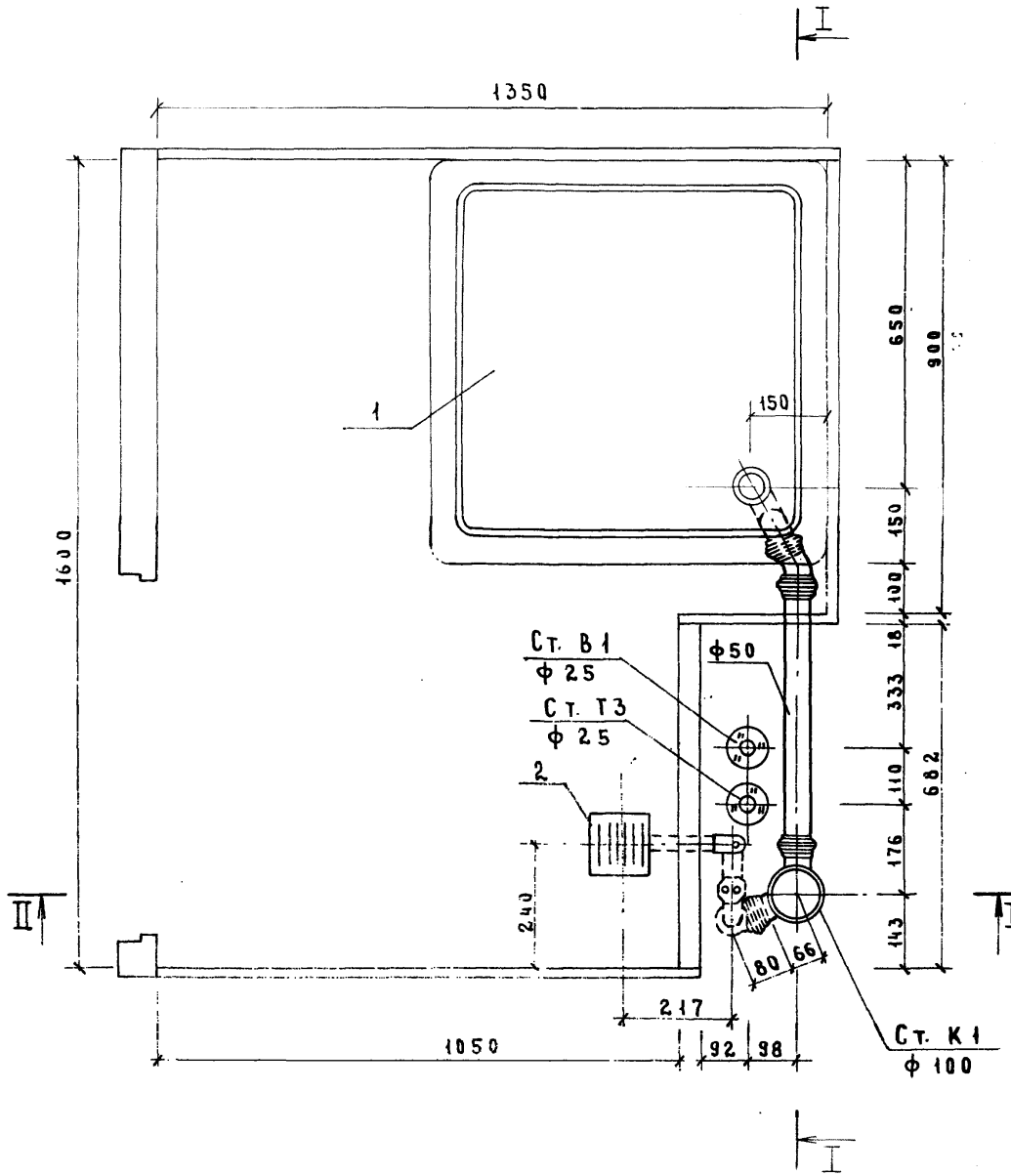

		1.2889-22 29.30.0 СБ	
Санитарно-техническая кабина СКБАЗН-С Канализация		Стадия: Р	Масса: —	Масштаб: 1:10
		Лист 1	Листов
		ГИПРОНИИЗДРАВ	
Н. контр.	Корнеева		
ГИП	Соколова		
Рук. гр.	Фомичев		
Ст. инж.	Голова		

Инв. № подл. | Подпись и дата | Взам. инв. №

I-I

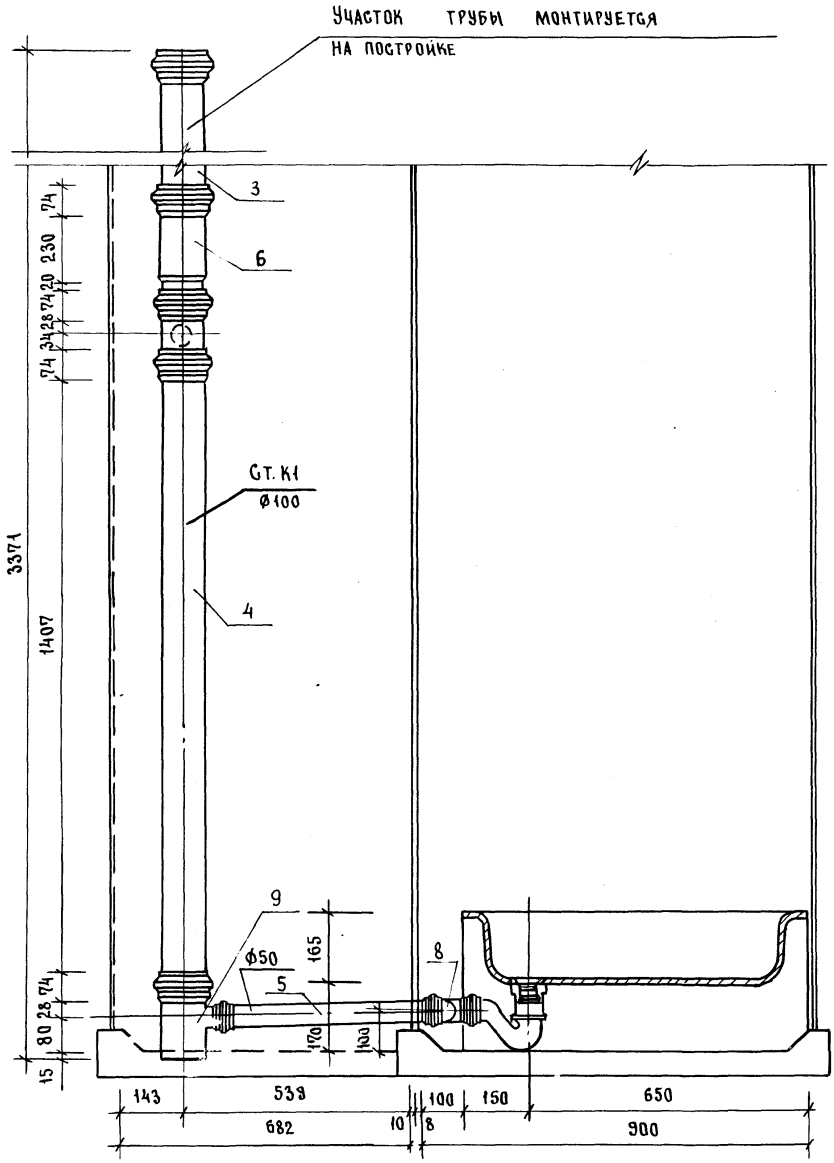

23411-04 60

1.288.9 - 2.2 29 3.0.0 СБ	Лист 2

Формат А3

204

II-II

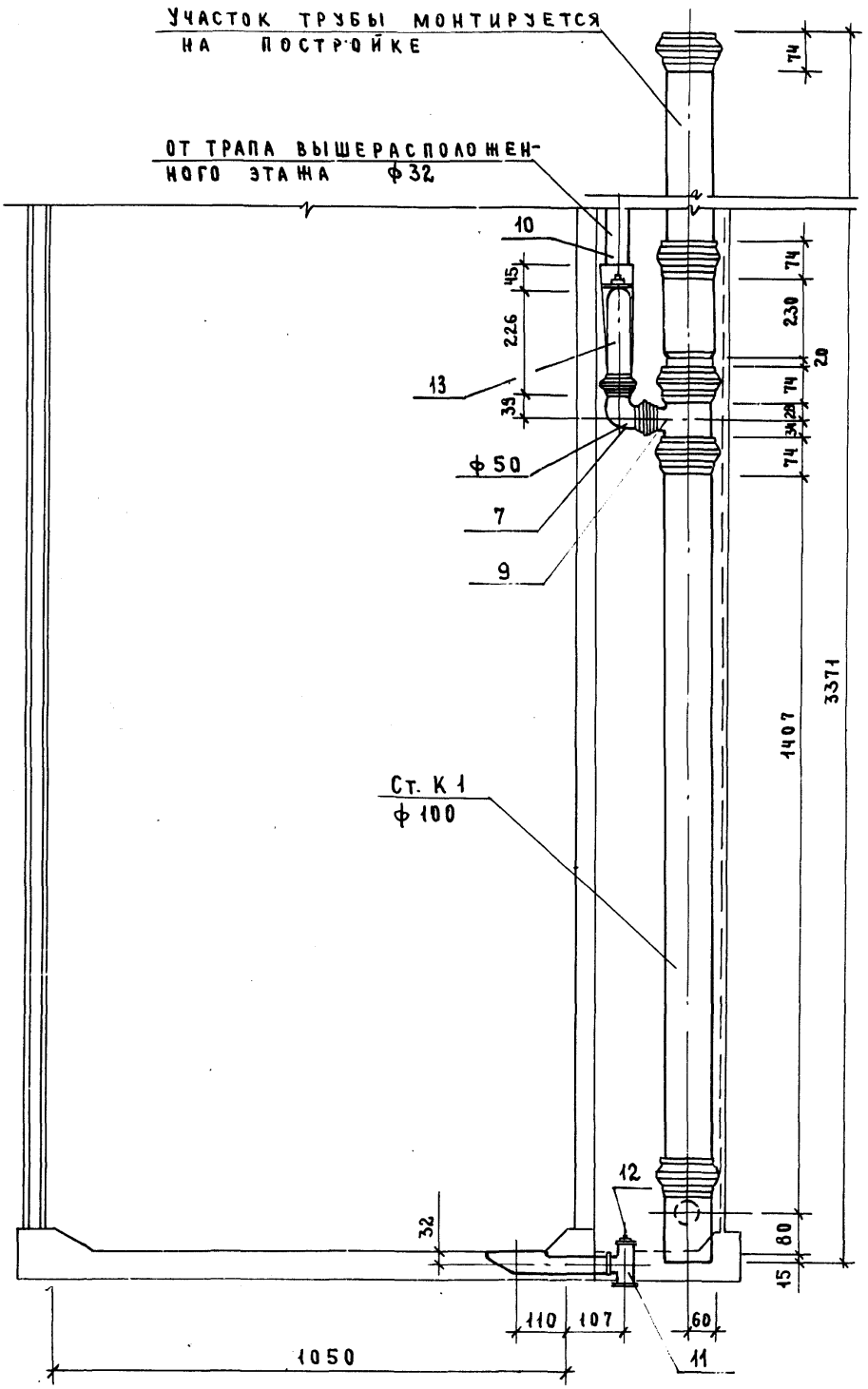

23440-04 61

Марка поз.	Обозначение	Наименование	Кол.	Масса ед., кг	Примечание
		ДОКУМЕНТАЦИЯ			
		Санитарно - техническая			
		кабина СКБАЗН-СР			
	1.288.9-2.2 30.3.0.0 СБ	Сборочный чертеж			
		КАНАЛИЗАЦИЯ			
		СТАНДАРТНЫЕ ИЗДЕЛИЯ			
1		Поддон душевой			
		чугунный эмалирован-			
		ный ПДЧМ 800			
		ГОСТ 10161-83, С	1		
		сифоном и выпуском			
		ГОСТ 23412-76*	1		
2	Московский завод	Напольный приемник			
	нестандартного оборудования	сточных вод для			
		сантехкабин заводского			
		изготовления	1		
3		Трубопровод из пласт-			
		массовых канализацион-			
		ных труб ГОСТ 22689.2-77			
		ℓ = 1400 мм ⌀100	1	1,31	
4		То же ℓ = 540 мм ⌀100	1	0,50	
5		То же ℓ = 735 мм ⌀100	1	0,68	
6		То же ℓ = 550 ⌀50	1	0,17	

Н. контр.	Корнеева	Сокол	
ГИП	Соколова	Сокол	
Рук. гр.	Фомичев	Сокол	
Ст. инж.	Голова	Гол	

1.288.9-2.2 30.3.00

Санитарно - техническая кабина СКБАЗН-СР
Канализация
Спецификация оборудования

Стадия	Лист	Листов
Р	1	2

ГИПРОНИИЗДРАВ

Формат А4

Марка поз.	Обозначение	Наименование	Кол.	Масса ед., кг	Примечание
7		Патрубок компенсацион-			
		ный ГОСТ 22689.5-77 ⌀100	1		
8		Ревизия ГОСТ 22689.15-77 ⌀100	1		
9		Отвод 90° ГОСТ 22689.9-77			
		⌀50	1	0,06	
10		То же 150° ⌀50	1	0,045	
11		Тройник 90° ГОСТ 22689.10-77			
		⌀100×50	2	0,27	
12		Трубопровод из стальных			
		водогазопроводных оцинко-			
		ванных труб ГОСТ 3262-75*			
		⌀32×2,8	1.26	3.09	м
13		Тройник ГОСТ 8949-75*			
		⌀32×25	1	0,43	
14		Пробка ГОСТ 8963-75* ⌀32	1	0.17	
15		Сифон-ревизия чугунный			
		СФ 150Д ГОСТ 6924-75			
		⌀50	1	3,30	

1.288.9 2.2 30 3.00

Лист 2

23411-04 62

Формат А4

Инв. № подл. | Подпись и дата | Взам. инв. №

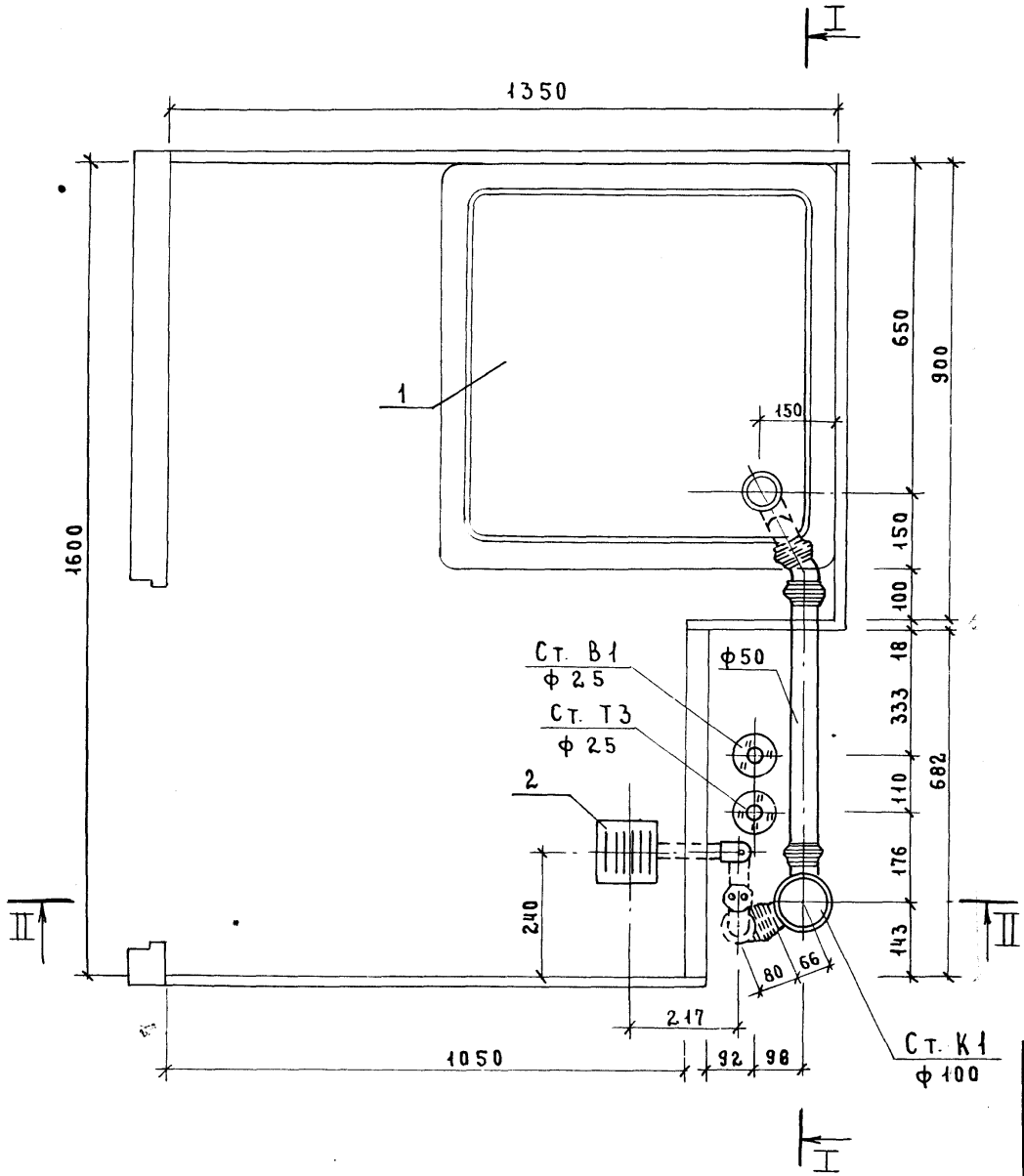

Инв. № подл. | Подпись и дата | Взам. инв. №

Н. Контр.	Корнеева		
ГИП	Соколова		
Рук. гр.	Фомичев		
Ст. инж.	Голова		

1.288.9 – 2.2 30.3.0 СБ

Санитарно-техническая кабина СКБАЗН-СР
Канализация

Стадия	Масса	Масштаб
Р	—	1:10
Лист 1	Листов 4	

ГИПРОНИИЗДРАВ

I-I

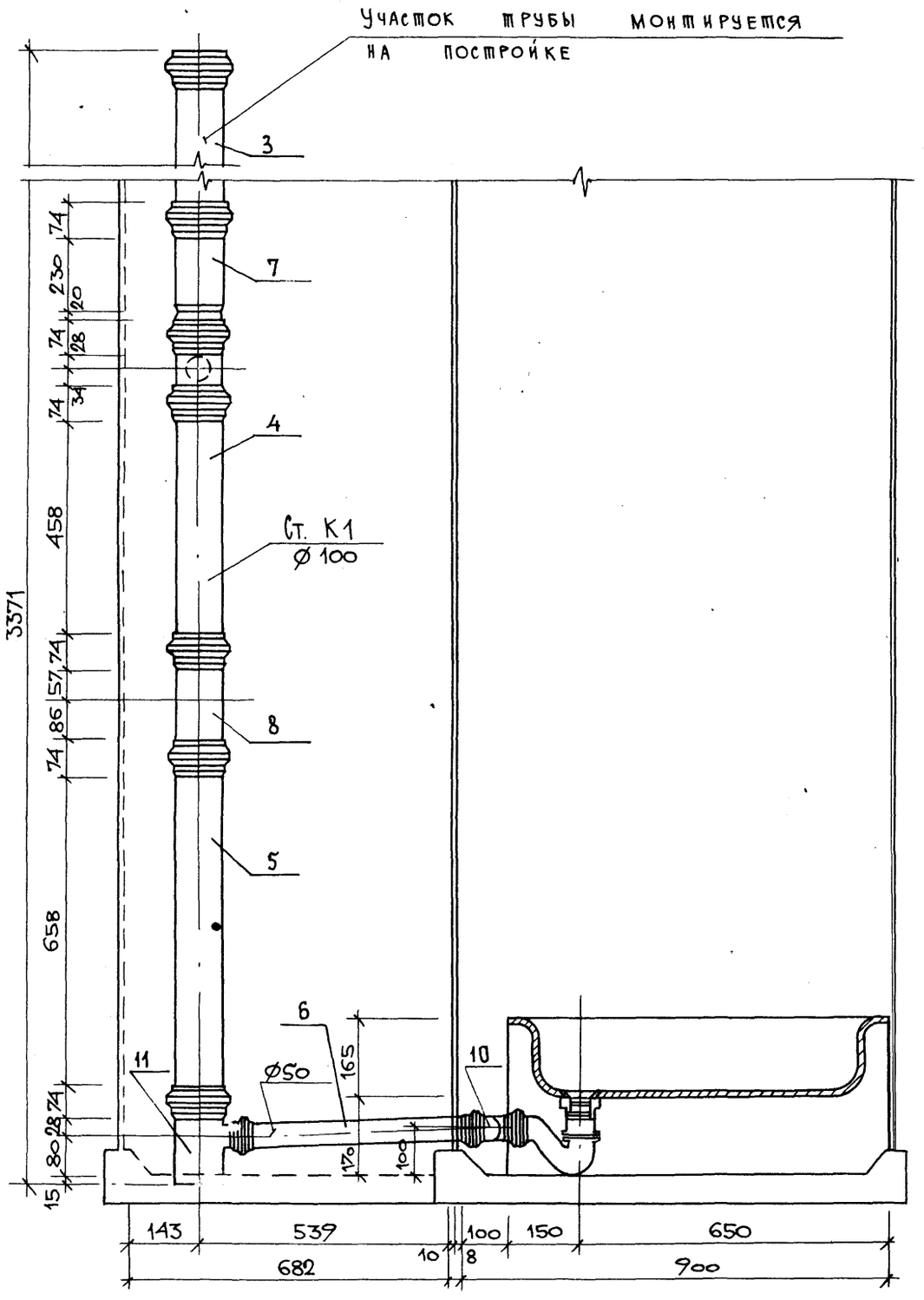
Участок трубы монтируется на постройке
3
7
4
Ст. К1
Ø 100
8
5
6
11
Ø50
10
74
230
20
74
28
74
34
458
3371
74
57
86
74
658
74
28
80
15
165
170
100
143
539
682
10
100
8
150
650
900

II-II

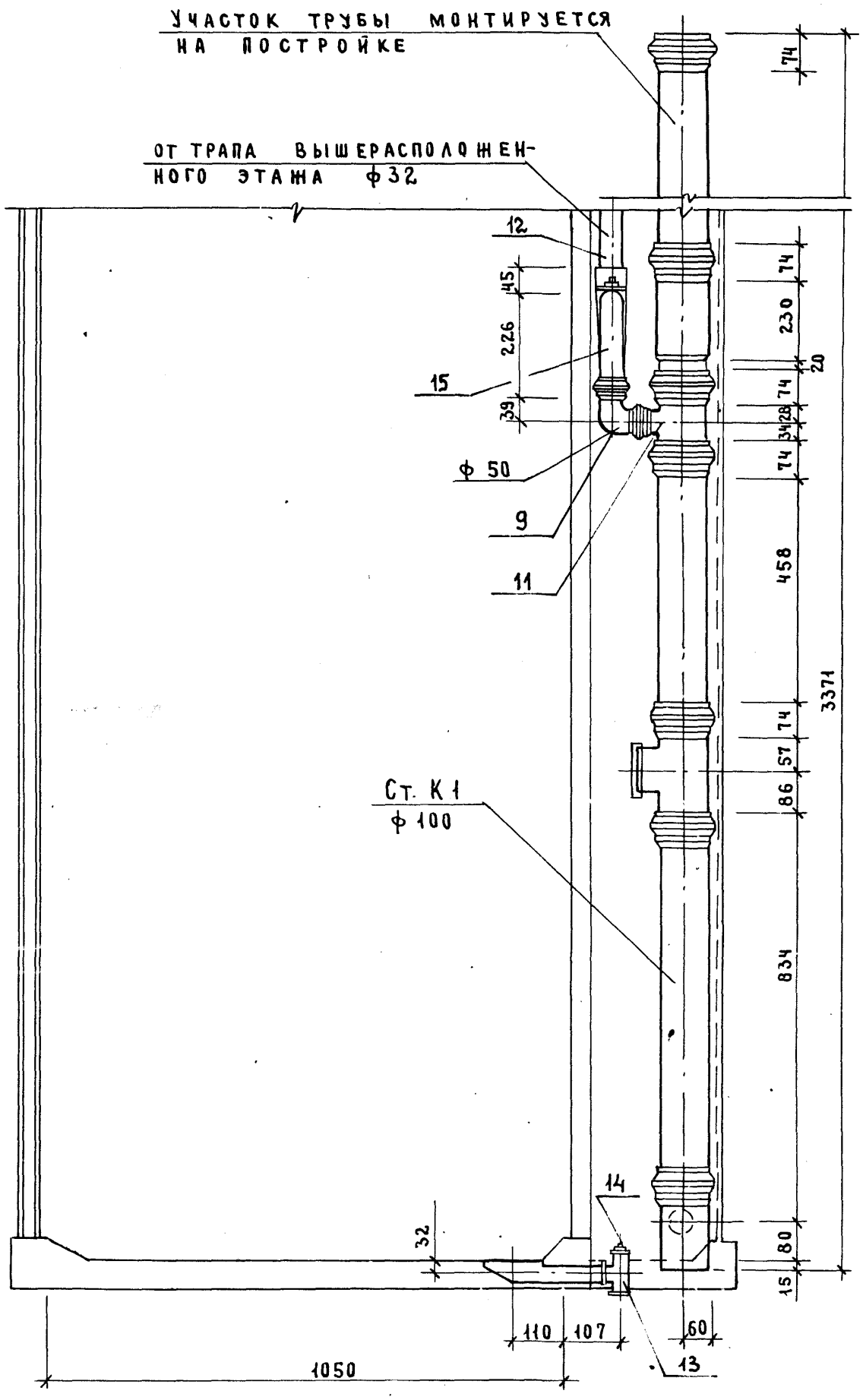
УЧАСТОК ТРУБЫ МОНТИРУЕТСЯ НА ПОСТРОЙКЕ
ОТ ТРАПА ВЫШЕРАСПОЛОЖЕННОГО ЭТАЖА ф32
12
45
226
15
39
ф 50
9
11
74
74
230
20
74
34
28
74
458
3371
74
57
86
834
80
15
Ст. К1
ф 100
14
32
110
107
60
13
1050

Марка поз.	Обозначение	Наименование	Кол	Масса ед., кг	Примечание
		Документация			
		Санитарно-техническая			
		кабина СКБАЗН-В			
	1.288.9-2.2 31.3.0.0 СБ	Сборочный чертеж			
		Канализация			
		Стандартные изделия			
1		Поддон душевой			
		чугунный эмалирован-			
		ный ПДЧМ 800			
		ГОСТ 10161-83, С	1		
		сифоном и выпуском			
		ГОСТ 23412-76*	1		
2	Московский завод	Напольный приемник			
	нестандартного оборудова-	сточных вод для			
	ния	сантехкабин заводского			
		изготовления	1		
3		Трубопровод из пласт-			
		массовых канализацион-			
		ных труб ГОСТ 22689.2-77			
		ℓ = 1400 мм ϕ100	1	1.31	
4		То же ℓ = 670 мм ϕ100	1	0.59	
5		То же ℓ = 735 мм ϕ100	1	0.68	
6		То же ℓ = 550 мм ϕ50	1	0.17	

Марка поз.	Обозначение	Наименование	Кол.	Масса ед., кг	Примечание
7		Патрубок компенсацион-			
		ный ГОСТ 22689.5-77 ϕ100	1		
8		Ревизия ГОСТ 22689.15-77 ϕ100	1		
9		Отвод 150° ГОСТ 22689.9-77 ϕ50	1	0,045	
10		Тройник 90° ГОСТ 22689.10-77			
		ϕ100 × 50	2	0.27	

Н. контр.	Корнеева		
ГИП	Соколова		
Рук. гр.	Фомичев		
Ст. инж.	Голова		

1.288.9-2.2 31.3.00

Санитарно-техническая кабина СКБАЗН-В
Канализация
Спецификация оборудования

Стадия	Лист	Листов
Р	1	2

ГИПРОНИИЗДРАВ

1.288.9-2.2 31 3.0.0

Лист 2

Инв. № подл. | Подпись и дата | Взам. инв. №

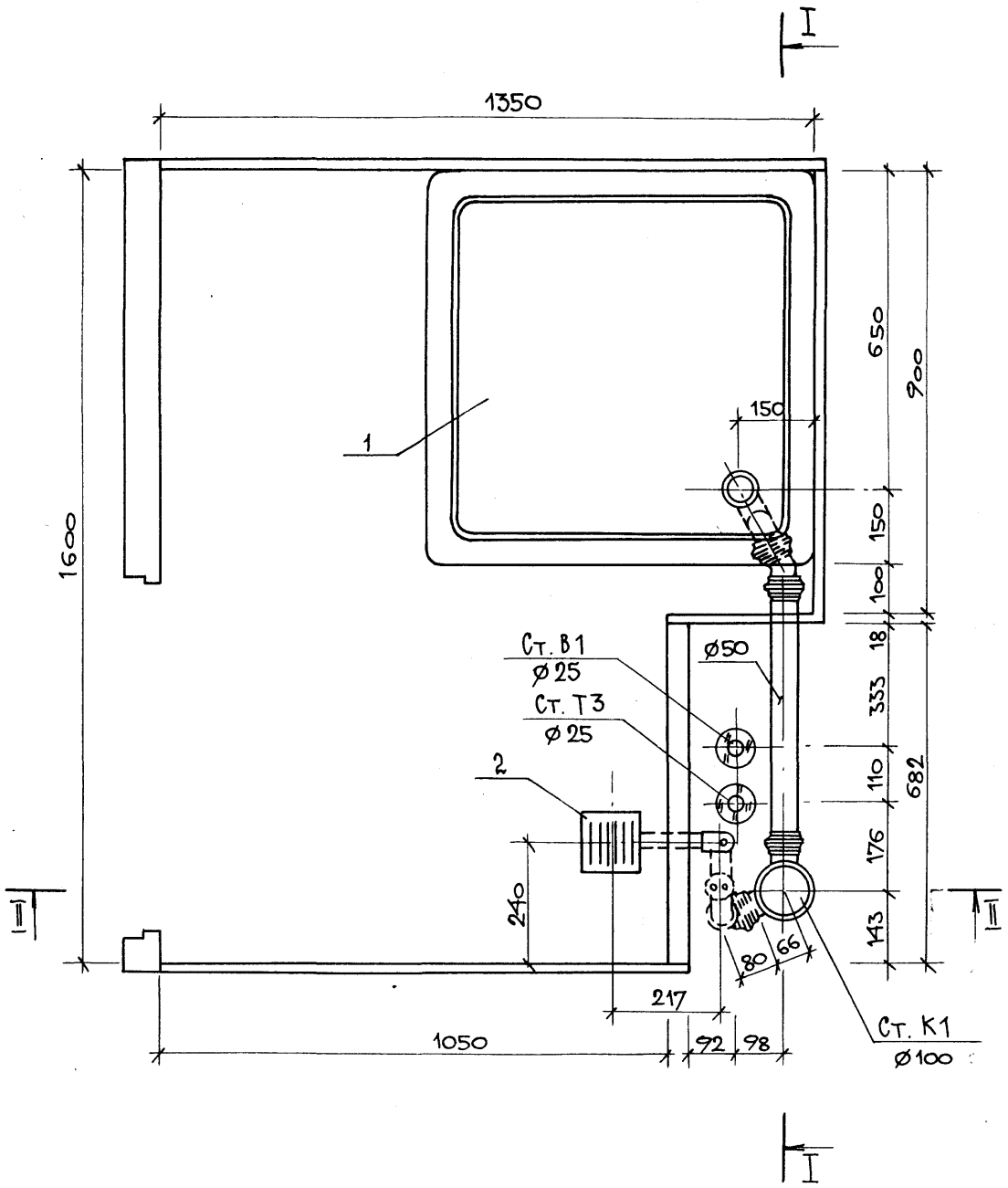

Н. контр.	Коркеева		
ГИП	Соколова		
Рук. гр.	Фомичев		
Ст. инж.	Голова		

1.288.9-2.2 31 3.0.0 СБ

Санитарно-техническая кабина СКБАЗН-В
Канализация

Стадия	Масса	Масштаб
Р	—	1:10
Лист 1	Листов 4	

ГИПРОНИИЗДРАВ

Инв N подл. | Подпись и дата | Взам. инв. N

I-I

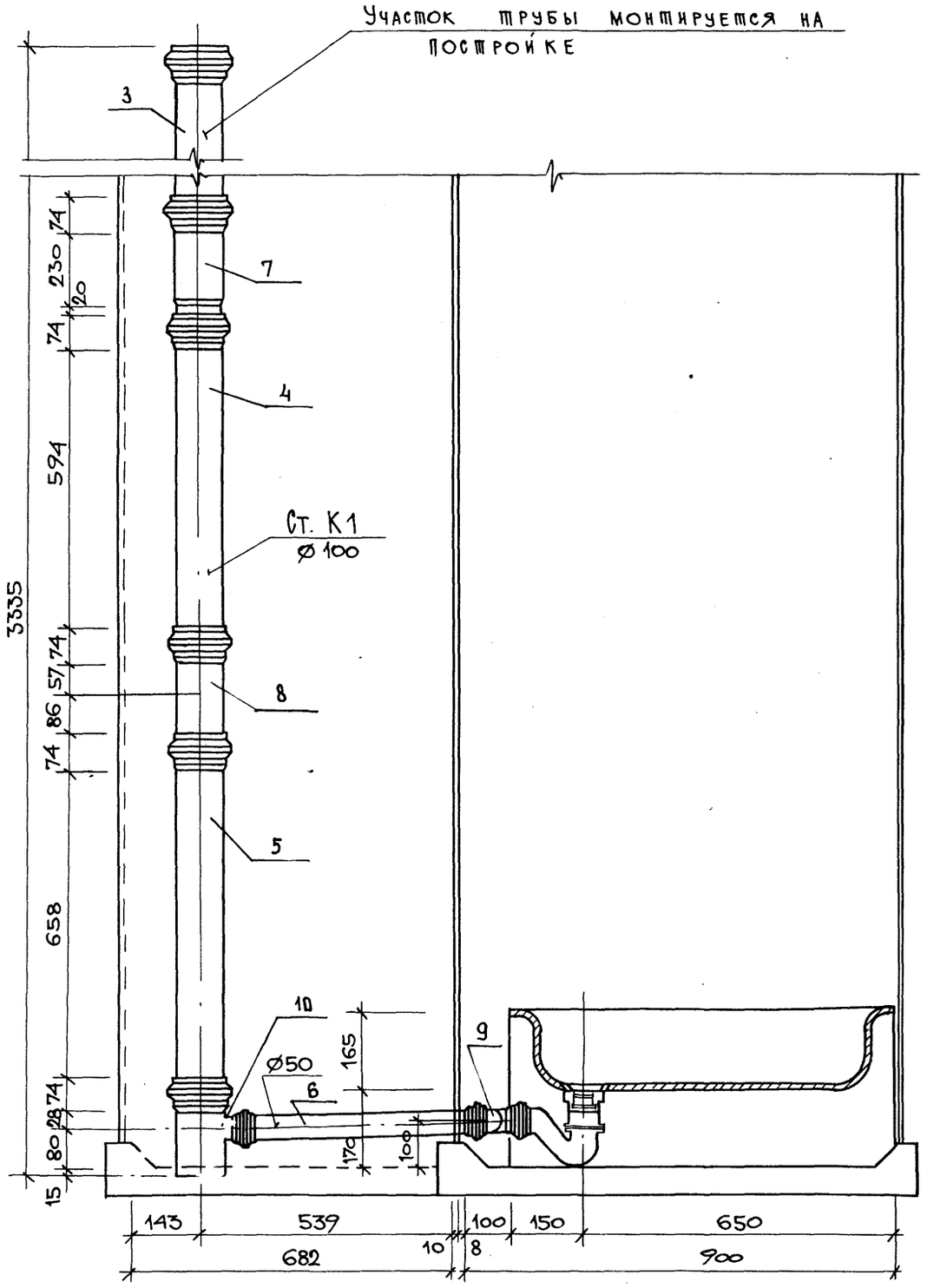
Участок трубы монтируется на постройке
3
7
4
Ст. К1
Ø 100
8
5
10
Ø50
6
9
165
170
100
3335
74
230
20
74
594
74
57
86
74
658
74
28
80
15
143
539
100
150
650
682
10
8
900

I-I

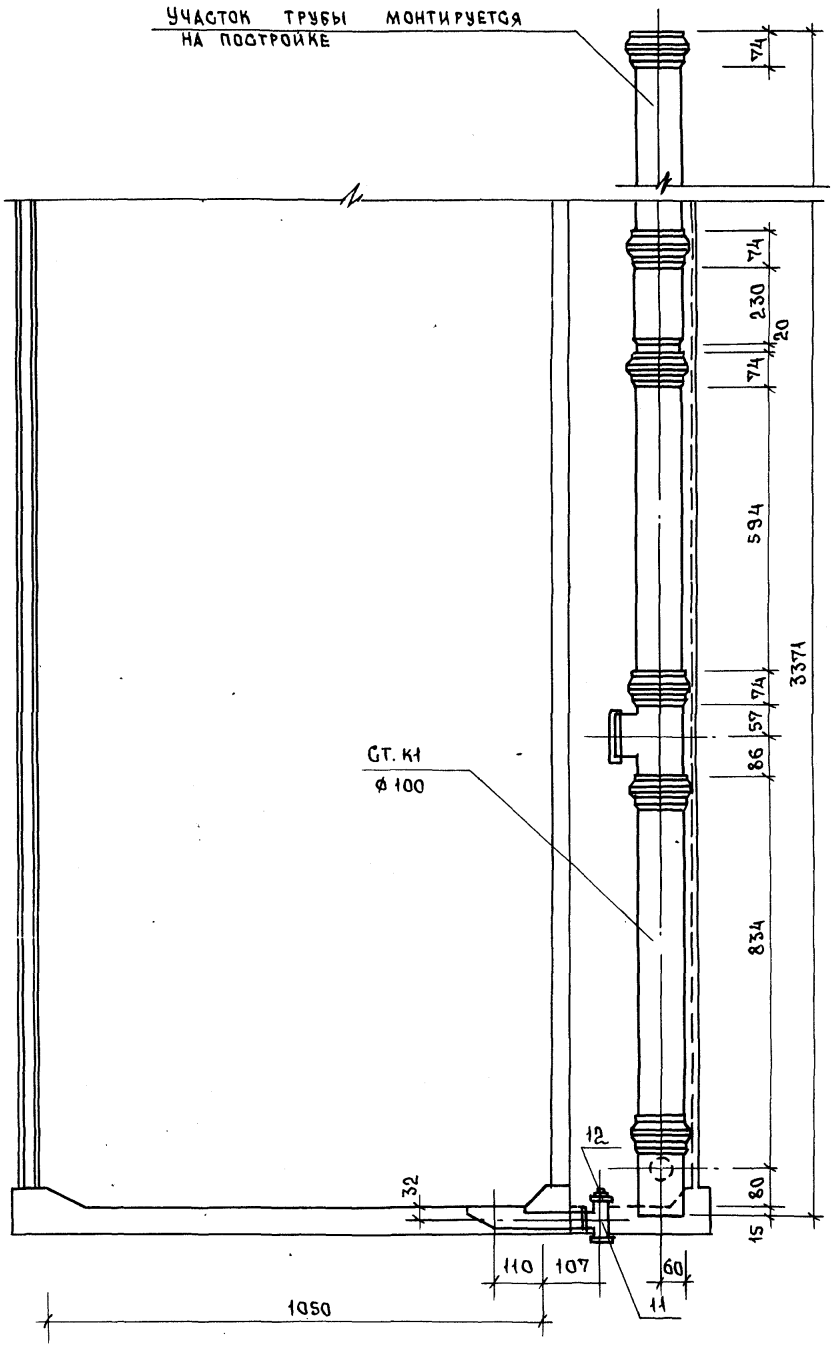

23411-04 69

1. 288.9 - 2.2 31. 3. 0.0 СБ	ЛИСТ 3

ФОРМАТ А3

213

Марка поз.	Обозначение	Наименование	Кол.	Масса ед., кг	Примечание
		Документация			
		Санитарно-техническая			
		кабина СКБАЗН-Н			
	1.288.9-2.2 32.3.00 СБ	Сборочный чертеж			
		Канализация			
		Стандартные изделия			
1		Поддон душевой			
		чугунный эмалированный			
		ный ПДЧМ 800			
		ГОСТ 10161-83, С	1		
		сифоном и выпуском			
		ГОСТ 23412-76*	1		
2	Московский завод	Напольный приемник			
	нестандартного	сточных вод для			
	оборудования	сантехкабин заводс-			
		кого изготовления	1		
3		Трубопровод из пласт-			
		массовых канализацион-			
		ных труб ГОСТ 22689.2-77			
		ℓ = 1400 мм ϕ 100	1	1.31	
4		То же ℓ = 540 мм ϕ 100	1	0.59	
5		То же ℓ = 735 мм ϕ 100	1	0.68	
6		То же ℓ = 550 мм ϕ 50	1	0.17	

Марка поз.	Обозначение	Наименование	Кол.	Масса ед., кг	Примечание
7		Патрубок компенсацион-			
		ный ГОСТ 22689.5-77 ϕ 100	1		
8		Ревизия ГОСТ 22689.15-77 ϕ 100	1		
9		Отвод 90° ГОСТ 22689.9-77 ϕ 50	1	0.06	
10		То же 150° ϕ 50	1	0.045	
11		Тройник 90° ГОСТ 22689.10-77			
		ϕ 100×50	2	0.27	
12		Трубопровод из стальных			
		водогазопроводных оцинкова-			
		нных труб ГОСТ 32 62-75*			
		ϕ 32×2.8	1.26	3.09	
13		Тройник ГОСТ 8949-75*			
		ϕ 32×25	1	0.43	
14		Пробка ГОСТ 8963-75* ϕ 32	1	0.17	
15		Сифон-ревизия чугунный			
		СФ 150 Д ГОСТ 6924-75			
		ϕ 50	1	3.30	

Инв.№ подл. | Подпись и дата | Взам. инв.№

Н. контр.	Корнеева		
ГИП	Соколова		
Рук. гр.	Фомичев		
Ст. инж.	Гусева		

1.288.9-2.2 32.3.0.0

Санитарно-техническая кабина СКБАЗН-Н
Канализация
Спецификация оборудования

Стадия	Лист	Листов
Р	1	2

ГИПРОНИИЗДРАВ

Формат А4

1.288.9-2.2 32.3.0.0

Лист 2

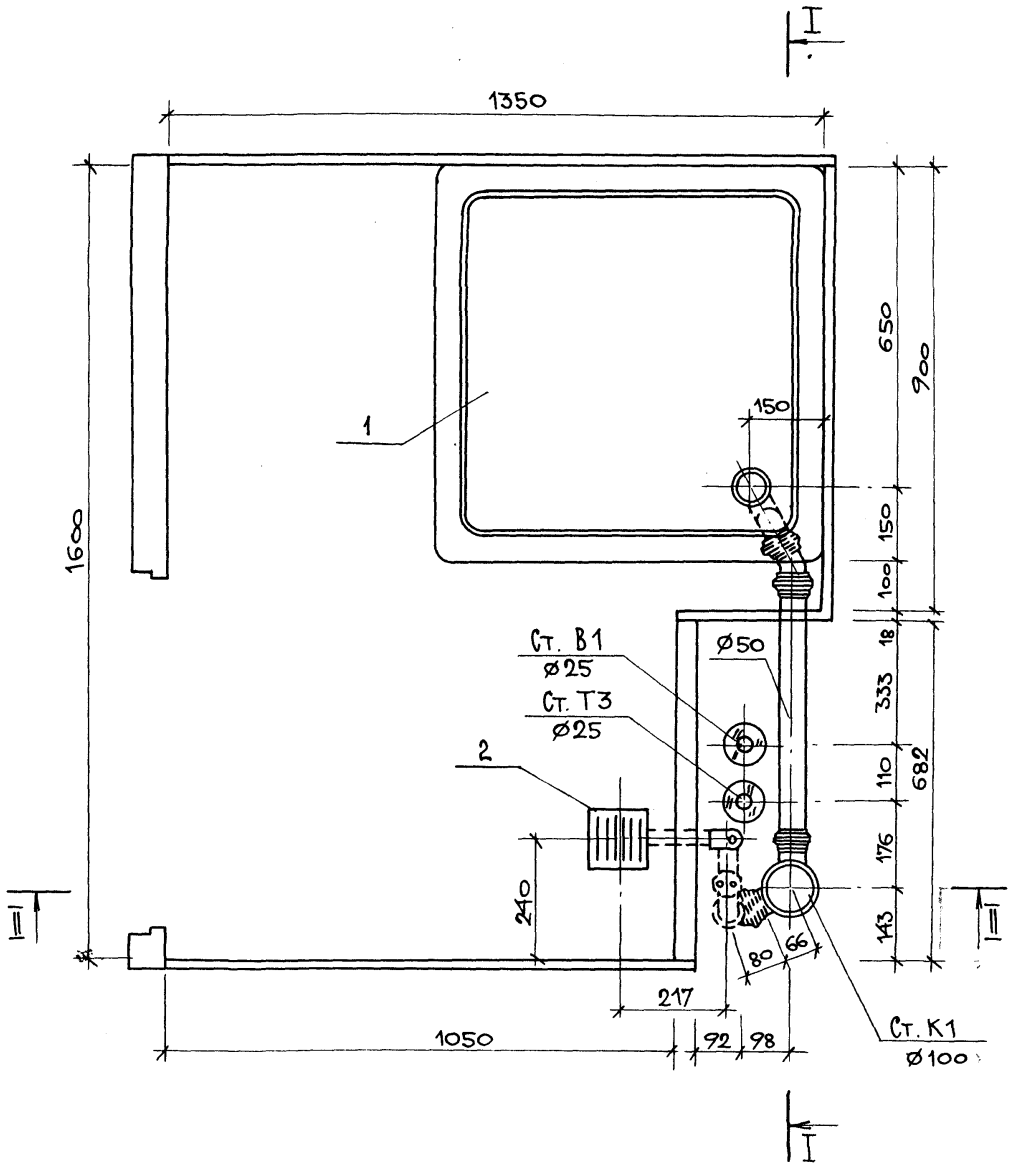

Н.контр.	Корнеева		
ГИП	Соколова		
Рук.гр.	Фомичев		
Ст.инж.	Голова		

1.288.9-2.2. 32.3.0.0.СБ

Санитарно-техническая кабина СКБАЗН-Н
Канализация

Стадия	Масса	Масштаб
Р	—	1:10

Лист 1 Листов 4

ГИПРОНИИЗДРАВ

Инв.N подл. | Подпись и дата | Взам. инв.N

I-I

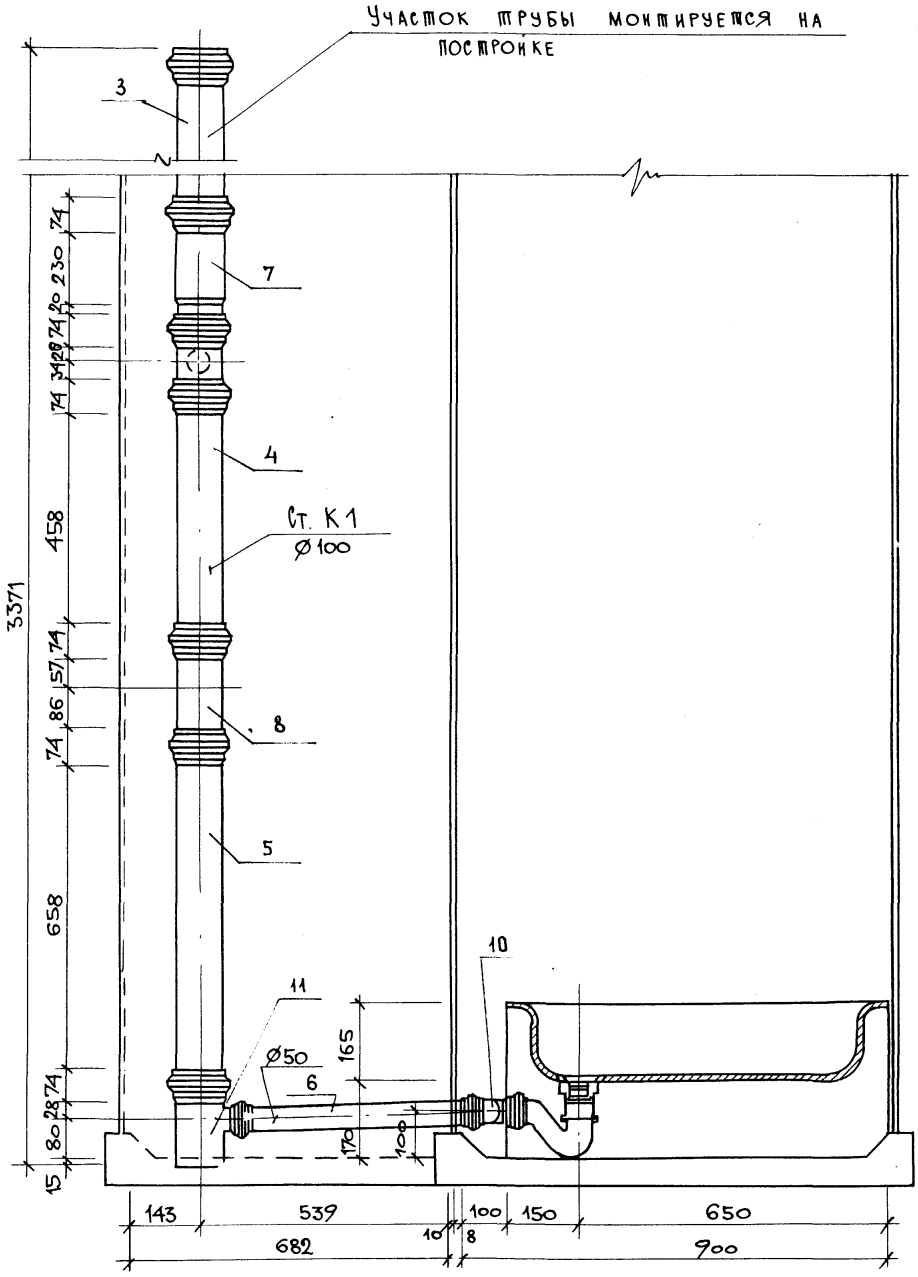

1. 288.9-2.2 32. 3.0.0 СБ

ЛИСТ 2

Формат А3

216

II–II

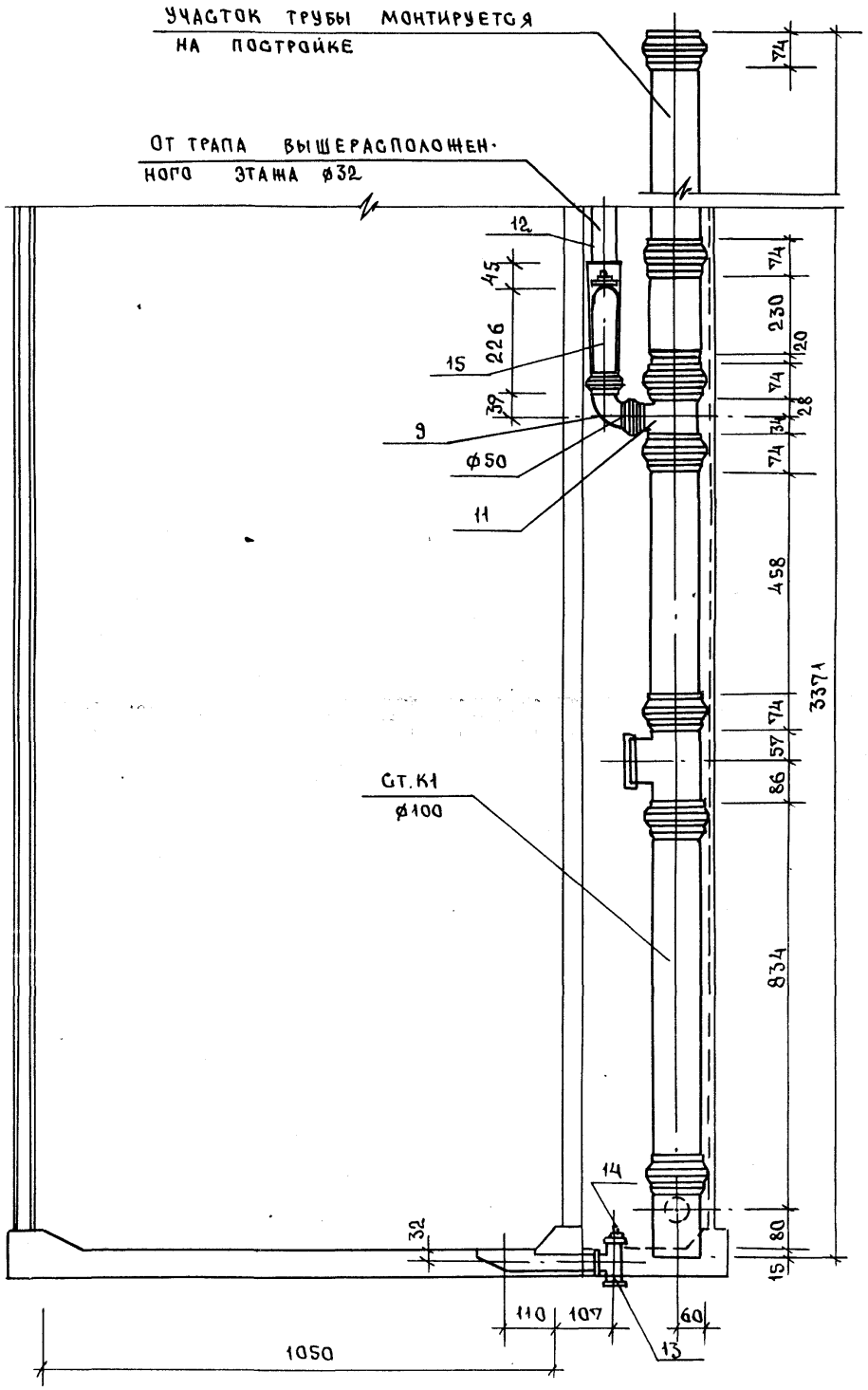
УЧАСТОК ТРУБЫ МОНТИРУЕТСЯ НА ПОСТРОЙКЕ
ОТ ТРАПА ВЫШЕРАСПОЛОЖЕННОГО ЭТАЖА ⌀32
12
45
226
15
39
9
⌀50
11
74
230
20
74
28
34
74
458
3371
74
57
86
СТ.К1
⌀100
834
14
32
80
15
110
107
60
13
1050

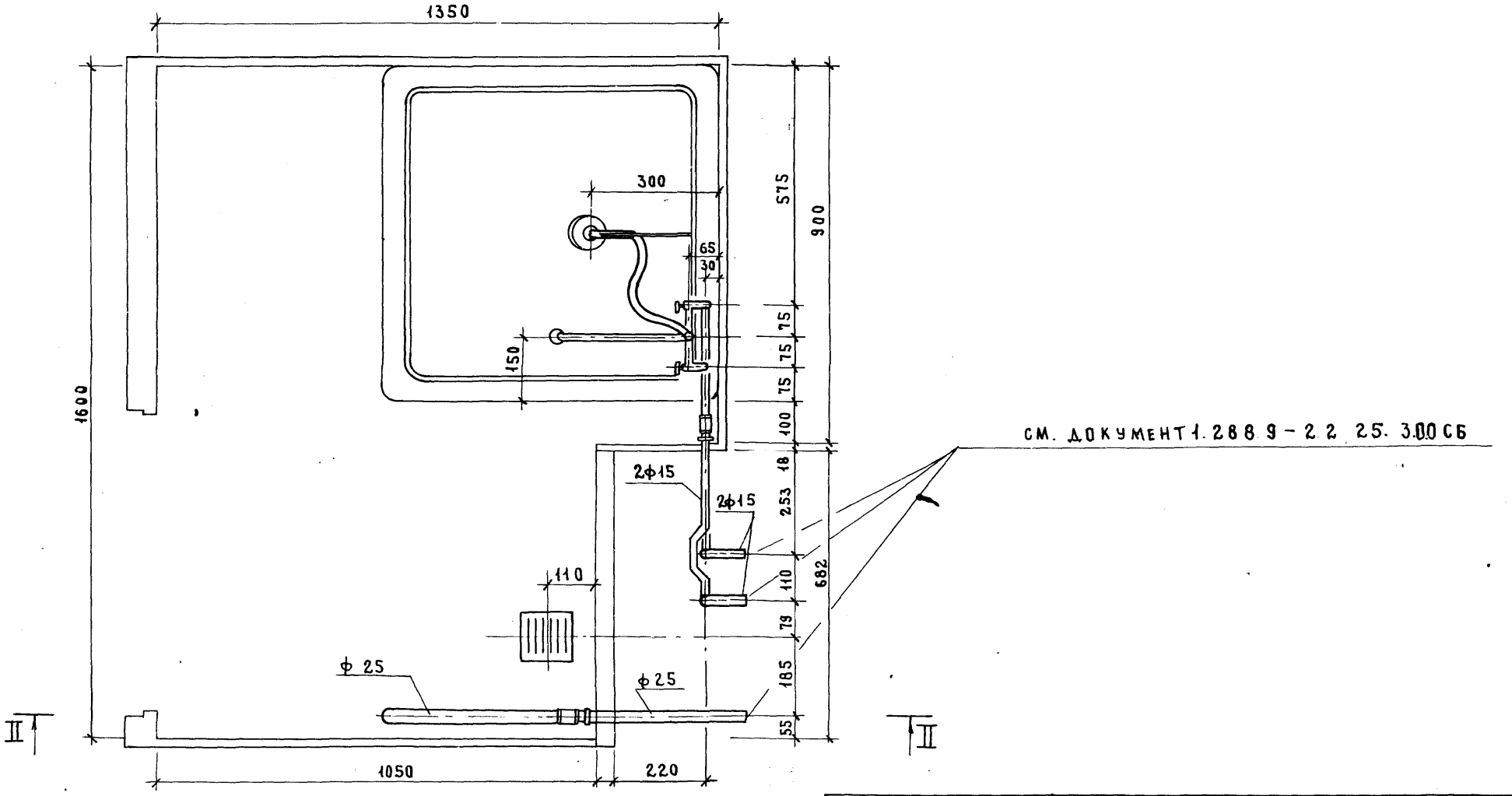

			1.288.9-2.2 33.2.0.0 СБ
			Санитарно-техническая кабина СКБАЗН-П Водопровод
			Стадия: Р; Масса: —; Масштаб: 1:10 Лист 1; Листов 3
Н.контр.	Корнеева		ГИПРОНИИЗДРАВ
ГИП	Соколова		
Рук.гр.	Фомичев		
Ст.инж.	Голова		

I-I

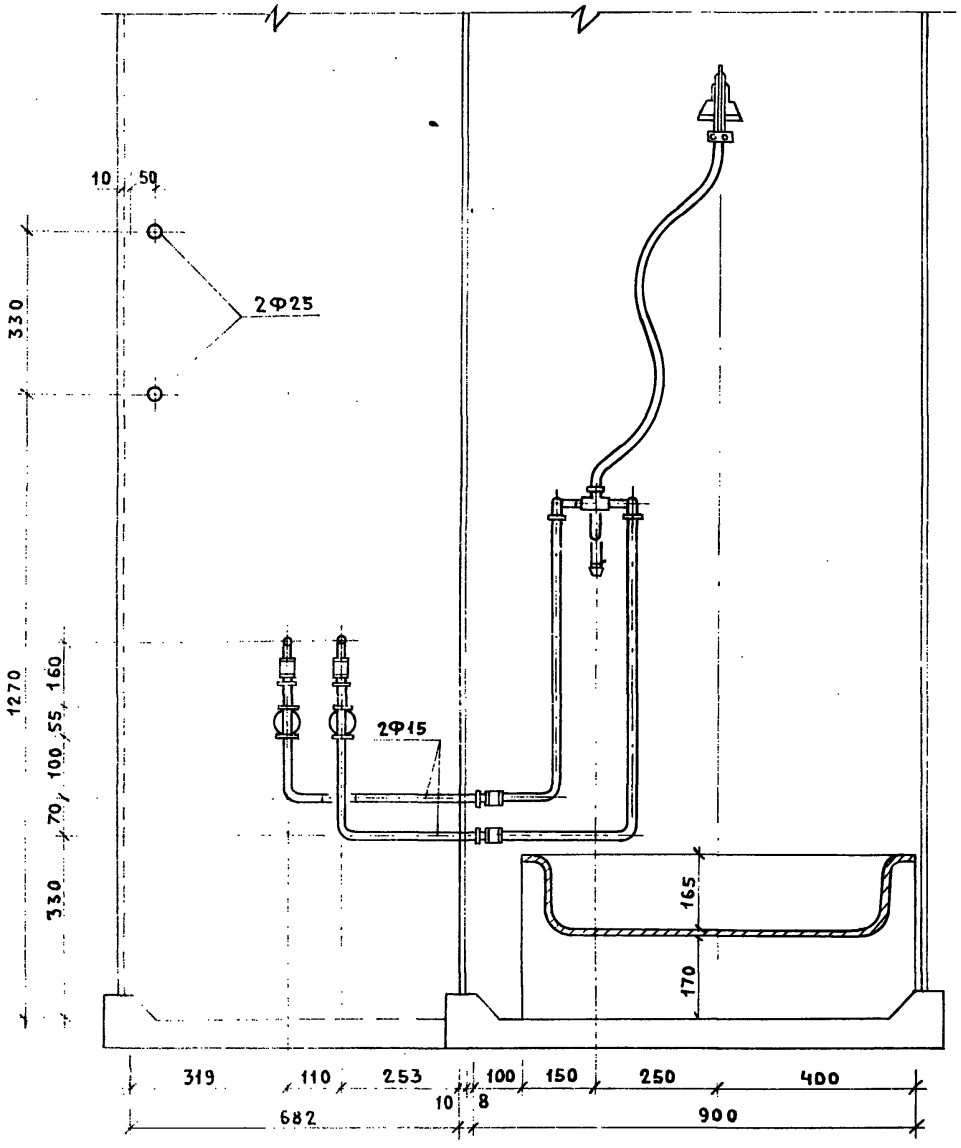
10
50
2Ф25
330
1270
160
55
100
70
330
2Ф15
165
170
319
110
253
10
8
100
150
250
400
682
900

II-II

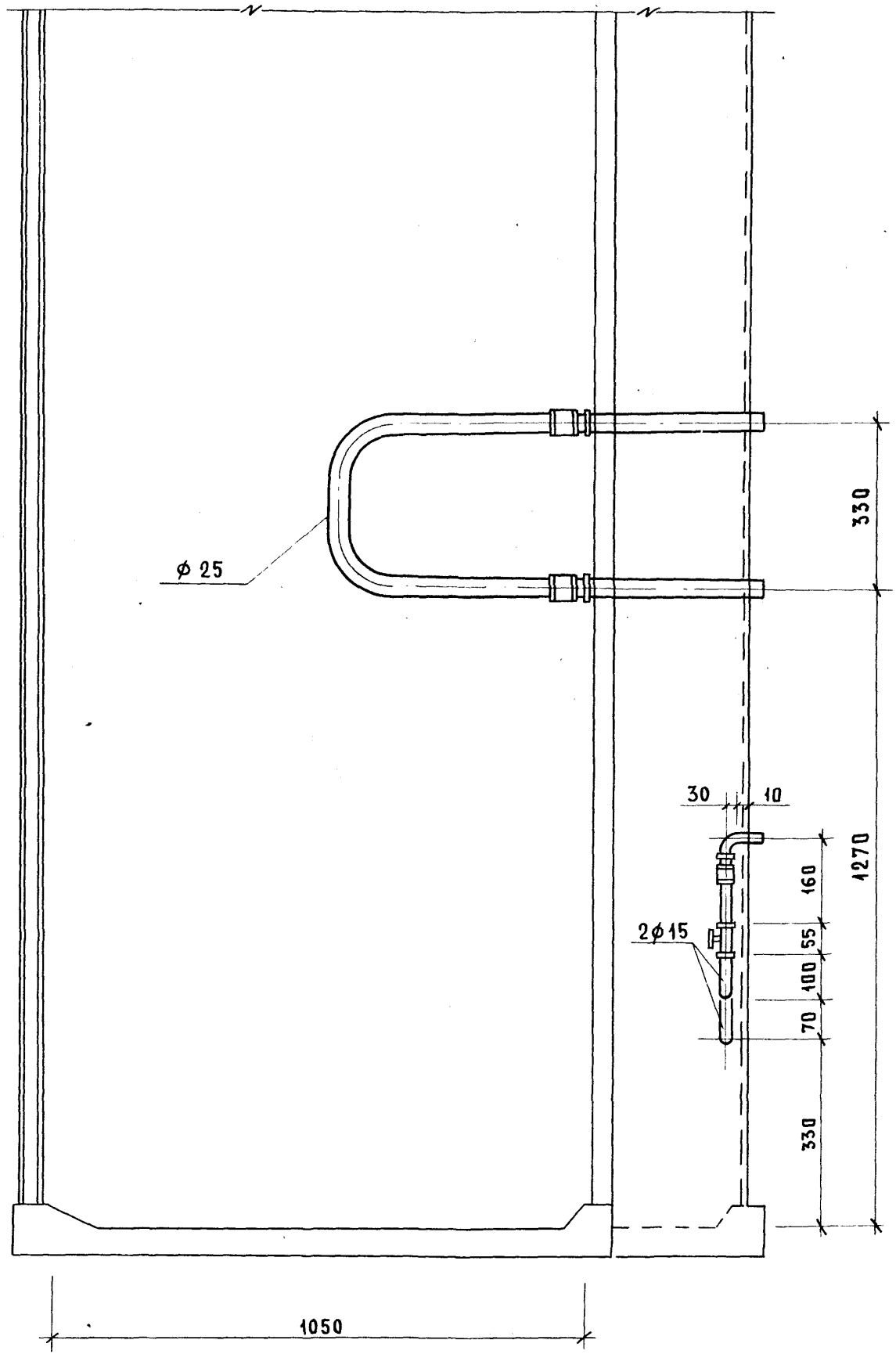

Марка поз.	Обозначение	Наименование	Кол.	Масса ед. кг	Приме-чание
		Документация			
		Санитарно-техническая			
		кабина СКБАЗН-П			
	1.288.9-2.2 33.3.0.0 СБ	Сборочный чертеж			
		Канализация			
		Стандартные изделия			
1		Поддон душевой			
		чугунный эмалирован-			
		ный ПДЧМ 800			
		ГОСТ 10161-83, С	1		
		сифоном и выпуском			
		ГОСТ 23412-76*	1		
2	Московский завод	Напольный приемник			
	нестандартного оборудова-	сточных вод для			
	ния	сантехкабин завод-			
		ского изготовления	1		
3		Трубопровод из пласт-			
		массовых канализа-			
		ционных труб			
		ГОСТ 22689.2-77			
		ℓ = 115 мм ϕ50	1	0.04	
4		То же ℓ=170 мм ϕ50	1	0.043	
5		То же ℓ= 95 мм ϕ50	1	0.03	

Марка поз.	Обозначение	Наименование	Кол.	Масса ед. кг	Приме-чание
6		Отвод 90° ГОСТ 22689.9-77			
		ϕ50	2	0.06	
		То же 150° ϕ50	1	0,045	
7		Трубопровод из сталь-			
8		ных водогазопроводных			
		оцинкованных			
		труб ГОСТ 3262-75*			
		ϕ32×2.8	1.3	3.09	
9		Тройник ГОСТ 8949-75*			
		ϕ32×25	1	0,43	
10		Пробка ГОСТ 8963-75*			
		ϕ32	1	0,17	
11		Сифон-ревизия чугун-			
		ный СФ150 Д ГОСТ 6924-75			
		ϕ50	1	3.30	

Взам. инв. № | Подпись и дата | Инв. № подл.

Н. контр.	Корнеева	
ГИП	Соколова	
Рук. гр.	Фомичев	
Ст. инж.	Голова	

1.288.9-2.2 33.3.00

Санитарно-техническая кабина СКБАЗЧ-П Канализация
Спецификация оборудования

Стадия	Лист	Листов
Р	1	2

ГИПРОНИИЗДРАВ

1.288.9-2.2 33.3.0.0 Лист 2

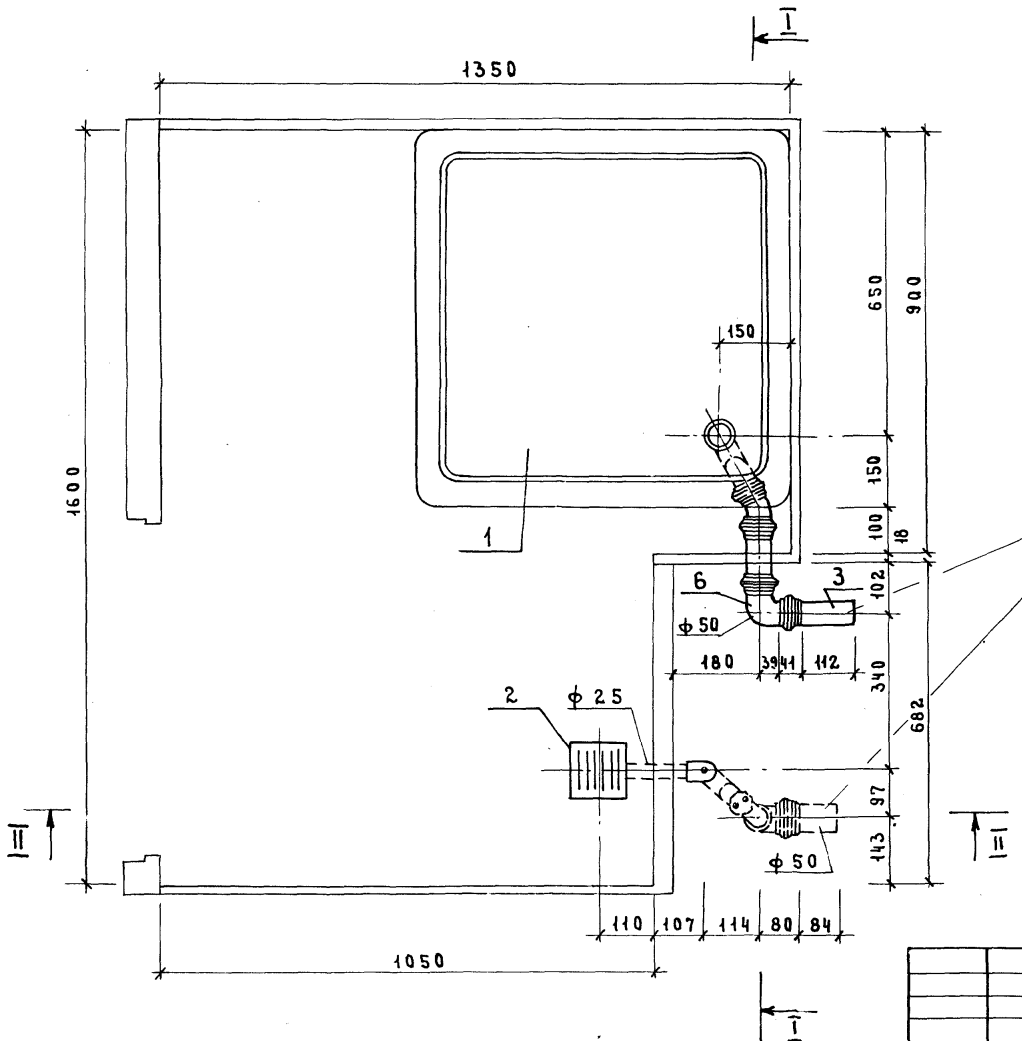

			1.288.9-2.2 33 3.0.0СБ
Санитарно-техническая кабина СКБАЗН-П Канализация		Стадия	Масса	Масштаб
		Р	—	1:10
		Лист 1		Листов 3
		ГИПРОНИИЗДРАВ		
Н. контр.	Корнеева			
ГИП	Соколова			
Рук. гр.	Фомичев			
Ст. инж.	Голова			

Инв. № подл. | Подпись и дата | Взам. инв. №

I-I

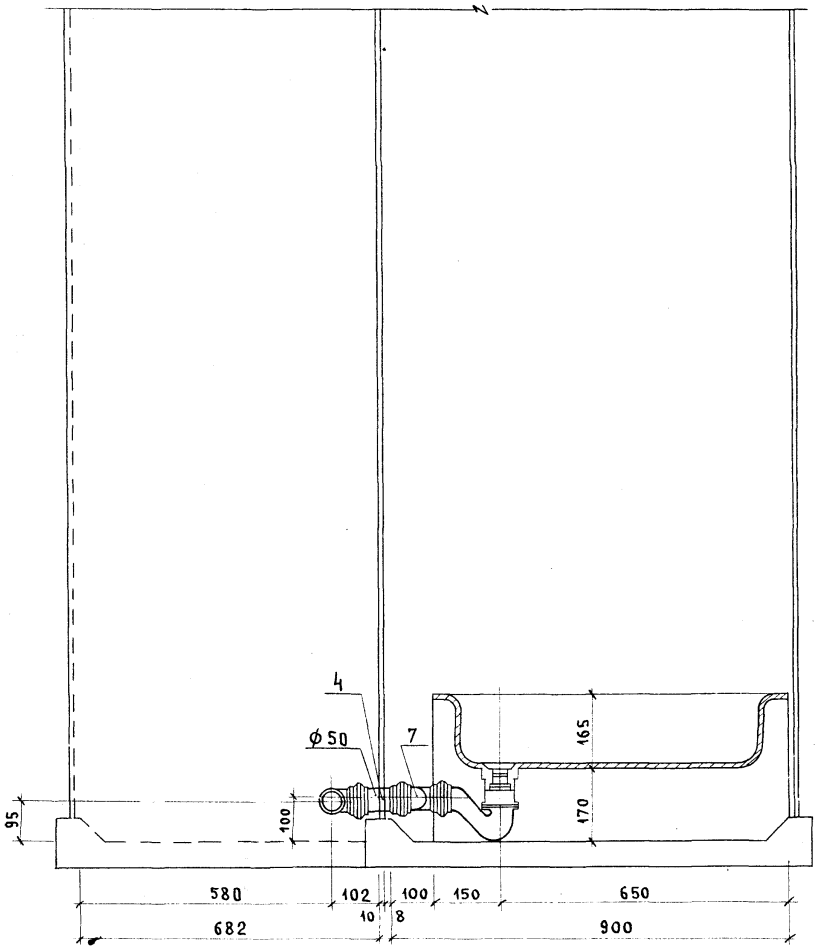

II-II

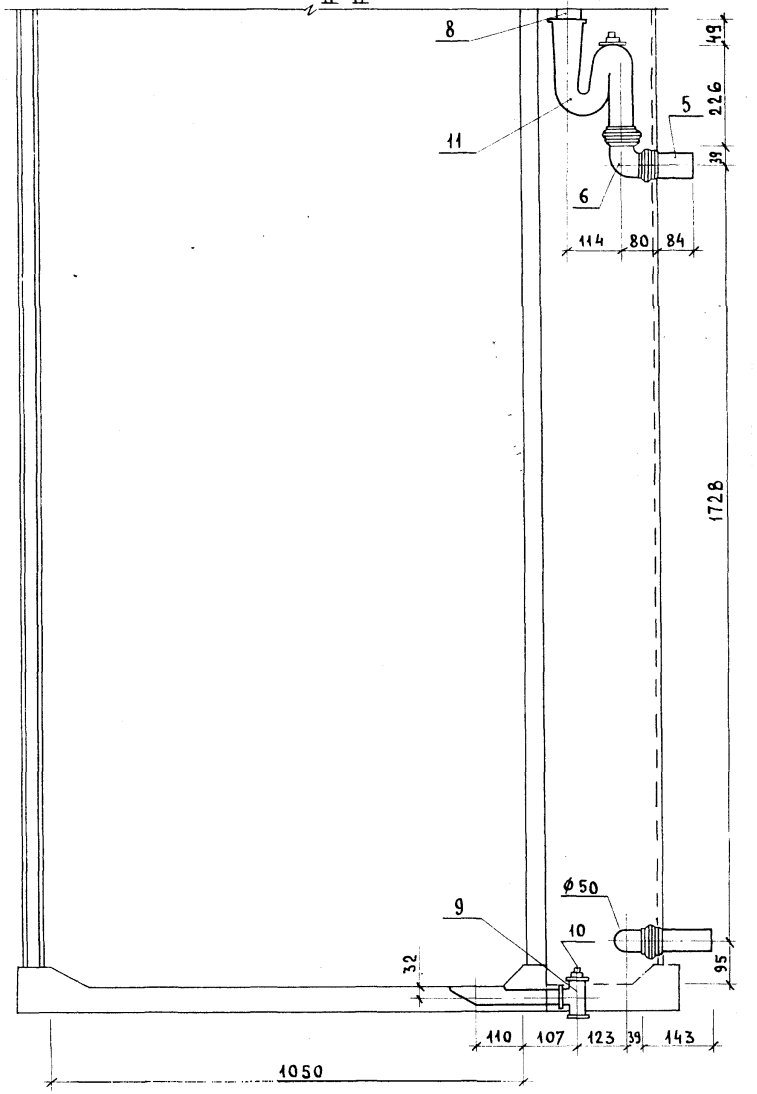

Инв.№ подл. | Подпись и дата | Взам. инв.№

1.288.9-2.2 33.3.0.0 ОБ

Лист 2

23411-04 79 Формат А3

Технические условия

Приемник сточных вод, разработанный Московским научно-исследовательским институтом типового и экспериментального проектирования для санитарно-технических кабин заводского изготовления, предназначен для отведения в канализационную сеть сточных вод с поверхности пола.

Предельные отклонения основных размеров должны соответствовать установленным в ГОСТ26645-85 для отливок III класса точности.

Решетка, установленная в корпусе приемника сточных вод, должна устойчиво опираться на его опорную поверхность. Устойчивость опирания решетки проверяют поочередным нажатием рукой сверху на углы решетки, установленной в корпусе приемника. Если от таких нажатий решетка не получает качательных движений (качания), то считают, что приемник сточных вод соответствует требованиям.

Наружная поверхность решетки, установленной в корпусе приемника сточных вод, должна быть на одном уровне с поверхностью его бортов или же находиться ниже их, но не более чем на 1 мм. Положение решетки по отношению к бортам корпуса приемника проверяют следующим образом: на приемник с установленной в его корпусе решеткой попеременно поперек бортов, а также по их диагоналям накладывают ребром металлическую линейку и визуально и при помощи щупа определяют наличие и размер зазора между линейкой и решеткой.

Наружные и внутренние поверхности приемника сточных вод окрашиваются битумным лаком.

В состав комплекта должны входить корпус приемника сточных вод и решетка.

При упаковке решетку вставляют в корпус приемника сточных вод с прокладыванием между ними бумаги по ГОСТ 8273-79 любой марки по достижении плотности посадки.

Инв. № подл. | Подпись и дата | Взам. инв. №

Н.контр.	Корнеева		
ГИП	Соколова		
Рук.гр.	Фомичев		
Ст. инж.	Голова		

1.288.9-2.2 ОВ.3.1.0ТУ

Напольный приемник сточных вод для санитарно-технических кабин заводского изготовления. Технические условия.

Стадия	Лист	Листов
Р		1

ГИПРОНИИЗДРАВ

Формат А3

gost.e-ecolog.ru