ТИПОВЫЕ СТРОИТЕЛЬНЫЕ КОНСТРУКЦИИ, ИЗДЕЛИЯ И УЗЛЫ

СЕРИЯ 1.288.9-2

САНИТАРНО-ТЕХНИЧЕСКИЕ КАБИНЫ ЛЕЧЕБНО-ПРОФИЛАКТИЧЕСКИХ УЧРЕЖДЕНИЙ

ВЫПУСК 1

КНИГА II

(стр. 61÷120)

САНИТАРНО-ТЕХНИЧЕСКИЕ КАБИНЫ С ПРИМЕНЕНИЕМ АСБЕСТОЦЕМЕНТНЫХ ЛИСТОВ.

АРХИТЕКТУРНО-СТРОИТЕЛЬНАЯ ЧАСТЬ.

ТЕХНИЧЕСКИЕ УСЛОВИЯ.

ЭЛЕКТРИЧЕСКОЕ ОСВЕЩЕНИЕ.

РАБОЧИЕ ЧЕРТЕЖИ.

gost.e-ecolog.ru

Пров. [signature] 4.12.88 г. Коп. [signature]

ЦЕНТРАЛЬНЫЙ ИНСТИТУТ ТИПОВОГО ПРОЕКТИРОВАНИЯ
ГОССТРОЯ СССР

Москва, А-445, Смольная ул., 22

Сдано в печать XII 1988 года

Заказ № 13910 Тираж 4470 экз

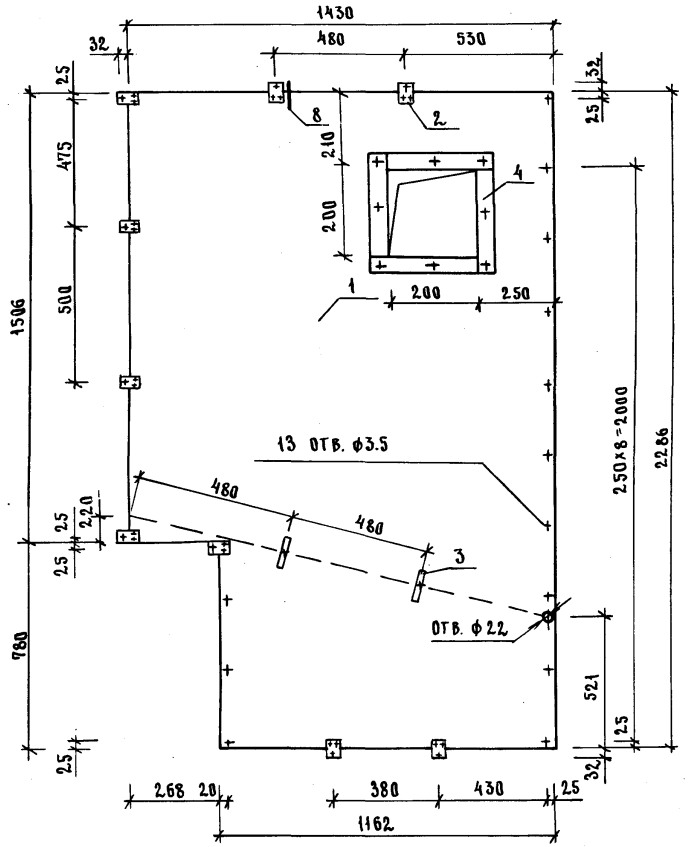

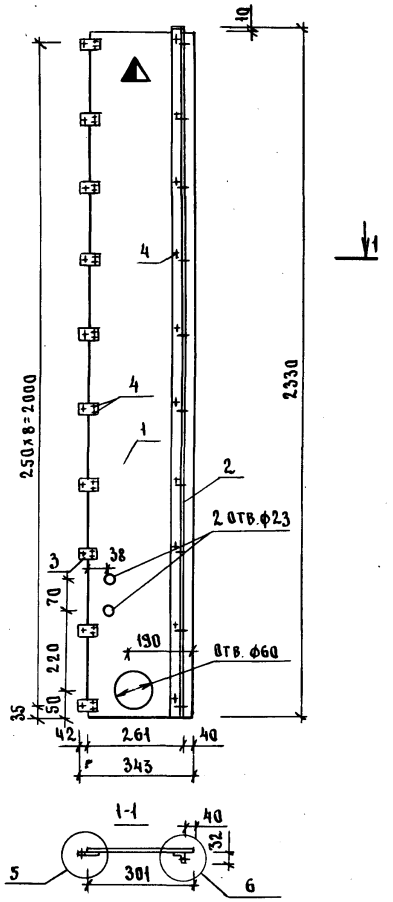

Н.контр.	Богданович		
Нач.отд.	Некритин		
ГИП	Богданович		
Инженер	Кузьмина		

1.288.9-2.1 08.2.7.00 СБ

Панель стеновая ПГ-20
Сборочный чертеж

Стадия	Масса	Масштаб
Р	55	—
Лист	Листов 1	

ГИПРОНИИЗДРАВ

Формат А4

Н.контр.	Богданович		
Нач.отд.	Некритин		
ГИП	Богданович		
Инженер	Кузьмина		

1.288.9-2.1 08.2.4 00СБ

Панель стеновая ПГ-17
Сборочный чертеж

Стадия	Масса	Масштаб
Р	27,4	—
Лист	Листов 1	

ГИПРОНИИЗДРАВ

Инв.№подл. | Подпись и дата | Взам.инв.№

Формат А4

Формат	Зона	Поз.	Обозначение	Наименование	Кол.	Примечание
				Документация		
А4			1.288.9-2.1 08.2.5.00 СБ	Сборочный чертеж	X	
А3			1.288.9-2.1 01.2.3.00 Д	Узел 1.9	X	
			1.288.9-2.1 00.0.0.00 ТУ	Технические условия	X	
				Сборочные единицы		
				Изделия металлические		
А4		2	1.288.9-2.1 01.2.6.01	Мн-1	1	3,69 кг
А4		3	1.288.9-2.1 01.2.6.02	Мн-2	1	3,69 кг
А4		4	1.288.9-2.1 01.2.3.03	Мн-5	1	0,08 кг
А4		5	1.288.9-2.1 01.2.3.04	Мн-6	1	0,08 кг
А4		6	1.288.9-2.1 01.2.6.03	Мн-12	2	0,23 кг
А4		7	1.288.9-2.1 01.2.6.04	Мн-15	2	1,99 кг
				Детали		
Б4		8		Доска 30×100×1400	3	0,004 м³
				Детали		
Б4		1		Лист асбестоцементный		
				ЛП-П-1, 506×2, 320-10		
				ГОСТ 18124-75*	1	62,9 кг
				Стандартные изделия		
				Заклепка 3×20 АМг5П		
				ГОСТ 10300-80*	30	
				Шуруп 1-3,5×25.016		
				ГОСТ 1145-80*	24	

Взам. инв. № | Подпись и дата | Инв. № подл.

Н. контр.	Богданович		
Нач. отд.	Некритин		
ГИП	Богданович		
Инженер	Данская		

1.288.9-2.1 08.2.5.00

Панель стеновая ПС-18

Стадия	Лист	Листов
Р		1

ГИПРОНИИЗДРАВ

Формат А4

Формат	Зона	Поз.	Обозначение	Наименование	Кол.	Примечание
				Документация	X	
А4			1.288.9-2.1 08.2.6.00 СБ	Сборочный чертеж	X	
А3			1.288.9-2.1 01.2.3.00 Д	Узел 1.9	X	
			1.288.9-2.1 00.0.0.00 ТУ	Технические условия		
				Сборочные единицы		
				Изделия металлические		
А4		2	1.288.9-2.1 01.2.3.03	Мн-5	2	0,08 кг
А4		3	1.288.9-2.1 01.2.3.04	Мн-6	2	0,08 кг
А4		4	1.288.9-2.1 01.2.3.05	Мн-7	10	0,10 кг
А4		5	1.288.9-2.1 01.2.5.02	Мн-9	10	0,11 кг
				Детали		
Б4		6		Доска 30×100×1300	1	0,004 м³
		1		Лист асбестоцементный		
				ЛП-П-1, 37×2, 32-10		
				ГОСТ 18124-75*	1	57,2 кг
				Стандартные изделия		
				Заклепка 3×20 АМг5П		
				ГОСТ 10300-80*	48	
				Шуруп 1-3,5×25.016		
				ГОСТ 1145-80*	8	

Взам. инв. № | Подпись и дата | Инв. № подл.

Н. контр.	Богданович		
Нач. отд.	Некритин		
ГИП	Богданович		
Инженер	Данская		

1.288.9-2.1 08.2.6.00

Панель стеновая ПС-19

Стадия	Лист	Листов
Р		1

ГИПРОНИИЗДРАВ

Формат А4

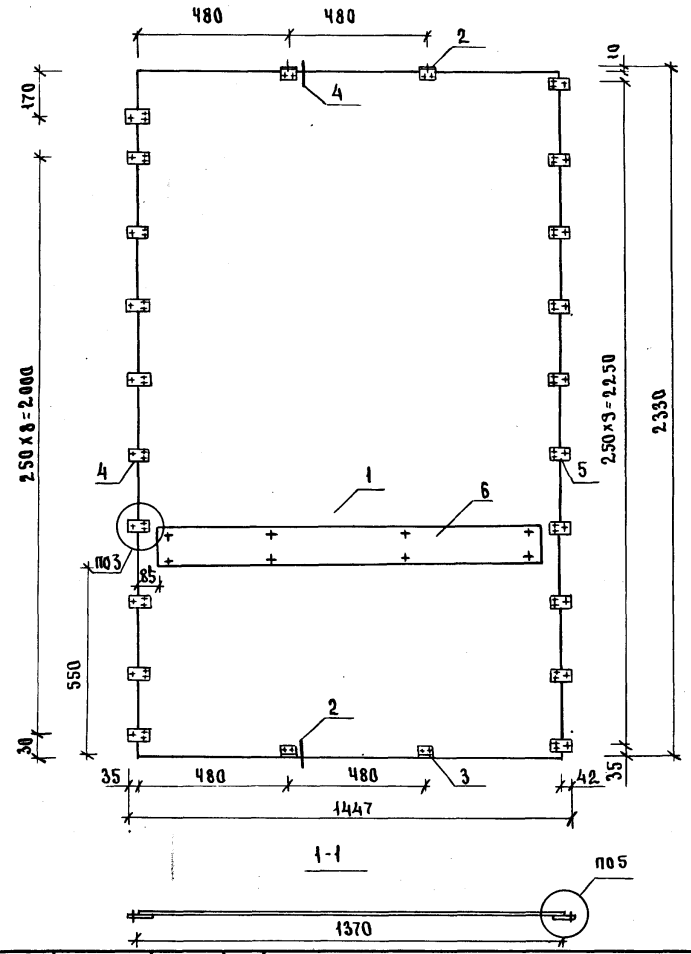

			1.288.9-2.1 08.2.6.00 СБ		
			Панель стеновая ПС-19 Сборочный чертеж	Стадия: Р	Масса: 59,6	Масштаб: —
				Лист	Листов 1
Н.контр.	Богданович			ГИПРОНИИЗДРАВ	
Нач.отд.	Некритин				
ГИП	Богданович				
Инженер	Кузьмина				

Инв.№ подл. | Подпись и дата | Взам.инв.№

Форматач

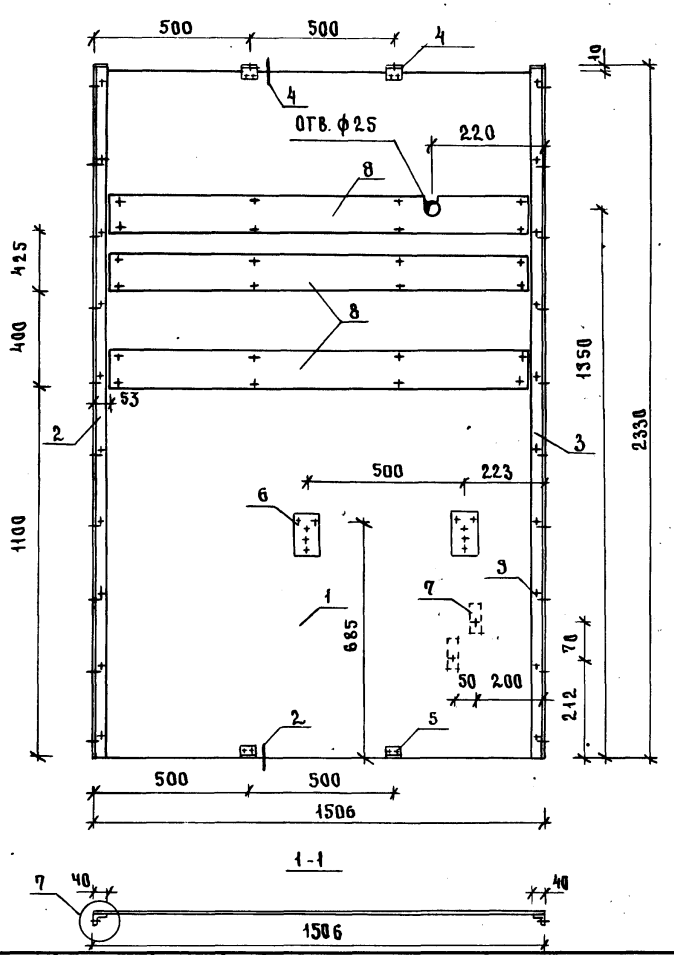

			1.288.9-2.1 08.2.5.00 СБ		
			Панель стеновая ПС-18 Сборочный чертеж	Стадия: Р	Масса: 70,9	Масштаб: —
				Лист	Листов 1
Н.контр.	Богданович			ГИПРОНИИЗДРАВ	
Нач.отд.	Некритин				
ГИП	Богданович				
Инженер	Кузьмина				

Инв.№ подл. | Подпись и дата | Взам.инв.№

Формат	Зона	Поз.	Обозначение	Наименование	Кол.	Примечания
				Документация		
А3			1.288.9-2.1 16.2.2.00 СБ	Сборочный чертеж	X	
А3			1.288.9-2.1 01.2.2.00 Д	Узел 1...8	X	
			1.288.9-2.1 00.0.0.00 ТУ	Технические условия	X	
				Детали		
				Изделия деревянные		
Бч		1		Брусок 30х40х2286	1	0,0027 м³
Бч		2		Брусок 30х40х1636	1	0,002 м³
Бч		3		Брусок 30х30х616	2	0,0006 м³
Бч		4		Брусок 30х30х770	2	0,0007 м³
Бч		5		Брусок 30х30х147	2	0,0001 м³
Бч		6		Брусок 30х30х2218	4	0,002 м³
Бч		7		Брусок 30х30х900	3	0,0008 м³
Бч		8		Доска 200х200х10	1	0,0004 м³
				Лист асбестоцементный		
				ГОСТ 18124-75*		
Бч		9		ЛП-П-0,900х2,320-10	2	37,6 кг
Бч		10		ЛП-П-0,810х0,249-10	2	3,6 кг
Бч		11		ЛП-П-0,616х2,320-10	2	25,7 кг

Взам. инв. N | Подпись и дата | Инв. N подл.

Н. конт.	Богданович		
Н. отд.	Некритин		
ГИП	Богданович		
Инж.	Кузьмина		

1.288.9-2.1 16.2.2.00

Панель стеновая ПС-21

Стадия	Лист	Листов
Р	1	2

ГИПРОНИИЗДРАВ

Формат А4

Формат	Зона	Поз.	Обозначение	Наименование	Кол	Примечания
				Стандартные изделия		
				Дверь		
		12	1.136-10	ДГ 21-8 В А	1	
				Шуруп 1-3х30.016		
				ГОСТ 1145-80*	104	
				Шуруп 1-5х60.016		
				ГОСТ 1145-80*	10	
				Материалы		
		13		Вата минеральная		
				ГОСТ 4640-84		0,10 м³

Взам. инв. N | Подпись и дата | Инв. N подл.

1.288.9-2.1 16.2.2.00

Лист 2

1 – 1

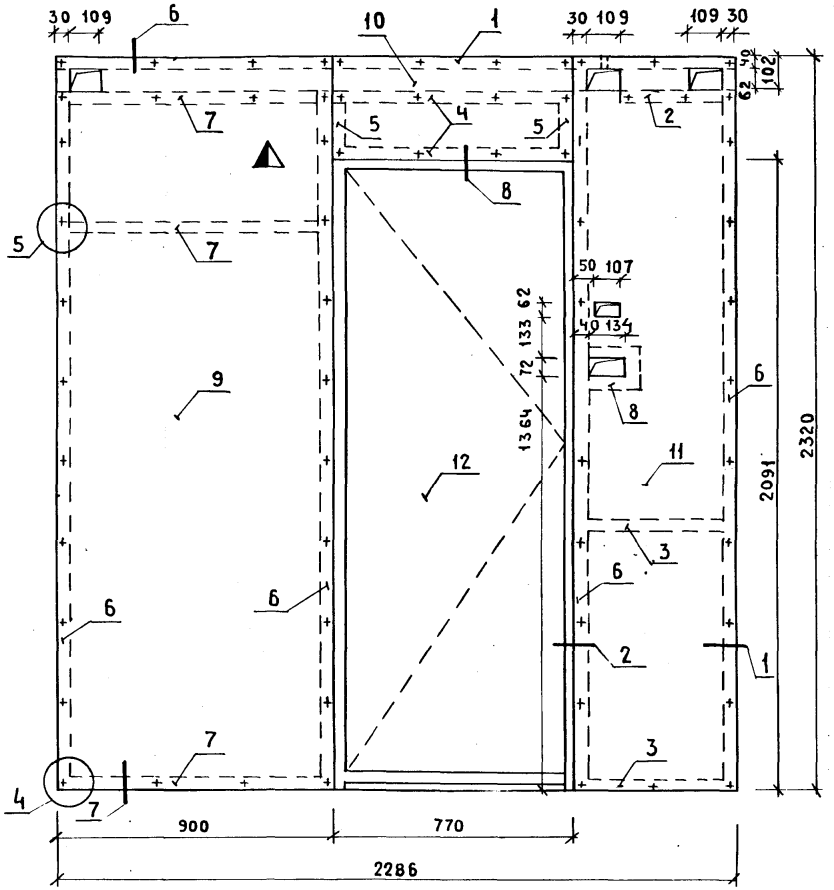

2 – 2

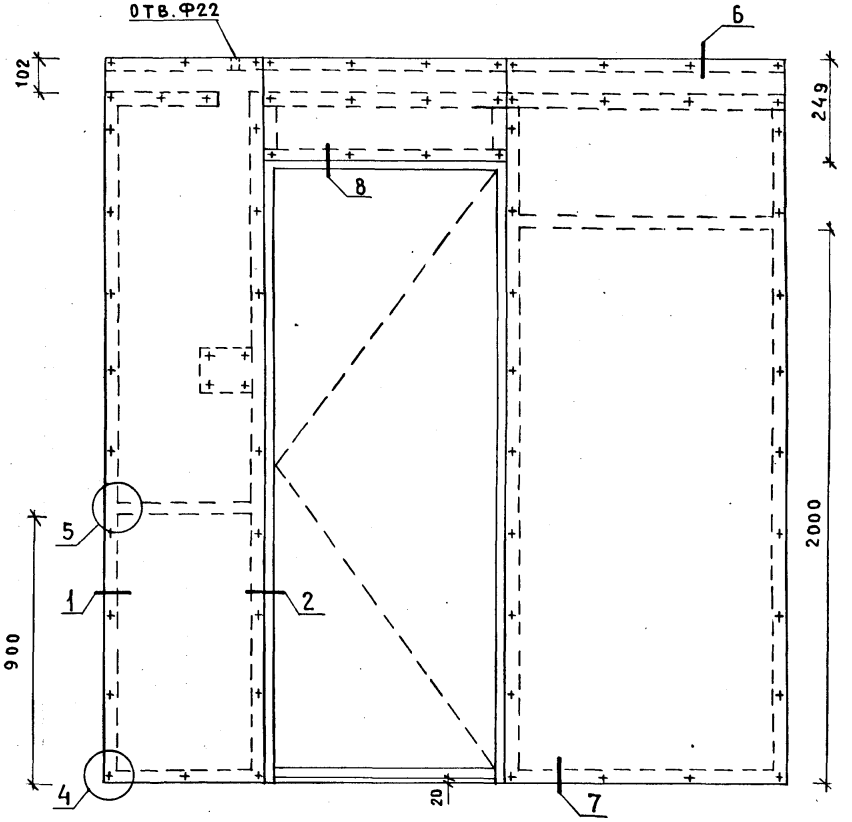

3 – 3

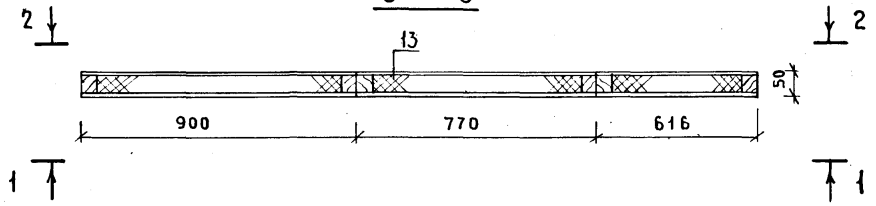

Н. контр.	Богданович		
Нач. отд.	Некритин		
ГИП	Богданович		
Инженер	Кузьмина		

1.288.9-2.1 16.2.2.00 СБ

Панель стеновая ПС-21
Сборочный чертеж

Стадия	Масса	Масштаб
Р	186	–
Лист	Листов 1	

ГИПРОНИИЗДРАВ

Инв. № подл. | Подпись и дата | Взам. инв. №

Формат	Зона	Поз.	Обозначение	Наименование	Кол.	Примечание
				Документация		
А4			1.288.9-2.1 16.2.4.00 СБ	Сборочный чертеж	X	
А3			1.288.9-2.1 01.2.3.00 Д	Узел 1...9	X	
			1.288.9-2.1 00.0.0.00 ТУ	Технические условия	X	
				Сборочные единицы		
				Изделия металлические		
А4		2	1.288.9-2.1 01.2.5.01	Мн-3	1	13,69 кг
А4		3	1.288.9-2.1 01.2.5.02	Мн-9	10	0,11 кг
				Детали		
Б4		1		Лист асбестоцементный		
				ЛП-П-0,301×2,320		
				ГОСТ 18124-75*	1	12,6 кг
				Стандартные изделия		
				Заклепка 3×20 АМг 5П		
				ГОСТ 10300-80*	30	

Взам. инв. N | Подпись и дата | Инв. N подл.

Н. контр.	Богданович		
Н. отд.	Некритин		
ГИП	Богданович		
Инж.	Кузьмина		

1.288.9-2.1 16.2.4.00

Панель стеновая ПС-23

Стадия	Лист	Листов
Р		1

ГИПРОНИИЗДРАВ

Формат А4

Формат	Зона	Поз.	Обозначение	Наименование	Кол.	Примечание
				Документация		
А4			1.288.9-2.1 16.2.5.00 СБ	Сборочный чертеж	X	
А3			1.288.9-2.1 01.2.3.00 Д	Узел 1...9	X	
			1.288.9-2.1 00.0.0.00 ТУ	Технические условия	X	
				Сборочные единицы		
				Изделия металлические		
А4		2	1.288.9-2.1 01.2.6.01	Мн-1	1	3,69 кг
А4		3	1.288.9-2.1 01.2.6.02	Мн-2	1	3,69 кг
А4		4	1.288.9-2.1 01.2.3.03	Мн-5	1	0,08 кг
А4		5	1.288.9-2.1 01.2.3.04	Мн-6	1	0,08 кг
А4		6	1.288.9-2.1 01.2.6.03	Мн-12	2	0,23 кг
А4		7	1.288.9-2.1 01.2.6.04	Мн-15		
				Детали		
Б4		8		Доска 30×100×1400	3	0,004 м³
Б4		1		Лист асбестоцементный		
				ЛП-П-1,506×2,320-10		
				ГОСТ 18124-75*	1	39,1 кг
				Стандартные изделия		
				Заклепка 3×20 АМг 5П		
				ГОСТ 10300-80*	30	
				Шуруп 1-3,5×25,016		
				ГОСТ 1145-80*	24	

Взам. инв. N | Подпись и дата | Инв. N подл.

Н. контр.	Богданович		
Н. отд.	Некритин		
ГИП	Богданович		
Инж.	Кузьмина		

1.288.9-2.1 16.2.5.00

Панель стеновая ПС-24

Стадия	Лист	Листов
Р		1

ГИПРОНИИЗДРАВ

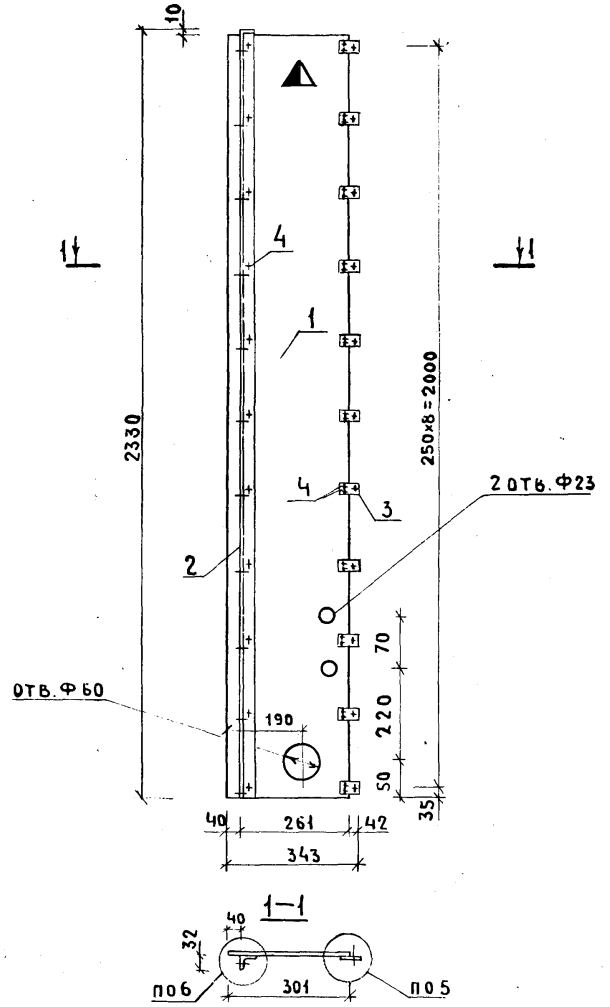

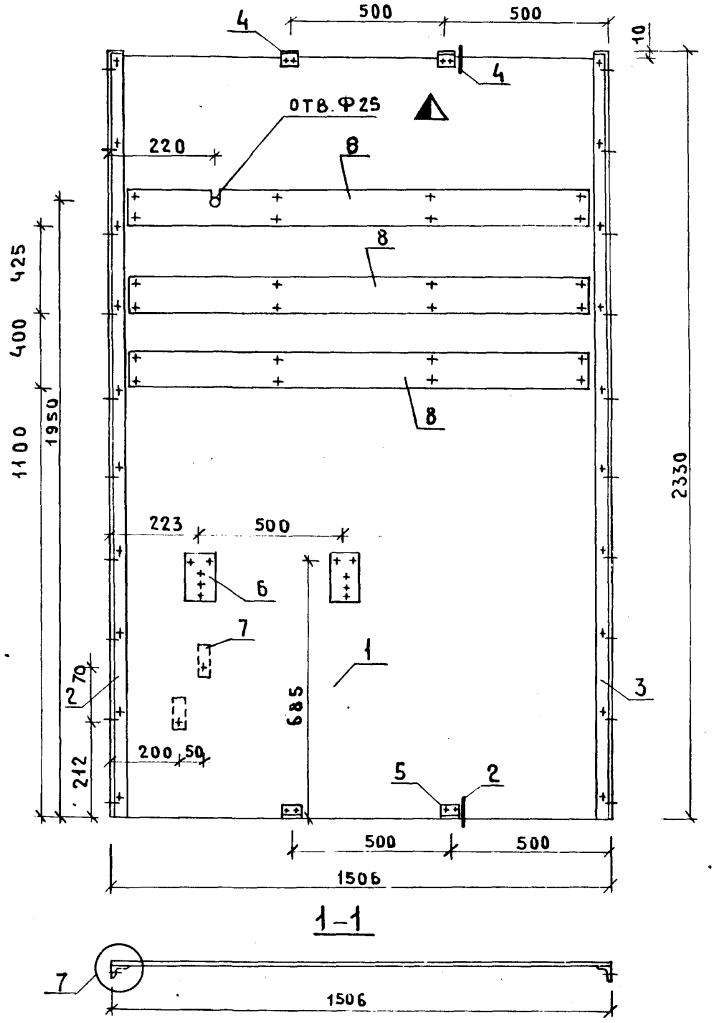

				1.288.9-2.1 16.2.4.00 СБ			
				ПАНЕЛЬ СТЕНОВАЯ ПС-23 СБОРОЧНЫЙ ЧЕРТЕЖ	СТАДИЯ	МАССА	МАСШТАБ
					Р	27.4	—
					ЛИСТ	ЛИСТОВ 1	
Н.КОНТР.	БОГДАНОВИЧ				ГИПРОНИИЗДРАВ		
НАЧ.ОТД.	НЕКРИТИН						
ГИП	БОГДАНОВИЧ						
ИНЖЕНЕР	КУЗЬМИНА						

ИНВ.№ ПОДЛ. | ПОДПИСЬ И ДАТА | ВЗАМ. ИНВ.№

ФОРМАТ А4

				1.288.9-2.1 16.2.5.00 СБ			
				ПАНЕЛЬ СТЕНОВАЯ ПС-24 СБОРОЧНЫЙ ЧЕРТЕЖ	СТАДИЯ	МАССА	МАСШТАБ
					Р	70.9	—
					ЛИСТ	ЛИСТОВ 1	
Н.КОНТР.	БОГДАНОВИЧ				ГИПРОНИИЗДРАВ		
НАЧ.ОТД.	НЕКРИТИН						
ГИП	БОГДАНОВИЧ						
ИНЖЕНЕР	КУЗЬМИНА						

ИНВ.№ ПОДЛ. | ПОДПИСЬ И ДАТА | ВЗАМ. ИНВ.№

Формат	Зона	Поз.	Обозначение	Наименование	Кол.	Примечание
				Документация		
А4			1.288.9-2.1 16.2.7.00 СБ	Сборочный чертеж	X	
А3			1.288.9-2.1 01.2.3.00 Д	Узел 1...9	X	
			1.288.9-2.1 00.0.0.00 ТУ	Технические условия	X	
				Сборочные единицы		
				Изделия металлические		
А4		2	1.288.9-2.1 01.2.8.01	Мн-8	8	0,09 кг
А4		3	1.288.9-2.1 01.2.8.02	Мн-11	2	0,01 кг
				Детали		
Б4		1		Лист асбестоцементный		
				ЛП-П-1,43×2,286-10		
				ГОСТ 18124-75*	1	54,3 кг
Б4		4		Брусок 30×30×230	4	0,0002 м³
				Стандартные изделия		
				Заклепка 3×20АМг5П		
				ГОСТ 10300-80*	18	
				Шуруп 1-3×30.016		
				ГОСТ 1145-80*	8	

Взам. инв. N | Подпись и дата | Инв. N подл.

Н.контр.	Богданович	
Нач.отд.	Некритин	
ГИП	Богданович	
Инж.	Данская	

1.288.9-2.1-16.2.7.00

Панель стеновая ПС-26

Стадия	Лист	Листов
Р		1

ГИПРОНИИЗДРАВ

Формат А4

Формат	Зона	Поз.	Обозначение	Наименование	Кол.	Примечание
				Документация		
А4			1.288.9-2.1 16.2.6.00 СБ	Сборочный чертеж	X	
А3			1.288.9-2.1 01.2.3.00 Д	Узел 1...9	X	
			1.288.9-2.1 00.0.0.00 ТУ	Технические условия	X	
				Сборочные единицы		
				Изделия металлические		
		2	1.288.9-2.1 01.2.3.03	Мн-5	2	0,08 кг
		3	1.288.9-2.1 01.2.3.04	Мн-6	2	0,08 кг
		4	1.288.9-2.1 01.2.3.05	Мн-7	10	0,10 кг
		5	1.288.9-2.1 01.2.5.02	Мн-9	10	0,11 кг
				Детали		
Б4		6		Доска 30×100×1300	1	0,004 м
Б4		1		Лист асбестоцементный		
				ЛП-П-1,37×2,32-10		
				ГОСТ 18124-75*	1	39,1 кг
				Стандартные изделия		
				Заклепка 3×20АМг5П		
				ГОСТ 10300-80*	48	
				Шуруп 1-3,5×25.016		
				ГОСТ 1145-80*	8	

Взам. инв. N | Подпись и дата | Инв. N подл.

Н.контр.	Богданович	
Нач.отд.	Некритин	
ГИП	Богданович	
Инж.	Данская	

1.288.9-2.1 16.2.6.00

Панель стеновая ПС-25

Стадия	Лист	Листов
Р		1

ГИПРОНИИЗДРАВ

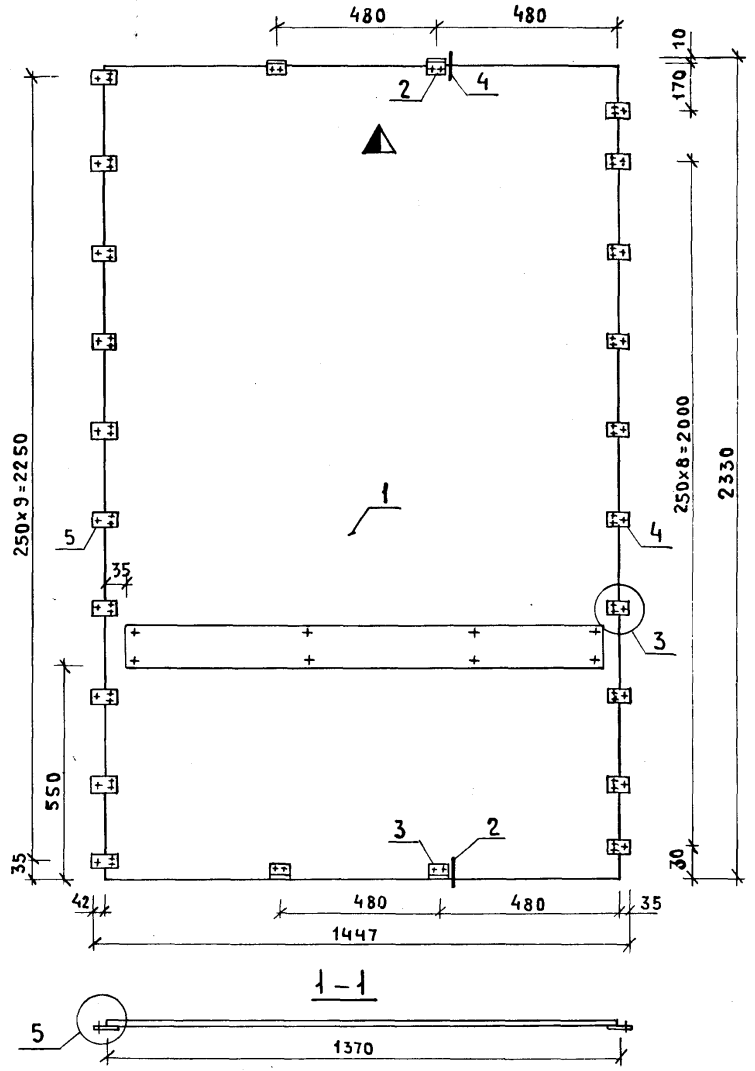

1.288.9-2.1 16.2.6.00 СБ			
Панель стеновая ПС-25 Сборочный чертеж	Стадия	Масса	Масштаб
	Р	59,6	—
	Лист	Листов 1	
Н.контр. Богданович	ГИПРОНИИЗДРАВ		
Нач. отд. Некритин			
ГИП Богданович			
Инженер Кузьмина			

Инв. № подл. | Подпись и дата | Взам. инв. №

Формат А4

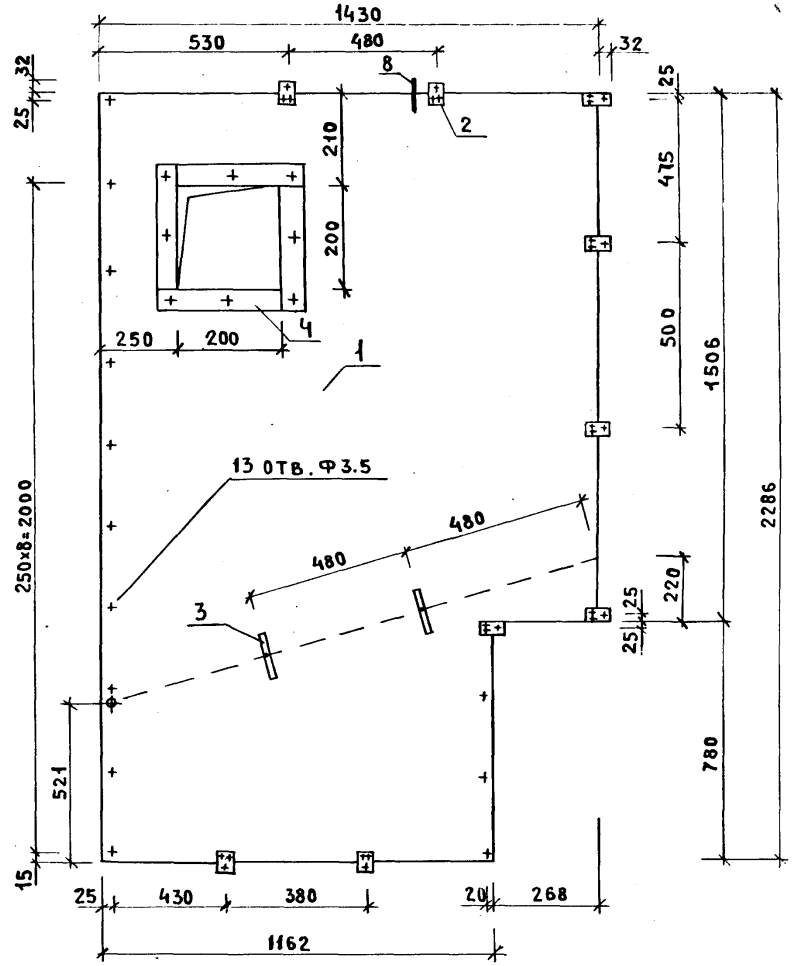

1.288.9-2.1 16.2.7.00 СБ			
Панель стеновая ПС-26 Сборочный чертеж	Стадия	Масса	Масштаб
	Р	55	—
	Лист	Листов 1	
Н.контр. Богданович	ГИПРОНИИЗДРАВ		
Нач. отд. Некритин			
ГИП Богданович			
Инженер Кузьмина			

Инв. № подл. | Подпись и дата | Взам. инв. №

Формат	Зона	Поз.	Обозначение	Наименование	Кол.	Примечания
				Документация		
А3			1.288.9-2.1 21.2.2.00 СБ	Сборочный чертеж	X	
А3			1.288.9-2.1 01 2.2.00 Д	Узел 1...8	X	
			1.288.9-2.1 00.0.0.00 ТУ	Технические условия	X	
				Детали		
				Изделия деревянные		
БЧ		1		Брусок 30×40×1636	1	0,002 м³
БЧ		2		Брусок 30×30×687	1	0,0006 м³
БЧ		3		Брусок 30×30×826	2	0,0007 м³
БЧ		4		Брусок 30×30×770	2	0,0007 м³
БЧ		5		Брусок 30×30×147	1	0,0001 м³
БЧ		6		Брусок 30×30×2218	2	0,002 м³
БЧ		7		Брусок 30×50×2218	1	0,003 м³
				Лист асбестоцементный		
				ГОСТ 18124-75*		
БЧ		9		ЛП-П-0,826×2,320-10	2	34,5 кг
БЧ		10		ЛП-П-0,810×0,249-10	2	3,6 кг

Формат	Зона	Поз.	Обозначение	Наименование	Кол.	Примечания
				Стандартные изделия		
				Дверь		
		11	1.136-10	ДГ 21-8 ВЛ	1	
				Шуруп 1-3×30.016		
				ГОСТ 1145-80*	94	
				Шуруп 1-5×60.016		
				ГОСТ 1145-80*	10	
				Материалы		
		12		Вата минеральная		
				ГОСТ 4640-84		0,05 м³

Взам. инв. N | Подпись и дата | Инв. N подл.

Н. конт.	Богданович		
Н. отд.	Некритин		
ГИП	Богданович		
Инж.	Кузьмина		

1.288.9-2.1 21.2.2.00

Панель стеновая ПС-27

Стадия	Лист	Листов
Р	1	2

ГИПРОНИИЗДРАВ

Формат А4

Взам. инв. N | Подпись и дата | Инв. N подл.

1.288.9-2.1.21.2.2.00

Лист 2

1 – 1

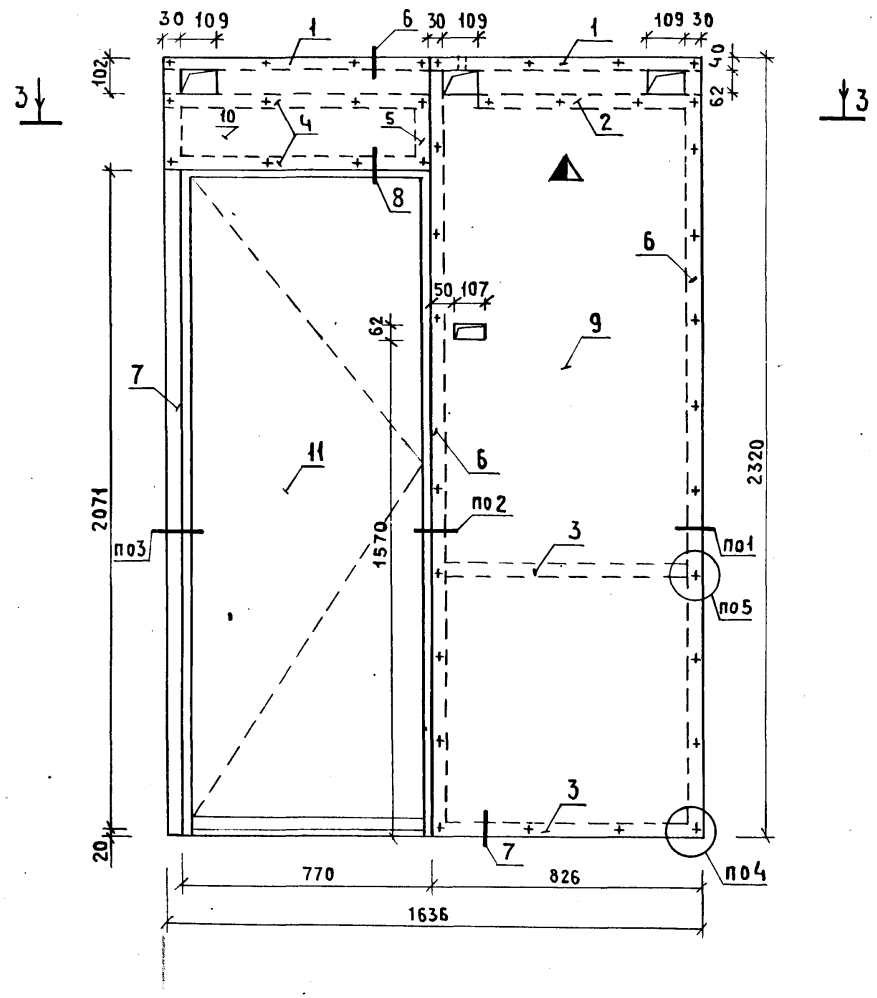

2 – 2

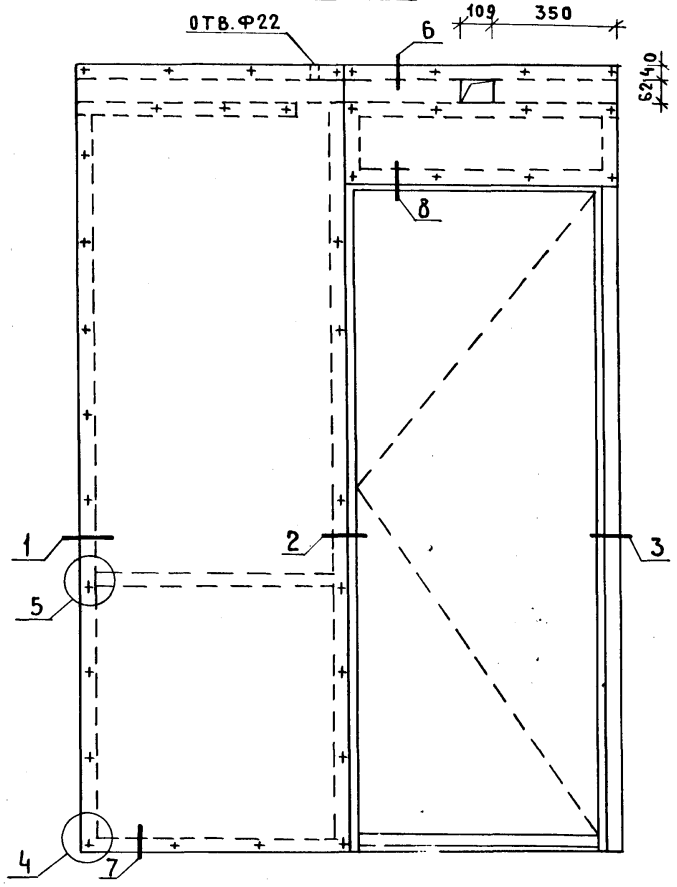

3 – 3

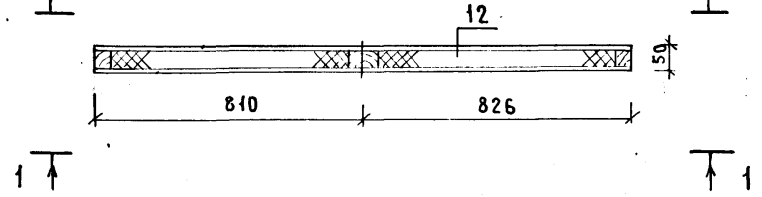

Н.контр.	Богданович		
Нач.отд.	Некритин		
ГИП	Богданович		
Инженер	Кузьмина		

1.288.9-2.1 21.2.2.00 СБ

Панель стеновая ПС-27

Сборочный чертеж

Стадия	Масса	Масштаб
Р	106	–
Лист	Листов 1	

ГИПРОНИИЗДРАВ

Инв.№ подл. | Подпись и дата | Взам. инв.№

Формат	Зона	Поз.	Обозначение	Наименование	Кол.	Примечание
				Документация		
А3			1.288.9-2.1 21.2.3.00 СБ	Сборочный чертеж	X	
А3			1.288.9-2.1 00.0.0.00 ТУ	Технические условия	X	
			1.288.9-2.1 01.2.4.00 Д	Узел 1...8	X	
				Детали		
Б4		1		Брусок 40×120×2320	1	0,011 м³
Б4		2		Брусок 40×40×2320	1	0,0037м³
Б4		3		Брусок 40×150×690	1	0,0041м³
Б4		4		Брусок 40×60×690	1	0,0017м³
Б4		5		Панель 560×2103×15		
				ГОСТ 10632-77*	1	1,18м²
А4		6	1.288.9-2.1 01.2.4.01	Полоса	2	0,23кг
				Изделия стандартные		
		7		Шуруп 1-3×10.016		
				ГОСТ 1144-80*	10	
		8		Ручка мебельная		
				1,1-Г-02	2	

Взам. инв.№ | Подпись и дата | Инв.№подл.

Н.контр.	Богданович		
Нач.отд.	Некритин		
ГИП	Богданович		
Ст. инж.	Острейко		

1.288.9-2.1 21.2.3.00

Панель стеновая ПС-28

Стадия	Лист	Листов
Р		1

ГИПРОНИИЗДРАВ

Формат А4

Формат	Зона	Поз.	Обозначение	Наименование	Кол.	Примечание
				Документация		
А3			1.288.9-2.1 29.2.3.00 СБ	Сборочный чертеж	X	
А3			1.288.9-2.1 00.0.0.00 ТУ	Технические условия	X	
			1.288.9-2.1 01.2.4.00 Д	Узел 1...8	X	
				Детали		
Б4		1		Брусок 40×120×2320	1	0,011 м³
Б4		2		Брусок 40×40×2320	1	0,0037м³
Б4		3		Брусок 40×150×690	1	0,0041м³
Б4		4		Брусок 40×60×690	1	0,0017м³
Б4		5		Панель 560×2103×15	1	
				ГОСТ 10632-77*	1	1,18м²
А4		6	1.288.9-2.1 01.2.4.01	Полоса	2	0,23кг
				Изделия стандартные		
		7		Шуруп 1-3×10.016		
				ГОСТ 1144-80*	10	
		8		Ручка мебельная		
				1,1-Г-02	2	

Взам. инв.№ | Подпись и дата | Инв.№подл.

Н.контр.	Богданович		
Нач.отд.	Некритин		
ГИП	Богданович		
Ст. инж.	Острейко		

1.288.9-2.1 29.2.3.00

Панель стеновая ПС-32

Стадия	Лист	Листов
Р		1

ГИПРОНИИЗДРАВ

Формат А4

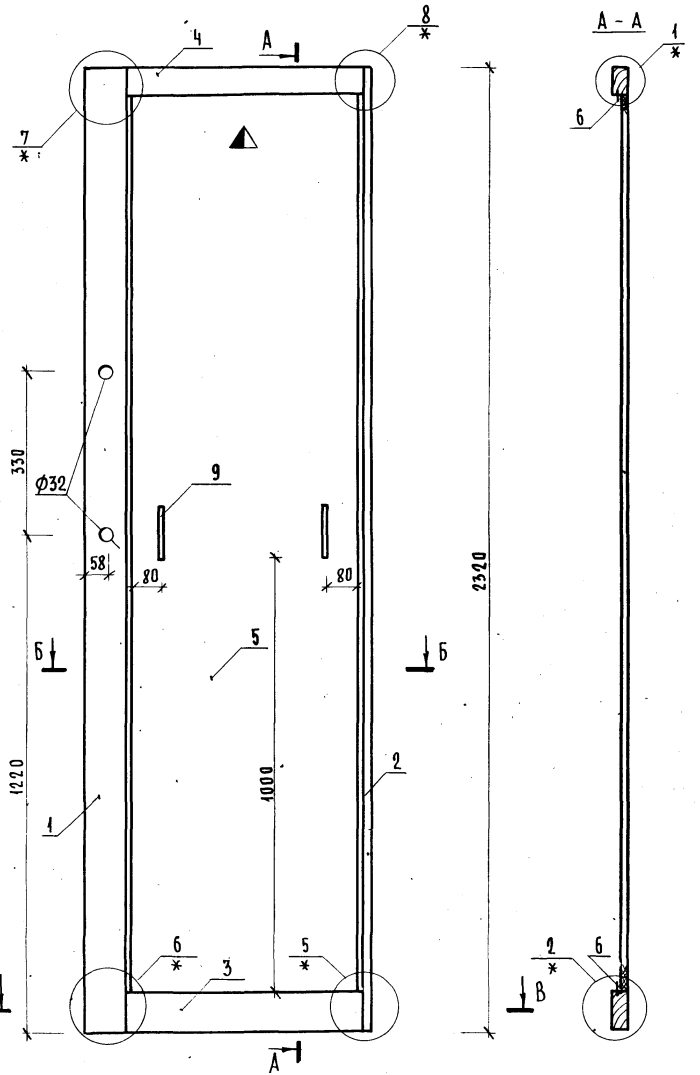

* - 1.288.9-2.1 01.2.4.00 Д

Н.контр.	Богданович		
Нач. отд	Некритин		
Г.и.п	Богданович		
Инжен.	Данская		

1.288.9-2.1 21.2.3.00 СБ

Панель стеновая
ПС-28
Сборочный чертеж

Стадия	Масса	Масштаб
Р	26.8	—
Лист	Листов 1	

ГИПРОНИИЗДРАВ

Инв. № подл. | Подпись и дата | Взам. инв. №

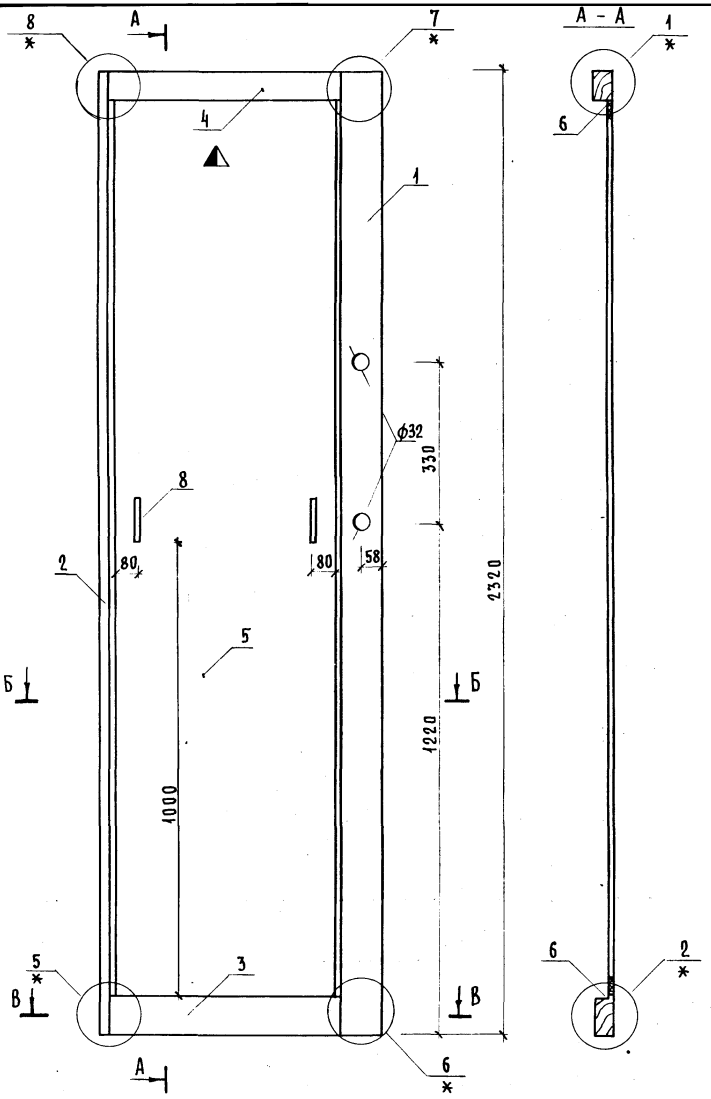

* – 1.288.9-2.1 01.2.4.00 Д

Н.контр.	Богданович	1.288.9-2.1 29.2.3.00 СБ	
Нач.отд	Некритин	Панель стеновая ПС-32 Сборочный чертеж	Стадия: Р; Масса: 26.8; Масштаб: –
ГИП	Богданович		Лист; Листов 1
Ст. инж.	Острейко		ГИПРОНИИЗДРАВ

Инв.№ подл. | Подпись и дата | Взам. инв.№

Формат	Зона	Поз.	Обозначение	Наименование	Кол.	Примечание
				Документация		
А4			1.288.9-2.1 21.2.5.00 СБ	Сборочный чертеж	×	
А3			1.288.9-2.1 01.2.3.00 Д	Узел 1,9	×	
			1.288.9-2.1 00.0.0.00 ТУ	Технические условия	×	
				Сборочные единицы		
				Изделия металлические		
А4		2	1.288.9-2.1 01.2.8.01	Мн-8	8	0.09кг
				Детали		
Б4		1		Лист асбестоцементный		
				ЛП-П-1, 43×1, 636-10		
				ГОСТ 18124-75*	1	38кг
Б4		3		Брусок 30×30×230	4	0.0002м³
				Стандартные изделия		
				Заклепка 3×20 АМг 5П		
				ГОСТ 10300-80*	16	
				Шуруп 1-3×30.016		
				ГОСТ 1145-80*	8	

Н.контр.	Богданович	1.288.9-2.1 21.2.5.00	
Нач.отд.	Некритин	Панель стеновая ПС-30	Стадия: Р; Лист: ; Листов: 1
ГИП	Богданович		ГИПРОНИИЗДРАВ
Инженер	Данская		

Формат А4

Формат	Зона	Поз.	Обозначение	Наименование	Кол.	Примечание
				Документация		
А4			1.288.9-2.1 21.2.4.00 СБ	Сборочный чертеж	×	
А3			1.288.9-2.1 01.2.3.00 Д	Узел 1...9	×	
			1.288.9-2.1 00.0.0.00 ТУ	Технические условия	×	
				Сборочные единицы		
				Изделия металлические		
А4		2	1.288.9-2.1 01.2.6.01	Мн-1	1	3.69кг
А4		3	1.288.9-2.1 01.2.6.02	Мн-2	1	3.69кг
А4		4	1.288.9-2.1 01.2.3.03	Мн-5	1	0.08кг
А4		5	1.288.9-2.1 01.2.3.04	Мн-6	1	0.08кг
А4		6	1.288.9-2.1 01.2.6.04	Мн-15	4	0.04кг
				Детали		
Б4		7		Доска 30×100×850	1	0.002м³
Б4		1		Лист асбестоцементный		
				ЛП-П-0, 936×2,320-10		
				ГОСТ 18124-75*	1	39,1кг
				Стандартные изделия		
				Заклепка 3×20 АМг 5П		
				ГОСТ 10300-80*	30	
				Шуруп 1-3,5×25.016		
				ГОСТ 1145-80*	8	

Н.контр.	Богданович	1.288.9-2.1 21.2.4.00	
Нач.отд.	Некритин	Панель стеновая ПС-29	Стадия: Р; Лист: ; Листов: 1
ГИП	Богданович		ГИПРОНИИЗДРАВ
Инженер	Кузьмина		

Инв.№ подл. | Подпись и дата | Взам. инв.№

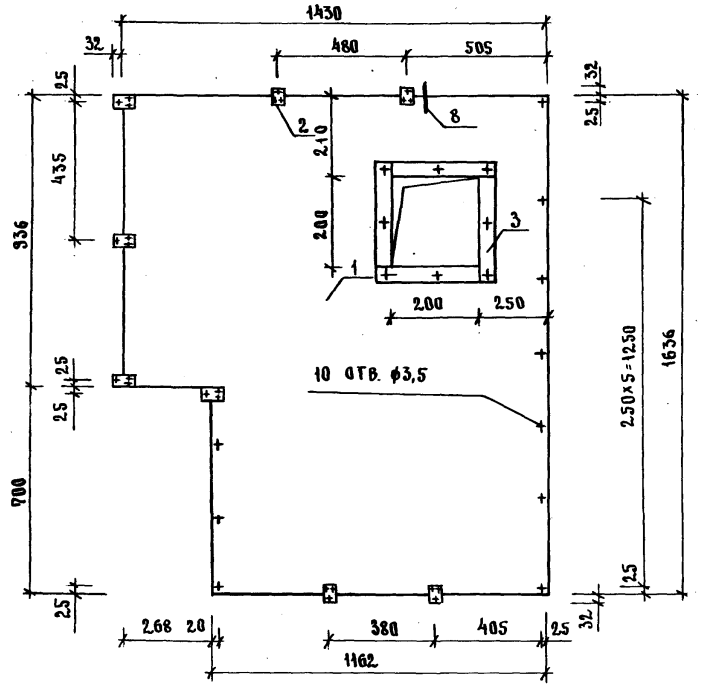

				1.288.9-2.1 21.2.5.00 ГБ		
				Панель стеновая ПГ-30 Сборочный чертеж	Стадия: Р	Масса: 38,7	Масштаб: —
					Лист	Листов 1
Н.контр.	Богданович			ГИПРОНИИЗДРАВ		
Нач.отд.	Некритин					
ГИП	Богданович					
Инженер	Кузьмина					

Инв.№подл. | Подпись и дата | Взам.инв.№

Формат А4

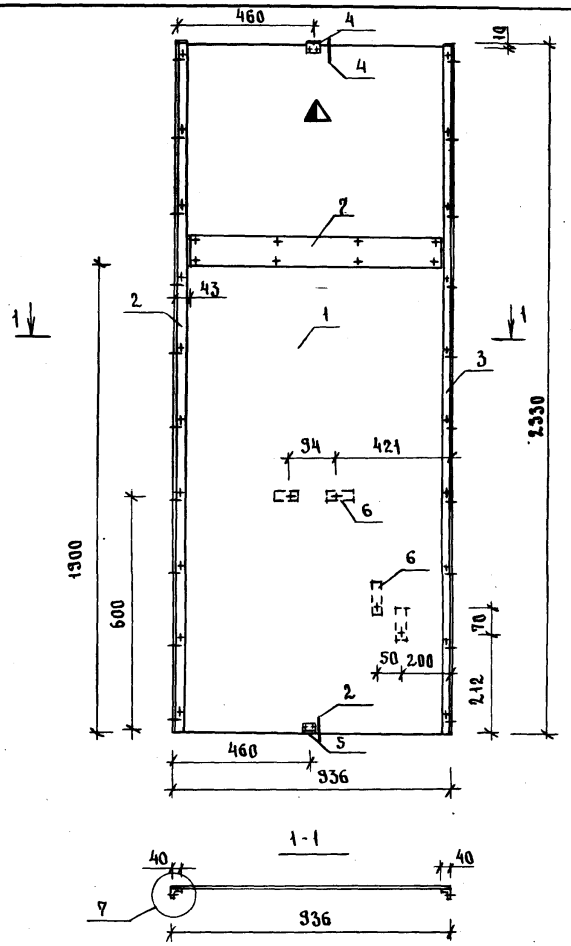

				1.288.9-2.1 21.2.4.00 ГБ		
				Панель стеновая ПГ-29 Сборочный чертеж	Стадия: Р	Масса: 57,1	Масштаб: —
					Лист	Листов 1
Н.контр.	Богданович			ГИПРОНИИЗДРАВ		
Нач.отд.	Некритин					
ГИП	Богданович					
Инженер	Кузьмина					

Инв.№подл. | Подпись и дата | Взам.инв.№

Формат	Зона	Поз.	Обозначение	Наименование	Кол.	Примечания
				Документация		
А3			1.288.9-2.1 29.2.2.00 СБ	Сборочный чертеж		
А3			1.288.9-2.1 01.2.2.00 Д	Узел 1...8		
			1.288.9-2.1 00.0.0.00 ТУ	Технические условия		
				Детали		
				Изделия деревянные		
Б4		1		Брусок 30×40×1636	1	0,002 м³
Б4		2		Брусок 30×30×687	1	0,0006 м³
Б4		3		Брусок 30×30×826	2	0,0007 м³
Б4		4		Брусок 30×30×770	2	0,0007 м³
Б4		5		Брусок 30×30×147	1	0,0001 м³
Б4		6		Брусок 30×30×2218	2	0,002 м³
Б4		7		Брусок 30×50×2218	1	0,003 м³
				Лист асбестоцементный		
				ГОСТ 18124-75*		
Б4		9		АП-П-0, 826×2, 320-10	2	34,5 кг
Б4		10		АП-П-0, 810×0, 249-10	2	3,6 кг

Н.контр.	Богданович		
Нач.отд.	Некритин		
ГИП	Богданович		
Инж.	Кузьмина		

1.288.9-2.1 29.2.2.00

Панель стеновая ПС-31

Стадия	Лист	Листов
Р	1	2

ГИПРОНИИЗДРАВ

Взам. инв. № | Подпись и дата | Инв. № подл.

Формат	Зона	Поз.	Обозначение	Наименование	Кол.	Примечания
				Стандартные изделия		
				Дверь		
		11	1.136-10	ДГ 21-8В	1	
				Шуруп 1-3×30.016		
				ГОСТ 1145-80*	94	
				Шуруп 1-5×60.016		
				ГОСТ 1145-80*	10	
				Материалы		
		12		Вата минеральная		
				ГОСТ 4640-84		0,05 м³

Взам. инв. № | Подпись и дата | Инв. № подл.

1.288.9-2.1 29.2.2.00

Лист 2

1 – 1

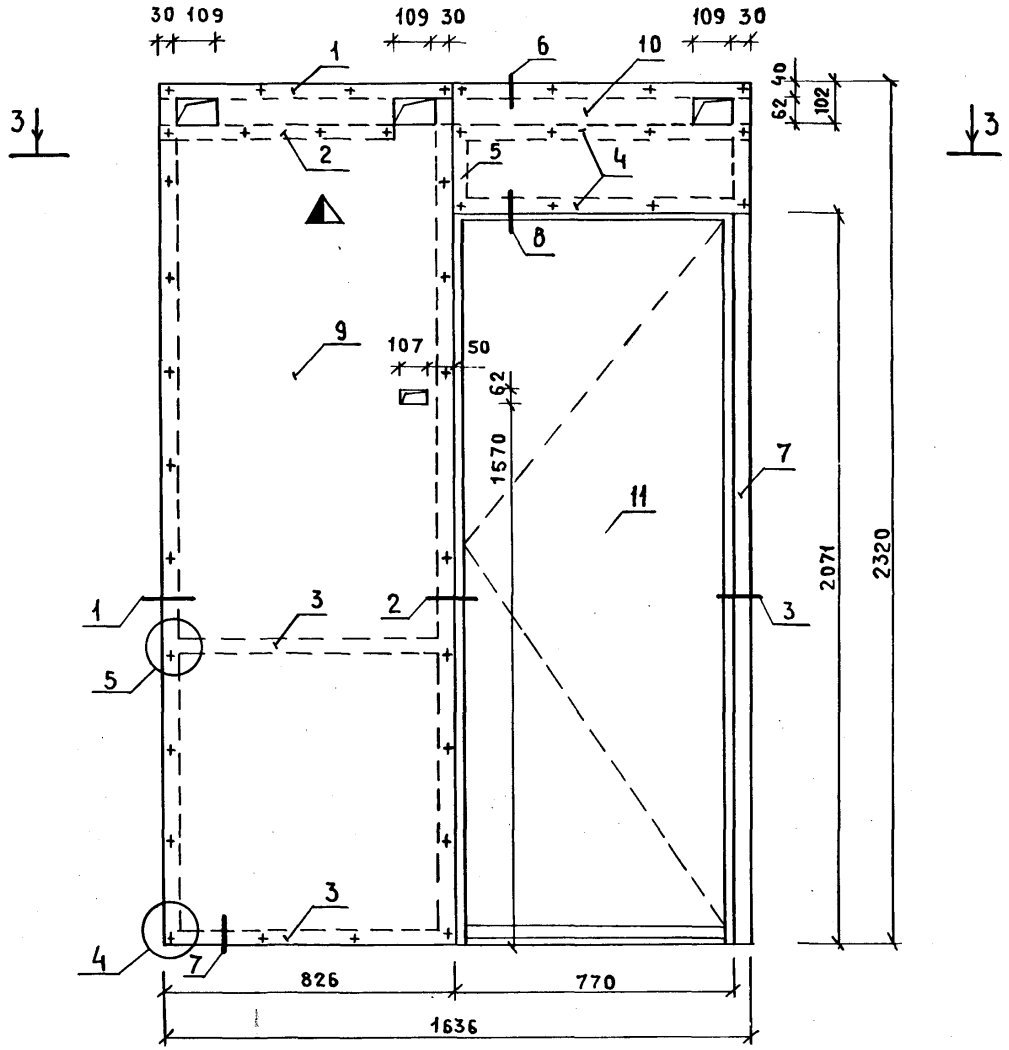

2 – 2

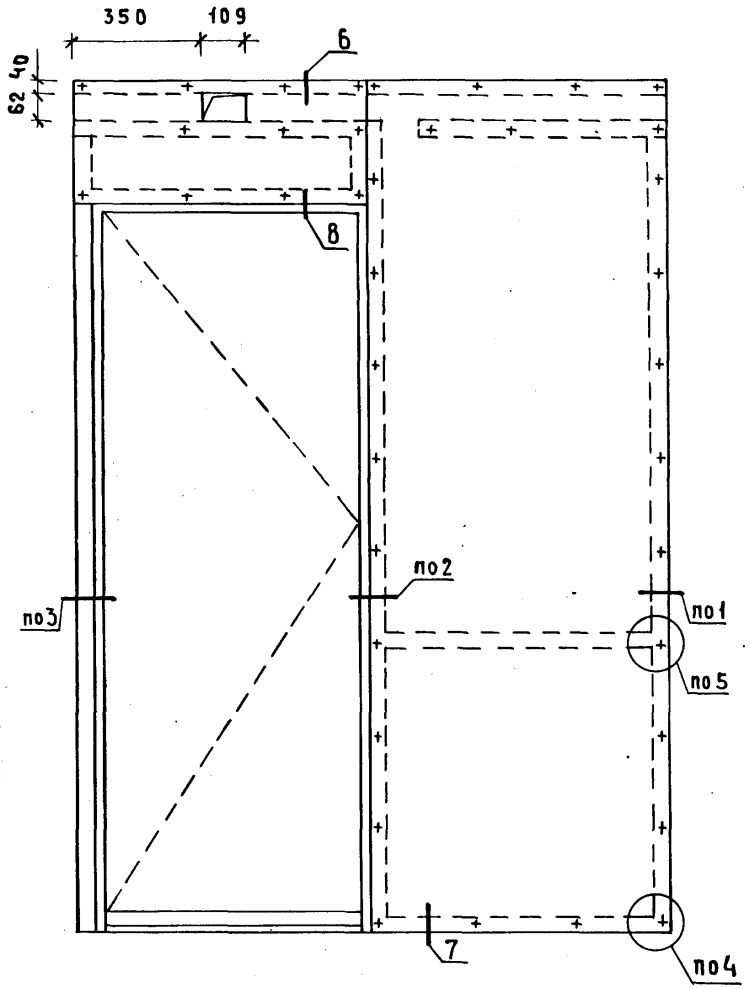

3 – 3

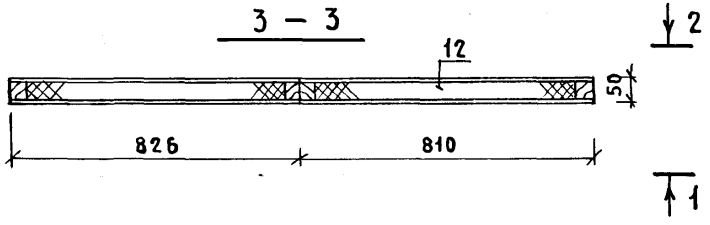

Н.КОНТР.	Богданович		
НАЧ. ОТД.	Некритин		
ГИП	Богданович		
ИНЖЕНЕР	Кузьмина		

1.288.9-2.1 29.2.2.00 СБ

Панель стеновая

ПС-31

Сборочный чертеж

СТАДИЯ	МАССА	МАСШТАБ
Р	106	–
ЛИСТ	ЛИСТОВ 1	

ГИПРОНИИЗДРАВ

Инв.№ подл. | Подпись и дата | Взам. инв.№

Формат	Зона	Поз.	Обозначение	Наименование	Кол.	Примечание
				Документация		
А4			1.288.9-2.1 29.2.4.00 СБ	Сборочный чертеж	X	
А3			1.288.9-2.1 01.2.3.00 Д	Узел 1...9	X	
			1.288.9-2.1 00.0.0.00 ТУ	Технические условия	X	
				Сборочные единицы		
				Изделия металлические		
А4		2	1.288.9-2.1 01.2.6.01	Мн-1	1	3,69 кг
А4		3	1.288.9-2.1 01.2.6.02	Мн-2	1	3,69 кг
А4		4	1.288.9-2.1 01.2.3.03	Мн-5	1	0,08 кг
А4		5	1.288.9-2.1 01.2.3.04	Мн-6	1	0,08 кг
А4		6	1.288.9-2.1 01.2.6.04	Мн-15	4	0,04 кг
				Детали		
Б4		7		Доска 30×100×850	1	0,002 м³
Б4		1		Лист асбестоцементный		
				ЛП-П-0, 936×2,320-10		
				ГОСТ 18124-75*	1	39,1 кг
				Стандартные изделия		
				Заклепка 3×20 АМг5П		
				ГОСТ 10300-80*	30	
				Шуруп 1-3, 5×25.016		
				ГОСТ 1145-80*	8	

Взам. инв. № | Подпись и дата | Инв. № подл.

Н. контр.	Богданович		
Нач. отд.	Некритин		
ГИП	Богданович		
Инж.	Данская		

1.288.9-2.1 29.2.4.00

Панель стеновая ПС-33

Стадия	Лист	Листов
Р		1

ГИПРОНИИЗДРАВ

Формат А4

Формат	Зона	Поз.	Обозначение	Наименование	Кол.	Примечание
				Документация		
А4			1.288.9-2.1 29.2.5.00 СБ	Сборочный чертеж	X	
А3			1.288.9-2.1 01.2.3.00 Д	Узел 1...9	X	
			1.288.9-2.1 00.0.0.00 ТУ	Технические условия	X	
				Сборочные единицы		
				Изделия металлические		
А4		2	1.288.9-2.1 01.2.8.01	Мн-8	8	0,09 кг
				Детали		
Б4		1		Лист асбестоцементный		
				ЛП-П-1, 43×1, 636-10		
				ГОСТ 18124-75*	1	42,11 кг
Б4		3		Брусок 30×30×230	4	0,0002 м³
				Стандартные изделия		
				Заклепка 3×20 АМг5П		
				ГОСТ 10300-80*	16	
				Шуруп 1-3×30.016		
				ГОСТ 1145-80*	8	

Взам. инв. № | Подпись и дата | Инв. № подл.

Н. контр.	Богданович		
Нач. отд.	Некритин		
ГИП	Богданович		
Инженер	Данская		

1.288.9-2.1 29.2.5.00

Панель стеновая ПС-34

Стадия	Лист	Листов
Р		1

ГИПРОНИИЗДРАВ

Формат А4

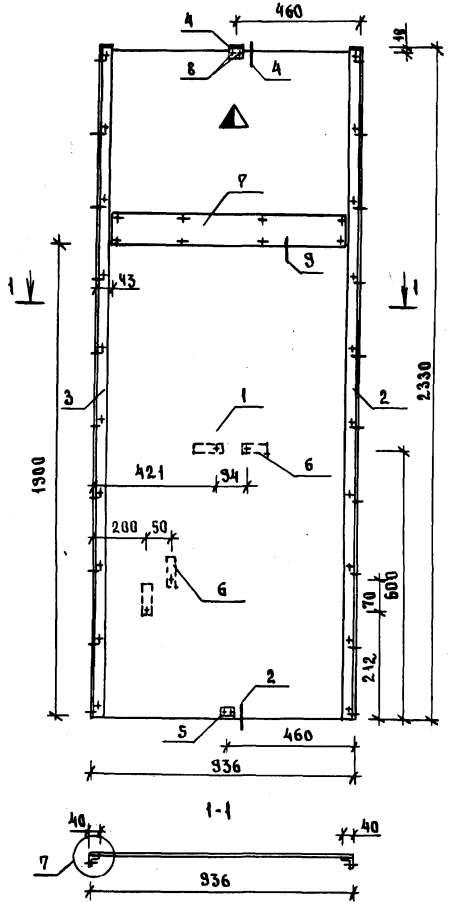

Н.контр.	Богданович		
Нач.отд.	Некритин		
ГИП	Богданович		
Инженер	Кузьмина		

1.288.9-2.1 23.2.4. ООСБ

Панель стеновая ПС-33
Сборочный чертеж

Стадия	Масса	Масштаб
Р	57,1	—
Лист	Листов 1	

ГИПРОНИИЗДРАВ

Формат А4

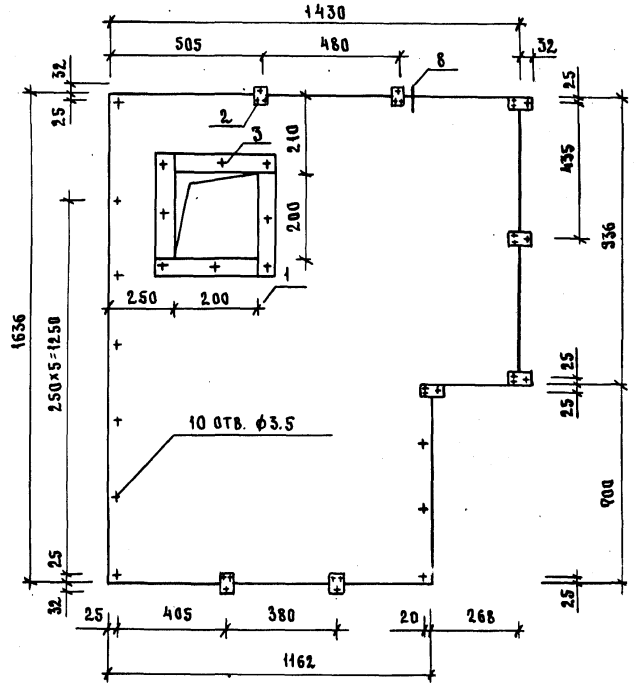

Н.контр.	Богданович		
Нач.отд.	Некритин		
ГИП	Богданович		
Инженер	Кузьмина		

1.288.9-2.1 23.2.5. ООСБ

Панель стеновая ПС-34
Сборочный чертеж

Стадия	Масса	Масштаб
Р	38.7	—
Лист	Листов 1	

ГИПРОНИИЗДРАВ

23411-02 81

Формат А4

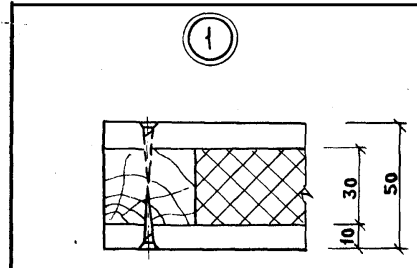

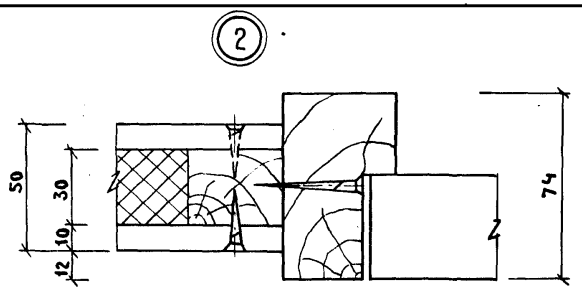

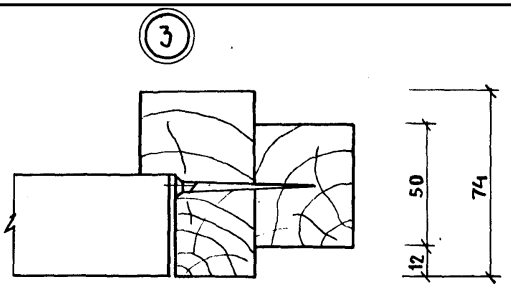

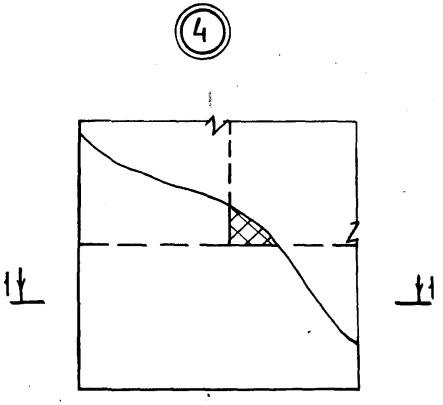

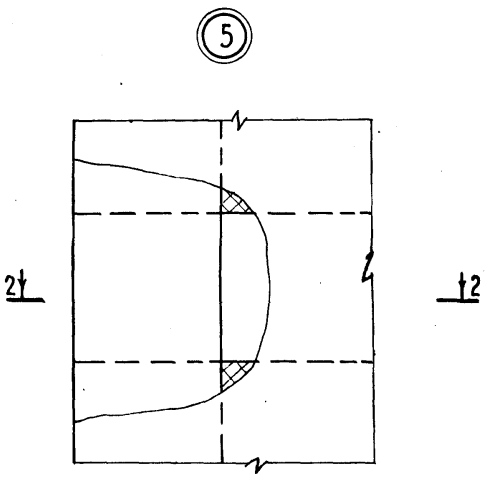

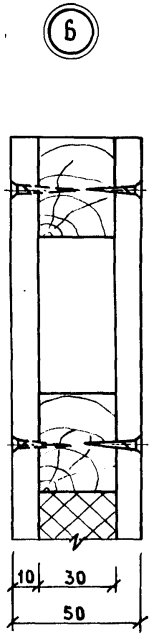

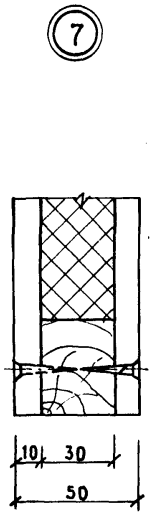

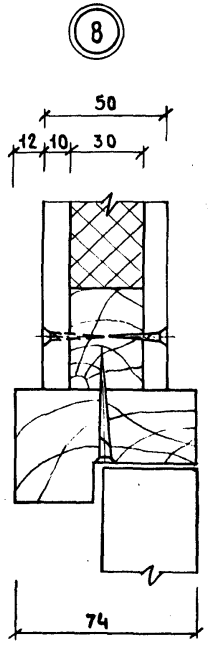

1-1

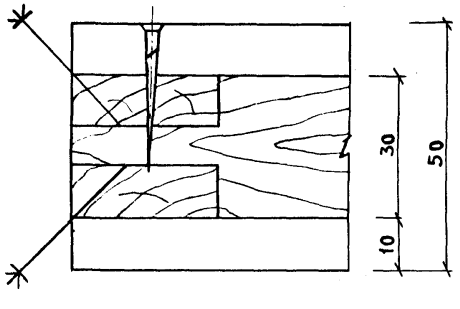

2-2

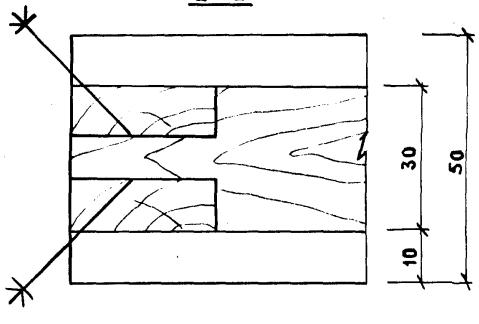

Узлы разработаны для стеновых панелей с дверью.

			1.288.9-2.1 01.2.2.00Д
Н.контр.	Богданович		Узел 1...8
Нач.отд.	Некритин		
ГИП	Богданович		
Инженер	Кузьмина		

Стадия	Лист	Листов
Р		1

ГИПРОНИИЗДРАВ

Инв.№подл. | Подпись и дата | Взам. инв.№

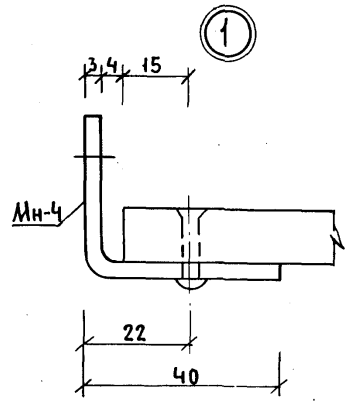

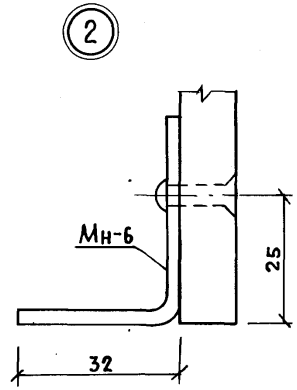

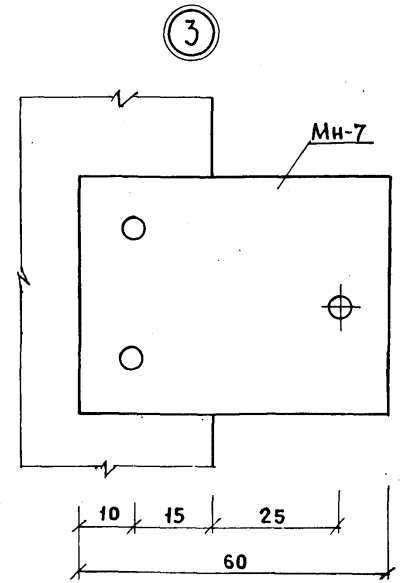

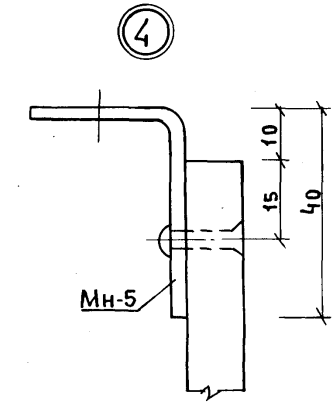

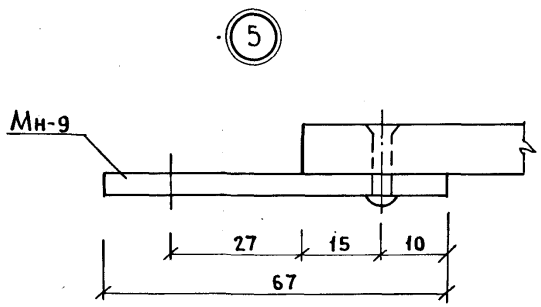

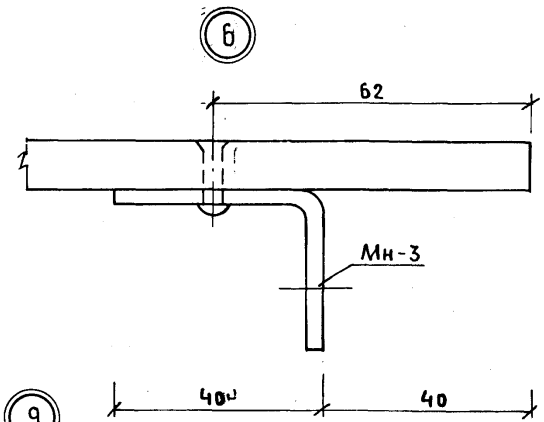

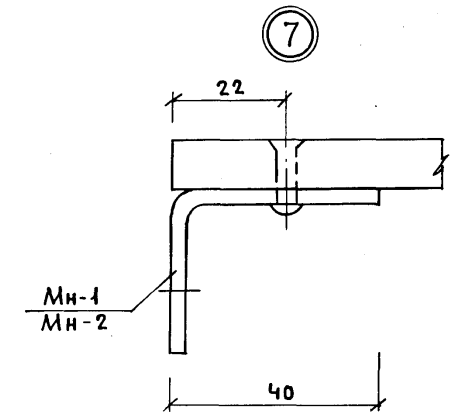

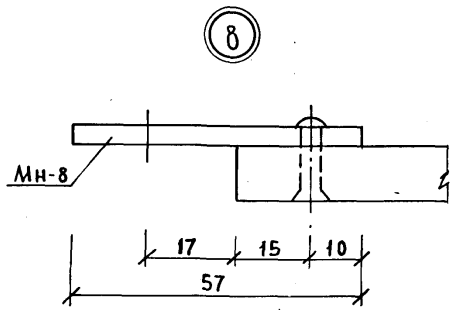

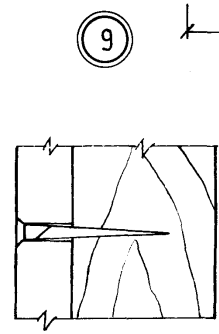

Узлы разработаны для стеновых панелей из асбестоцементных листов.

Н.контр.	Богданович		
Нач. отд.	Некритин		
ГИП	Богданович		
Инженер	Кузьмина		

1.288.9 - 2.1 01.2.3.00 Д

Узел 1...9

Стадия	Лист	Листов
Р		1

ГИПРОНИИЗДРАВ

23411-02 83

Формат А3

Инв. № подл. | Подпись и дата | Взам. инв. №

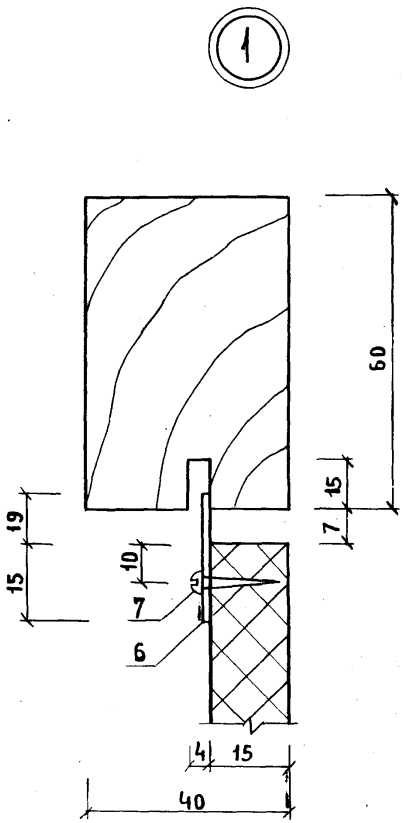

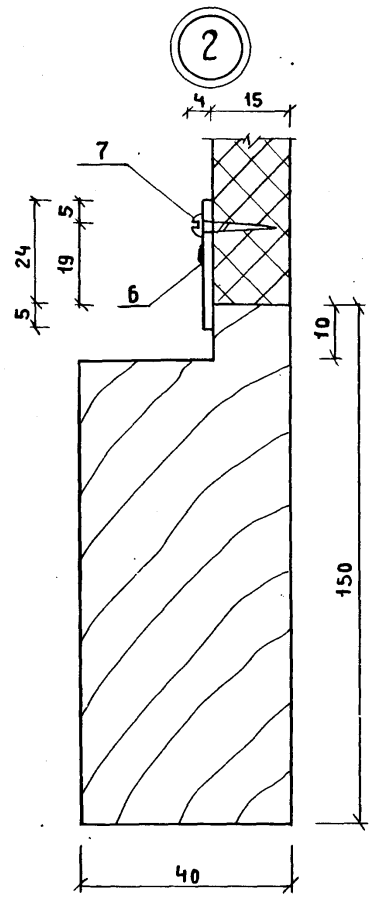

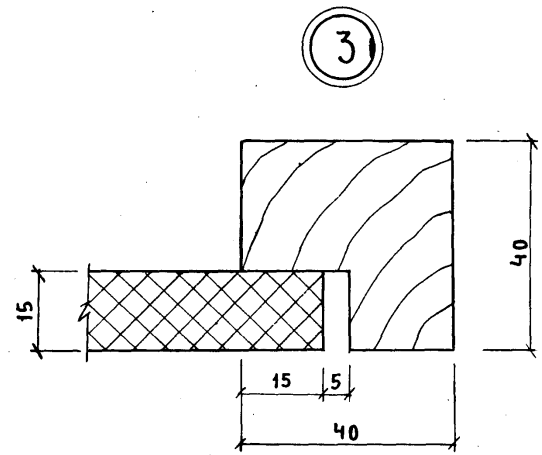

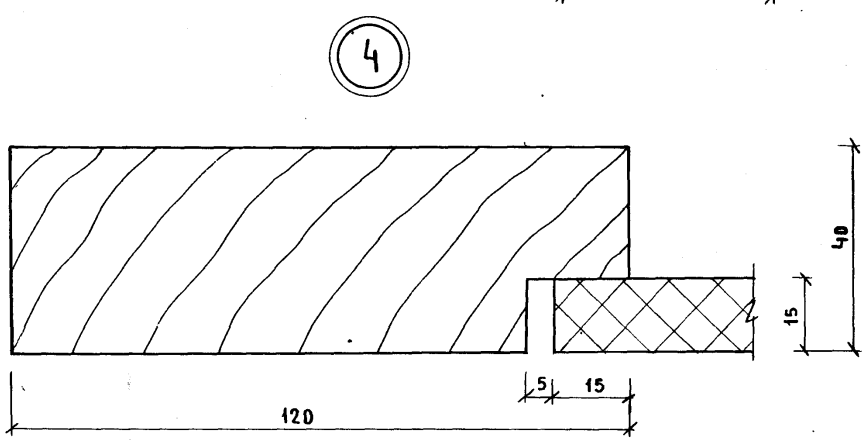

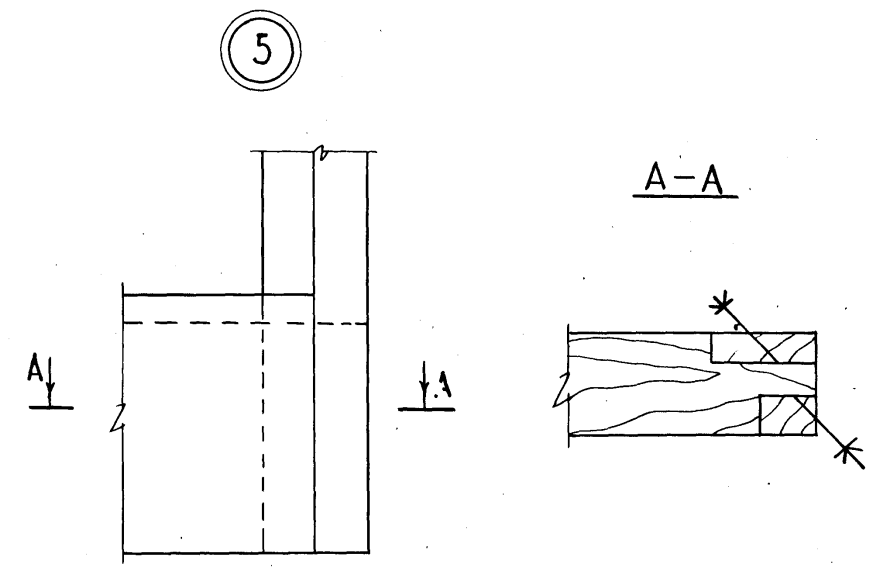

Узлы разработаны для стеновых панелей сантехнической ниши.

			1.288.9-2.1 01.2.4.00 Д
Н.контр.	Богданович		Узел 1...8
Нач. отд.	Некритин		
ГИП	Богданович		
Ст. инж.	Остейко		

Стадия	Лист	Листов
Р	1	2

ГИПРОНИИЗДРАВ

23411-02 84 Формат А3

Инв. № подл. | Подпись и дата | Взам. инв. №

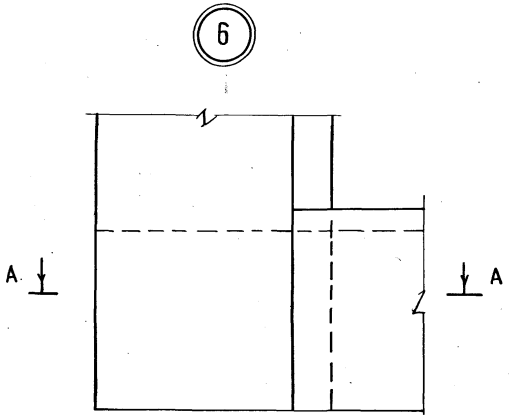
6
А
А

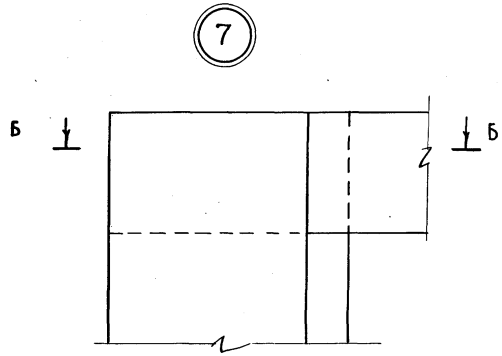
7
Б
Б

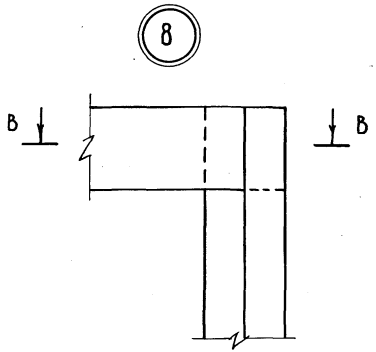
8
В
В

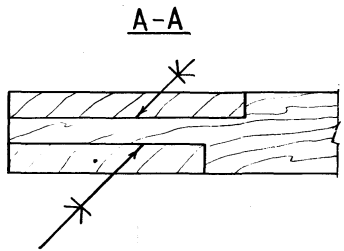
А-А

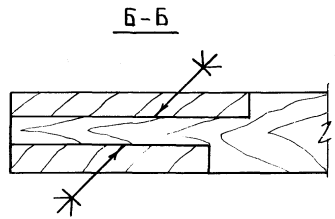
Б-Б

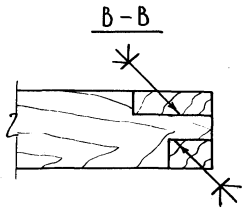
В-В

Формат	Зона	Поз.	Обозначение	Наименование	Кол.	Примечание
				Документация		
А3			1.288.9-2.1 01.2.1.00 СБ	Сборочный чертеж		
А3			1.288.9-2.1 00.0.0.00 ТУ	Технические условия		
А3			1.288.9-2.1.01.2.1.00 Д	Узел 1...9		
				Сборочные единицы		
А4		1	1.288.9-2.1 01.2.1.01	Сетка С1	1	1,93кг
А4		2	1.288.9-2.1.01.2.1.01-01	С2	1	2,23кг
А4		3	1.288.9-2.1 01.2.1.01-03	С4	1	1,54кг
А4		4	1.288.9-2.1.01.2.1.01-04	С5	1	0,96кг
А4		5	1.288.9-2.1 01.2.1.01-05	С6	1	0,42кг
А4		6	1.288.9-2.1.01.2.1.01-06	С7	1	1,30кг
А4		7	1.288.9-2.1.01.2.1.07	С10	1	3,17кг
А4		8	1.288.9-2.1.01.2.1.08	Изделие закладное Зд1	12	0,12кг
				Детали		
Б4		9		Брусок 70×30×300	2	0.0006м³
А4		10	1288.9-2.1.01.2.1.09	Петля П1	4	0.96кг
А4		11	1.288.9-2.1.01.2.1.10	П2	4	0.32кг
				Материалы		
				Бетон класса В15F100W2		0.146м³
				Плитка керамическая		
				48×48 ГОСТ 6787-80*		1.855м²

Взам. инв. № | Подпись и дата | Инв. № подл.

Н.контр.	Богданович		
Нач. отд.	Некритин		
ГИП	Богданович		
Инженер	Данская		

1.288.9-2.1 01.2.1.00

Поддон Пд1

Стадия	Лист	Листов
Р		1

ГИПРОНИИЗДРАВ

Формат А4

Формат	Зона	Поз.	Обозначение	Наименование	Кол.	Примечание
				Документация		
А3			1.288.9-2.1 05.2.1.00 СБ	Сборочный чертеж		
А3			1.288.9-2.1 00.0.0.00 ТУ	Технические условия		
А3			1.288.9-2.1 01.2.1.00 Д	Узел 1...9		
				Сборочные единицы		
А4		1	1.288.9-2.1 01.2.1.01	Сетка С1	1	1.93кг
А4		2	1.288.9-2.1 01.2.1 01-01	С2	1	2,23кг
А4		3	1.288.9-2.1 01.2.1.01-03	С4	1	1.54кг
А4		4	1.288.9-2.1 01.2.1 01-04	С5	1	0.96кг
А4		5	1.288.9-2.1 01.2.1.01-05	С6	1	0.42кг
А4		6	1.288.9-2.1 01.2.1.01-06	С7	1	1.30кг
А4		7	1.288.9-2.1.01.2.1.07	С10	1	3,17кг
А4		8	1.288.9-2.1.01.2.1.08	Изделие закладное Зд1	12	0.12кг
				Детали		
Б4		9		Брусок 70×30×300	2	0.0006м³
А4		10	1.288.9-2.1 01.2.1.09	Петля П1	4	0.96кг
А4		11	1.288.9-2.1 01.2.1.10	П2	4	0.32кг
				Материалы		
				Бетон класса В15F100W2		0,146м³
				Плитка керамическая		
				48×48 ГОСТ 6787-80*		1.855м²

Взам. инв. № | Подпись и дата | Инв. № подл.

Н.контр.	Богданович		
Нач. отд.	Некритин		
ГИП	Богданович		
Инженер	Данская		

1.288.9-2.1 05.2.1.00

Поддон Пд2

Стадия	Лист	Листов
Р		1

ГИПРОНИИЗДРАВ

Формат А4

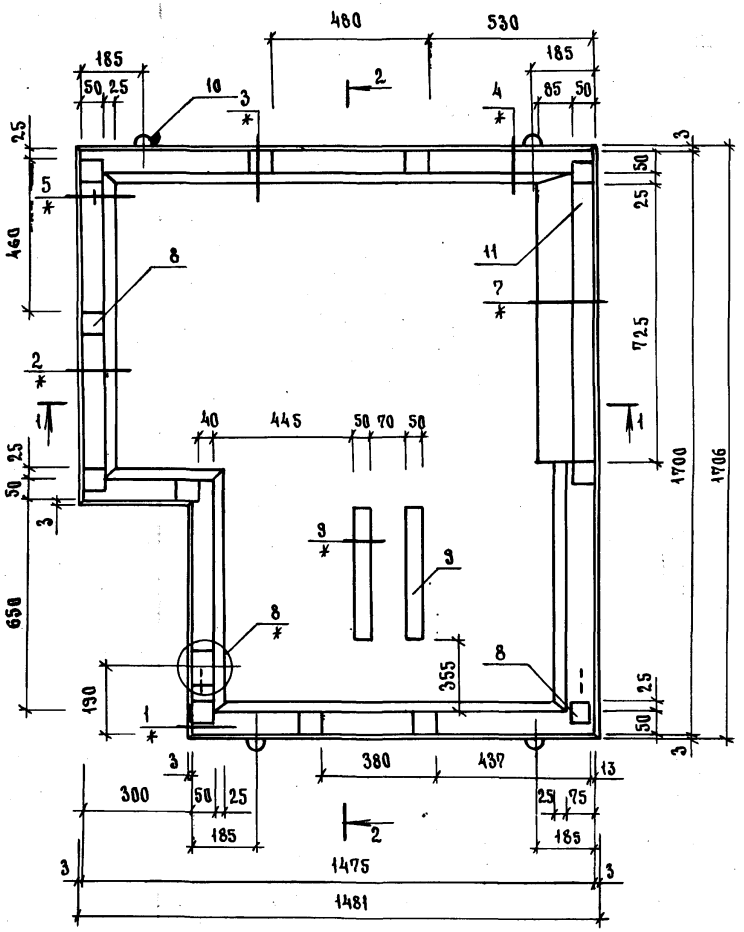

1-1

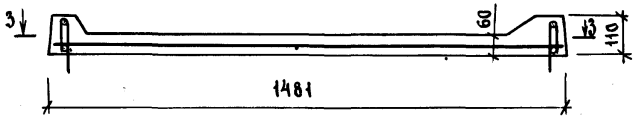

2-2

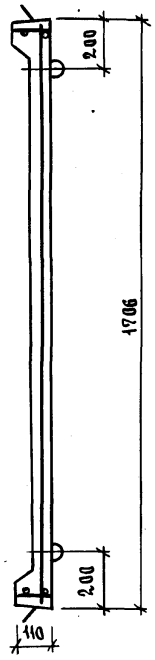

3-3

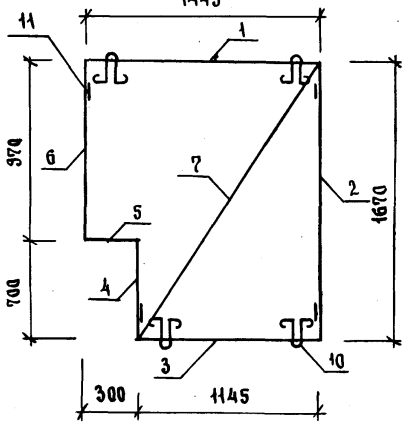

* - 1.288.9 - 2.1 01.2.1. 00Д

				1.288-2.1 01.2.1 00.СБ		
				ПОДДОН ПД1 СБОРОЧНЫЙ ЧЕРТЕЖ	СТАДИЯ	МАССА	МАСШТАБ
					Р	365	—
					ЛИСТ	ЛИСТОВ 1	
Н.КОНТР.	БОГДАНОВИЧ				ГИПРОНИИЗДРАВ		
НАЧ.ОТД.	НЕКРИТИН						
ГИП	БОГДАНОВИЧ						
ИНЖЕНЕР	ДАНСКАЯ						

ИНВ.№ПОДЛ. | ПОДПИСЬ И ДАТА | ВЗАМ. ИНВ.№

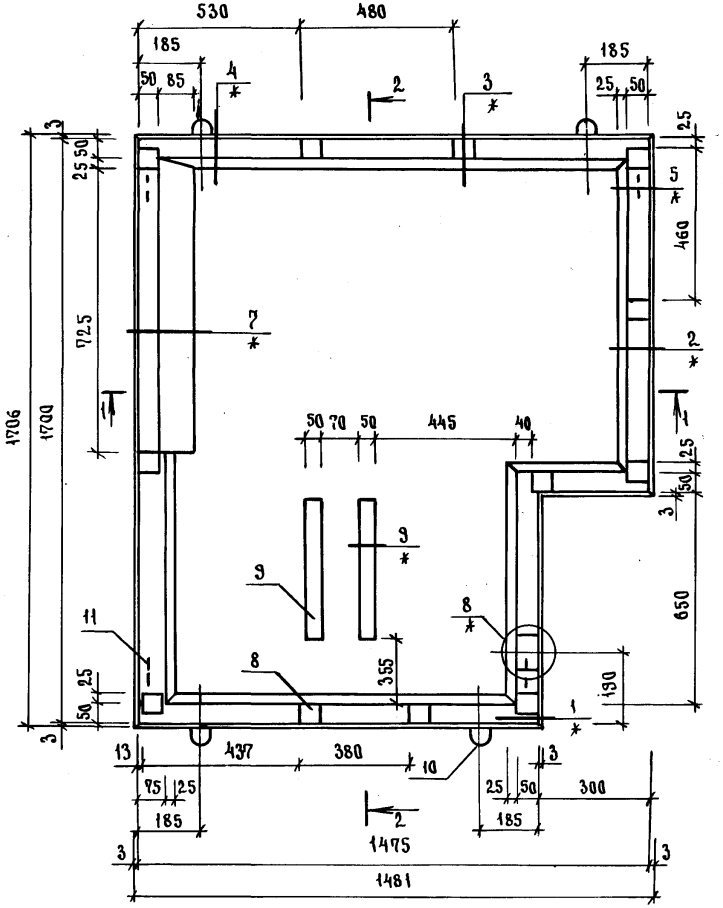

2 - 2

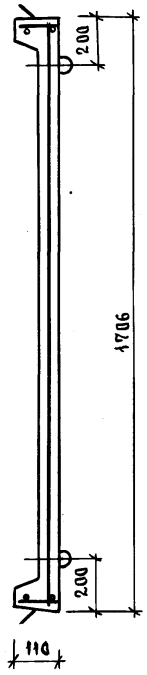

3 - 3

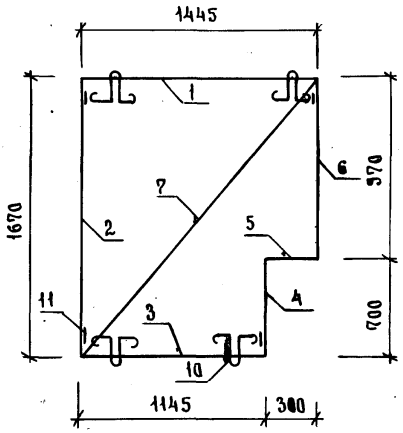

* - 1.288.3 - 2.1 01.2.1.00 Д

1 - 1

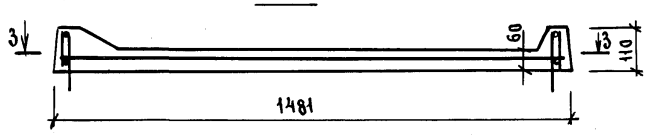

Н.контр.	Богданович		
Нач.отд.	Некритин		
ГИП	Богданович		
Инженер	Данская		

1.288 - 2.1 05.2.1.00СБ.

Поддон ПД2
Сборочный чертеж

Стадия	Масса	Масштаб
Р	365	—
Лист	Листов 1	

ГИПРОНИИЗДРАВ

Инв.№ подл. | Подпись и дата | Взам. инв. №

Формат	Зона	Поз.	Обозначение	Наименование	Кол.	Примечание
				Документация		
А3			1.288.9-2.1 08.2.1.00 СБ	Сборочный чертеж	X	
А3			1.288.9-2.1 00.0.0.00 ТУ	Технические условия	X	
А3			1.288.9-2.1 01.2.1.00 Д	Узел 1...9	X	
				Сборочные единицы		
А4		1	1.288.9-2.1 01.2.1.01	Сетка С1	1	1.93кг
А4		2	1.288.9-2.1 01.2.1.01-02	С3	1	3.09кг
А4		3	1.288.9-2.1 01.2.1.01-03	С4	1	1.54кг
А4		4	1.288.9-2.1 01.2.1.01-08	С9	1	1.06кг
А4		5	1.288.9-2.1 01.2.1.01-05	С6	1	0.42кг
А4		6	1.288.9-2.1 01.2.1.01-07	С8	1	2.06кг
А4		7	1.288.9-2.1 08.2.1.04	С11	1	4.31кг
А4		8	1.288.9-2.1 01.2.1.08	Изделие закладное ЗД1	14	0.12кг
А4		9	1.288.9-2.1 08.2.1.05	ЗД2	2	0.10кг
А3		10	1.288.9-2.2 08.3.1.0	Напольный приемник сточных вод	1	
				Детали		
Б4		11		Брусок 70х30х300	2	0.0006м³
А4		12	1.288.9-2.1 01.2.1.09	Петля П1	4	0.96кг
А4		13	1.288.9-2.1 01.2.1.10	П2	4	0.32кг
				Материалы		
				Бетон класса В15 F100 W2		0.202м³
				Плитка керамическая		
				48х48 ГОСТ 6787-80*		2.567м²

Инв. № подл. | Подпись и дата | Взам. инв. №

1.288.9-21.08.2.1.00

Н. контр.	Богданович	
Нач. отд.	Некритин	
ГИП	Богданович	
Инженер	Данская	

Поддон ПД3

Стадия	Лист	Листов
Р		1

ГИПРОНИИЗДРАВ

Формат А4

Формат	Зона	Поз.	Обозначение	Наименование	Кол.	Примечание
				Документация		
А3			1.288.9-2.1 16.2.1.00 СБ	Сборочный чертеж	X	
А3			1.288.9-2.1 00.0.0.00 ТУ	Технические условия	X	
А3			1.288.9-2.1 01.2.1.00 Д	Узел 1...9	X	
				Сборочные единицы		
А4		1	1.288.9-2.1 01.2.1.01	Сетка С1	1	1.93кг
А4		2	1.288.9-2.1 01.2.1.01-02	С3	1	3.09кг
А4		3	1.288.9-2.1 01.2.1.01-03	С4	1	1.54кг
А4		4	1.288.9-2.1 01.2.1.01-08	С9	1	1.06кг
А4		5	1.288.9-2.1 01.2.1.01-05	С6	1	0.42кг
А4		6	1.288.9-2.1 01.2.1.01-07	С8	1	2.06кг
А4		7	1.288.9-2.1 08.2.1.04	С11	1	4.31кг
А4		8	1.288.9-2.1 01.2.1.08	Изделие закладное ЗД1	14	0.12кг
А4		9	1.288.9-2.1 08.2.1.05	ЗД2	2	0.10кг
А3		10	1.288.9-2.2 08.3.1.0	Напольный приемник сточных вод	1	
				Детали		
Б4		11		Брусок 70х30х300	2	0.0006м³
А4		12	1.288.9-2.1 01.2.1.09	Петля П1	4	0.96кг
А4		13	1.288.9-2.1 01.2.1.10	П2	4	0.32кг
				Материалы		
				Бетон класса В15 F100 W2		0.202м³
				Плитка керамическая		
				48х48 ГОСТ 6787-80*		2.567м²

Инв. № подл. | Подпись и дата | Взам. инв. №

1.288.9-2.1.16 2-1.00

Н. контр.	Богданович	
Нач. отд.	Некритин	
ГИП	Богданович	
Инженер	Данская	

Поддон ПД4

Стадия	Лист	Листов
Р		1

ГИПРОНИИЗДРАВ

Формат А4

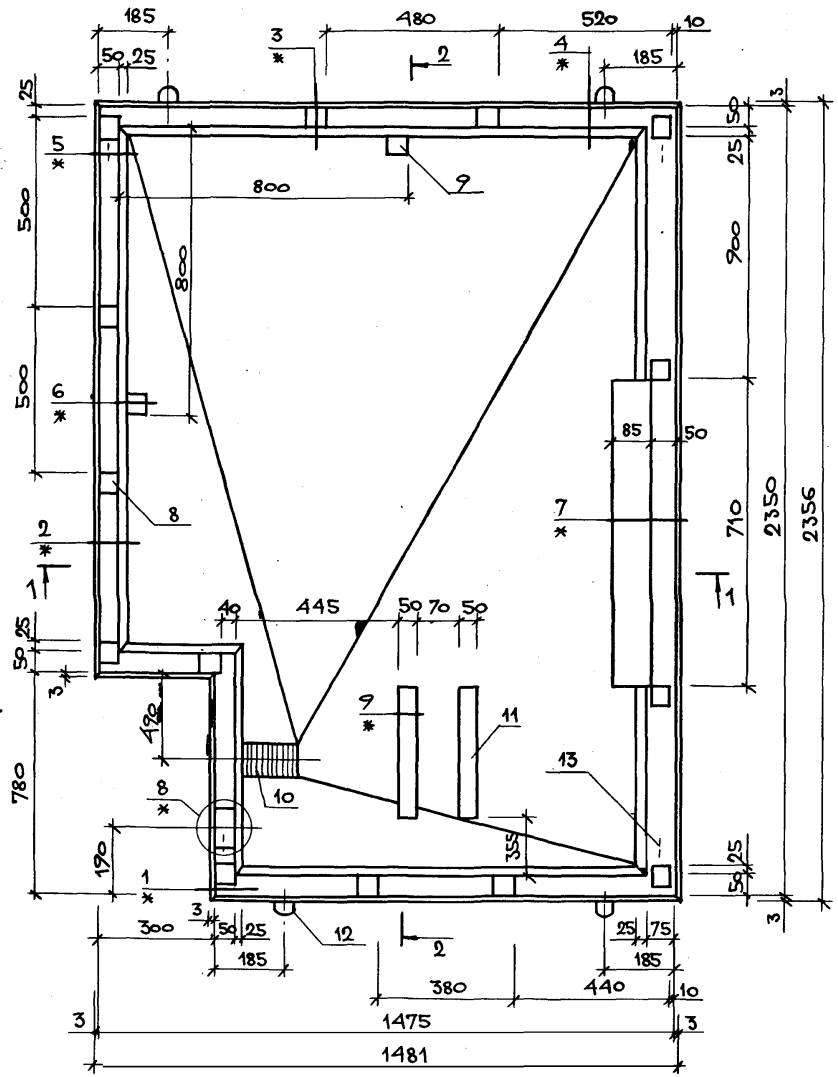

2 – 2

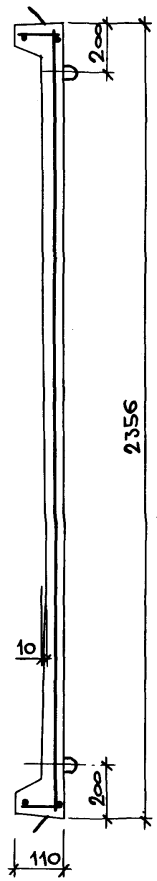

3 – 3

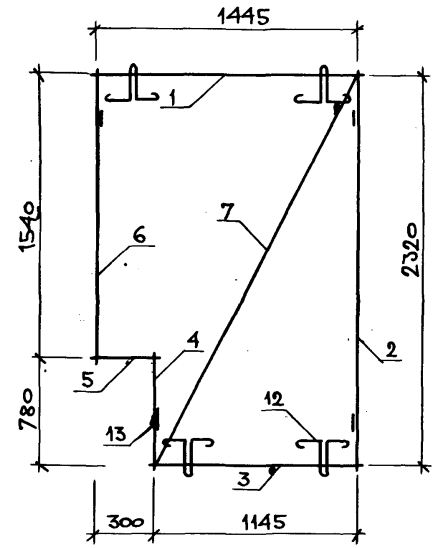

* – 1.288.9-2.1 01.2.1.00 А

1 – 1

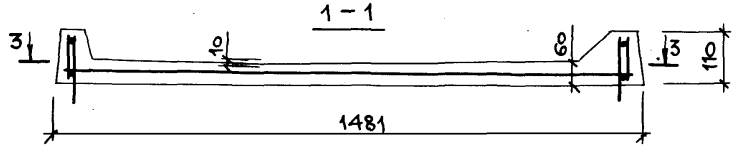

Н. контр.	Богданович		
Нач. отд.	Некритин		
ГИП	Богданович		
Инж.	Данская		

1.288.9-2.1 08.2.1.00СБ

Поддон ПД 3
Сборочный чертеж

Стадия	Масса	Масштаб
Р	505	—
Лист	Листов 1	

ГИПРОНИИЗДРАВ

Инв. № подл. | Подпись и дата | Взам. инв. №

23411-02 .90 Формат А3

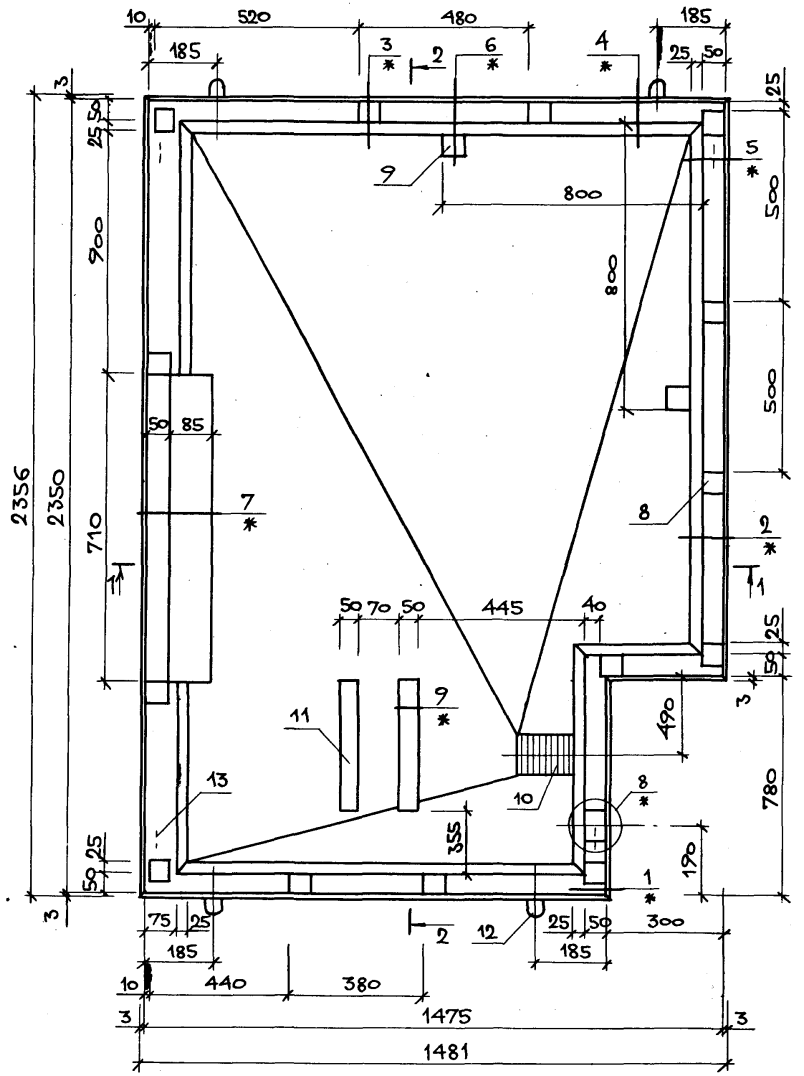

2 – 2

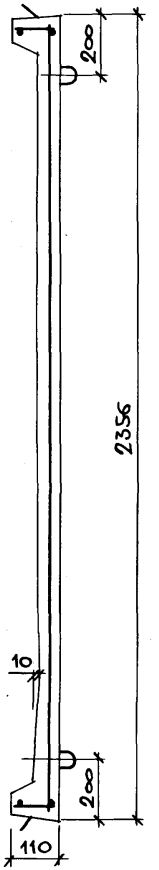

3 – 3

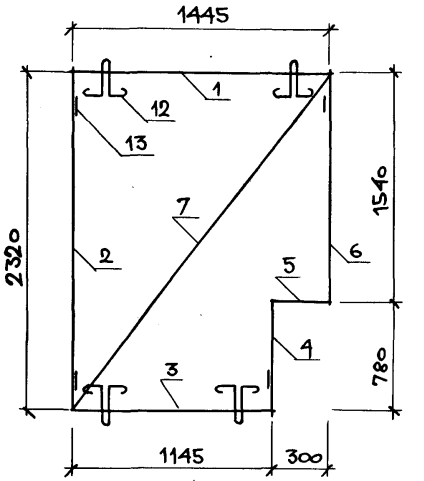

* — 1.288.9-2.1 01.2.1.00Д

1 – 1

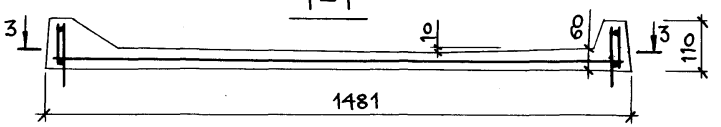

Н. контр.	Богданович		
Нач. отд.	Некритин		
ГИП	Богданович		
Инж.	Данская		

1.288.9-2.1 16.2.1.00СБ

Поддон ПД4
Сборочный чертеж

Стадия	Масса	Масштаб
Р	505	—
Лист	Листов 1	

ГИПРОНИИЗДРАВ

Инв. № подл. | Подпись и дата | Взам. инв. №

Формат	Зона	Поз.	Обозначение	Наименование	Кол.	Примечание
				Документация		
А3			1.288.9-2.1 21.2.1.00 СБ	Сборочный чертеж	×	
А3			1.288.9-2.1 00.0.0.00 ТУ	Технические условия	×	
А3			1.288.9-2.1 01.2.1.00 Д	Узел 1...9	×	
				Сборочные единицы		
А4		1	1.288.9-2.1 01.2.1.01	Сетка С1	1	1.93кг
А4		2	1.288.9-2.1 01.2.1.01-01	С2	1	2.23кг
А4		3	1.288.9-2.1 01.2.1.01-03	С4	1	1.54кг
А4		4	1.288.9-2.1 01.2.1.01-04	С5	1	0.96кг
А4		5	1.288.9-2.1 01 2.1.01-05	С6	1	0.42кг
А4		6	1.288.9-2.1 01.2.1.01-06	С7	1	1.30кг
А4		7	1.288.9-2.1 01.2.1.07	С10	1	3.17кг
А4		8	1.288.9-2.1 01.2.1.08	Изделие закладное ЗД1	12	0.12кг
А4		9	1.288.9-2.1 08.2.1.05	ЗД2	2	0.10кг
А3		10	1.288.9-2.2 08.31.0	Напольный приемник сточных вод	1	
				Детали		
А4		11	1.288.9-2.1 01.2.1.09	Петля П1	4	0.96кг
А4		12	1.288.9-2.1 01.2.1.10	П2	4	0.32кг
				Материалы		
				Бетон класса В15F100W2		0.146м³
				Плитка керамическая		
				48×48 ГОСТ 6787-80*		1.855м²

1.288.9-2.1 21.2.1.00

Н.контр.	Богданович		
Нач.отд.	Некритин		
ГИП	Богданович		
Инженер	Данская		

Поддон ПД5

Стадия	Лист	Листов
Р		1

ГИПРОНИИЗДРАВ

Инв.№ подл. | Подпись и дата | Взам.инв.№

Формат	Зона	Поз.	Обозначение	Наименование	Кол.	Примечание
				Документация		
А3			1.288.9-2.1 29.2.1.00 СБ	Сборочный чертеж	×	
А3			1.288.9-2.1 00.0.0.00 ТУ	Технические условия	×	
А3			1.288.9-2.1 01.2.1.00 Д	Узел 1...9	×	
				Сборочные единицы		
А4		1	1.288.9-2.1 01.2.1.01	Сетка С1	1	1.93кг
А4		2	1.288.9-2.1 01.2.1.01-01	С2	1	2.23кг
А4		3	1.288.9-2.1 01.2.1.01-03	С4	1	1.54кг
А4		4	1.288.9-2.1 01.2.1 01-04	С5	1	0.96кг
А4		5	1.288.9-2.1 01.2.1.01-05	С6	1	0.42кг
А4		6	1.288.9-2.1 01.2.1.01-06	С7	1	1.30кг
А4		7	1.288.9-2.1 01.2.1.07	С10	1	3.17кг
А4		8	1.288.9-2.1 01.2.1.08	Изделие закладное ЗД1	12	0.12кг
А4		9	1.288.9-2.1 08.2.1.05	ЗД2	2	0.10кг
А3		10	1.288.9-2.2 08.3.1.0	Напольный приемник сточных вод	1	
				Детали		
А4		11	1.288.9-2.1 01.2.1.09	Петля П1	4	0.96кг
А4		12	1.288.9-2.1 01.2.1.10	П2	4	0.32кг
				Материалы		
				Бетон класса В15F100W2		0.146м³
				Плитка керамическая		
				48×48 ГОСТ 6787-80*		1.855м²

1.288.9-2.1 29.2.1.00

Н.контр.	Богданович		
Нач.отд.	Некритин		
ГИП	Богданович		
Инженер	Данская		

Поддон ПД6

Стадия	Лист	Листов
Р		1

ГИПРОНИИЗДРАВ

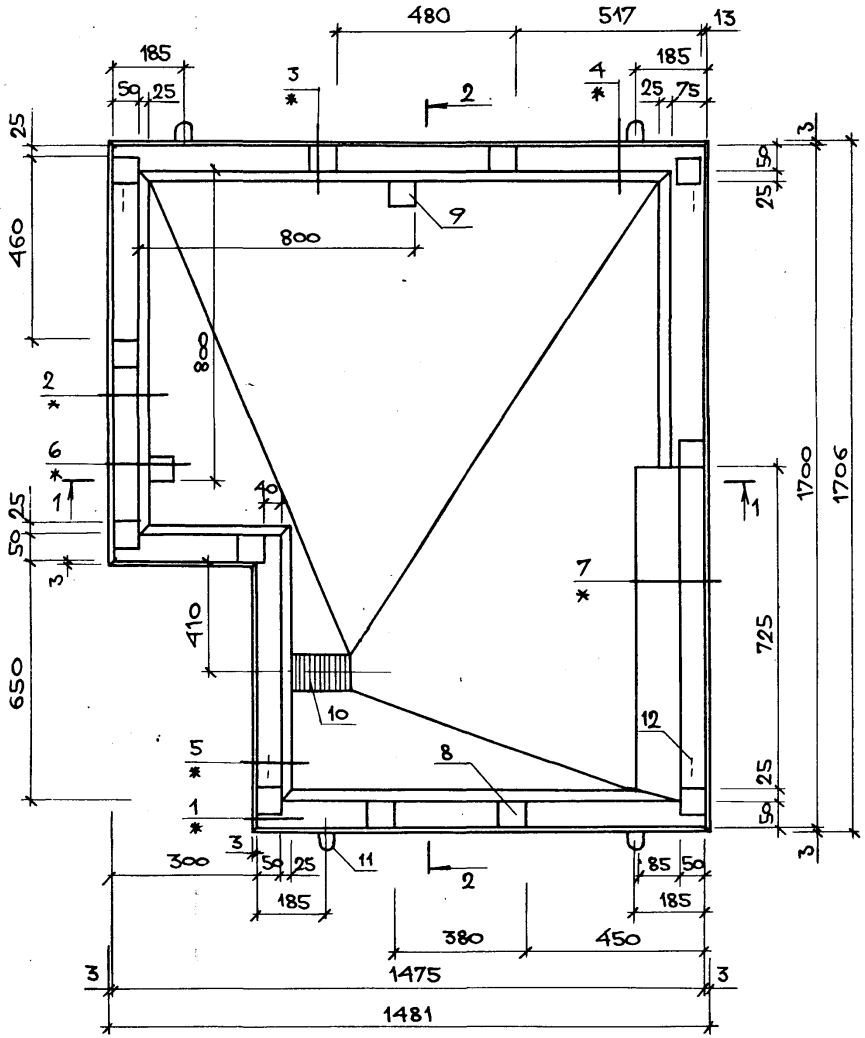

1 – 1

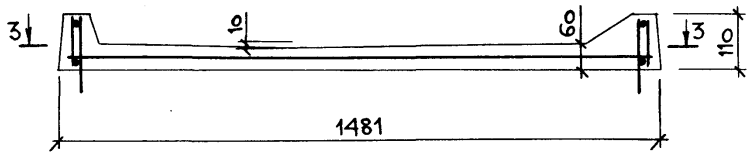

2 – 2

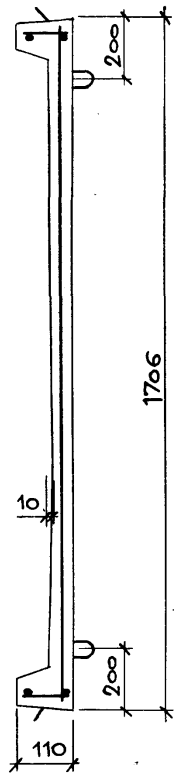

3 – 3

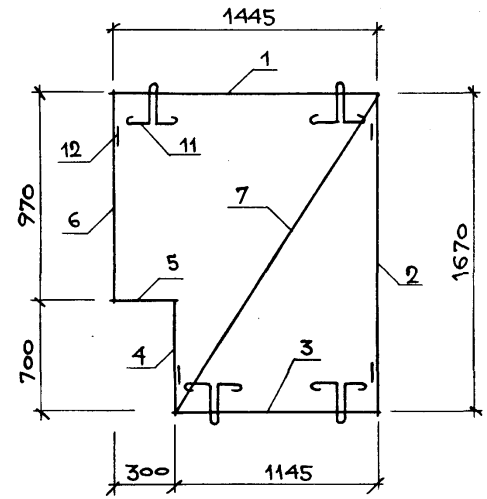

* – 1.288.9-2.1 01.2.1.00Д

Н.КОНТР.	БОГДАНОВИЧ		
НАЧ.ОТД.	НЕКРИТИН		
ГИП	БОГДАНОВИЧ		
ИНЖ.	ДАНСКАЯ		

1.288.9-2.1 21.2.1.00СБ

Поддон ПД5
Сборочный чертеж

СТАДИЯ	МАССА	МАСШТАБ
Р	365	–
ЛИСТ	ЛИСТОВ 1	

ГИПРОНИИЗДРАВ

Инв. N подл. | Подпись и дата | Взам. инв. N

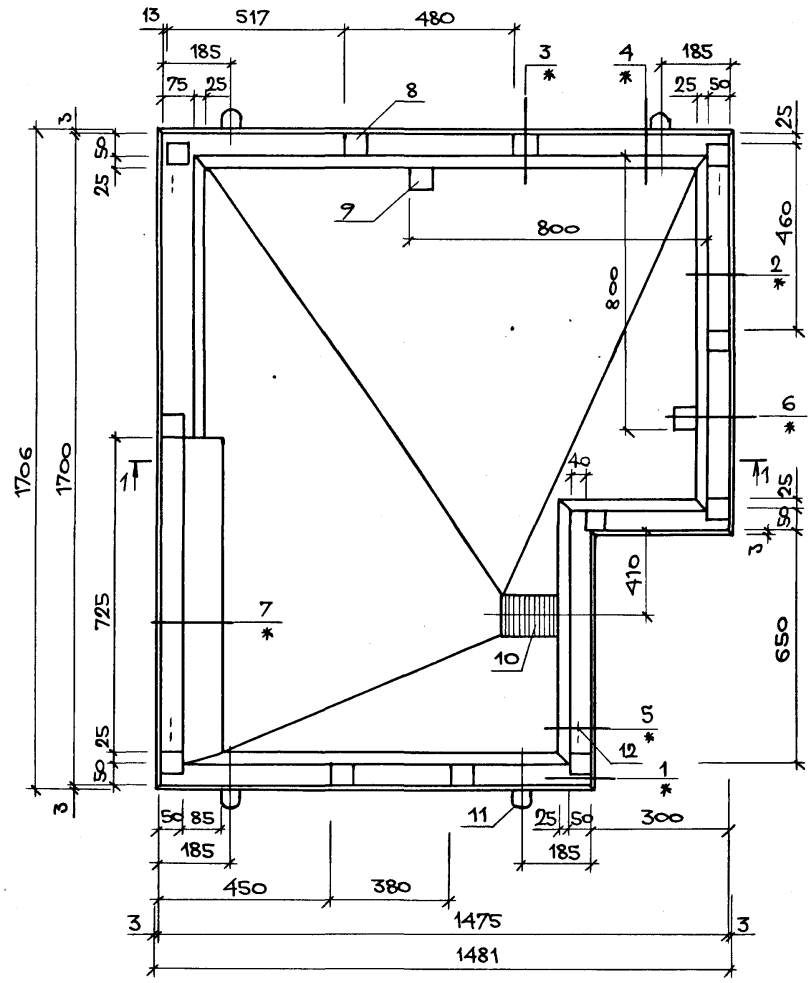

2-2

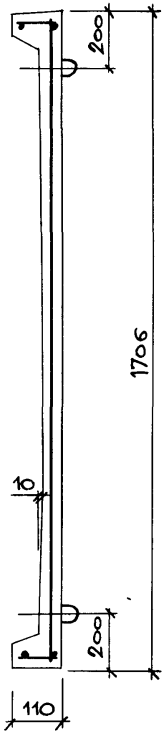

3-3

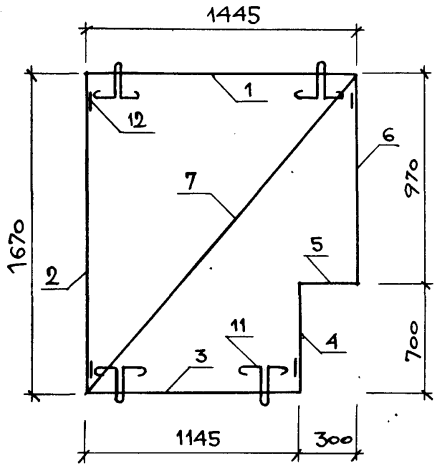

* — 1.288.9-2.1 01.2.1. 00д

1 - 1

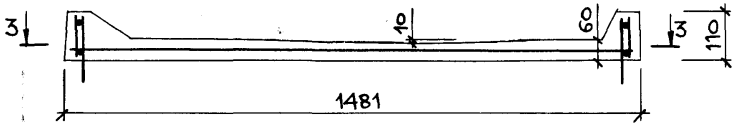

Н. контр.	Богданович		
Нач. отд.	Некритин		
ГИП	Богданович		
Инж.	Данская		

1.288.9-2.1 29.2.1. 00СБ

Поддон ПД6

Сборочный чертеж

Стадия	Масса	Масштаб
Р	365	—
Лист	Листов 1	

ГИПРОНИИЗДРАВ

Инв. N подл. | Подпись и дата | Взам. инв. N

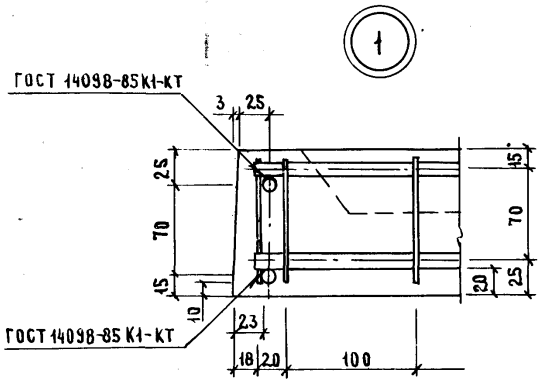

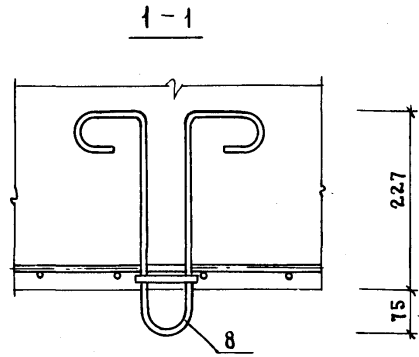

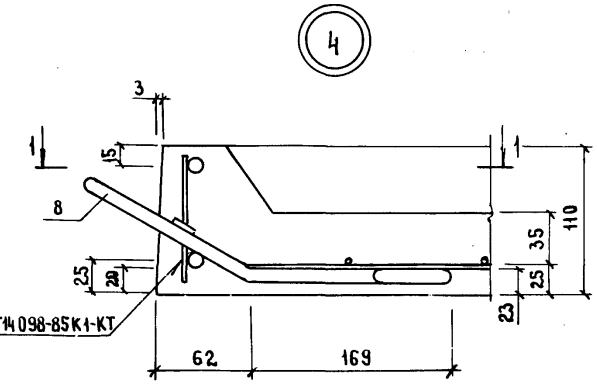

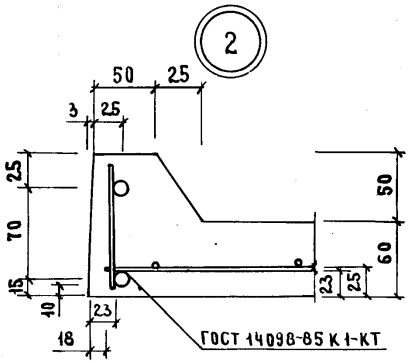

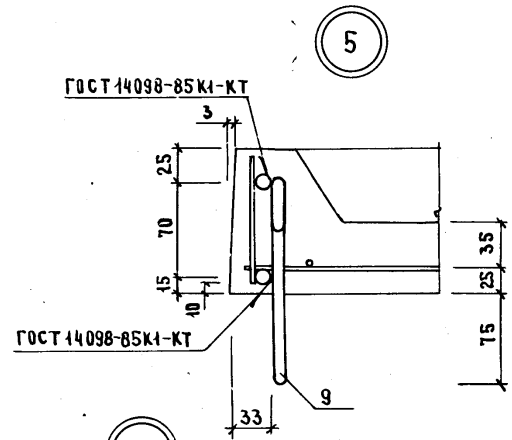

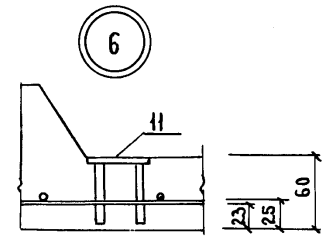

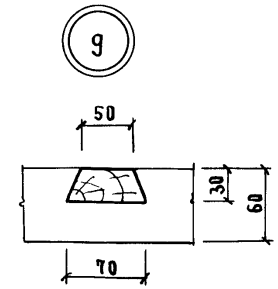

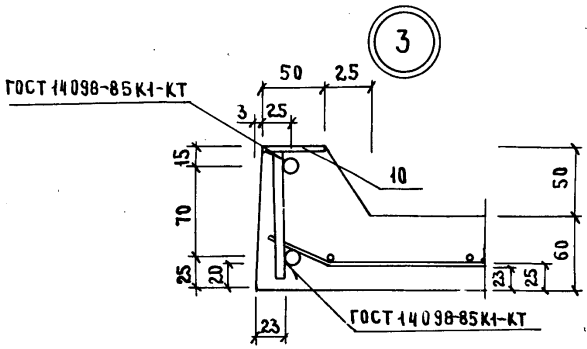

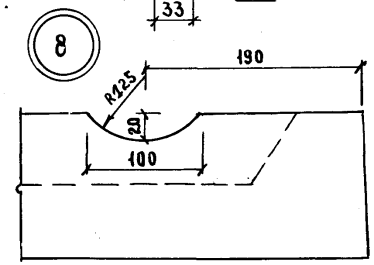

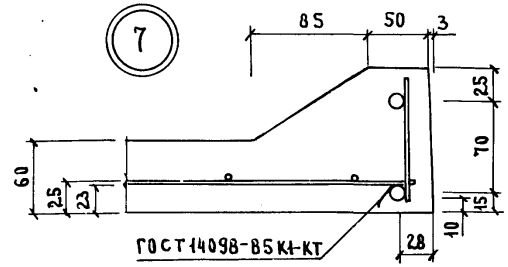

Н.контр.	Богданович		
Нач.отд.	Некритин		
ГИП	Богданович		
Инженер	Данская		

1.288.9 - 2.1 01.2.1. ООД

Узел 1...9

Стадия	Лист	Листов
Р		1

ГИПРОНИИЗДРАВ

Инв.№ подл. | Подпись и дата | Взам. инв.№

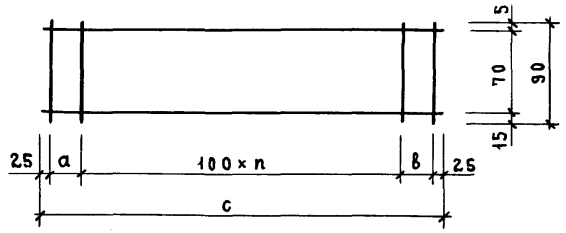

Обозначение	Марка	Размеры, мм			n	Масса, кг
		a	в	c		
1.288.9-2.1 01.2.1.01	C1	100	95	1445	12	1,93
-01	C2	110	110	1670	14	2,23
-02	C3	135	135	2320	20	3,09
-03	C4	100	95	1145	10	1,54
-04	C5	85	85	720	5	0,96
-05	C6	100	70	320	1	0,42
-06	C7	110	110	970	7	1,30
-07	C8	95	95	1540	13	2,06
-08	C9	125	125	800	5	1,06

Н. контр.	Богданович	
Нач. отд.	Некритин	
ГИП	Богданович	
Ст. инж.	Данская	

1.288.9-2.1 01.2.1.01 СБ

Сетка С1...С9
Сборочный чертеж

Стадия	Масса	Масштаб
Р	См. табл.	

Лист | Листов 1

ГИПРОНИИЗДРАВ

23411-02 96

Формат А4

Формат	Зона	Поз.	Обозначение	Наименование	Кол. на исполн. C1	C2	C3	C4	C5	C6	C7	C8	C9	Примечание
Б4		1		ф10 А III ГОСТ 5781-82										
				ℓ = 1445	2									0,89 кг
				ℓ = 1670		2								1,03 кг
				ℓ = 2320			2							1,43 кг
				ℓ = 1145				2						0,71 кг
				ℓ = 720					2					0,44 кг
				ℓ = 320						2				0,19 кг
				ℓ = 970							2			0,6 кг
				ℓ = 1540								2		0,95 кг
				ℓ = 800									2	0,49 кг
Б4		2		ф4 Вр I ГОСТ 6727-80 ℓ = 90	15	17	23	12	8	4	10	16	8	0,01 кг

1.288.9-2.1 01.2.1.01

Сетка С1...С9

Стадия	Лист	Листов
Р		1

ГИПРОНИИЗДРАВ

Формат А4

Инв. № подл. | Подп. и дата | Взам. инв. №

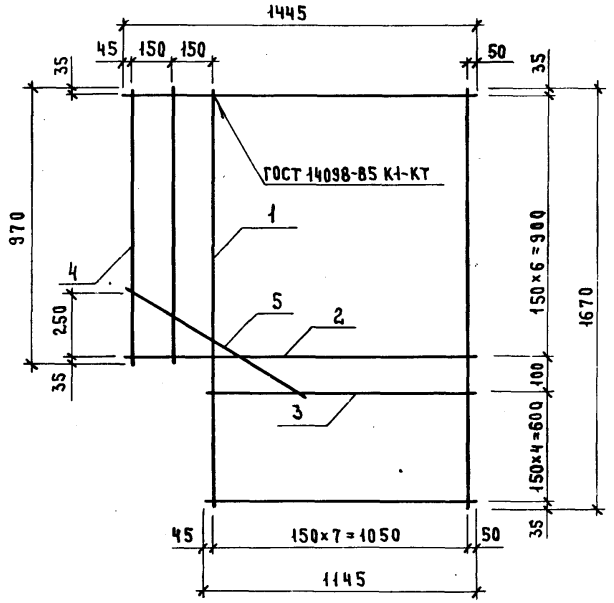

Формат	Зона	Поз.	Обозначение	Наименование	Кол.	Примеч.
				Детали		
				ф4 Вр I ГОСТ 6727-80*		
БЧ		1		ℓ = 1670	8	0,17 кг
БЧ		2		ℓ = 1445	7	0,14 кг
БЧ		3		ℓ = 1145	5	0,11 кг
БЧ		4		ℓ = 970	2	0,10 кг
БЧ		5		ℓ = 800	1	0,08 кг

Взам. инв. № | Подпись и дата | Инв. № подл.

1.288.9-2.1 01.2.1.07

Сетка С10

Стадия	Масса	Масштаб
Р	3.17	—
Лист	Листов 1	

Н. контр.	Богданович	
Нач. отд.	Некритин	
ГИП	Богданович	
Инженер	Данская	

ГИПРОНИИЗДРАВ

Формат А4

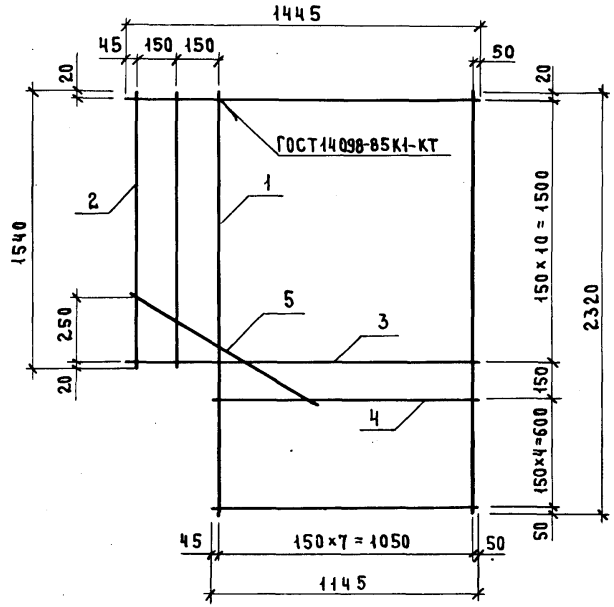

Формат	Зона	Поз.	Обозначение	Наименование	Кол.	Примеч.
				Детали		
				ф4 Вр I ГОСТ 6727-80*		
БЧ		1		ℓ = 2320	8	0,23 кг
БЧ		2		ℓ = 1540	2	0,15 кг
БЧ		3		ℓ = 1445	11	0,14 кг
БЧ		4		ℓ = 1145	5	0,11 кг
БЧ		5		ℓ = 800	1	0,08 кг

Взам. инв. № | Подпись и дата | Инв. № подл.

1.288.9-2.1 08.2.1.04

Сетка С11

Стадия	Масса	Масштаб
Р	4.31	—
Лист	Листов 1	

Н. контр.	Богданович	
Нач. отд.	Некритин	
ГИП	Богданович	
Инженер	Данская	

ГИПРОНИИЗДРАВ

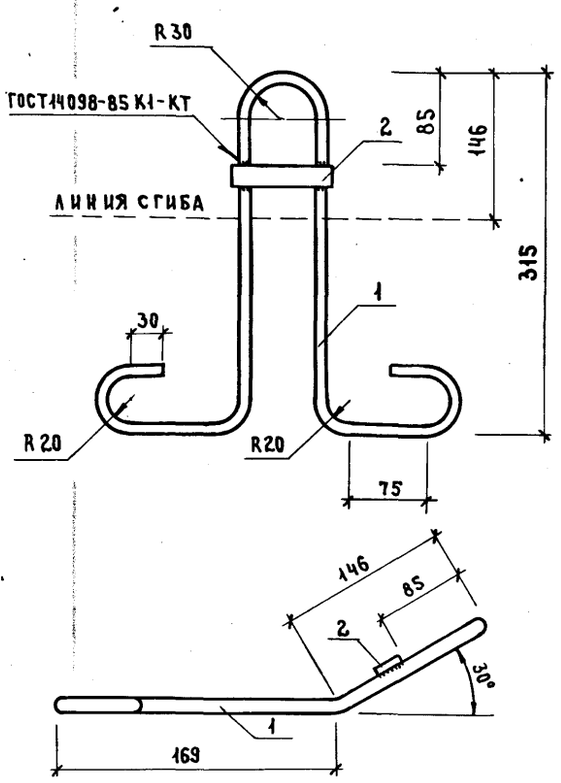

ФОРМАТ	ЗОНА	ПОЗ.	ОБОЗНАЧЕНИЕ	НАИМЕНОВАНИЕ	КОЛ.	ПРИМЕЧ.
				Детали		
БЧ		1		ф12 А I ГОСТ 5781-82* ℓ=102.5	1	0,91 кг
БЧ		2		полоса $\frac{20\times4\ \text{ГОСТ}\ 103\text{-}76^*}{\text{Вст3пс2 ГОСТ}\ 535\text{-}79^*}$ ℓ=85	1	0,05 кг

1.288.9 - 2.1 01.2.1.09

Н.контр.	Богданович	
Нач.отд.	Некритин	
ГИП	Богданович	
Инженер	Данская	

Петля П1

СТАДИЯ	МАССА	МАСШТАБ
Р	0,96	—
ЛИСТ	ЛИСТОВ 1	

ГИПРОНИИЗДРАВ

ФОРМАТ А4

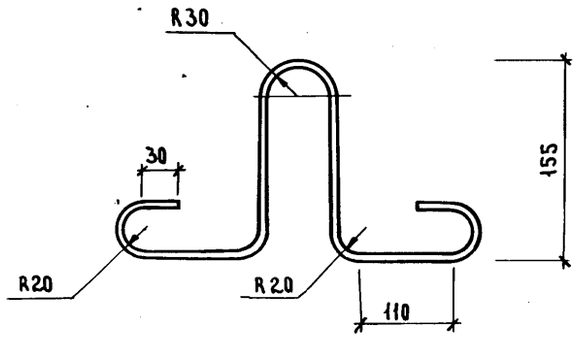

1.288.9 - 2.1 01.2.1.10

Н.контр.	Богданович	
Нач.отд.	Некритин	
ГИП	Богданович	
Инженер	Данская	

Петля П2

СТАДИЯ	МАССА	МАСШТАБ
Р	0,32	—
ЛИСТ	ЛИСТОВ 1	

ф8 А I ГОСТ 5781-82*; ℓ = 775

ГИПРОНИИЗДРАВ

Инв.№ подл. | Подпись и дата | Взам.инв.№

Инв.№ подл. | Подпись и дата

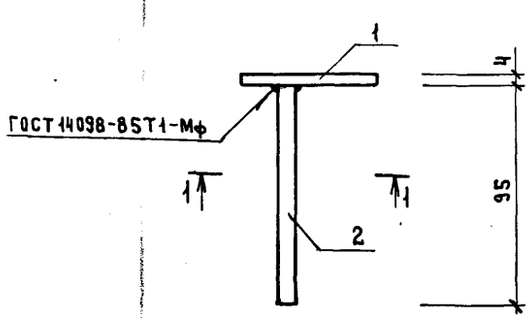

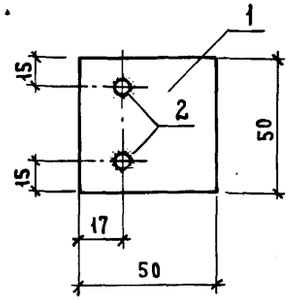

Формат	Зона	Поз.	Обозначение	Наименование	Кол.	Примеч.
				Детали		
Бч		1		полоса $\frac{50\times4\ \text{ГОСТ}\ 103\text{-}76^*}{\text{Вст3пс2 ГОСТ}\ 535\text{-}79^*}$ ℓ=50	1	0,079 кг
Бч		2		ф6 А III ГОСТ 5781-82* ℓ=95	2	0,02 кг

Взам. инв.№ | Подпись и дата | Инв.№ подл.

1.288.9-2.1 01.2.1.08

Деталь закладная 3д1

Стадия	Масса	Масштаб
Р	0,12	—
Лист	Листов 1	

Н. контр.	Богданович	
Нач. отд.	Некритин	
ГИП	Богданович	
Инженер	Данская	

ГИПРОНИИЗДРАВ

Формат А4

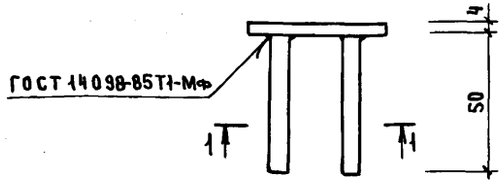

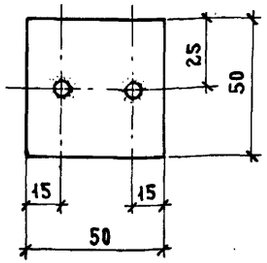

Формат	Зона	Поз.	Обозначение	Наименование	Кол.	Примеч.
				Детали		
Бч		1		полоса $\frac{50\times4\ \text{ГОСТ}\ 103\text{-}76^*}{\text{Вст3пс2 ГОСТ}\ 535\text{-}79^*}$ ℓ=50	1	0,079 кг
Бч		2		ф6 А III ГОСТ 5781-82* ℓ=50	2	0,01 кг

Взам. инв.№ | Подпись и дата | Инв.№ подл.

1.288.9-2.1 08.2.1.05

Деталь закладная 3д2

Стадия	Масса	Масштаб
Р	0,10	—
Лист	Листов 1	

Н. контр.	Богданович	
Нач. отд.	Некритин	
ГИП	Богданович	
Инженер	Данская	

ГИПРОНИИЗДРАВ

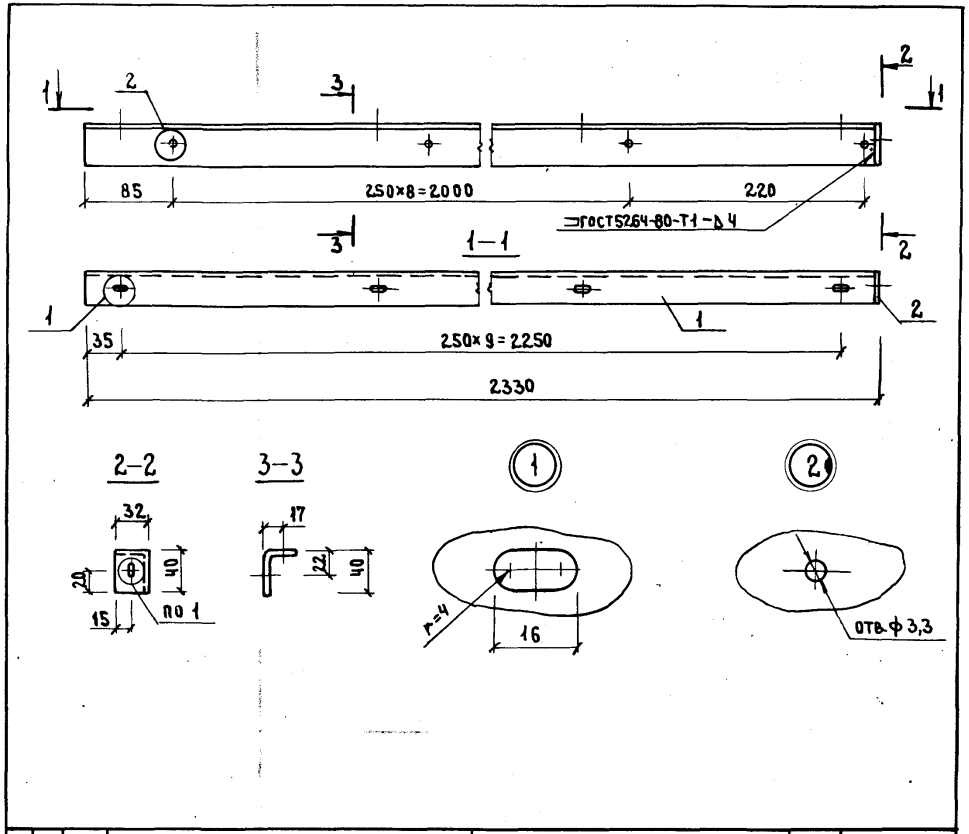

Формат	Зона	Поз.	Обозначение	Наименование	Кол.	Примечание
				Детали		
А4		1		Уголок $\frac{Б\text{-}40\times32\times3\ ГОСТ\ 19772\text{-}74^*}{ВСт3кп2\ ГОСТ\ 11474\text{-}76^*}$ ℓ=2326	1	3,65кг
Б4		2		Полоса $\frac{40\times4\ ГОСТ\ 103\text{-}76^*}{ВСт3кп2\ ГОСТ\ 380\text{-}71^*}$ ℓ=32	1	0,04кг

1.288.9-2.1 01.2.6.01

Стадия	Масса	Масштаб
Р	3,69	—

Мн-1

Лист | Листов 1

Н. контр.	Богданович	
Нач. отд.	Некритин	
ГИП	Богданович	
Инженер	Кузьмина	

ГИПРОНИИЗДРАВ

Инв. № подл. | Подпись и дата | Взам. инв. №

Формат А4

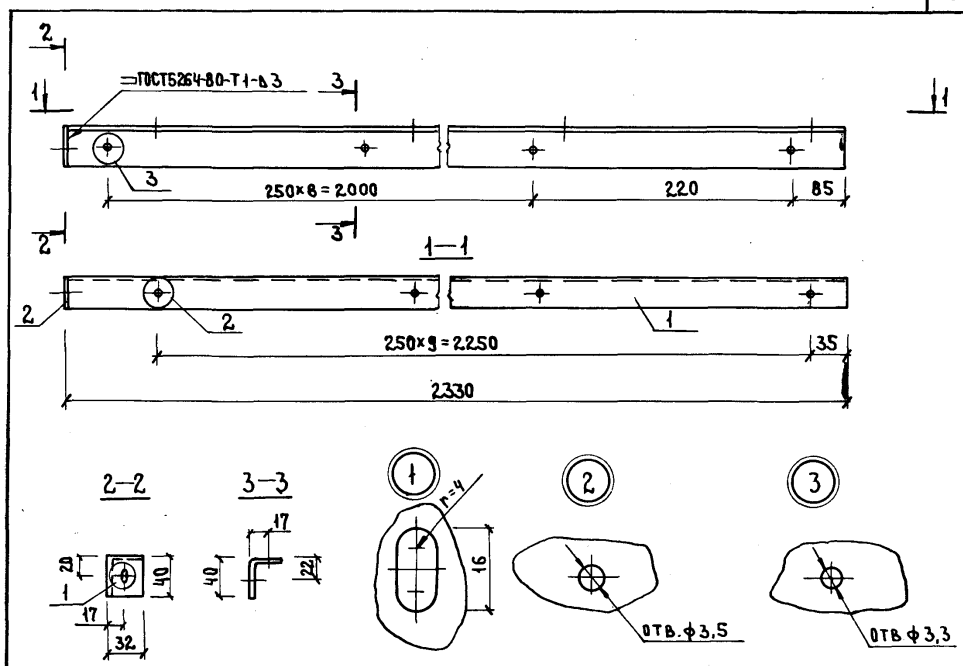

Формат	Зона	Поз.	Обозначение	Наименование	Кол.	Примечание
				Детали		
Б4		1		Уголок $\frac{Б\text{-}40\times32\times3\ ГОСТ\ 19772\text{-}74^*}{ВСт3кп2\ ГОСТ\ 11474\text{-}76^*}$ ℓ=2326	1	3,65кг
Б4		2		Полоса $\frac{40\times4\ ГОСТ\ 103\text{-}76^*}{ВСт3кп2\ ГОСТ\ 380\text{-}71^*}$ ℓ=32	1	0,04кг

1.288.9-2.1 01.2.5.01

Стадия	Масса	Масштаб
Р	3,69	—

Мн-3

Лист | Листов 1

Н. контр.	Богданович	
Нач. отд.	Некритин	
ГИП	Богданович	
Инженер	Кузьмина	

ГИПРОНИИЗДРАВ

Инв. № подл. | Подпись и дата | Взам. инв. №

Формат А4

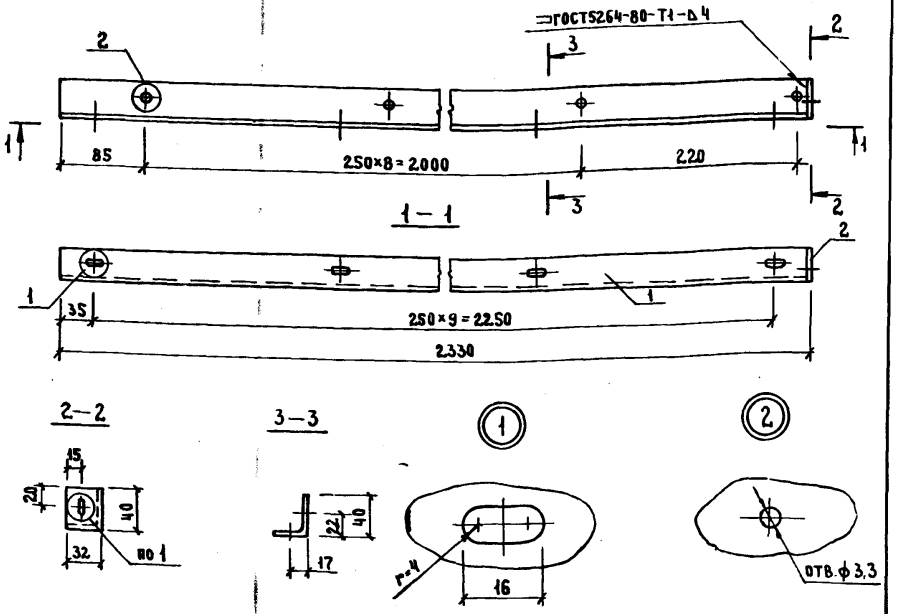

Формат	Зона	Поз.	Обозначение	Наименование	Кол.	Примечание
				Детали		
А4		1		Уголок $\frac{Б-40\times32\times3\ ГОСТ\ 19772-74^{*}}{ВСт3кп2\ ГОСТ\ 11474-76^{*}}$ $\ell=232$	1	3,65 кг
Б4		2		Полоса $\frac{40\times4\ ГОСТ\ 103-76^{*}}{ВСт3кп2\ ГОСТ\ 380-71^{*}}$ $\ell=32$	1	0,04 кг

1.288.9 - 2.1 01.2.6.02

Мн - 2

Стадия	Масса	Масштаб
Р	3,69	—
Лист	Листов 1	

Н. контр.	Богданович	
Нач. отд.	Некритин	
ГИП	Богданович	
Инженер	Данская	

ГИПРОНИИЗДРАВ

Формат А4

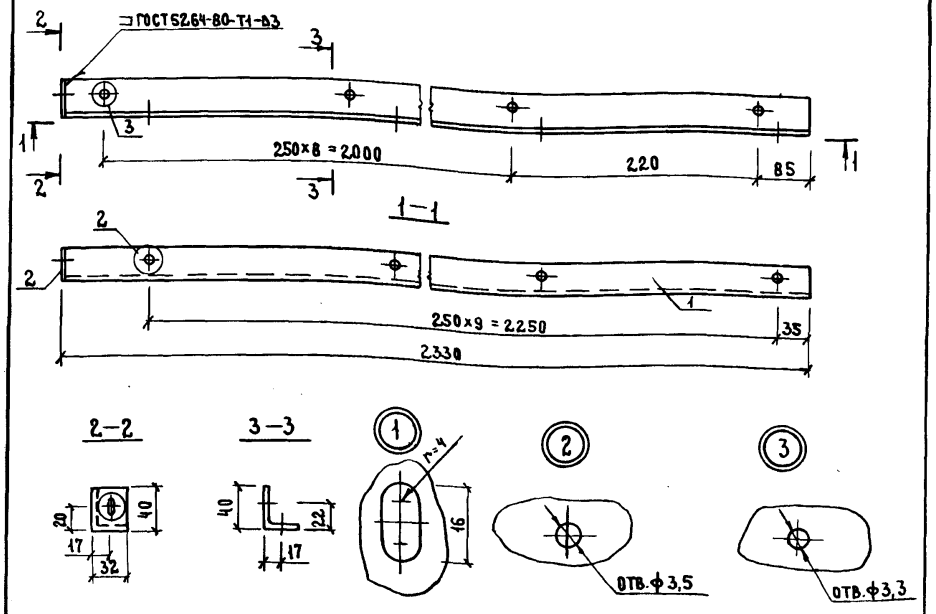

Формат	Зона	Поз.	Обозначение	Наименование	Кол.	Примечание
				Детали		
Б4		1		Уголок $\frac{Б-40\times32\times3\ ГОСТ\ 19772-74^{*}}{ВСт3кп2\ ГОСТ\ 11474-76^{*}}$ $\ell=232$	1	3,65 кг
Б4		2		Полоса $\frac{40\times4\ ГОСТ\ 103-76^{*}}{ВСт3кп2\ ГОСТ\ 380-71^{*}}$ $\ell=32$	1	0,04 кг

1.288.9 - 2.1 05.2.5.01

Мн - 13

Стадия	Масса	Масштаб
Р	3,69	—
Лист	Листов 1	

Н. контр.	Богданович	
Нач. отд.	Некритин	
ГИП	Богданович	
Инженер	Данская	

ГИПРОНИИЗДРАВ

Инв.№ подл. | Подпись и дата | Взам. инв.№

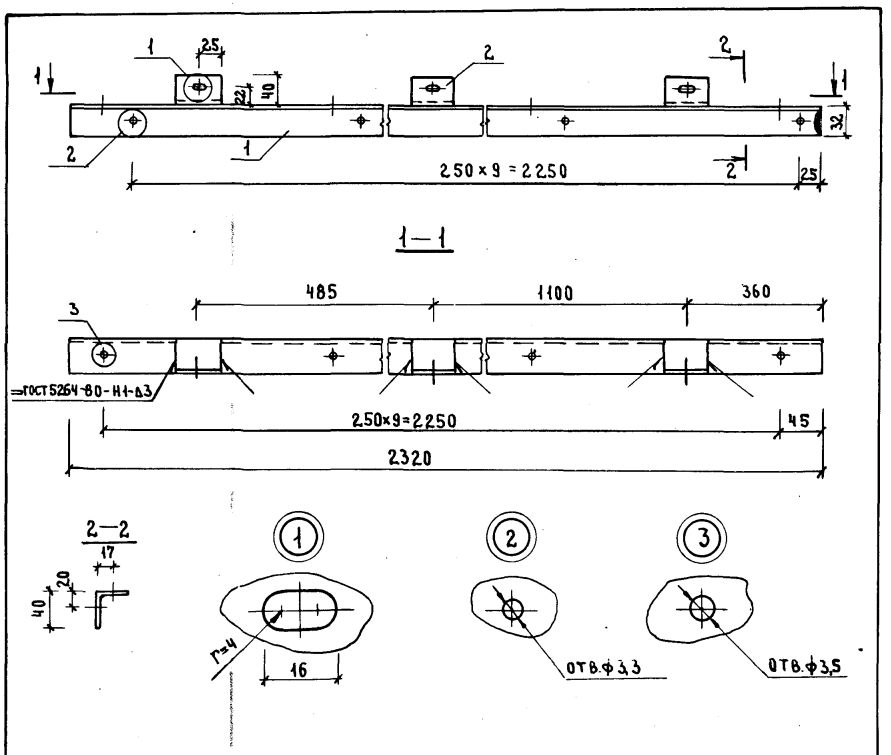

Формат	Зона	Поз.	Обозначение	Наименование	Кол.	Примечан.
				Детали		
				уголок $\frac{Б\text{-}40\times32\times3\ ГОСТ19772\text{-}74^*}{Вст3кп2\ ГОСТ11474\text{-}76^*}$		
БЧ		1		$\ell = 2320$	1	3,64 кг
БЧ		2		$\ell = 50$	3	0,79 кг

Н.контр.	Богданович	
Нач.отд.	Некритин	
ГИП	Богданович	
Инженер	Кузьмина	

1.288.9-2.1 01.2.3.02

Мн-4

Стадия	Масса	Масштаб
Р	5,21	—
Лист	Листов 1	

ГИПРОНИИЗДРАВ

Формат А4

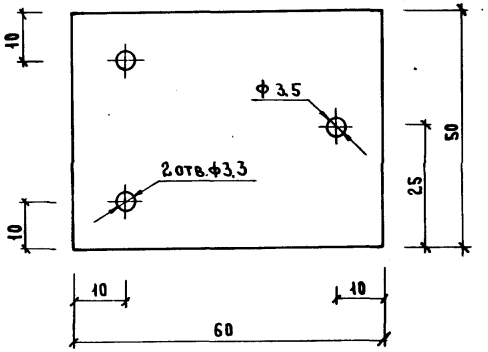

Н.контр.	Богданович	
Нач.отд.	Некритин	
ГИП	Богданович	
Инженер	Кузьмина	

1.288.9-2.1 01.2.3.05

Мн-7

Стадия	Масса	Масштаб
Р	0,10	—
Лист	Листов 1	

Полоса $\frac{50\times4\ ГОСТ\ 103\text{-}76^*}{Вст3кп2\ ГОСТ380\text{-}71^*}$ $\ell = 60$

ГИПРОНИИЗДРАВ

Взам. инв.№ | Подпись и дата | Инв.№ подл.

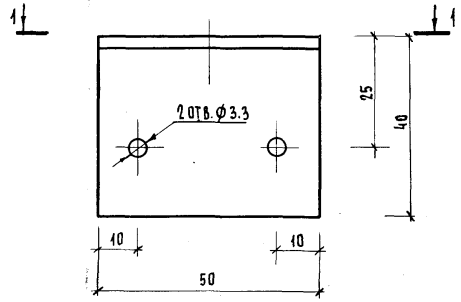

1 - 1

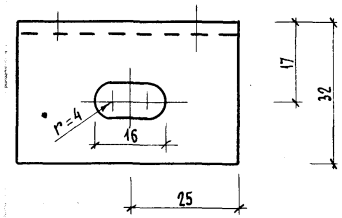

Инв. № подл.	Подпись и дата	Взам. инв. №		
Н. контр.	Богданович		1.288.9-2.1 01.2.3.03	
Нач. отд.	Некритин		Мн-5	Стадия: Р; Масса: 0.08; Масштаб: —
ГИП	Богданович			Лист; Листов 1
Инженер	Кузьмина		Уголок $\frac{Б\text{-}40\times32\times3\ ГОСТ\ 19772\text{-}74^*}{Вст3кп2\ ГОСТ\ 11474\text{-}76^*}$ ℓ=50	ГИПРОНИИЗДРАВ

Формат А4

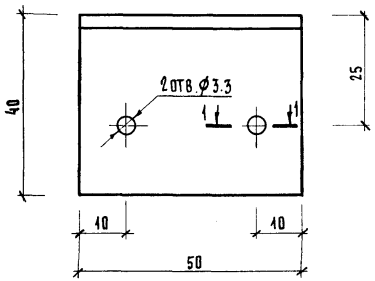

1 - 1

Рис. 1



Рис. 2

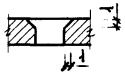

Обозначение	Марка	Рис.
1.288.9-2.1 01.2.3.04	Мн-6	1
-01	Мн-10	2

Инв. № подл.	Подпись и дата	Взам. инв. №		
Н. контр.	Богданович		1.288.9-2.1 01.2.3.04	
Нач. отд.	Некритин		Мн-6, Мн-10	Стадия: Р; Масса: 0.08; Масштаб: —
ГИП	Богданович			Лист; Листов 1
Инженер	Кузьмина		Уголок $\frac{Б\text{-}40\times32\times3\ ГОСТ\ 19772\text{-}74^*}{Вст3кп2\ ГОСТ\ 11474\text{-}76^*}$ ℓ=50	ГИПРОНИИЗДРАВ

Формат А4

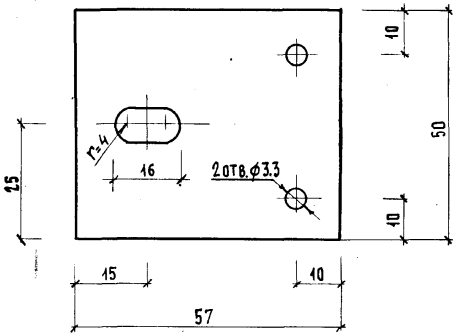

Н.контр.	Богданович	
Нач.отд.	Некритин	
ГИП	Богданович	
Инженер	Кузьмина	

1.288.9-2.1 01.2.8.01

Мн-8

Стадия	Масса	Масштаб
Р	0.09	—
Лист	Листов 1	

Полоса $\frac{50\times4\ \text{ГОСТ}\ 103\text{-}76^{*}}{\text{Вст3кп2 ГОСТ}\ 380\text{-}71^{*}}$ $\ell=57$

ГИПРОНИИЗДРАВ

Формат А4

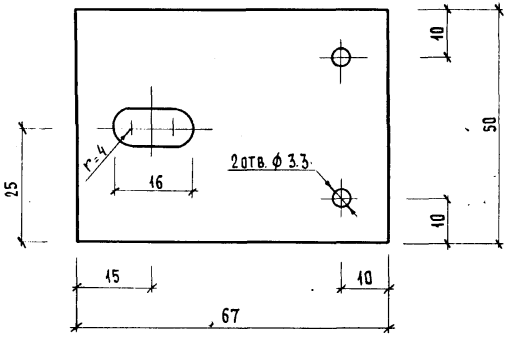

Н.контр.	Богданович	
Нач.отд.	Некритин	
ГИП	Богданович	
Инженер	Кузьмина	

1.288.9-2.1 01.2.5.02

Мн-9

Стадия	Масса	Масштаб
Р	0.11	—
Лист	Листов 1	

Полоса $\frac{50\times4\ \text{ГОСТ}\ 103\text{-}76^{*}}{\text{Вст3кп2 ГОСТ}\ 380\text{-}71^{*}}$ $\ell=67$

ГИПРОНИИЗДРАВ

Формат А4

Инв.№ подл. | Подпись и дата | Взам. инв.№

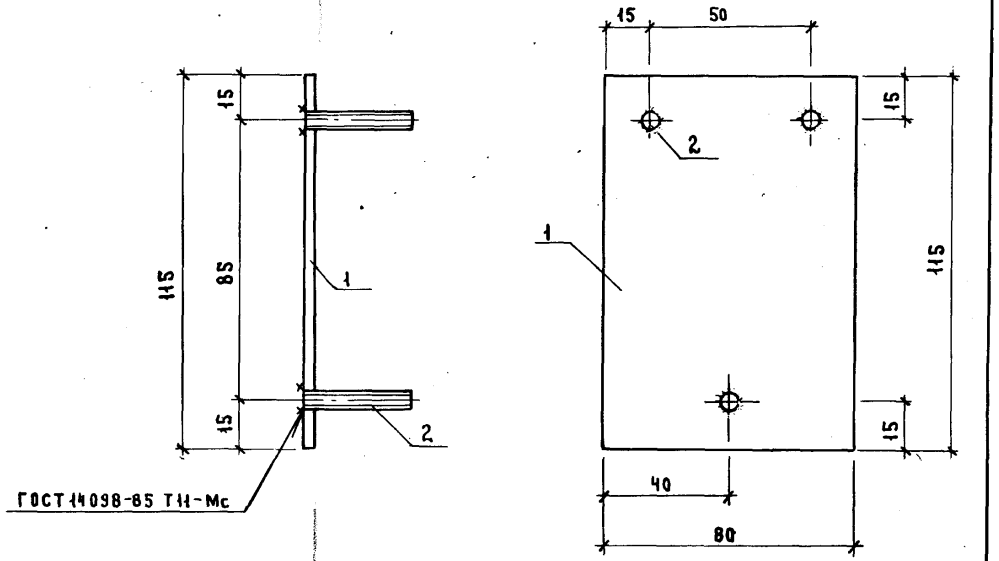

Формат	Зона	Поз.	Обозначение	Наименование	Кол.	Примеч.
				Детали		
Бч		1		Лист $\frac{Б\text{-}ПН3\ ГОСТ\ 19903\text{-}74^{*}}{Вст3кп2\ ГОСТ\ 14637\text{-}79}$ 80×115	1	0,22 кг
Бч		2		Шпилька М8-6g×25.58.012 ГОСТ 22032-76*	3	0,009 кг

Н. контр.	Богданович		
Нач. отд.	Некритин		
ГИП	Богданович		
Инженер	Данская		

1.288.9-2.1 01.2.6.03

Мн-12

Стадия	Масса	Масштаб
Р	0,25	—
Лист	Листов 1	

ГИПРОНИИЗДРАВ

Формат А4

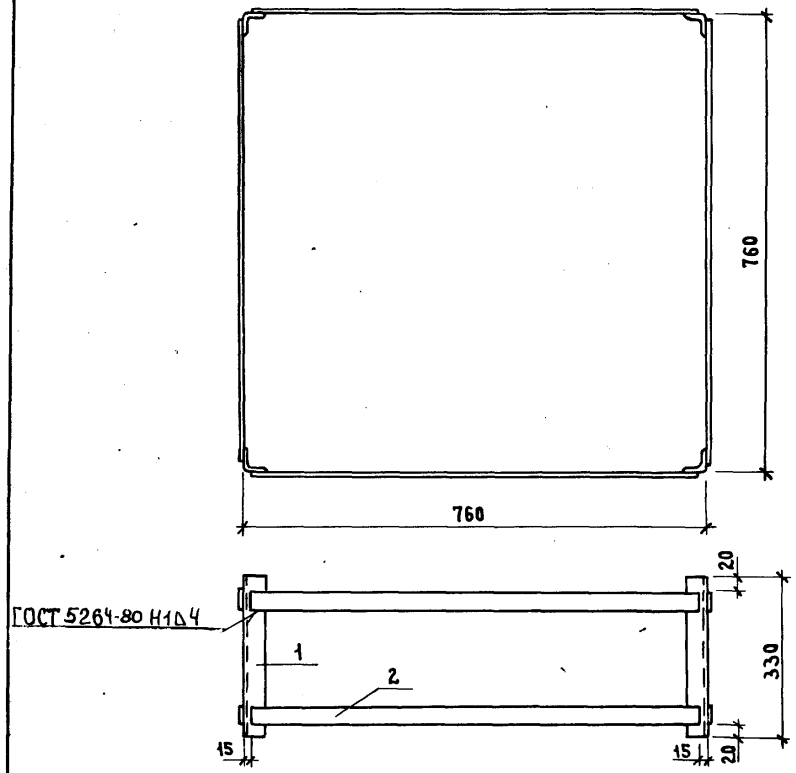

Формат	Зона	Поз.	Обозначение	Наименование	Кол.	Примеч.
				Детали		
Бч		1		Уголок $\frac{Б40\times40\times4\ ГОСТ\ 8509\text{-}86}{Вст3кп2\ ГОСТ\ 535\text{-}79^{*}}$ ℓ=330	4	1,39 кг
Бч		2		Лист $\frac{Б\text{-}ПН4\ ГОСТ\ 19903\text{-}74^{*}}{Вст3кп2\ ГОСТ\ 14637\text{-}79}$ 40×760	7	0,95 кг

Н. контр.	Богданович		
Нач. отд.	Некритин		
ГИП	Богданович		
Инженер	Данская		

1.288.9-2.1 08.2.9.00

Рама поддона

Стадия	Масса	Масштаб
Р	12,2	—
Лист	Листов 1	

ГИПРОНИИЗДРАВ

Формат А4

Инв.№ подл. | Подпись и дата | Взам. инв.№

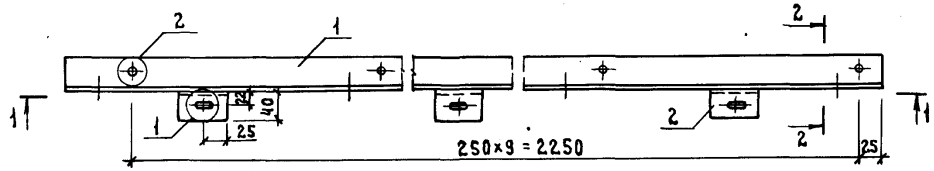

1—1

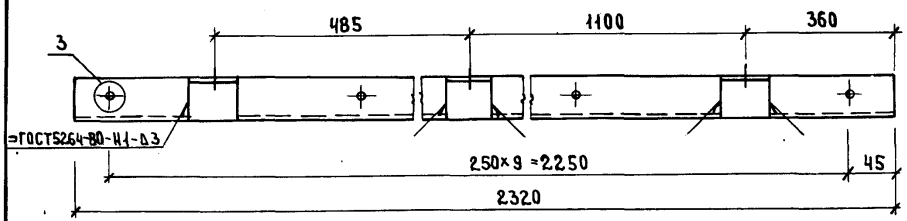

2—2

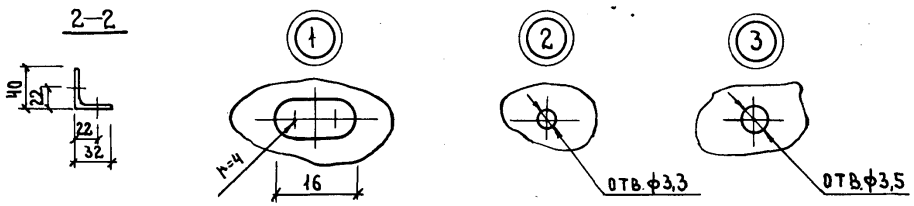

Формат	Зона	Поз.	Обозначение	Наименование	Кол.	Примечание
				Детали		
				Уголок $\frac{\text{Б-40×32×3 ГОСТ 19772-74*}}{\text{Вст3кп2 ГОСТ 11474-76*}}$		
БЧ		1		ℓ = 2320	1	3,64 кг
БЧ		2		ℓ = 50	3	0,79 кг

1.288.9-2.1 05.2.3.01

Н. контр.	Богданович	
Нач. отд.	Некритин	
ГИП	Богданович	
Инженер	Данская	

Мн-14

Стадия	Масса	Масштаб
Р	5.21	—
Лист	Листов 1	

ГИПРОНИИЗДРАВ

Формат А4

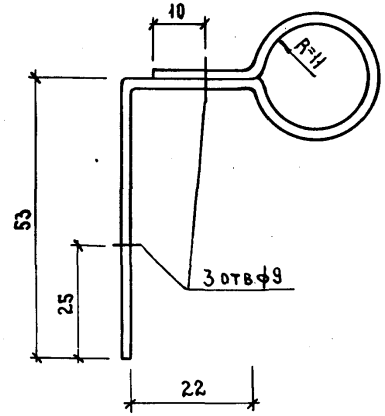

1.288.9-2.1 01.2.6.04

Н. контр.	Богданович	
Нач. отд.	Некритин	
ГИП	Богданович	
Инженер	Данская	

Мн-15

Стадия	Масса	Масштаб
Р	0.05	—
Лист	Листов 1	

Полоса $\frac{\text{20×2 ГОСТ 103-76*}}{\text{Вст3кп2 ГОСТ 380-71*}}$ ℓ=160

ГИПРОНИИЗДРАВ

Инв. № подл. | Подпись и дата | Взам. инв. №

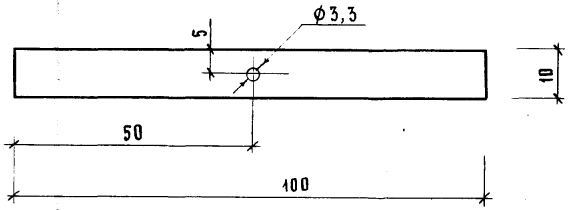

Обозначение	A	B	C	Масса, кг
1.288.9-2.1 01.2.4.06	500	10	120	0,23
-01	600	20	140	0,27

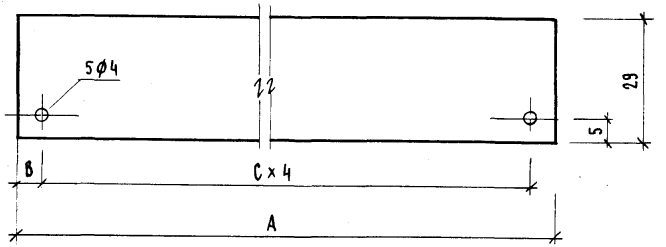

Инв.№ подл. | Подпись и дата | Взам. инв.№

Н.контр.	Богданович		
Нач.отд.	Некритин		
ГИП	Богданович		
Ст.инж.	Кротова		

1.288.9-2.1 01.2.8.02

Мн-11

Стадия	Масса	Масштаб
Р	0,002	—
Лист	Листов 1	

Лист 0,25 ГОСТ 14918-80

ГИПРОНИИЗДРАВ

Формат А4

Инв.№ подл. | Подпись и дата | Взам. инв.№

Н.контр.	Богданович		
Нач.отд.	Некритин		
ГИП	Богданович		
Ст.инж.	Кротова		

1.288.9-2.1 01.2.4.01

Полоса

Стадия	Масса	Масштаб
Р	см. табл.	—
Лист	Листов 1	

Лист Б-ПН2 ГОСТ 19903-74*
Вст3кп2 ГОСТ 14637-79

ГИПРОНИИЗДРАВ

Формат А4

Формат	Зона	Поз.	Обозначение	Наименование	Кол.	Примеч.
				Детали		
А4		1	1.288.9-2.1 01.2.9.01	Балка Бм1	3	1,32кг
Б4		2		Уголок Б40×32×3 ГОСТ 19772-74* / Вст3кп2 ГОСТ 11474-76* 250	3	0,48кг
Б4		3		Уголок Б50×36×3 ГОСТ 19772-74* / Вст3кп2 ГОСТ 11474-76* 1625	1	2,55кг
Б4		4		Полоса 40×4 ГОСТ 103-76* / Вст3кп2 ГОСТ 380-71* 1625	1	2,04кг
А4		5	1.288.9-2.1 01.2.9.02	Скоба С1	3	0,50кг
				Стандартные изделия		
		6		Хомут 32-Вст3сп-Ц9.хр		
				ГОСТ 24139-80	4	
		7		Скоба СО-110 ОСТ36-17-77	3	
		8		Болт М8-6g.20.58.016		
				ГОСТ 7798-70*	12	
		9		Гайка М8-7.Н.5 016		
				ГОСТ 5915-70*	24	
		10		Шайба 8.01.08кп 016		
				ГОСТ 11371-78*	36	

Н.контр.	Богданович		1.288.9-2.1 01.2.9.00	
Нач.отд.	Некритин		Монтажная рама Рм1	Стадия: Р; Лист: ; Листов: 1
ГИП	Богданович			ГИПРОНИИЗДРАВ
Инженер	Данская			

Взам.инв.№ | Подпись и дата | Инв.№подл.

Формат А4

Формат	Зона	Поз.	Обозначение	Наименование	Кол.	Примеч.
				Детали		
А4		1	1.288.9-2.1 05.2.9.01	Балка Бм2	3	1.32кг
Б4		2		Уголок Б40×32×3 ГОСТ 19772-74* / Вст3кп2 ГОСТ 11474-76* 250	3	0.48кг
Б4		3		Уголок Б50×36×3 ГОСТ 19772-74* / Вст3кп2 ГОСТ 11474-76* 1625	1	2,55кг
Б4		4		Полоса 40×4 ГОСТ 103-76* / Вст3кп2 ГОСТ 380-71* 1625	1	2,04кг
А4		5	1.288.9-2.1 01.2.9.02	Скоба С1	3	0,50кг
				Стандартные изделия		
		6		Хомут 32-Вст3сп-Ц9.хр		
				ГОСТ 24139-80	4	
		7		Скоба СО-110 ОСТ36-17-77	3	
		8		Болт М8-6g.20.58.016		
				ГОСТ 7798-70*	12	
		9		Гайка М8-7.Н.5 016		
				ГОСТ 5915-70*	24	
		10		Шайба 8.01.08кп 016		
				ГОСТ 11371-78*	36	

Н.контр.	Богданович		1.288.9-2.1 05.2.9.00	
Нач.отд.	Некритин		Монтажная рама Рм2	Стадия: Р; Лист: ; Листов: 1
ГИП	Богданович			ГИПРОНИИЗДРАВ
Инженер	Данская			

Взам.инв.№ | Подпись и дата | Инв.№подл.

Формат А4

1 - 1

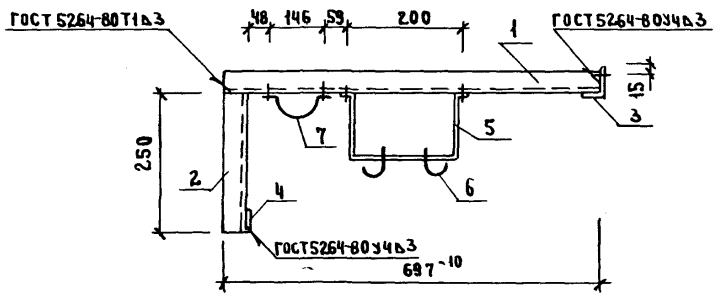

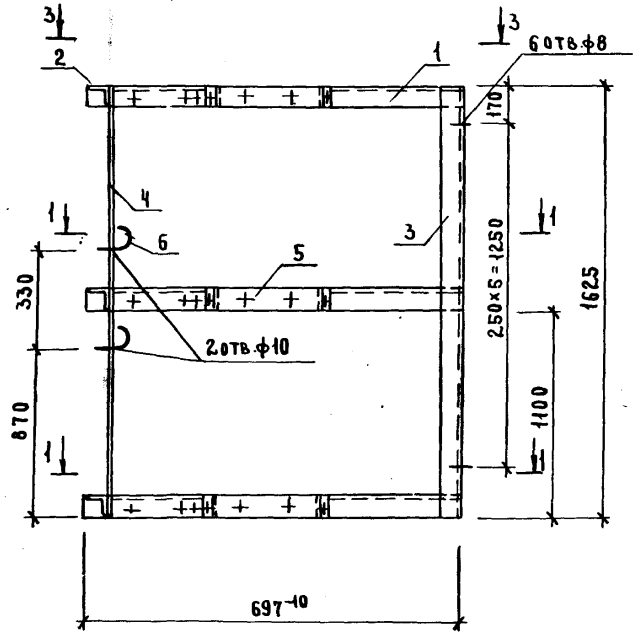

Инв. № подл.	Подпись и дата	Взам. инв. №	

Н. контр.	Богданович		
Нач. отд.	Некритин		
ГИП	Богданович		
Инженер	Данская		

1.288.9-2.1 01.2.9.00СБ

Монтажная рама Рм1

Сборочный чертеж

Стадия	Масса	Масштаб
Р	11.49	—
Лист	Листов 1	

ГИПРОНИИЗДРАВ

Формат А4

1 - 1

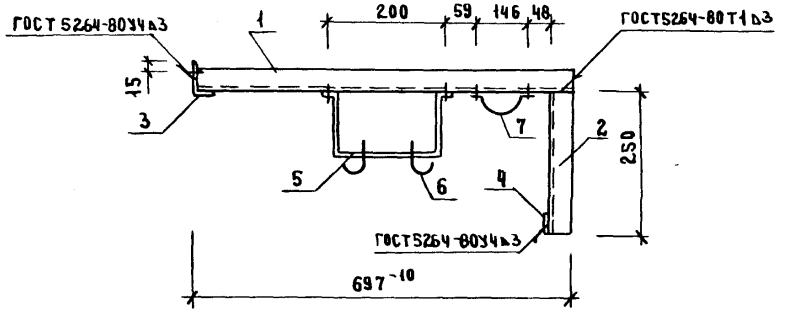

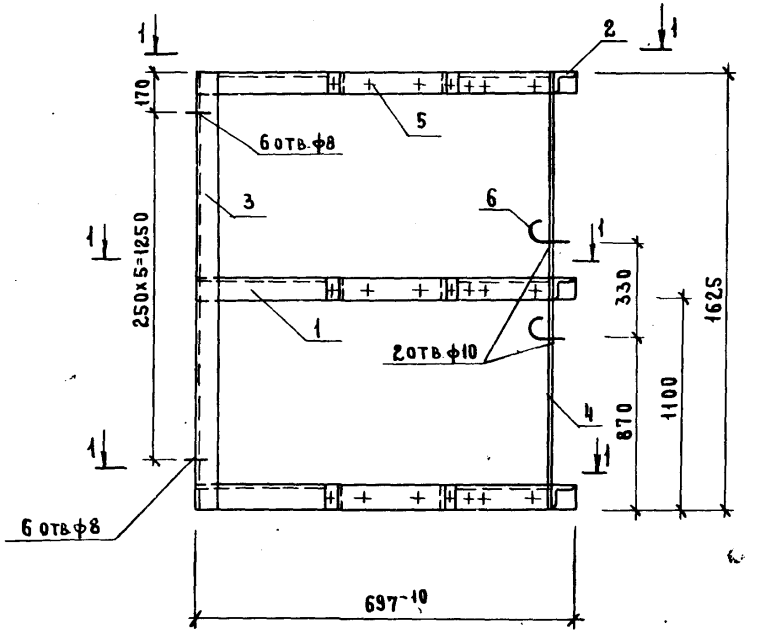

Инв. № подл.	Подпись и дата	Взам. инв. №	

Н. контр.	Богданович		
Нач. отд.	Некритин		
ГИП	Богданович		
Инженер	Данская		

1.288.9-2.1 05.2.9.00СБ

Монтажная рама Рм2

Сборочный чертеж

Стадия	Масса	Масштаб
Р	11.49	—
Лист	Листов 1	

ГИПРОНИИЗДРАВ

Формат	Зона	Поз.	Обозначение	Наименование	Кол.	Примеч.
				Детали		
А4		1	1.288.9-2.1 01.2.9.01-01	Балка Бм3	3	1.48кг
Б4		2		Уголок $\frac{\text{Б40×32×3 ГОСТ 19772-74*}}{\text{Вст3кп2 ГОСТ 14474-76*}}$ 250	3	0.48кг
Б4		3		Уголок $\frac{\text{Б50×36×3 ГОСТ 19772-74*}}{\text{Вст3кп2 ГОСТ 14474-76*}}$ 1625	1	2.55кг
Б4		4		Полоса $\frac{\text{40×4 ГОСТ 103-76*}}{\text{Вст3кп2 ГОСТ 380-74*}}$ 1625	1	2.04кг
А4		5	1.288.9-2.1 01.2.9.02	Скоба С1	3	0.50кг
А4		6	1.288.9-2.1 08.2.8.01	Хомут	1	0.74кг
				Стандартные изделия		
		7		Хомут 32-Вст3сп-Ц9.хр		
				ГОСТ 24139-80	4	
		8		Скоба С0-110 ОСТ36-17-77	3	
		9		Болт М8-6g.20.58.016		
				ГОСТ 7798-70*	12	
		10		Гайка М8-7.Н.5 016		
				ГОСТ 5915-70*	24	
		11		Шайба 8.01.08кп 016		
				ГОСТ 11371-78*	36	

Инв.№ подл. | Подпись и дата | Взам.инв.№

1.288.9-2.1 08.2.8.00

Н.контр.	Богданович	
Нач.отд.	Некритин	
ГИП	Богданович	
Инженер	Данская	

Монтажная рама Рм3

Стадия	Лист	Листов
Р		1

ГИПРОНИИЗДРАВ

Формат А4

Формат	Зона	Поз.	Обозначение	Наименование	Кол.	Примеч.
				Детали		
А4		1	1.288.9-2.1 05.2.9.01-01	Балка Бм4	3	1.48кг
Б4		2		Уголок $\frac{\text{Б40×32×3 ГОСТ 19772-74*}}{\text{Вст3кп2 ГОСТ 14474-76*}}$ 250	3	0.48кг
Б4		3		Уголок $\frac{\text{Б50×36×3 ГОСТ 19772-74*}}{\text{Вст3кп2 ГОСТ 14474-76*}}$ 1625	1	2.55кг
Б4		4		Полоса $\frac{\text{40×4 ГОСТ 103-76*}}{\text{Вст3кп2 ГОСТ 380-74*}}$ 1625	1	2.04кг
А4		5	1.288.9-2.1 01.2.9.02	Скоба С1	3	0.50кг
А4		6	1.288.9-2.1 08.2.8.01	Хомут	1	0.74кг
				Стандартные изделия		
		7		Хомут 32-Вст3сп-Ц9.хр		
				ГОСТ 24139-80	4	
		8		Скоба С0-110 ОСТ36-17-77	3	
		9		Болт М8-6g.20.58.016		
				ГОСТ 7798-70*	12	
		10		Гайка М8-7.Н.5 016		
				ГОСТ 5915-70*	24	
		11		Шайба 8.01.08кп 016		
				ГОСТ 11371-78*	36	

Инв.№ подл. | Подпись и дата | Взам.инв.№

1.288.9-2.1 16.2.8.00

Н.контр.	Богданович	
Нач.отд.	Некритин	
ГИП	Богданович	
Инженер	Данская	

Монтажная рама Рм4

Стадия	Лист	Листов
Р		1

ГИПРОНИИЗДРАВ

Формат А4

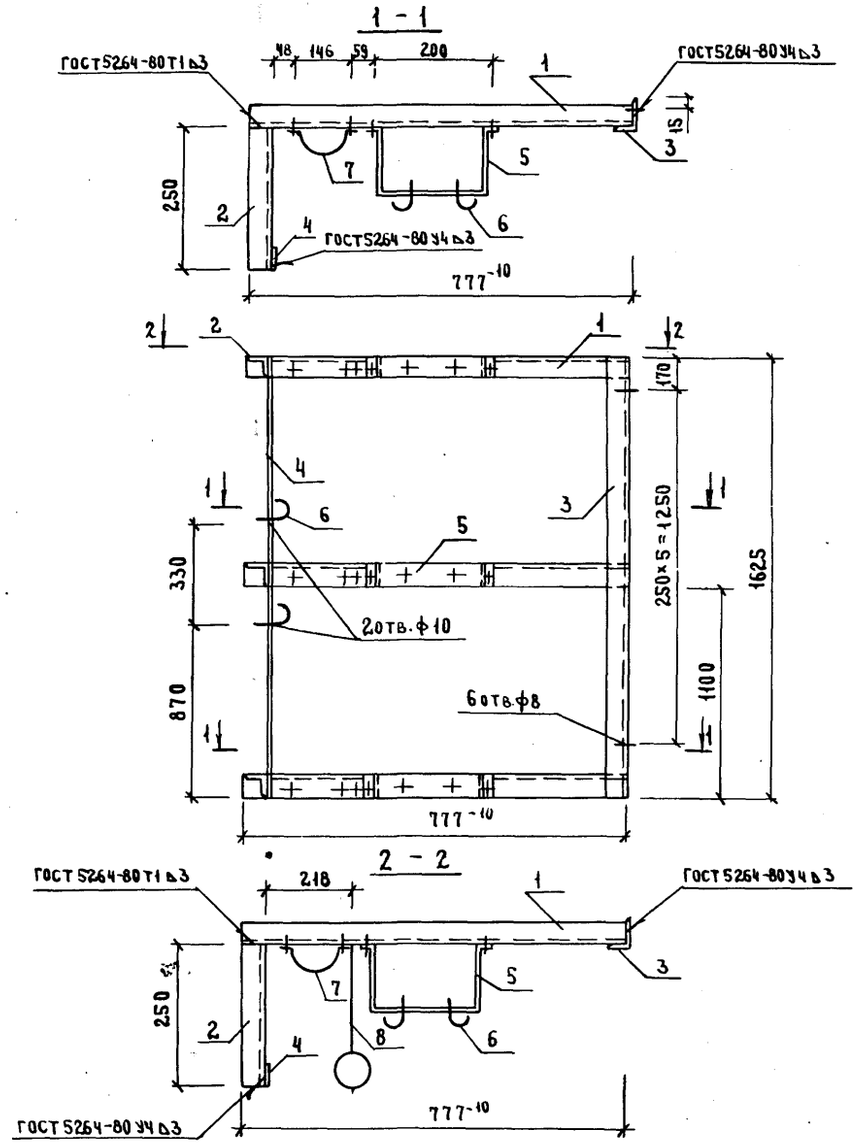

				1.288.9-2.1 08.2.8.00 СБ		
				Монтажная рама Рм 3 Сборочный чертеж	Стадия: Р	Масса: 12.71	Масштаб: —
					Лист	Листов 1
Н.контр.	Богданович				ГИПРОНИИЗДРАВ	
Нач.отд.	Некритин					
ГИП	Богданович					
Инженер	Данская					

Инв.№ подл. | Подпись и дата | Взам.инв.№

Формат А4

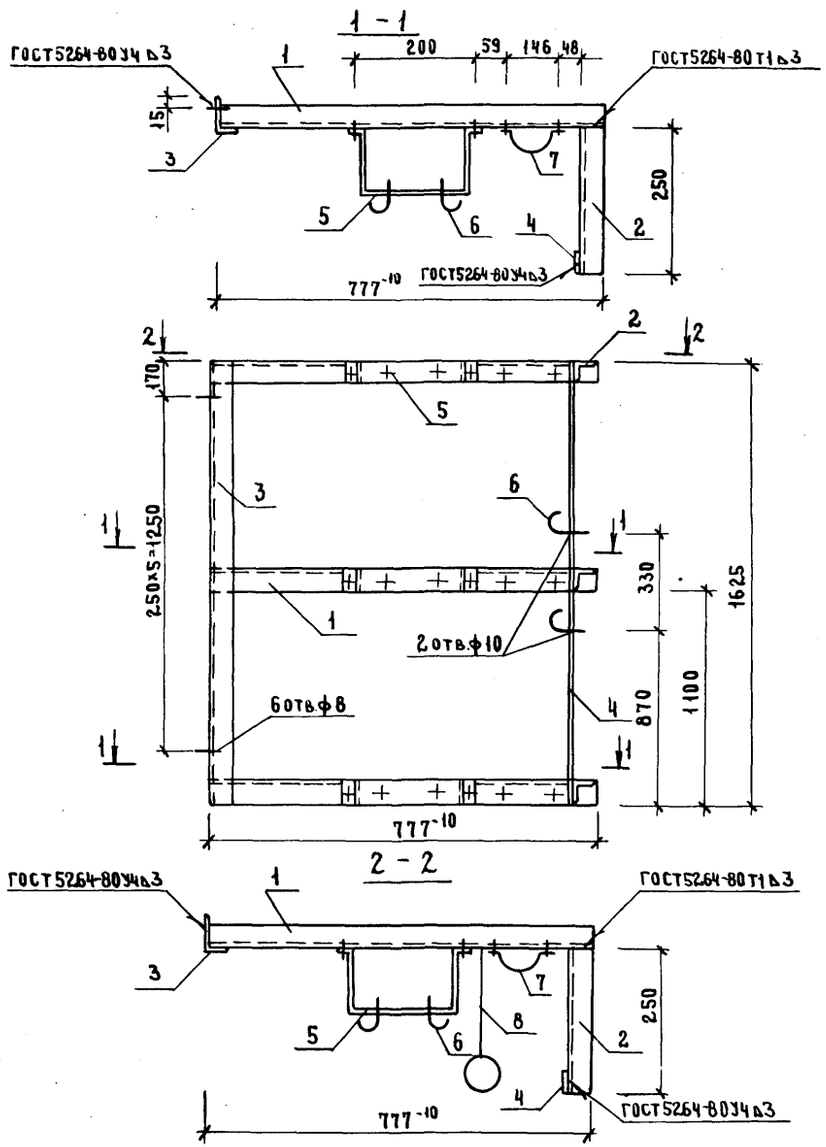

				1.288.9-2.1 16.2.8.00 СБ		
				Монтажная рама Рм 4 Сборочный чертеж	Стадия: Р	Масса: 12,71	Масштаб: —
					Лист	Листов 1
Н.контр.	Богданович				ГИПРОНИИЗДРАВ	
Нач.отд.	Некритин					
ГИП	Богданович					
Инженер	Данская					

Инв.№ подл. | Подпись и дата | Взам.инв.№

Формат А4

Формат	Зона	Поз.	Обозначение	Наименование	Кол.	Примеч.
				Детали		
А4		1	1.288.9-2.1 01.2.9.01	Балка Бм1	3	1.32 кг
Б4		2		уголок $\frac{Б40\times32\times3\ ГОСТ\ 19772\text{-}74^*}{Вст3кп2\ ГОСТ\ 11474\text{-}76^*}$ 250	3	0.48 кг
Б4		3		уголок $\frac{Б50\times36\times3\ ГОСТ\ 19772\text{-}74^*}{Вст3кп2\ ГОСТ\ 11474\text{-}76^*}$ 1625	1	2,55 кг
Б4		4		полоса $\frac{40\times4\ ГОСТ\ 103\text{-}76^*}{Вст3кп2\ ГОСТ\ 380\text{-}71^*}$ 1625	1	2,04 кг
А4		5	1.288.9-2.1 01.2.9.02	Скоба С1	3	0,50 кг
А4		6	1.288.9-2.1 08.2.8.01	Хомут	1	0,74
				Стандартные изделия		
		7		Хомут 32-Вст3сп-Ц9.хр		
				ГОСТ 24139-80	4	
		8		Скоба С0-110 ОСТ 36-17-77	3	
		9		Болт М8-6g.20.58.016		
				ГОСТ 7798-70*	12	
		10		Гайка М8-7.Н.5 016		
				ГОСТ 5915-70*	24	
		11		Шайба 8.01.08кп 016		
				ГОСТ 11371-78*	36	

1.288.9-2.1 21.2.6.00

Н.контр.	Богданович		Стадия	Лист	Листов
Нач.отд.	Некритин		Р		1
ГИП	Богданович		Монтажная рама Рм5	ГИПРОНИИЗДРАВ
Инженер	Данская			

Формат А4

Формат	Зона	Поз.	Обозначение	Наименование	Кол.	Примеч.
				Детали		
А4		1	1.288.9-2.1 05.2.9.01	Балка Бм2	3	1.32 кг
Б4		2		уголок $\frac{Б40\times32\times3\ ГОСТ\ 19772\text{-}74^*}{Вст3кп2\ ГОСТ\ 11474\text{-}76^*}$ 250	3	0,48 кг
Б4		3		уголок $\frac{Б50\times36\times3\ ГОСТ\ 19772\text{-}74^*}{Вст3кп2\ ГОСТ\ 11474\text{-}76^*}$ 1625	1	2,55 кг
Б4		4		полоса $\frac{40\times4\ ГОСТ\ 103\text{-}76^*}{Вст3кп2\ ГОСТ\ 380\text{-}71^*}$ 1625	1	2,04 кг
А4		5	1.288.9-2.1 01.2.9.02	Скоба С1	3	0,50 кг
А4		6	1.288.9-2.1 08.2.8.01	Хомут	1	
				Стандартные изделия		
		7		Хомут 32-Вст3сп-Ц9.хр		
				ГОСТ 24139-80	4	
		8		Скоба С0-110 ОСТ 36-17-77	3	
		9		Болт М8-6g.20.58.016		
				ГОСТ 7798-70*	12	
		10		Гайка М8-7.Н.5 016		
				ГОСТ 5915-70*	24	
		11		Шайба 8.01.08кп 016		
				ГОСТ 11371-78*	36	

Инв.№ подл. | Подпись и дата | Взам.инв.№

1.288.9-2.1 29.2.6.00

Н.контр.	Богданович		Стадия	Лист	Листов
Нач.отд.	Некритин		Р		1
ГИП	Богданович		Монтажная рама Рм6	ГИПРОНИИЗДРАВ
Инженер	Данская			

Формат А4

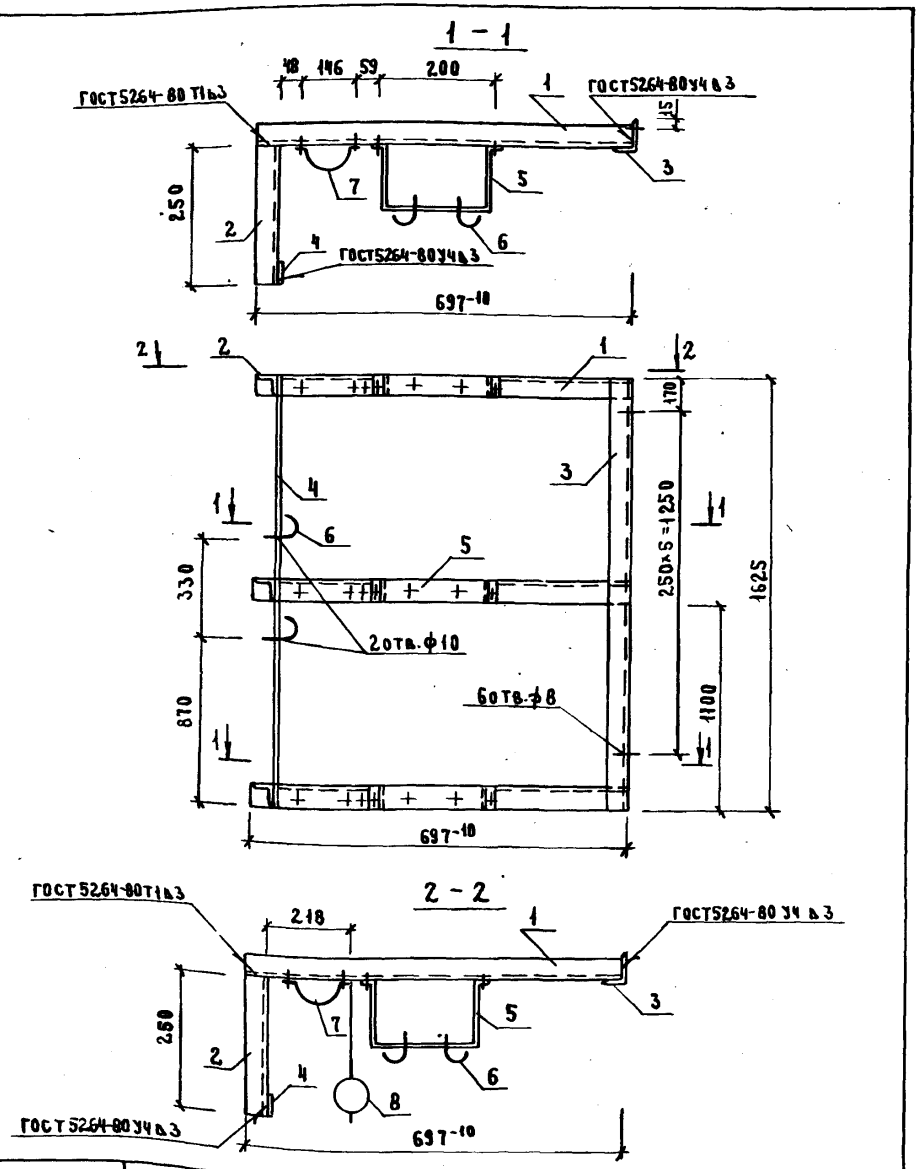

Н. контр.	Богданович		1. 288.9 - 2.1 21. 2. 6.00 СБ			
Нач. отд.	Некритин		Монтажная рама Рм 5	Стадия	Масса	Масштаб
ГИП	Богданович		Сборочный чертеж	Р	12.23	—
Инженер	Данская			Лист	Листов 1	
				ГИПРОНИИЗДРАВ		

Инв. № подл. | Подпись и дата | Взам. инв. №

Формат А4

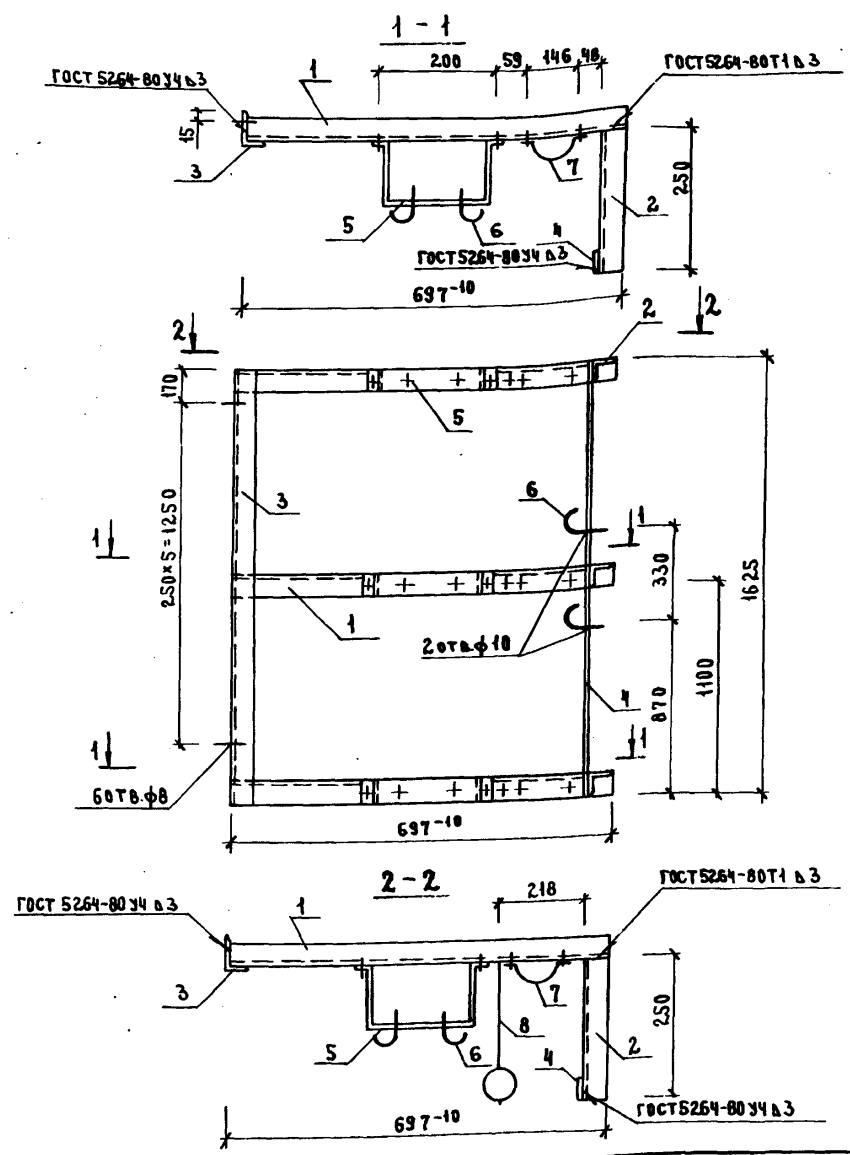

Н. контр.	Богданович		1. 288.9 - 2.1 29. 2. 6.00 СБ			
Нач. отд.	Некритин		Монтажная рама Рм 6	Стадия	Масса	Масштаб
ГИП	Богданови		Сборочный чертеж	Р	12.23	—
Инженер	Данская			Лист	Листов 1	
				ГИПРОНИИЗДРАВ		

Инв. № подл. | Подпись и дата | Взам. инв. №

23411-02 113

Формат А4

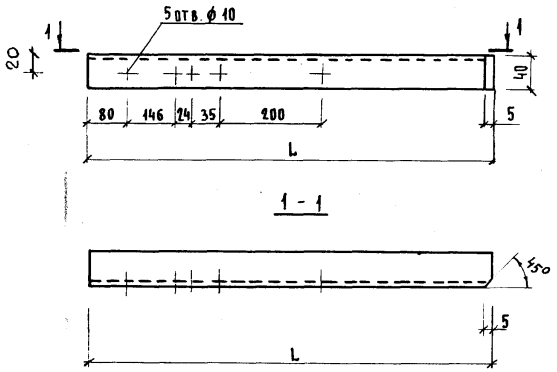

Обозначение	Марка	L	Масса кг
1.288.9-2.1 01.2.9.01	Бм1	697	1.32
-01	Бм3	777	1.48

Н.контр.	Богданович		
Нач.отд.	Некритин		
ГИП	Богданович		
Инженер	Данская		

1.288.9-2.1 01.2.9.01

Балка Бм1, Бм3

Стадия	Масса	Масштаб
Р	см.табл.	—
Лист	Листов 1	

Уголок Б 40×32×3 ГОСТ 19772-74* / Вст3кп2 ГОСТ 11474-76*

ГИПРОНИИЗДРАВ

Формат А4

Инв.№ подл. | Подпись и дата | Взам.инв.№

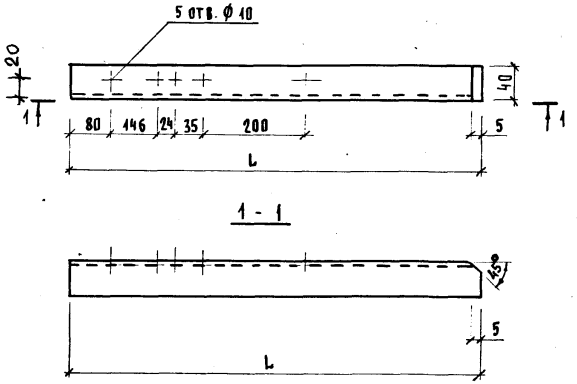

Обозначение	Марка	L	Масса, кг
1.288.9-2.1 05.2.9.01	Бм2	697	1.32
-01	Бм4	777	1.48

Н.контр.	Богданович		
Нач.отд.	Некритин		
ГИП	Богданович		
Инженер	Данская		

1.288.9-2.1 05.2.9.01

Балка Бм2, Бм4

Стадия	Масса	Масштаб
Р	см.табл.	—
Лист	Листов 1	

Уголок Б 40×32×3 ГОСТ 19772-74* / Вст3кп2 ГОСТ 11474-76*

ГИПРОНИИЗДРАВ

Формат А4

Инв.№ подл. | Подпись и дата | Взам.инв.№

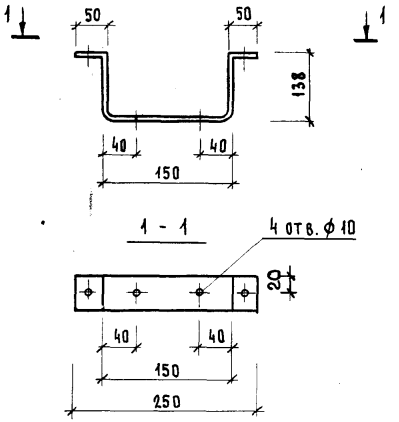

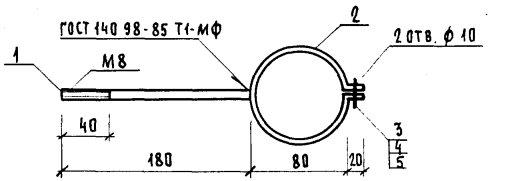

Формат	Зона	Поз.	Обозначение	Наименование	Кол.	Примеч.
				Детали		
Б4		1		8 А I ГОСТ 5781-82* ℓ = 180	1	0.11 кг
Б4		2		Лист $\frac{\text{Б-ПН 2 ГОСТ 19903-74*}}{\text{Вст3кп2 ГОСТ 14637-79}}$ 40×290	1	0.63 кг
				Стандартные изделия		
		3		Болт М8-6g.20.58.016 ГОСТ 7798-70*	1	
		4		Гайка М8-7Н.5.046 ГОСТ 5915-70*	2	
		5		Шайба 8.01.08кп.016 ГОСТ 11371-78*	2	

Инв. № подл. | Подпись и дата | Взам. инв. №

1.288.9-2.1 01.2.9.02

Скоба С1

Стадия	Масса	Масштаб
Р	0.5	—
Лист	Листов 1	

Полоса $\frac{\text{Б-ПН 3 ГОСТ 19903-74*}}{\text{Вст3кп2 ГОСТ 14637-79}}$ 40×525

ГИПРОНИИЗДРАВ

Н. контр.	Богданович	
Нач. отд.	Некритин	
ГИП	Богданович	
Инженер	Данская	

Формат А4

Инв. N подл. | Подпись и дата | Взам. инв. №

1.288.9-2.1 08.2.8.01

Хомут

Стадия	Масса	Масштаб
Р	0.74	—
Лист	Листов 1	

ГИПРОНИИЗДРАВ

Н. контр.	Богданович	
Нач. отд.	Некритин	
ГИП	Богданович	
Инженер	Данская	

Марка поз.	Обозначение	Наименование	Кол.	Масса ед. кг.	Примечание
1	Т. ВА-1	Настенный брызгозащищенный алюминесцентный светильник типа ВА-1 1х20 рассеянного света равномерного светораспределения предназначенный для освещения зоны у зеркала в ванных комнатах	1	2.3	
	1х20				
	ТУ 165, 535-046-75				
2	Т. ЛБ-20	Лампа люминесцентная белого света мощностью 20 вт. типа ЛБ-20	1		
	ГОСТ 6825-74*				
3	Т. КП-04	Коробка стальная ответвительная подштукатурная с глухой монтажной пластиной (типа ПН-02У4)	1	0.15	
	ГОСТ ТУ 16.536-162-75				
4	ВРК	Выключатель и розетка с комбинированными контактами	1	0.016	
	ТУ 16. 535-162-75				
5	Т. У 994	Коробка типа У994	2		

Марка поз.	Обозначение	Наименование	Кол.	Масса ед. кг	Примечание
	ТУ 36-1689-74	Степень защиты 1Р42			
6	Т. 20	Труба стальная электросварная с характеристиками группы „Б" с плюсовым допуском с полностью спающенным грятом с наружным диаметром и толщиной стенки Т. 20х1.6 мм. (условный проход 15 мм.)	5		
	ГОСТ 10704-76*				
	ГОСТ 10705-80				
7	АПВ-380	Провод одножильный с алюминиевой жилой с поливинилхлоридной изоляцией на напряжение до 380 в. сечением 2.0 кв. мм. марки АПВ-380	10	0.016	
	ГОСТ 6323-79				
8	ОСР-0.02/0.22	Разделительный трансформатор типа ОСР-0,02/0,22	1		
	ТУ 16. 517-700-73				
9	Т. 20С-127	Стартер для люминесцентной лампы мощностью 20 вт	1	0.5	
	ГОСТ 8799-75				

Н. контр.	Корнеева		
Гл. инж.	Торгашов		
Рук.	Малашина		
Вед. инж.	Иванова		

1.288.9-2.1 ОИ.3.0.00

Санитарно-технические кабины СКБА1Т, СКБА1Н, СКБА2Т, СКБА2Н Электрическое освещение.

Стадия	Лист	Листов
Р	1	2

ГИПРОНИИЗДРАВ

Инв. № подл. | Подпись и дата | Взам. инв. №

Марка поз.	Обозначение	Наименование	Кол.	Масса ед.кг.	Приме-чание
10	Т.АППВ-380	Провод с алюминиевы-	0.5	0.035	
	ГОСТ 63-23-79	ми жилами с поливинил-			
		хлоридной изоляцией			
		плоский двужильный			
		на напряжение 380В. се-			
		чением 2.5 кв.мм.			
11	ХВТ	Трубка электромон-	0.5	0.046	
	ТУ 36.2501-80	тажная из поливинил-			
		хлоридного пластика D=16мм			

Марка поз.	Обозначение	Наименование	Кол.	Масса ед.кг.	Приме-чание

Инв.№ подл. | Подпись и дата | Взам.инв.№

План
СКБА 1Т

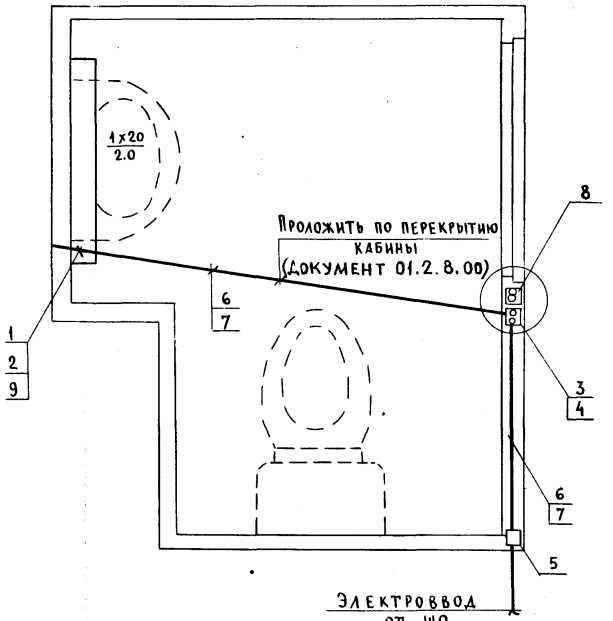

План
СКБА 1Н

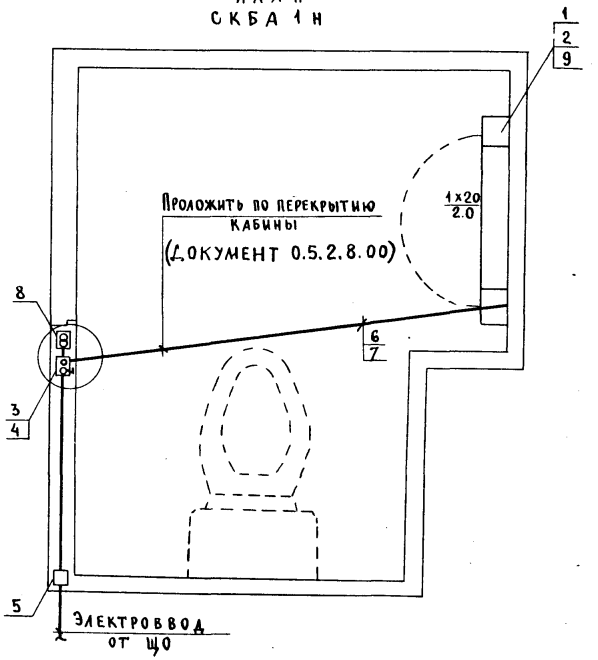

Схема подключения (электрическая)

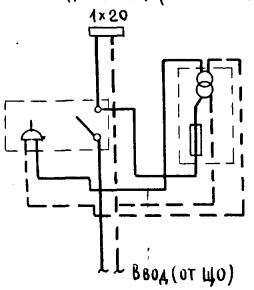

Н. контр.	Корнеева		
Гл. инж.	Торгашов		
ГИП	Малашина		
Вед. инж.	Иванова		

1.288.9 - 2.1 01.3.00 СБ1

Санитарно-технические кабины СКБА1Т, СКБА1Н
Электрическое освещение
Сборочный чертеж

Стадия	Масса	Масштаб
Р		—
Лист 1	Листов 2	

ГИПРОНИИЗДРАВ

Инв. № подл. | Подпись и дата | Взам. инв. №

План
СКБА 2Н

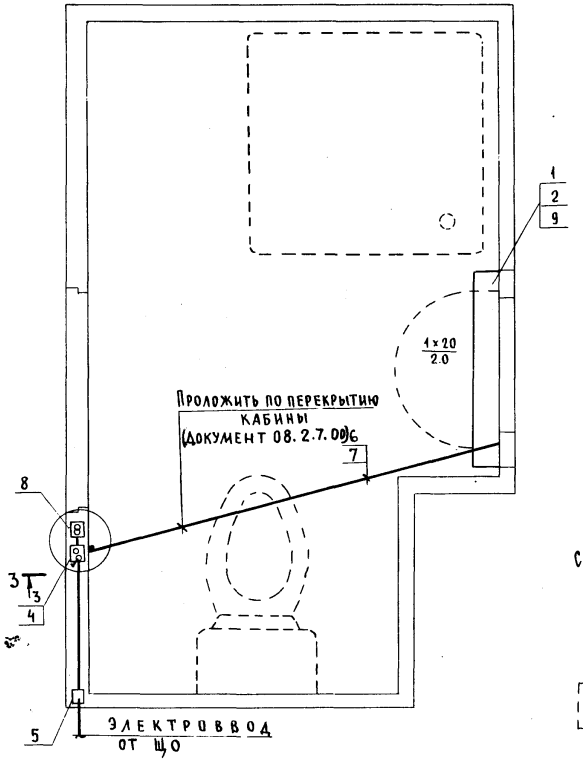

План
СКБА 2Т

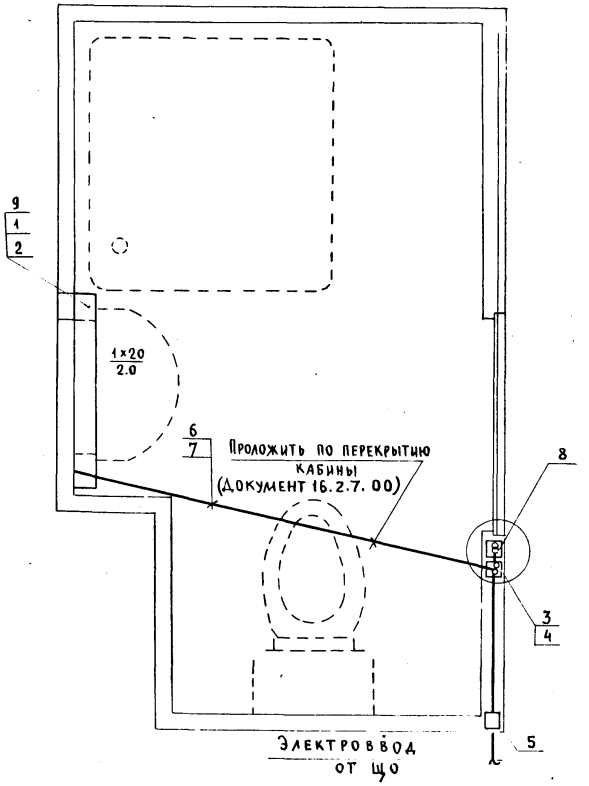

Схема подключения (электрическая)

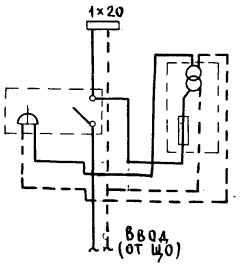

Смотри спецификацию
документ 01.3.0.00.

Н.контр.	Корнеева		
Гл.инж.	Торгашов		
ГИП	Малашина		
Вед.инж.	Иванова		

1.288.9-2.1 01.3.0.00 СБ2

Санитарно-технические кабины СКБА 2Н, СКБА 2Т
Электрическое освещение
Сборочный чертеж

Стадия	Масса	Масштаб
Р		—
Лист	Листов 1	

ГИПРОНИИЗДРАВ

Формат А3

Инв.№ подл. | Подпись и дата | Взам.инв.№

Марка поз.	Обозначение	Наименование	Кол.	Масса ед.кг.	Примечание
1	Т. НБ007-100	Светильник промышленный уплотненный настенный с патроном Е-27 для лампы накаливания мощностью до 100 Вт.	1	1.6	
	Р20-02УХЛ4				
	ТУ 16.535-285-74				
2	Т. БК215-225 60-1 ГОСТ 2239-79	Лампа накаливания общего назначения Т.БК215-225260-1 с цоколем Е-27/27 на напряжение 220 В. мощностью до 60Вт. с упаковкой гофроманжету серого цвета	1	0.08	
3	Т. КП-04 ТУ 536.162-75	Коробка ответвительная стальная под штукатурку с глухой монтажной пластиной (типа ПН 02У4)	1	0.15	
4	Т. У-196 ГОСТ 8594-70	Коробка для установки выключателей и штепсельных розеток при скрытой электропроводке	1	0.50	
5	Т. У-994 ТУ 36. 1689-74	Коробка типа У 994 степень защиты 1Р42	2		

Марка поз.	Обозначение	Наименование	Кол.	Масса ед.кг.	Примечание
6	Т. 20 ГОСТ 10704-76* ГОСТ 10705-80	Труба стальная электросварная с характеристиками группы „Б" с плюсовым допуском с полностью сплющенным гратом с наружным диаметром и толщиной стенки Т. 20×1, 6мм. (условный проход 15мм.)	2		
7	АПВ-380 ГОСТ 6323-79	Провод одножильный с алюминиевой жилой с поливинилхлоридной изоляцией на напряжение до 380В. сечением 2.0 кв.мм. марки АПВ-380	5	0.016	

Н. контр.	Корнеева		
Гл.инж.	Торгашов		
ГИП	Малашина		
Вед.инж.	Иванова		

1.288.9-2.1 21.3.0.00

Санитарно-технические кабины СКБАЗТ, СКБАЗН

Электрическое освещение.

Стадия	Лист	Листов
Р		1

ГИПРОНИИЗДРАВ

Инв.№ подл. | Подпись и дата | Взам.инв.№

План
СКБАЗТ

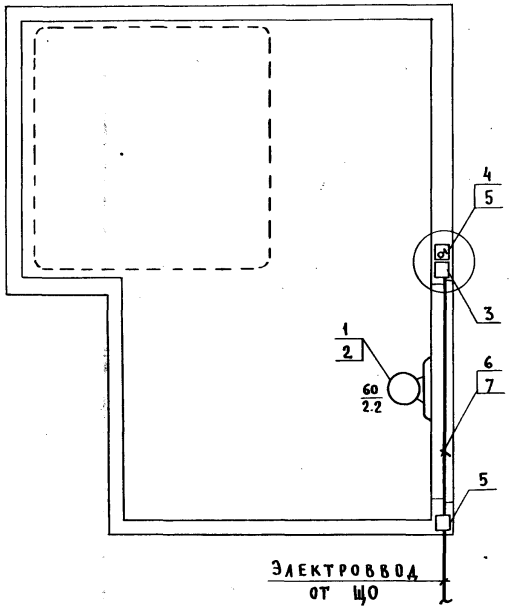

План
СКБАЗН

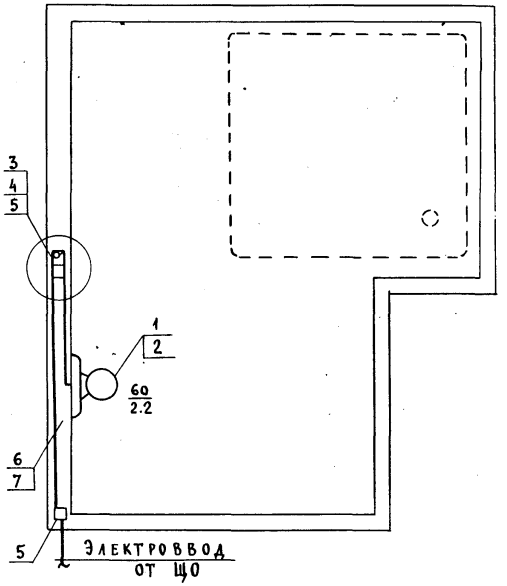

Схема подключения
(электрическая)



Ввод (от ЩО)

Н.контр.	Корнеева		
Гл.инж.	Торгашов		
ГИП	Малашина		
Вед.инж.	Иванова		

1.288.9-2.1 21.3.0.00 СБ

Санитарно-технические кабины СКБАЗг, СКБАЗн
Электрическое освещение
Сборочный чертеж.

Стадия	Масса	Масштаб
Р		—
Лист	Листов 1	

ГИПРОНИИЗДРАВ

Инв.№ подл. | Подпись и дата | Взам. инв.№

gost.e-ecolog.ru

Формат А3